ТИПОВЫЕ КОНСТРУКЦИИ, ИЗДЕЛИЯ И УЗЛЫ ЗДАНИЙ И СООРУЖЕНИИ

СЕРИЯ 1.431.9-27с

ПЕРЕГОРОДКИ ПАНЕЛЬНЫЕ ОДНОЭТАЖНЫХ ЗДАНИЙ ПРОМЫШЛЕННЫХ ПРЕДПРИЯТИЙ ДЛЯ РАЙОНОВ СЕЙСМИЧНОСТЬЮ 7, 8 и 9 БАЛЛОВ

ВЫПУСК 3

КОЛОННЫ ФАХВЕРКА ЖЕЛЕЗОБЕТОННЫЕ РАБОЧИЕ ЧЕРТЕЖИ

21725-04
ЦЕНА 0-74

gost.e-ecolog.ru

ЦЕНТРАЛЬНЫЙ ИНСТИТУТ ТИПОВОГО ПРОЕКТИРОВАНИЯ
ГОССТРОЯ СССР

Москва, А-445, Смольная ул., 22

Сдано в печать XII 1986 года

Заказ № 15534 Тираж 3480 экз.

ТИПОВЫЕ КОНСТРУКЦИИ, ИЗДЕЛИЯ И УЗЛЫ ЗДАНИЙ И СООРУЖЕНИЙ

СЕРИЯ 1.431.9-27с

ПЕРЕГОРОДКИ ПАНЕЛЬНЫЕ ОДНОЭТАЖНЫХ ЗДАНИЙ ПРОМЫШЛЕННЫХ ПРЕДПРИЯТИЙ ДЛЯ РАЙОНОВ СЕЙСМИЧНОСТЬЮ 7, 8 и 9 БАЛЛОВ

ВЫПУСК 3

КОЛОННЫ ФАХВЕРКА ЖЕЛЕЗОБЕТОННЫЕ РАБОЧИЕ ЧЕРТЕЖИ

РАЗРАБОТАНЫ ИНСТИТУТАМИ

ЦНИИПРОМЗДАНИЯ

ЗАМ. ДИРЕКТОРА ИНСТИТУТА С.М.ГЛИКИН

ГЛАВНЫЙ АРХИТЕКТОР ПРОЕКТА Н.С.ЕРМОЛИН

УЗГИПРОТЯЖПРОМ

ГЛАВНЫЙ ИНЖЕНЕР ИНСТИТУТА В.В.АЛЕКСАНДРОВ

ХАРЬКОВСКИЙ ПРОМСТРОЙНИИПРОЕКТ

ГЛАВНЫЙ ИНЖЕНЕР ИНСТИТУТА Н.Ф.ДОВГИЙ

ГЛАВНЫЙ ИНЖЕНЕР ПРОЕКТА А.М.МОНИН

Утверждены Госстроем СССР протокол от 11.10.86 № АЧ-64

21725-04 2

Обозначение	Наименование	Стр.
1.431.9-27с. 3-0.0 ТО	Техническое описание	3
1.431.9-27с. 3-1.0	Колонна	6
1.431.9-27с. 3-1.0 СБ	Колонна. Сборочный чертёж	9
1.431.9-27с. 3-2.0	Колонна	12
1.431.9-27с. 3-2.0 СБ	Колонна. Сборочный чертеж	14
1.431.9-27с. 3-3.0	Колонна	16
1.431.9-27с. 3-3.0 СБ	Колонна. Сборочный чертеж	18
1.431.9-27с. 3-4.0	Колонна	20
1.431.9-27с. 3-4.0 СБ	Колонна. Сборочный чертеж	22
1.431.9-27с. 3-0.1	Узел 1	24
1.431.9-27с.3-0.2	Узел 2	25
1.431.9-27с.3-0.3	Узел 3, 4	26
1.431.9-27с. 3-0.4	Узел 5	27
1.431.9-27с.3-0.5	Таблица подбора строповочных петель	28
1.431.9-27с. 3-0.6	Схемы расположения строповочных петель	29
1.431.9-27с.3-0.0 РС	Ведомость расхода стали на колонну	31-37

Инв.№ подл. | Подпись и дата | Взам.инв.№

Нач. отд.	Бродский		1.431.9-27с. 3-0.0
Н. контр.	Чумакова		
Гл. констр.	Коротецкий		
Рук. гр.	Чумакова		Содержание
Инженер	Литвинова		

Стадия	Лист	Листов
Р		1

ХАРЬКОВСКИЙ ПРОМСТРОЙНИИПРОЕКТ

1. Общая часть

1.1. Настоящий выпуск серии 1.431.9-27с содержит рабочие чертежи железобетонных колонн фахверка.

Состав серии, материалы для проектирования и указания по расчету колонн приведены в выпуске 0 настоящей серии

1.2. Колонны запроектированы прямоугольного сечения призматическими или ступенчатыми В целях унификации колонны приняты в габаритах фахверковых колонн наружных стен одноэтажных производственных зданий по серии 1.427.1-3, разработанной ЦНИИПромзданий совместно с НИИЖБ Принцип армирования колонн принят также по аналогии с указанной серией с учетом требований СНиП II-7-81.

1.3. На чертежах колонн данной серии предусмотрены закладные изделия для крепления этих колонн к фундаментам и конструкциям покрытия. При необходимости, закладные изделия для крепления панелей и элементов фахверка следует устанавливать по чертежам конкретного проекта.

1.4. Таблица подбора строповочных петель и узлы установки их в колонны приведены на док -05.

Строповочные петли расположены на расстоянии „С" от торцов колонн (принято С = 0,2Н).

2. Технические условия

2.1. Технические требования к колонным, правила приемки, методы контроля, требования к маркировке, хранению и транспортированию колонн принимать по ГОСТ 25628-83 „Колонны железобетонные для одноэтажных производственных зданий Общие технические условия."

Взам. инв. №

Подпись и дата

Инв. № подл.

Нач. отд.	Бродский		1.431.9-27с. 3-0.0 ТО		
Н. контр.	Чумакова				
Гл. констр.	Коротецкий				
Рук. гр.	Чумакова		Техническое описание	Стадия: Р	Лист: 1	Листов: 3
Инженер	Литвинова			ХАРЬКОВСКИЙ ПРОМСТРОЙНИИПРОЕКТ	

2.2. Подъем и транспортирование колонн сечением 400×600 мм следует производить в положении „на ребро."

2.3. При изготовлении колонн необходимо обратить особое внимание на обеспечение перпендикулярности нижней опорной поверхности к оси колонны.

3. Указания по обозначениям документов и марок колонн

3.1. Структура обозначения документов данного выпуска

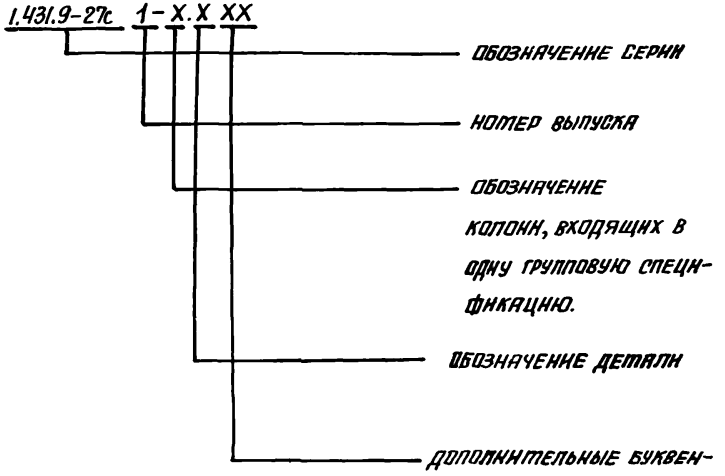

Примеры обозначения документов данного выпуска:

док. 1.431.9-27с. 3 – 4.0 СБ содержит сборочный чертеж колонн, объединенных в четвертую групповую спецификацию.

док. 1.431.9-27с. 3 – 0.1 содержит узел 1 установки закладных деталей в колоннах.

3.2. Марки железобетонных колонн, разработанных в настоящем выпуске, имеют следующую структуру:

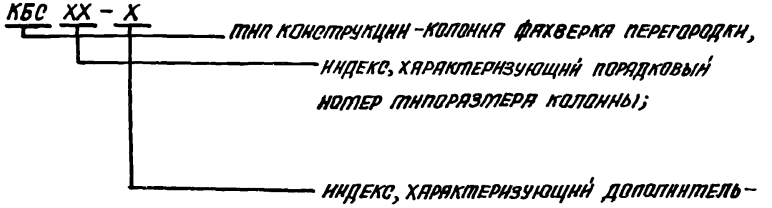

3.3. Каждой марке колонны соответствует обозначение, характеризующее название серии, выпуск, номер сборочного чертежа, на котором изображена колонна и номер ее исполнения.

Например, марке КБС 7Ч соответствует обозначение 1.431.9-27с. 3 – 4.0 – 10.

3.4. При необходимости (см. п. 1.11 вып. 0, док. ООПЗ) изготовления колонны на 100 мм короче (по размерам, указанным в скобках в таблицах исполнений на док. 1.ОСБ... Ч.ОСБ) марке колонны и маркам продольных каркасов присваивать дополнительный индекс – У в конце обозначения марки (например: КБС 72-У; КП 53-У; КР 33-У).

3.5. В спецификациях на колонны не приведены данные о строповочных петлях. При необходимости установки строповочных петель см. док. -05, -06.

Инв. № подл. | Подпись и дата | Взам. инв. №

Формат	Зона	Поз.	Обозначение	Наименование	Кол.	Примеч.
				Документация		
А4			1.431.9-27с. 3-0.0 ТО	Техническое описание		
А4			1.431.9-27с. 3-1.0 СБ	Сборочный чертеж		
А4			1.431.9-27с 3-0.0 РС	Ведомость расхода стали		

Формат	Зона	Для исполнения с порядковым номером *)	Обозначение	Кол.	Примеч.
		Переменные данные			
		Сборочные единицы			
		поз. 1 Каркас пространственный			
		КП1..., КП12 КП15	КП18 КП19 КП23		
		КП27 КП28 КП32	КП36 КП37 КП41		
		КП45 КП46 КП51	КП52 КП53 КП56 КП59		
А4		-00	1.431.9-27с. 6-1.00.0-01	1	КП1
		-01	-01	1	КП2
		-02, -03	-02	1	КП3
		-04	-03	1	КП4
		-05, -06, -07	-04	1	КП5
		-08, -09	-05	1	КП6
		-10	-06	1	КП7
		-11, -12, -13	-07	1	КП8

*) Основное исполнение, не имеющее порядкового номера, обозначено 00.

Взам. инв. №

Подпись и дата

Инв. № подл.

Нач. отд.	Бродский		1.431.9-27с. 3-1.0
Н. контр.	Чумакова		
Гл. констр.	Коротецкий		
Рук. гр.	Чумакова		Колонна
Инженер	Гурович		
Инженер	Литвинова		

Стадия	Лист	Листов
Р	1	3

ХАРЬКОВСКИЙ ПРОМСТРОЙНИИПРОЕКТ

Формат	Зона	Для исполнения с порядковым номером	Обозначение	Кол.	Примеч.
А4		-14	1.431.9-27с.6-1.00.0-08	1	КП9
		-15	-09	1	КП10
		-16,-17,-18	-10	1	КП11
		-19	-11	1	КП12
		-20	-12	1	КП15
		-21,-22,-23	-13	1	КП18
		-24	-14	1	КП19
		-25	-15	1	КП23
		-26,-27,-28	-16	1	КП27
		-29	-17	1	КП28
		-30	-18	1	КП32
		-31,-32,-33	-19	1	КП36
		-34	-20	1	КП37
		-35	-21	1	КП41
		-36,-37,-38	-22	1	КП45
		-39	-23	1	КП46
		-40	-24	1	КП51
		-41,-42,-43	-25	1	КП52
		-44	-26	1	КП53
		-45	-27	1	КП56
		-46,-47,-48	-28	1	КП59
		Поз.2. Изделие	закладное МН1; МН2.		
А4		-00; -01 ... -24	1.030.9-2.7-2-0.09.0	1	МН1
		-25 ... -48	-01	1	МН2

Инв. № подл. | Подпись и дата | Взам. инв. №

Формат	Зона	Для исполнения с порядковым номером	Обозначение	Кол.	Примеч.
		Поз 3 Изделие	закладное		
		МН3, МН5, МН8, МН9, МН11 ... МН16, МН21, МН22,			
		МН28, МН29.			
А4		-00,-01,-02,-05,-08,-11	1.030.9-2.7-2-0.11.0-04	1	МН13
		-03,-04,-09,-10,-07,-13,-14	-0.10.0	1	МН3
		-15,-18,-19,-20,-23,-24	-02	1	МН5
		-16,-21,-26	-0.11.0-05	1	МН14
		-25,-28,-29	-0.10.0-05	1	МН8
		-30,-33...-35,-38...-40,-43,-44	-07	1	МН21
		-31,-36,-41	-0.11.0-06	1	МН15
		-45,-48	-0.10.0-08	1	МН22
		-46	-0.11.0-07	1	МН16
		-06,-12	-08	1	МН28
		-17,-22	-00	1	МН9
		-27	-02	1	МН11
		-32,-37,-42	-03	1	МН12
		-47	-09	1	МН29
			Материалы		
		-00...-48	Бетон М200	*)	

*) Объем бетона см. в таблице исполнений док.-1.0СБ.

Инв.№подл. | Подпись и дата | Взам.инв.№

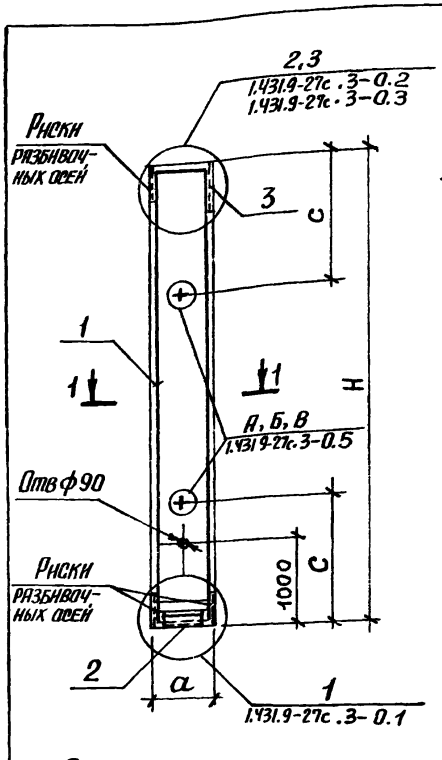

Рис. 1

1-1

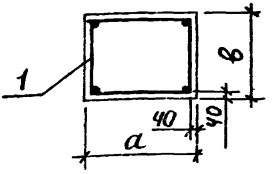

Рис. 2

1-1

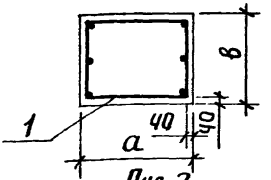

Рис. 3

1-1

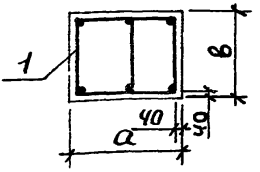

1. С – расстояние от торцов колонны до места установки приспособлений для выемки колонны из опалубки.

2. Таблицу исполнений смотрите на листах 2,3

Инв.№ подл. | Подпись и дата | Взам.инв.№

		1.431.9-27с. 3-1.0 СБ	
Нач.отд.	Бродский		
Н.контр.	Чуткова		
Гл.констр.	Коротецкий	Колонна. Сборочный чертеж	Стадия: Р; Масса: см. табл.; Масштаб: –
Рук.гр.	Чуткова		Лист 1; Листов 3
Инженер	Гурович		ХАРЬКОВСКИЙ ПРОМСТРОЙНИИПРОЕКТ
Инженер	Литвинова		

Обозначение	Марка	Рис	Узел	Размеры, мм H	a	в	c	Объем бетона, м³	Масса, т
1.431.9-27с.3-1.0-	КБС 1			3000			800	0,27	0,68
-01	КБС 2		2	3600			900	0,32	0,81
-02	КБС3-1	1		4200				0,38	0,95
-03	КБС3-2			4200 (4100)*			1100		0,95
-04	КБС4		3	4450				0,4	1,00
-05	КБС5-1								
-06	КБС5-2		2	4800			1200	0,43	1,08
-07	КБС5-3		3						
-08	КБС6-1		2	5400	300	300			
-09	КБС6-2		3	5400 (5300)			1400	0,49	1,23
-10	КБС 7	2		5650				0,51	1,27
-11	КБС8-1								
-12	КБС8-2		2	6000			1500	0,54	1,35
-13	КБС8-3								
-14	КБС 9		3	6600 (6500)			1700	0,59	1,49
-15	КБС10			6850			1800	0,82	2,06
-16	КБС11-1								
-17	КБС11-2	1	2	7200			1900	0,86	2,16
-18	КБС11-3								
-19	КБС 12		3	7800 (7700)	400	300	2000	0,94	2,34
-20	КБС15	2		8050			2100	0,97	2,42
-21	КБС18-1								
-22	КБС18-2		2	8400			2200	1,01	2,52
-23	КБС18-3	1							
-24	КБС 19		3	9000 (8900)			2300	1,08	2,70
-25	КБС 23	2		9250		400	2400	1,50	3,75

*) см. пункт 3.4

док. 1.431.9-27с.3-0.0ТО

Инв. № подл. | Подпись и дата | Взам. инв. №

Обозначение	Марка	Рис.	Узел	Размеры, мм H	a	B	c	Объем бетона, м³	Масса, т
1.431.9-27с.3-1.0-26	КБС29-1	1	2	9600	400	400	2500	1,54	3,84
-27	КБС29-2								
-28	КБС29-3		3	10200 (10400)				1,64	4,08
-29	КБС30						2700		
-30	КБС34			10450	500	400		2,09	5,23
-31	КБС41-1		2	10800			2800	2,16	5,40
-32	КБС41-2								
-33	КБС41-3		3	11400 (11300)			3000	2,28	5,70
-34	КБС44								
-35	КБС48			11650				2,33	5,83
-36	КБС55-1		2	12000			3100	2,4	6,00
-37	КБС55-2								
-38	КБС55-3		3	12600 (12500)			3300	2,52	6,30
-39	КБС59								
-40	КБС64			12850				2,57	6,43
-41	КБС68-1		2	13200			3400	2,64	6,60
-42	КБС68-2								
-43	КБС68-3		3	13800 (13700)			3600	2,76	6,90
-44	КБС72								
-45	КБС75	3		14050				3,37	8,43
-46	КБС80-1		2	14400	600	400	3700	3,46	8,64
-47	КБС80-2								
-48	КБС80-3		3						

Взам. инв. №

Подпись и дата

Инв. № подл.

Формат	Зона	Поз.	Обозначение	Наименование	Кол.	Примеч.
				Документация		
А4			1.431.9-27с.3-0.0 ТО	Техническое описание		
А4			1.431.9-27с.3-2.0 СБ	Сборочный чертеж		
А4			1.431.9-27с.3-0.0 РС	Ведомость расхода стали		

Формат	Зона	Для исполнения с порядковым номером*)	Обозначение	Кол.	Примеч.
		Переменные данные			
		Сборочные единицы			
		Поз. 1 Каркас пространственный КП13, КП14, КП16, КП17, КП20... КП22, КП24, КП25			
А4		-00	1.431.9-27с.6-2.00.0	1	КП13
		-01	-01	1	КП14
		-02, -03	-02	1	КП16
		-04, -05	-03	1	КП17
		-06	-04	1	КП20
		-07	-05	1	КП21
		-08	-06	1	КП22
		-09, -10	-07	1	КП24
		-11, -12	-08	1	КП25

*) Основное исполнение, не имеющее порядкового номера обозначено 00

Взам. инв. №

Подпись и дата

Инв. № подл.

Нач. отд.	Бродский	
Н. контр.	Чуприкова	
Гл. констр.	Каретецкий	
Рук. гр.	Чуприкова	
Инженер	Урович	
Инженер	Литвинова	

1.431.9-27с.3-2.0

Колонна

Стадия	Лист	Листов
Р	1	2

ХАРЬКОВСКИЙ ПРОМСТРОЙНИИПРОЕКТ

Формат	Зона	Для исполнения с порядковым номером *)	Обозначение	Кол	Примеч
А4		-13, -14	1.431.9-27с, 6-2.00.0-09	1	КП26
		Поз. 2. Изделие	ЗАКЛАДНОЕ МН-1, МН-2		
А4		-00; -01 ... -08	1.030.9-2.7-2-0.09.0	1	МН1
		-09... -14	-01	1	МН2
		Поз 3. Изделие	ЗАКЛАДНОЕ		
		МН4, МН7, МН-9,	МН10, МН23, МН24		
А4		00; -01; -02-04, -06... -08	1.030.9-2.7-2-0.10.0	1	МН4
		-03, -05	-0.11.0	1	МН9
		-09, -11, -13	-0.10.0-04	1	МН7
		-10, -12, -14	-0.11.0-01	1	МН10
		Поз 4 Изделие ЗАКЛАДНОЕ МН17			
А4		-00, -01... -14	1.030.9-2.7-2-0.12.0	1	МН17
			Материалы		
		-00, -01... -14	Бетон М 200	*)	

*) Объем бетона см. в таблице исполнений док. -2.0СБ.

Инв. № подл. | Подпись и дата | Взам. инв. №

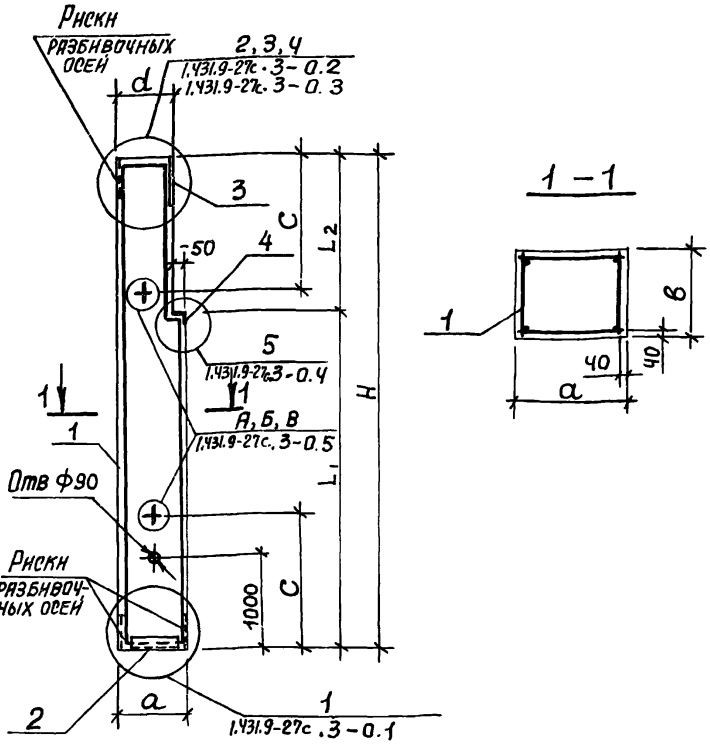

1. С – расстояние от торцов колонны до места установки приспособлений для выемки колонн из опалубки.

2. Таблицу исполнений смотрите на листе 2

			1.431.9-27с 3-2.0 СБ		
Нач. отд.	Бродский		Колонна. Сборочный чертеж	Стадия: Р	Масса: см. табл.	Масштаб: —
Н. контр.	Чумакова					
Гл. констр.	Протецкий			Лист 1	Листов 2	
Рук. гр.	Чумакова			ХАРЬКОВСКИЙ ПРОМСТРОЙНИИПРОЕКТ		
Инженер	Гурович					
Инженер	Литвинова					

Инв. № подл. | Подпись и дата | Взам. инв. №

Обозначение	Марка	Узел	Размеры, мм H	L1	L2	a	в	d	c	Объем бетона м³	Масса т
1.431.9-27с.3-2.0	КБС13		7800 (7700)	4600	3200 (3100)					0,89	2,23
-01	КБС14	3	7800 (7700)	5200	2600 (2500)				2000	0,90	2,25
-02	КБС16-1										
-03	КБС16-2	2	8050	4600	3450					0,91	2,29
-04	КБС17-1	3				400	300	350	2100		
-05	КБС17-2	2	8050	5200	2850					0,92	2,30
-06	КБС20			5800	3200 (3100)					1,03	2,58
-07	КБС21		9000 (8900)	5200	3800 (3700)				2300	1,02	2,56
-08	КБС22	3		6400	2600 (2500)					1,04	2,60
-09	КБС24-1										
-10	КБС24-2	2		5800	3450					1,41	3,53
-11	КБС25-1	3									
-12	КБС25-2	2	9250	5200	4050	400	400	350	2400	1,40	3,50
-13	КБС26-1	3									
-14	КБС26-2	2		6400	2850					1,42	3,56

*) См. пункт 3.4 док. 1.431.9-27с.3-0.0ТО

Инв.№ подл. | Подпись и дата | Взам. инв.№

Формат	Зона	Поз.	Обозначение	Наименование	Кол.	Примеч
				Документация		
А4			1.431.9-27с .3-0.0 ТО	Техническое описание		
А4			1.431.9-27с .3-3.0 СБ	Сборочный чертеж		
А4			1.431.9-27с .3-00 РС	Ведомость расхода стали		

Формат	Зона	Для исполнения с порядковым номером*)	Обозначение	Кол	Примеч
		Переменные данные			
		Сборочные единицы			
		поз 1 Каркас пространственный КП29... КП31, КП33... КП35, КП38, КП39, КП42, КП43			
А4		-00	1.431.9-27с .6-2.00.0 -10	1	КП29
		-01	-11	1	КП30
		-02	-12	1	КП31
		-03, -04	-13	1	КП33
		-05, -06	-14	1	КП34
		-07, -08	-15	1	КП35
		-09	-16	1	КП38

*) Основное исполнение, не имеющее порядкового номера, обозначено 00.

Нач. отд.	Бродский		1.431.9-27с .3-30
Н. контр.	Чумакова		
Гл. констр.	Коротецкий		
Рук. гр.	Чумакова		Колонна
Инженер	Гурович		Стадия Р; Лист 1; Листов 2
Инженер	Литвинова		ХАРЬКОВСКИЙ ПРОМСТРОЙНИИПРОЕКТ

Инв. № подл. | Подпись и дата | Взам. инв. №

Формат	Зона	Для исполнения с порядковым номером *)	Обозначение	Кол.	Примеч.
А4		-10,	1.431.9-27с.6-2.00.0-17	1	КП 39
А4		-11,-12	-19	1	КП 42
А4		-13,-14	-20	1	КП 43
		Поз 2 Изделие закладное МН2			
А4		-00,-01...-14	1.030.9-2.7-2-0.00.-01	1	МН2
		Поз.3 Изделие	закладное МН6, МН8, МН11		
А4		-00,-01,-02	1.030.9-2.7-2-0.10.0-03	1	МН6
А4		-03,-05,-07,-09,-10,-11,-13	-05	1	МН8
А4		-04,-06,-08,-12,-14	-0.11.0-02	1	МН11
		Поз 4 Изделие	закладное МН18, МН19		
А4		-00,-01,-02	1.030.9-2.7-2-0.13.0	1	МН18
А4		-03...-14	-01	1	МН19
			Материалы		
		-00,-01...-14	Бетон м200	*)	

*) Объем бетона см. в таблице исполнений док.-3.ОСБ

Инв. № подл. | Подпись и дата | Взам. инв. №

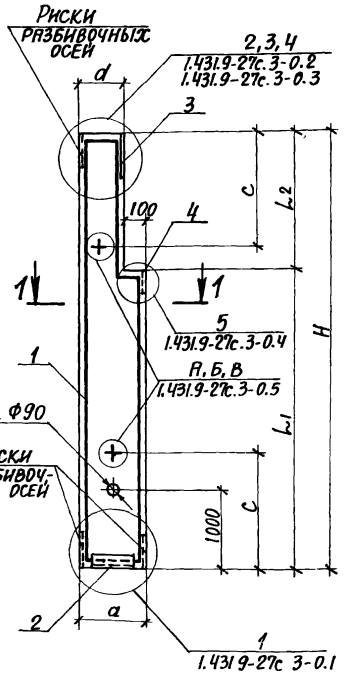

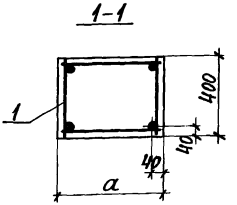

1. С – расстояние от торцов колонны до места установки приспособлений для выемки колонн из опалубки.
2. Таблицу исполнений смотрите на листе 2.

Инв. № подл. | Подпись и дата | Взам. инв. №

				1.431.9-27с.3-3.0СБ	
Нач. отд.	Бродский			Колонна. Сборочный чертеж	Стадия: Р; Масса: см. табл.; Масштаб: —
Н. контр.	Чумакова				Лист 1; Листов 2
Гл. констр.	Коротецкий				ХАРЬКОВСКИЙ ПРОМСТРОЙНИИПРОЕКТ
Рук. гр.	Чумакова				
Инженер	Гурович				
Инженер	Литвинова				

Формат А4

Обозначение	Марка	Узел	Размеры, мм H	L_1	L_2	a	d	c	Объем бетона, $м^3$	Масса, т
1.431.9-27с.3-3.0	КБС31	3	10200 (10100)*)	7000	3200 (3100)*)	400	300	2700	1,5	3,76
-01	КБС32			6400	3800 (3700)				1,48	3,70
-02	КБС33			7600	2500 (2500)				1,53	3,83
-03	КБС35-1		10450	7000	3450	500	400		1,95	4,88
-04	КБС35-2	2								
-05	КБС36-1	3		6400	4050				1,93	4,82
-06	КБС36-2	2								
-07	КБС37-1	3		7600	2850				1,98	4,94
-08	КБС37-2	2								
-09	КБС45	3	11400 (11300)	8200	3200 (3100)			3000	2,15	5,38
-10	КБС46			7600	3800 (3700)				2,13	5,32
-11	КБС49-1		11650	8200	3450				2,19	5,48
-12	КБС49-2	2								
-13	КБС50-1	3		7600	4050				2,17	5,42
-14	КБС50-2	2								

*) См. пункт 3.4 док. 1.431.9-27с.3-0.0 ТО

Инв. № подл. | Подпись и дата | Взам. инв. №

Формат	Зона	Поз.	Обозначение	Наименование	Кол.	Примеч.
				Документация		
А4			1.431.9-27с.3-0.0 ТО	Техническое описание		
А4			1.431.9-27с.3-4.0 СБ	Сборочный чертеж		
А4			1.431.9-27с.3-0.0 РС	Ведомость расхода стали.		

Формат	Зона	Для исполнения с порядковым номером *)	Обозначение	Кол.	Примеч.
		Перемекные данные			
		Сборочные единицы			
		Поз 1 Каркас пространственный КП40, КП44, КП47... КП50, КП54, КП55, КП57, КП58			
А4		-00	1.431.9-27с.6-2.00.0-18	1	КП40
		-01,-02	-21	1	КП44
		-03	-22	1	КП47
		-04	-23	1	КП48
		-05,-06	-24	1	КП49
		-07,-08	-25	1	КП50
		-09	-26	1	КП54
		-10	-27	1	КП55
		-11,-12	-28	1	КП57
		-13,-14	-29	1	КП58

*) Основное исполнение, не имеющее порядкового номера, обозначено 00.

Инв.№ подл. | Подпись и дата | Взам. инв.№

Нач.отд.	Бродский		1.431.9-27с. 3-4.0
Н. контр.	Чумакова		
Гл. констр.	Коротецкий		
Рук. гр.	Чумакова		Стадия: — Лист: 1 Листов: 2
Инженер	Бродович		Колонна
Инженер	Литвинова		ХАРЬКОВСКИЙ ПРОМСТРОЙНИИПРОЕКТ

Формат	Зона	Для исполнения с порядковым номером	Обозначение	Кол	Примеч.
		поз 2 Изделие	закладное МН 2		
А4		-00,-01...-14	1.030.9-2.7-0.09.0-01	1	МН2
		поз. 3 Изделие	закладное МН 7, МН10,		
		МН12, МН 20, МН23.			
А4		-00,-01,-03...-05,-07,-09,-10	1.030.9-2.7-2-0 10 0-04	1	МН7
		-02,-06,-08	-0.11.0-01	1	МН10
		-09	-0.14.0	1	МН23
		-11,-13	-0.100 -06	1	МН20
		-12,-14	-0.11.0-03	1	МН12
		поз.4 Изделие	закладное МН19		
А4		-00,-01...-14	1.030.9-2.7-2-0.13.0-01	1	МН19
			МАТЕРИАЛЫ		
		-00,-01...-14	Бетон м 200	*)	

*) Объем бетона см. в таблице исполнений док.-4.0 СБ

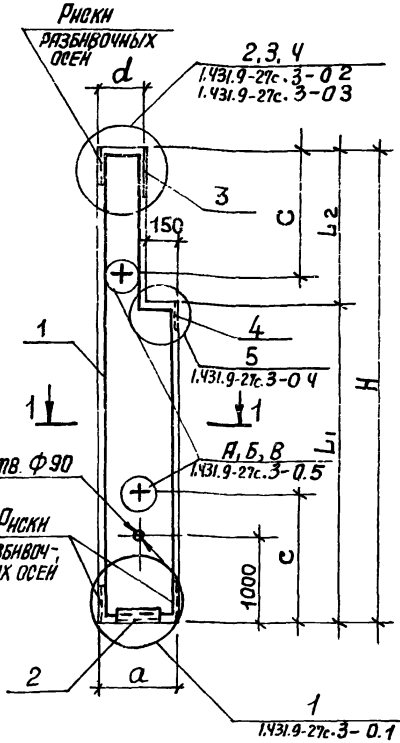

Рис. 1
1-1

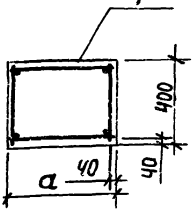

Рис. 2
1-1

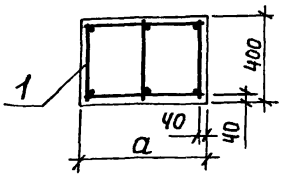

1. С — расстояние от торцов колонн до места установки приспособлений для выемки колонн из опалубки
2. Таблицу исполнений смотрите на листе 2.

		1.431.9-27с. 3-4.0 СБ	
Нач. отд.	Бродский	Колонна. Сборочный чертеж	Стадия: Р; Масса: см. табл.; Масштаб: -
Н. контр.	Чутякова		
Гл. констр.	Коротецкий		
Рук. гр.	Чутякова		Лист 1; Листов 2
Инженер	Гуравич		ХАРЬКОВСКИЙ ПРОМСТРОЙНИИПРОЕКТ
Инженер	Литвинова		

Инв. № подл. | Подпись и дата | Взам. инв. №

Обозначение	Марка	Рис.	Узел	Размеры, мм H	L_1	L_2	a	d	c	Объем бетона, $м^3$	Масса, т
1.431.9-27с. 3-4.0	КБС47	1	3	11400 (11300)	7600	3800 (3700)	500	350	3000	2,05	5,13
-01	КБС51-1										
-02	КБС51-2		2	11650		4050				2,09	5,22
-03	КБС60		3	12300 (12500)	9400	3200 (3100)			3300	2,33	5,82
-04	КБС61				8800	3800 (3700)				2,29	5,73
-05	КБС62-1			12850	9400	3450				2,36	5,91
-06	КБС62-2		2								
-07	КБС63-1		3		8800	4050				2,33	5,82
-08	КБС63-2		2								
-09	КБС73		3	13800 (13700)	10600	3200 (3100)			3600	2,57	6,42
-10	КБС74				10000	3800 (3700)				2,53	6,33
-11	КБС76-1	2	2	14050	10600	3450	600	450		3,17	7,91
-12	КБС76-2										
-13	КБС77-1		3		10000	4050				3,13	7,82
-14	КБС77-2		2								

*) см. пункт 3.4 док. 1.431.9-27с, 3-0.0 ТО

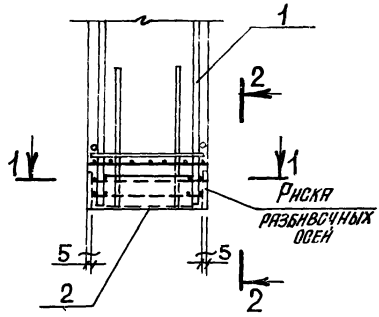

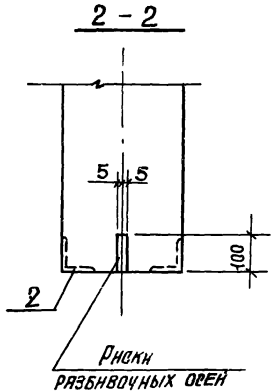

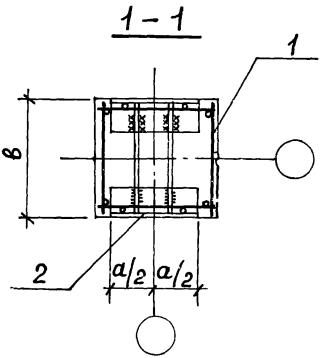

Обозначение	Размеры, мм		Прутец
	а	в	
1.431.9-27с.3-01	250	300	
-01	300	400	

Нач. отд.	Бродский		1.431.9-27с.3-0.1		
Н. контр.	Чутакова				
Гл. констр.	Коротецкий				
Рук. гр.	Чутакова				
Инженер	Гурович		Узел 1	Стадия	Лист	Листов
Инженер	Литвинова			Р		1
				ХАРЬКОВСКИЙ ПРОМСТРОЙНИИПРОЕКТ		

Инв. № подл. | Подпись и дата | Взам. инв. №

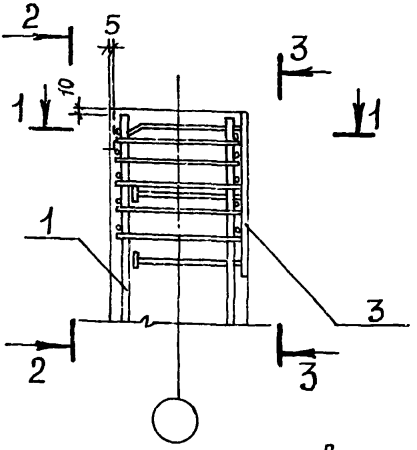

2 – 2

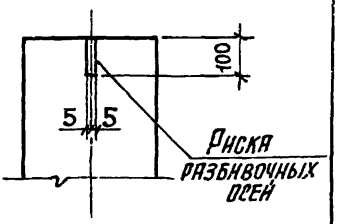

3 – 3

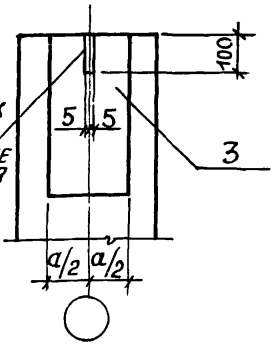

Риску разбивочных осей нанести на закладное изделие после изготовления колонны

1 – 1

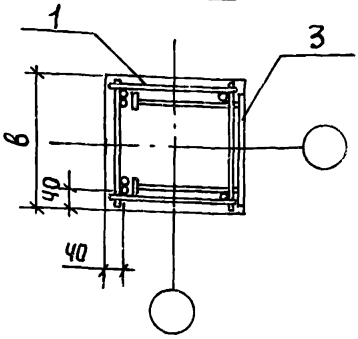

Обозначение	a, мм	в, мм
1.431.9-27с .3-0 2	250	300 400
-01	290	300
-02	300	400

Нач. отд.	Бродский		
Н. контр.	Чупахова		
Гл. констр.	Коротецкий		
Рук. гр.	Чупахова		
Инженер	Литвинова		

1.431.9-27с .3-0 2

Узел 2

Стадия	Лист	Листов
Р		1

ХАРЬКОВСКИЙ ПРОМСТРОЙНИИПРОЕКТ

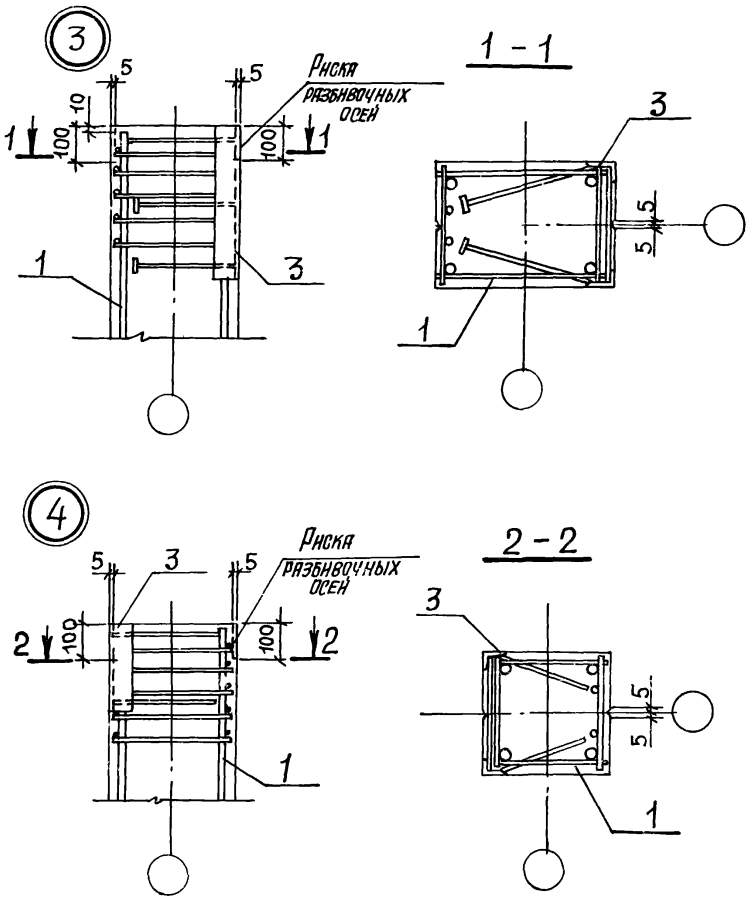

Нач.отд.	Бродский			
Н. контр.	Чутакова			
Гл. констр.	Коротецкий			
Рук. гр.	Чутакова			
Инженер	Литвинова			

1.431.9-27с .3-0.3

Узел 3, 4

Стадия	Лист	Листов
Р		1

ХАРЬКОВСКИЙ ПРОМСТРОЙНИИПРОЕКТ

Взам. инв. №

Подпись и дата

Инв. № подл.

Рис. 1

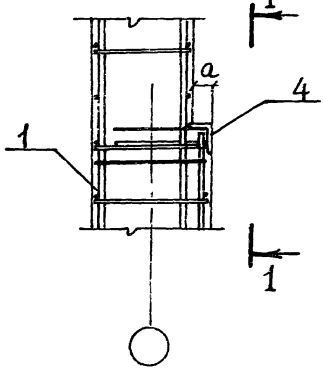

Рис. 2

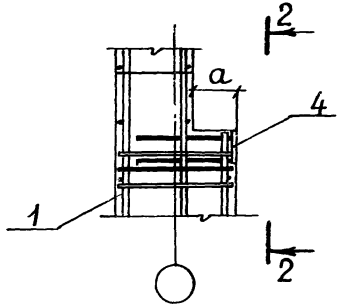

2 - 2

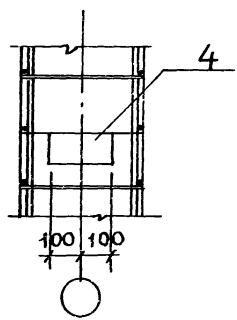

1 - 1

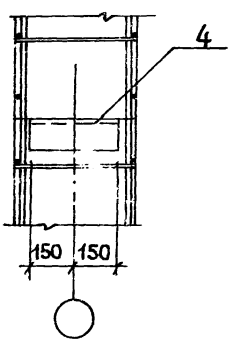

Обозначение	Рис.	a, мм
1.431.9-27с.3-0.4	1	50
-01	2	100
-02	2	150

Нач. отд.	Бродский		
Н. контр.	Чутякова		
Гл. констр.	Коротецкий		
Рук. гр.	Чутякова		
Инженер	Литвинова		

1.431.9-27с .3-0.4

Узел 5

Стадия	Лист	Листов
Р		1

ХАРЬКОВСКИЙ ПРОМСТРОЙНИИПРОЕКТ

Инв. № подл. | Подпись и дата | Взам. инв. №

Марка колонны	Марка петли	Кол-во петель	Схема*)	Узел*)	Серия или черт
КБС1... КБС8-3	УП2-2	2	1	А	Серия 1.400-9 вып. 1
КБС9 ... КБС11-3	УП2-4	4	2	Б	
КБС12, КБС15, КБС18-1, КБС18-2, КБС18-3, КБС19			4		
КБС13, КБС14, КБС16-1, КБС16-2 КБС17-1, КБС17-2, КБС20... КБС22					
КБС23, КБС29-1... КБС29-3, КБС30, КБС24... КБС26,	УП2-6	2	1	А	
			3		
КБС31... КБС34		4	2	Б	
КБС35... КБС37	УП2-8	2	3	А	
КБС41-1, КБС41-3, КБС44, КБС48 КБС55-1... КБС55-3, КБС45, КБС46, КБС47, КБС49-1, КБС49-2, КБС50-1... КБС51	УП2-6	4	2	Б	
			4		
КБС59, КБС64, КБС68-1 КБС68-2, КБС68-3, КБС72	УП2-8		2		
КБС60... КБС62 КБС63-1, КБС63-2	УП2-6		5		
			4		
КБС73 КБС74	УП2-8		5		
КБС75, КБС76-1, КБС76-2, КБС80-1... КБС80-3, КБС77	МН27		2	В	1.030.9-2 7-2-0.15.0
			5		
			4		

* Схемы расположения петель и узлы А, Б, В смотрите на док. 1.431.9-27с.3-06

Инв. № подл. | Подпись и дата | Взам. инв. №

Нач. отд.	Бродский		1.431.9-27с .3-0.5
Н. контр.	Чупакова		
Гл. констр.	Коротецкий		
Рук. гр.	Чупакова		
Инженер	Литвинова		Таблица подбора строповочных петель

Стадия	Лист	Листов
Р		1

ХАРЬКОВСКИЙ ПРОМСТРОЙНИИПРОЕКТ

Схема 1

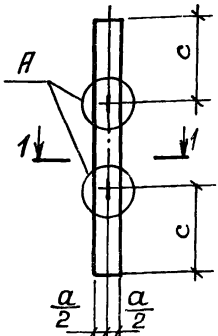

Схема 2

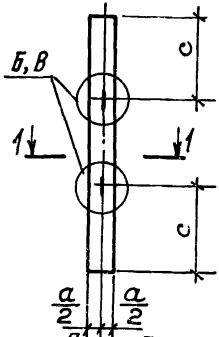

Схема 3

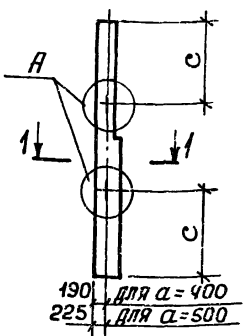

1-1

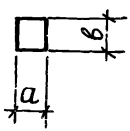

Схема 4

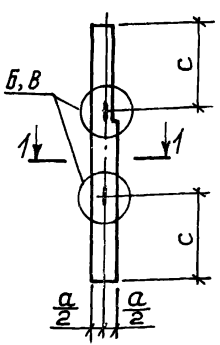

Схема 5

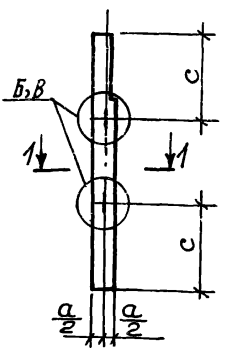

1. Значения а, в, с смотрите таблицы исполнений соответствующих марок колонн.
2. Расход стали на строповочные петли и дополнительное поперечное армирование узлов при установке петель в расход стали на колонны не включен. Этот расход должен быть учтен дополнительно.

Нач. отд.	Бродский		1.431.9-27с.3-0.6
Н. контр.	Чупакова		
Гл. констр.	Коротецкий		
Рук. гр.	Чупакова		Схемы расположения строповочных петель
Инженер	Литвинова		Стадия Р; Лист 1; Листов 2
			ХАРЬКОВСКИЙ ПРОМСТРОЙНИИПРОЕКТ

Инв. № подл. | Подпись и дата | Взам. инв. №

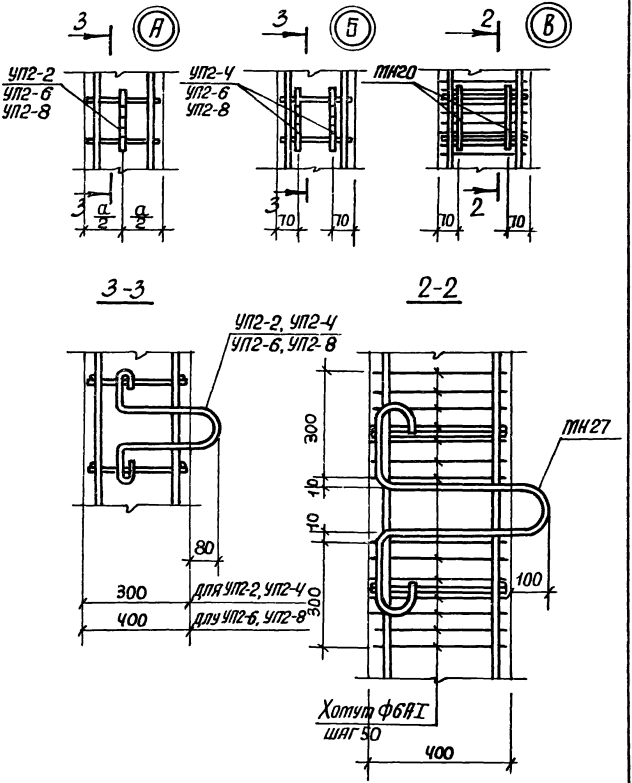

Инв.№ подл. | Подпись и дата | Взам. инв.№

Инв. № подл.	Подпись и дата	Взам. инв. №

Марка элемента	Изделия арматурные, кг														Изделия закладные, кг													Общий расход, кг
	Стержневая арматура класса									Арматурная проволока класса	Прокат марки				Стержневая арматура класса					Прокат марки								
	A-I	A-III								Bp-I	ВСт3кп2				A-III					ВСт3кп2								
	ГОСТ 5781-82*									ГОСТ 6727-80	ГОСТ 380-71*				ГОСТ 5781-82*					ГОСТ 380-71*								
	ф6	Итого	ф12	ф14	ф16	ф18	ф20	ф22	Итого	ф5	Итого	б12	б16	Итого	ф8	ф10	ф12	ф14	ф16	Итого	б8	б10	б12	б16	L90 л х6	L180 с ∅10х8	L100 у ∅13х6	Итого	Всего	
КБС1	2,4	2,4	10,4	—	—	—	—	—	10,4	3,5	3,5	—	—	—	16,3	—	2,6	—	—	—	2,6	8,7	—	—	—	4,2	—	—	12,9	15,5	31,8
КБС2	2,4	2,4	12,8	—	—	—	—	—	12,8	4,2	4,2	—	—	—	19,4	—	2,6	—	—	—	2,6	8,7	—	—	—	4,2	—	—	12,9	15,5	34,9
КБС3-1	2,4	2,4	14,8	—	—	—	—	—	14,8	4,8	4,8	—	—	—	22,0	—	2,6	—	—	—	2,6	8,7	—	—	—	4,2	—	—	12,9	15,5	37,5
КБС3-2	2,4	2,4	14,8	—	—	—	—	—	14,8	4,8	4,8	—	—	—	22,0	0,3	2,4	—	—	—	2,7	0,8	—	—	—	4,2	—	7,6	12,6	15,3	37,3
КБС4	2,4	2,4	23,4	—	—	—	—	—	23,4	5,1	5,1	—	—	—	30,9	0,3	2,4	—	—	—	2,7	0,8	—	—	—	4,2	—	7,6	12,6	15,3	46,2
КБС5-1	2,4	2,4	25,2	—	—	—	—	—	25,2	5,3	5,3	—	—	—	32,9	—	2,6	—	—	—	2,6	8,7	—	—	—	4,2	—	—	12,9	15,5	48,4
КБС5-2	2,4	2,4	25,2	—	—	—	—	—	25,2	5,3	5,3	—	—	—	32,9	—	1,2	2,2	—	—	3,4	0,8	11,4	—	—	4,2	—	—	16,4	19,8	52,7
КБС5-3	2,4	2,4	25,2	—	—	—	—	—	25,2	5,3	5,3	—	—	—	32,9	0,3	2,4	—	—	—	2,7	0,8	—	—	—	4,2	—	7,6	12,6	15,3	48,2
КБС6-1	2,4	2,4	28,8	—	—	—	—	—	28,8	6,1	6,1	—	—	—	37,3	—	2,6	—	—	—	2,6	8,7	—	—	—	4,2	—	—	12,9	15,5	52,8
КБС6-2	2,4	2,4	28,8	—	—	—	—	—	28,8	6,1	6,1	—	—	—	37,3	0,3	2,4	—	—	—	2,7	0,8	—	—	—	4,2	—	7,6	12,6	15,3	52,6
КБС7	2,4	2,4	30,0	—	—	—	—	—	30,0	6,4	6,4	—	—	—	38,8	0,3	2,4	—	—	—	2,7	0,8	—	—	—	4,2	—	7,6	12,6	15,3	54,1

Расход стали на колонны приведен без учета расхода стали на строповочные приспособления

Нач. отд.	Бродский	
Н. контр.	Чумакова	
Гл. констр.	Коротецкий	
Рук. гр.	Чумакова	
Инженер	Гурович	
Инженер	Литвинова	

1.431.9-27с.3-0.0 РС

Ведомость расхода стали на колонну

Стадия	Лист	Листов
Р	1	7

Харьковский Промстройниипроект

Формат А4

21725-04 32

Марка элемента	Изделия арматурные, кг															Изделия закладные, кг														Всего	Общий расход, кг
	Стержневая арматура класса									Армат. проволока класса	Прокат марки			Всего		Стержневая арматура класса						Прокат марки										
	A-I	A-III								Bp-I	ВСт3 кп2					A-III						ВСт3 кп2										
	ГОСТ 5781-82*									ГОСТ 6727-80	ГОСТ 380-71*					ГОСТ 5781-82*						ГОСТ 380-71*										
	ф6	Итого	ф12	ф14	ф16	ф18	ф20	ф22	Итого	ф5	Итого	б12	б16	Итого		ф8	ф10	ф12	ф14	ф16	Итого	б8	б10	б12	б16	L90×8	L110×70×8	L100×63×6	Итого			
КБС8-1	2,4	2,4	31,8	—	—	—	—	—	31,8	6,7	6,7	—	—	—	40,9	—	2,6	—	—	—	2,6	8,7	—	—	—	4,2	—	—	12,9	15,5	56,4
КБС8-2	2,4	2,4	31,8	—	—	—	—	—	31,8	6,7	6,7	—	—	—	40,9	—	1,2	2,2	—	—	3,4	0,8	11,4	—	—	4,2	—	—	16,4	19,8	60,7
КБС8-3	2,4	2,4	31,8	—	—	—	—	—	31,8	6,7	6,7	—	—	—	40,9	0,3	2,4	—	—	—	2,7	0,8	—	—	—	4,2	—	7,6	12,6	15,3	56,2
КБС 9	2,4	2,4	34,8	—	—	—	—	—	34,8	7,4	7,4	—	—	—	44,6	0,3	2,4	—	—	—	2,7	0,8	—	—	—	4,2	—	7,6	12,6	15,3	59,9
КБС10	3,0	3,0	—	33,2	—	—	—	—	33,2	6,7	6,7	—	—	—	42,9	0,3	1,2	—	3,0	—	4,5	—	1,2	—	—	4,2	—	7,6	13,0	17,5	60,4
КБС11-1	3,0	3,0	—	34,8	—	—	—	—	34,8	6,8	6,8	—	—	—	44,6	—	3,0	—	—	—	3,0	8,7	—	—	—	4,2	—	—	12,9	15,9	60,5
КБС11-2	3,0	3,0	—	34,8	—	—	—	—	34,8	6,8	6,8	—	—	—	44,6	—	1,2	2,2	—	—	3,4	—	12,2	—	—	4,2	—	—	16,4	19,8	64,4
КБС11-3	3,0	3,0	—	34,8	—	—	—	—	34,8	6,8	6,8	—	—	—	44,6	0,3	1,2	—	3,0	—	4,5	—	1,2	—	—	4,2	—	7,6	13,0	17,5	62,1
КБС12	3,0	3,0	—	37,6	—	—	—	—	37,6	7,5	7,5	—	—	—	48,1	0,3	1,2	—	3,0	—	4,5	—	1,2	—	—	4,2	—	7,6	13,0	17,5	65,6
КБС13	3,0	3,0	—	39,2	—	—	—	—	39,2	7,7	7,7	0,6	—	0,6	50,5	0,3	2,8	2,2	—	—	5,3	0,8	—	—	—	4,2	3,3	7,6	15,9	21,2	71,7
КБС14	3,0	3,0	—	39,4	—	—	—	—	39,4	7,7	7,7	0,6	—	0,6	50,7	0,3	2,8	2,2	—	—	5,3	0,8	—	—	—	4,2	3,3	7,6	15,9	21,2	71,9
КБС15	3,0	3,0	42,6	—	—	—	—	—	42,6	10,1	10,1	—	—	—	55,7	0,3	1,2	—	3,0	—	4,5	—	1,2	—	—	4,2	—	7,6	13,0	17,5	73,2
КБС16-1	3,0	3,0	7,2	40,4	—	—	—	—	47,6	7,9	7,9	0,6	—	0,6	59,1	0,3	2,8	2,2	—	—	5,3	0,8	—	—	—	4,2	3,3	7,6	15,9	21,2	80,3
КБС16-2	3,0	3,0	7,2	40,4	—	—	—	—	47,6	7,9	7,9	0,6	—	0,6	59,1	—	2,8	2,2	—	—	5,0	—	12,2	—	—	4,2	3,3	—	19,7	24,7	83,8
КБС17-1	3,0	3,0	6,7	40,6	—	—	—	—	47,3	7,9	7,9	0,6	—	0,6	58,8	0,3	2,8	2,2	—	—	5,3	0,8	—	—	—	4,2	3,3	7,6	15,9	21,2	80,0

Инв.№ подл.	Подпись и дата	Взам. инв.№

Марка элемента	Изделия арматурные, кг															Изделия закладные, кг															Общий расход, кг
	Стержневая арматура класса									Армат. проволока класса		Прокат марки			Всего	Стержневая арматура класса						Прокат марки								Всего	
	А-I		А-III							Вр-I		ВСт3 кп2				А-III						ВСт3 кп2									
	ГОСТ 5781-82*									ГОСТ 6727-80		ГОСТ 380-71*				ГОСТ 5781-82*						ГОСТ 380-71*									
	Ф6	Итого	Ф12	Ф14	Ф16	Ф18	Ф20	Ф22	Итого	Ф5	Итого	Б12	Б16	Итого		Ф8	Ф10	Ф12	Ф14	Ф16	Итого	-Б8	-Б10	-Б12	-Б16	L90x x6	L110x x70x8	L100x x63x6	Итого		
КБС17-2	3,0	3,0	6,7	40,6	—	—	—	—	47,3	7,9	7,9	0,6	—	0,6	58,8	—	2,8	2,2	—	—	5,2	—	12,2	—	—	4,2	3,3	—	19,7	24,7	83,5
КБС18-1	3,0	3,0	-	—	52,8	—	—	—	52,8	8,1	8,1	—	—	—	63,9	—	3,0	—	—	—	3,0	8,7	—	—	—	4,2	—	—	12,9	15,9	79,8
КБС18-2	3,0	3,0	—	—	52,8	—	—	—	52,8	8,1	8,1	—	—	—	63,9	—	1,2	2,2	—	—	3,4	—	12,2	—	—	4,2	—	—	16,4	19,8	83,7
КБС18-3	3,0	3,0	—	—	52,8	—	—	—	52,8	8,1	8,1	—	—	—	63,9	0,3	1,2	—	3,0	—	4,5	—	1,2	—	—	4,2	—	7,6	13,0	17,5	81,4
КБС 19	3,0	3,0	—	—	56,8	-	—	—	56,8	8,6	8,6	—	—	—	68,4	0,3	1,2	—	3,0	—	4,5	—	1,2	—	—	4,2	-	7,6	13,0	17,5	85,9
КБС20	3,0	3,0	—	55,2	—	—	—	—	55,2	8,8	8,8	0,6	—	0,6	67,6	0,3	2,8	2,2	—	—	5,3	0,8	—	—	—	4,2	3,3	7,6	15,9	21,2	88,8
КБС21	3,0	3,0	—	55,9	—	—	—	—	55,9	8,7	8,7	0,6	—	0,6	68,2	0,3	2,8	2,2	—	—	5,3	0,8	—	—	—	4,2	3,3	7,6	15,9	21,2	89,4
КБС22	3,0	3,0	—	54,5	—	—	—	—	54,5	8,8	8,8	0,6	—	0,6	66,9	0,3	2,8	2,2	—	—	5,3	0,8	—	—	—	4,2	3,3	7,6	15,9	21,2	88,1
КБС23	4,2	4,2	-	67,2	—	—	—	—	67,2	10,0	10,0	—	—	—	81,4	0,3	1,2	—	3,0	—	4,5	—	1,2	—	—	5,0	—	7,6	13,8	18,3	99,7
КБС24-1	4,2	4,2	7,8	—	61,0	—	—	—	68,8	10,0	10,0	0,6	—	0,6	83,6	0,3	2,8	—	3,2	—	6,3	—	1,2	—	—	5,0	3,3	7,6	17,1	23,4	107,0
КБС24-2	4,2	4,2	7,8	—	61,0	—	—	-	68,8	10,0	10,0	0,6	—	0,6	83,6	—	2,8	—	—	4,6	7,4	—	—	16,1	—	5,0	3,3	—	24,4	31,8	115,4
КБС25-1	4,2	4,2	8,4	—	61,0	—	—	—	69,4	9,9	9,9	0,6	—	0,6	84,1	0,3	2,8	—	3,2	—	6,3	—	1,2	—	—	5,0	3,3	7,6	17,1	23,4	107,5
КБС25-2	4,2	4,2	8,4	-	61,0	—	—	—	69,4	9,9	9,9	0,6	—	0,6	84,1	—	2,8	—	—	4,6	7,4	—	—	16,1	—	5,0	3,3	—	24,4	31,8	115,9
КБС26-1	4,2	4,2	7,3	—	61,0	—	—	—	68,3	10,5	10,5	0,6	—	0,6	83,6	0,3	2,8	—	3,2	—	6,3	—	1,2	—	—	5,0	3,3	7,6	17,1	23,4	107,0
КБС26-2	4,2	4,2	7,3	—	61,0	—	—	—	68,3	10,5	10,5	0,6	—	0,6	83,6	—	2,8	—	—	4,6	7,4	—	—	16,1	—	5,0	3,3	—	24,4	31,8	115,4

1.431.9-27с.3-0.0 РС

Лист 3

21725-04 34

Инв.№ подл.	Подпись и дата	Взам.инв.№

Марка элемента	Изделия арматурные, кг														Изделия закладные, кг													Общий расход, кг
	Стержневая арматура класса								Армат. проволока класса	Прокат марки			Всего		Стержневая арматура класса						Прокат марки							Всего	
	A-I	A-III							Bp-I	Вст3кп2					A-III						Вст3кп2								
	ГОСТ 5781-82*								ГОСТ 6727-80	ГОСТ 380-71*					ГОСТ 5781-82*						ГОСТ 380-71*								
	ф6	Итого	ф12	ф14	ф16	ф18	ф20	ф22	Итого	ф5	Итого	δ12	δ16	Итого		ф8	ф10	ф12	ф14	ф16	Итого	-δ8	-δ10	-δ12	-δ16	L90×6	L110×70×8	L130×63×6	Итого		
КБС29-1	4,2	4,2	—	—	60,4	—	—	—	60,4	10,3	10,3	—	—	—	74,9	—	3,0	—	—	—	3,0	8,7	—	—	—	5,0	—	—	13,7	16,7	91,6
КБС29-2	4,2	4,2	—	—	60,4	—	—	—	60,4	10,3	10,3	—	—	—	74,9	—	1,2	—	—	5,2	6,4	—	—	16,1	—	5,0	—	—	21,1	27,5	102,4
КБС29-3	4,2	4,2	—	—	60,4	—	—	—	60,4	10,3	10,3	—	—	—	74,9	0,3	1,2	—	3,0	—	4,5	—	1,2	—	—	5,0	—	7,6	13,8	18,3	93,2
КБС30	4,2	4,2	—	—	64,4	—	—	—	64,4	11,4	11,4	—	—	—	80,0	0,3	1,2	—	3,0	—	4,5	—	1,2	—	—	5,0	—	7,6	13,8	18,3	98,3
КБС31	4,2	4,2	7,4	—	67,0	—	—	—	74,4	11,2	11,2	0,6	—	0,6	90,4	0,3	2,0	2,2	—	—	4,5	2,1	—	—	—	5,0	—	7,6	14,7	19,2	109,6
КБС32	4,2	4,2	7,9	—	67,0	—	—	—	74,9	11,1	11,1	0,6	—	0,6	90,8	0,3	2,0	2,2	—	—	4,5	2,1	—	—	—	5,0	—	7,6	14,7	19,2	110,0
КБС33	4,2	4,2	6,9	—	67,2	—	—	—	74,1	11,8	11,8	0,6	—	0,6	90,7	0,3	2,0	2,2	—	—	4,5	2,1	—	—	—	5,0	—	7,6	14,7	19,2	109,9
КБС34	4,8	4,8	—	—	—	83,6	—	—	83,6	11,0	11,0	—	—	—	99,4	0,3	1,2	—	—	6,2	7,7	2,0	—	—	—	5,0	—	7,6	14,6	22,3	121,7
КБС35-1	4,8	4,8	—	—	—	87,4	—	—	87,4	11,0	11,0	—	1,4	1,4	104,6	0,3	2,4	—	3,0	—	5,7	1,3	1,2	—	—	5,0	—	7,6	15,1	20,8	125,4
КБС35-2	4,8	4,8	—	—	—	87,4	—	—	87,4	11,0	11,0	—	1,4	1,4	104,6	—	2,4	—	—	5,2	7,6	1,3	—	16,1	—	5,0	—	—	22,4	30,0	134,6
КБС36-1	4,8	4,8	—	—	—	87,4	—	—	87,4	10,9	10,9	—	1,4	1,4	104,5	0,3	2,4	—	3,0	—	5,7	1,3	1,2	—	—	5,0	—	7,6	15,1	20,8	125,3
КБС36-2	4,8	4,8	—	—	—	87,4	—	—	87,4	10,9	10,9	—	1,4	1,4	104,5	—	2,4	—	—	5,2	7,6	1,3	—	16,1	—	5,0	—	—	22,4	30,0	134,5
КБС37-1	4,8	4,8	—	—	—	87,4	—	—	87,4	10,6	10,6	—	1,4	1,4	104,2	0,3	2,4	—	3,0	—	5,7	1,3	1,2	—	—	5,0	—	7,6	15,1	20,8	125,0
КБС37-2	4,8	4,8	—	—	—	87,4	—	—	87,4	10,6	10,6	—	1,4	1,4	104,2	—	2,4	—	—	5,2	7,6	1,3	—	16,1	—	5,0	—	—	22,4	30,0	134,2
КБС41-1	4,8	4,8	—	—	—	86,4	—	—	86,4	11,7	11,7	—	—	—	102,9	—	1,2	—	4,4	—	5,6	—	11,0	—	—	5,0	—	—	16,0	21,6	124,5

Инв. № подл.	Подпись и дата	Взам. инв. №

Марка элемента	Изделия арматурные, кг														Изделия закладные, кг													Общий расход, кг
	Стержневая арматура класса								Армат. проволока класса	Прокат марки			Всего		Стержневая арматура класса						Прокат марки						Всего	
	A-I	A-III							Bp-I	Вст3 кп2					A-III						Вст3 кп2							
	ГОСТ 5781-82*								ГОСТ 6727-80	ГОСТ 380-71*					ГОСТ 5781-82*						ГОСТ 380-71*							
	Ф6	Итого	Ф12	Ф14	Ф16	Ф18	Ф20	Ф22	Итого	Ф5	Итого	Б12	Б16	Итого		Ф8	Ф10	Ф12	Ф14	Ф16	Итого	Б8	Б10	Б12	Б16	L 90×6	L 110×70×8	L 100×63×6	Итого		
КБС 41-2	4,8	4,8	—	—	—	86,4	—	—	86,4	11,4	11,4	—	—	—	102,6	—	1,2	—	—	5,4	6,6	—	—	16,1	—	5,0	—	—	21,6	27,7	130,3
КБС 41-3	4,8	4,8	—	—	—	86,4	—	—	86,4	11,4	11,4	—	—	—	102,6	0,3	1,2	—	—	6,2	7,7	—	—	2,0	—	5,0	—	7,6	14,6	22,3	124,9
КБС 44	4,8	4,8	—	—	—	91,2	—	—	91,2	12,4	12,4	—	—	—	108,4	0,3	1,2	—	—	6,2	7,7	—	—	2,0	—	5,0	—	7,6	14,6	22,3	130,7
КБС 45	4,8	4,8	—	—	—	95,0	—	—	95,0	12,0	12,0	—	1,4	1,4	113,2	0,3	2,4	—	3,0	—	5,7	1,3	1,2	—	—	5,0	—	7,6	15,1	20,8	134,0
КБС 46	4,8	4,8	—	—	—	95,0	—	—	95,0	11,5	11,5	—	1,4	1,4	112,7	0,3	2,4	—	3,0	—	5,7	1,3	1,2	—	—	5,0	—	7,6	15,1	20,8	133,5
КБС 47	4,8	4,8	—	—	—	95,0	—	—	95,0	11,5	11,5	—	1,4	1,4	112,7	0,3	2,4	—	3,2	—	5,9	1,3	1,2	—	—	5,0	—	7,6	15,1	21,0	133,7
КБС 48	4,8	4,8	—	—	—	93,2	—	—	93,2	12,3	12,3	—	—	—	110,3	0,3	1,2	—	—	6,2	7,7	—	—	2,0	—	5,0	—	7,6	14,6	22,3	132,6
КБС 49-1	4,8	4,8	—	—	—	97,0	—	—	97,0	12,1	12,1	—	1,4	1,4	115,3	0,3	2,4	—	3,0	—	5,7	1,3	1,2	—	—	5,0	—	7,6	15,1	20,8	136,1
КБС 49-2	4,8	4,8	—	—	—	97,0	—	—	97,0	12,1	12,1	—	1,4	1,4	115,3	—	2,4	—	—	5,2	7,6	1,3	—	16,1	—	5,0	—	—	22,4	30,0	145,3
КБС 50-1	4,8	4,8	—	—	—	97,0	—	—	97,0	12,3	12,3	—	1,4	1,4	115,5	0,3	2,4	—	3,0	—	5,7	1,3	1,2	—	—	5,0	—	7,6	15,1	20,8	136,3
КБС 50-2	4,8	4,8	—	—	—	97,0	—	—	97,0	12,3	12,3	—	1,4	1,4	115,5	—	2,4	—	—	5,2	7,6	1,3	—	16,1	—	5,0	—	—	22,4	30,0	145,5
КБС 51-1	4,8	4,8	—	—	—	97,0	—	—	97,0	11,7	11,7	—	1,4	1,4	114,9	0,3	2,4	—	3,2	—	5,9	1,3	1,2	—	—	5,0	—	7,6	15,1	21,0	135,9
КБС 51-2	4,8	4,8	—	—	—	97,0	—	—	97,0	11,7	11,7	—	1,4	1,4	114,9	—	2,4	—	—	4,6	7,0	1,3	—	16,1	—	5,0	—	—	22,4	29,4	144,3
КБС 55-1	4,8	4,8	—	—	—	96,0	—	—	96,0	12,4	12,4	—	—	—	113,2	—	1,2	—	4,4	—	5,6	—	11,0	—	—	5,0	—	—	16,0	21,6	134,8
КБС 55-2	4,8	4,8	—	—	—	96,0	—	—	96,0	12,4	12,4	—	—	—	113,2	—	1,2	—	—	5,4	6,6	—	—	16,1	—	5,0	—	—	21,1	27,7	140,9

Инв № подл.	Подпись и дата	Взам. инв №

Марка элемента	Изделия арматурные, кг														Изделия закладные, кг													Всего	Общий расход, кг
	Стержневая арматура класса									Армат. проволока класса	Прокат марки				Стержневая арматура класса							Прокат марки								
	A-I	A-III								Bp-I	Вст3 кп2				A-III							Вст3 кп2								
	ГОСТ 5781-82*									ГОСТ 6727-80	ГОСТ 380-71*				ГОСТ 5781-82*							ГОСТ 380-71*								
	ф6	Итого	ф12	ф14	ф16	ф18	ф20	ф22	Итого	ф5	Итого	б12	б16	Итого	ф8	ф10	ф12	ф14	ф16	Итого	-б8	-б10	-б12	-б16	L 90×6	L 110×70×8	L 100×63×6	Итого		
КБС55-3	4,8	4,8	–	–	–	96,0	–	–	96,0	12,4	12,4	–	–	–	113,2	0,3	1,2	–	–	6,2	7,7	–	–	2,0	–	5,0	–	7,6	14,6	22,3	135,5
КБС59	4,8	4,8	–	–	–	–	124,4	–	124,4	11,4	11,4	–	–	–	140,6	0,3	1,2	–	–	6,2	7,7	–	–	2,0	–	5,0	–	7,6	14,6	22,3	162,9
КБС60	4,8	4,8	–	–	–	104,6	–	–	104,6	12,6	12,6	–	1,4	1,4	123,4	0,3	2,4	–	3,2	–	5,9	1,3	1,2	–	–	5,0	–	7,6	15,1	21,0	144,4
КБС61	4,8	4,8	–	–	–	104,6	–	–	104,6	12,5	12,5	–	1,4	1,4	123,3	0,3	2,4	–	3,2	–	5,9	1,3	1,2	–	–	5,0	–	7,6	15,1	21,0	144,3
КБС62-1	4,8	4,8	7,9	–	–	105,6	–	–	114,5	13,1	13,1	–	1,4	1,4	133,8	0,3	2,4	–	3,2	–	5,9	1,3	1,2	–	–	5,0	–	7,6	15,1	21,0	154,8
КБС62-2	4,8	4,8	7,9	–	–	106,6	–	–	114,5	13,1	13,1	–	1,4	1,4	133,8	–	2,4	–	–	4,6	7,0	1,3	–	16,1	–	5,0	–	–	22,4	29,4	163,2
КБС63-1	4,8	4,8	8,4	–	–	106,6	–	–	115,0	13,0	13,0	–	1,4	1,4	134,2	0,3	2,4	–	3,2	–	5,9	1,3	1,2	–	–	5,0	–	7,6	15,1	21,0	155,2
КБС63-2	4,8	4,8	8,4	–	–	106,6	–	–	115,0	13,0	13,0	–	1,4	1,4	134,2	–	2,4	–	–	4,6	7,0	1,3	–	16,1	–	5,0	–	–	22,4	29,4	163,6
КБС64	4,8	4,8	–	–	–	–	126,8	–	126,8	11,4	11,4	–	–	–	143,0	0,3	1,2	–	–	6,2	7,7	–	–	2,0	–	5,0	–	7,6	14,6	22,3	165,3
КБС68-1	4,8	4,8	–	–	–	–	130,4	–	130,4	11,7	11,7	–	–	–	146,9	–	1,2	–	4,4	–	5,6	–	11,0	–	–	5,0	–	–	16,0	21,6	168,5
КБС63-2	4,8	4,8	–	–	–	–	130,4	–	130,4	11,7	11,7	–	–	–	146,9	–	1,2	–	–	5,4	6,6	–	–	16,1	–	5,0	–	–	21,1	27,7	174,6
КБС68-3	4,8	4,8	–	–	–	–	130,4	–	130,4	11,7	11,7	–	–	–	146,9	0,3	1,2	–	–	6,2	7,7	–	–	2,0	–	5,0	–	7,6	14,6	22,3	169,2
КБС72	4,8	4,8	–	–	–	–	136,0	–	136,0	12,4	12,4	–	–	–	153,2	0,3	1,2	–	–	6,2	7,7	–	–	2,0	–	5,0	–	7,6	14,6	22,3	175,5
КБС73	4,8	4,8	7,5	–	–	114,2	–	–	121,7	13,5	13,5	–	1,4	1,4	141,4	0,3	2,4	–	3,2	–	5,9	1,3	1,2	–	–	5,0	–	7,6	15,1	21,0	162,4
КБС74	4,8	4,8	8,0	–	–	114,2	–	–	122,2	13,8	13,8	–	1,4	1,4	142,2	0,3	2,4	–	3,2	–	5,9	1,3	1,2	–	–	5,0	–	7,6	15,1	21,0	163,2

Инв.№ подл.	Подпись и дата	Взам. инв.№

Марка элемента	Изделия арматурные, кг														Изделия закладные, кг														Общий расход, кг
	Стержневая арматура класса									Армат. проволока класса	Прокат марки			Всего	Стержневая арматура класса							Прокат марки							Всего	
	A-I	A-III								Bp-I	Вст3 кп2				A-III							Вст3 кп2								
	ГОСТ 5781-82*									ГОСТ 6727-80	ГОСТ 380-71*				ГОСТ 5781-82*							ГОСТ 380-71*								
	ф6	Итого	ф12	ф14	ф16	ф18	ф20	ф22	Итого	ф5	Итого	Б12	Б16	Итого	ф8	ф10	ф12	ф14	ф16	Итого	-Б8	-Б10	-Б12	-Б16	L90 х 6	L110х 70х6	L100х 63х6	Итого	
КБС75	26,6	26,6	25,0	–	–	–	–	167,2	192,2	3,0	3,0	–	–	–	221,8	0,3	1,2	–	–	7,0	8,5	–	–	2,0	–	5,0	–	7,6	14,6	23,1	244,9
КБС76-1	6,0	6,0	19,2	–	–	–	143,6	–	162,8	15,0	15,0	–	1,4	1,4	185,2	0,3	2,4	–	–	5,8	8,5	1,3	–	2,0	–	5,0	–	7,6	15,9	24,4	209,6
КБС76-2	6,0	6,0	19,2	–	–	–	143,6	–	162,8	15,0	15,0	–	1,4	1,4	185,2	–	2,4	–	–	5,4	7,8	1,3	–	18,1	–	5,0	–	–	24,4	32,2	217,4
КБС77-1	6,0	6,0	18,2	–	–	–	143,8	–	162,0	14,7	14,7	–	1,4	1,4	184,1	0,3	2,4	–	–	5,8	8,5	1,3	–	2,0	–	5,0	–	7,6	15,9	24,4	208,5
КБС77-2	6,0	6,0	18,2	–	–	–	143,8	–	162,0	14,7	14,7	–	1,4	1,4	184,1	–	2,4	–	–	5,4	7,8	1,3	–	16,1	–	5,0	–	–	22,4	30,2	214,3
КБС80-1	27,4	27,4	25,6	–	–	–	–	171,6	197,2	3,1	3,1	–	–	–	227,7	–	1,2	–	–	7,0	8,2	–	–	13,8	–	5,0	–	–	18,8	27,0	254,7
КБС80-2	27,4	27,4	25,6	–	–	–	–	171,6	197,2	3,1	3,1	–	–	–	227,7	–	1,2	–	–	7,0	8,2	–	–	16,1	–	5,0	–	–	21,1	29,3	257,0
КБС80-3	27,4	27,4	25,6	–	–	–	–	171,6	197,2	3,1	3,1	–	–	–	227,7	0,3	1,2	–	–	7,0	8,5	–	–	2,0	–	5,0	–	7,6	14,6	23,1	250,8

21725-04

gost.e-ecolog.ru