ТИПОВЫЕ КОНСТРУКЦИИ, ИЗДЕЛИЯ И УЗЛЫ ЗДАНИЙ И СООРУЖЕНИЙ

СЕРИЯ 1.431.9-27с

ПЕРЕГОРОДКИ ПАНЕЛЬНЫЕ ОДНОЭТАЖНЫХ ЗДАНИЙ ПРОМЫШЛЕННЫХ ПРЕДПРИЯТИЙ ДЛЯ РАЙОНОВ СЕЙСМИЧНОСТЬЮ 7, 8 и 9 БАЛЛОВ

ВЫПУСК I

ПАНЕЛИ ЖЕЛЕЗОБЕТОННЫЕ. РАБОЧИЕ ЧЕРТЕЖИ

21725-02
ЦЕНА 0-32

gost.e-ecolog.ru

ТИПОВЫЕ КОНСТРУКЦИИ, ИЗДЕЛИЯ И УЗЛЫ ЗДАНИЙ И СООРУЖЕНИЙ

СЕРИЯ 1.431.9-27с

ПЕРЕГОРОДКИ ПАНЕЛЬНЫЕ ОДНОЭТАЖНЫХ ЗДАНИЙ ПРОМЫШЛЕННЫХ ПРЕДПРИЯТИЙ ДЛЯ РАЙОНОВ СЕЙСМИЧНОСТЬЮ 7, 8 и 9 БАЛЛОВ

ВЫПУСК I

ПАНЕЛИ ЖЕЛЕЗОБЕТОННЫЕ. РАБОЧИЕ ЧЕРТЕЖИ

РАЗРАБОТАНЫ ИНСТИТУТАМИ

ЦНИИПРОМЗДАНИЯ

ЗАМ. ДИРЕКТОРА ИНСТИТУТА
Г.М.ГЛИКИН

ГЛАВНЫЙ АРХИТЕКТОР ПРОЕКТА
Н.С.ЕРМОЛИН

УЗГИПРОТЯЖПРОМ

ГЛАВНЫЙ ИНЖЕНЕР ИНСТИТУТА
В.В.АЛЕКСАНДРОВ

ХАРЬКОВСКИЙ ПРОМСТРОЙНИИПРОЕКТ

ГЛАВНЫЙ ИНЖЕНЕР ИНСТИТУТА
Н.Ф.ДОВГИЙ

ГЛАВНЫЙ ИНЖЕНЕР ПРОЕКТА
А.М.МОНИН

Утверждены
Госстроем СССР
протокол от 11.10.86
N АЧ-64

Обозначение	Наименование	Стр
1.431.9-27с.1-0 ОТО	Техническое описание	3
1.431.9-27с.1-1.0	Панели перегородок высотой 1485 мм	6
1.431.9-27с.1-1 0 СБ	Панели перегородок высотой 1485 мм. Сборочный чертеж	9
1.431.9-27с.1-2 0	Панели перегородок высотой 1185 мм	11
1.431.9-27с.1-2 0 СБ	Панели перегородок высотой 1185 мм. Сборочный чертеж	13
1.431.9-27с.1-0.1	Узел 1	14
1.431.9-27с.1-0 0 РС	Ведомость расхода стали	(15)

Инв. № подл. | Подпись и дата | Взам. инв. №

Нач. отд.	Бродский		1.431.9-27с.1-0.0
Н. контр.	Чумакова		
Гл. спец.	Коротецкий		
Рук. гр.	Чумакова		
Инженер	Лапкун		Содержание

Стадия	Лист	Листов
Р		1

ХАРЬКОВСКИЙ ПРОМСТРОЙНИИПРОЕКТ

1. Общая часть

1.1. Настоящий выпуск серии 1.431.9-27с содержит рабочие чертежи железобетонных панелей перегородок.
Состав серии, материалы для проектирования и указания по расчету панелей приведены в выпуске 0 настоящей серии.

1.2. Панели запроектированы из тяжелого бетона марки 150 с плотностью 2400 кг/м^3 и легкого бетона марки 75 с плотностью 1600 кг/м^3. Для легких бетонов предусматривается применение в качестве крупного заполнителя керамзитобетона или другого пористого заполнителя и кварцевого песка в качестве мелкого заполнителя.

1.3. Изготовление железобетонных панелей предусматривается в вертикальном положении в кассетных установках.

1.4. Строповку панелей производить только при помощи траверсы, обеспечивающей вертикальное направление подъемного усилия.

2. Технические условия

2.1. Технические требования, правила приёмки, методы контроля и испытаний, маркировку, хранение и транспортирование принимать по ГОСТ 25098-82 "Панели перегородок железобетонные для зданий промышленных предприятий. Технические условия" и ГОСТ 13015.0-83 „Конструкции и изделия бетонные и железобетонные сборные."

Нач. отд.	Бродский			1.431.9-27с .1-0.0 ТО		
Н. контр.	Чумакова					
Гл. констр.	Коротецкий					
Рук. гр.	Чумакова					
Инженер	Козуб			Техническое описание	Стадия: Р	Лист: 1	Листов: 3
					Харьковский Промстройниипроект	

3. Указания по обозначениям документов и марок панелей.

3.1 Структура обозначения документов данного выпуска:

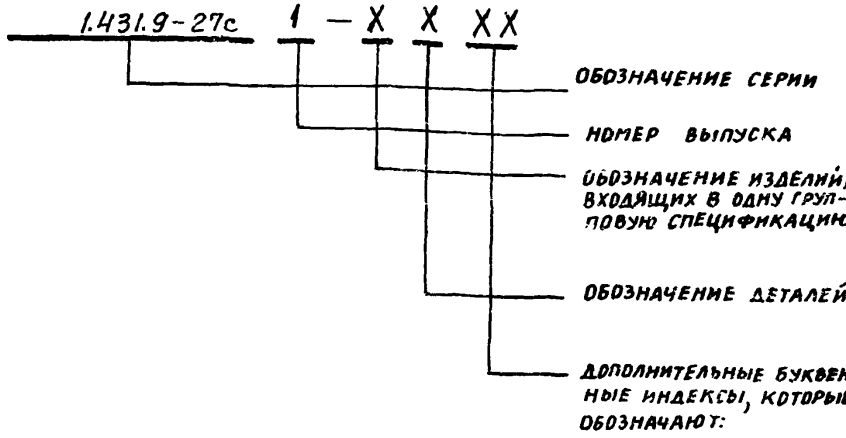

ТО - техническое описание; ВС - ведомость расхода стали; СБ - сборочный чертеж панелей, включенных в групповую спецификацию, помещенную на документе, обозначенном тем же номером без индекса СБ.

Примеры обозначения документов данного выпуска:

Документ 1.431.9-27с.1-1.0 — содержит групповую спецификацию панелей, объединенных в группу 1.

Документ 1.431.9-27с.1-0.1 - содержит чертеж узла, относящегося к различным чертежам данного выпуска.

3.2. Марки железобетонных панелей, разработанных в настоящем выпуске, имеют следующую структуру:

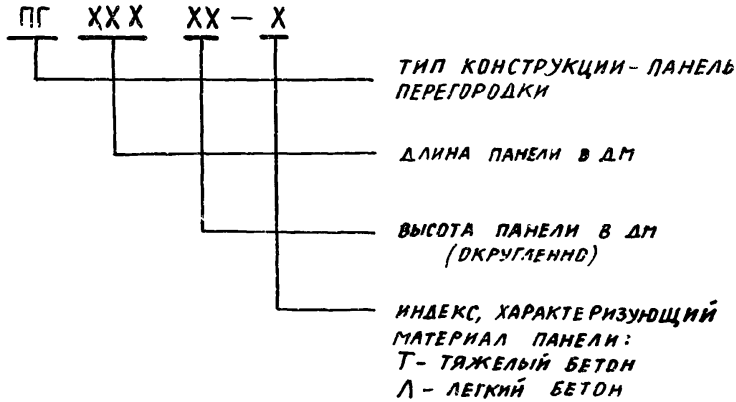

3.3 Каждой марке панели соответствует обозначение, характеризующее название серии, выпуск, номер сборочного чертежа, на котором изображена панель, и номер ее исполнения.

Например, марке ПГ52.2.15-Т соответствует обозначение 1.431.9-27с.1-1.0-03.

Инв. № подл. | Подпись и дата | Взам. инв. №

Инв. № подл.	Подпись и дата	Взам. инв. №

Формат	Зона	Поз.	Обозначение	Наименование	Кол. на исполнение 1.431.9-27с.1-1.0-										Примечание
					–	01	02	03	04	05	06	07	08	09	
				Документация											
А4			1.431.9-27с.1-0 ОТО	Техническое описание											
А4			1.431.9-27с.1-1.0 СБ	Сборочный чертеж											
А4			1.431.9-27с.1-0.0 РС	Ведомость расхода стали											
				Сборочные единицы											
А4		1	1.431.9-27с.5-1.0	Сетка арматурная С1	1						1				
			-01	То же С2		1						1			
			-02	" С3			1						1		
			-03	" С4				1						1	
			-04	" С5					1						
			-05	" С6						1					
				Марка	ПГ54.7.15-Т	ПГ54.1.15-Т	ПГ534.15-Т	ПГ52.2.15-Т	ПГ51.3.15-Т	ПГ47.2.15-Т	ПГ54.7.15-А	ПГ541.15-А	ПГ334.15-А	ПГ52.2.15-А	

Нач. отд.	Бродский	
Н. контр.	Чумакова	
Гл. спец.	Коротецкий	
Рук. гр.	Чумакова	
Инженер	Лапкун	

1.431.9-27с.1-1.0

Панели перегородок высотой 1485 мм

Стадия	Лист	Листов
Р	1	3

Харьковский Промстройниипроект

Инв. № подл.	Подпись и дата	Взам. инв. №

Формат	Зона	Поз.	Обозначение	Наименование	Кол. на исполнение 1.431.3-27с.1-10-										Примечание
					–	01	02	03	04	05	06	07	08	09	
				Детали											
А4		2	1.431.9-27с.5-0.1-01	Стержень арматурный Ст2	2	2	2	2	2	2	2	2	2	2	
А4		3	1.431.9-27с.5-0.2	Петля монтажная М1	2	2	2	2	2						
			-01	То же М2						2					
			-02	" М3							2	2	2	2	
				Материалы											
				Бетон тяжелый М150	0,65	0,64	0,63	0,62	0,61	0,36					м³
				Бетон легкий М75							0,65	0,64	0,63	0,62	м³

Инв. № подл.	Подпись и дата	Взам. инв. №

Формат	Зона	Поз	Обозначение	Наименование	Кол. на исполнение 1.431.9-27с.1-1.0- 10	11									Примечание
				Документация											
А4			1.431.9-27с.1-0.0ТО	Техническое описание											
А4			1.431.9-27с.1-1.0СБ	Сборочный чертеж											
А4			1.431.9-27с.1-0.0РС	Ведомость расхода стали											
				Сборочные единицы											
А4		1	1.431.9-27с.5-1.0-04	Арматурная сетка С5	1										
			-05	то же С6		1									
				Детали											
А4		2	1.431.9-27с.5-0.1-01	Стержень арматурный Ст2	2	2									
А4		3	1.431.9-27с 5-0.2	Петля монтажная М1	2										
			-01	то же М2		2									
				Материал											
				Бетон легкий М75	0,61	0,56									$м^3$
				Марка	ТП5.3.15-п	ТП7.2.15-п									

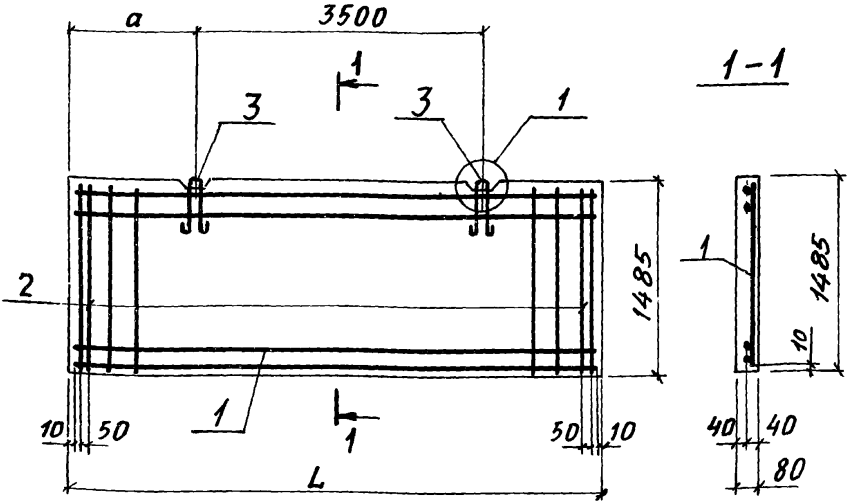

Обозначение	Марка	Размеры, мм		Масса, т
		L	a	
1.431.9-27с.1-1.0	ПГ54,7.15-т	5470	985	1,56
-01	ПГ54,1.15-т	5410	955	1,54

1. Продолжение таблицы исполнений смотрите лист 2
2 Узел 1 смотрите док. -01.

Инв.№ подл. | Подпись и дата | Взам. инв.№

Нач. отд.	Бродский	
Н.контр.	Чумакова	
Гл. спец.	Коротецкий	
Рук. гр.	Чумакова	
Инженер	Лапкун	

1.431.9-27с.1-1.0 СБ

Панели перегородок высотой 1485 мм. Сборочный чертеж

Стадия	Масса	Масштаб
Р	См табл	
Лист 1	Листов 2	

ХАРЬКОВСКИЙ ПРОМСТРОЙНИИПРОЕКТ

Формат А4

Обозначение	Марка	Размеры, мм		Масса, т
		L	a	
1.431.9-27с.1-1.0-02	ПГ53,4 15-т	5340	920	1,52
-03	ПГ52,2.15-т	5220	860	1,49
-04	ПГ51,3.15-т	5130	815	1,46
-05	ПГ47,2.15-т	4720	610	1,35
-06	ПГ54,7.15-л	5470	985	1,04
-07	ПГ54,1.15-л	5410	955	1,03
-08	ПГ53,4.15-л	5340	920	1,02
-09	ПГ52,2.15-л	5220	860	1,0
-10	ПГ51,3.15-л	5130	815	0,98
-11	ПГ47,2.15-л	4720	610	0,9

Инв.№ подл. | Подпись и дата | Взам. инв.№

Формат	Зона	Поз.	Обозначение	Наименование	Кол. на исполнение 1431.9-27с.1-2.0 —	01	02	03	04	05	06	07			Примечание
				Документация											
А4			1.431.9-27с.1-0.0 ТО	Техническое описание											
А4			1.431.9-27с.1-1.0 СБ	Сборочный чертеж											
А4			1.431.9-27с.1-0.0 РС	Ведомость расхода стали											
				Сборочные единицы											
А4		1	1.431.9-27с.5-2.0	Сетка арматурная С7	1				1						
			-01	То же С8		1				1					
			-02	» С9			1				1				
			-03	» С10				1				1			
				Марка	ПГ593.12-7	ПГ543.12-7	ПГ522.12-7	ПГ472.12-7	ПГ593.12-7	ПГ543.12-7	ПГ522.12-7	ПГ472.12-7			

Нач. отд.	Бердский		1.431.9-27с.1-2.0
Н. контр.	Чумакова		
Гл. спец.	Коротецкий		Стадия: Р; Лист: 1; Листов: 2
Рук. гр.	Чумакова		Панели перегородок высотой 1185 мм
Инженер	Лапкун		Харьковский Промстройниипроект

Формат А4

Инв. № подл.	Подпись и дата	Взам. инв. №

Формат	Зона	Поз.	Обозначение	Наименование	Кол. на исполнение 1.431.9-27с.1-2.0 –	01	02	03	04	05	06	07			Примечание
				Детали											
А4		2	1.431.9-27с. 5-0.1	Стержень арматурный Ст1	2	2	2	2	2	2	2	2			
А4		3	1.431.9-27с.5-0.2-01	Петля монтажная М2	2	2	2	2							
			-02	То же М3					2	2	2	2			
				Материалы											
				Бетон тяжелый М 150	0,56	0,52	0,50	0,45							м³
				Бетон легкий М 75					0,56	0,52	0,50	0,45			м³

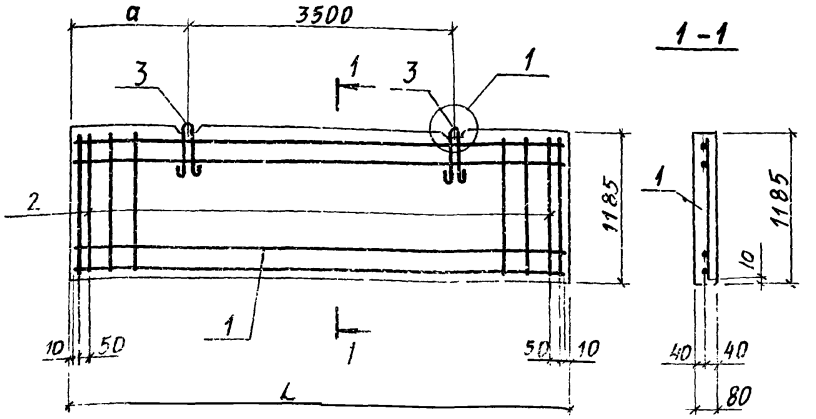

Обозначение	Марка	Размеры, мм		Масса, т
		L	a	
1.431.9-27с.1-2.0	ПГ59,3.12-т	5930	1215	1,35
-01	ПГ54,3.12-т	5430	965	1,24
-02	ПГ52,2.12-т	5220	860	1,19
-03	ПГ47,2.12-т	4720	610	1,07
-04	ПГ59,3.12-л	5930	1215	0,9
-05	ПГ54,3.12-л	5430	965	0,82
-06	ПГ52,2.12-л	5220	860	0,79
-07	ПГ47,2.12-л	4720	610	0,72

Инв.№ подл. | Подпись и дата | Взам. инв.№

Нач. отд.	Бродский	
Н. контр.	Чумакова	
Гл. спец.	Коротецкий	
Рук. гр.	Чумакова	
Инженер	Лапкун	

1.431.9-27с .1-20 СБ

Панели перегородок высотой 1185 мм. Сборочный чертеж

Стадия	Масса	Масштаб
Р	см табл	
Лист	Листов 1	

ХАРЬКОВСКИЙ ПРОМСТРОЙНИИПРОЕКТ

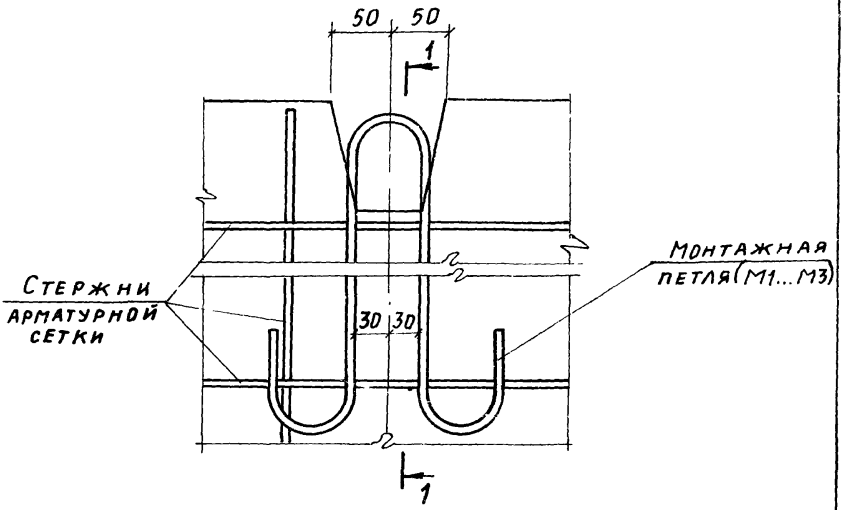

1 - 1

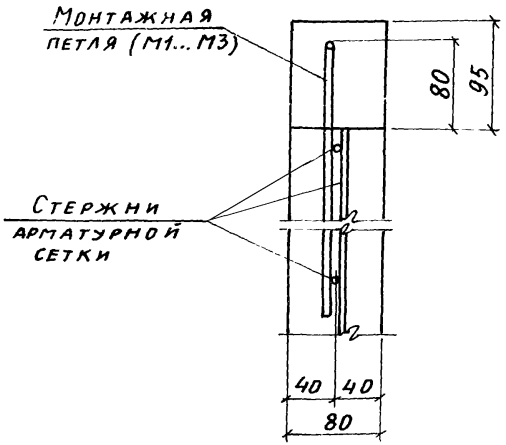

Нач. отд.	Бродский		
Н. контр.	Чумакова		
Гл. спец.	Коротецкий		
Рук. гр.	Чумакова		
Инженер	Лапкун		

1.431.9-27с . 1 - 0.1

Узел 1

Стадия	Лист	Листов
Р		1

ХАРЬКОВСКИЙ ПРОМСТРОЙНИИПРОЕКТ

Инв. № подл. | Подпись и дата | Взам. инв. №

Элемента	Изделия арматурные, кг			Изделия закладные, кг			Общий расход, кг
	Арматурная проволока класса			Стержневая арматура класса			
	Вр I			А-I			
	ГОСТ 6727-80			ГОСТ 5781-82			
	Ф4	Ф5	Итого	Ф10	Ф12	Итого	
ПГ54,7.15-т	2,94	6,08	9,02	—	2,30	2,30	11,32
ПГ54,1.15-т	2,94	6,00	8,94	—	2,30	2,30	11,24
ПГ53,4.15-т	2,94	5,92	8,86	—	2,30	2,30	11,16
ПГ52,2.15-т	2,94	5,76	8,70	—	2,30	2,30	11,00
ПГ51,3.15-т	2,80	5,68	8,48	—	2,30	2,30	10,78
ПГ47,2 15-т	6,34	—	6,34	1,34	—	1,34	7,68
ПГ54,7.15-л	2,94	6,08	9,02	1,98	—	1,98	11,00
ПГ54,1.15-л	2,94	6,00	8,94	1,98	—	1,98	10,92
ПГ53,4.15-л	2,94	5,92	8,86	1,98	—	1,98	10,84
ПГ52,2.15-л	2,94	5,76	8,70	1,98	—	1,98	10,68
ПГ51,3.15-л	2,80	5,68	8,48	1,98	—	1,98	10,46
ПГ47,2.15-л	6,34	—	6,34	1,34	—	1,34	7,68
ПГ59,3.12-т	2,53	5,74	8,27	1,34	—	1,34	9,61
ПГ54,3.12-т	2,31	5,25	7,56	1,34	—	1,34	8,90
ПГ52,2.12-т	2,31	5,04	7,35	1,34	—	1,34	8,69
ПГ47,2.12-т	5,53	—	5,53	1,34	—	1,34	6,87
ПГ59,3.12-л	2,53	5,74	8,27	1,98	—	1,98	10,25
ПГ54,3.12-л	2,31	5,25	7,56	1,98	—	1,98	9,54
ПГ52,2.12-л	2,31	5,04	7,35	1,98	—	1,98	9,33
ПГ47,2.12-л	5,53	—	5,53	1,98	—	1,98	7,51

Взам. инв. №

Подпись и дата

Инв. № подл.

Нач. отд.	Бродский	
Рук. гр.	Чумакова	
Инженер	Лапкун	

1.431.3-27с .1-0.0 РС

Ведомость расхода стали

Стадия	Лист	Листов
Р		1

ХАРЬКОВСКИЙ ПРОМСТРОЙНИИПРОЕКТ

gost.e-ecolog.ru