ТИПОВОЙ ПРОЕКТ
902-2-44

НЕФТЕОТДЕЛИТЕЛИ ИЗ СБОРНЫХ ЖЕЛЕЗОБЕТОННЫХ ЭЛЕМЕНТОВ НА РАСХОД ВОДЫ 440 л/сек

АЛЬБОМ III

9543-03
0-51

gost.e-ecolog.ru

ЦЕНТРАЛЬНЫЙ ИНСТИТУТ ТИПОВОГО ПРОЕКТИРОВАНИЯ
ГОССТРОЯ СССР

Москва, А-445, Смольная ул. 22

Сдано в печать 16 V 1975 г.

Заказ № 3188 Тираж 150 экз.

ТИПОВОЙ ПРОЕКТ
902-2-44

Нефтеотделители из сборных железобетонных элементов на расход воды 440 л/сек.

АЛЬБОМ III

СОСТАВ ПРОЕКТА

Альбом I Технологическая часть
Альбом II Строительная часть
Альбом III Строительные изделия
Альбом IV Сметы

Разработан
Государственным проектным институтом
Союзводоканалпроект

Центральный институт типовых проектов

Введен в действие приказом
по институту Союзводоканалпроект
№ 251 от 7/XII 1967 г.

N п/п	Наименование	Номера листов и шифр	Номера страниц альбома
1	Содержание альбома	С-1	2
2	Пояснительная записка	с ПЗ-1 по ПЗ-4	3-6
3	Стеновая панель ПС-24-1	АС-1	7
4	Стеновая панель ПС-24-1б	АС-2	8
5	Стеновые панели ПС-24-1б, ПС-24-3б и установка закладных деталей	АС-3	9
6	Стеновая панель ПС-24-2а.	АС-4	10
7	Стеновая панель ПС-24-3а	АС-5	11
8	Стеновая панель ПС-24-4 (щелевая стенка)	АС-6	12
9	Стеновая панель ПС-18-1	АС-7	13
10	Плита П5-8а	АС-8	14
11	Закладные детали	АС-9	15

Госстрой СССР Союзводоканалпроект г. Москва 1967г.	Содержание альбома	Типовой проект 902-2-44
Нефтеотделители на расход воды 440 л/сек		Альбом III
		Лист С-1

Пояснительная записка

Общие положения:

В альбом включены рабочие чертежи железобетонных изделий для нефтеотделителей на расход воды 440, 660 и 880 л/сек. Эти изделия, кроме панели ПС-18-1, аналогичны изделиям примененным в типовых проектах нефтеловушек на расход воды 165 и 220 л/сек (типовые проекты 902-2-17 и 902-2-18)

Марки стеновых панелей состоят из буквенного и цифрового обозначения. Буквенное обозначение соответствует начальным буквам названия данного изделия, первый цифровой индекс обозначает высоту панели в дециметрах, второй - несущую способность панели по степени и характеру армирования. Буквенный индекс у второго цифрового индекса указывает на наличие в панели отверстий или закладных деталей помимо монтажных петель ЗД-1. Например, марка ПС-24-3а обозначает стеновую панель высотой 2,4 м с третьим типом армирования и с наличием закладных деталей.

Маркировка каталожных изделий принята по соответствующим каталогам. Для изделий, в которые внесены какие-либо изменения, добавлены буквенные индексы. Например, плита П5-8а принята по серии ИИ-24-2 „Типовые конструкции многоэтажных промышленных зданий", но имеет дополнительные отверстия. Такие изделия в альбоме даны в виде опалубочного чертежа со спецификацией на дополнительную арматуру.

Стеновые панели рассчитаны и заармированы в соответствии с расчетными схемами приведенными на чертежах панелей.

Подбор сечений арматуры произведен согласно СНиП II-В. 1-62. Допустимая ширина раскрытия трещин не превышает 0,2 мм.

Размеры стеновых панелей приняты по „Номенклатуре унифицированных сборных железобетонных изделий сооружений водоснабжения, канализации, резервуаров для воды, мазута и нефти" разработанной институтом „Союзводоканалпроект" и согласованной управлением типового проектирования Госстроя СССР 23 февраля 1966 года.

Панели армируются сварными сетками и

Госстрой СССР СОЮЗВОДОКАНАЛПРОЕКТ г. Москва 1967г.	Пояснительная записка	Типовой проект 902-2-44 Альбом III Лист ПЗ-1
Нефтеотделители на расход воды 440		

каркасами, применяемыми в указанных выше типовых проектах нефтеловушек.

Требования к материалам

Бетон для изготовления стеновых панелей должен соответствовать следующим маркам

- по прочности на сжатие - марка 200
- по водонепроницаемости - марка В6 (В/Ц ≤ 0,5)
- по морозостойкости в зависимости от расчетной зимней температуры наружного воздуха (средней наиболее холодной пятидневки) согласно таблице

Расчетная зимняя температура	-30° и ниже	от -20° до -30°	-20° и выше
Марка бетона по морозостойкости	Мрз 200	Мрз 150	Мрз 100

Нефтеотделители запроектированы для обработки воды не агрессивной по отношению к бетону.

Бетон для стеновых панелей должен приготовляться на сульфатостойком портландцементе или портландцементе с умеренной экзотермией марки не ниже „400."

При строительстве нефтеотделителей в третьем условном климатическом районе (t° -20° и выше) допускается применять обычный пластифицированный и гидрофобный портландцемент.

Крупные заполнители для бетона должны удовлетворять требованиям одного из следующих ГОСТ'ов.

ГОСТ 8267-64„ Щебень из естественного камня для строительных работ. Общие требования."

ГОСТ 10260-62„ Щебень из гравия для строительных работ. Общие требования."

ГОСТ 8268-62„ Гравий для строительных работ. Общие требования."

Марка щебня по прочности исходной породы при сжатии должна быть не ниже 800. Максимальный размер частиц щебня или гравия не должен превышать 1/4 наименьшего сечения конструкции и быть не более 40 мм.

Песок для бетонов должен удовлетворять требованиям ГОСТ 836-62„ Песок для строительных работ. Общие требования."

Применение песка с модулем крупности меньше 2,5 не

Госстрой СССР СОЮЗВОДОКАНАЛПРОЕКТ г. Москва 1967г.	Пояснительная записка	Типовой проект 902-2-44
		Альбом III
Нефтеотделители расход воды 440 л/сек.		Лист ПЗ-2

допускается.

Вода для приготовления бетона должна применяться с концентрацией водородных ионов pH> и сульфатов не более 2700 мг/литр при общем содержании солей не более 5 г/л.

Применение химических (в виде солей электролитов) добавок в качестве ускорителей твердения бетонов запрещается.

Подбор состава бетона и дозировка компонентов должны выполняться под контролем лаборатории.

Применяемая арматурная сталь должна соответствовать проектной классификации и иметь сертификат завода-изготовителя

Защита от коррозии.

В случае, если при привязке проекта нефтеотделителя к конкретным условиям площадки строительства, обрабатываемая вода или грунтовые воды будут агрессивны по отношению к бетону, требования к бетону могут быть изменены по указанию привязывающей данный проект проектной организацией.

Все стальные закладные детали, кроме 3Д-1 подлежат оцинкованию в заводских условиях. Толщина слоя цинкового покрытия должна быть не менее 0,2 мм.

Защитный слой бетона для арматуры стеновых панелей принят равным 20 мм.

Изготовление, приемка и транспортировка железобетонных изделий

Изготовление железобетонных изделий может производится как в заводских, так и в полигонных условиях.

Изготовление приемка, транспортировка и хранение железобетонных изделий должны соответствовать требованиям технических условий на изготовление и приемку сборных железобетонных и бетонных конструкций и деталей СНиП I-В 5-62 и I-В. 5.2-62 и I-В. 3.62

Сварные сетки и каркасы должны изготовляться в соответствии с требованиями и указаниями ЦНИИОМТС, Технические рекомендации по сварке арматуры железобетонных конструкций" (изд. 1966г)

Все стеновые панели изготовляются в одной унифицированной форме с внутренними размерами 2400×2800×160мм.

Допустимые отклонения от размеров железобетонных

Госстрой СССР Союзводоканалпроект г. Москва 1967г. Нефтеотделители на расход воды 4401/сек	Пояснительная записка.	Типовой проект 902-2-44 Альбом III ПЗ-3

изделий не должны превышать класса точности ВИ (СНиП I-В.5-62).

Отклонения от проектной толщины защитного слоя бетона не должны превышать +5 -3мм (СНиП I-В.5-62 п4,14)

Шероховатость поверхностей панелей должна отвечать классу 7ш (СНиП I-В.5-62п 2.6) за исключением торцевых вертикальных граней панелей, поверхность которых для придания им класса ниже 1ш шероховатости необходимо обработать раствором сульфитно-спиртовой барды во время изготовления с последующей зачисткой.

Доставка сборных железобетонных изделий с завода, полигона или железнодорожной станции на стройплощадку предусматривается автомашинами.

Панели укладываются в кузов на деревянные прокладки сечением 100×100мм. Прокладки должны располагаться вдоль большей стороны стеновой панели в местах расположения строповочных петель.

При складировании изделий в штабели нижний ряд прокладок укладывается на выровненное горизонтальное основание. Прокладки всех вышележащих рядов должны быть расположены строго одна над другой

Приемка железобетонных изделий, доставленных на стройплощадку, должна производиться с соблюдением следующих требований:

а) все изделия должны иметь маркировку и паспорта, а также клеймо ОТК предприятия изготовителя.

б) на каждую партию однотипных изделий завод-изготовитель должен представить акты испытаний контрольных образцов бетона в соответствии с ГОСТ 7473-61,

в) изделия не должны иметь внешних дефектов и повреждений (раковин, трещин, обнажений арматуры, нарушенной толщины защитного слоя).

г) стальные закладные детали должны быть установлены точно по проекту и иметь качественную антикоррозийную защиту согласно требованиям настоящего проекта.

Росстрой СССР Союзводоканалпроект г. Москва 1967 г.	Пояснительная записка	Типовой проект 902-2-44
		Альбом III
Нефтеотделители на расход воды 440 л/сек.		Лист ПЗ-4

Стеновая панель ПС-24-1

Фасад

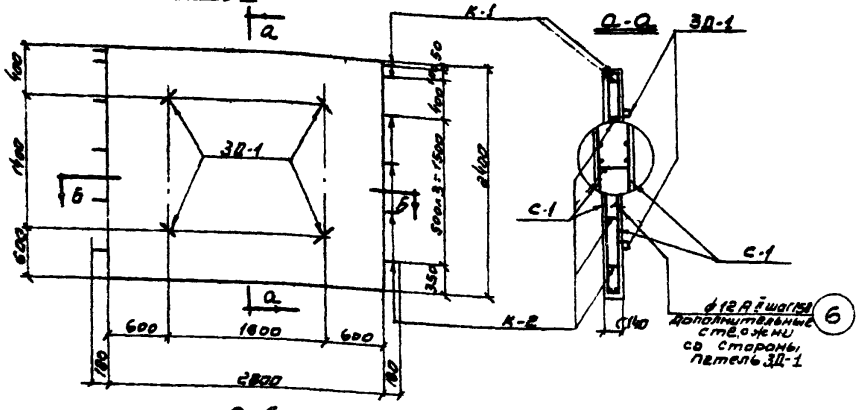

Б-Б

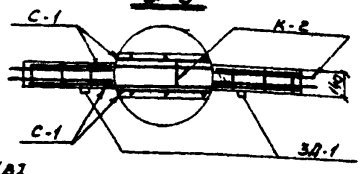

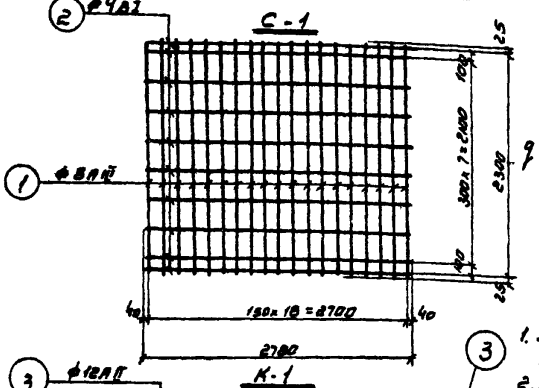

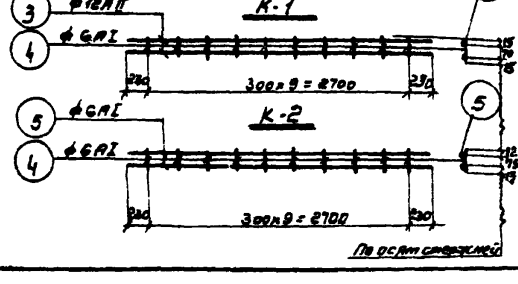

Расчетные схемы

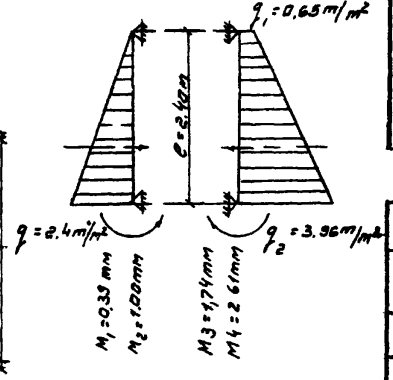

Примечания:

1. Защитный слой бетона для арматуры принят 20 мм.
2. Каркасы варить при помощи точечной сварки
3. В таблице показателей расход стали на 1 м³ бетона дан без учета веса стали на закладные детали
4. Деталь установки ЗД-1 см на листе АС-3.
5. Дополнительная арматура ф12АII поз.6 подвязывается к сетке С-1 со стороны ЗД-1.

Спецификация арматуры

Наименов. жел. бет. элемента	Марка арматурн. элемента	NN позиции	Эскиз	ф и инд.	Длина в мм	Кол-во шт: на 1 арм. эл-т	Кол-во шт: на 1 ж.б. эл-т	Общая длина на 1 арм. элемент в м	Выборка арматуры: ф и инд	на 1 арматурный элемент: общ. длина в м	на 1 арматурный элемент: вес в кг	Общий вес всех элем. в кг
Стеновая панель ПС-24-1	Сетка С-1 (2 шт)	1	2350	8АIII	2350	19	38	45.0	4ВI	27.8	2.8	5.6
									8АIII	45.0	17.5	35.0
		2	2780	4ВI	2780	10	20	27.8	Итого		20.3	40.6
	Каркас К-1 (2 шт)	3	3160	12АII	3160	2	4	6.3	6АI	1.0	0.2	0.4
									12АII	6.3	5.6	11.2
		4	100	6АI	100	10	20	1.0	Итого		5.8	11.6
	Каркас К-2 (4 шт)	4	100	6АI	100	10	40	1.0	6АI	7.3	1.6	6.4
		5	3160	6АI	3160	2	8	6.3				
	Дополн. стержни	6	100 800	12АII	900	18	18	16.2	12АII	16.2	14.4	14.4

Выборка арматуры на 1 панель

Проволока низкоуглеродистая холоднотянутая ГОСТ 3727-53	Класс В-I	ф мм	4ВI		Итого
		Вес кг	5.6		5.6
Сталь горячекатаная для армирования железобетонных конструкций ГОСТ 5781-61	Класс АI	ф мм	6АI		Итого
		Вес кг	6.8		6.8
	Класс АII	ф мм	12АII		Итого
		Вес кг.	25.6		26.6
	Класс АIII	ф мм	8АIII		Итого:
		Вес кг.	35.0		35.0
				Всего	73.0

Таблица закладных деталей

Марка элемента	Марка закладной детали	Кол-во шт	Вес в кг: одной детали	Вес в кг: всех	Вес в кг: всего на панель	№ листа на котором расположена деталь
ПС-24-1	ЗД-1	4	1.8	7.2	7.2	АС-9

Показатели на 1 панель

Марка элемента	Вес элемента	Марка бетона	Расход: бетона м³	Расход: стали кг	Расход: стали на 1 м³ бетона
ПС-24-1	2.35	280	0.94	80.2	77.0

Госстрой СССР СОЮЗВОДОКАНАЛПРОЕКТ г. Москва 1967 г.	Стеновая панель ПС-24-1	Типовой проект 902-2-44
Нефтеотделители на расход воды 440 л/сек.		Альбом III
		Лист. АС-1

Стеновая панель ПС-24-1б

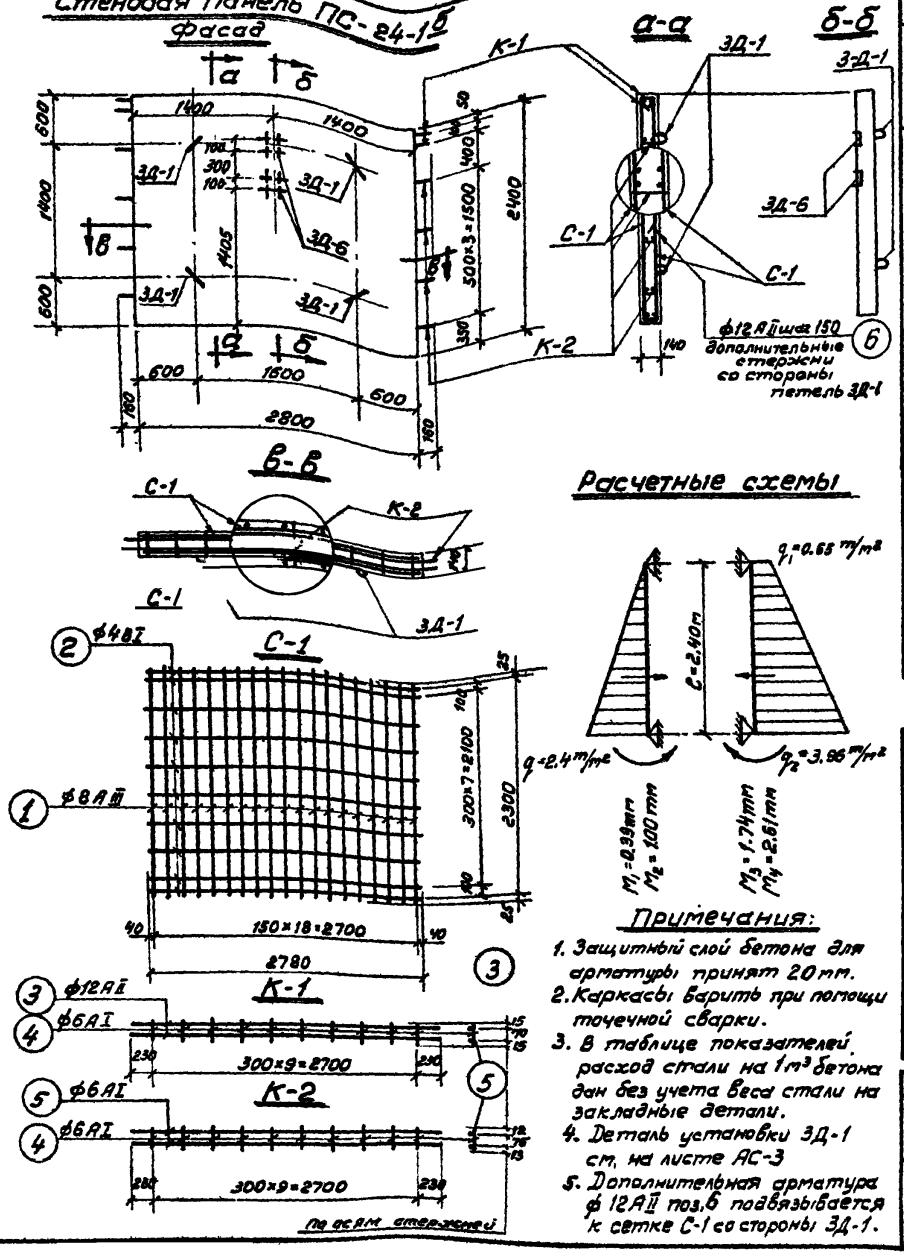

Расчетные схемы

Примечания:

1. Защитный слой бетона для арматуры принят 20 мм.
2. Каркасы варить при помощи точечной сварки.
3. В таблице показателей расход стали на 1 м³ бетона дан без учета веса стали на закладные детали.
4. Деталь установки ЗД-1 см. на листе АС-3
5. Дополнительная арматура ф 12АII поз.6 подвязывается к сетке С-1 со стороны ЗД-1.

Спецификация арматуры

Наименов. жел.-бет. элемента	Марка арматурн. элемента	N N позиции	Эскиз	ф и инд.	Длина в мм	Кол-во шт: На 1 арм. эл-т	Кол-во шт: На 1 ж.б. эл-т	Общая длина на 1 армат. элемент в м
Стеновая панель ПС-24-1б	Сетка С-1 (2 шт)	1	2350	8АIII	2350	19	38	45.0
		2	2780	4ВI	2780	10	20	27.8
	Каркас К-1 (2 шт)	3	5160	12АII	3160	2	4	6.3
		4	100	6АI	100	10	20	1.0
	Каркас К-2 (4 шт)	4	100	6АI	100	10	40	1.0
		5	3160	6АI	3160	2	8	6.3
	Дополн. стержни	6	800	12АII	900	18	18	16.2

Выборка арматуры

ф и инд.	На 1 арматурный элемент: Общ. длина в м	На 1 арматурный элемент: Вес в кг	Общий вес всех элем. в кг.
4ВI	27.8	2.8	5.6
8АIII	45.0	17.5	35.0
Итого		20.3	40.6
6АI	1.0	0.2	0.4
12АII	6.3	5.6	11.2
Итого		5.8	11.6
6АI	7.3	1.6	6.4
12АII	16.2	14.4	14.4

Выборка арматуры на 1 панель

Проволока низкоуглеродистая холоднотянутая ГОСТ 5727-53	Класс В-I	ф мм	4ВI	Итого
		Вес кг	5.6	5.6
Сталь горячекатаная для армирования железобетонных конструкций ГОСТ 5781-61	Класс А-I	ф мм	6АI	Итого
		Вес кг	6.8	6.8
	Класс А-II	ф мм	12АII	Итого
		Вес кг	25.6	25.6
	Класс А-III	ф мм	8АIII	Итого
		Вес кг	35.0	35.0
			Всего:	73.0

Таблица закладных деталей

Марка элемента	Марка закладной детали	Кол-во шт	Вес в кг: одной детали	Вес в кг: Всех	Вес в кг: Всего на панель	№ листа на котором расположена деталь
ПС-24-1б	ЗД-1	4	1.8	7.2	9.64	АС-9
	ЗД-6	2	1.22	2.44		

Показатели на 1 панель

Марка элемента	Вес элемента	Марка бетона	Расход: Бетона м³	Расход: Стали кг	Расход: Стали на 1 м³ бетона
ПС-24-1б	2.35	200	0.94	82.64	77.0

Госстрой СССР
Союзводоканалпроект
г. Москва

Нефтеотделитель на расход воды 440 л/сек.

Стеновая панель ПС-24-1б

Типовой проект 902-2-44

Альбом III

Лист АС-2

9543 03

9

Стеновая панель ПС-24-1в

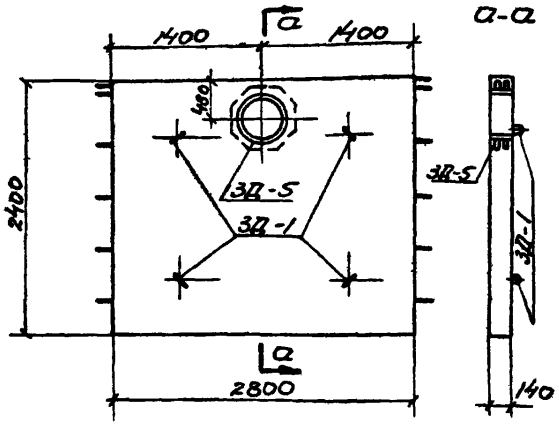

Стеновая панель ПС-24-3в

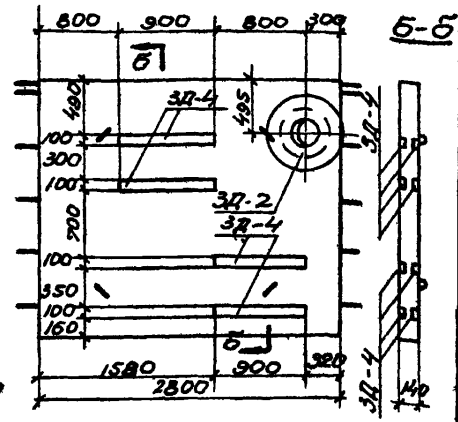

Деталь установки ЗД-1

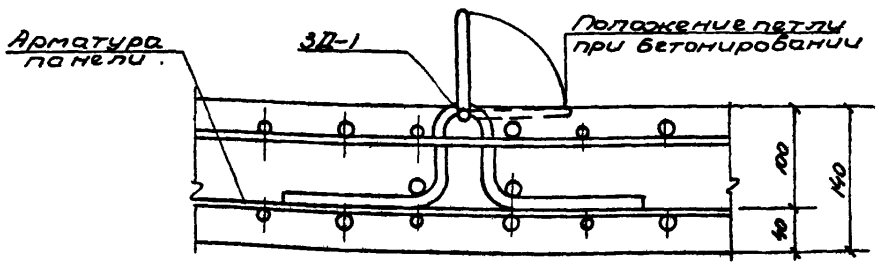

Деталь установки ЗД-2

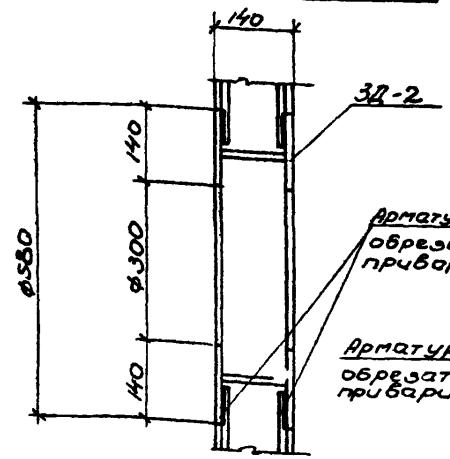

Деталь установки ЗД-5

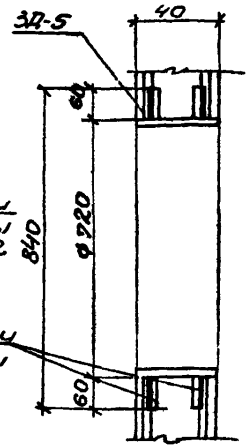

Таблица дополнительных закладных деталей

Марка панели	Марка закладных деталей	Количество штук	Вес в кг: одной детали	Вес в кг: Всех	Вес в кг: Всего на панель	№ листа на котором расположена деталь
ПС-24-1а	ЗД-5	1	67.2	67.7	67.2	АС-9
ПС-24-3б	ЗД-2	1	44.1	44.1	106.5	АС-9
	ЗД-4	8	7.8	62.4		АС-9

Показатели на 1 панель

Марка элемента	Вес элемента в т	Марка бетона	Расход материалов: Бетон м3	Стали кг: АI	АII	АIII	ВI	Закл. деталь	Итого	Расход арматуры на 1 м³ бетона
ПС-24-1в	235	200	0.94	6.8	25.6	35.0	5.6	74.4	147.4	77.0
ПС-24-3в	235	200	0.94	6.8	51.2	35.0	5.6	113.7	212.3	104.0

Примечания:

1. Армирование стеновой панели ПС-24-1в принимается по панели ПС-24-1 (лист АС-1)
2. Армирование стеновой панели ПС-24-3в принимается по панели ПС-24-3а (лист АС-5).
3. В таблице показателей расход стали на 1 м³ бетона дан без учета веса стали на закладные детали.

Госстрой СССР СОЮЗВОДОКАНАЛПРОЕКТ г. Москва 1967г.	Стеновые панели ПС-24-1б; ПС-24-3в и установка закладных деталей.	Типовой проект 902-2-44
Нефтеотделители на расход воды 440 л/сек.		Альбом III
		Лист АС 3

Стеновая панель ПС-24-2а

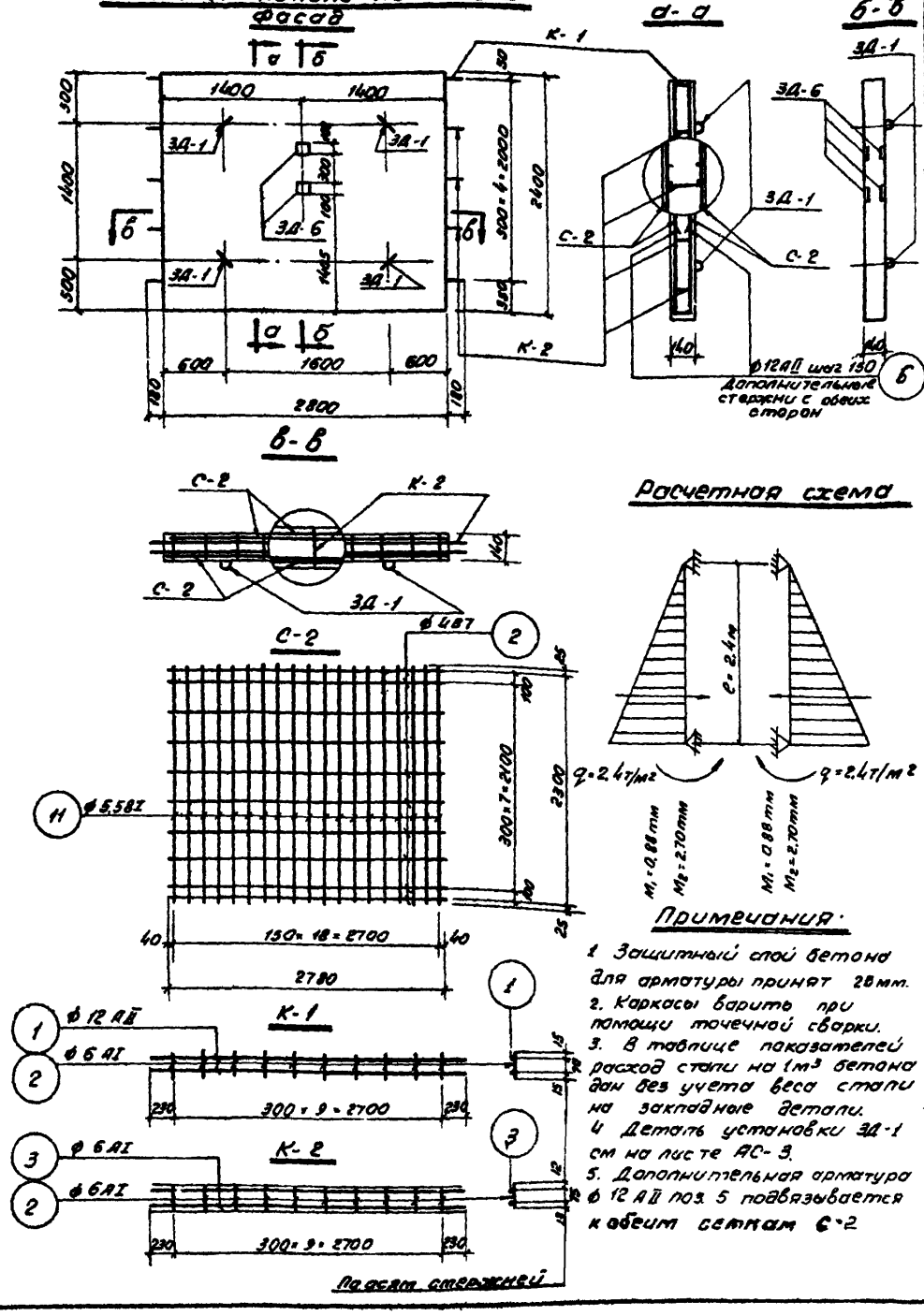

Расчетная схема

Примечания:

1. Защитный слой бетона для арматуры принят 28 мм.
2. Каркасы варить при помощи точечной сварки.
3. В таблице показателей расход стали на 1м³ бетона дан без учета веса стали на закладные детали.
4. Деталь установки ЗД-1 см на листе АС-3.
5. Дополнительная арматура ф 12 АII поз. 5 подвязывается к обеим сеткам С-2

Спецификация арматуры

Наименов. жел. бет. элемента	Марка арматурн. элемента	N N позиции	Эскиз	ф и инд.	Длина в мм	Кол-во штук на 1 арм. элемент	Кол-во штук на 1 ж.б. элем.	Общая длина на 1 арм. элемент в м.
Стеновая панель ПС-24-2а	Сетка С-2 (2шт.)	2	2780	4ВI	2780	10	20	27.8
		11	2350	5,5ВI	2350	19	38	45.0
	Каркас К-1 (1шт)	1	3160	12АII	3160	2	2	6.3
		2	100	6АI	100	10	10	1.0
	Каркас К-2 (4шт)	2	100	6АI	100	10	40	1.0
		3	3160	6АI	3100	2	8	6.3
	Дополн. стержни	5	1150	12АII	1250	18	36	45,0

Выборка арматуры

ф и инд.	на 1 арматурный элемент: Общая длина в м	на 1 арматурный элемент: Вес в кг	Общий вес всех элементов в кг
4ВI	27.8	2.8	5.6
5,5ВI	45.0	8.4	16.8
Итого		11.2	22.4
6АI	1.0	0.2	0.2
12АII	6.3	5.6	5.6
Итого		5.8	5.8
6АI	7.3	1.6	6.4
12АII	45.0	40.0	40.0

Выборка арматуры на 1 панель

Проволока низкоуглеродистая холоднотянутая ГОСТ 5727-53	Класс В-I	ф мм	4ВI	5,5ВI	Итого
		Вес кг	5.6	16.8	22.4
Сталь горячекатаная для армирования железобетонных конструкций ГОСТ 5781-61	Класс АI	ф мм	6АI		Итого
		Вес кг	6.8		6.8
	Класс АII	ф мм	12АII		Итого
		Вес кг	45.6		45.6
				Всего	74.8

Таблица закладных деталей

Марка элемента	Марка закладных деталей	Кол-во шт.	Вес в кг: одной детали	Вес в кг: Всех	Вес в кг: Всего на панель	N: листа на котором расположена деталь
ПС-24-2а	ЗД-1	4	1.8	7.2	12.1	АС-9
	ЗД-6	4	1.22	4.9		

Показатели на 1 панель

Марка элемента	Вес элемента т	Марка бетона	Расход бетона м³	Расход стали кг	Расход стали на 1м³ бетона
ПС-24-2а	2.35	200	0.94	86.9	79.3

Госстрой СССР
СОЮЗВОДОКАНАЛПРОЕКТ
г. Москва 1967 г.

Нефтеотделитель на расход воды 440 л/сек

Стеновая панель ПС-24-2а

Типовой проект 902-2-44
Альбом III
Лист АС-4

Стеновая панель ПС-24-3а

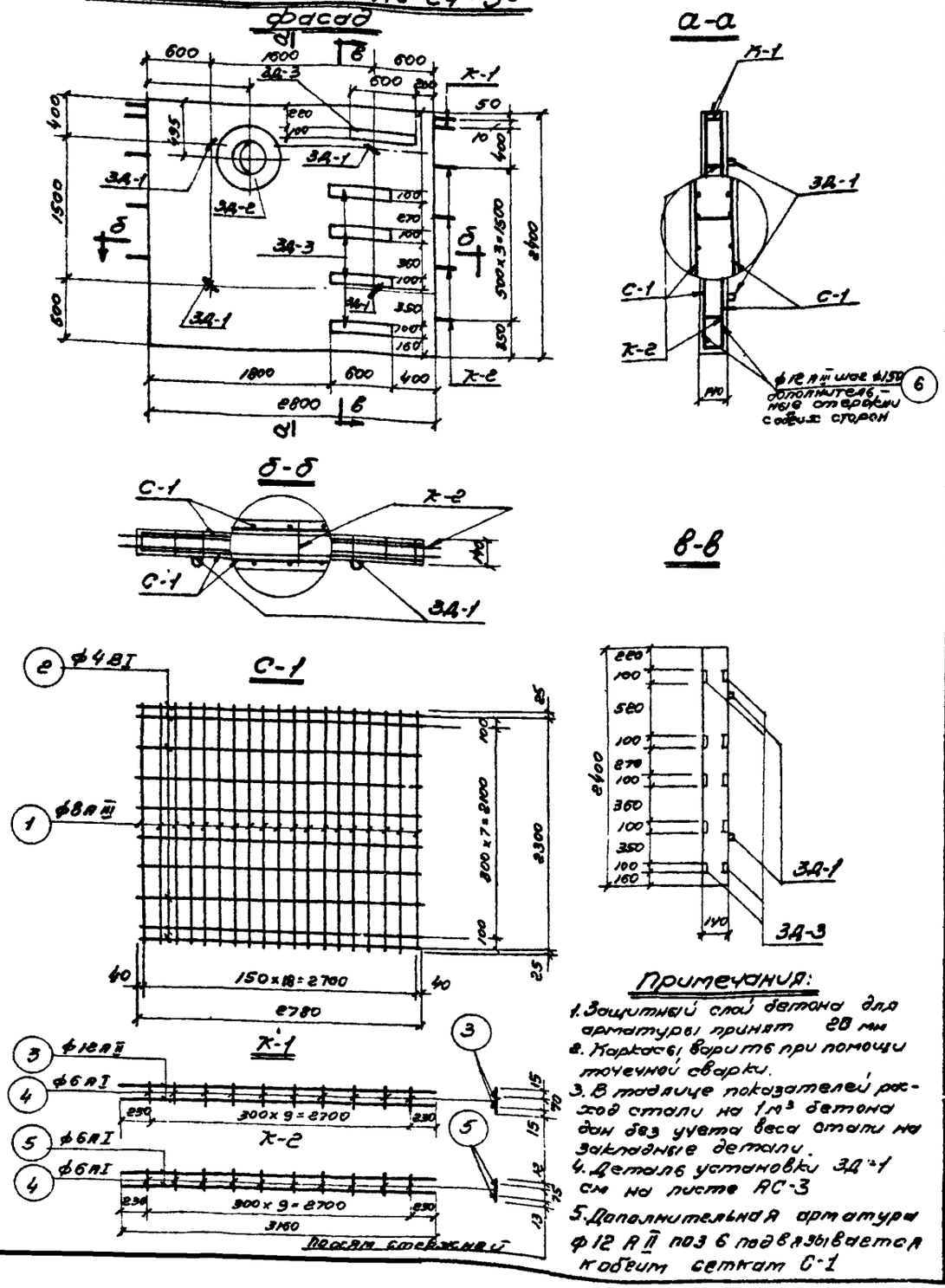

Спецификация арматуры

Наименов. жел. бет. элемента	Марка арматурн. элемента	№ позиций	Эскиз	ф и инд.	Длина в мм	Кол-во шт. на 1 армат. элем.	Кол-во шт. на 1 жел. бет. элем.	Общая длина на 1 армат. элемент в м.
Стеновая панель ПС-24-3а	Сетка С-1 (2 шт.)	1	2350	8АIII	2350	19	38	45.0
		2	2780	4ВI	2780	10	20	27.8
	Каркас К-1 (2 шт.)	3	3160	12АII	3160	2	4	6.3
		4	100	6АI	100	10	20	1.0
	Каркас К-2 (4 шт.)	4	100	6АI	100	10	4.0	1.0
		5	3160	6АI	3160	2	8	6.3
	Дополн. стерж.	6	100 | 1150	12АII	1250	18	36	45.0

Выборка арматуры

11

ф и инд.	На 1 арматурный элемент: Общая длина в м.	Вес в кг.	Общий вес всех элем. в кг.
4ВI	27.8	2.8	5.6
8АIII	45.0	17.5	35.0
Итого		20.3	40.6
6АI	1.0	0.2	0.4
12АII	6.3	5.6	11.2
Итого		5.8	11.6
6АI	7.3	1.6	6.4
12АII	45.0	40.0	40.0

Выборка арматуры на 1 панель

Проволока низкоуглеродистая холоднотянутая ГОСТ 5727-53	класс	ф мм	4ВI		Итого
	В-I	Вес кг	5.6		5.6
Сталь горячекатаная для армирования железобетонных конструкций ГОСТ 5781-61	класс	ф мм	6АI		Итого
	АI	Вес кг	6.8		6.8
	класс	ф мм	12АII		Итого
	АII	Вес кг	51.2		51.2
	класс	ф мм	8АIII		Итого
	АIII	Вес кг	35.0		35.0
				Всего	98.6

Таблица закладных деталей

Марка элемента	Марка закладной детали		Вес в кг. одной детали	Вес в кг. Всех	Всего на панель	№ листа на котором расположена деталь
ПС 24-3а	ЗД-1	4	1.8	7.2	103.3	АС-9
	ЗД-2	1	44.1	44.1		
	ЗД-3	10	5.2	52.0		

Показатели на 1 панель

Марка элемента	Вес элемента в т.	Марка бетона	Расход бетона м³	Расход стали кг	Расход стали на 1 м³ бетона
ПС-24-3а	2.35	200	0.94	201.9	104.0

Примечания:

1. Защитный слой бетона для арматуры принят 20 мм
2. Каркасы варить при помощи точечной сварки.
3. В таблице показателей расход стали на 1 м³ бетона дан без учета веса стали на закладные детали.
4. Деталь установки ЗД-1 см на листе АС-3
5. Дополнительная арматура ф12 АII поз 6 подвязывается к обеим сеткам С-1

Госстрой СССР СОЮЗВОДОКАНАЛПРОЕКТ г. Москва 1967г	Стеновая панель ПС-24-3а	Типовой проект 902-2-44
Нефтеотделитель на расход воды 440 л/сек.		Альбом III
		Лист АС-5

Стеновая панель ПС-24-4

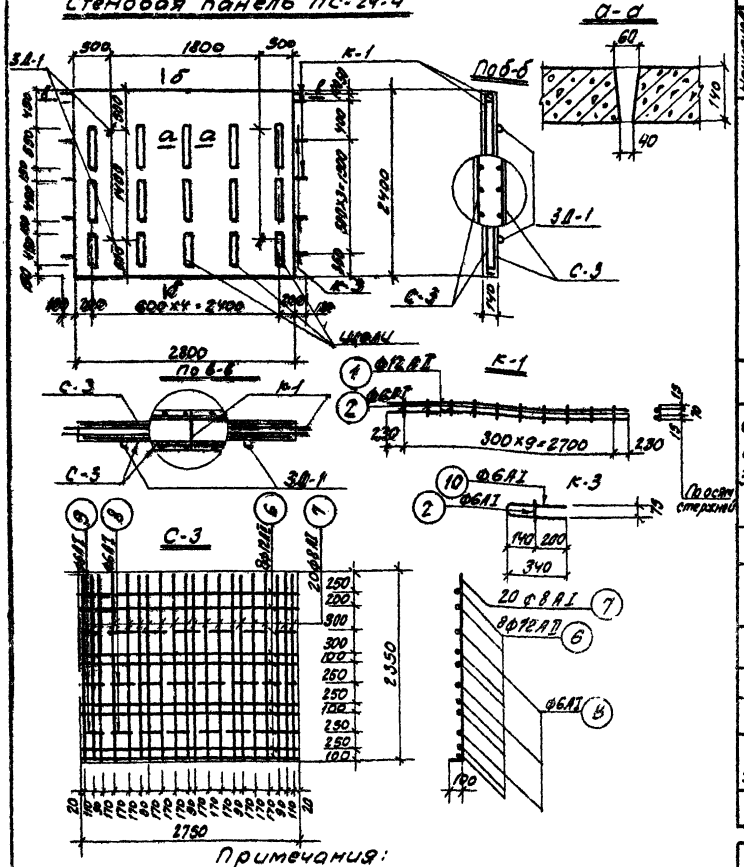

Примечания:

1. Защитный слой бетона для арматуры принят 20 мм.
2. Сетки и каркасы варить точечной сваркой.
3. В таблице показателей расход стали на 1 м3 бетона дан без учета веса стали на закладные детали.
4. Деталь установки 3Д-1 см. на листе АС-3.
5. Армирование панели симметричное конструктивное.

Спецификация арматуры

Наименов. эл. бет. элемента	Марка арматурн. элемента	№ позиции	Эскиз	Ф и инд.	Длина в мм.	Кол-во шт. На 1 арм. эл-т	Кол-во шт. На 1 эл. бет. эл-т	Общая длина на 1 арм. элемент	Выборка арматуры: Ф и инд.	На 1 арматурн. элемент: Общ. длина в м.	На 1 арматурн. элемент: Вес в кг.	Общий вес на все эл-ты кг
Стеновая панель ПС-24-4	Сетка С-3 (2 шт)	6	2750	12АII	2750	8	16	22.0	6АI	7.5	1.6	3.2
		7	2350 100	8АI	2450	20	40	49.0	8АI	49.0	21.3	42.6
		8	550	8АI	550	12	24	6.6	12АII	22.0	19.5	39.0
		9	150	6АI	150	6	12	0.9	Итого:		42.4	84.8
	Каркас К-1 (3 шт)	1	3160	12АII	3160	2	6	6.3	6АI	1.0	0.2	0.6
									12АII	6.3	5.6	16.8
		2	100	6АI	100	10	30	1.0	Итого		5.8	17.4
	Каркас К-3 (6 шт)	2	100	6АI	100	1	6	0.1	6АI	0.8	0.2	1.2
		10	340 340 75	6АI	720	1	6	0.7				

Выборка арматуры на 1 панель

Сталь горячекатаная для армирования железобетонных конструкций ГОСТ 5781-61	Класс АI	Ф мм	6АI	8АI		Итого:
		Вес кг.	5.0	42.6		47.6
	Класс АII	Ф мм	12АII			Итого:
		Вес кг.	55.8			55.8
					Всего:	103.4

Таблица закладных деталей.

Марка элемента	Марка закладной детали	Кол-во шт	Вес в кг: одной детали	Вес в кг: Всех	Вес в кг: Всего на панель	№ листа на котором расположена деталь
ПС-24-4	3Д-1	4	18	7.2	7.2	АС-9

Показатели на 1 панель

Марка элемента	Вес элемента т.	Марка бетона	Расход: Бетона м3	Расход: Стали кг.	Расход: стали на 1 м3 бетона
ПС-24-4	2.20	200	0.88	110.6	117.0

Госстрой СССР Союзводоканалпроект г. Москва Нефтеотделитель на расход воды 440 л/сек.	Стеновая панель ПС-24-4 (щелевая стенка).	Типовой проект 902-2-44 Альбом III Лист АС-6

Стеновая панель ПС-18-1

Фасад

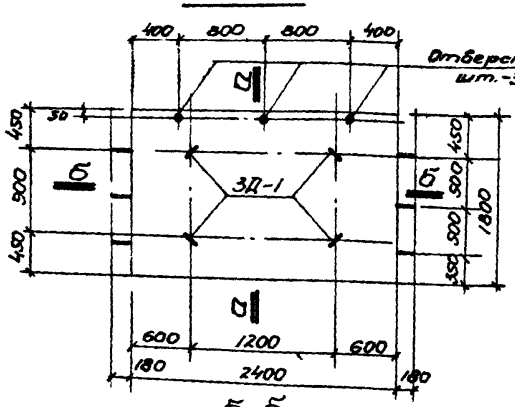

Б-Б

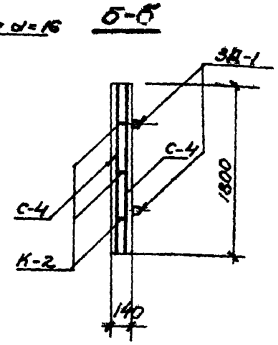

Б-Б

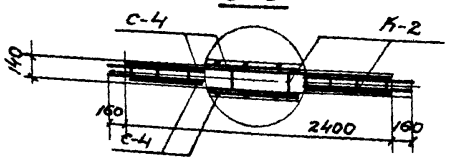

С-4

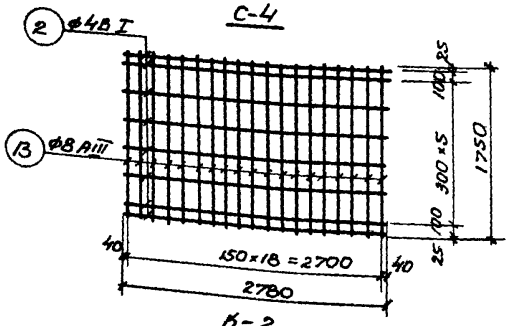

К-2

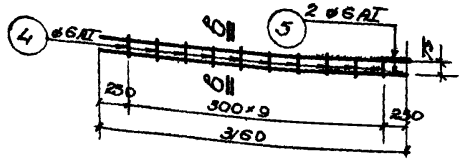

Б-Б

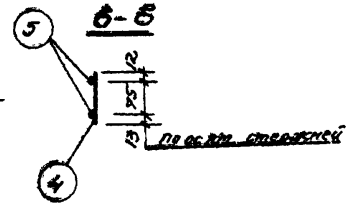

Примечания

1. Защитный слой бетона для арматуры принят 20мм.
2. Каркасы варить точечной сваркой.
3. В таблице показан расход стали на 1м³ бетона без учета веса стали закладных деталей.
4. Деталь установки 3Д-1 см. на листе АС-3.
5. Панель ПС-18-1 изготавливать в опалубке панелей ПС-24.

Спецификация арматуры

Наименование элемента	Марка арматурного элемента	Поз. №	Эскиз	Ø и инв.	Длина в мм.	Количество штук на 1 арм. элемент	Количество штук на 1 эл. элемент	Общая длина арматурной стали в 1 эл. в м.	Выборка арматуры Ø и инв.	Выборка арматуры на 1 арм. элемент: Общая длина в м.	Выборка арматуры на 1 арм. элемент: Вес в кг	Общий вес арматуры на 1 эл. в кг.
Стеновая панель ПС-18-1	Сетка С-4 шт. 2	2	2780	4ВI	2780	8	16	22.2	4ВI	22.2	2.22	4.44
		13	1750	8АIII	1750	19	38	33.5	8АIII	33.5	13.10	26.2
									Итого		15.42	30.6
	Каркас К-2 шт. 3	4	100	6АI	100	10	40	1.0	6АI	7.3	1.6	4.8
									Итого		1.6	4.8
		5	3160	6АI	3160	2	8	6.3				

Выборка арматуры на 1 панель

Проволока низкоуглеродистая холоднотянутая ГОСТ 7372-53	Класс ВI	Ø4ВI				Итого
		4.44				4.44
Сталь горячекатаная для армирования железобетонных конструкций ГОСТ 5781-61	Класс АI	Ø6АI				Итого
		4.8				4.8
	Класс АIII	Ø8АIII				Итого
		26.2				26.2
				Всего		35.2

Таблица закладных деталей

Марка элемента	Марка закладной детали	Кол. шт.	Вес в кг: 1 детали	Вес в кг: всех	Вес в кг: всех на элемент	№ листа на котором вычерчена деталь
ПС-18-1	3Д-1	4	1.8	7.2	7.2	АС-9

Показатели на 1 панель

Марка элемента	Вес элемента в т.	Марка бетона	Расход: Бетон м³	Расход: Сталь кг.	Расход: стали на 1м³ бетона
ПС-18-1	1.52	200	0.61	44.2	61.0

Госстрой СССР СОЮЗВОДОКАНАЛПРОЕКТ г. Москва 1967г.	Стеновая панель ПС-18-1.	Типовой проект 902-2-44
Нефтеотделитель на расход воды 440 л/сек.		Альбом III
		Лист АС-7

0543-03 1ц

Плита П5-8а

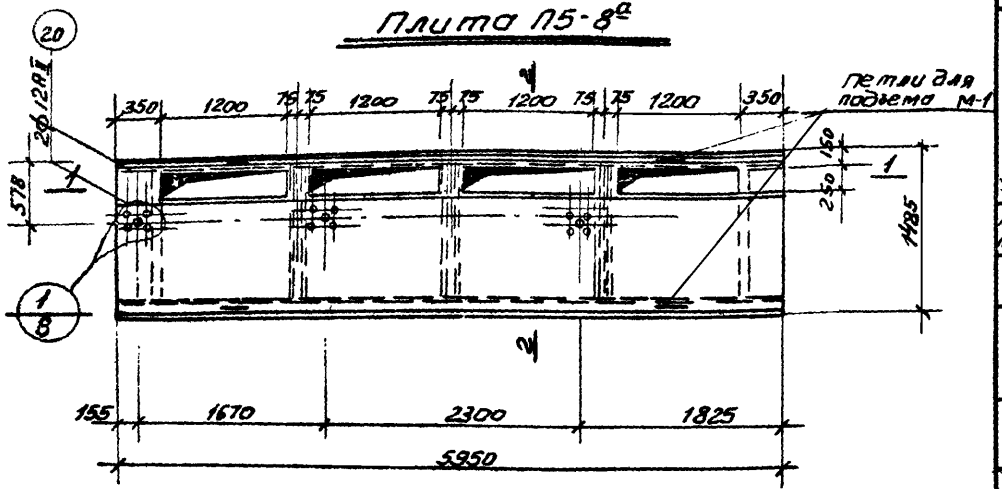

1-1

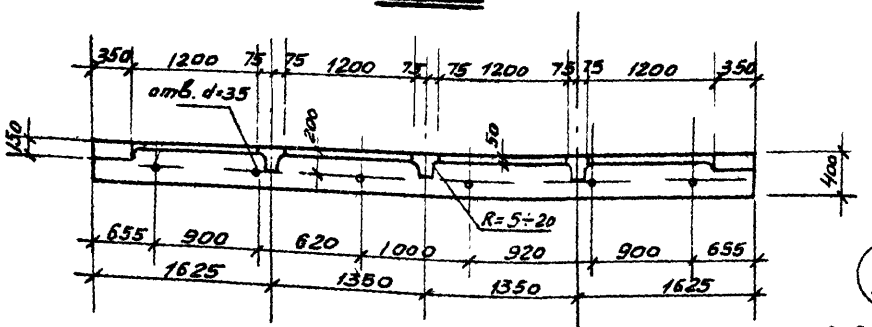

2-2

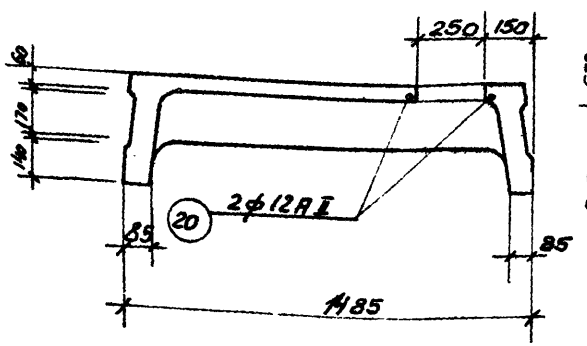

Разбивка отверстий для крепления колонки нефтесборной трубы и электропривода донного клапана

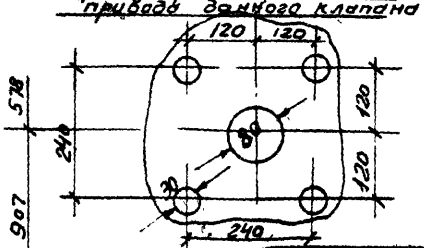

Спецификация дополнительной арматуры

Наименование жел. бет. элемента	Марка арматурного элемента	№№ позиций	Эскиз	ф и класс	Длина в мм.	Количество элементов: на 1 армат. элемент	Количество элементов: на 1 жел. бет. элемент	Общая длина на арматурн. элемент в м	Выборка-арматуры: ф и класс	На 1 арматурный эле: общая длина м	На 1 арматурный эле: Вес в кг.	Общ. вес всех элементов кг
Плита П5-8а	отд. стержни	20	5900	12АII	5900	—	2	11.8	12АII	11.8	10.5	10.5

Основное армирование плиты П5-8-1 см. альбом серии ИИ 24-2 листы 21, 22, 23, 24, 31, 32 и 36

Выборка дополнительной арматуры на плиту

Сталь горячекатаная для армирования жел-бет. элементов ГОСТ 5781-64	Класс				
	А-II	ф мм	12АII		Итого
		Вес кг.	10.5		10.5

Показатели на 1 плиту

Марка элемента	Вес элемента	Марка бетона	Расход: Бетона м³	Стали кг.	Стали на 1м³ бетона
П5-8а	2.40	300	0.95	100.3	108.0

Примечание

1. В зоне отверстий арматуру плиты вырезать по месту.

Госстрой СССР Союзводоканалпроект г. Москва 1967г.	Плита П5-8а	Типовой проект 902-2-44
Нефтеотделитель на расход воды 440 л/сек		Альбом III
		Лист АС-8

Марка элемента	Эскиз	№ позиции	Ø мм или профиль	Длина мм	Количество штук	Общая длина, м	Вес, кг: всех позиций	Вес, кг: марки	ГОСТы
1	2	3	4	5	6	7	8	9	10
ЗД-1	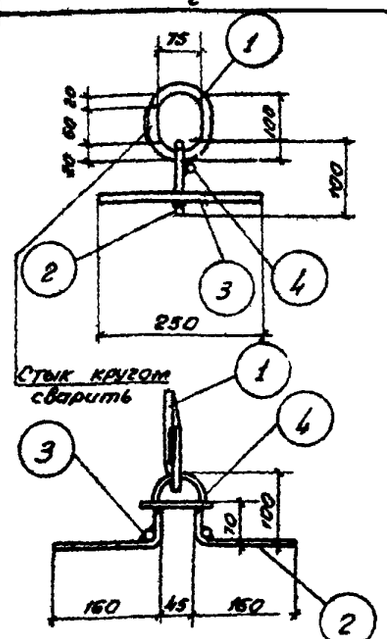	1	12АI	350	1	0.4	0.4	1.8	5781-61
		2	12АI	500	1	0.5	0.4		— " —
		3	12АI	250	2	0.5	0.9		— " —
		4	6АI	100	1	0.1	0.1		— " —
	Все швы сварки h = 6 мм								
ЗД-2	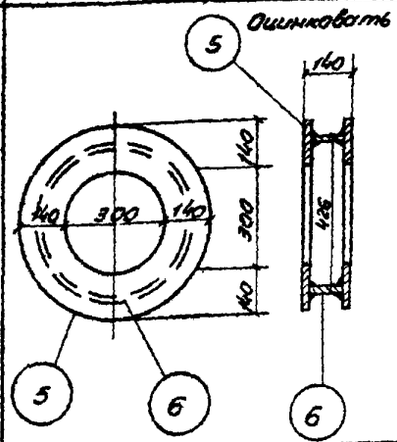	5	δ=10	м² 0.21	2	м² 0.42	33.0	44.1	6681-57
		6	Т Р. 426×9	120	1	0.18	11.1		10704-69
	Все швы сварки h = 6 мм								
ЗД-3	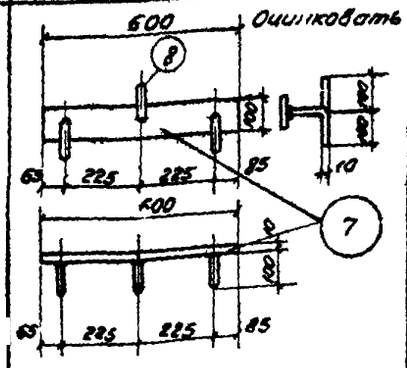	7	-100×10	600	1	0.6	4.7	5.2	103-57
		8	12 АII	200	3	0.6	0.5		5781-6
	Швы сварки h = 6 мм. Сварку производить под слоем флюса								

1	2	3	4	5	6	7	8	9	10
ЗД-4	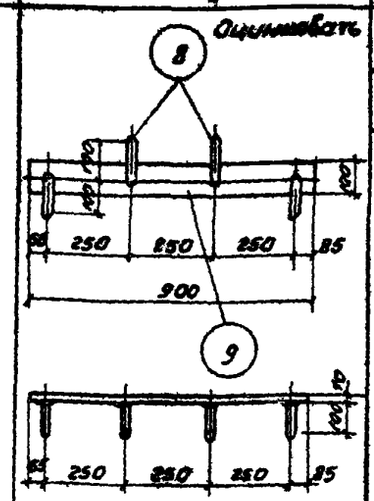	8	12АII	200	4	0.8	0.7	7.8	5781-61
		9	100×10	900	1	0.9	7.1		103-57
	Швы сварки h=6 мм. Сварку производите под слоем флюса								
ЗД-5	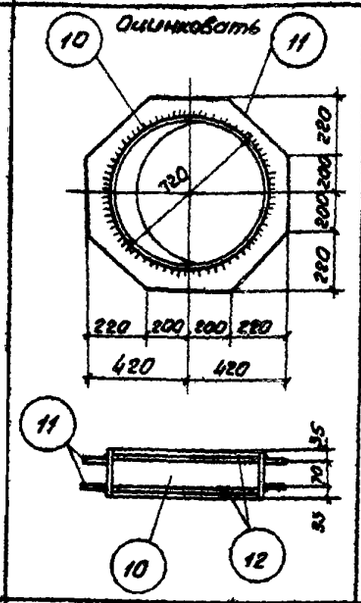	10	Гр 120×10	140	1	0.14	846	612	4018-58
		11	δ=10	м² 0.20	2	м² 0.40	31.5		3681-57
		12	20АI	2290	2	4.50	14.1		5781-61
	Все швы сварки								
ЗД-6	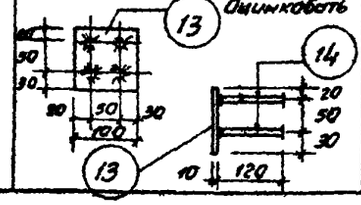	13	[10	100	1	0.1	0.79	1.22	103-57
		14	⌐ 10	120	4	0.48	0.43		5781-61
	Швы сварки h=6 мм Сварку производить под слоем флюса.								

Госстрой СССР СОЮЗВОДОКАНАЛПРОЕКТ г. Москва 1967г.	Закладные детали	Типовой проект 902-2-44
Нефтеотделители на расход воды 440 л/сек.		Альбом III
		Лист АС-9

gost.e-ecolog.ru