ГОСУДАРСТВЕННЫЙ КОМИТЕТ СОВЕТА МИНИСТРОВ СССР ПО ДЕЛАМ СТРОИТЕЛЬСТВА
(ГОССТРОЙ СССР)

ТИПОВЫЕ ДЕТАЛИ И КОНСТРУКЦИИ ЗДАНИЙ И СООРУЖЕНИЙ

СЕРИЯ 1.494-14

ЗАСЛОНКИ ВОЗДУШНЫЕ
УНИФИЦИРОВАННЫЕ ДЛЯ СИСТЕМ ВЕНТИЛЯЦИИ

ВЫПУСК 2

ЗАСЛОНКИ ВОЗДУШНЫЕ ПРЯМОУГОЛЬНОГО СЕЧЕНИЯ

РАБОЧИЕ ЧЕРТЕЖИ

РАЗРАБОТАНЫ
ГПИ САНТЕХПРОЕКТ
ГОССТРОЯ СССР

УТВЕРЖДЕНЫ
И ВВЕДЕНЫ В ДЕЙСТВИЕ
с 1 января 1973 г.
ГЛАВПРОМСТРОЙПРОЕКТОМ ГОССТРОЯ СССР
ПРИКАЗ №93 от 29 декабря 1972 г.

gost.e-ecolog.ru

1-494-1462
ТБИЛИССКИЙ ФИЛИАЛ ЦИТП
ГОССТРОЯ СССР

Тбилиси-380019 пр. А. Церетели 115

Сдано в печать 21 IX 1974 г.

Заказ № 438 Тираж 1000.

Цена 1- руб. 86 коп.

ГОСУДАРСТВЕННЫЙ КОМИТЕТ СОВЕТА МИНИСТРОВ СССР ПО ДЕЛАМ СТРОИТЕЛЬСТВА
(ГОССТРОЙ СССР)

ТИПОВЫЕ ДЕТАЛИ И КОНСТРУКЦИИ ЗДАНИЙ И СООРУЖЕНИЙ

СЕРИЯ 1.494-14

ЗАСЛОНКИ ВОЗДУШНЫЕ
УНИФИЦИРОВАННЫЕ ДЛЯ СИСТЕМ ВЕНТИЛЯЦИИ

ВЫПУСК 2

ЗАСЛОНКИ ВОЗДУШНЫЕ ПРЯМОУГОЛЬНОГО СЕЧЕНИЯ

РАБОЧИЕ ЧЕРТЕЖИ

Наименование	Обозначение	Шифр заслонки	Привод	Стр.
Содержание	—	—	—	2
Пояснительная записка	—	—	—	2
Заслонка воздушная прямоугольного сечения	А3Д036.000	Р200х200Э	Электрический	3÷16
	-01	Р200х250Э		
	-02	Р200х400Э		
	-03	Р250х250Э		
	-04	Р250х400Э		
	-05	Р250х500Э		
	-06	Р400х400Э		
	-07	Р400х500Э		
	-08	Р400х800Э		
	-09	Р500х500Э		
	-10	Р500х800Э		
	-11	Р500х1000Э		
	-12	Р800х800Э		
	-13	Р800х1000Э		
	-14	Р1000х1000Э		
	А3Д037.000	Р200х200П	Пневматический	17÷22
	-01	Р200х250П		
	-02	Р200х400П		
	-03	Р250х250П		
	-04	Р250х400П		
	-05	Р250х500П		
	-06	Р400х400П		
	-07	Р400х500П		
	-08	Р400х800П		
	А3Д037.000-09	Р500х500П	Пневматический	23÷29
	-10	Р500х800П		
	-11	Р500х1000П		
	-12	Р800х800П		
	-13	Р800х1000П		
	-14	Р1000х1000П		
Заслонка воздушная прямоугольного сечения	А3Д038.000	Р200х200Р	Ручной	23÷29
	-01	Р200х250Р		
	-02	Р200х400Р		
	-03	Р250х250Р		
	-04	Р250х400Р		
	-05	Р250х500Р		
	-06	Р400х400Р		
	-07	Р400х500Р		
	-08	Р400х800Р		
	-09	Р500х500Р		
	-10	Р500х800Р		
	-11	Р500х1000Р		
	-12	Р800х800Р		
	-13	Р800х1000Р		
	-14	Р1000х1000Р		

Изм.	Лист	№ докум.	Подп.	Дата
Рук. гр.		Шатилина		12.12.72
Гл. спец.		Вайнберг		12.12.72
Н. контр.		Перлякова		12.12.72
Нач. отд.		Гельтгейер		12.12.72
Гл. инж.		Шиллер		12.12.72

Содержание

Лит.	Лист	Листов
		1

Госстрой СССР
САНТЕХПРОЕКТ
г. Москва

Формат А2

Серия 1.494-14. Выпуск 2.

Типовой проект серии 1.494-14 „Заслонки воздушные унифицированные для систем вентиляции" состоит из трёх выпусков:

Выпуск 1 „Заслонки воздушные круглого сечения";

Выпуск 2 „Заслонки воздушные прямоугольного сечения";

Выпуск 3 „Таблицы основных, габаритных и присоединительных размеров заслонок".

Выпуск 2 утверждён и введён в действие взамен исключённой из числа действующих типовой серии 4.904-42 „Заслонки воздушные унифицированные для систем вентиляции", Выпуск 2 „Заслонки воздушные унифицированные прямоугольного сечения Рабочие чертежи"

Заслонки воздушные прямоугольного сечения, рабочие чертежи которых представлены в настоящем альбоме, предназначены для регулирования количества воздуха в вентиляционных системах с рабочим давлением до 100 кгс/м².

Размеры сечения заслонок соответствуют рекомендации СЭВ по стандартизации РС 123-64.

Заслонка состоит из корпуса с присоединительными фланцами, поворотных лопаток с осями, тяг и рычагов, передающих движение от привода к лопаткам. Поворот лопаток осуществляется вручную или при помощи исполнительного механизма (электрического или пневматического), укреплённого на корпусе заслонки. Конструкция заслонок принята единой независимо от выбранного типа привода.

Краткие технические требования

При установке заслонки оси лопаток должны быть расположены горизонтально. При сборке заслонки все узлы и детали следует отрегулировать, при этом необходимо обеспечить лёгкость открывания и закрывания лопаток. Трущиеся металлические части должны быть смазаны консистентной смазкой. Заслонки следует окрашивать в соответствии с общими требованиями к защите воздуховодов и их частей от коррозии

Техническая характеристика исполнительных механизмов (паспортные данные)

Наименование показателей	Размерность	Исполнительный механизм: электрический типа ПР-1М (ТУ 277-71)	Исполнительный механизм: пневматический колебательный типа ЖИМ-К-200-100-038
Температура окружающей среды	°С	от 5 до 40	от -30 до +50
Относительная влажность окружающей среды	%	до 80	до 80
Напряжение питания	В	220 (по особому заказу - 127)	—
Командное давление	кгс/см²	—	0,2 — 1,0
Номинальный крутящий момент	кгс м	1	—
Потребляемая мощность	Вт	50	—
Угол поворота выходного вала	град	от 0 до 180	—
Время поворота выходного вала	С	30 (по особому заказу 10, 60, 90, 120)	—
Полный рабочий ход колебательного звена	мм	—	100
Диаметр заделки мембраны	мм	—	200
Завод-изготовитель	—	—	Могилев-Подольский завод ЖИМ-Запорожье

* с позиционером и ручным дублером.

В чертежах указан шифр заслонки. Первая буква шифра „б" показывает назначение заслонки, то есть „регулирующая", числовое обозначение показывает нормализованные размеры сечения заслонки по высоте и ширине, соответствующие наружным размерам воздуховода. Последняя буква шифра обозначает вид привода: „Э" электрический, „П" пневматический, „Р" ручной.

Чертежи в альбоме скомплектованы в соответствии с требованиями ГОСТ 2.501-68. Однако, с целью заполнения поля листа, некоторые документы расположены не в последовательности, что оговорено в примечании соответствующей спецификации

Перечень примененных стандартов [ГОСТ]:
103-57; 380-71; 535-58; 1490-62; 2590-70; 3032-66; 3680-57; 5681-57; 5915-70; 6402-70; 7798-70; 11371-68; 14637-69; 16523-70.

Изм.	Лист	№ докум.	Подп.	Дата
Рук. гр.		Шатилина		12.12.72
Гл. спец.		Вайнберг		12.12.72
Н. контр.		Перлякова		12.12.72
Нач. отд.		Гельтгейер		12.12.72
Гл. инж.		Шиллер		12.12.72

Пояснительная записка

Лит.	Лист	Листов
		1

Госстрой СССР
САНТЕХПРОЕКТ
г. Москва

Формат А2

Инв. № подл. | Подп. и дата | Взам. инв. № | Инв. № дубл. | Подп. и дата

Инв. № подл.	Подп. и дата	Взам. инв. №	Инв. № дубл.	Подп. и дата

Серия 1.494-14 Выпуск 2

Формат	Зона	Поз.	Обозначение	Наименование	Кол. на исполн. АЗД036.000- —	01	02	03	04	05	06	07	08	09	Примечание
				Документация											
22			АЗД036 000 СБ	Сборочный чертеж	X	X	X	X	X	X	X	X	X	X	
					Условное наименование	Р200×200Э	Р200×250Э	Р200×400Э	Р250×250Э	Р250×400Э	Р250×500Э	Р400×400Э	Р400×500Э	Р400×800Э	Р500×500Э

Исполнения 10-14-
— см. листы 6-9

Изм.	Лист	№ докум.	Подп.	Дата
Разраб.		Лейтес		11.72
Пров.		Журавлева		11.72
Рук. груп.		Шаталина		11.72
Н. контр.		Мерзлякова		13.12.72
Утв.		Вайнберг		13.12.72

АЗД 036 000

Заслонка воздушная прямоугольного сечения

Лит.	Лист	Листов
	1	9

Росстрой СССР
Сантехпроект
г. Москва

Формат: 11

Инв. № подл.	Подп. и дата	Взам. инв. №	Инв. № дубл.	Подп. и дата

Формат	Зона	Поз.	Обозначение	Наименование	Кол. на исполн. АЗД 036.000- —	01	02	03	04	05	06	07	08	09	Примечание
11		3	АЗД 036.030-04	Лопатка									2		
11		4	АЗД 036.040	Тяги с рычагами	1	1	1								
			-01	Тяги с рычагами				1	1	1					
			-02	Тяги с рычагами							1	1	1		
			-03	Тяги с рычагами										1	
				Детали											
12		6	АЗД036.002	Упор	2										
			-01	Упор		2									
			-02	Упор			2								
			-03	Упор				2							
			-04	Упор					2						
			-05	Упор						2					
			-06	Упор							2				
			-07	Упор								2			
			-08	Упор									2		

Изм.	Лист	№ докум.	Подп.	Дата

АЗД036.000

Лист 3

Формат: 11

Инв. № подл.	Подп. и дата	Взам. инв. №	Инв. № дубл.	Подп. и дата

Формат	Зона	Поз.	Обозначение	Наименование	Кол. на исполн. АЗД 036.000- —	01	02	03	04	05	06	07	08	09	Примечание
				Сборочные единицы											
11		1	АЗД 036 010	Кронштейн	1	1	1	1	1	1	1	1	1	1	
11		2	АЗД 036.020	Корпус	1										
			-01	Корпус		1									
			-02	Корпус			1								
			-03	Корпус				1							
			-04	Корпус					1						
			-05	Корпус						1					
			-06	Корпус							1				
			-07	Корпус								1			
			-08	Корпус									1		
			-09	Корпус										1	
11		3	АЗД 036 030	Лопатка	1										
			-01	Лопатка		1		1							
			-02	Лопатка			1		1		2				
			-03	Лопатка						1		2		2	

Изм.	Лист	№ докум.	Подп.	Дата

АЗД 036.000

Лист 2

Формат: 11

Инв. № подл.	Подп. и дата	Взам. инв. №	Инв. № дубл.	Подп. и дата

Формат	Зона	Поз.	Обозначение	Наименование	Кол. на исполн. АЗД036.000 —	01	02	03	04	05	06	07	08	09	Примечание
12		6	АЗД 036.002 09	Упор										2	См. стр. 5
11		7	АЗД 036.003	Шайба	2	2	2	2	2	2	4	4	4	4	См. стр. 5
11		8	АЗД 036.004	Корпус подшипника	2	2	2	2	2	2	4	4	4	4	
				Стандартные изделия											
				Болты ГОСТ 7798-70											
		9		М6×16.46	4	4	4	4	4	4	4	4	4	4	
		10		М8×16.46	4	4	6	4	6	8	6	8	12	8	
		11		М8×20.46	4	4	4	4	4	4	4	4	4	4	
		12		М8×35.46	1	1	1	1	1	1	2	2	2	2	
		13		Винт М6×14.46											
				ГОСТ 1490-62	4	4	4	4	4	4	8	8	8	8	
				Гайки ГОСТ 5915-70											
		14		М6.5	4	4	4	4	4	4	8	8	8	8	
		15		М8.5	11	11	13	11	13	15	14	16	20	16	

Изм.	Лист	№ докум.	Подп.	Дата

АЗД036.000

Лист 4

Формат: 11

Поз.	Обозначение	Наименование	Кол. на исполн. АЗД 036.000- —	01	02	03	04	05	06	07	08	09	Примечание
16		Шайба 6 65Г											
		ГОСТ 6402-70	4	4	4	4	4	4	8	8	8	8	
		Шайбы ГОСТ 11371-68											
17		Шайба 6	4	4	4	4	4	4	4	4	4	4	
18		Шайба 8	10	10	12	10	12	14	14	16	20	16	
		Прочие изделия											
19		Электрический испол-нительный механизм типа ПР-1М ТУ 277-71	1	1	1	1	1	1	1	1	1	1	
20		Шарикоподшипник радиально-упорный без колец 876903	2	2	2	2	2	2	4	4	4	4	

АЗД 036.000 Лист 5

Формат 11

Поз.	Обозначение	Наименование	Кол. на исполн. АЗД 036.000- 10	11	12	13	14	Примечание
2	АЗД 036.020-10	Корпус	1					
	-11	Корпус		1				
	-12	Корпус			1			
	-13	Корпус				1		
	-14	Корпус					1	
3	АЗД 036.030-04	Лопатка	2		4			
	-05	Лопатка		2		4	5	
4	АЗД 036.040-03	Тяги с рычагами	1	1				
	-04	Тяги с рычагами			1	1		
	-05	Тяги с рычагами					1	
		Детали						
6	АЗД 036.002-10	Упор	2					
	-11	Упор		2				

АЗД 036.000 Лист 7

Формат 11

Поз.	Обозначение	Наименование	Кол. на исполн. АЗД.036.000- 10	11	12	13	14	Примечание
		Документация						
22	АЗД 036.000СБ	Сборочный чертеж	×	×	×	×	×	
		Сборочные единицы						
1	АЗД 036.010	Кронштейн	1	1	1	1	1	

Условное наименование	Р500×800Э	Р500×1000Э	Р800×800Э	Р800×1000Э	Р1000×1000Э

АЗД 036 000 Лист 6

Формат 11

Поз.	Обозначение	Наименование	Кол. на исполн. АЗД 036.000- 10	11	12	13	14	Примечание
6	АЗД 036 002-12	Упор			2			
	-13	Упор				2		
	-14	Упор					2	
7	АЗД 036.003	Шайба	4	4	8	8	10	
8	АЗД 036.004	Корпус подшипника	4	4	8	8	10	
		Стандартные изделия						
		Болты ГОСТ 7798-70						
9		М6×16.46	4	4	4	4	4	
10		М8×16.46	12	14	12	14	14	
11		М8×20.46	4	4	4	4	4	
12		М8×35.46	2	2	4	4	5	
13		Винт М6×14.46 ГОСТ 1490-62	8	8	16	16	20	
14		Гайка М6.5 ГОСТ 5915-70	8	8	16	16	20	

АЗД 036.000 Лист 8

Формат 11

Обозначение	Наименование	Кол. на [illegible] АЗД036.000- 10	11	12	13	14	Примечание
15	Гайка М8.5 ГОСТ 5915-70	20	22	22	24	25	
16	Шайба 6 65Г ГОСТ 6402-70	8	8	16	16	20	
17	Шайбы ГОСТ 11371-60 Шайба 6	4	4	4	4	4	
18	Шайба 8	20	22	24	26	28	
	Прочие изделия						
19	Электрический исполнительный механизм типа ПР-1М ТУ 277-71	1	1	1	1	1	
20	Шарикоподшипник радиально-упорный без колец 876903.	4	4	8	8	10	

Инв. № подл. | Подп. и дата | Взам. инв. № | Инв. № дубл. | Подп. и дата

Формат | Зона | Поз.

Изм. | Лист | № докум. | Подп. | Дата

АЗД036 000

Лист 9

Формат 11

АЗД036.003

▽1(▽)

5

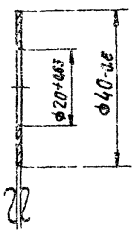

Изм.	Лист	№ докум.	Подп.	Дата
Разраб.	Лейтес			13-12
Пров.	Журавлева			11.IX
Рук. гр.	Шаталина			11.IX.72
Н. контр.	Мерзлякова			13/IX-72
Утв.	Вайнберг			

АЗД036.003

Шайба

Лит.	Масса	Масшт.
	0,008	1:1

Лист | Листов 1

Лист 81 ГОСТ 3680-57 Ст.3 ГОСТ 16523-70

Госстрой СССР Сантехпроект г. Москва

Формат 11

АЗД036.002

▽1 (▽)

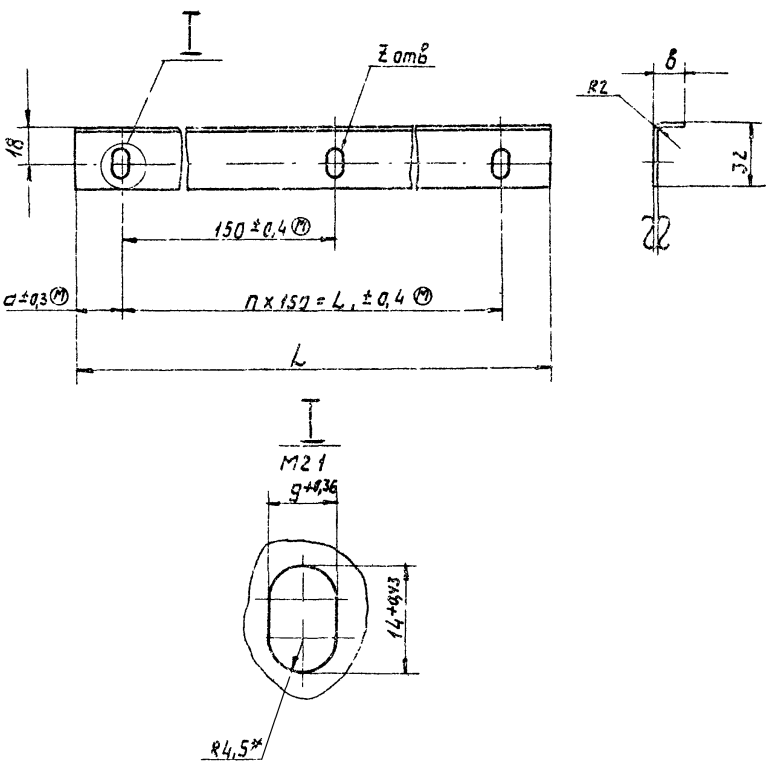

Обозначение	Размеры, мм L	L_1	a	в	Кол., шт. n	z	масса, кг
АЗД036.002	198	150	24	11	1	2	0,12
-01	248	150	49		1	2	0,16
-02	398	300	49		2	3	0,25
-03	248	150	49	34	1	2	0,24
-04	398	300	49		2	3	0,40
-05	498	450	24		3	4	0,49
-06	398	300	49	17	2	3	0,28
-07	498	450	24		3	4	0,35
-08	798	750	24		5	6	0,57
-09	498	450	24	67	3	4	0,75
-10	798	750	24		5	6	1,2
-11	998	900	49		6	7	1,5
-12	798	750	24	33	5	6	0,78
-13	998	900	49		6	7	0,98
-14	998	900	49	41	6	7	1,1

1. Неуказанные предельные отклонения размеров ± ½ допуска 9 кл
2. * Размер для справок.

Изм.	Лист	№ докум.	Подп.	Дата
Разраб.	Лейтес			13-12
Пров.	Журавлева			11.IX
Рук. гр.	Шаталина			11.IX.72
Н. контр.	Мерзлякова			13/IX-72
Утв.	Вайнберг			

АЗД036.002

Упор

Лит.	Масса	Масшт.
	См. табл.	—

Лист | Листов 1

Лист 82 ГОСТ 3680-57 Ст.3 ГОСТ 16523-70

Госстрой СССР Сантехпроект г. Москва

Инв. № подл. | Подп. и дата | Взам. инв. № | Инв. № дубл. | Подп. и дата

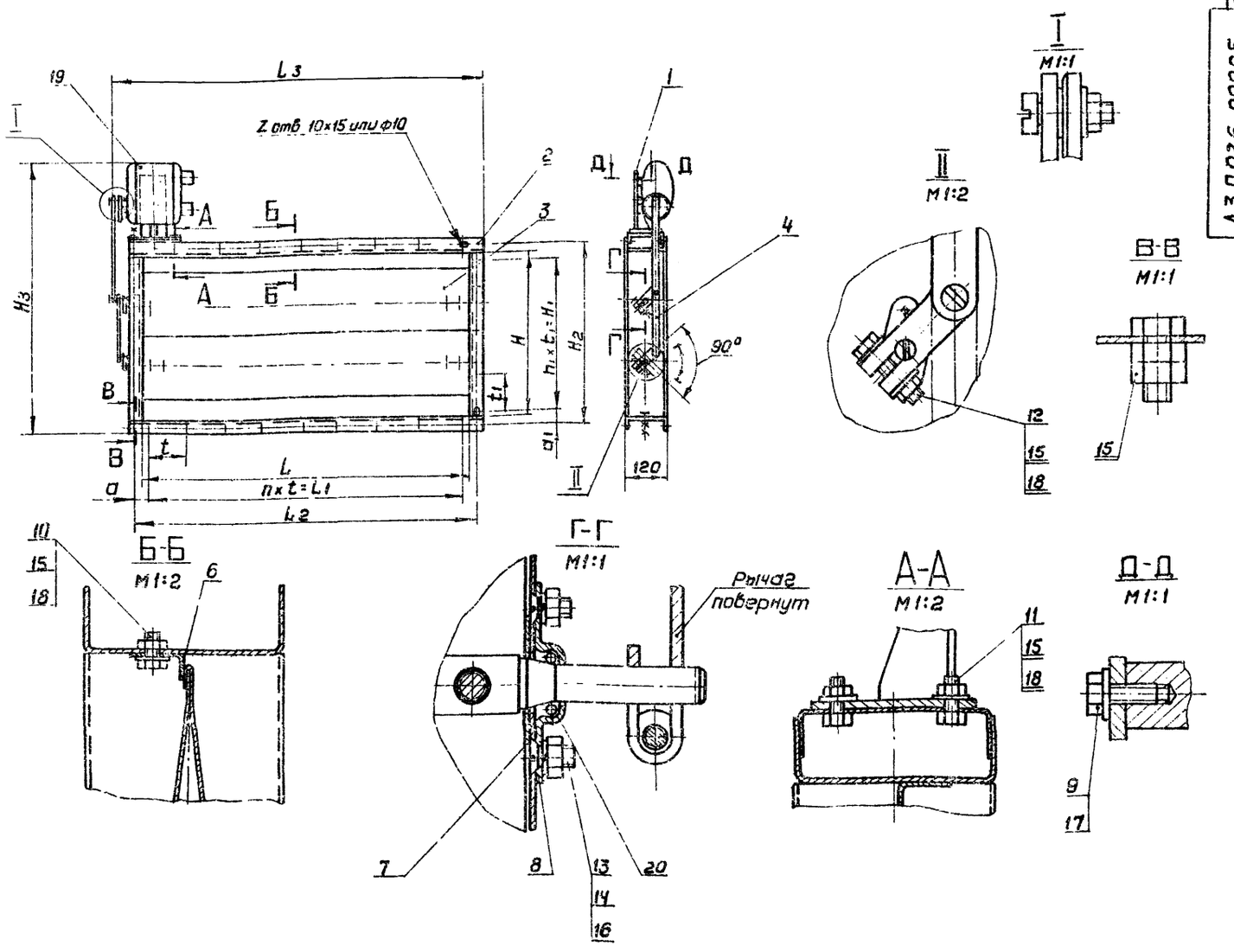

Обозначение	Шифр	Размеры, мм											Количество, шт			Масса, кг
		L	L1	L2	L3	H	H1	H2	H3	t	t1	a	a1	n	n1	z	
АЗД036.000	Р200×200Э	200	200	230	322	204	—	230	493	100	—	15	115	2	—	8	11,2
-01	Р200×250Э	250	100	280	372							90		1		6	11,9
-02	Р200×400Э	400	400	430	522							15		4		12	13,5
-03	Р250×250Э	250	100	280	372	250	100	280	549		100	90	90	1	1	8	12,3
-04	Р250×400Э	400	400	430	522							15		4		14	14,1
-05	Р250×500Э	500	500	530	622									5		16	15,2
-06	Р400×400Э	400	400	430	522	400	200	430	699				115	4	2		16,9
-07	Р400×500Э	500	500	530	622									5		18	18,4
-08	Р400×800Э	800	800	830	922									8		24	22,8
-09	Р500×600Э	500	500	530	622	500	300	530	799					5	3	20	19,8
-10	Р500×800Э	800	800	830	922									8		26	24,7
-11	Р500×1000Э	1000	875	1034	1122					125		79,5		7		24	27,9
-12	Р800×800Э	800	800	830	922	800	600	830	1099	100		15		8	6	32	32,6
-13	Р800×1000Э	1000	875	1034	1122					125		19,5		7		30	36,9
-14	Р1000×1000Э					1000	875	1034	1299		125		79,5		7	32	42,8

1. Назначение: для регулирования количества воздуха в вентиляционных системах с рабочим давлением до 100 кгс/м².
2. Привод: электрический исполнительный механизм пр-1м.
   Мощность - 50 вт.
   Крутящий момент - 1 кгсм.
3. Размеры для справок.

Изм. Лист	№ докум.	Подп.	Дата	АЗД036.000СБ
Разраб.	Лейтес		12.72	Заслонка воздушная прямоугольного сечения. Сборочный чертеж
Пров.	Журавлева		12.72	
Рук. гр.	Шаталина		12.72	
Гл. спец.	Бахнберг		12.72	
Н. контр.	Мерзлякова		12.72	
Утв.	Удальцова		12.72	

Лит.	Масса	Масшт.
	См. табл.	
Лист	Листов 1	

Госстрой СССР Сантехпроект

Серия 1.494-14. Выпуск 2.

Инв.№подл. | Подп.и дата | Взам.инв.№ | Инв.№дубл. | Подп.и дата

Формат	Зона	Поз.	Обозначение	Наименование	Кол.	Примечание
				Документация		
11			АЗД 036.010 СБ	Сборочный чертеж		
				Детали		
		1	АЗД 036.005	Плита	1	
11		2	АЗД 036.006	Ребро	1	
11		3	АЗД 036.007	Стенка	1	См. стр. 12

Изм.	Лист	№ докум.	Подп.	Дата
Разраб.		Лейтес		13-72
Пров.		Журавлева		11.IX
Рук. гр.		Шаталина		11.IX.72
Н. контр.		Мерзлякова		13.IX.72
Утв.		Вайнберг		12.72

АЗД 036.010

Кронштейн

Лит. | Лист | Листов 1

Госстрой СССР
Сантехпроект
г. Москва

Копировал: Данилина

Формат 11

Инв. № подл. | Подп. и дата | Взам. инв. № | Инв. № дубл. | Подп. и дата

АЗД036.010СБ

7

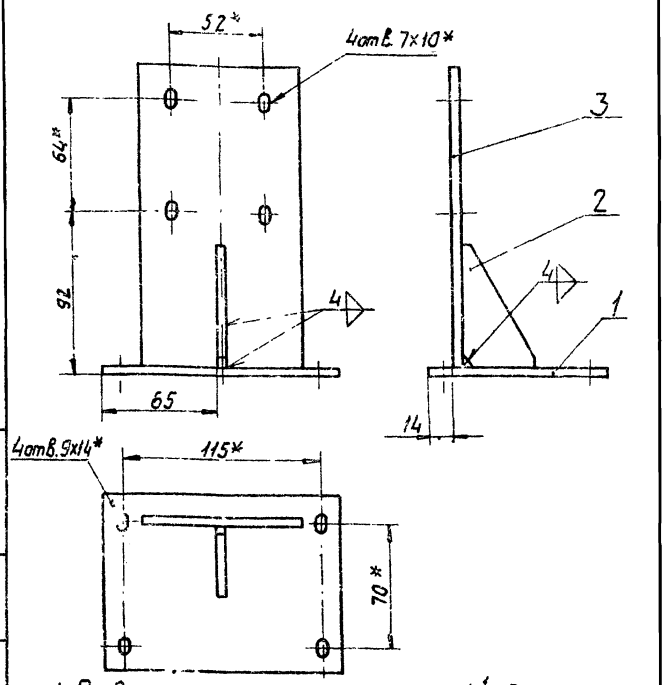

1. Предельные отклонения размеров ± 1/2 допуска 9 кл.
2. * Размеры для справок.

Изм.	Лист	№ докум.	Подп.	Дата
Разраб.		Лейтес		13-72
Пров.		Журавлева		11.IX
Рук. гр.		Шаталина		11.IX.72
Гл. спец.		Вайнберг		12-72
Н. контр.		Мерзлякова		13.IX.72
Утв.		Гольтвегер		11.IX.72

АЗД036.010 СБ

Кронштейн
Сборочный чертеж

Лит. | Масса 0,94 | Масшт. 1:2

Лист | Листов 1

Госстрой СССР
Сантехпроект
г. Москва

Формат 11

Инв. № подл. | Подп. и дата | Взам. инв. № | Инв. № дубл. | Подп. и дата

АЗД036.005

(▽)

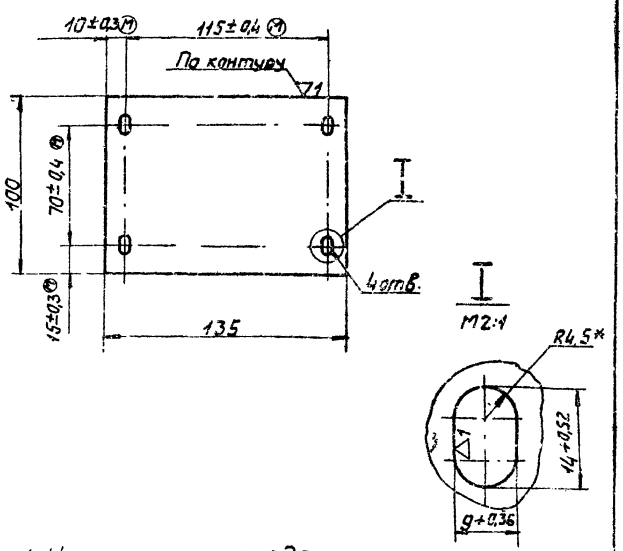

1 Неуказанные предельные отклонения размеров ± 1/2 допуска 9 кл.
2 * Размер для справок

Изм.	Лист	№ докум.	Подп.	Дата
Разраб.		Лейтес		13-72
Пров.		Журавлева		11.IX
Рук. гр.		Шаталина		11.IX.72
Н. контр.		Мерзлякова		13.IX.72
Утв.		Вайнберг		12-72

АЗД036.005

Плита

Лит. | Масса 0,42 | Масшт. 1:2

Лист | Листов 1

Лист 4 ГОСТ 5681-57
Ст. 3 ГОСТ 14637-69

Госстрой СССР
Сантехпроект
г. Москва

Формат 11

Инв. № подл. | Подп. и дата | Взам. инв. № | Инв. № дубл. | Подп. и дата

АЗД036.006

(▽)

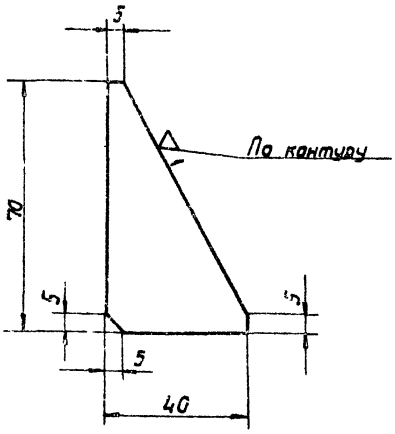

Предельные отклонения размеров ± 1/2 допуска 9 кл.

Изм.	Лист	№ докум.	Подп.	Дата
Разраб.		Лейтес		13-72
Пров.		Журавлева		11.IX
Рук. груп.		Шаталина		11.IX.72
Н. контр.		Мерзлякова		13.IX.72
Утв.		Вайнберг		12-72

АЗД036.006

Ребро

Лит. | Масса 0,05 | Масшт. 1:1

Лист | Листов 1

Лист 4 ГОСТ 5681-57
Ст. 3 ГОСТ 14637-69

Госстрой СССР
Сантехпроект

Инв. № подл. | Подп. и дата | Взам. инв. № | Инв. № дубл. | Подп. и дата

Инв. № подл. | Подп. и дата | Взам. инв. № | Инв. № дубл. | Подп. и дата

Формат	Зона	Поз.	Обозначение	Наименование	Кол. на исполн. А3Д036.020- —	01	02	03	04	05	06	07	08	09	Примечание
				Документация											
22			А3Д036.020СБ	Сборочный чертеж	×	×	×	×	×	×	×	×	×	×	
				Детали											
12		1	А3Д036.008	Поперечина	2										
			– 01	Поперечина		2									
			– 02	Поперечина			2								
			– 03	Поперечина				2							

Условное наименование

Исполнения 10-14 - см. листы 3 и 4.

Изм.	Лист	№ докум.	Подп.	Дата
Разраб.	Пестрес			11.93
Пров.	Журавлева			11.93
Рук. груп.	Шталина			11.93
Н. контр.	Мерзлякова			11.93
Утв.	Вайнберг			11.93

А3Д036.020

Корпус

Лит. | Лист 1 | Листов 4

Госстрой СССР Сантехпроект г. Москва

Формат А4

Инв. № подл. | Подп. и дата | Взам. инв. № | Инв. № дубл. | Подп. и дата

Формат	Зона	Поз.	Обозначение	Наименование	Кол. на исполн. А 036.020- 10	11	12	13	14	Примечание
				Документация						
22			А3Д036 020 СБ	Сборочный чертеж	×	×	×	×	×	
				Детали						
12		1	А3Д036.008 – 06	Поперечина	2		2			
			– 07	Поперечина		2		2		
			– 08	Поперечина					2	
12		2	А3Д036 009 – 03	Стойка	2	2				
			– 04	Стойка			2	2		
			– 05	Стойка					2	
11		3	А3Д 036 011	Скоба	1	1	1	1	1	

Условное наименование

Изм.	Лист	№ докум.	Подп.	Дата

А3Д036.020

Лист 3

Формат А4

Инв. № подл. | Подп. и дата | Взам. инв. № | Инв. № дубл. | Подп. и дата

Формат	Зона	Поз.	Обозначение	Наименование	Кол. на исполн. А3Д036.020- —	01	02	03	04	05	06	07	08	09	Примечание
12		1	А3Д036.008 – 04	Поперечина					2		2				
			– 05	Поперечина						2		2		2	
			– 06	Поперечина									2		
12		2	А3Д036.009	Стойка	2	2	2								
			– 01	Стойка				2	2	2					
			– 02	Стойка							2	2	2		
			– 03	Стойка										2	
11		3	А3Д036.011	Скоба	1	1	1	1	1	1	1	1	1	1	
				Стандартные изделия											
		4		Болт М8×20.46											
				ГОСТ 7798-70	1	1	1	1	1	1	1	1	1	1	

Изм.	Лист	№ докум.	Подп.	Дата

А3Д036.020

Лист 2

Инв. № подл. | Подп. и дата | Взам. инв. № | Инв. № дубл. | Подп. и дата

Формат	Зона	Поз.	Обозначение	Наименование	Кол. на исполн. А3Д036.020- 10	11	12	13	14	Примечание
				Стандартные изделия						
		4		Болт М8×20.46						
				ГОСТ 7798-70	1	1	1	1	1	

Изм.	Лист	№ докум.	Подп.	Дата

А3Д036.020

Лист 4

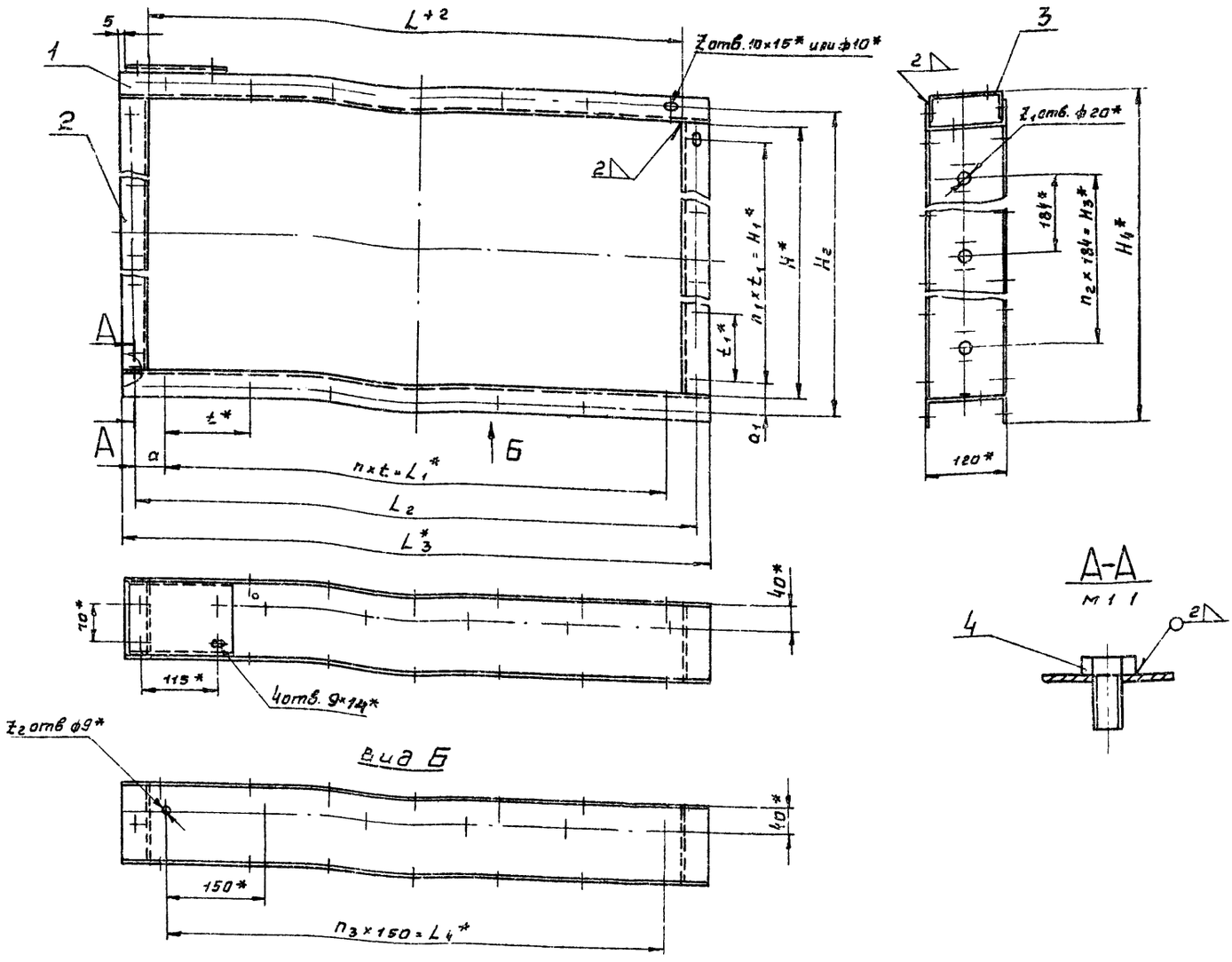

Обозначение	Размеры, мм														Количество, шт.							Масса, кг
	L	L_1	L_2	L_3	L_4	H	H_1	H_2	H_3	H_4	t	t_1	a	a_1	n	n_1	n_2	n_3	Z	Z_1	Z_2	
АЗД036.020	200	200	230	280	150								15		2			1	8		4	3,3
-01	250	100	280	330	150	204	—	230		289		—	90	115	1	—			6			3,7
-02	400	400	430	480	300				—				15		4			2	12		6	4,6
-03	250	100	280	330	150								90		1			1	8	1	4	3,9
-04	400	400	430	480	300	250	100	280		335				90	4	1		2	14		6	4,8
-05	500	500	530	580	450						100				5			3	16		8	5,5
-06	400	400	430	480	300										4			2			6	5,7
-07	500	500	530	580	450	400	200	430		485			15		5	2		3	18		8	6,4
-08	800	800	830	880	750				184			100			8		1	5	24	2	12	8,2
-09	500	500	530	580	450									115	5			3	20		8	7,0
-10	800	800	830	880	750	500	300	530		585					8	3		5	26		12	8,8
-11	1000	875	1034	1080	900						125		79,5		7			6	24		14	10,0
-12	800	800	830	880	750	800	600	830	552	885	100		15		8	6	3	5	32	4	12	10,6
-13	1000	875	1034	1080	900						125		79,5		7			6	30		14	11,8
-14						1000	875	1034	736	1085		125		79,5		7	4		32	5		13,0

1. Неуказанные предельные отклонения размеров $\pm\frac{1}{2}$ допуска 9 кл.

2. * Размеры для справок.

Изм.	Лист	№ докум.	Подп.	Дата
Разраб.		Лейтес		
Пров.		Журавлева		
Рук.группы		Шостакина		
Гл.спец.		Вайнберг		
Н.контр.		Мерзляковс		
Утв.		Гольтбеге		

АЗД036.020 СБ

Корпус

Сборочный чертеж

Лит.	Масса	Масштаб
	см. табл	—

Лист | Листов 1

Госстрой СССР Сантехпроект

Инв. № подл. | Подп. и дата | Взам. инв. № | Инв. № дубл. | Подп. и дата

Формат	Зона	Поз.	Обозначение	Наименование	Кол. на исполн. АЗД036.030- —	01	02	03	04	05	Примечание
				Документация							
12			АЗД036.030 СБ	Сборочный чертеж	X	X	X	X	X	X	
				Детали							
12		1	АЗД036.012	Перо малое	1						
			-01	Перо малое		1					
			-02	Перо малое			1				
			-03	Перо малое				1			

Условное наименование

Изм.	Лист	№ докум.	Подп.	Дата
Разраб.		Лейтес		
Пров.		Журавлева		
Рук. гр.		Шаталина		
Н. контр.		Мерзлякова		
Утв.		Вайнберг		

АЗД036.030

Лопатка

Лит. | Лист | Листов 1 | 2

Госстрой СССР Сантехпроект г. Москва

Формат 11

Формат	Зона	Поз.	Обозначение	Наименование	Кол. на исполн. АЗД036.030- —	01	02	03	04	05	Примечание
12		1	АЗД036.012-04	Перо малое					1		
			-05	Перо малое						1	
12		2	АЗД036.013	Перо большое	1						
			-01	Перо большое		1					
			-02	Перо большое			1				
			-03	Перо большое				1			
			-04	Перо большое					1		
			-05	Перо большое						1	
11		3	АЗД036.014	Ось	1	1	1	1	1	1	
11		4	АЗД036.015	Ось ведущая	1	1	1	1	1	1	
				Стандартные изделия							
		5		Болт М8×35.46							
				ГОСТ 7798-70	4	4	4	4	4	4	
		6		Гайка М8.5							
				ГОСТ 5915-70	4	4	4	4	4	4	
		7		Шайба 8 ГОСТ 11371-68	8	8	3	8	8	3	

АЗД036.030

Лист 2 | 10

Серия 1.494-14. Выпуск 2.

АЗД036.030СБ

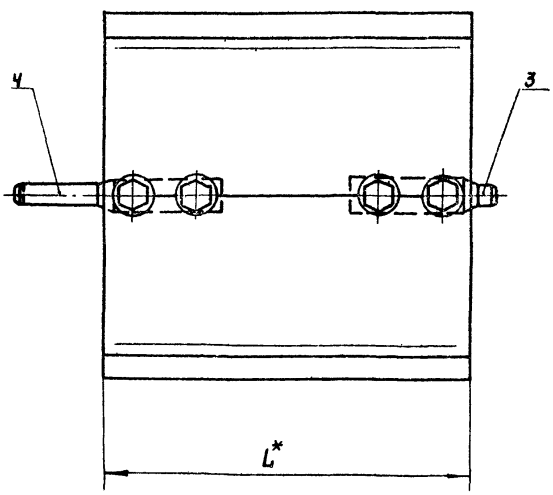

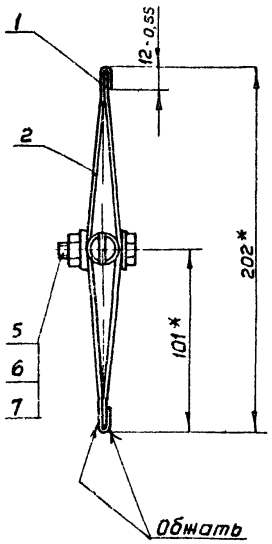

Обозначение	L, мм	Масса, кг
АЗД036.030	198	1,09
-01	248	1,27
-02	398	1,77
-03	498	2,10
-04	798	3,10
-05	998	3,77

*Размеры для справок

Изм.	Лист	№ докум.	Подп.	Дата
Разраб.		Лейтес		
Пров.		Журавлева		
Рук. гр.		Шаталина		
Гл. спец.		Вайнберг		
Н. контр.		Мерзлякова		
Утв.		Гольтвегер		

АЗД036.030СБ

Лопатка Сборочный чертеж

Лит. | Масса | Масшт. | См. табл. | —

Лист | Листов 1

Госстрой СССР Сантехпроект г. Москва

Коп. Терентьева

Формат 12

Серия 1.494-14. Выпуск 2

АЗД036 040 СБ

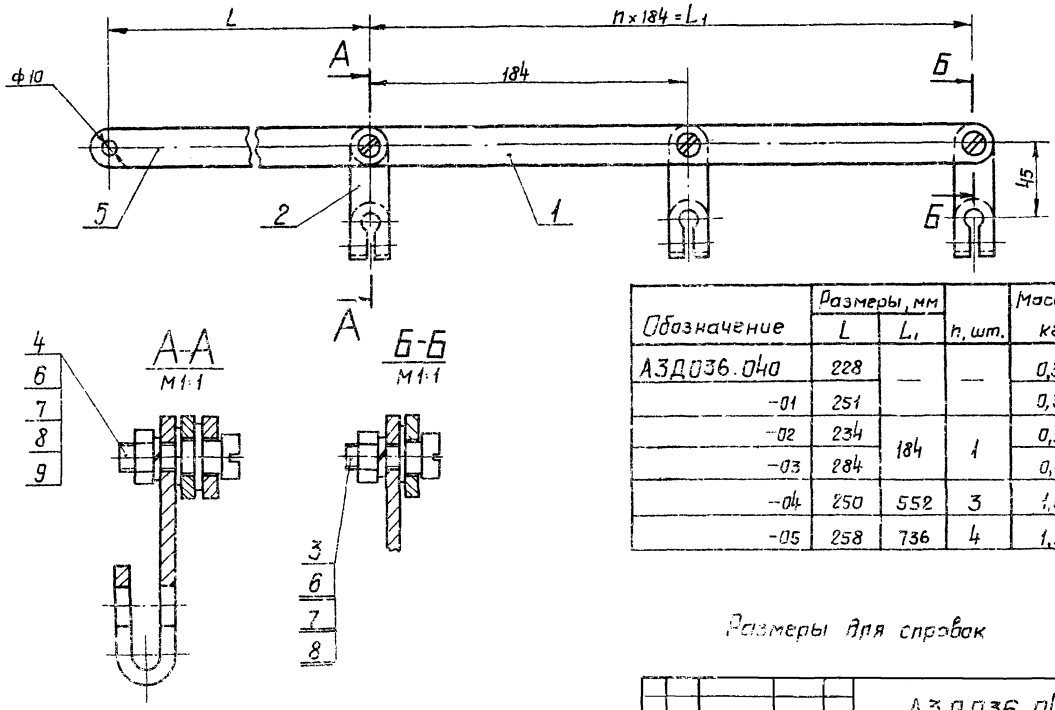

Обозначение	Размеры, мм L	Размеры, мм L_1	n, шт.	Масса, кг
АЗД036.040	228	—	—	0,30
-01	251			0,32
-02	234	184	1	0,58
-03	284			0,62
-04	250	552	3	1,09
-05	258	736	4	1,35

Размеры для справок

Изм.	Лист	№докум.	Подп.	Дата
Разраб.		Лейтес		
Пров.		Журавлева		
Рук.гр.		Шаталина		
Н.контр.		Мерзлякова		
Утв.		Вайнберг		

АЗД036.040 СБ

Тяги с рычагами
Сборочный чертеж

Лит.	Масса	Масш.
	См табл.	—

Лист | Листов 1

Госстрой СССР Сантехпроект Москва

Инв. №подл. | Подп. и дата | Взам. инв. № | Инв. №дубл. | Подп. и дата

Формат	Зона	Поз.	Обозначение	Наименование	Кол. на испол. АЗД036.040 – 01	02	03	04	05	Примечание
11		2	АЗД036.017	Рычаг	1	1	2	2	4	5
11		3	АЗД036.018	Палец			1	1	3	4
11		4	АЗД036.019	Палец	1	1	1	1	1	1
11		5	АЗД036.021	Тяга	1					
			-01	Тяга		1				
			-02	Тяга			1			
			-03	Тяга				1		
			-04	Тяга					1	
			-05	Тяга						1
				Стандартные изделия						
		6		Гайка М8,5 ГОСТ 5915-70	1	1	2	2	4	5
		7		Шайба 8 65Г						
				ГОСТ 6402-70	1	1	2	2	4	5
		8		Шайба 8 ГОСТ 11371-68	1	1	2	2	4	5
		9		Шайба 10 ГОСТ 11371-68	1	1	1	1	1	1

АЗД036.040

Лист 9 | Лист 11

Изм.	Лист	№докум.	Подп.	Дата
Разраб.		Лейтес		
Пров.		Журавлева		
Рук.гр.		Шаталина		
Н.контр.		Мерзлякова		
Утв.		Вайнберг		

Формат 12

Инв. №подл. | Подп. и дата | Взам. инв. № | Инв. №дубл. | Подп. и дата

Формат	Зона	Поз.	Обозначение	Наименование	Кол. на испол. АЗД036.040 – 01	02	03	04	05	Примечание
11		2	АЗД036.017	Рычаг	1	1	2	2	4	5
11		3	АЗД036.018	Палец			1	1	3	4
11		4	АЗД036.019	Палец	1	1	1	1	1	1
11		5	АЗД036.021	Тяга	1					
			-01	Тяга		1				
			-02	Тяга			1			
			-03	Тяга				1		
			-04	Тяга					1	
			-05	Тяга						1
				Стандартные изделия						
		6		Гайка М8,5 ГОСТ 5915-70	1	1	2	2	4	5
		7		Шайба 8 65Г						
				ГОСТ 6402-70	1	1	2	2	4	5
		8		Шайба 8 ГОСТ 11371-68	1	1	2	2	4	5
		9		Шайба 10 ГОСТ 11371-68	1	1	1	1	1	1

АЗД036.040

Лист 9 | Лист 11

Изм.	Лист	№докум.	Подп.	Дата
Разраб.		Лейтес		
Пров.		Журавлева		
Рук.гр.		Шаталина		
Н.контр.		Мерзлякова		
Утв.		Вайнберг		

Инв. №подл. | Подп. и дата | Взам. инв. № | Инв. №дубл. | Подп. и дата

АЗД036.004

▽1 (▽)

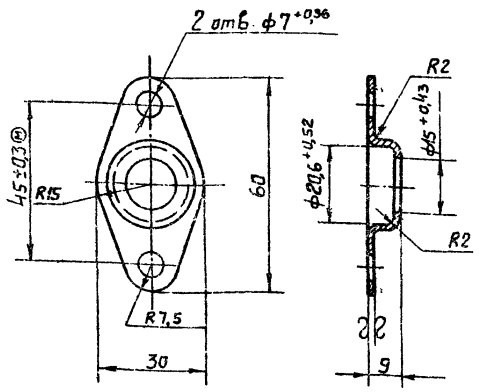

Неуказанные предельные отклонения размеров ± 1/2 допуска 9 кл.

Изм.	Лист	№докум.	Подп.	Дата
Разраб.	Лейтес			11.72
Пров.	Журавлева			11.72
Рук.группы	Шаталина			11.72
Н.контр.	Мерзлякова			11.72
Утв.	Вайнберг			11.72

АЗД036.004

Корпус подшипника

Лит.	Масса	Масштаб
	0,026	1:1
Лист	Листов 1	

Лист В2 ГОСТ 3680-57 / Ст.3 ГОСТ 16523-70

Госстрой СССР Сантехпроект г. Москва

Формат А4

АЗД036.007

12

▽1 (▽)

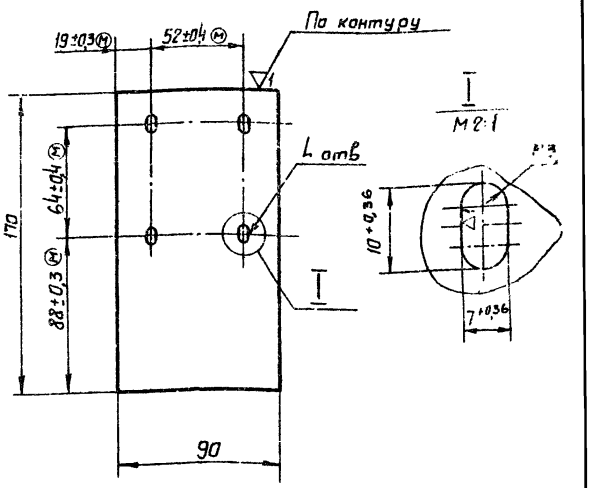

1. Неуказанные предельные отклонения размеров ± 1/2 допуска 9 кл.
2. *Размер для справок.

Изм.	Лист	№докум.	Подп.	Дата
Разраб.	Лейтес			11.72
Пров.	Журавлева			11.72
Рук.группы	Шаталина			11.72
Н.контр.	Мерзлякова			11.72
Утв.	Вайнберг			11.72

АЗД036.007

Стенка

Лит.	Масса	Масштаб
	0,47	1:2
Лист	Листов 1	

Лист 4 ГОСТ 5681-57 / Ст.3 ГОСТ 14637-69

Госстрой СССР Сантехпроект г. Москва

Формат А4

АЗД036.008

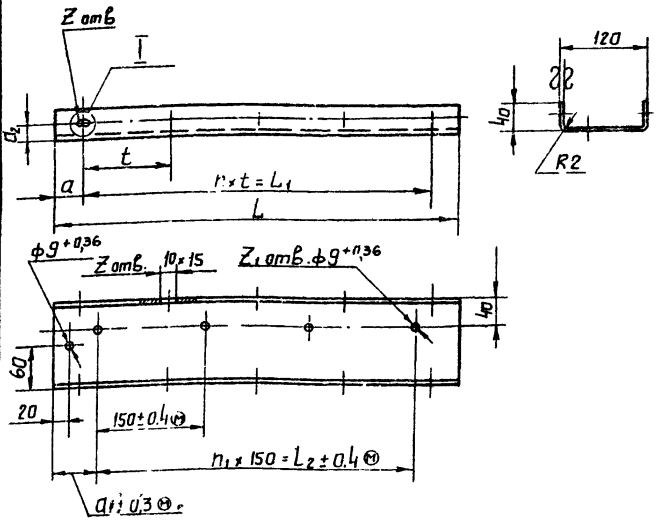

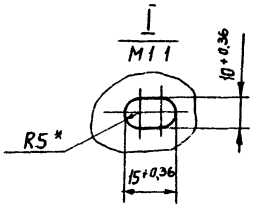

Обозначение	Размеры, мм							Количество, шт				Масса, кг
	L	L1	L2	a	a1	a2	t	n	n1	z	z1	
АЗД036 008	280	200	150	40	65	13	100	2	1	3	2	0,85
-01	330	100		115	90			1		2		1,00
-02	480	400	300	40				4	2	5	3	1,45
-03	330	100	150	115				1	1	2	2	1,00
-04	480	400	300					4	2	5	3	1,45
-05	580	500	450	40	65	15		5	3	6	4	1,76
-06	880	800	750					8	5	9	6	2,70
-07	1080	875	900	102,5	90	17	125	7	6	8	7	3,30
-08												

1. Неуказанные предельные отклонения размеров ± 1/2 допуска 9 кл.
2. Допускается замена овальных отверстий размером 10×15 на круглые диаметром 10.
3. *Размер для справок.

Изм.	Лист	№докум.	Подп.	Дата
Разраб.	Лейтес			11.72
Пров.	Журавлева			11.72
Рук.группы	Шаталина			11.72
Н.контр.	Мерзлякова			11.72
Утв.	Вайнберг			11.72

АЗД036 008

Поперечина

Лит.	Масса	Масштаб
	См. табл.	—
Лист	Листов 1	

Лист В2 ГОСТ 3680-57 / Ст.3 ГОСТ 16523-70

Госстрой СССР Сантехпроект г. Москва

Инв.№подл. | Подп. и дата | Взам.инв.№ | Инв.№дубл. | Подп. и дата

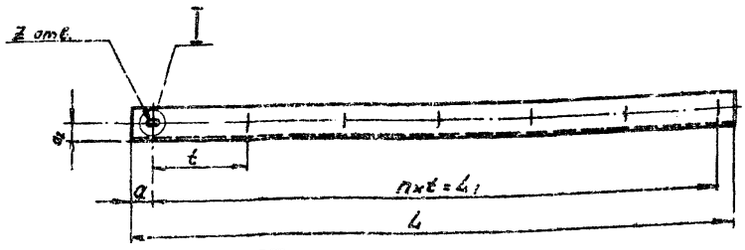

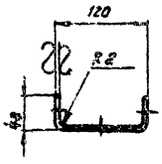

I
N 1:1

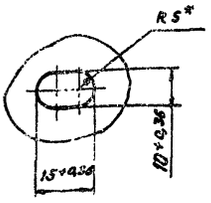

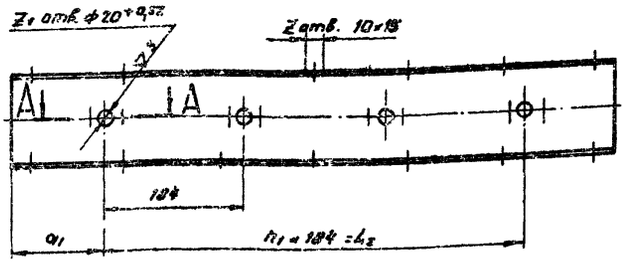

А–А
М 1:1

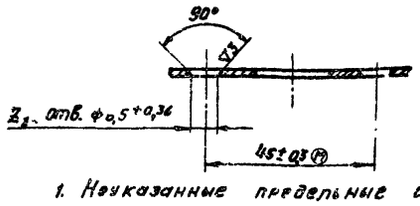

Обозначение	Размеры мм							Количество, шт.					Масса, кг
	L	L1	L2	a	a1	a2	t	n	n1	z	z1	z2	
АЗД036.009	204	—	—	102	102		—	—	—	1	1	2	0,82
-01	250	100		75	125			1		2			0,75
-02	400	200	184		102	15	100	2	1	3	2	4	1,21
-03	500	300		100	156			3		4			1,52
-04	800	600	552		124			6	3	7	4	8	2,44
-05	1000	875	736	62,5	132	17	125	7	4	8	5	10	3,05

1. Неуказанные предельные отклонения размеров ±½ допуска 9 кл.
2. Допускается замена овальных отверстий 10×15 на круглые диаметром 10.
3. * Размер для справок.

Изм. Лист	№ докум.	Подп.	Дата	АЗД036.009	
Разраб.	Лейтес			Стойка	Лит. / Масса / Масштаб
Пров.	Журавлева				См. табл. / —
Рук. груп.	Шатилина				Лист / Листов 1
Н. контр.	Мезенцева			Лист В2 ГОСТ 3680-57	Госстрой СССР Сантехпроект г. Москва
Утв.	Вайнберг			Ст 3. ГОСТ 16523-70	

Формат 12

Инв. № подл. | Подп. и дата | Взам. инв. № | Инв. № дубл. | Подп. и дата

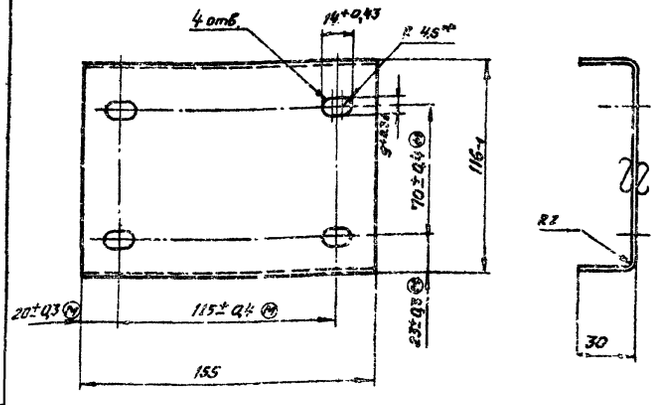

1. Неуказанные предельные отклонения размеров ±½ допуска 9 кл.
2. * Размер для справок

				АЗД036.011	
Изм. Лист	№ докум.	Подп.	Дата		
Разраб.	Лейтес			Стойка	Лит. / Масса / Масштаб
Пров.	Журавлева				О1 / —
Рук. груп.	Шатилина				Лист / Листов 1
Н. контр.	Мезенцева			Лист В2 ГОСТ 3680-57	Госстрой СССР Сантехпроект г. Москва
Утв.	Вайнберг			Ст 3. ГОСТ 16523-70	

Формат 11

Инв. № подл. | Подп. и дата | Взам. инв. № | Инв. № дубл. | Подп. и дата

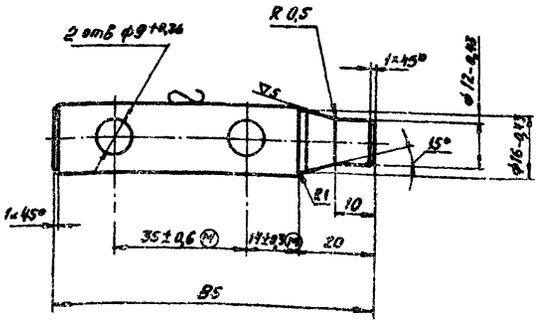

Неуказанные предельные отклонения размеров ±½ допуска 7 кл.

				3Д036.014	
Изм. Лист	№ докум.	Подп.	Дата		
Разраб.	Лейтес				Лит. / Масса / Масштаб
Пров.	Журавлева				0,14 / 1:1
Рук. груп.	Шатилина				Лист / Листов 1
Н. контр.	Мезенцева			Кр ГОСТ 2555-71	Госстрой СССР Сантехпроект г. Москва
Утв.	Вайнберг			3 ГОСТ 535-58	

Инв. № подл. | Подп. и дата | Взам. инв. № | Инв. № дубл. | Подп. и дата

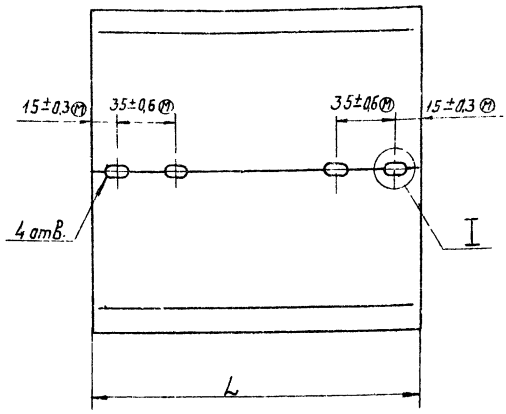

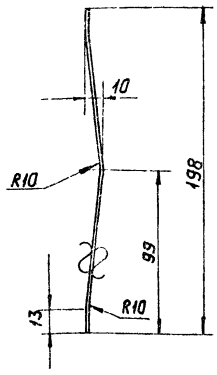

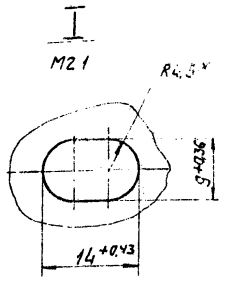

Обозначение	L, мм	Масса, кг
АЗД036.012	198	0,31
-01	248	0,39
-02	398	0,62
-03	498	0,77
-04	798	1,23
-05	998	1,55

1. Неуказанные предельные отклонения размеров $\pm \frac{t}{2}$ допуска 9 кл.
2. *Размер для справок.

Изм.	Лист	№ докум.	Подп.	Дата	АЗД036.012			
Разраб.		Лейтес		11.82	Пера малое	Лит.	Масса	Масшт.
Пров.		Журавлева		11.82			См. табл.	—
Рук.гр.		Шаталина		11.82		Лист	Листов 1	
Н.контр.		Перзлякова		11.82	Лист В1,0 ГОСТ 3680-57 Ст.3 ГОСТ 16523-70	Госстрой СССР Сантехпроект г. Москва		
Утв.		Вайндерг		11.82				

Формат 12

Инв.№ подл. | Подп. и дата | Взам.инв.№ | Инв.№ дубл. | Подп. и дата

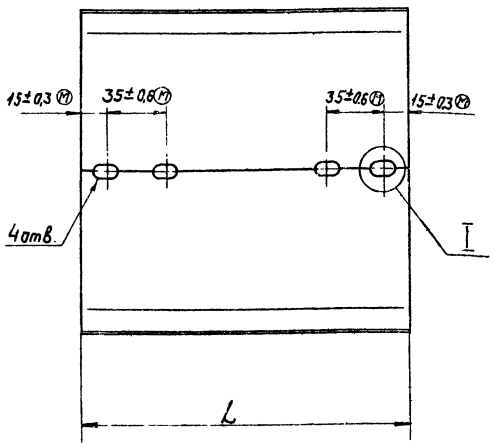

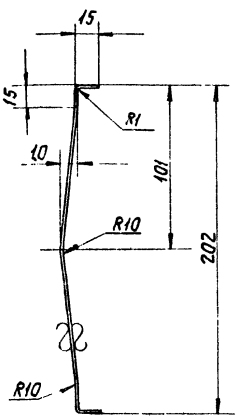

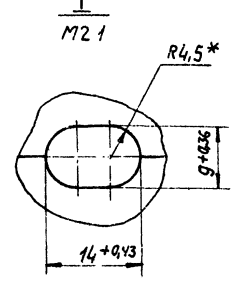

Обозначение	L, мм	Масса, кг
АЗД036.013	198	0,35
-01	248	0,45
-02	398	0,72
-03	498	0,90
-04	798	1,44
-05	998	1,80

1. Неуказанные предельные отклонения размеров $\pm \frac{t}{2}$ допуска 9 кл.
2. *Размер для справок.

Изм.	Лист	№ докум.	Подп.	Дата	АЗД036.013			
Разраб.		Лейтес		11.82	Пера большое	Лит.	Масса	Масшт.
Пров.		Журавлева		11.82			См. табл.	—
Рук.гр.		Шаталина		11.82		Лист	Листов 1	
Н.контр.		Перзлякова		11.82	Лист В1,0 ГОСТ 3680-57 Ст.3 ГОСТ 16523-70	Госстрой СССР Сантехпроект г. Москва		
Утв.		Вайндерг		11.82				

Формат 12

Инв.№ подл. | Подп. и дата | Взам.инв.№ | Инв.№ дубл. | Подп. и дата

АЗД036.015

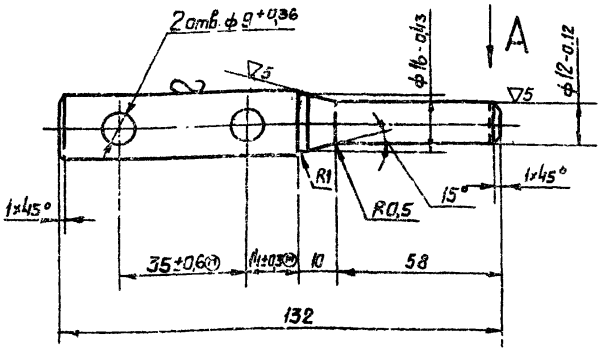

Вид А

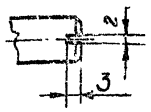

Неуказанные предельные отклонения размеров ±½ допуска 7 кл

Изм.	Лист	№докум.	Подп.	Дата
Разраб.		Лейтес		
Провер.		Куравлева		11.IX
Рук.группы		Шаталина		11.IX.72
Н.контр.		Мерзлякова		
Утв.		Вайнберг		

АЗД036.015

Ось ведущая

Лит.	Масса	Масштаб
	0,17	1:1
Лист	Листов 1	

Круг В18 ГОСТ 2590-71 / Ст.3 ГОСТ 535-58

Госстрой СССР Сантехпроект г. Москва

Формат 11

АЗД036.016

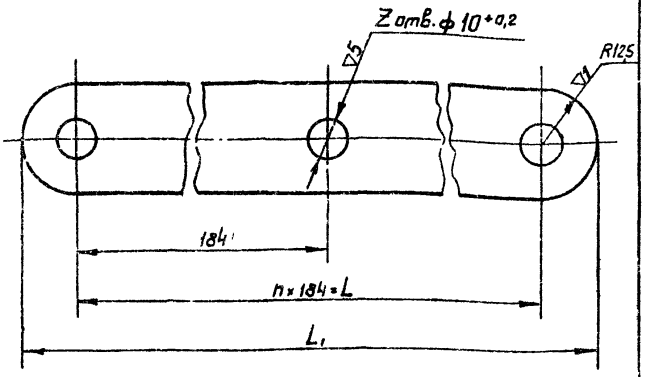

Обозначение	Размеры, мм L	L1	Кол., шт n	z	Масса, кг
АЗД036.016	184	209	1	2	0,16
-01	552	577	3	4	0,45
-02	736	761	4	5	0,60

Неуказанные предельные отклонения размеров ±½ допуска 9 кл

Изм.	Лист	№докум.	Подп.	Дата
Разраб.		Лейтес		13-12
Провер.		Куравлева		11.IX
Рук.группы		Шаталина		11.IX.72
Н.контр.		Мерзлякова		
Утв.		Вайнберг		

АЗД036.016

Тяга

Лит.	Масса	Масштаб
	См. табл.	—
Лист	Листов 1	

Полоса 4×25 ГОСТ 103-57 / Ст.3 ГОСТ 535-58

Госстрой СССР Сантехпроект г. Москва

Формат 11

АЗД036.017

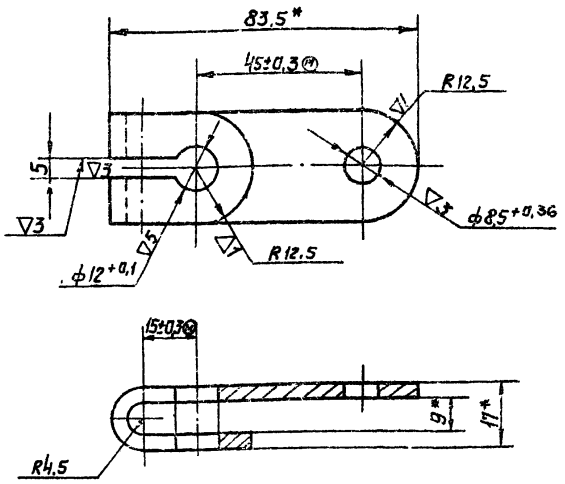

1. Неуказанные предельные отклонения размеров ±½ допуска 9 кл.

2. * Размеры для справок.

Изм.	Лист	№докум.	Подп.	Дата
Разраб.		Лейтес		
Провер.		Куравлева		11.IX
Рук.группы		Шаталина		11.IX.72
Н.контр.		Мерзлякова		
Утв.		Вайнберг		

АЗД036.017

Рычаг

Лит.	Масса	Масштаб
	0,08	1:1
Лист	Листов 1	

Полоса 4×25 ГОСТ 103-57 / Ст.5 ГОСТ 535-58

Госстрой СССР Сантехпроект г. Москва

Формат 11

АЗД036.018

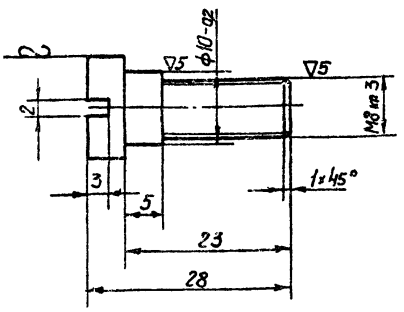

Неуказанные предельные отклонения размеров ±½ допуска 7 кл.

Изм.	Лист	№докум.	Подп.	Дата
Разраб.		Лейтес		
Провер.		Куравлева		11.IX
Рук.группы		Шаталина		11.IX.72
Н.контр.		Мерзлякова		
Утвердил		Вайнберг		

АЗД036.018

Палец

Лит.	Масса	Масштаб
	0,015	2:1
Лист	Листов 1	

Круг В14 ГОСТ 2590-71 / Ст.3 ГОСТ 535-58

Госстрой СССР Сантехпроект г. Москва

Формат 11

АЗД036.019

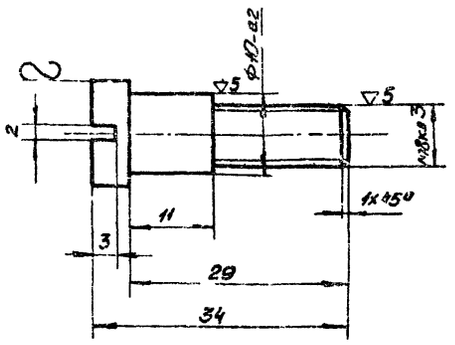

Неуказанные предельные отклонения размеров ±½ допуска 7кл.

Изм.	Лист	№ докум.	Подп.	Дата
Разраб.		Гейтес		11-72
Пров.		Куровлева		11-72
Рук. группы		Шаталина		11.11.72
Н. контр.		Перлякова		11.11.72
Утв.		Вайнберг		11.11.72

АЗД036.019

Палец

Лит.	Масса	Масштаб
	0,019	2:1
Лист	Листов 1	

Круг В14 ГОСТ 2590-71 / Ст 3 ГОСТ 535-58

Госстрой СССР Сантехпроект г. Москва

Формат 11

АЗД036.021

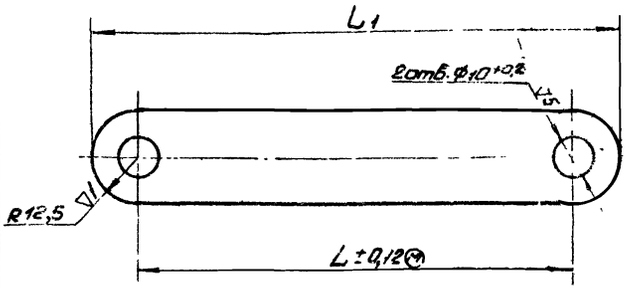

Обозначение	Размеры, мм L	L1	Масса, кг
АЗД036.021	228	253	0,19
-01	251	276	0,21
-02	234	259	0,20
-03	284	309	0,24
-04	250	275	0,21
-05	258	283	0,22

Неуказанные предельные отклонения размеров ±½ допуска 9 кл

Изм.	Лист	№ докум.	Подп.	Дата
Разраб.		Гейтес		11-72
Пров.		Куровлева		11-72
Рук. группы		Шаталина		11.11.72
Н. контр.		Перлякова		11.11.72
Утв.		Вайнберг		11.11.72

АЗД036.021

Тяга

Лит.	Масса	Масштаб
	См. табл.	—
Лист	Листов 1	

Полоса 4х25 ГОСТ 103-57 / Ст 3 ГОСТ 535-58

Госстрой СССР Сантехпроект г. Москва

Формат 11

АЗД037.001

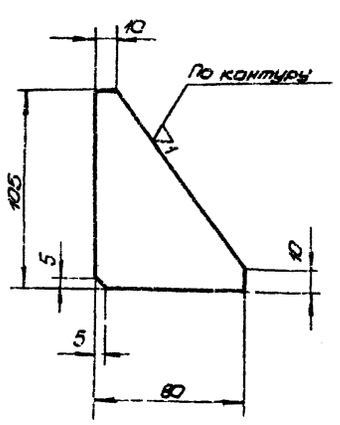

Предельные отклонения размеров ±½ допуска 9 кл

Изм.	Лист	№ докум.	Подп.	Дата
Разраб.		Гейтес		11-72
Пров.		Куровлева		11-72
Рук. группы		Шаталина		11.11.72
Н. контр.		Перлякова		11.11.72
Утв.		Вайнберг		11.11.72

АЗД037.001

Ребро

Лит.	Масса	Масштаб
	0,15	1:2
Лист	Листов 1	

Лист 4 ГОСТ 5681-57 / Ст 3 ГОСТ 14637-69

Госстрой СССР Сантехпроект г. Москва

Формат 11

АЗД037.002

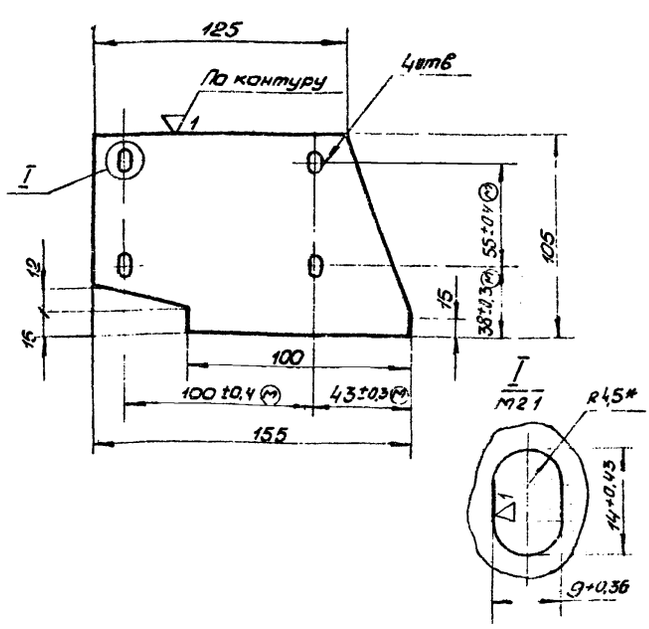

1 Неуказанные предельные отклонения размеров: ½ допуска 9 кл

2 * Размер для справок

Изм.	Лист	№ докум.	Подп.	Дата
Разраб.		Гейтес		11-72
Пров.		Куровлева		11-72
Рук. группы		Шаталина		11.11.72
Н. контр.		Перлякова		11.11.72
Утв.		Вайнберг		11.11.72

АЗД037.002

Стенка

Лит.	Масса	Масштаб
	0,43	1:2
Лист	Листов 1	

Лист 4 ГОСТ 5681-57 / Ст 3 ГОСТ 14637-69

Госстрой СССР Сантехпроект г. Москва

Инв. № подл.	Подп. и дата	Взам. инв. №	Инв. № дубл.	Подп. и дата

Серия 1.494-14. Выпуск 2

Формат	Зона	Поз.	Обозначение	Наименование	Кол. на исполн. АЗД037.000- —	01	02	03	04	05	06	07	08	09	Примечание
				Документация											
22			АЗД037.000 СБ	Сборочный чертеж	X	X	X	X	X	X	X	X	X	X	
				Условное наименование	Р200×200П	Р200×250П	Р200×400П	Р250×250П	Р250×400П	Р250×500П	Р400×400П	Р400×500П	Р400×800П	Р500×500П	

Исполнения 10-14 - см. листы 6-9.

Изм.	Лист	№ докум.	Подп.	Дата
Разраб.		Лейтес		11.IX.73
Пров.		Журавлева		11.IX.73
Рук. гр.		Шаталина		11.IX.73
Н. контр.		Мерзлякова		13/IX-73
Утв.		Вайнберг		13.IX.73

АЗД037.000

Заслонка воздушная прямоугольного сечения

Лит.	Лист	Листов
	1	9

Госстрой СССР САНТЕХПРОЕКТ г. Москва

Формат: 11

Инв. № подл.	Подп. и дата	Взам. инв. №	Инв. № дубл.	Подп. и дата

Формат	Зона	Поз.	Обозначение	Наименование	Кол. на исполн. 7.000- —	01	02	03	04	05	06	07	08	09	Примечание
11		3	АЗД037.010	Кронштейн	1	1	1	1	1	1	1	1	1	1	
11		4	АЗД037.020	Пневмопривод	1	1	1	1	1	1	1	1	1	1	
11		5	АЗД037.030	Тяги с рычагами	1	1	1								
			-01	Тяги с рычагами				1	1	1					
			-02	Тяги с рычагами							1	1	1		
			-03	Тяги с рычагами										1	
				Детали											
12		6	АЗД036.002	Упор	2										
			-01	Упор		2									
			-02	Упор			2								
			-03	Упор				2							
			-04	Упор					2						
			-05	Упор						2					
			-06	Упор							2				
			-07	Упор								2			
			-08	Упор									2		
			-09	Упор										2	

Изм.	Лист	№ докум.	Подп.	Дата

АЗД037.000

Лист 3

Формат: 11

Инв. № подл.	Подп. и дата	Взам. инв. №	Инв. № дубл.	Подп. и дата

Формат	Зона	Поз.	Обозначение	Наименование	Кол. на исполн. АЗД037.000- —	01	02	03	04	05	06	07	08	09	Примечание
				Сборочные единицы											
11		1	АЗД036.020	Корпус	1										
	1		-01	Корпус		1									
			-02	Корпус			1								
			-03	Корпус				1							
			-04	Корпус					1						
			-05	Корпус						1					
			-06	Корпус							1				
			-07	Корпус								1			
			-08	Корпус									1		
			-09	Корпус										1	
11		2	АЗД036.030	Лопатка	1										
			-01	Лопатка		1		1							
			-02	Лопатка			1		1		2				
			-03	Лопатка						1		2		2	
			-04	Лопатка									2		

Изм.	Лист	№ докум.	Подп.	Дата

АЗД037.000

Лист 2

Формат: 11

Инв. № подл.	Подп. и дата	Взам. инв. №	Инв. № дубл.	Подп. и дата

Формат	Зона	Поз.	Обозначение	Наименование	Кол. на исполн. АЗД037.000- —	01	02	03	04	05	06	07	08	09	Примечание
11		7	АЗД036.003	Шайба	2	2	2	2	2	2	4	4	4	4	
11		8	АЗД036.004	Корпус подшипника	2	2	2	2	2	2	4	4	4	4	
11		9	АЗД036.018	Палец	1	1	1	1	1	1	1	1	1	1	
				Стандартные изделия											
				Болты ГОСТ 7798-70											
		11		М8×16.46	4	4	6	4	6	8	6	8	12	8	
		12		М8×20.46	4	4	4	4	4	4	4	4	4	4	
		13		М8×30.46	4	4	4	4	4	4	4	4	4	4	
		14		М8×35.46	1	1	1	1	1	1	2	2	2	2	
		15		Винт М6×14.46											
				ГОСТ 1490-62	4	4	4	4	4	4	8	8	8	8	

Изм.	Лист	№ докум.	Подп.	Дата

АЗД037.000

Лист 4

Копировал: [illegible]

Формат: 11

17

Инв.№подл. | Подп. и дата | Взам.инв.№ | Инв.№дубл. | Подп. и дата

Формат	Зона	Поз.	Обозначение	Наименование	Кол. на исполн. А3Д037.000- —	01	02	03	04	05	06	07	08	09	Примечание
				Гайки гост 5915-70											
		16		М6.5	4	4	4	4	4	4	8	8	8	8	
		17		М8.5	14	14	16	14	16	18	11	19	23	19	
				Шайбы гост 6402-70											
		18		6 65Г	4	4	4	4	4	4	8	8	8	8	
		19		8 65Г	1	1	1	1	1	1	1	1	1	1	
		20		Шайба 8 гост 11371-68	15	15	17	15	17	19	19	21	25	21	
				Прочие изделия											
		21		Шарикоподшипник радиально-упорный без колец 876903	2	2	2	2	2	2	4	4	4	4	

Изм. Лист № докум. Подп. Дата | А3Д037.000 | Лист 5

Формат А1

Инв.№подл. | Подп. и дата | Взам.инв.№ | Инв.№дубл. | Подп. и дата

Формат	Зона	Поз.	Обозначение	Наименование	Кол. на исполн. А3Д037.000- 10	11	12	13	14	Примечание
				Документация						
22			А3Д037.000 СБ	Сборочный чертеж	X	X	X	X	X	
				Сборочные единицы						
11		1	А3Д036.020-10	Корпус	1					
			-11	Корпус		1				
			-12	Корпус			1			
			-13	Корпус				1		
			-14	Корпус					1	

Условное наименование	Р500×800 П	Р500×1000 П	Р800×800 П	Р800×1000 П	Р1000×1000 П

Изм. Лист № докум. Подп. Дата | А3Д037.000 | Лист 6

Инв.№подл. | Подп. и дата | Взам.инв.№ | Инв.№дубл. | Подп. и дата

Формат	Зона	Поз.	Обозначение	Наименование	Кол. на исполн. А3Д037.000- 10	11	12	13	14	Примечание
				Лопатка	2		4			
			-05	Лопатка		2		4	5	
11		3	А3Д037.010	Кронштейн	1	1	1	1	1	
11		4	А3Д037.020	Пневмопривод	1	1	1	1	1	
11		5	А3Д037.030-03	Тяги с рычагами	1	1				
			-04	Тяги с рычагами			1	1		
			-05	Тяги с рычагами					1	
				Детали						
12		6	А3Д036.002-10	Упор	2					
			-11	Упор		2				
			-12	Упор			2			
			-13	Упор				2		
			-14	Упор					2	
11		7	А3Д036.003	Шайба	4	4	8	8	10	
11		8	А3Д036.004	Корпус подшипника	4	4	8	8	10	

Изм. Лист № докум. Подп. Дата | А3Д037.000 | Лист 7

Формат А1

Инв.№подл. | Подп. и дата | Взам.инв.№ | Инв.№дубл. | Подп. и дата

Формат	Зона	Поз.	Обозначение	Наименование	Кол. на исполн. А3Д037.000- 10	11	12	13	14	Примечание
11		9	А3Д036.018	Палец	1	1	1	1	1	
				Стандартные изделия						
				Болты гост 7798-70						
		11		М8×16.46	12	14	12	14	14	
		12		М8×20.46	4	4	4	4	4	
		13		М8×30.46	4	4	4	4	4	
		14		М8×35.46	2	2	4	4	5	
		15		Винт М6×14.46 гост 1490-62	8	8	16	15	20	

Изм. Лист № докум. Подп. Дата | А3Д037.000 | Лист 8 | 18

Формат А1

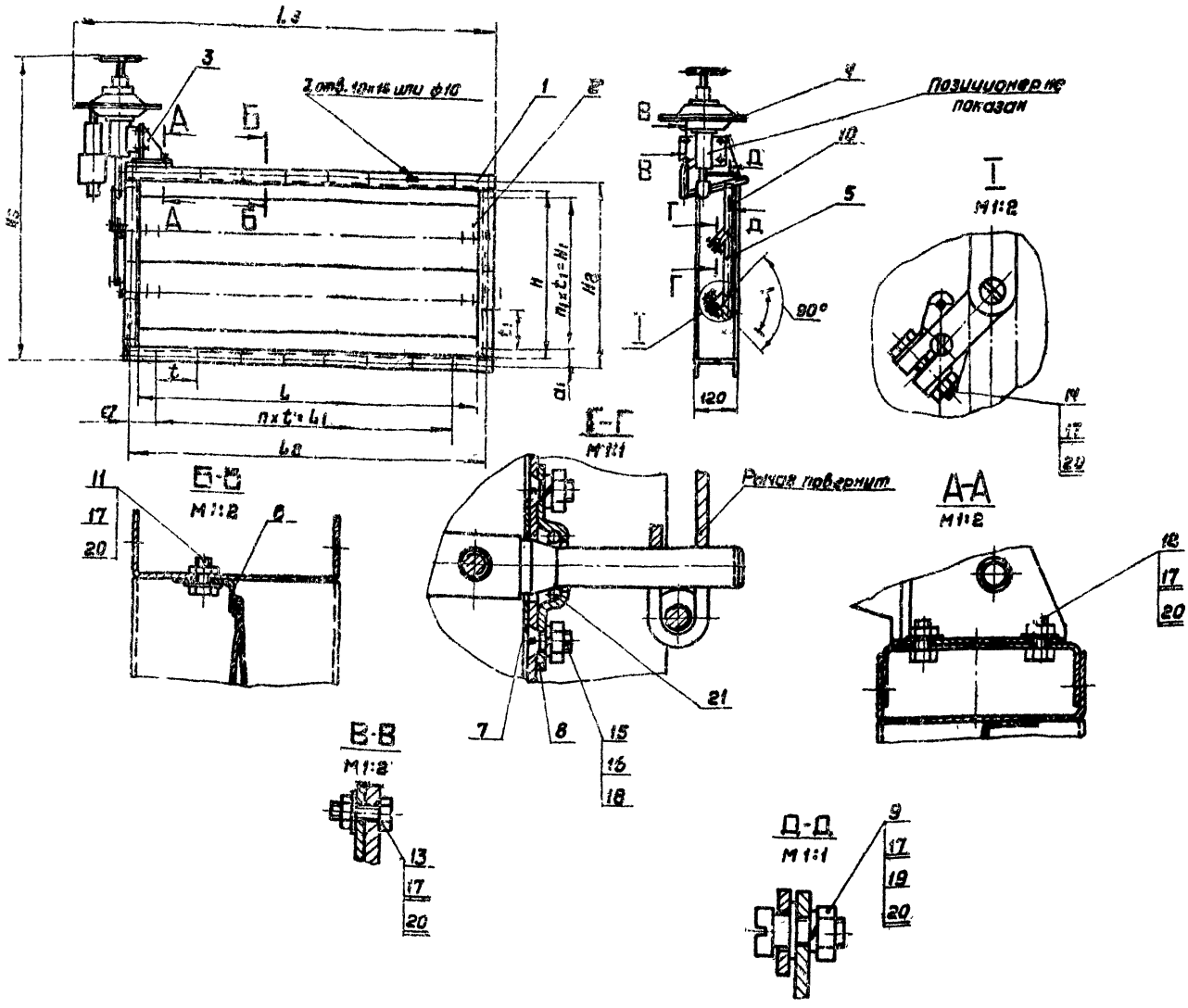

Обозначение	Шифр	Размеры, мм												Количество, шт.			Масса, кг
		L	L1	L2	L3	H	H1	H2	H3	t	t1	a	a1	n	n1	z	
АЗД037.000	Р200×200П	200	200	230	343	204	—	230	640	100	—	15	115	2	—	8	19,5
—01	Р200×250П	250	100	280	393							90		1		6	20,2
—02	Р200×400П	400	400	430	543							15		4		12	21,8
—03	Р250×250П	250	100	280	393	250	100	280	690		100	90	90	1	1	8	20,6
—04	Р250×400П	400	400	430	543							15		4		14	22,4
—05	Р250×500П	500	500	530	643									5		16	23,5
—06	Р400×400П	400	400	430	543	400	200	430	840				115	4	2		23,2
—07	Р400×500П	500	500	530	643									5		18	26,7
—08	Р400×800П	800	800	830	943									8		24	31,1
—09	Р500×500П	500	500	530	643	500	300	530	940					5	3	20	28,1
—10	Р500×800П	800	800	830	943									8		26	33,0
—11	Р500×1000П	1000	875	1034	1143					125		73,5		7		24	36,2
—12	Р800×800П	800	800	830	943	800	600	830	1240	100		15		8	5	32	40,9
—13	Р800×1000П	1000	875	1034	1143					125		79,5		7		30	45,2
—14	Р1000×1000П					1000	875	1034	1140		125		79,5		7	32	51,1

1. Назначение: для регулирования количества воздуха в вентиляционных системах с рабочим давлением до 100 кгс/м².

2. Привод: пневматический мембранно-пружинный исполнительный механизм колебательного типа МИМ-К-200-100-05В (с позиционером и ручным дублёром). Диаметр заделки мембраны - 200 мм.

3. Размеры для справок.

Изм.	Лист	№ докум.	Подп.	Дата	
Разраб.	Пупкес			11.82	
Пров.	Жарейлева			11.82	
Нач. гр.	Литолина			11.82	
Гл. спец.	Вайнберг			11.82	
Н. контр.	Неразикова			11.82	
Утв.	Гольтберг			11.82	

АЗД037.000СБ

Заслонка воздушная прямоугольного сечения

Сборочный чертеж

Лит.	Масса	Масшт
	см. табл	—

Лист | Листов 1

Госстрой СССР САНТЕХПРОЕКТ г. Москва

Формат А2

Серия 1.494-14. Выпуск 2

Инв. № подл. | Подп. и дата | Взам. инв. № | Инв. № дубл. | Подп. и дата

Поз.	Обозначение	Наименование	Кол. на изд. АЗД037.000- 10	11	12	13	14	Примеч.
16		Гайки ГОСТ 5915-70						
		М6.5	8	8	16	16	20	
17		М8.5	23	25	25	27	28	
18		Шайбы ГОСТ 6402-70						
		6 65Г	8	8	16	16	20	
19		8 65Г	1	1	1	1	1	
20		Шайба 8 ГОСТ 11371-68	25	27	25	31	33	
		Прочие изделия						
21		Шарикоподшипник радиально-упорный без колец 876903	4	4	8	8	10	

АЗД037.000

Лист 9

Формат: 11

Инв.№ подл. | Подп. и дата | Взам. инв.№ | Инв.№ дубл. | Подп. и дата

Формат	Зона	Поз.	Обозначение	Наименование	Кол.	Примечание
				Документация		
11			АЗД037 010 СВ	Сборочный чертеж		
				Детали		
11		1	АЗД036.005	Плита	1	
11		2	АЗД037.001	Ребро	1	См. стр. 12
11		3	АЗД037.002	Стенка	1	См. стр. 11

Лист 20

Изм.	Лист	№ докум.	Подп.	Дата
Разраб.		Лейтес		11-72
Пров.		Журавлева		11.12
Рук. группы		Шаталина		11.12
Н. контр.		Мерзлякова		11-72
Утв.		Вайнберг		11.12

АЗД037.010

Кронштейн

Лит. | Лист | Листов: 1

Госстрой СССР Сантехпроект г. Москва

Копировал

Формат: 11

Инв.№ подл. | Подп. и дата | Взам. инв.№ | Инв.№ дубл. | Подп. и дата

АЗД037.010 СБ

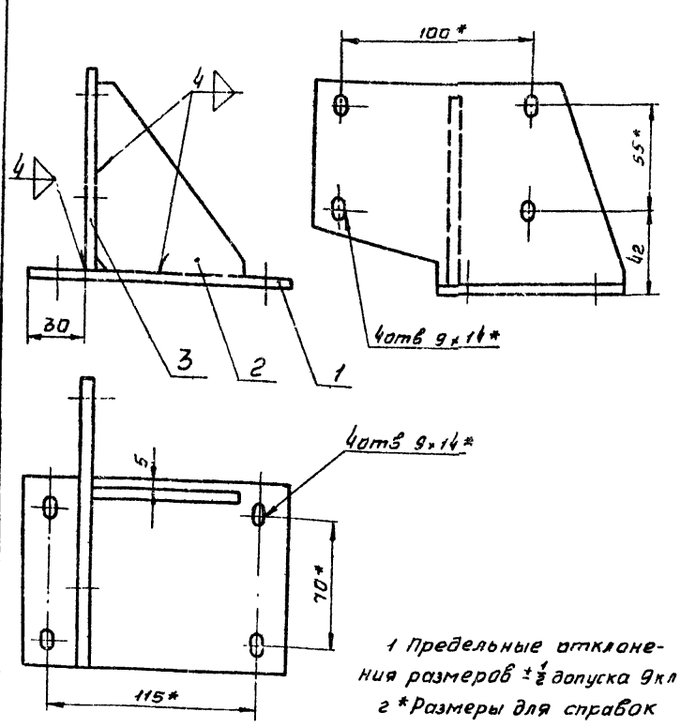

1 Предельные отклонения размеров ±½ допуска 9кл

2 *Размеры для справок

Изм.	Лист	№ докум.	Подп.	Дата
Разраб.		Лейтес		11-72
Пров.		Журавлева		11.12
Рук. группы		Шаталина		11.12
Гл. спец.		Вайнберг		11.12
Н. контр.		Мерзлякова		11-72
Утв.		Ультвегер		11.12

АЗД037.010 СБ

Кронштейн

Сборочный чертеж

Лит.	Масса	Масштаб
	1,03	1:2

Лист | Листов 1

Госстрой СССР Сантехпроект г. Москва

Формат: 11

Инв.№ подл. | Подп. и дата | Взам. инв.№ | Инв.№ дубл. | Подп. и дата

АЗД037003

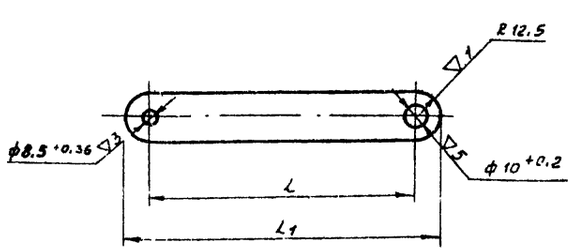

Обозначение	Размеры, мм L	L1	Масса, кг
АЗД037 003	89	114	0,09
-01	112	137	0,10
-02	95	120	0,09
-03	145	170	0,13
-04	119	141	0,11

Неуказанные предельные отклонения размеров ±½ допуска 9кл.

Изм.	Лист	№ докум.	Подп.	Дата
Разраб.		Лейтес		11-72
Пров.		Журавлева		11.12
Рук. группы		Шаталина		11.12
Н. контр.		Мерзлякова		11-72
Утв.		Вайнберг		11-72

АЗД037.003

Тяга

Полоса 4х25 ГОСТ 103-57 Ст.3 ГОСТ 535-

Лит.	Масса	Масштаб
	См. табл	—

Лист | Листов 1

Госстрой СССР Сантехпроект

Инв.№ подл. | Подп. и дата | Взам. инв.№ | Инв.№ дубл. | Подп. и дата

АЗД037.020

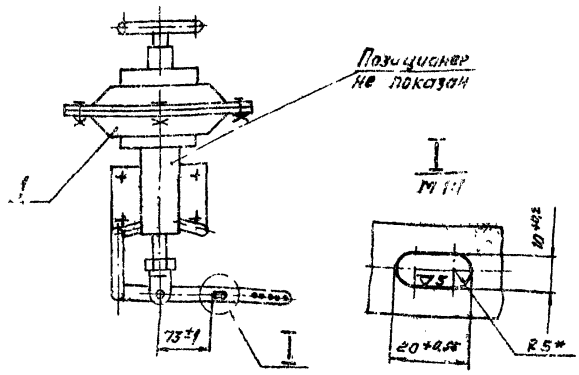

* Размер для справок

Формат	Зона	Поз.	Обозначение	Наименование	Кол.	Примеч.
				Прочие изделия		
11		1		Механизм исполнительный пневматический мембранно-пружинный колебательного типа МИМ-К-200-100-05В	1	

Изм.	Лист	№ докум.	Подп.	Дата
Разраб.		Лейтес		
Пров.		Журавлева		
Рук. гр.		Шаталина		
Гл. спец.		Вайнберг		
Н. контр.		Мерзлякова		
Утв.		Рольтвегер		

АЗД037.020

Пневмопривод

Лит.	Масса	Масшт.
	13,25	1:5

Лист | Листов 1

Госстрой СССР Сантехпроект г. Москва

Формат: 11

АЗД038.001

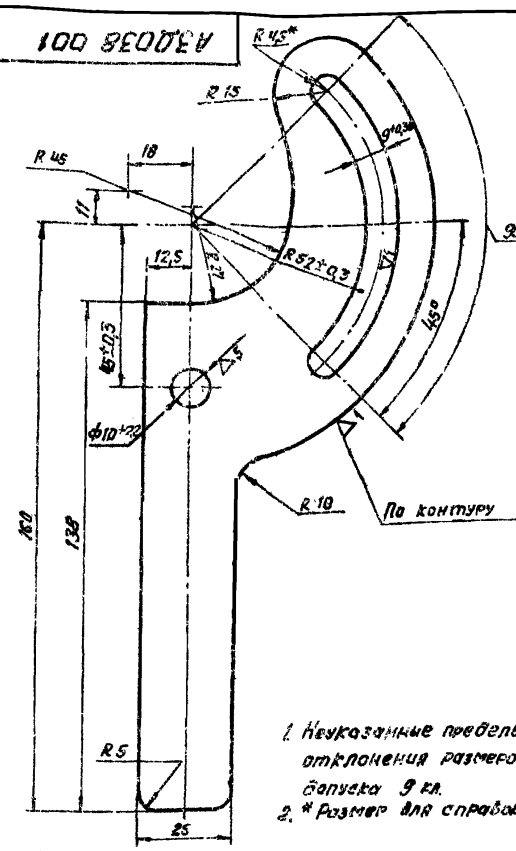

1. Неуказанные предельные отклонения размеров ±½ допуска 9 кл.
2. * Размер для справок.

Изм.	Лист	№ докум.	Подп.	Дата
Разраб.		Лейтес		
Пров.		Журавлева		
Рук. гр.		Шаталина		
Н. контр.		Мерзлякова		
Утв.		Вайнберг		

АЗД038.001

Рукоятка

Лит.	Масса	Масшт.
	0,25	1:1

Лист | Листов 1

Лист 4 ГОСТ 5681-57 Ст.3 ГОСТ 14637-69

Госстрой СССР Сантехпроект г. Москва

Формат: 11.

АЗД038.003

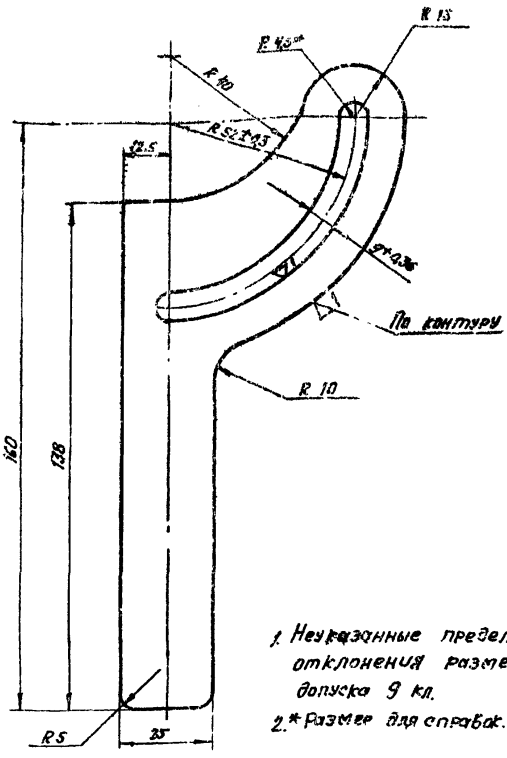

1. Неуказанные предельные отклонения размеров ±½ допуска 9 кл.
2. * Размер для справок.

Изм.	Лист	№ докум.	Подп.	Дата
Разраб.		Лейтес		
Пров.		Журавлева		
Рук. груп.		Шаталина		
Н. контр.		Мерзлякова		
Утв.		Вайнберг		

АЗД038.003

Рукоятка

Лит.	Масса	Масшт.
	0,15	1:1

Лист | Листов 1

Лист 4 ГОСТ 5681-57 Ст.3 ГОСТ 14637-69

Госстрой СССР Сантехпроект г. Москва

АЗД038.002

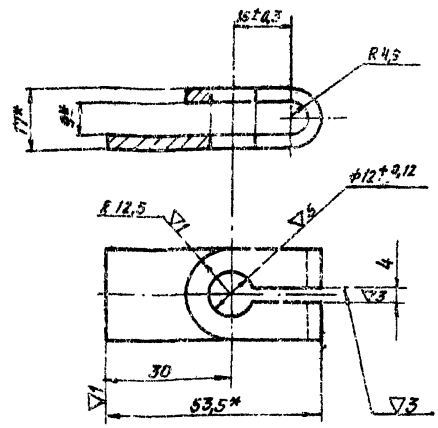

1. Неуказанные предельные отклонения размеров ±½ допуска 9 кл.
2. * Размеры для справок.

Изм.	Лист	№ докум.	Подп.	Дата
Разраб.		Лейтес		
Пров.		Журавлева		
Рук. гр.		Шаталина		
Н. контр.		Мерзлякова		
Утв.		Вайнберг		

АЗД038.002

Рычаг

Лит.	Масса	Масшт.
	0,06	1:1

Лист | Листов 1

Полоса 4×25 ГОСТ 103-57 Ст.5 ГОСТ 535-58

Госстрой СССР Сантехпроект г. Москва

Формат 11

Серия 1.494-14. Выпуск 2

Инв. № подл.	Подп. и дата	Взам. инв. №	Инв. № дубл.	Подп. и дата

Серия 1.494-14. Выпуск 2

АЗД 037.030СБ

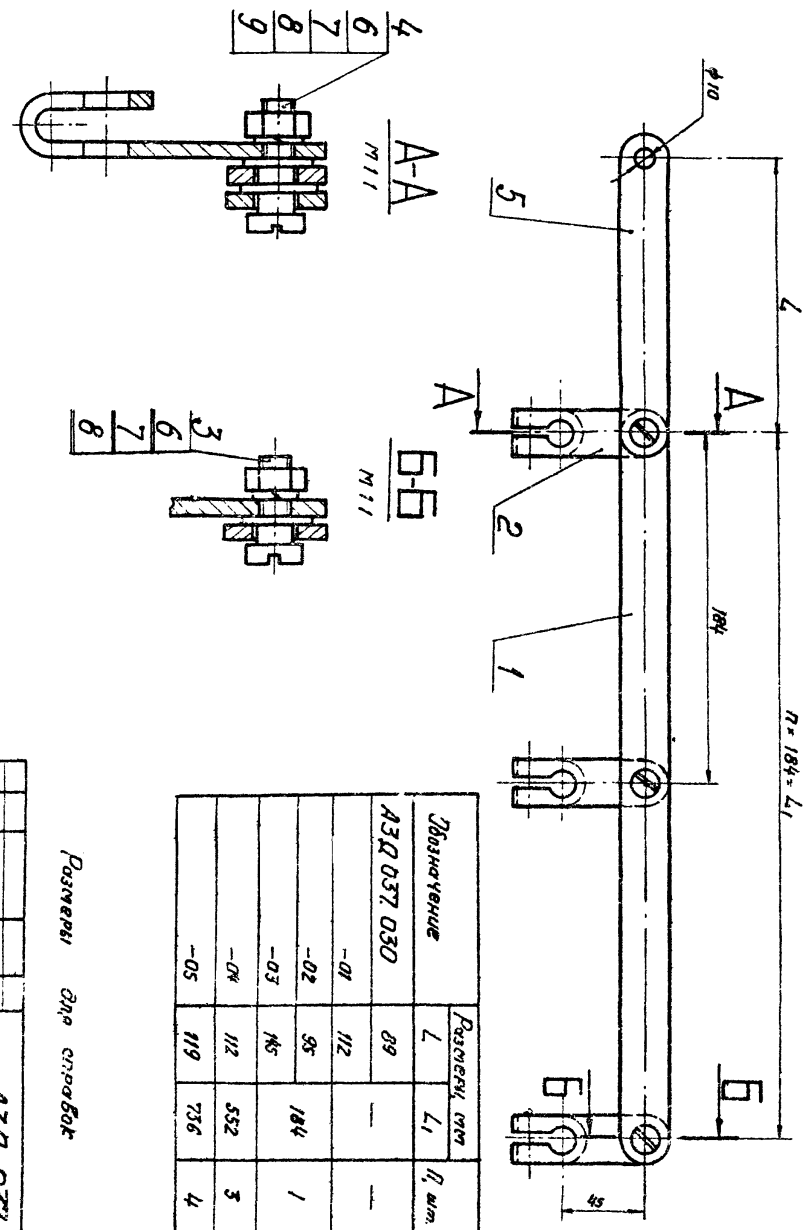

Обозначение	Размеры, мм L	Размеры, мм L1	П, шт.	Масса, кг
АЗД 037.030	89	—	—	0,20
-01	112			0,21
-02	95	184	1	0,47
-03	145			0,51
-04	112	552	3	0,98
-05	119	736	4	1,24

Размеры для справок

Изм.	Лист	№ докум.	Подп.	Дата
Разраб.		Лейтес		
Провер.		Журавлева		
Рук. груп.		Шаталина		
Н. контр.		Мерзлякова		
Утв.		Вайнберг		

АЗД 037.030СБ

Тяги с рычагами

Сборочный чертеж

Лит.	Масса	Масшт.
	См. табл.	—

Листов 1

Госстрой СССР САНТЕХПРОЕКТ г. Москва

Формат: 12

Инв. № подл.	Подп. и дата	Взам. инв. №	Инв. № дубл.	Подп. и дата

Формат	Зона	Поз.	Обозначение	Наименование	Кол. на исполн. 037.030- —	01	02	03	04	05	Примечание
				Документация							
12			АЗД 037.030 СБ	Сборочный чертеж	X	X	X	X	X	X	
				Детали							
11		1	АЗД 036.016	Тяга			1	1			
			-01	Тяга					1		
			-02	Тяга						1	
				Условное наименование							

Изм.	Лист	№ докум.	Подп.	Дата
Разраб.		Лейтес		
Провер.		Журавлева		11.IX
Рук. груп.		Шаталина		11.IX.72
Н. контр.		Мерзлякова		13.IX.72
Утв.		Вайнберг		14.IX.72

АЗД 037.030

Тяги с рычагами

Лит.	Лист	Листов
	1	2

Госстрой СССР САНТЕХПРОЕКТ г. Москва

Формат: 11

Инв. № подл.	Подп. и дата	Взам. инв. №	Инв. № дубл.	Подп. и дата

Формат	Зона	Поз.	Обозначение	Наименование	Кол. на исполн. АЗД 037.030- —	01	02	03	04	05	Примечание
11		2	АЗД 036.017	Рычаг	1	1	2	2	4	5	
11		3	АЗД 036.018	Палец			1	1	3	4	
11		4	АЗД 036.019	Палец	1	1	1	1	1	1	
11		5	АЗД 037.003	Тяга	1						См. стр. 20
			-01	Тяга		1			1		То же
			-02	Тяга			1				"
			-03	Тяга				1			"
			-04	Тяга						1	"
				Стандартные изделия							
		6		Гайка М8.5 ГОСТ 5915-70	1	1	2	2	4	5	
		7		Шайба 8 65Г							
				ГОСТ 6402-70	1	1	2	2	4	5	
		8		Шайба 8 ГОСТ 11371-68	1	1	2	2	4	5	
		9		Шайба 10 ГОСТ 11371-68	1	1	1	1	1	1	

Изм.	Лист	№ докум.	Подп.	Дата

АЗД 037.030

Лист 2

Формат: 11

Инв. № подл.	Подп. и дата	Взам. инв. №	Инв. № дубл.	Подп. и дата

Серия 1.494-14. Выпуск 2

Формат	Зона	Поз.	Обозначение	Наименование	Кол. на исполн. АЗД038.000- —	01	02	03	04	05	06	07	08	09	Примечание
				Документация											
22			АЗД038.000 СБ	Сборочный чертеж	X	X	X	X	X	X	X	X	X	X	
				Сборочные единицы											
11		1	АЗД 036.030	Лопатка	1										
			-01	Лопатка		1		1							
				Условное наименование	Р 200 × 300Р	Р 200 × 260Р	Р 200 × 400Р	Р 250 × 250Р	Р 250 × 400Р	Р 250 × 500Р	Р 400 × 400Р	Р 400 × 500Р	Р 400 × 800Р	Р 500 × 500Р	

Исполнения 10-14 - см. листы 5-7.

Изм.	Лист	№ докум.	Подп.	Дата
Разраб.		Лейтес		19.12
Пров.		Журавлева		11.IX
Рук. груп.		Шталина		12.IX.72
Н. контр.		Мерзлякова		13.IX.72
Утв.		Вайнберт		13.IX.72

АЗД038.000

Заслонка воздушная прямоугольного сечения

Лит.	Лист	Листов
	1	9

Госстрой СССР
Сантехпроект
г. Москва

Формат: 11

Инв. № подл.	Подп. и дата	Взам. инв. №	Инв. № дубл.	Подп. и дата

Формат	Зона	Поз.	Обозначение	Наименование	Кол. на исполн. 038.000- —	01	02	03	04		06	07	08	09	Примечание
11		5	АЗД 038 050	Ручка управления											Для исполн. от АЗД 038.000 до АЗД 038.000-05 1 шт., примен. Взамен поз 4
				Детали											
12		6	АЗД036 002	Упор	2										
			-01	Упор		2									
			-02	Упор			2								
			-03	Упор				2							
			-04	Упор					2						
			-05	Упор						2					
			-06	Упор							2				
			-07	Упор								2			
			-08	Упор									2		
			-09	Упор										2	
11		7	АЗД 036.003	Шайба	2	2	2	2	2	2	4	4	4	4	
11		8	АЗД 036.004	Корпус подшипника	2	2	2	2	2	2	4	4	4	4	
11		9	АЗД 036.018	Палец							1	1	1	1	

Изм.	Лист	№ докум.	Подп.	Дата

АЗД 038 000

Лист 3

Формат-11

Подп. и дата	Взам. инв. №	Инв. № дубл.	Подп. и дата

Формат	Зона	Поз.	Обозначение	Наименование	Кол. на исполн. АЗД038.000- —	01	02	03	04	05	06	07	08	09	Примечание
11		1	АЗД 036.030-02	Лопатка			1		1		2				
			-03	Лопатка						1		2		2	
			-04	Лопатка									2		
11		2	АЗД 038.010	Корпус	1										
			-01	Корпус		1									
			-02	Корпус			1								
			-03	Корпус				1							
			-04	Корпус					1						
			-05	Корпус						1					
			-06	Корпус							1				
			-07	Корпус								1			
			-08	Корпус									1		
			-09	Корпус										1	
		3	АЗД038.030	Тяга с рычагами							1	1	1	1	
		4	АЗД 038.040	Ручка управления							1	1	1	1	Для исполн. от АЗД038.000 до АЗД038.000-05 1 шт., допуск. Замена на поз. 5

Изм.	Лист	№ докум.	Подп.	Дата

АЗД038.000

Лист 2

Формат: 11

Инв. № подл.	Подп. и дата	Взам. инв. №	Инв. № дубл.	Подп. и дата

Формат	Зона	Поз.	Обозначение	Наименование	Кол. на исполн. АЗД038.000- —	01	02	03	04	05	06	07	08	09	Примечание
				Стандартные изделия											
				Болты ГОСТ 7798-70											
		10		М8 × 16.46	4	4	6	4	6	8	6	8	12	8	
		11		М8 × 35.46	1	1	1	1	1	1	2	2	2	2	
		12		Винт М6 × 14.46											
				ГОСТ 1490-62	4	4	4	4	4	4	8	8	8	8	
		13		Гайка М8,5 ГОСТ 3032-66	1	1	1	1	1	1	1	1	1	1	
				Гайки ГОСТ 5915-70											
		14		М 6,5	4	4	4	4	4	4	8	8	8	8	
		15		М 8,5	5	5	7	5	7	9	9	11	15	11	
				Шайбы ГОСТ 6402-70											
		16		6 65Г	4	4	4	4	4	4	8	8	8	8	
		17		8 65Г							1	1	1	1	
		18		Шайба 8 ГОСТ 11371-68	7	7	9	7	9	11	12	14	18	14	
				Прочие изделия											
		19		Шарикоподшипник радиально-упорный без колец 876 903	2	2	2	2	2	2	4	4	4	4	

Изм.	Лист	№ докум.	Подп.	Дата

АЗД 038.000

Лист 4

23

Формат 11

Формат	Зона	Поз.	Обозначение	Наименование	Кол. на исполн. АЗД038.000- 10	11	12	13	14	Примечание
				Документация						
22			АЗД 038.000СБ	Сборочный чертеж	×	×	×	×	×	
				Сборочные единицы						
11		1	АЗД 036.030-04	Лопатка	2		4			
			-05	Лопатка		2		4	5	
11		2	АЗД 038.010-10	Корпус	1					
			-11	Корпус		1				
			-12	Корпус			1			
			-13	Корпус				1		
			-14	Корпус					1	

Условное наименование	10	11	12	13	14
Р 500×800Р					
Р 500×1000Р					
Р 800×800Р					
Р 800×1000Р					
Р 1000×1000Р					

Изм. Лист № докум. Подп. Дата АЗД038000 Лист 5

Формат 11

Формат	Зона	Поз.	Обозначение	Наименование	Кол. на исполн. АЗД038.300- 10	11	12	13	14	Примечание
		11		Болт М8-35.46						
				ГОСТ 7798-70	2	2	4	4	5	
		12		Винт М6×14.46						
				ГОСТ 1490-62	8	8	16	16	20	
		13		Гайка М8 S ГОСТ 3032-66	1	1	1	1	1	
				Гайки ГОСТ 5915-70						
		14		М6 S	8	8	16	16	20	
		15		М8 S	15	17	17	19	20	
				Шайбы ГОСТ 6402-70						
		16		6 65Г	8	8	16	16	20	
		17		8 65Г	1	1	1	1	1	
		18		Шайба 8 ГОСТ 11371-68	18	20	22	24	26	
				Прочие изделия						
		19		Шарикоподшипник радиально-упорный без колец 876 903	4	4	8	8	10	

Изм. Лист № докум. Подп. Дата АЗД038.000 Лист 7

Формат

Формат	Зона	Поз.	Обозначение	Наименование	Кол. на исполн. АЗД038.000- 10	11	12	13	14	Примечание
11		3	АЗД 038 030	Тяга с рычагами	1	1				
			-01	Тяга с рычагами			1	1		
		1	-02	Тяга с рычагами					1	
11		4	АЗД 038 040	Ручка управления	1	1	1	1	1	
				Детали						
12		6	АЗД 036 002-10	Упор	2					
			-11	Упор		2				
			-12	Упор			2			
			-13	Упор				2		
			-14	Упор					2	
11		7	АЗД036 003	Шайба	4	4	8	8	10	
11		8	АЗД 036.004	Корпус подшипника	4	4	8	8	10	
11		9	АЗД 036 018	Палец	1	1	1	1	1	
				Стандартные изделия						
		10		Болт М8×16.46						
				ГОСТ 7798-70	12	14	12	14	14	

Изм. Лист № докум. Подп. Дата АЗД 038.000 Лист 6

Формат 11

Неуказанные предельные отклонения размеров ±½ IT14

Материал	Лит.	Масса	Масштаб
Ст.3 ГОСТ 1577-70		0,05	1:1

Скоба

АЗД038.004

Листов 1

Гипротехмонтаж СССР г. Москва

Формат 11

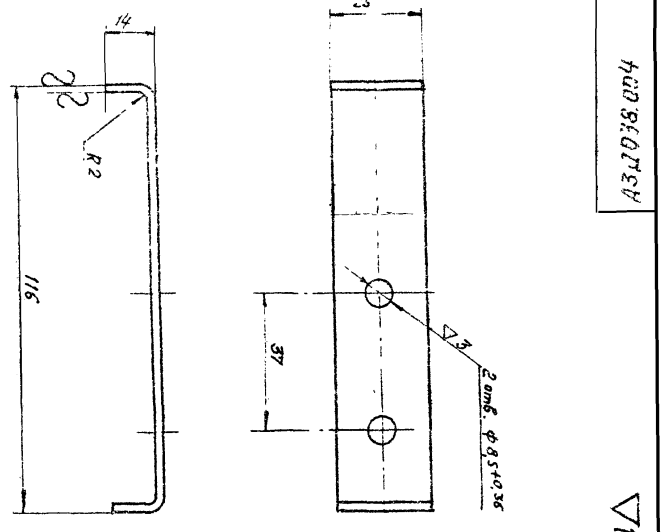

АЗД038.004

▽1 (▽)

27

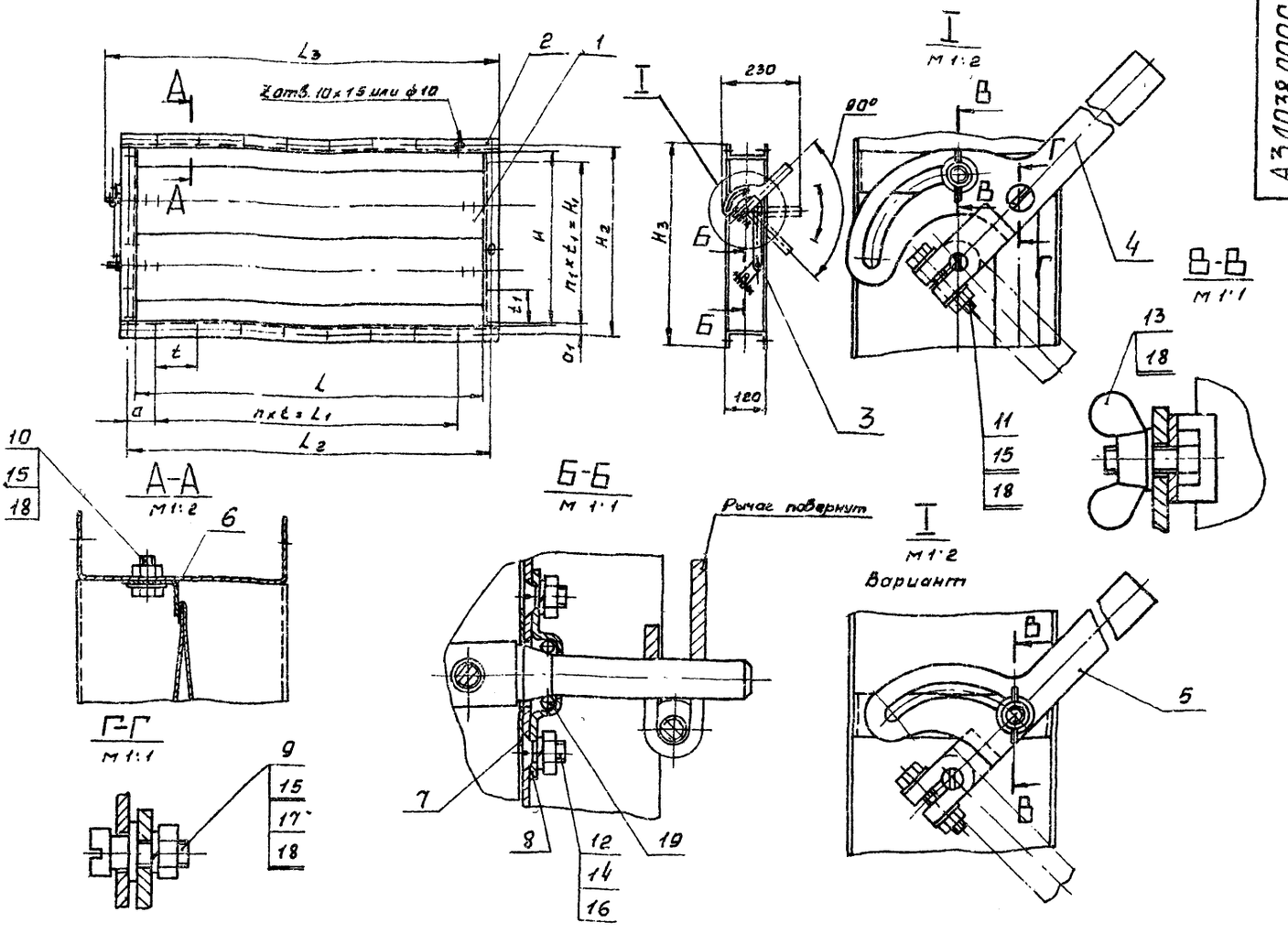

Обозначение	Шифр	Размеры, мм												Количество, шт.			Масса, кг
		L	L_1	L_2	L_3	H	H_1	H_2	H_3	t	t_1	a	a_1	n	n_1	Z	
АЗД038.000	Р200×200Р	200	200	230	305							15		2		8	4,8
-01	Р200×250Р	250	100	280	355	204	—	230	284		—	90	115	1	—	6	5,5
-02	Р200×400Р	400	400	430	505							15		4		12	7,1
-03	Р250×250Р	250	100	280	355							90		1		8	5,8
-04	Р250×400Р	400	400	430	505	250	100	280	330				90	4	1	14	7,7
-05	Р250×500Р	500	500	530	605									5		16	8,7
-06	Р400×400Р	400	400	430	505					100				4			10,3
-07	Р400×500Р	500	500	530	605	400	200	430	480			15		5	2	18	12,0
-08	Р400×800Р	800	800	830	905						100			8		24	16,4
-09	Р500×500Р	500	500	530	605								115	5		20	13,4
-10	Р500×800Р	800	800	830	905	500	300	530	580					8	3	26	18,3
-11	Р500×1000Р	1000	875	1034	1105					125		79,5		7		24	21,5
-12	Р800×800Р	800	800	830	905	800	600	830	880	100		15		8	6	32	26,2
-13	Р800×1000Р	1000	875	1034	1105					125		79,5		7		30	30,5
-14	Р1000×1000Р					1000	875	1034	1080		125		79,5		7	32	36,4

1. Назначение: для регулирования количества воздуха в вентиляционных системах с рабочим давлением до 100 кгс/м².
2. Привод: ручной.
3. Размеры для справок.

Изм.	Лист	№ докум.	Подп.	Дата
Разраб.		Лейтес		12.12
Пров.		Журавлева		11.12
Н.контр.		Шаталина		11.12
Гл.спец.		Вайнберг		12.12
Н.контр.		Терехова		12.12
Утв.		Гольтвегер		12.12

АЗД038.000 СБ

Заслонка воздушная прямоугольного сечения

Сборочный чертеж

Лит	Масса	Масштаб
	Ст. табл.	—
Лист	Листов 1	

Госстрой СССР Сантехпроект г. Москва.

Инв.№ подл. | Подп. и дата | Взам. инв.№ | Инв.№ дубл. | Подп. и дата

Формат А2

Формат	Зона	Поз.	Обозначение	Наименование	Кол. на испол. АЗД038.010- —	01	02	03	04	05	06	07	08	09	Примечание
				Документация											
22			АЗД038.010 СБ	Сборочный чертеж	×	×	×	×	×	×	×	×	×	×	
				Сборочные единицы											
11		1	АЗД038.020	Кронштейн							1	1	1	1	Для исполнения АЗД038.010 до АЗД038.010-05 1 шт., допуск. Замена на поз. 2
11		2	АЗД038.020-01	Кронштейн											Для исполн. от АЗД038.010 до АЗД038.010-05 1 шт., примен. Взамен поз. 1

Условное наименование

Исполнения 10-14 - см. листы 3 и 4.

Изм.	Лист.	№ докум.	Подп.	Дата
Разраб.		Лейтес		12.72
Пров.		Журавлева		11.72
Рук. груп.		Шаталина		11.72
Н. контр.		Мерзлякова		11.72
Утв.		Вайсберг		11.72

АЗД038.010

Корпус

Лит. | Масса | Масштаб

Госстрой СССР Сантехпроект г. Москва

Лист 1 | Листов 4

Формат: 11

Формат	Зона	Поз.	Обозначение	Наименование	Кол. на испол. АЗД038.010- 10	11	12	13	14	Примечание
				Документация						
22			АЗД038.010 СБ	Сборочный чертеж	×	×	×	×	×	
				Сборочные единицы						
11		1	АЗД038.020	Кронштейн	1	1	1	1	1	
				Детали						
12		2	АЗД036.008-06	Поперечина	2		2			
			-07	Поперечина		2		2		
			-08	Поперечина					2	

Условное наименование

АЗД038.010

Лист 3

Формат: 11

Формат	Зона	Поз.	Обозначение	Наименование	Кол. на испол. АЗД038.010- —	01	02	03	04	05	06	07	08	09	Примечание
				Детали											
12		3	АЗД036.008	Поперечина	2										
			-01	Поперечина		2									
			-02	Поперечина			2								
			-03	Поперечина				2							
			-04	Поперечина					2		2				
			-05	Поперечина						2		2		2	
			-06	Поперечина									2		
12		4	АЗД036.009	Стойка	2	2	2								
			-01	Стойка				2	2	2					
			-02	Стойка							2	2	2		
			-03	Стойка										2	

АЗД038.010

Лист 2

Формат: 11

Формат	Зона	Поз.	Обозначение	Наименование	Кол. на испол. АЗД038.010- 10	11	12	13	14	Примечание
12		3	АЗД036.009-03	Стойка	2	2				
			-04	Стойка			2	2		
			-05	Стойка					2	

АЗД038.010

Лист 4

Формат: 11

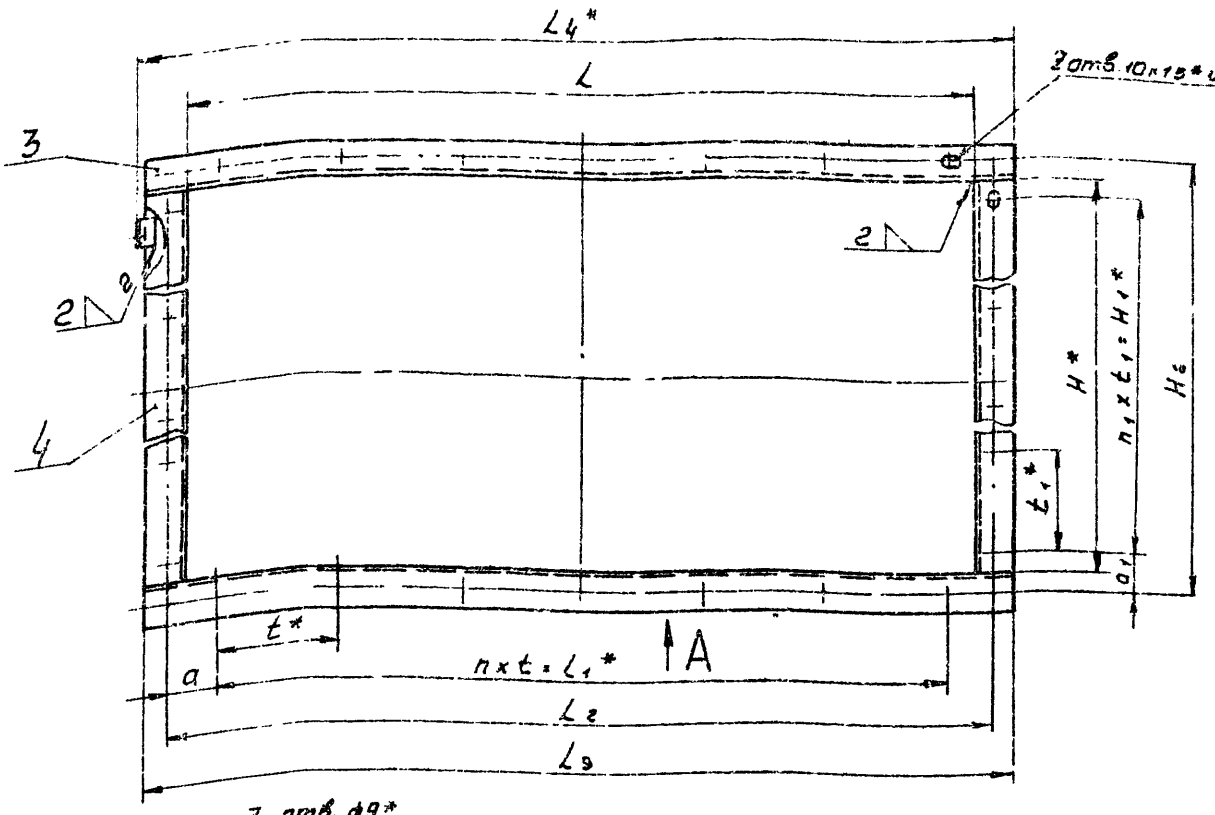

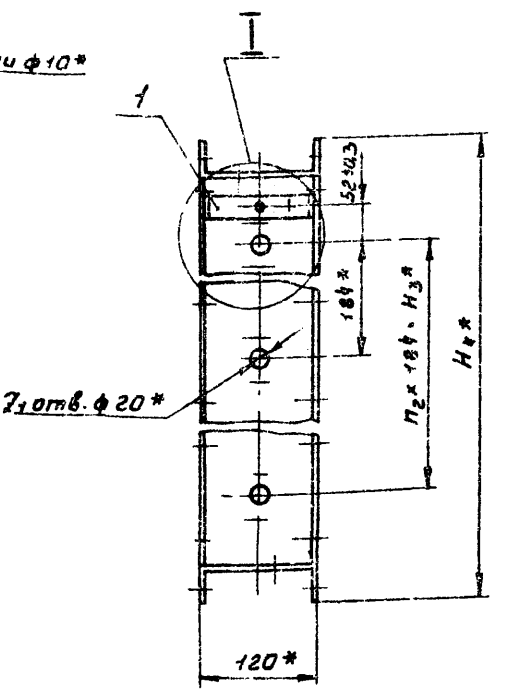

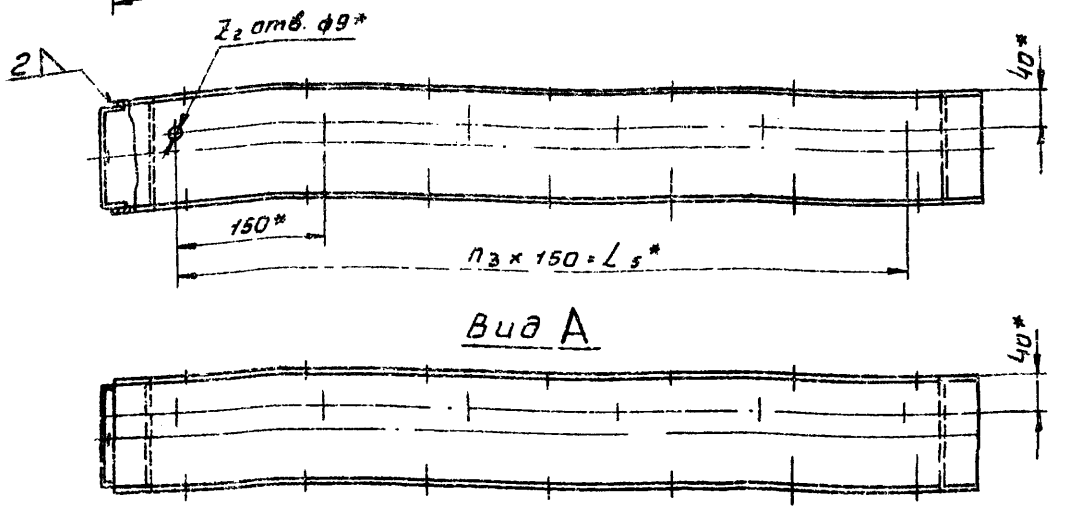

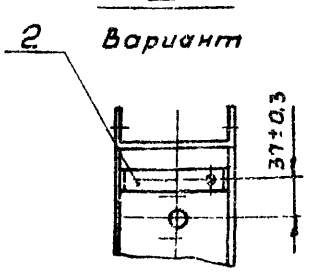

Обозначение	Размеры, мм															Количество, шт.							Масса, кг
	L	L_1	L_2	L_3	L_4	L_5	H	H_1	H_2	H_3	H_4	t	t_1	a	a_1	n	n_1	n_2	n_3	Z	Z_1	Z_2	
АЗД038.010	200	200	230	280	288	150	204	—	230	—	284	100	—	15	115	2	—	—	1	8	1	4	3.0
-01	250	100	280	330	338	150								90		1				6			3.3
-02	400	400	430	480	488	300								15		4			2	12		6	4.2
-03	250	100	280	330	338	150	250	100	280	—	330		100	90	90	1	1	—	1	8		4	3.6
-04	400	400	430	480	488	300										4			2	14		6	4.5
-05	500	500	530	580	588	450										5			3	16		8	5.1
-06	400	400	430	480	488	300	400	200	430	184	480		100	15	115	4	2	1	2		2	6	5.4
-07	500	500	530	580	588	450										5			3	18		8	6.0
-08	800	800	830	880	888	750										8			5	24		12	7.9
-09	500	500	530	580	588	450	500	300	530		580					5	3		3	20		8	6.6
-10	800	800	830	880	888	750										8			5	26		12	8.5
-11	1000	875	1034	1080	1088	900						125		79.5		7			6	24		14	9.7
-12	800	800	830	880	888	750	800	600	830	552	880	100		15		8	6	3	5	32	4	12	10.3
-13	1000	875	1034	1080	1088	900						125		79.5		7			6	30		14	11.5
-14							1000	875	1034	736	1080		125		79.5		7	4		32	5		12.8

1 Неуказанные предельные отклонения размеров $\pm \frac{1}{2}$ допуска 9 кл.

2. * Размеры для справок.

Изм.	Лист	№ докум.	Подп.	Дата
Разраб.		Лейтес		11.72
Пров.		Журавлева		11.72
Гл. инженер проекта		Шаталина		11.72
Гл. спец.		Вайнберг		11.72
Н. контр.		Мерзлякова		11.72
Утв.		Госстрой СССР		

АЗД038.010 СБ

Корпус

Сборочный чертеж

Лит.	Масса	Масштаб
	См. табл.	—
Лист	Листов 1	

Госстрой СССР Сантехпроект г. Москва

Инв. № подл. | Подп. и дата | Взам. инв. № | Инв. № дубл. | Подп. и дата

Формат А2

Формат	Зона	Поз.	Обозначение	Наименование	Кол.	Примечание
				Документация		
11			АЗД038020СБ	Сборочный чертеж		
				Детали		
11		1	АЗД038 004	Скоба	1	См ст 24
				Стандартные издели		
		2		Болт М8х20 46		
				ГОСТ 7798-70	1	

Различия исполнений АЗД038 020 и АЗД038 020-01 по сборочному чертежу

Изм.	Лист	№ докум.	Подп.	Дата
Разраб.		Лейтес		11-23
Пров.		Журавлева		11.12
Рук.груп.		Шаталина		11.12
Н.контр.		Мерзлякова		11.12
Утв.		Вайнберг		

АЗД038.020

Кронштейн

Лит. | Лист | Листов 1

Госстрой СССР Сантехпроект г. Москва

Копировал. Данилина

Формат 11

Инв. № подл. | Подп. и дата | Взам. инв. № | Инв. № дубл. | Подп. и дата

АЗД038.020СБ

АЗД038.020

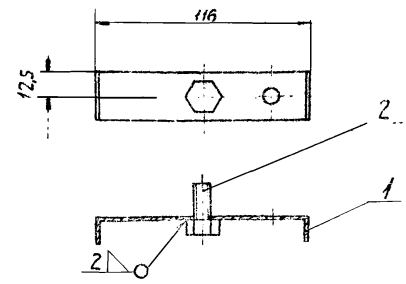

АЗД038 020-01

остальное - см АЗД038 020

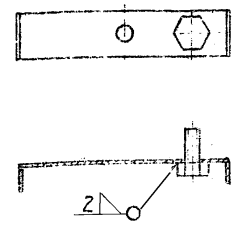

Размеры для справок

Изм.	Лист	№ докум.	Подп.	Дата
Разраб.		Лейтес		11.12
Пров.		Журавлева		11.12
Рук.груп.		Шаталина		11.12
Гл.спец.		Вайнберг		11.12
Н.контр.		Мерзляков		11.12
Утв.		Гольтвегер		11.12

АЗД038.020СБ

Кронштейн

Сборочный чертеж

Лит. | Масса 0,06 | Шт. 1 2

Лист | Листов 1

Госстрой СССР Сантехпроект г. Москва

Формат 11

Инв. № подл. | Подп. и дата | Взам. инв. № | Инв. № дубл. | Подп. и дата

Формат	Зона	Поз.	Обозначение	Наименование	Кол. на исполн. АЗД038.030-			Примечание
					-	01	02	
				Документация				
12			АЗД038 030СБ	Сборочный чертеж	×	×	×	
				Детали				
11		1	АЗД036 016	Тяга	1			
			-01	Тяга		1		
			-02	Тяга			1	

Исключение

АЗД038 030

Тяга с рычагами

Лит. | Лист 1 | Листов 2

Госстрой СССР Сантехпроект г. Москва

Формат 11

Инв. № подл. | Подп. и дата | Взам. инв. № | Инв. № дубл. | Подп. и дата

Формат	Зона	Поз.	Обозначение	Наименование	Кол. на исполн. АЗД038.030-			Примечание
					-	01	02	
11		2		Рычаг	1	3	4	
		3		Палец	1	3	4	
				Стандартные изделия				
		4		Гайка М8.5				
				ГОСТ 5915-70	1	3	4	
				Шайба 8 65Г				
				ГОСТ 6402-70	1	3	4	
				Шайба 8 ГОСТ 11371 68	1	3	4	

АЗД038.030

Лист 2

Формат 11

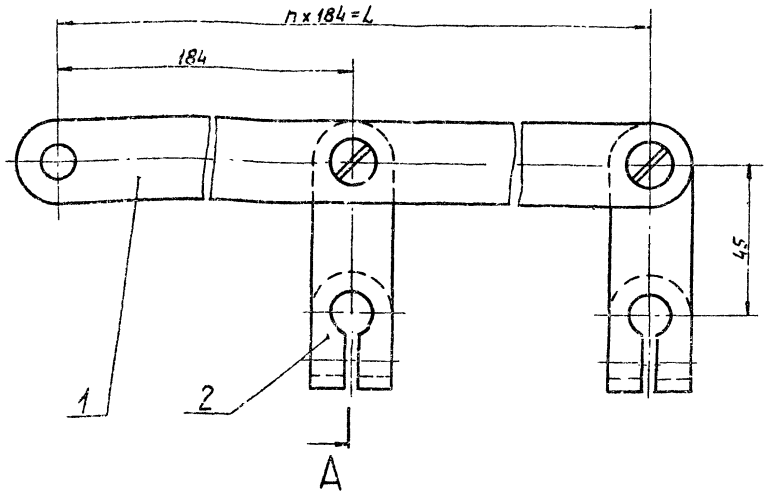

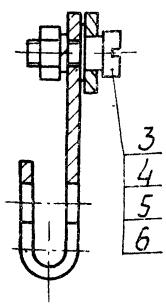

Обозначение	L, мм	n, шт.	Масса, кг
АЗД038 030	184	1	0,29
-01	552	3	0,84
-02	736	4	1,12

Размеры для справок

Изм.	Лист	№ докум.	Подп.	Дата
Разраб.		Лейтес		11.12
Пров.		Журавлева		11.12
Рук. гр.		Шатилина		11.12
Гл. спец.		Вайнберг		11.12
Н. контр.		Мерзлякова		11.12
Утв.		Гольтберг		11.12

АЗД038.030СБ

Тяга с рычагами
Сборочный чертеж

Лит.	Масса	Масштаб
	См. табл.	-

Лист | Листов 1

Госстрой СССР
Сантехпроект
г. Москва

Формат А2

Инв. № подл. | Подп. и дата | Взам. инв. № | Инв. № дубл. | Подп. и дата

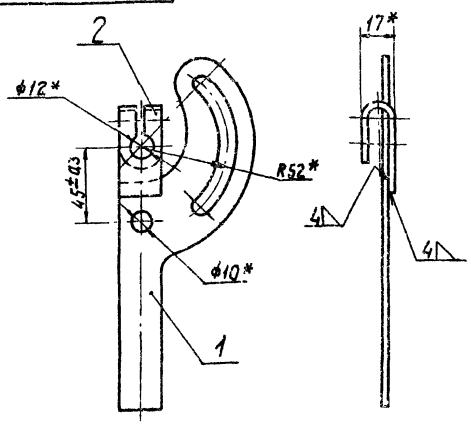

* Размеры для справок

Формат	Зона	Поз.	Обозначение	Наименование	Кол.	Примеч.
				Детали		
11		1	АЗД038 001	Рукоятка	1	См. стр. 21
11		2	АЗД038 002	Рычаг	1	То же

АЗД038.040

Изм.	Лист	№ докум.	Подп.	Дата
Разраб.		Лейтес		11.12
Пров.		Живайлева		11.12
Рук. гр.		Шатилина		11.12
Гл. спец.		Вайнберг		11.12
Н. контр.		Мерзлякова		11.12
Утв.		Гольтберг		11.12

Ручка управления

Лит.	Масса	Масштаб
	0,31	1:2

Лист | Листов 1

Госстрой СССР
Сантехпроект
г. Москва

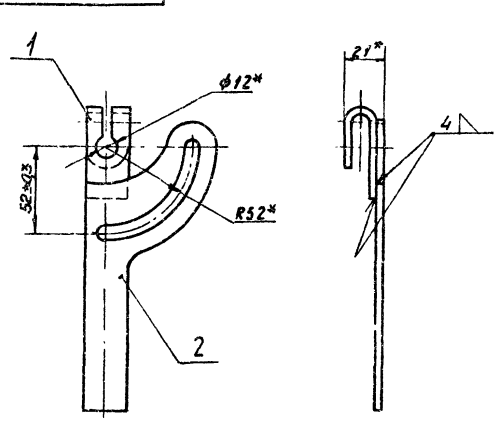

* Размеры для справок

Формат	Зона	Поз.	Обозначение	Наименование	Кол.	Примеч.
				Детали		
11		1	АЗД038 002	Рычаг	1	См. стр. 21
11		2	АЗД038 003	Рукоятка	1	См. стр. 21

АЗД038.050

Изм.	Лист	№ докум.	Подп.	Дата
Разраб.		Лейтес		11.12
Пров.		Журавлева		11.12
Рук. гр.		Шатилина		11.12
Гл. спец.		Вайнберг		11.12
Н. контр.		Мерзлякова		11.12
Утв.		Гольтберг		11.12

Ручка управления

Лит.	Масса	Масштаб
	0,21	1:2

Лист | Листов 1

Госстрой СССР
Сантехпроект
г. Москва

gost.e-ecolog.ru