ГОСУДАРСТВЕННЫЙ КОМИТЕТ СОВЕТА МИНИСТРОВ СССР ПО ДЕЛАМ СТРОИТЕЛЬСТВА
(ГОССТРОЙ СССР)

ТИПОВЫЕ ДЕТАЛИ И КОНСТРУКЦИИ ЗДАНИЙ И СООРУЖЕНИЙ

СЕРИЯ 1.494-14

ЗАСЛОНКИ ВОЗДУШНЫЕ
УНИФИЦИРОВАННЫЕ ДЛЯ СИСТЕМ ВЕНТИЛЯЦИИ

ВЫПУСК 1

ЗАСЛОНКИ ВОЗДУШНЫЕ КРУГЛОГО СЕЧЕНИЯ

РАБОЧИЕ ЧЕРТЕЖИ

gost.e-ecolog.ru

ГОСУДАРСТВЕННЫЙ КОМИТЕТ СОВЕТА МИНИСТРОВ СССР ПО ДЕЛАМ СТРОИТЕЛЬСТВА
(ГОССТРОЙ СССР)

ТИПОВЫЕ ДЕТАЛИ И КОНСТРУКЦИИ ЗДАНИЙ И СООРУЖЕНИЙ

СЕРИЯ 1.494-14

ЗАСЛОНКИ ВОЗДУШНЫЕ УНИФИЦИРОВАННЫЕ ДЛЯ СИСТЕМ ВЕНТИЛЯЦИИ

ВЫПУСК 1

ЗАСЛОНКИ ВОЗДУШНЫЕ КРУГЛОГО СЕЧЕНИЯ

РАБОЧИЕ ЧЕРТЕЖИ

РАЗРАБОТАНЫ
ГПИ САНТЕХПРОЕКТ
ГОССТРОЯ СССР

УТВЕРЖДЕНЫ
И ВВЕДЕНЫ В ДЕЙСТВИЕ
с 25 АПРЕЛЯ 1972 г.
ГЛАВПРОМСТРОЙПРОЕКТОМ ГОССТРОЯ СССР
ПРИКАЗ № 30 ОТ 21 АПРЕЛЯ 1972 г.

Наименование	Обозначение	Шифр	Привод	Диаметр воздуховода, мм	Стр.
Содержание	—	—	—	—	2
Пояснительная записка	—	—	—	—	2
Заслонка воздушная круглого сечения	АЗД023.000	Р200Э	Электрический	200	3-16
	-01	Р225Э		225	
	-02	Р250Э		250	
	-03	Р280Э		280	
	-04	Р315Э		315	
	-05	Р355Э		355	
	-06	Р400Э		400	
	-07	Р450Э		450	
	-08	Р500Э		500	
	-09	Р560Э		560	
Заслонка воздушная круглого сечения	АЗД024.000	Р630Э	Электрический	630	17-29
	-01	Р710Э		710	
	-02	Р800Э		800	
	-03	Р900Э		900	
	-04	Р1000Э		1000	
Заслонка воздушная круглого сечения	АЗД025.000	Р200П	Пневматический	200	30-36
	-01	Р225П		225	
	-02	Р250П		250	
	-03	Р280П		280	
	-04	Р315П		315	
	-05	Р355П		355	
	-06	Р400П		400	
	-07	Р450П		450	
	-08	Р500П		500	
	-09	Р560П		560	
Заслонка воздушная круглого сечения	АЗД026.000	Р630П	Пневматический	630	37-41
	-01	Р710П		710	
	-02	Р800П		800	
	-03	Р900П		900	
	-04	Р1000П		1000	
Заслонка воздушная круглого сечения	АЗД027.000	Р200Р	Ручной	200	42-48
	-01	Р225Р		225	
	-02	Р250Р		250	
	-03	Р280Р		280	
	-04	Р315Р		315	
	-05	Р355Р		355	
	-06	Р400Р		400	
	-07	Р450Р		450	
	-08	Р500Р		500	
	-09	Р560Р		560	
Заслонка воздушная круглого сечения	АЗД028.000	Р630Р	Ручной	630	49-53
	-01	Р710Р		710	
	-02	Р800Р		800	
	-03	Р900Р		900	
	-04	Р1000Р		1000	

Изм.	Лист	№ докум.	Подп.	Дата
Рук.гр.		Шаталина		
Гл.спец.		Вайнберг		
Н.контр.		Мерзлякова		
Нач.отд.		Гольтвеегр		
Гл.инж.		Староверов		

Содержание

Лит.	Лист	Листов
		1

Госстрой СССР Сантехпроект г. Москва

Формат 12

Настоящий типовой проект серии 1.494-14 "Заслонки воздушные унифицированные для систем вентиляции" включает 3 выпуска:

выпуск 1. "Заслонки воздушные круглого сечения";

выпуск 2. "Заслонки воздушные прямоугольного сечения";

выпуск 3. "Таблицы основных габаритных и присоединительных размеров заслонок"

Выпуск 1 утвержден и введен в действие взамен исключенных из числа действующих типовой серии 4.904-42 "Заслонки воздушные унифицированные для систем вентиляции", выпуск 3 "Заслонки воздушные унифицированные круглого сечения" и типовой серии 4.904-54 "Дроссель-клапаны стальные типа ДК для воздуховодов диаметром 200-710 мм с ручным управлением".

Заслонки воздушные круглого сечения, рабочие чертежи на которые представлены в настоящем альбоме, предназначены для регулирования количества воздуха в вентиляционных системах с рабочим давлением до 100 кгс/м^2.

Размеры сечения заслонок, а также присоединительные размеры по фланцам соответствуют нормали на металлические воздуховоды круглого сечения (серия А3-187).

Заслонка представляет собой обечайку из тонколистовой стали с двумя фланцами для присоединения к воздуховодам. На обечайке в осях закреплены одна или три лопатки. Поворот лопатки осуществляется вручную или при помощи исполнительного механизма (электрического или пневматического), укрепленного на кронштейне, приваренном к обечайке.

Конструкция заслонок принята единой независимо от выбранного типа привода: электрического, пневматического или ручного.

Краткие технические требования

При установке заслонки ось лопатки должна быть расположена горизонтально. При сборке заслонки все узлы и детали следует отрегулировать, при этом необходимо обеспечить легкость открывания и закрывания лопаток. Трущиеся металлические части смазать консистентной смазкой. Заслонки следует окрашивать в соответствии с общими требованиями к защите воздуховодов и их частей от коррозии.

Краткие технические характеристики исполнительных механизмов

Показатели	Исполнительный механизм: Электрический типа ПР-1М	Исполнительный механизм: Пневматический колебательный типа МИМ-К-200-100-05В
Температура окружающей среды, °С	от 5 до 40	от -30 до +50
Относительная влажность окружающей среды, %	до 80	до 80
Напряжение питания, В	220 127 (по особому заказу)	—
Командное давление, кгс/см^2	—	0,2-1,0
Номинальный крутящий момент, кгс.м	1	—
Потребляемая мощность, Вт	50	—
Угол поворота выходного вала, град.	от 0 до 180	—
Время поворота выходного вала, с	30 10, 60, 90, 120 (по особому заказу)	—
Диаметр заделки мембраны, мм	—	200

Перечень примененных стандартов (ГОСТ)

103-57; 380-71; 397-66; 535-58; 2590-57; 3032-66; 3680-57; 5681-57; 5915-70; 6402-70; 7798-70; 8509-57; 9649-66; 9650-71; 10356-63; 11371-68; 14637-69; 16523-70

Изм.	Лист	№ докум.	Подп.	Дата
Рук.гр.		Шаталина		
Гл.спец.		Вайнберг		
Н.контр.		Мерзлякова		
Нач.отд.		Гольтвеегр		
Гл.инж.		Староверов		

Пояснительная записка

Лит.	Лист	Листов
		1

Госстрой СССР Сантехпроект г. Москва

Формат 12

Серия 1.494-14

Формат	Зона	Поз.	Обозначение	Наименование	Кол.	Примечание
				Документация		
22			АЗД 023.000 СБ	Сборочный чертеж		
12			АЗД 023.000 ВС	Ведомость спецификаций		
12			АЗД 023.000 ВП	Ведомость покупных изделий		
				Сборочные единицы		
11		1	АЗД 023.010	Кронштейн	1	
				Детали		
11		2	АЗД 023.001	Ось	1	
11		3	АЗД 023.002	Планка	2	
11		4	АЗД 023.003	Ось ведущая	1	
				Стандартные изделия		
				Болты ГОСТ 7798-70		
		5		М6х16-011	8	
		6		М6х20-011	4	
		7		М8х25-011	4	
		8		М8х35-011	1	

Инв.№ подл. | Подп. и дата | Взам.инв.№ | Инв.№ дубл. | Подп. и дата

Изм.	Лист	№ докум.	Подп.	Дата
Разраб.		Лейтес		11-11
Пров.		Шталина		
Рук.гр.		Шталина		
Н.контр.		Мерзлякова		
Утв.				

АЗД 023.000

Заслонка воздушная круглого сечения

Лит.	Лист	Листов
	1	6

Госстрой СССР сантехпроект г. Москва

Формат 11

Формат	Зона	Поз.	Обозначение	Наименование	Кол.	Примечание 3
				Гайки ГОСТ 5915-70		
		9		М6-011	8	
		10		М8-011	5	
		11		Шайба пружинная 6Н65Г ГОСТ 6402-70	8	
				Шайбы ГОСТ 11371-68		
		12		Шайба 6	4	
		13		Шайба 8	6	
				Прочие изделия		
		14		Электрический исполнительный механизм типа ПР-1М ТУ 277-71	1	
			Переменные данные	для исполнений:		
				АЗД023.000		
				См. СБ, рис. 1		
				Сборочные единицы		
11		15	АЗД 023.020	Корпус		1 шт. допуск. замена на поз. 16
11		16	АЗД 023.040	Корпус		1 шт. примен. взам. поз. 15
11		17	АЗД 023.050	Тяга с рычагом	1	
				Детали		
11		18	АЗД 023.015	Диск	1	

Инв.№ подл. | Подп. и дата | Взам.инв.№ | Инв.№ дубл. | Подп. и дата

Изм.	Лист	№ докум.	Подп.	Дата

АЗД023.000

Лист 2

Формат 11

Формат	Зона	Поз.	Обозначение	Наименование	Кол.	Примечание
				АЗД 023.000-01		
				См. СБ, рис. 1		
				Сборочные единицы		
11		15	АЗД 023.020-01	Корпус		1 шт. допуск. замена на поз. 16
11		16	АЗД 023.040-01	Корпус		1 шт. примен. взамен поз. 15
11		17	АЗД 023.050-01	Тяга с рычагом	1	
				Детали		
11		18	АЗД 023.015-01	Диск	1	
				АЗД 023.000-02		
				См. СБ, рис. 1		
				Сборочные единицы		
11		15	АЗД 023.020-02	Корпус		1 шт. допуск. замена на поз. 16
11		16	АЗД 023.040-02	Корпус		1 шт. примен. взамен поз. 15
11		17	АЗД 023.050-02	Тяга с рычагом	1	
				Детали		
11		18	АЗД 023.015-02	Диск	1	
				АЗД 023.000-03		
				См. СБ, рис. 1		
				Сборочные единицы		
11		15	АЗД 023.020-03	Корпус		1 шт. допуск. замена на поз. 16

Инв.№ подл. | Подп. и дата | Взам.инв.№ | Инв.№ дубл. | Подп. и дата

Изм.	Лист	№ докум.	Подп.	Дата

АЗД023.000

Лист 3

Формат	Зона	Поз.	Обозначение	Наименование	Кол.	Примечание
11		16	АЗД 023.040-03	Корпус		1 шт. примен. взамен поз. 15
11		17	АЗД 023.050-03	Тяга с рычагом	1	
				Детали		
11		18	АЗД 023.015-03	Диск	1	
				АЗД 023.000-04		
				См. СБ, рис. 2		
				Сборочные единицы		
11		15	АЗД023.020-04	Корпус		1 шт. допуск. замена на поз. 16
11		16	АЗД 023.040-04	Корпус		1 шт. примен. взамен поз. 15
11		17	АЗД 023.050-04	Тяга с рычагом	1	
11		18	АЗД 023.060	Лопатка	1	
				АЗД 023.000-05		
				См. СБ, рис. 2		
				Сборочные единицы		
11		15	АЗД 023.020-05	Корпус		1 шт. допуск. замена на поз. 16
11		16	АЗД 023.040-05	Корпус		1 шт. примен. взамен поз. 15
11		17	АЗД 023.050-05	Тяга с рычагом	1	
11		18	АЗД 023.060-01	Лопатка	1	

Инв.№ подл. | Подп. и дата | Взам.инв.№ | Инв.№ дубл. | Подп. и дата

Изм.	Лист	№ докум.	Подп.	Дата

АЗД023.000

Лист 4

Формат	Зона	Поз.	Обозначение	Наименование	Кол.	Примечание
				АЗД023.000-06		
				См. СБ, рис. 2		
				Сборочные единицы		
11		15	АЗД023.020-06	Корпус		1 шт. допуск замена на поз. 16
11		16	АЗД023.040-06	Корпус		1 шт. примен. взамен поз. 15
11		17	АЗД023.050-06	Тяга с рычагом	1	
11		18	АЗД023.060-02	Лопатка	1	
				АЗД023.000-07		
				См СБ, рис. 2		
				Сборочные единицы		
11		15	АЗД023.020-07	Корпус		1 шт. допуск замена на поз. 16
11		16	АЗД023.040-07	Корпус		1 шт. примен. взамен поз. 15
11		17	АЗД023.050-07	Тяга с рычагом	1	
11		18	АЗД023.060-03	Лопатка	1	
				АЗД023.000-08		
				См. СБ, рис. 2		
				Сборочные единицы		
11		15	АЗД023.020-08	Корпус		1 шт. допуск замена на поз. 16
11		16	АЗД023.040-08	Корпус		1 шт. примен. взамен поз. 15
11		17	АЗД023.050-08	Тяга с рычагом	1	
11		18	АЗД023.060-04	Лопатка	1	

Инв. № подл. | Подп. и дата | Взам. инв. № | Инв. № дубл. | Подп. и дата

Изм. Лист | № докум. | Подп. | Дата

АЗД023.000 | Лист 5

Формат 11

Формат	Зона	Поз.	Обозначение	Наименование	Кол.	Примечание 4
				АЗД023.000-09		
				См. СБ, рис. 2		
				Сборочные единицы		
11		15	АЗД023.020-09	Корпус		1 шт. допуск замена на поз. 16
11		16	АЗД023.040-09	Корпус		1 шт. примен. взамен поз. 15
11		17	АЗД023.050-09	Тяга с рычагом	1	
11		18	АЗД023.060-05	Лопатка	1	

Инв. № подл. | Подп. и дата | Взам. инв. № | Инв. № дубл. | Подп. и дата

Изм. Лист | № докум. | Подп. | Дата

АЗД023.000 | Лист 6

Формат 11

№ строки	Обозначение	Наименование	Куда входит: Обозначение	Кол	Общее кол.	Примечание
1						
2	АЗД023.000	Заслонка воздушная				
3		круглого сечения				
4						
5						
6	АЗД023.010	Кронштейн		1	1	
7						
8	АЗД023.020	Корпус				1 шт, допуск замена на АЗД 023.040
9	АЗД023.030	Опора	АЗД023.020	1	1	
10			АЗД023.040	1	1	
11	АЗД023.040	Корпус				1 шт, примен. взамен АЗД 023.020
12	АЗД023.050	Тяга с рычагом		1	1	
13						
14	АЗД023.060	Лопатка				1 шт. для исполнений от АЗД023.000-04 до АЗД023.000-09

Изм.	Лист	№ докум.	Подп.	Дата
Разраб.		Лейтес		XII-71
Пров.		Шаталина		
Рук. груп		Шаталина		
Н. контр.		Мерзлякова		XII-71
Утв.		Вайнберг		XII-71

АЗД023.000 ВС

Заслонка воздушная круглого сечения

Ведомость спецификаций

Лит.	Лист	Листов
		1

Госстрой СССР Сантехпроект г. Москва

Серия 1.494-14

№ строки	Наименование	Обозначение документа на поставку	Поставщик	Куда входит (обозначение)	Количество: на изделие	в комплекты	на регулир.	Всего	Примечание
1									
2									
3	Электрический исполнительный								
4	механизм типа ПР-1М	ТУ 277-71			1			1	
5									
6	Крепёжные изделия								
7									
8	Болт М6х16-011	ГОСТ 7798-70			8			8	
9	М6х20-011				4			4	
10	М8х25-011				4			4	
11	М8х35-011				1			1	
12									
13	Гайка М6-011	ГОСТ 5915-70			8			8	
14	М8-011				5			5	
15				А3Д 023.050	1			1	
16								6	
17	Шайба пружинная 6Н65Г	ГОСТ 6402-70			8			8	
18	8Н65Г			А3Д 023.050	1			1	
19									
20	Шайба 6	ГОСТ 11371-68			4			4	
21	Шайба 8				6			6	
22				А3Д 023.050	1			1	
23								7	
24									

Инв. № подл. | Подп. и дата | Взам. инв. № | Инв. № дубл. | Подп. и дата

Изм.	Лист	№ докум.	Подп.	Дата
Разраб.		Лейтес		12.74
Пров.		Шаталина		
Рук. груп.		Шаталина		
Н. контр.		Мерзлякова		21.11.74
Утв.		Вайндерг		21.11.74

А3Д023.000ВП

Заслонка воздушная круглого сечения
Ведомость покупных изделий

Лит.	Лист	Листов
		1

госстрой СССР сантехпроект г. москва

Формат: 12

Формат	Зона	Поз.	Обозначение	Наименование	Кол.	Примечание
				Документация		
11			А3Д023.010СБ	Сборочный чертеж		
				Детали		
11		1	А3Д023.004	Косынка	1	
11		2	А3Д023.005	Опора	1	

Изм.	Лист	№ докум.	Подп.	Дата
Разраб.		Журавлева		
Пров.		Лейтес		
Рук. груп.		Шаталина		
Н. контр.		Мерзлякова		
Утв.		Вайндерг		

А3Д023.010

Кронштейн

Лит.	Лист	Листов
		1

госстрой СССР сантехпроект г. Москва

Формат 11

А3Д023.010СБ

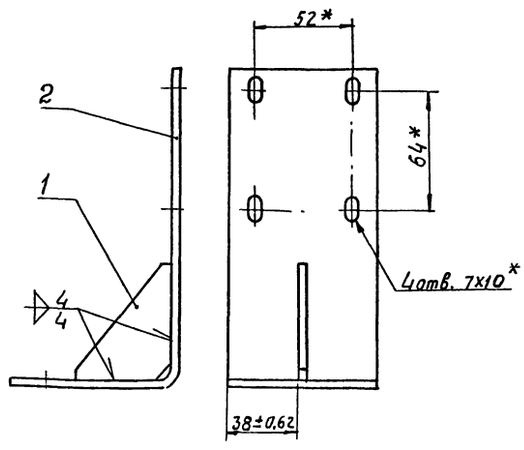

* Размеры для справок

Инв. № подл. | Подп. и дата | Взам. инв. № | Инв. № дубл. | Подп. и дата

Изм.	Лист	№ докум.	Подп.	Дата
Разраб.		Журавлева		
Пров.		Лейтес		
Рук. груп.		Шаталина		20/III-74
Н. спец.		Вайндерг		20/III-74
Н. конт. пр.		Мерзлякова		21/III-74
Утв.		Гольтвегер		

А3Д023.010СБ

Кронштейн
Сборочный чертеж

Лит.	Масса	Масштаб
	0,7	1:2
Лист	Листов 1	

госстрой СССР сантехпроект г. москва

Копировал Данилина

Рис. 1

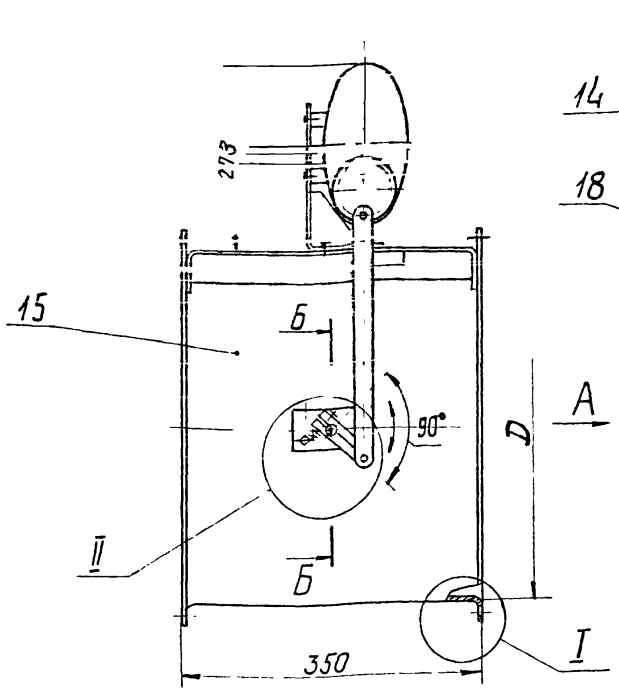

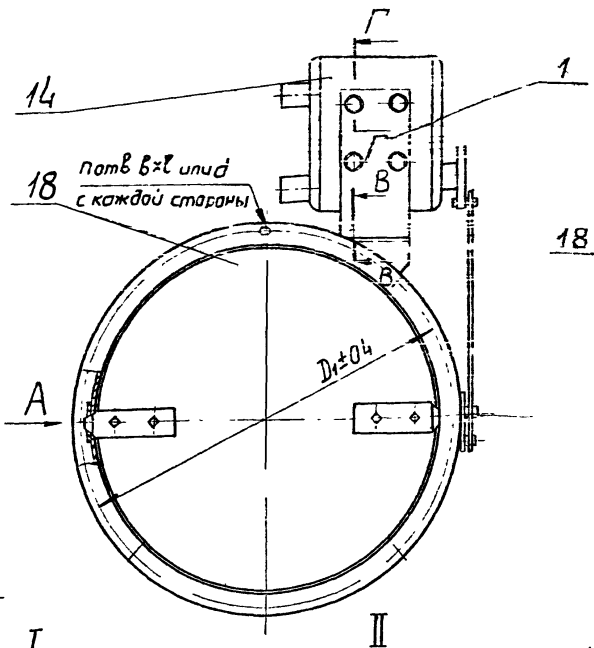

Рис. 2
Остальное - см рис 1

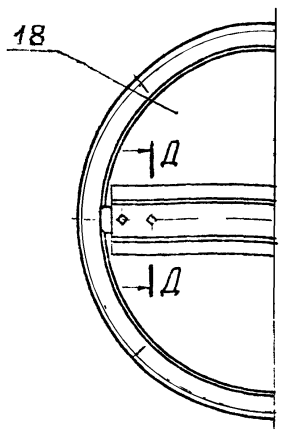

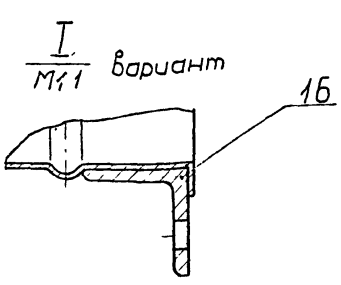

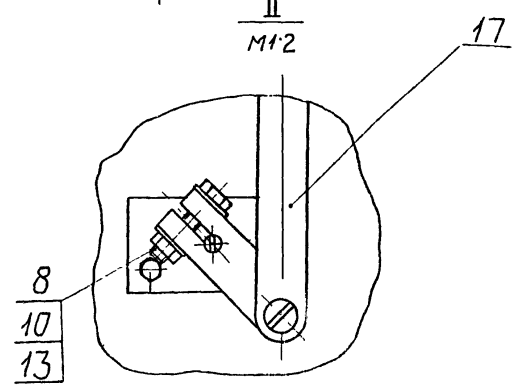

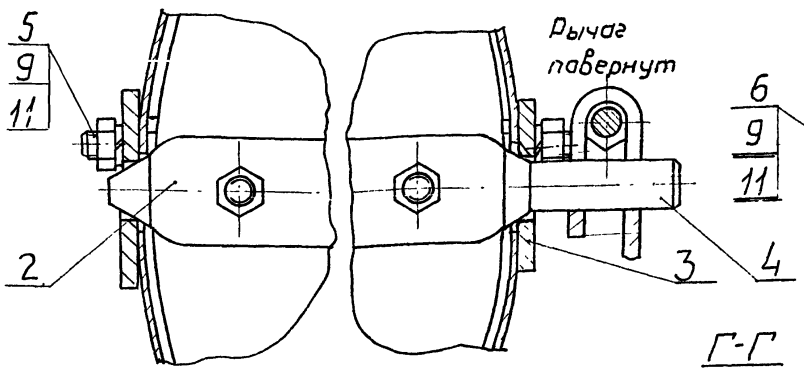

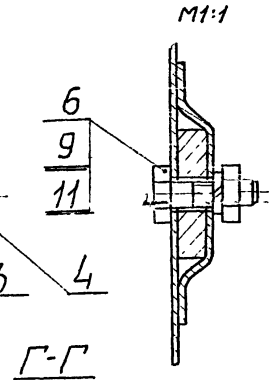

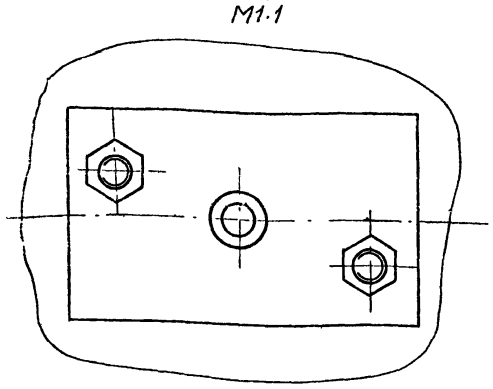

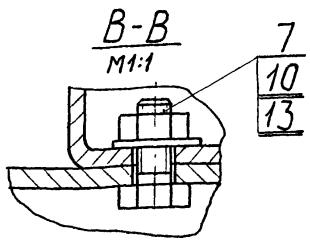

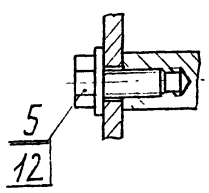

1. Назначение: для регулирования количества воздуха в вентиляционных системах с рабочим давлением до 100 кгс/м².

2. Привод: электрический исполнительный механизм типа ПР-1М.
Мощность - 50 Вт.
Крутящий момент - 10нм (1кгс.м).

3. Размеры для справок

Обозначение	Шифр	Рис.	Размеры, мм D	D1	B	e	d	Кол. отв., n	Масса, кг
АЗД023.000	Р200Э	1	200	230	7	10	8	6	11,75
-01	Р225Э		225	255					12,31
-02	Р250Э		250	280					12,94
-03	Р280Э		280	310				8	13,61
-04	Р315Э	2	315	345					14,57
-05	Р355Э		355	385					16,25
-06	Р400Э		400	430				10	17,74
-07	Р450Э		450	480					20,50
-08	Р500Э		500	530					23,04
-09	Р560Э		560	590	9	14	10		25,32

Изм.	Лист	Nдокум.	Подп.	Дата
Разраб.		Лейтес		10-71
Пров.		Шаталина		
Рук. груп		Шаталина		
Гл. спец.		Вайндер		
Н.контр.		Черзлякова		
Утв.		Гольтвегер		

АЗД 023.000СБ

Заслонка воздушная круглого течения
Сборочный чертеж

Лит.	Масса	Масштаб
	См. табл.	—

Лист | Листов 1

Госстрой СССР Сантехпроект г. Москва

Формат	Зона	Поз	Обозначение	Наименование	Кол	Примечание
				Документация		
12			АЗД023.020СБ	Сборочный чертеж		
				Сборочные единицы		
11		1	АЗД023.030	Опора	1	
				Переменные данные для исполнений:		
				АЗД023.020		
				Детали		
12		2	АЗД023.006	Обечайка	1	
				АЗД023.020-01		
				Детали		
12		2	АЗД023.006-01	Обечайка	1	

Инв.№ подл. | Подп. и дата | Взам. инв.№ | Инв.№ дубл. | Подп. и дата

Изм.	Лист	№ докум.	Подп.	Дата
Разраб.		Лейтес		11-71
Пров.		Шаталина		
Рук. груп.		Шаталина		
Н. контр.		Мерзлякова		11-71
Утв.		Вайнберг		11-71

АЗД023.020

Корпус

Лит.	Лист	Листов
	1	3

Госстрой СССР сантехпроект г. Москва

Формат 11

Формат	Зона	Поз	Обозначение	Наименование	Кол	Примечание 7
				АЗД023.020-02		
				Детали		
12	2		АЗД023.006-02	Обечайка	1	
				АЗД023.020-03		
				Детали		
12	2		АЗД023.006-03	Обечайка	1	
				АЗД023.020-04		
				Детали		
12	2		АЗД023.006-04	Обечайка	1	
				АЗД023.020-05		
				Детали		
12	2		АЗД023.006-05	Обечайка	1	
				АЗД023.020-06		
				Детали		
12	2		АЗД023.006-06	Обечайка	1	

Инв.№ подл. | Подп. и дата | Взам. инв.№ | Инв.№ дубл. | Подп. и дата

Изм.	Лист	№ докум.	Подп.	Дата

АЗД023.020

Лист 2

Формат 11

Формат	Зона	Поз	Обозначение	Наименование	Кол	Примечание
				АЗД023.020-07		
				Детали		
12	2		АЗД023.006-07	Обечайка	1	
				АЗД023.020-08		
				Детали		
12	2		АЗД023.006-08	Обечайка	1	
				АЗД023.020-09		
				Детали		
12	2		АЗД023.006-09	Обечайка		

Инв.№ подл. | Подп. и дата | Взам. инв.№ | Инв.№ дубл. | Подп. и дата

Изм.	Лист	№ докум.	Подп.	Дата

АЗД023.020

Лист 3

Формат 11

АЗД023.015

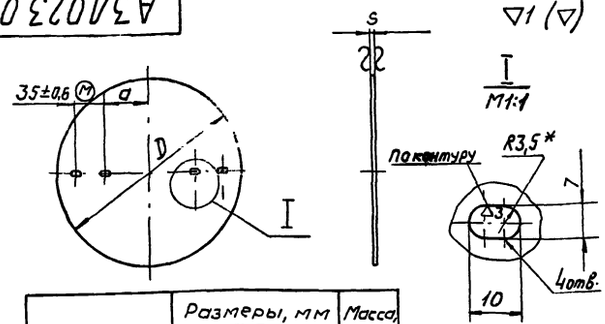

Обозначение	Размеры, мм D	a	S	Масса, кг
АЗД023.015	194	42	1,2	0,28
-01	219	55		0,37
-02	244	67		0,55
-03	274	82		0,69
-04	309	100	1,5	0,88
-05	349	120		1,12
-06	394	142		1,44
-07	444	167		2,45
-08	494	192	2,0	3,03
-09	554	222		3,80

1. Неуказанные предельные отклонения размеров по 7кл.
2* Размер для справок.

Инв.№ подл. | Подп. и дата | Взам. инв.№ | Инв.№ дубл. | Подп. и дата

Изм.	Лист	№ докум.	Подп.	Дата
Разраб.		Лейтес		11-71
Пров.		Шаталина		
Рук. груп.		Шаталина		
Н. контр.		Мерзлякова		11-71
Утв.		Вайнберг		11-71

АЗД023.015

Диск

Лит.	Масса	Масшт.
	См. табл.	-
Лист	Листов 1	

Госстрой СССР сантехпроект г. Москва

Лист. ГОСТ 3720-57
Ст.3 ГОСТ 16523-70

Копировал Данилина.

Формат 11.

АЗД023.020СБ

серия 1.494-14

Рис. 1

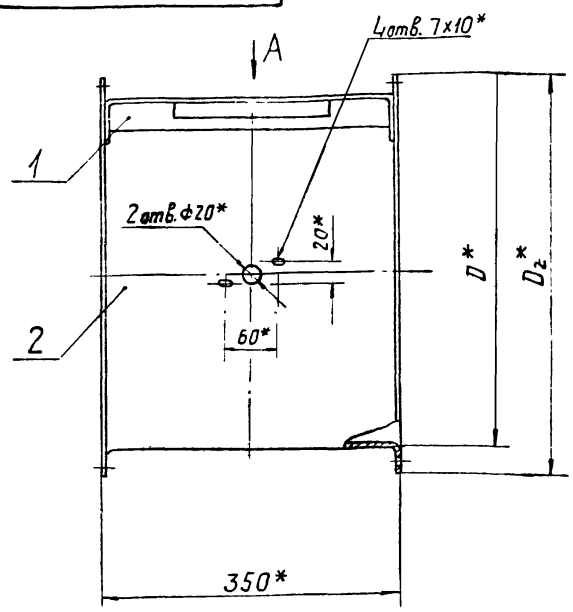

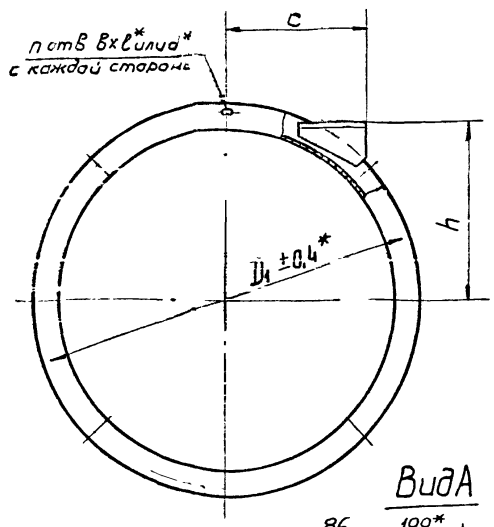

Рис. 2

Остальное - см. рис. 1

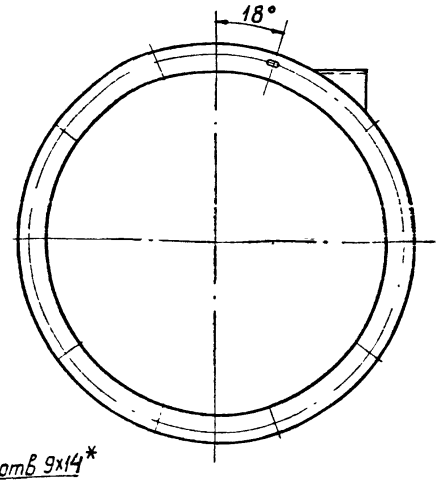

Вид А

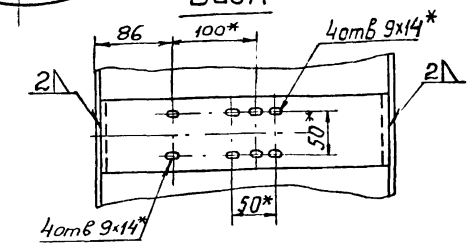

Обозначение	Рис.	Размеры, мм								Кол. отв. n	Масса, кг
		D	D1	D2	c	h	B	l	d		
АЗД023.020	1	200	230	252	65	145	7	10	8	6	4,10
-01		225	255	277	75	155					4,45
-02		250	280	302	90	160					4,82
-03		280	310	332	105	170				8	5,27
-04		315	345	367	120	180					5,79
-05		355	385	407	140	190					6,38
-06	2	400	430	466	165	205				10	7,25
-07		450	480	516	190	215					8,00
-08		500	530	566	215	225					8,77
-09		560	590	626	245	245	9	14	10		9,67

1. Неуказанные предельные отклонения размеров по 7кл.
2. * Размеры для справок.

Изм.	Лист	№ докум.	Подп.	Дата
Разраб.		Лейтес		XII-71
Пров.		Шаталина		
Рук. груп.		Шаталина		
Гл. спец.		Вайндерг		21.12.71
Н. контр.		Мерзлякова		XII-71
Утв.		Гальвегер		21/12 71

АЗД023.020СБ

Корпус. Сварочный чертеж

Лит	Масса	Масшт.
	См. табл.	–

Лист | Листов 1

Госстрой СССР Сантехпроект г. Москва

Формат 12

АЗД023.006

▽1(▽)

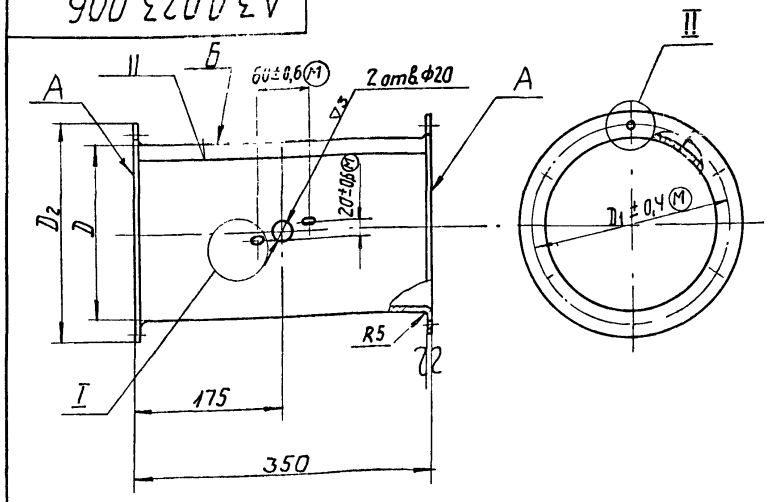

Обозначение	Размеры, мм						Кол. отв. n	Масса, кг
	D	D1	D2	B	l	d		
АЗД023.006	200	230	252	7	10	8	6	2,927
-01	225	255	277					3,287
-02	250	280	302					3,654
-03	280	310	332				8	4,102
-04	315	345	367					4,616
-05	355	385	407					5,211
-06	400	430	466				10	6,077
-07	450	480	516					6,833
-08	500	530	566					7,597
-09	560	590	626	9	14	10		8,503

1. Неуказанные предельные отклонения размеров по 7кл.
2. Отверстия под болты допускается делать круглыми диаметром d.
3. Неперпендикулярность поверхностей А относительно оси поверхности Б по 7 степени точности ГОСТ 10356-63.
4. * Размеры для справок.

Изм.	Лист	№ докум.	Подп.	Дата
Разраб.		Лейтес		XII-71
Пров.		Шаталина		
Рук. груп.		Шаталина		
Гл. спец.		Вайндерг		21.12.71
Н. контр.		Мерзлякова		XII-71
Утв.		Гальвегер		21/12 71

АЗД023.006

Обечайка

Лит	Масса	Масшт.
	См. табл.	–

Лист | Листов 1

Лист В1,5 ГОСТ 3680-57
Ст.3 ГОСТ 16523-70

Госстрой СССР Сантехпроект г. Москва

Серия 1.494-14

АЗД023.016

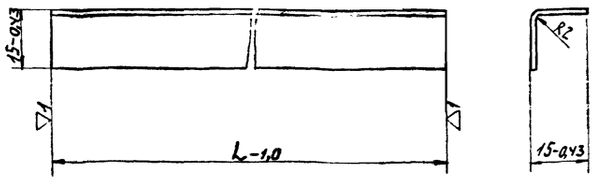

Обозначение	L, мм	Масса, кг
АЗД023.016	290	0,11
-01	330	0,13
-02	380	0,14
-03	400	0,15
-04	440	0,17
-05	500	0,19

Изм	Лист	№ докум.	Подп.	Дата
Разраб.		Лейтес		XII-71
Пров.		Шаталина		
Рук. груп.		Шаталина		
Н. контр.		Мерзлякова		21/XII-71
Утв.		Вайнберг		21/XII-71

АЗД023.016

Уголок

Лит. | Масса: См. табл. | Масшт: –

Лист | Листов 1

Лист В1.5 ГОСТ 3680-57 / Ст.3 ГОСТ 16523-70

госстрой СССР сантехпроект г. Москва

Формат: 11

Инв. № подл. | Подп. и дата | Взам. инв. № | Инв. № дубл. | Подп. и дата

Формат	Зона	Поз.	Обозначение	Наименование	Кол.	Примечание
				Документация		
12			АЗД023.030 СБ	Сборочный чертеж		
			Переменные данные для исполнений:			
				АЗД023.030		
				Детали		
12		1	АЗД023.007	Полоса	1	
11		2	АЗД023.008	Ребро	1	
				АЗД023.030-01		
				Детали		
12		1	АЗД023.007-01	Полоса	1	
11		2	АЗД023.008-01	Ребро	1	

Изм	Лист	№ докум.	Подп.	Дата
Разраб.		Журавлева		
Пров.		Лейтес		XII-71
Рук. груп.		Шаталина		
Н. контр.		Мерзлякова		21/XII-71
Утв.		Вайнберг		21/XII-71

АЗД023.030

Опора

Лит. | Лист | Листов 1

госстрой СССР сантехпроект г. Москва

Формат 11

АЗД023.030 СБ

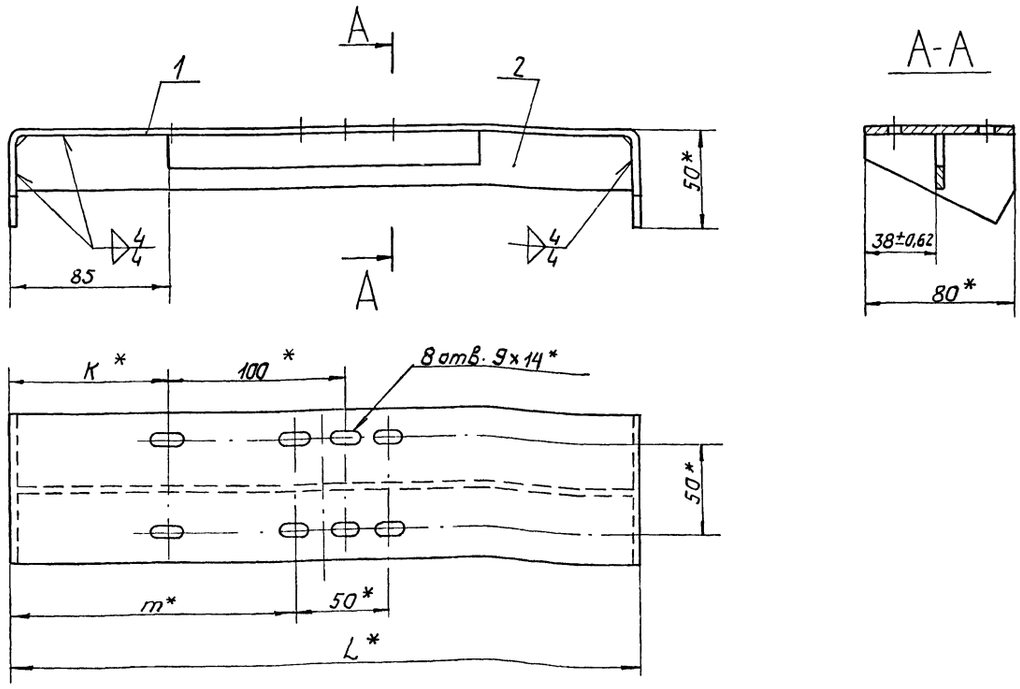

* Размеры для справок

Обозначение	Размеры, мм L	K	m	Масса, кг
АЗ023.030	344	83	156	1,26
-01	336	79	152	1,23

Изм	Лист	№ докум.	Подп.	Дата
Разраб.		Журавлева		
Пров.		Лейтес		XII-71
Рук. груп.		Шаталина		
Гл. спец.		Вайнберг		21/XII-71
Н. контр.		Мерзлякова		21/XII-71
Утв.		Гольтвегер		

АЗД023.030 СБ

Опора
Сборочный чертеж

Лит. | Масса: См. табл. | Масшт: –

Лист | Листов 1

госстрой СССР сантехпроект г. Москва

Инв. № подл. | Подп. и дата | Взам. инв. № | Инв. № дубл. | Подп. и дата

Формат	Зона	Поз.	Обозначение	Наименование	Кол.	Примечание
				Документация		
12			АЗД023.040 СБ	Сборочный чертеж		
				Сборочные единицы		
11		1	АЗД023.030-01	Опора	1	
			Переменные данные для исполнений:			
				АЗД023.040		
				Детали		
11		2	АЗД023.009	Обечайка	1	
11		3	АЗД023.011	Фланец	2	
				АЗД023.040-01		
				Детали		
11		2	АЗД023.009-01	Обечайка	1	
11		3	АЗД023.011-01	Фланец	2	

Изм.	Лист	№ докум.	Подп.	Дата
Разраб.		Лейтес		XII.71
Пров.		Шаталина		
Рук. груп.		Шаталина		
Н. контр.		Мерзлякова		XII.71
Утв.		Вайнберг		XII.71

АЗД023.040

Корпус

Лит.	Лист	Листов
	1	3

Госстрой СССР сантехпроект г. Москва

Формат 11

Формат	Зона	Поз.	Обозначение	Наименование	Кол.	Примечание
				АЗД023.040-02		
				Детали		
11		2	АЗД023.009-02	Обечайка	1	
11		3	АЗД023.011-02	Фланец	2	
				АЗД023.040-03		
				Детали		
11		2	АЗД023.009-03	Обечайка	1	
11		3	АЗД023.011-03	Фланец	2	
				АЗД023.040-04		
				Детали		
11		2	АЗД023.009-04	Обечайка	1	
11		3	АЗД023.011-04	Фланец	2	
				АЗД023.040-05		
				Детали		
11		2	АЗД023.009-05	Обечайка	1	
11		3	АЗД023.011-05	Фланец	2	

Инв. № подл. | Подп. и дата | Взам. инв. № | Инв. № дубл. | Подп. и дата

Изм.	Лист	№ докум.	Подп.	Дата

АЗД023.040

Лист 2

Формат 11

Формат	Зона	Поз.	Обозначение	Наименование	Кол.	Примечание
				АЗД023.040-06		
				Детали		
11		2	АЗД023.009-06	Обечайка	1	
11		3	АЗД023.011-06	Фланец	2	
				АЗД023.040-07		
				Детали		
11		2	АЗД023.009-07	Обечайка	1	
11		3	АЗД023.011-07	Фланец	2	
				АЗД023.040-08		
				Детали		
11		2	АЗД023.009-08	Обечайка	1	
11		3	АЗД023.011-08	Фланец	2	
				АЗД023.040-09		
				Детали		
11		2	АЗД023.009-09	Обечайка	1	
11		3	АЗД023.011-09	Фланец	2	

Инв. № подл. | Подп. и дата | Взам. инв. № | Инв. № дубл. | Подп. и дата

Изм.	Лист	№ докум.	Подп.	Дата

АЗД023.040

Лист 3

Формат 11

АЗД023.017

▽1 (▽)

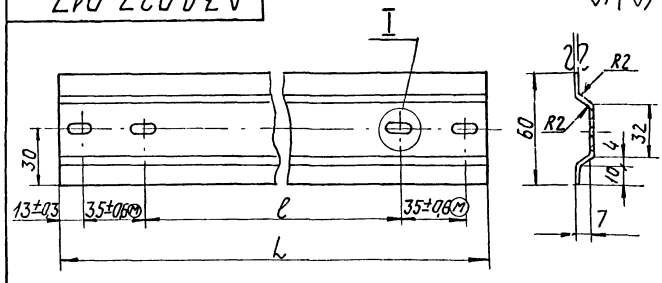

Обозначение	Размеры, мм L	Размеры, мм l	Масса кг
АЗД023.017	380	284	0,335
-01	430	334	0,38
-02	480	384	0,42
-03	540	444	0,48

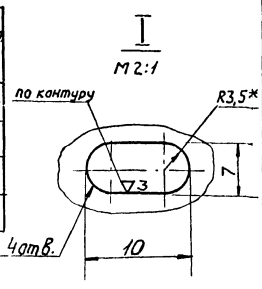

1. Неуказанные предельные отклонения размеров по 7 кл.
2. * Размер для справок.

Инв. № подл. | Подп. и дата | Взам. инв. № | Инв. № дубл. | Подп. и дата

Изм.	Лист	№ докум.	Подп.	Дата
Разраб.		Лейтес		XII.71
Пров.		Шаталина		
Рук. груп.		Шаталина		
Н. контр.		Мерзлякова		XII.71
Утв.		Зайнберг		XII.71

АЗД023.017

Корыто

Лит.	Масса	Масштаб
	См. табл.	–
Лист	Листов 1	

Лист В1,5 ГОСТ 3585-57 / Ст.3 ГОСТ 16523-70

Госстрой СССР сантехпроект г. Москва

Копировал Данилина.

Формат 11

Серия 1.494-14

Рис.1

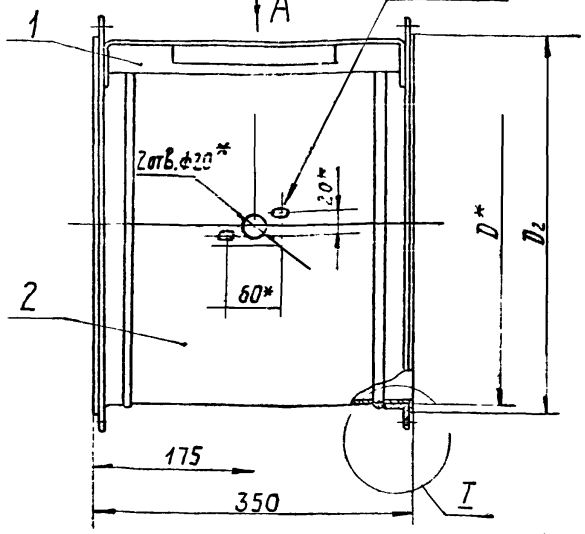

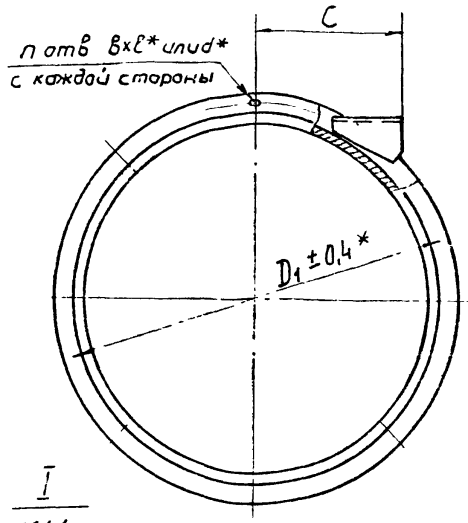

Рис.2

Остальное-см. рис. 1

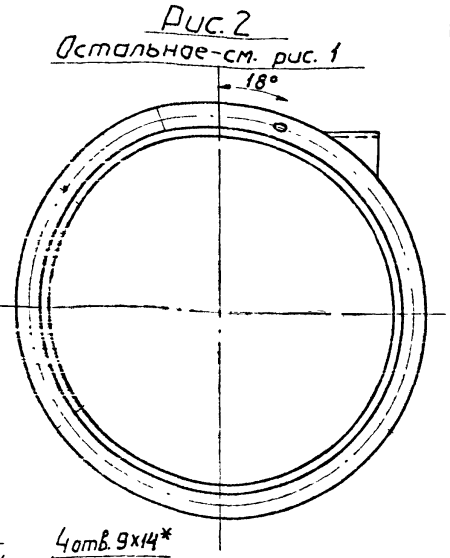

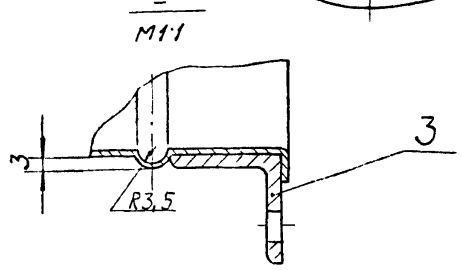

Вид А

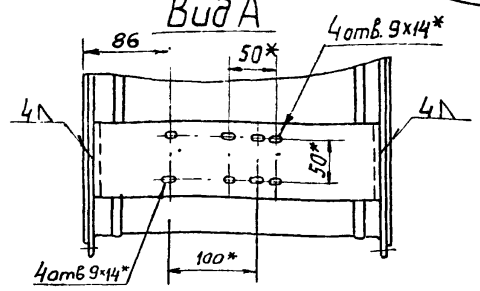

Обозначение	Рис	Размеры, мм								Кол. отв. n	Масса, кг
		D	D_1	D_2	C	h	в	ℓ	d		
АЗД023.040	1	200	230	220	65	145	7	10	8	6	4,87
-01		225	255	245	75	155					5,33
-02		250	280	270	90	160					5,78
-03		280	310	300	105	170				8	6,30
-04		315	345	335	120	180					6,95
-05		355	385	375	140	190					8,37
-06	2	400	430	420	165	205				10	9,17
-07		450	480	470	190	215					10,71
-08		500	530	520	215	225					12,59
-09		560	590	580	245	245	9	14	10		13,97

1. Неуказанные предельные отклонения размеров по 7 кл.
2. * Размеры для справок.

Изм.	Лист	№ докум.	Подп.	Дата
Разраб.		Лейтес		XII-71
Пров.		Шаталина		
Рук. груп.		Шаталина		
Гл. спец.		Вайнберг		
Н. контр.		Мерзлякова		21/XII-71
Утв.		Гольтвегер		

АЗД023.040СБ

Корпус
Сборочный чертеж

Лит.	Масса	Масшт.
	См. табл.	—
Лист	Листов 1	

Госстрой СССР сантехпроект г. Москва

Инв. № подл. | Подп. и дата | Взам. инв. № | Инв. № дубл. | Подп. и дата

Формат 12

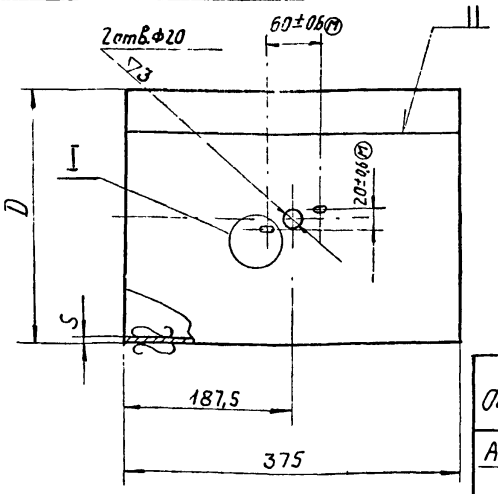

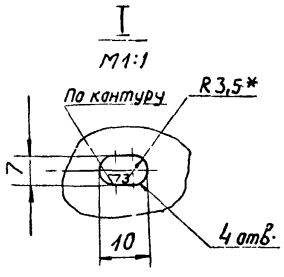

Обозначение	Размеры, мм		Масса, кг
	D	S	
АЗД023.009	200	1,2	2,18
-01	225		2,46
-02	250		2,75
-03	280		3,06
-04	315		3,46
-05	355	1,5	4,60
-06	400		5,10
-07	450		5,80
-08	500		7,30
-09	560		8,20

1. Неуказанные предельные отклонения размеров по 7 кл.
2. * Размер для справок.

Изм.	Лист	№ докум.	Подп.	Дата
Разраб.		Лейтес		XII-71
Пров.		Шаталина		
Рук. груп.		Шаталина		
Н. контр.		Мерзлякова		21/XII-71
Утв.		Вайнберг		

АЗД023.009

Обечайка

Лит.	Масса	Масшт.
	См. табл.	—
Лист	Листов 1	

Лист ГОСТ 3680-57 / Ст.3 ГОСТ 16523-70

Госстрой СССР сантехпроект г. Москва

Инв. № подл. | Подп. и дата | Взам. инв. № | Инв. № дубл. | Подп. и дата

Формат 11

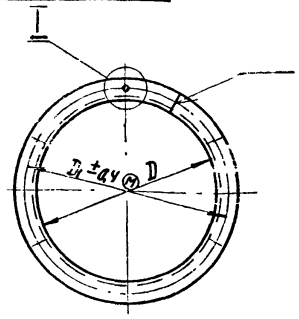

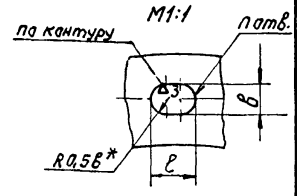

Обозначение	Размеры, мм					Кол. отв., n	Материал	Масса, кг
	D	D_1	в	ℓ	d			
АЗД023.011	200	230	7	10	8	6	25х25х3 ГОСТ 8509-57 Уголок Ст.3 ГОСТ 535-58	0,76
-01	225	255						0,84
-02	250	280						0,93
-03	280	310				8		1,03
-04	315	345						1,16
-05	355	385						1,30
-06	400	430				10	28х28х3 ГОСТ 8509-57 Уголок Ст.3 ГОСТ 535-58	1,45
-07	450	480						1,87
-08	500	530						2,06
-09	560	590	9	14	10			2,30

1. Неуказанные предельные отклонения размеров по 7 кл.
2. Отверстия под болты допускается делать круглыми диаметром d.
3. * Размер для справок.

Изм.	Лист	№ докум.	Подп.	Дата
Разраб.		Лейтес		XII-71
Пров.		Шаталина		
Рук. груп.		Шаталина		
Н. контр.		Мерзлякова		21/XII-71
Утв.		Вайнберг		21/XII-71

АЗД023.011

Фланец

См. табл.

Лит.	Масса	Масшт.
	См. табл.	—
Лист	Листов 1	

Госстрой СССР сантехпроект г. Москва

Инв. № подл. | Подп. и дата | Взам. инв. № | Инв. № дубл. | Подп. и дата

Копировал Данилина.

Формат 11

Формат	Зона	Поз.	Обозначение	Наименование	Кол.	Примечание
				Документация		
11			АЗД023.050СБ	Сборочный чертеж		
				Детали		
11		1	АЗД023.012	Рычаг	1	
11		2	АЗД023.013	Палец	1	
				Стандартные изделия		
		3		Гайка М8-011 ГОСТ 5915-70	1	
		4		Шайба пружинная 8Н65Г ГОСТ 6402-70	1	
		5		Шайба 8 ГОСТ 11371-68	1	
				Переменные данные для исполнений:		
				АЗД023.050		
				Детали		
11		6	АЗД023.014	Тяга	1	

Изм.	Лист	№ докум.	Подп.	Дата
Разраб.		Лейтес		10.74
Пров.		Шаталина		
Рук. груп.		Шаталина		
Н. контр.		Мерзлякова		11.74
Утв.		Вайндерг		

АЗД023.050

Тяга с рычагом

Лит.	Лист	Листов
	1	4

Госстрой СССР сантехпроект г. Москва

Копировал: Формат 11

Формат	Зона	Поз.	Обозначение	Наименование	Кол.	Примечание 12
				АЗД023.050-01		
				Детали		
11		6	АЗД023.014-01	Тяга	1	
				АЗД023.050-02		
				Детали		
11		6	АЗД023.014-02	Тяга	1	
				АЗД023.050-03		
				Детали		
11		6	АЗД023.014-03	Тяга	1	
				АЗД023.050-04		
				Детали		
11		6	АЗД023.014-04	Тяга	1	
				АЗД023.050-05		
				Детали		
11		6	АЗД023.014-05	Тяга	1	

Инв. № подл. | Подп. и дата | Взам. инв. № | Инв. № дубл. | Подп. и дата

Изм.	Лист	№ докум.	Подп.	Дата

АЗД023.050

Лист 2

Копировал Формат 11

Формат	Зона	Поз.	Обозначение	Наименование	Кол.	Примечание
				АЗД023.050-06		
				Детали		
11		6	АЗД023.014-06	Тяга	1	
				АЗД023.050-07		
				Детали		
11		6	АЗД023.014-07	Тяга	1	
				АЗД023.050-08		
				Детали		
11		6	АЗД023.014-08	Тяга	1	
				АЗД023.050-09		
				Детали		
11		6	АЗД023.014-09	Тяга	1	
				АЗД023.050-10		
				Детали		
11		6	АЗД023.014-10	Тяга		

Изм.	Лист	№ докум.	Подп.	Дата

АЗД023.050

Лист 3

Копировал: Формат 11

Формат	Зона	Поз.	Обозначение	Наименование	Кол.	Примечание
				АЗД023.050-11		
				Детали		
11		6	АЗД023.014-11	Тяга	1	
				АЗД023.050-12		
				Детали		
11		6	АЗД023.014-12	Тяга	1	
				АЗД023.050-13		
				Детали		
11		6	АЗД023.014-13	Тяга	1	
				АЗД023.050-14		
				Детали		
11		6	АЗД023.014-14	Тяга	1	

Инв. № подл. | Подп. и дата | Взам. инв. № | Инв. № дубл. | Подп. и дата

Изм.	Лист	№ докум.	Подп.	Дата

АЗД023.050

Лист 4

Копировал: Данилина. Формат 11

Серия 1.494.14

А3Д023.050 СБ

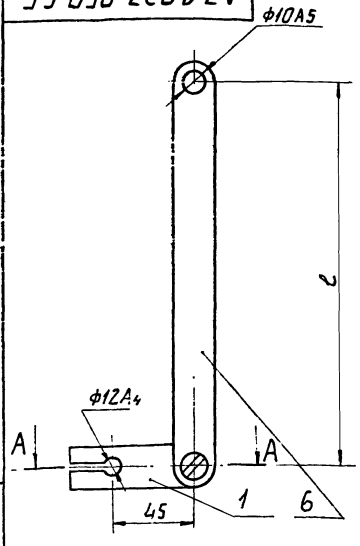

Обозначение	l, мм	Масса, кг
А3Д023.050	219	0,302
-01	229	0,317
-02	234	0,314
-03	244	0,322
-04	254	0,330
-05	264	0,337
-06	279	0,349
-07	289	0,358
-08	299	0,366
-09	319	0,382
-10	349	0,410
-11	364	0,426
-12	384	0,445
-13	404	0,466
-14	424	0,470

А-А
М1:1

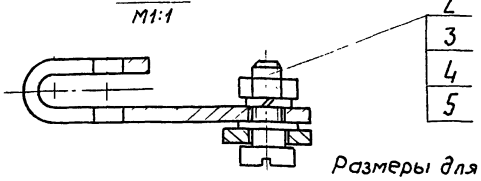

Размеры для справок.

Изм.	Лист	№ докум.	Подп.	Дата
Разраб.	Лейтес			12.71
Пров.	Шаталина			
Рук. груп.	Шаталина			
Гл. спец.	Вайндерг			
Н. контр.	Мерзлякова			12.71
Утв.	Гольтвегер			12.71

А3Д023.050 СБ

Тяга с рычагом. Сборочный чертеж

Лит.	Масса	Масшт.
	См. табл.	—
Лист	Листов 1	

госстрой СССР сантехпроект г. Москва

Инв. № подл. | Подп. и дата | Взам. инв. № | Инв. № дубл. | Подп. и дата

Формат	Зона	Поз.	Обозначение	Наименование	Кол.	Примечание
				Документация		
11			А3Д023.060 СБ	Сборочный чертеж		
				Переменные данные для исполнений:		
				А3Д023.060		
				Детали		
11		1	А3Д023.015-04	Диск	1	
11		2	А3Д023.016	Уголок	1	
				А3Д023.060-01		
				Детали		
11		1	А3Д023.015-05	Диск	1	
11		2	А3Д023.016-01	Уголок	1	
				А3Д023.060-02		
				Детали		
11		1	А3Д023.015-06	Диск	1	
11		2	А3Д023.016-02	Уголок	1	
11		3	А3Д023.017	Корыто	1	

Изм.	Лист	№ докум.	Подп.	Дата
Разраб.	Лейтес			12.71
Пров.	Шаталина			
Рук. груп.	Шаталина			
Н. контр.	Мерзлякова			12.71
Утв.	Вайндерг			12.71

А3Д023.060

Лопатка

Лит.	Лист	Листов
	1	2

госстрой СССР сантехпроект г. Москва

Инв. № подл. | Подп. и дата | Взам. инв. № | Инв. № дубл. | Подп. и дата

Формат	Зона	Поз.	Обозначение	Наименование	Кол.	Примечание
				А3Д023.060-03		
				Детали		
11		1	А3Д023.015-07	Диск	1	
11		2	А3Д023.016-03	Уголок	2	
11		3	А3Д023.017-01	Корыто	1	
				А3Д023.060-04		
				Детали		
11		1	А3Д023.015-08	Диск	1	
11		2	А3Д023.016-04	Уголок	2	
11		3	А3Д023.017-02	Корыто	1	
				А3Д023.060-05		
				Детали		
11		1	А3Д023.015-09	Диск	1	
11		2	А3Д023.016-05	Уголок	2	
11		3	А3Д023.017-03	Корыто	1	

Изм.	Лист	№ докум.	Подп.	Дата

А3Д023.060

Лист 2

Формат А1

Инв. № подл. | Подп. и дата | Взам. инв. № | Инв. № дубл. | Подп. и дата

Лист 13

А3Д023.060 СБ

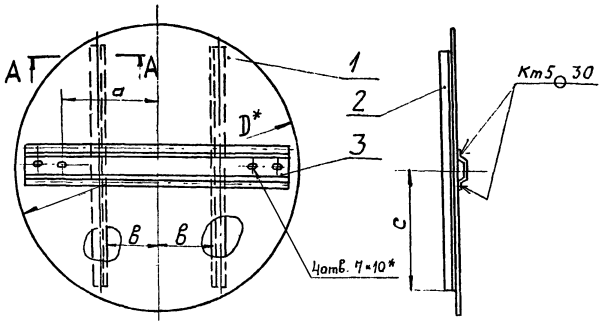

Обозначение	Размеры, мм				Масса, кг
	D	а	в	с	
А3Д023.060	309	100	0	145	0,995
-01	343	120	0	165	1,25
-02	394	142	0	190	1,92
-03	444	167	80	200	3,13
-04	494	192	90	220	3,79
-05	554	222	100	250	4,67

А-А
М1:1

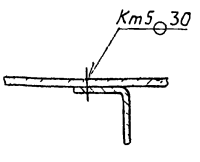

1. Неуказанные предельные отклонения размеров по 7кл.
2*. Размеры для справок.

Изм.	Лист	№ докум.	Подп.	Дата
Разраб.	Лейтес			12.71
Пров.	Шаталина			
Рук. груп.	Шаталина			
Гл. спец.	Вайндерг			
Н. контр.	Мерзлякова			12.71
Утв.	Гольтвегер			

А3Д023.060СБ

Лопатка
Сборочный чертеж

Лит.	Масса	Масшт.
	См. табл.	—
Лист	Листов 1	

госстрой СССР сантехпроект г. Москва

Копировал: Данилина.

Инв. № подл. | Подп. и дата | Взам. инв. № | Инв. № дубл. | Подп. и дата

АЗД023.001

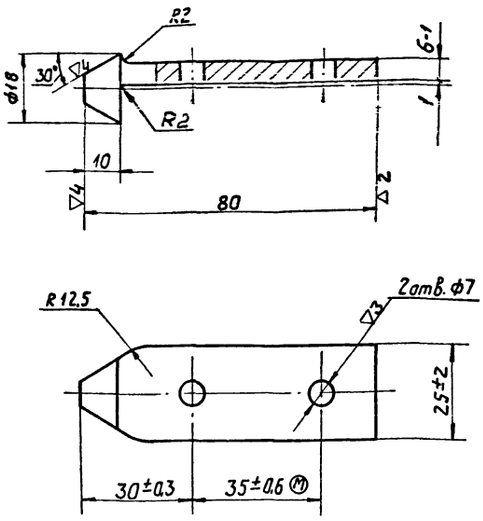

Неуказанные предельные отклонения размеров по 7 кл.

Изм.	Лист	№ докум.	Подп.	Дата	АЗД023.001	Лит.	Масса	Масшт.
Разраб.		Лейтес		XII-71	Ось		0,09	1:1
Пров.		Шаталина				Лист	Листов 1	
Рук.груп.		Шаталина						
Н.контр.		Мерзлякова		21/XII-71	Круг ГОСТ 2590-57 / Ст.3 ГОСТ 535-58	госстрой СССР сантехпроект г. Москва.		
Утв.		Вайндерг		21/XII-71				

Формат 11

АЗД023.002

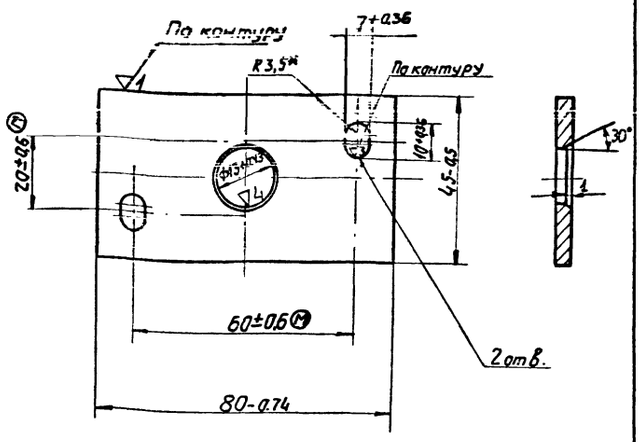

* Размер для справок

Изм.	Лист	№ докум.	Подп.	Дата	АЗД023.002	Лит.	Масса	Масшт.
Разраб.		Лейтес		XII-71	Планка		0,09	1:1
Пров.		Шаталина				Лист	Листов 1	
Рук.груп.		Шаталина						
Н.контр.		Мерзлякова		21/XII-71	Лист В3 ГОСТ 3680-57 / Ст.3 ГОСТ 16523-70	госстрой СССР сантехпроект г. Москва		
Утв.		Вайндерг		21/XII-71				

Инв.№ подл. | Подп. и дата | Взам.инв.№ | Инв.№ дубл. | Подп. и дата

Формат 11

АЗД023.003

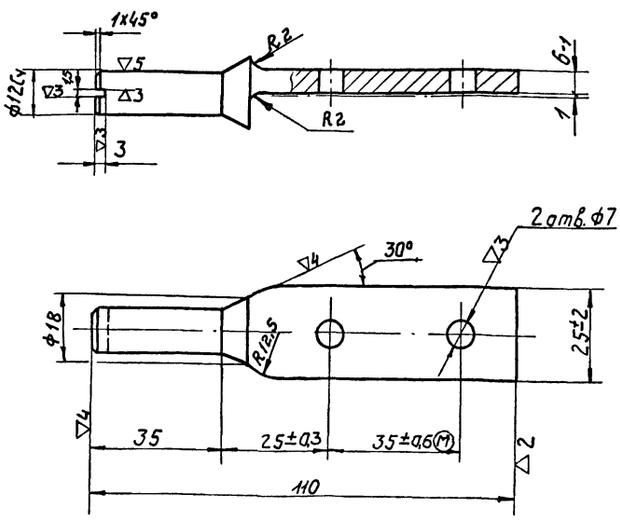

Неуказанные предельные отклонения размеров по 7кл.

Изм.	Лист	№ докум.	Подп.	Дата	АЗД023.003	Лит.	Масса	Масшт.
Разраб.		Лейтес		XII-71	Ось ведущая		0,136	1:1
Провер.		Шаталина				Лист	Листов 1	
Рук.груп.		Шаталина						
Н.контр.		Мерзлякова		21/XII-71	Круг ГОСТ 2590-57 / Ст.3 ГОСТ 535-58	госстрой СССР сантехпроект г. Москва		
Утв.		Вайндерг		21/XII-71				

АЗД023.004

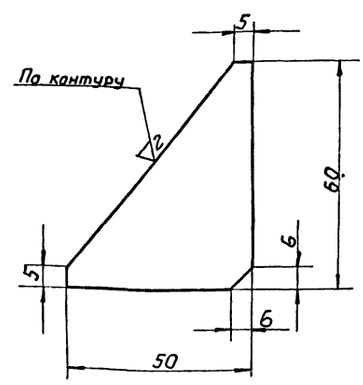

Предельные отклонения размеров по 7кл.

Изм.	Лист	№ докум.	Подп.	Дата	АЗД023.004	Лит.	Масса	Масшт.
Разраб.		Журавлева			Косынка		0,06	1:1
Пров.		Лейтес		XII-71		Лист	Листов 1	
Рук.груп.		Шаталина						
Н.контр.		Мерзлякова		21/XII-71	Лист 4 ГОСТ 5681-57 / Ст.3 ГОСТ 14637-69	госстрой СССР сантехпроект г. Москва		
Утв.		Вайндерг		21/XII-71				

Инв.№ подл. | Подп. и дата | Взам.инв.№ | Инв.№ дубл. | Подп. и дата

Копировал Данилина

Формат 11

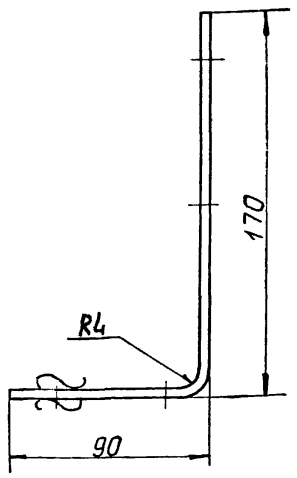

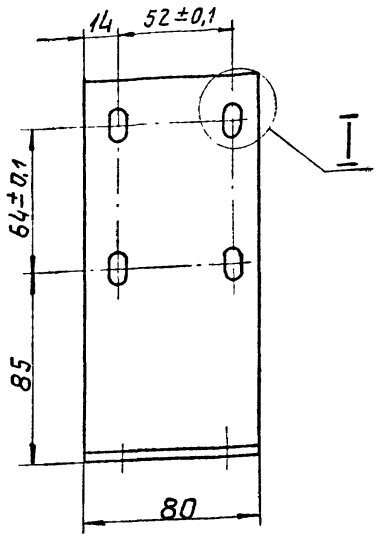

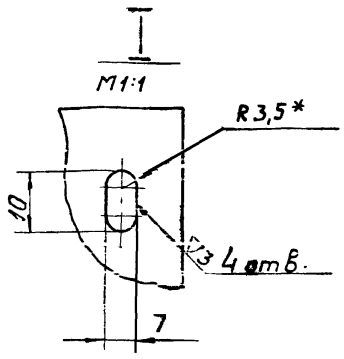

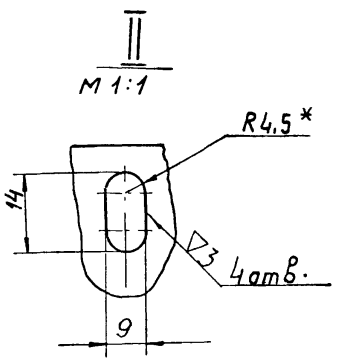

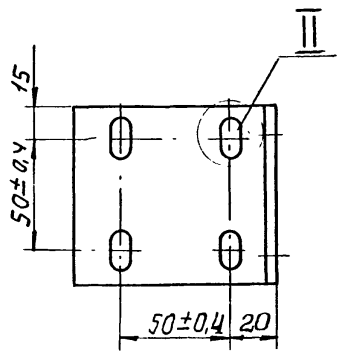

1. Неуказанные предельные отклонения размеров по 7кл.
2. *Размеры для справок.

Изм.	Лист	№ докум.	Подп.	Дата
Разраб.		Журавлева		
Пров.		Шаталина		
Рук. груп.		Шаталина		
Н. контр.		Мерзлякова		
Утв.		Вайндерг		

АЗД023.005

Опара

Лит.	Масса	Масшт.
	0,64	1:2

Лист | Листов 1

Лист 4 ГОСТ 5681-57 Ст.3 ГОСТ 14637-69

Госстрой СССР сантехпроект г. Москва

Формат 12

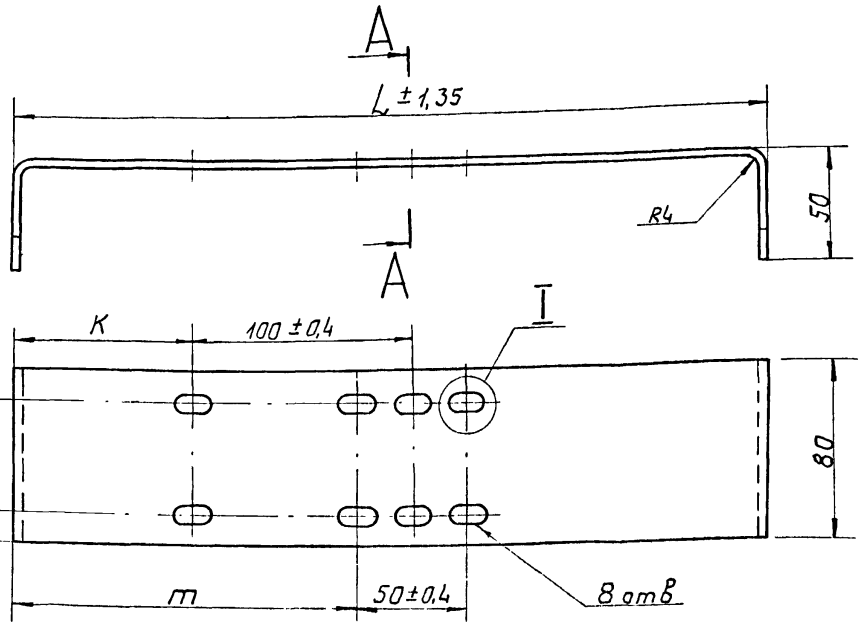

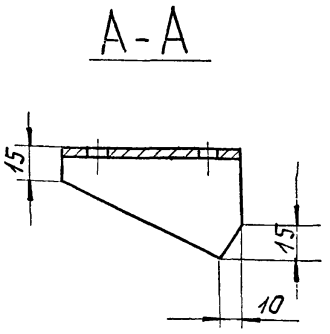

Обозначение	Размеры, мм			Масса
	L	K	m	кг
АЗД023.007	344	83	156	1,06
-01	336	79	152	1,03

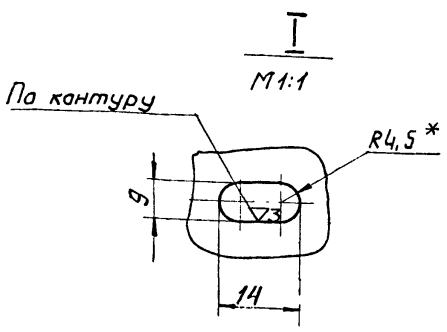

1. Неуказанные предельные отклонения размеров по 7 кл.
2 *Размер для справок

Изм.	Лист	№ докум.	Подп.	Дата
Разраб.		Журавлева		
Пров.		Шаталина		
Рук. груп.		Шаталина		
Н. контр.		Мерзлякова		
Утв.		Вайндерг		

АЗД023.007

Полоса

Лит.	Масса	Масшт.
	См. табл.	—

Лист | Листов 1

Лист 4 ГОСТ 5681-57 Ст.3 ГОСТ 14637-69

Госстрой СССР сантехпроект г. Москва

Инв. № подл. | Подп. и дата | Взам. инв. № | Инв. № дубл. | Подп. и дата

АЗД023.012

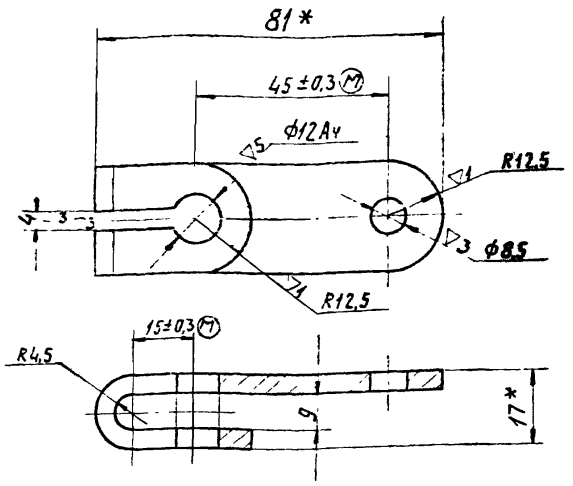

1. Неуказанные предельные отклонения размеров по 7кл.
2. * Размеры для справок

Изм.	Лист	№ докум.	Подп.	Дата
Разраб.		Лейтес		
Пров.		Шаталина		
Рук. груп.		Шаталина		
Н. контр.		Мерзлякова		
Утв.		Вайнберг		

АЗД 023.012

Рычаг

Лит.	Масса	Масшт.
	0,09	1:1

Лист | Листов 1

Полоса 4х25 ГОСТ 103-57 / Ст.5 ГОСТ 535-58

Госстрой СССР сантехпроект г. Москва

Формат 11

АЗД023.013

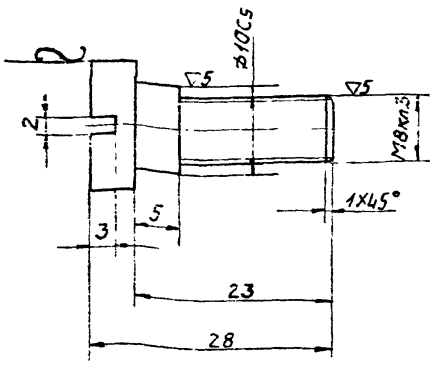

Неуказанные предельные отклонения размеров по 7 кл.

Изм.	Лист	№ докум.	Подп.	Дата
Разраб.		Лейтес		
Пров.		Шаталина		
Рук. груп.		Шаталина		
Н. контр.		Мерзлякова		
Утв.		Вайнберг		

АЗД 023.013

Палец

Лист	Масса	Масшт.
	0,02	2:1

Лист | Листов 1

Круг 14 ГОСТ 2590-57 / Ст.3 ГОСТ 535-58

Госстрой СССР сантехпроект г. Москва

Формат 11

АЗД023.014

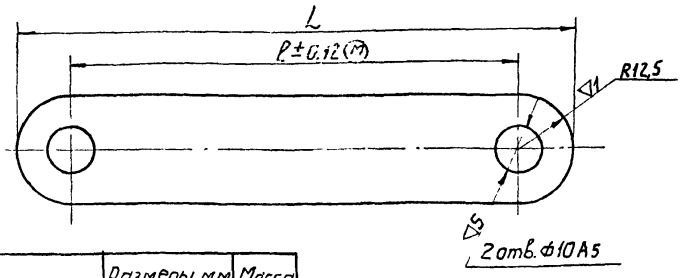

Обозначение	Размеры, мм l	Размеры, мм L	Масса, кг
АЗД 023 014	219	244	0,182
-01	229	254	0,190
-02	234	259	0,194
-03	244	269	0,202
-04	254	279	0,210
-05	264	289	0,217
-06	279	304	0,230
-07	289	314	0,238
-08	299	324	0,245
-09	319	344	0,260
-10	349	374	0,289
-11	364	389	0,300
-12	384	409	0,318
-13	404	429	0,334
-14	424	449	0,350

Неуказанные предельные отклонения размеров по 7кл.

Изм.	Лист	№ докум.	Подп.	Дата
Разраб.		Лейтес		
Пров.		Шаталина		
Рук. груп.		Шаталина		
Н. контр.		Мерзлякова		
Утв.		Вайнберг		

АЗД 023.014

Тяга

Лит.	Масса	Масшт.
	См. табл.	—

Лист | Листов 1

Полоса 4х25 ГОСТ 103-57 / Ст.3 ГОСТ 535-58

Госстрой СССР сантехпроект г. Москва

АЗД023.008

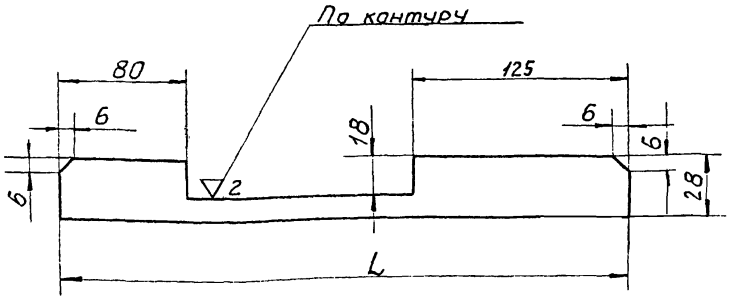

Обозначение	L, мм	Масса, кг
АЗД023.008	334	0,197
-01	326	0,194

Предельные отклонения размеров по 7кл.

Изм.	Лист	№ докум.	Подп.	Дата
Разраб.		Журавлева		
Пров.		Лейтес		
Рук. груп.		Шаталина		
Н. контр.		Мерзлякова		
Утв.		Вайнберг		

АЗД 023.008

Ребро

Лит.	Масса	Масшт.
	См. табл.	—

Лист | Листов 1

Лист 4 ГОСТ 5681-57 / Ст.3 ГОСТ 14637-69

Госстрой СССР сантехпроект

Серия 1.494-14

Формат	Зона	Поз.	Обозначение	Наименование	Кол.	Примечание
				Документация		
22			АЗД 024.000 СБ	Сборочный чертеж		
12			АЗД 024.000 ВС	Ведомость спецификаций		
12			АЗД024.000 ВП	Ведомость покупных изделий		
				Детали		
11		1	АЗД023.003	Ось ведущая	1	
11		2	АЗД 024.001	Ось	5	
11		3	АЗД024.002	Ось	5	
11		4	АЗД024.003	Прокладка	1	
				Стандартные изделия		
				Болты ГОСТ 7798-70		
		5		М6х16-011	4	
		6		М8х20-011	16	
		7		М8х25-011	2	
		8		М8х35-011	1	
				Гайки ГОСТ 5915-70		
		9		М8-011	19	
		10		М10-011	5	

Подп. и дата | Инв. № дубл. | Взам. инв. № | Подп. и дата | Инв. № подл.

Изм.	Лист	№ докум.	Подп.	Дата
Разраб.		Лейтес		XII-11
Пров.		Шаталина		
Рук. груп.		Шаталина		
Н. контр.		Мерзлякова		XII-11
Утв.		Вайнберг		XII.11

АЗД024.000

Заслонка воздушная круглого сечения

Лит.	Лист	Листов
	1	4

Госстрой СССР Сантехпроект г. Москва

Копировал: Буканова Формат А1

Формат	Зона	Поз.	Обозначение	Наименование	Кол.	Примечание
		11		Шайба пружинная		
				8Н65Г ГОСТ 6402-70	18	
				Шайбы ГОСТ 11371-68		
		12		Шайба 6	4	
		13		Шайба 8	2	
				Прочие изделия		
		14		Электрический исполнительный механизм типа ПР-1М ТУ277-71	1	
				Переменные данные для исполнений:		
				АЗД024.000		
				Сборочные единицы		
11		15	АЗД023.050-10	Тяга с рычагом	1	
11		16	АЗД024.010	Корпус		1 шт., допуск замена на поз. 17
11		17	АЗД024.030	Корпус		1 шт., примен. взамен поз 16
11		18	АЗД024.040	Лопатка средняя	1	
11		19	АЗД024.050	Лопатка крайняя	2	
11		20	АЗД024.060	Тяга с рычагами	2	

Подп. и дата | Взам. инв. № | Инв. № дубл. | Подп. и дата | Инв. № подл.

Изм.	Лист	№ докум.	Подп.	Дата

АЗД024.000

Лист 2

Копировал: Буканова Формат А1

Формат	Зона	Поз.	Обозначение	Наименование	Кол.	Примечание
			АЗД024.000-01			
				Сборочные единицы		
11		15	АЗД023.050-11	Тяга с рычагом	1	
11		16	АЗД024.010-01	Корпус		1 шт, допуск замена на поз. 17
11		17	АЗД024.030-01	Корпус		1 шт, примен. взамен поз. 16
11		18	АЗД024.040-01	Лопатка средняя	1	
11		19	АЗД024.050-01	Лопатка крайняя	2	
11		20	АЗД024.060-01	Тяга с рычагами	2	
			АЗД024.000-02			
				Сборочные единицы		
11		15	АЗД023.050-12	Тяга с рычагом	1	
11		16	АЗД024.010-02	Корпус		1 шт, допуск замена на поз. 17
11		17	АЗД024.030-02	Корпус		1 шт, примен. взамен поз. 16
11		18	АЗД024.040-02	Лопатка средняя	1	
11		19	АЗД024.050-02	Лопатка крайняя	2	
11		20	АЗД024.060-02	Тяга с рычагами	2	
			АЗД024.000-03			
				Сборочные единицы		
11		15	АЗД023.050-13	Тяга с рычагом	1	

Подп. и дата | Инв. № дубл. | Взам. инв. № | Подп. и дата | Инв. № подл.

Изм.	Лист	№ докум.	Подп.	Дата

АЗД024.000

Лист 3

Копировал: Буканова Формат А1

Формат	Зона	Поз.	Обозначение	Наименование	Кол.	Примечание
11		16	АЗД024.010-03	Корпус		1 шт, допуск замена поз. 17
11		17	АЗД024.030-03	Корпус		1 шт, примен. взамен поз. 16
11		18	АЗД024.040-03	Лопатка средняя	1	
11		19	АЗД024.050-03	Лопатка крайняя	2	
11		20	АЗД024.060-03	Тяга с рычагами	2	
			АЗД024.000-04			
				Сборочные единицы		
11		15	АЗД024.050-14	Тяга с рычагом	1	
11		16	АЗД024.010-04	Корпус		1 шт, допуск замена на поз. 17
11		17	АЗД024.030-04	Корпус		1 шт примен. взам. поз. 16
11		18	АЗД024.040-04	Лопатка средняя	1	
11		19	АЗД024.050-04	Лопатка крайняя	2	
11		20	АЗД024.060-04	Тяга с рычагами	2	

Подп. и дата | Взам. инв. № | Инв. № дубл. | Подп. и дата | Инв. № подл.

Изм.	Лист	№ докум.	Подп.	Дата

АЗД024.000

Лист 4

Копировал: Буканова Формат А1

№ строки	Обозначение	Наименование	Куда входит: Обозначение	Куда входит: Кол.	Общее кол.	Примечание
1	АЗД024.000	Заслонка воздушная круглого				
2		сечения			1	
3						
4	АЗД023.090	Тяга с рычагом			1	
5	АЗД024.010	Корпус				1шт, допуск. замена на АЗД024.030
6	АЗД024.020	Опора	АЗД024.010	1	1	
7			АЗД024.030	1	1	
8	АЗД024.030	Корпус				1шт, примен. взамен АЗД024.010
9						
10						
11	АЗД024.040	Лопатка средняя			1	
12	АЗД024.050	Лопатка крайняя			2	
13	АЗД024.060	Тяга с рычагами			2	
14						
15						
16						
17						
18						
19						
20						
21						
22						
23						
24						
25						

Изм.	Лист	№ докум.	Подп.	Дата
Разраб.		Лейтес		
Пров.		Шаталина		7/11-71
Рук. груп.		Шаталина		71г.
Н. контр.		Мерзлякова		9/11-71
Утв.		Вайнберг		9/XII-71

АЗД024.000 ВС

Заслонка воздушная круглого сечения
Ведомость спецификаций

Лит	Лист	Листов
		1

Госстрой СССР САНТЕХПРОЕКТ г. Москва.

Копировал: Буканова Т. Буф. Формат 12

№ строки	Наименование	Обозначение документа на поставку	Поставщик	Куда входит (обозначение)	Количество: На изделие	Количество: В компл.	Количество: На регулир.	Количество: Всего	Примеч.
1									
2									
3	Электрический исполнитель-								
4	ный механизм типа ПР-1М	ТУ277-71			1			1	
5									
6	Крепежные изделия								
7									
8	Болт М6×16-011	ГОСТ 7798-70			4			4	
9	М8×20-011				16			16	
10				АЗД024.060	2			4	
11								20	
12	М8×25-011				2			2	
13	М8×35-011				1			1	
14									
15	Гайка М8-011	ГОСТ 5915-70			19			19	
16				АЗД024.060	2			4	
17				АЗД023.050	1			1	
18								24	
19	М10-011				5			5	
20	Ось 8Х5×16	ГОСТ 9650-71		АЗД024.060	2			4	
21	Шайба пружинная 8Н65Г	ГОСТ 6402-70			18			18	
22				АЗД024.060	2			4	
23				АЗД023.050	1			1	
24								23	

Изм.	Лист	№ докум.	Подп.	Дата
Разраб.		Лейтес		
Пров.		Шаталина		7/11-71
Рук. груп.		Шаталина		71г.
Н. контр.		Мерзлякова		9/11-71
Утв.		Вайнберг		9/XII-71

АЗД024.000 ВП

Заслонка воздушная круглого сечения
Ведомость покупных изделий

Лит.	Лист	Листов
	1	2

Госстрой СССР САНТЕХПРОЕКТ г. Москва

№ строки	Наименование	Обозначение документа на поставку	Поставщик	Куда входит (обозначение)	Количество на изделие	Количество в комплекте	Количество запасных	Количество всего	Примеч.
1	Шайба 6	ГОСТ 11371-68			4			4	
2									
3	Шайба 8				1			1	
4				АЗД 023.050	1			1	
5				АЗД 024 060	2			4	
6								6	
7	Шайба 8	ГОСТ 9649-66		АЗД 024.060	4			8	
8									
9	Шплинт 2×12	ГОСТ 397-66		АЗД 024. 060	2			4	
10									
11									
12									
13									
14									
15									
16									
17									
18									
19									
20									
21									
22									
23									
24									
25									
26									
27									
28									

Инв. № подл. | Подп. и дата | Взам. инв. № | Инв. № дубл. | Подп. и дата

Изм. | Лист | № докум. | Подп. | Дата

АЗД 024.000 ВП

Лист 2

АЗД 024.001

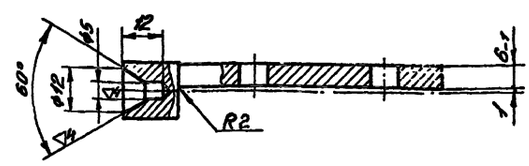

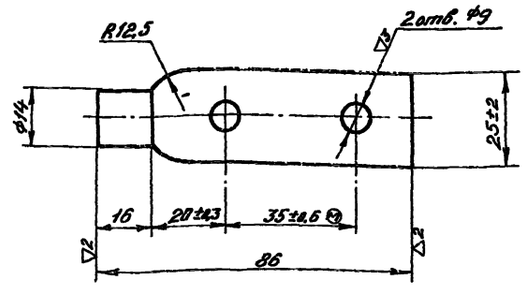

Неуказанные предельные отклонения размеров по 7кл.

Изм.	Лист	№ докум.	Подп.	Дата
Разраб.		Лейтес		
Пров.		Шапошников		
Рук. группы		Шапошников		
Н. контр.		Морозанкова		
Утв.		Вейнберг		

АЗД 024. 001

Ось

Лит.	Масса	Масштаб
	0,09	1:1

Лист: Листов 1

Круг ГОСТ 2590-57 / Ст.3 ГОСТ 535-50

Госстрой СССР ЦИТП г. Москва

Копировал: Формат А1

Инв. № подл. | Подп. и дата | Взам. инв. № | Инв. № дубл. | Подп. и дата

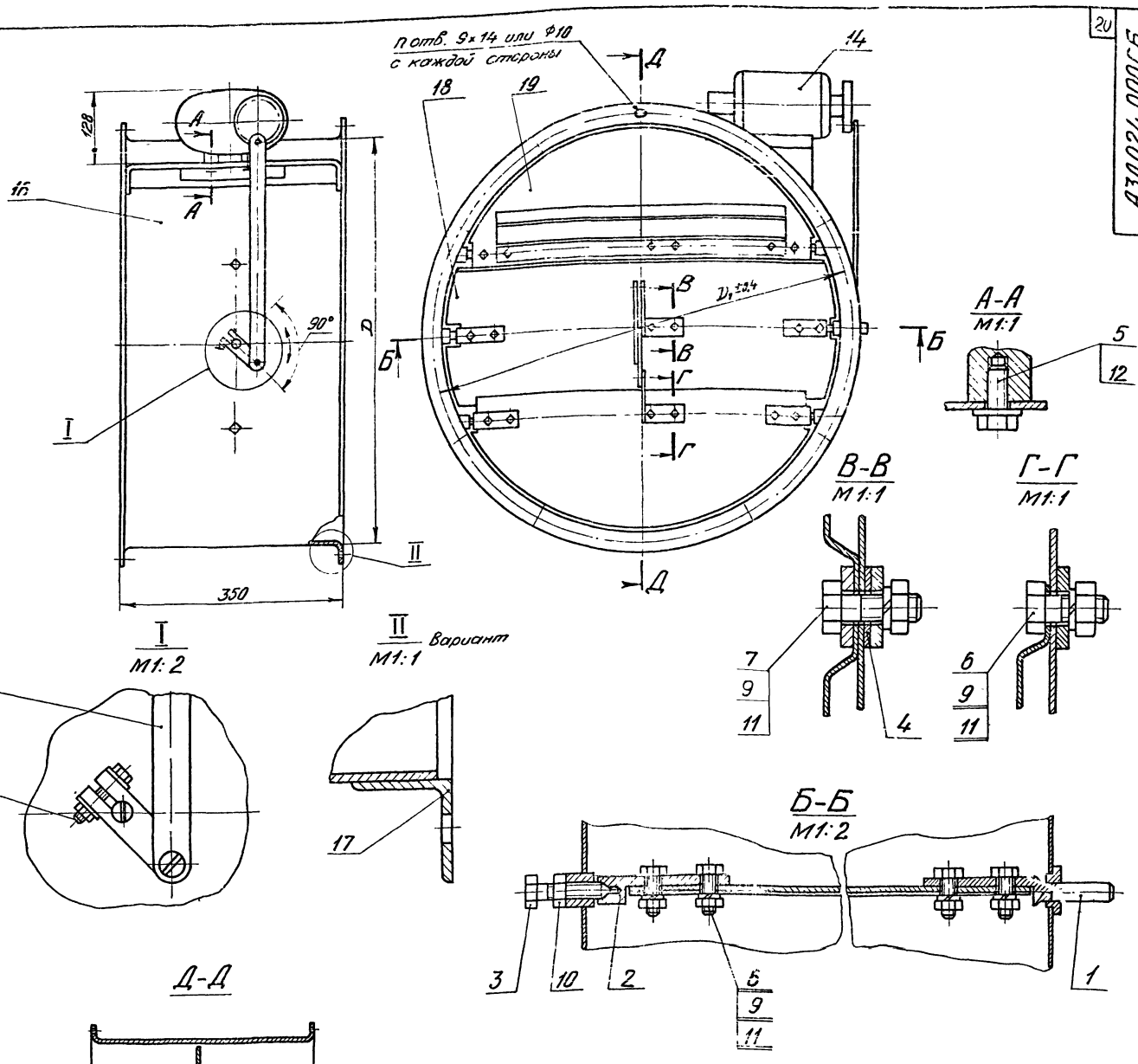

Обозначение	Шифр	Размеры, мм D	Размеры, мм D1	Кол. отв., n	Масса, кг
АЗД024.000	Р630Э	630	660	12	35,13
-01	Р710Э	710	740		39,05
-02	Р800Э	800	830		43,50
-03	Р900Э	900	940	16	51,04
-04	Р1000Э	1000	1040		57,20

1. Назначение для регулирования количества воздуха в вентиляционных системах с рабочим давлением до 100 кгс/м².

2 Привод электрический исполнительный механизм типа ПР-1М.

Мощность – 50 Вт.

Крутящий момент – 10 нм (1 кгс м).

3. Размеры для справок.

Изм.	Лист	№ докум.	Подп.	Дата	
Разраб.		Лейтес			
Пров.		Шаталина			
Рук. группы		Шаталина			
Гл. спец.		Вайнберг			
Н. контр.		Мордзякова			
Утв.		Гольтберг			

АЗД 024.000 СБ

Заслонка воздушная круглого сечения
Сборочный чертеж

Лит.	Масса	Масштаб
	См. табл.	—
Лист	Листов 1	

Госстрой СССР. Сантехпроект г. Москва

Формат 22

Серия 1.494-14

Формат	Зона	Поз.	Обозначение	Наименование	Кол.	Примечание
				Документация		
12			АЗД 024.010 СБ	Сборочный чертеж		
				Сборочные единицы		
11		1	АЗД 024 020	Опора	1	
				Детали		
11		2	АЗД 024.004	Бобышка	5	
11		3	АЗД 024.005	Бобышка	1	
			Переменные данные для исполнений:			
				АЗД024.010		
				Детали		
12		4	АЗД 024.006	Обечайка	1	
				АЗД024.010-01		
				Детали		
12		4	АЗД 024.006-01	Обечайка	1	

Изм.	Лист	№ докум.	Подп.	Дата
Разраб.		Лейтес		XII-71
Пров.		Шаталина		
Рук. груп.		Шаталина		
Н. контр.		Мерзлякова		XII-71
Утв.		Вайнберг		XII-71

АЗД024.010.

Корпус

Лит. | Лист 1 | Листов 2

Госстрой СССР САНТЕХПРОЕКТ г. Москва

Копировал: Буканова Формат А1

Формат	Зона	Поз.	Обозначение	Наименование	Кол.	Примечание
				АЗД 024.010-02		
				Детали		
12		4	АЗД 024.006-02	Обечайка	1	
				АЗД 024.010-03		
				Детали		
12		4	АЗД 024.006-03	Обечайка	1	
				АЗД 024.010-04		
				Детали		
12		4	АЗД 024.006-04	Обечайка	1	

Изм.	Лист	№ докум.	Подп.	Дата

АЗД024.010

Лист 2

Копировал: Буканова Формат А1

Инв. № подл. | Подп. и дата | Взам. инв. № | Инв. № дубл. | Подп. и дата

АЗД 024.010 СБ

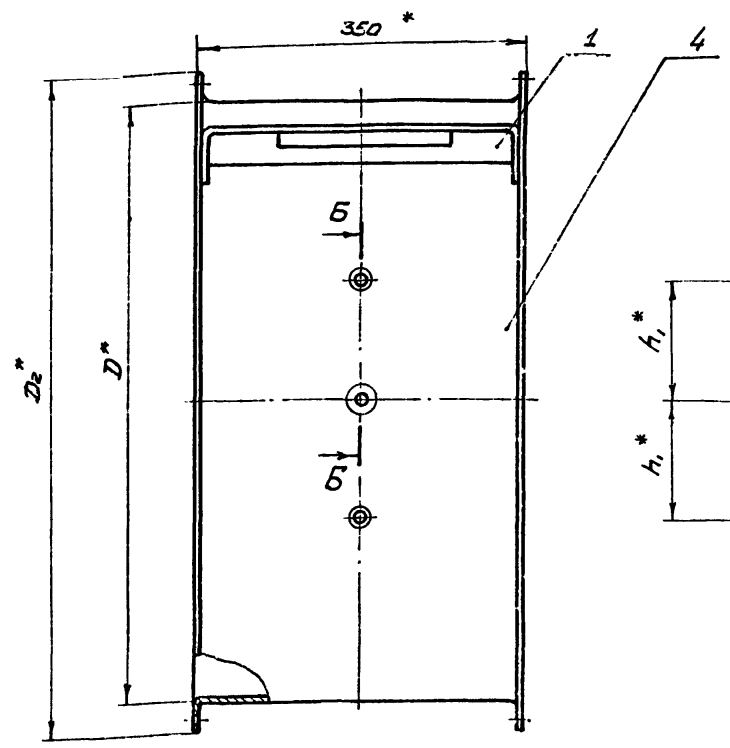

Вид А

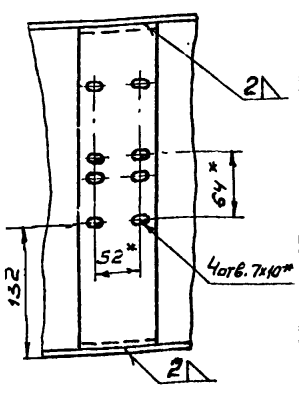

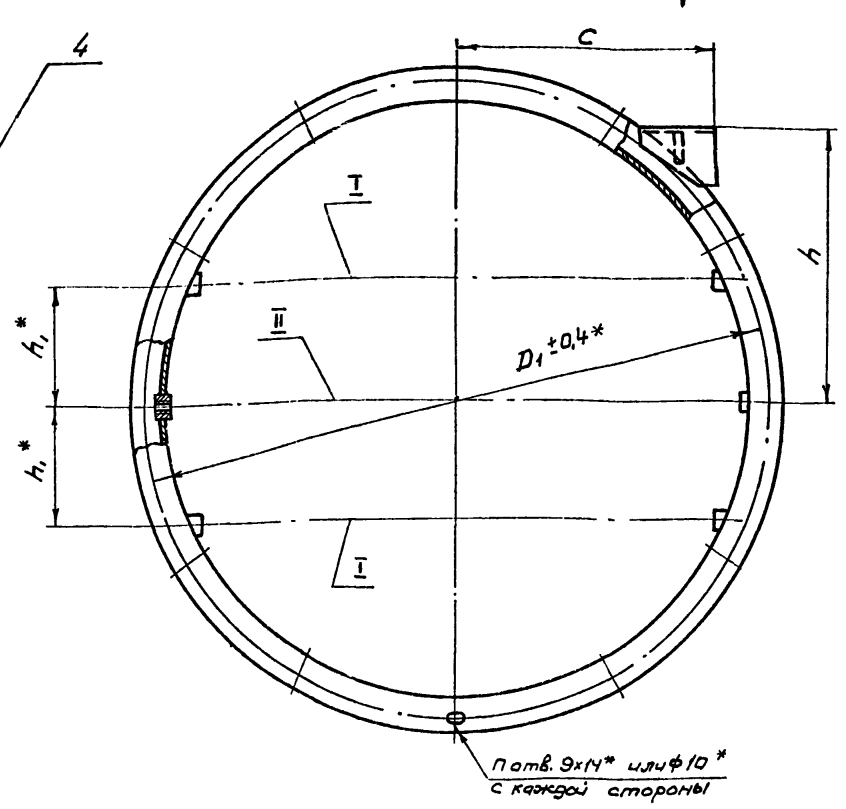

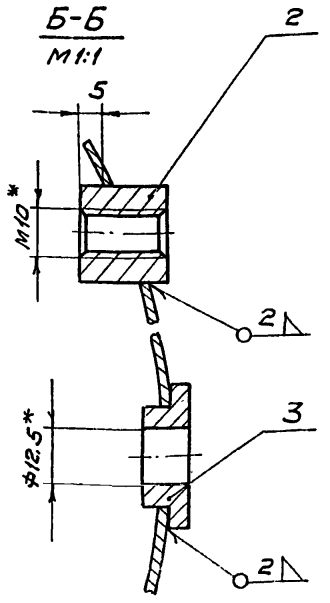

Обозначение	Размеры, мм						Кол. отв., п	Масса, кг
	D	D1	D2	C	h	h1		
АЗД 024.010	630	660	696	272	285	125	12	14,44
-01	710	740	776	312	300	141		16,06
-02	800	830	866	358	320	160		17,73
-03	900	940	974	408	340	180	16	20,29
-04	1000	1040	1074	458	360	200		22,32

1. Неуказанные предельные отклонения размеров по 7 кл.

2. Непараллельность осей I относительно оси II по 7 степени точности ГОСТ 10356-63.

3. * Размеры для справок.

Изм.	Лист	№ докум.	Подп.	Дата
Разраб.		Лейтес		XII-71
Пров.		Шаталина		
Рук. груп.		Шаталина		
Гл. спец.		Вайнберг		
Н. контр.		Мерзлякова		XII-71
Утв.		Гольтвегер		XII-71

АЗД024.010 СБ

Корпус

Сборочный чертеж

Лит. | Масса: См. табл. | Масштаб: —

Лист | Листов 1

Госстрой СССР САНТЕХПРОЕКТ г. Москва

Копировал: Буканова

Формат	Зона	Поз.	Обозначение	Наименование	Кол.	Примечание
				Документация		
12			АЗД024.020 СБ	Сборочный чертеж		
			Переменные данные	для исполнений:		
				АЗД024.020		
				Детали		
12		1	АЗД024.007	Полоса	1	
11		2	АЗД024.008	Ребро	1	
				АЗД024.020-01		
				Детали		
12		1	АЗД024.007-01	Полоса	1	
11		2	АЗД024.008-01	Ребро	1	

Изм.	Лист	№ докум.	Подп.	Дата
Разраб.		Журавлева		
Пров.		Лейтес		XII-71
Рук. груп.		Шаталина		
Н. контр.		Мерзлякова		21/XII-71
Утв.		Вайнберг		21/XII-71

АЗД024.020

Опора

Лит.	Лист	Листов
		1

Госстрой СССР
Сантехпроект
г. Москва

Формат 11

АЗД024.008

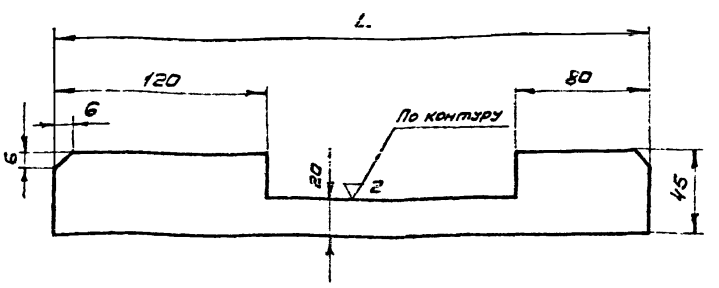

Обозначение	L, мм	Масса, кг
АЗД024.008	334	0,371
-01	330	0,365

Предельные отклонения размеров по 7кл.

Изм.	Лист	№ докум.	Подп.	Дата
Разраб.		Журавлева		
Пров.		Шаталина		24.XII-71
Рук. груп.		Шаталина		
Н. контр.		Мерзлякова		21/XII-71
Утв.		Вайнберг		21/XII-71

АЗД024.008

Ребро

Лит.	Масса	Масштаб
	См. табл.	—

Лист 4 ГОСТ 5681-57
Ст. 3 ГОСТ 14637-69

Лист | Листов 1

Госстрой СССР
Сантехпроект
г. Москва

Формат 11

АЗД024.020 СБ

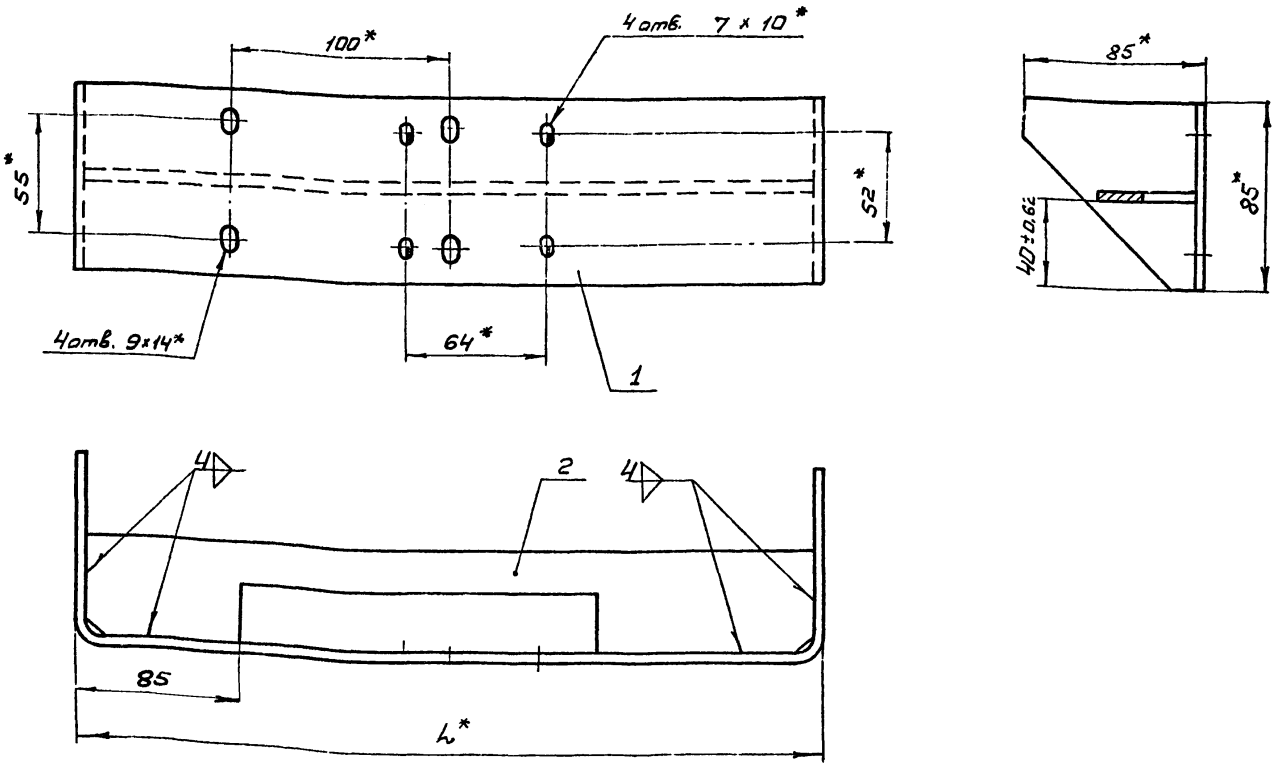

* Размеры для справок

Обозначение	L, мм	Масса, кг
АЗД024.020	344	1,60
-01	340	1,57

Изм.	Лист	№ докум.	Подп.	Дата
Разраб.		Журавлева		
Пров.		Лейтес		XII-71
Рук. груп.		Шаталина		
Гл. спец.		Вайнберг		21/XII-71
Н. контр.		Мерзлякова		21/XII-71
Утв.		Гольтвегер		21/XII

АЗД024.020 СБ

Опора
Сборочный чертеж

Лит.	Масса	Масштаб
	См. табл.	—

Лист | Листов 1

Госстрой СССР
Сантехпроект
г. Москва

Копировал: Еуканова

Формат 12

Серия 1.494-14

Формат	Зона	Поз.	Обозначение	Наименование	Кол.	Примечание
				Документация		
12			АЗД 024.030 СБ	Сборочный чертеж		
				Сборочные единицы		
11		1	АЗД 024.020-01	Опора	1	
				Детали		
11		2	АЗД 024.004	Бобышка	5	
11		3	АЗД 024.005	Бобышка	1	
			Переменные данные	Для исполнений:		
				АЗД024.030		
				Детали		
11		4	АЗД024.009	Обечайка	1	
11		5	АЗД024.011	Фланец	2	
				АЗД 024.030-01		
				Детали		
11		4	АЗД 024.009-01	Обечайка	1	
11		5	АЗД 024.011 -01	Фланец	2	

Взам.инв.№ | Инв.№ подл. | Подп. и дата

Изм.	Лист	№ докум.	Подп.	Дата
Разраб.		Лейтес		XII-71
Пров.		Шаталина		
Рук.груп.		Шаталина		
Н. контр.		Мерзлякова		XII-71
Утв.		Вайнберг		XII-71

АЗД 024.030

Корпус

Лит.	Лист	Листов
	1	2

Госстрой СССР сантехпроект г. Москва

Копировал: Буканова Ж.Буф. Формат 11

Формат	Зона	Поз.	Обозначение	Наименование	Кол.	Примечание
				АЗД 024.030-22		
				Детали		
11	4		АЗД 024.009-02	Обечайка	1	
11	5		АЗД024.011 -02	Фланец	2	
				АЗД 024.030-03		
				Детали		
11	4		АЗД024.009 -03	Обечайка	1	
11	5		АЗД 024.011 -03	Фланец	2	
				АЗД024.030-04		
				Детали		
11	4		АЗД 024.009-04	Обечайка	1	
11	5		АЗД 024.011 -04	Фланец	2	

Взам.инв.№ | Инв.№ подл. | Подп. и дата

Изм.	Лист	№ докум.	Подп.	Дата

АЗД024.030

Лист 2

Копировал: Буканова Ж.Буф. Формат 11

23

АЗД024.030 СБ

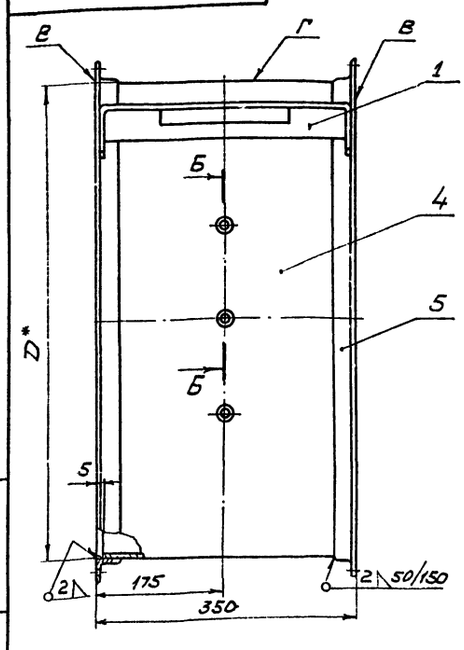

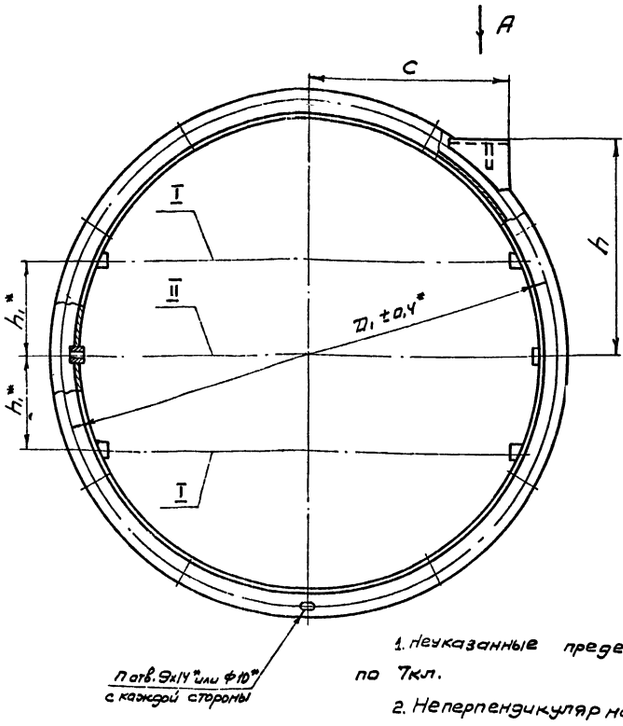

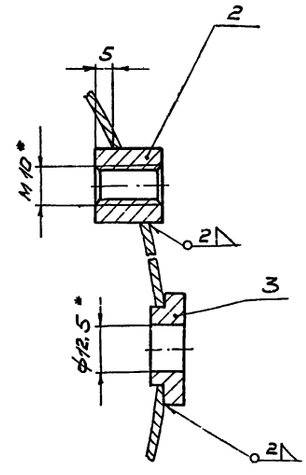

Вид А

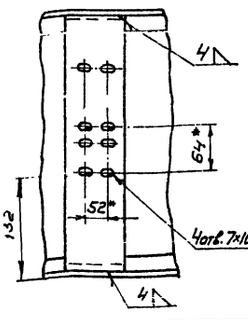

Обозначение	Размеры, мм					Кол. отв. n	Масса, кг
	D	D1	C	h	h1		
АЗД024.030	630	660	272	285	125	12	20,41
-01	710	740	312	300	141		22,63
-02	800	830	358	320	160		25,03
-03	900	940	408	340	180	16	30,31
-04	1000	1040	458	360	200		33,21

1. Неуказанные предельные отклонения размеров по 7кл.

2. Неперпендикулярность поверхности В относительно оси поверхности Г по 7степени точности ГОСТ 10356-63.

3. Непараллельность осей I относительно оси II по 7степени точности ГОСТ 10356-63.

4. * Размеры для справок.

АЗД 024.030 СБ

Изм.	Лист	№ докум.	Подп.	Дата
Разраб.		Лейтес		XII-71
Пров.		Шаталина		
Рук.груп.		Шаталина		
Гл.спец.		Вайнберг		XII-71
Н. контр.		Мерзлякова		XII-71
Утв.		Гольтвегер		XII-71

Корпус

Сборочный чертеж

Лит.	Масса	Масштаб
	См. табл.	—
Лист	Листов 1	

Госстрой СССР сантехпроект г. Москва

Взам.инв.№ | Инв.№ подл. | Подп. и дата

Серия 1.494-14

Формат	Зона	Поз	Обозначение	Наименование	Кол	Примечание
				Документация		
11			АЗД 024 040 СБ	Сборочный чертеж		
			Переменные данные для исполнений:			
				АЗД 024.040		
				Детали		
11		1	АЗД 024.012	Лопатка	1	
11		2	АЗД 024.013	Корыто	2	
				АЗД 024 040-01		
				Детали.		
11		1	АЗД 024.012-01	Лопатка	1	
11		2	АЗД 024.013-01	Корыто	2	
				АЗД 024.040-02		
				Детали		
11		1	АЗД 024.012-02	Лопатка	1	
11		2	АЗД 024 013-02	Корыто	2	

Изм	Лист	№ докум.	Подп	Дата	АЗД 024.040		
Разраб.		Лейтес		XII-71	Лопатка средняя	Лит.	Лист 1	Листов 2
Пров		Шаталина				Госстрой СССР Сантехпроект г Москва	
Рук группы		Шаталина					
Н контр		Мерзлякова		21/XII-71			
Утв		Вайнберг		21/XII-71			

Копировал: Жуков Формат 11

Формат	Зона	Поз	Обозначение	Наименование	Кол	Примечание
				АЗД 024.040-03		
				Детали		
11		1	АЗД 024.012-03	Лопатка	1	
11		2	АЗД 024.013-03	Корыто	2	
				АЗД024 040-04		
				Детали		
11		1	АЗД 024.012-04	Лопатка	1	
11		2	АЗД 024.013-04	Корыто	2	

Изм	Лист	№ докум.	Подп	Дата	АЗД 024.040	Лист 2

Копировал: Жуков Формат 11

АЗД 024 040 СБ

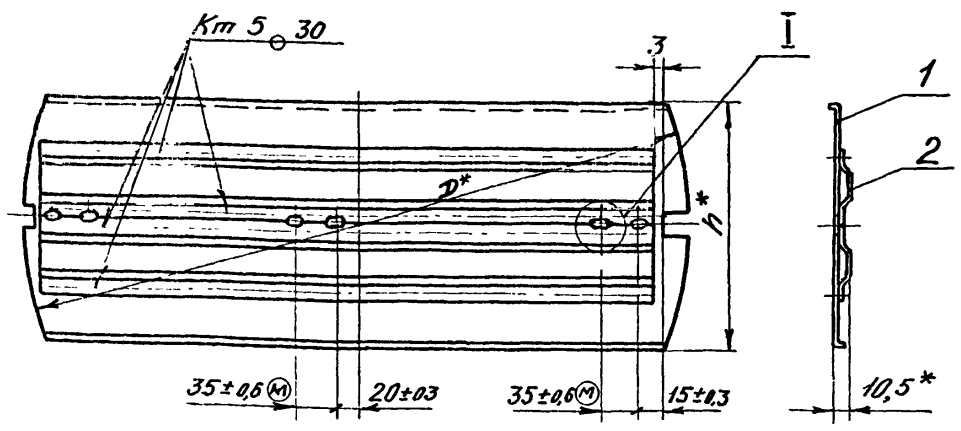

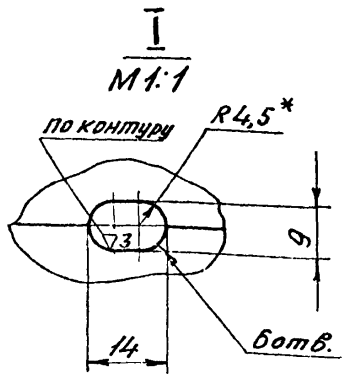

Обозначение	Размеры, мм D	Размеры, мм h	Масса, кг.
АЗД024.040	622	220	3,44
-01	702	250	4,21
-02	792	290	5,21
-03	892	330	6,18
-04	992	370	7,87

1. Неуказанные предельные отклонения размеров по 7кл.
2. *Размеры для справок.

Изм	Лист	№ докум	Подп	Дата	АЗД 024.040 СБ		
Разраб		Лейтес		XII-71	Лопатка средняя Сборочный чертеж	Лит	Масса См. табл.	Масштаб —
Пров.		Шаталина				Лист	Листов 1
Рук груп		Шаталина				Госстрой СССР Сантехпроект г. Москва	
Гл спец		Вайнберг		21/XII-71			
Н контр		Мерзлякова		21/XII-71			
Утв		Вайнберг					

Формат 11

АЗД 024.012

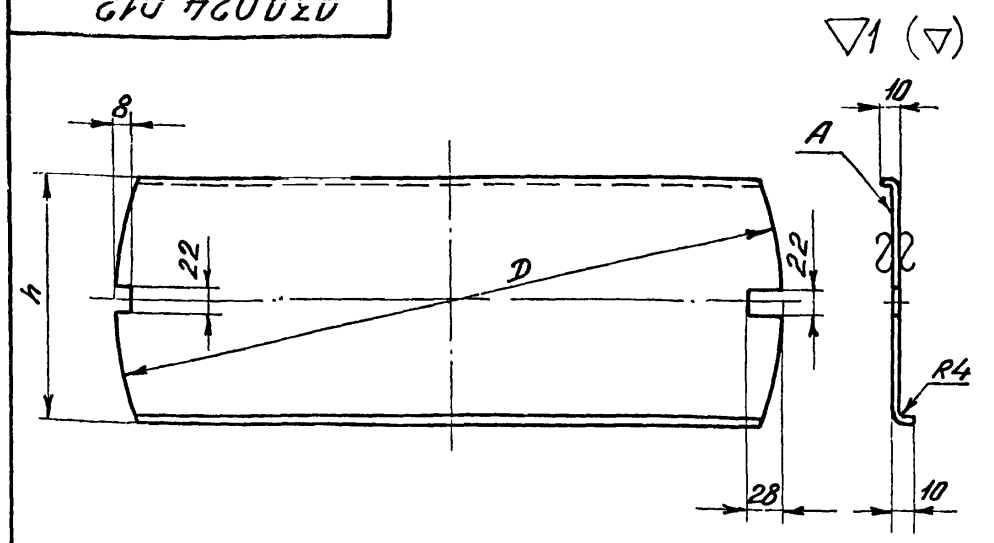

Обозначение	Размеры, мм D	Размеры, мм h	Масса, кг.
АЗД024.012	622	220	2,28
-01	702	250	2,89
-02	792	290	3,71
-03	892	330	4,48
-04	992	370	5,97

1. Предельные отклонения размеров по 7кл.
2. Неплоскостность поверхности А по 7 степени точности ГОСТ 10356-63.

Изм	Лист	№ докум	Подп	Дата	АЗД 024.012		
Разраб.		Лейтес		XII-71	Лопатка	Лит	Масса См. табл.	Масштаб —
Пров.		Шаталина				Лист	Листов 1
Рук груп		Шаталина					
Н. контр.		Мерзлякова			Лист: В2 ГОСТ 3680-57 / ст.3 ГОСТ 16523-70	Госстрой СССР. Сантехпроект г. Москва	
Утв		Вайнберг					

Копировал: Жуков Формат 11

Серия 1.494-14

Формат	Зона	Поз	Обозначение	Наименование	Кол	Примечание
				Документация		
11			АЗД024.050 СБ	Сборочный чертеж		
				Переменные данные для исполнений		
				АЗД 024 050		
				Детали		
11		1	АЗД024.013-05	Корыто	1	
11		2	АЗД024.014	Лопатка	1	
				АЗД 024 050-01		
				Детали		
11		1	АЗД024.013-06	Корыто	1	
11		2	АЗД024.014-01	Лопатка	1	
				АЗД 024.050-02		
				Детали		
11		1	АЗД 024.013-07	Корыто	1	
11		2	АЗД 024.014-02	Лопатка	1	

Инв.№ подл. | Подп. и дата | Взам. инв.№ | Инв.№ дубл. | Подп. и дата

Изм.	Лист	№ докум.	Подп.	Дата
Разраб.		Лейтес		XII-71
Пров.		Шаталина		
Рук. группы		Шаталина		
Н. контр.		Мерзлякова		XII-71
Утв.		Вайнберг		21/XII-71

АЗД024.050

Лопатка крайняя

Лит.	Лист	Листов
	1	2

Госстрой СССР Сантехпроект г. Москва

Формат 11

Формат	Зона	Поз	Обозначение	Наименование	Кол	Примечание
				АЗД 024 050-03		
				Детали		
11		1	АЗД 024 013-08	Корыто	1	
11		2	АЗД 024-014-03	Лопатка	1	
				АЗД 024.050-04		
				Детали		
11		1	АЗД.024 013-09	Корыто	1	
11		2	АЗД 024.014-04	Лопатка	1	

Инв.№ подл. | Подп. и дата | Взам. инв.№ | Инв.№ дубл. | Подп. и дата

Изм.	Лист	№ докум.	Подп.	Дата

АЗД 024.050

Лист 2

Формат 11

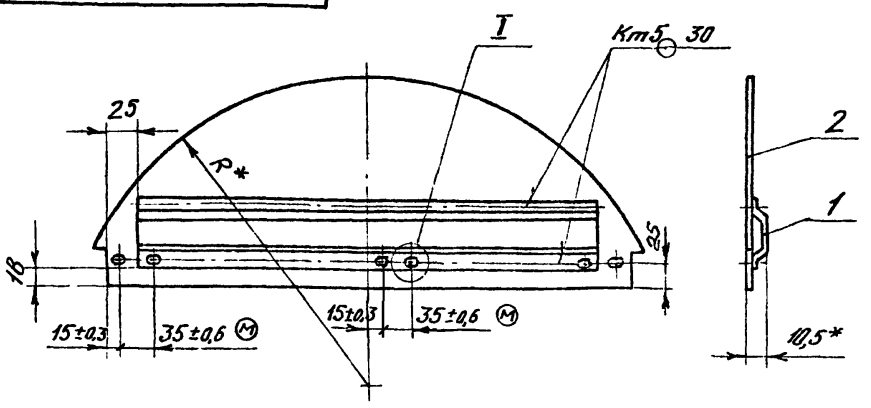

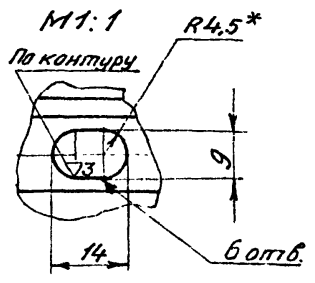

Обозначение	R, мм	Масса, кг
АЗД 024.050	311	1,88
-01	351	2,34
-02	396	2,85
-03	446	3,49
-04	496	4,27

1. Неуказанные предельные отклонения размеров по 7кл.
2. * Размеры для справок.

Инв.№ подл. | Подп. и дата | Взам. инв.№ | Инв.№ дубл. | Подп. и дата

Изм.	Лист	№ докум.	Подп.	Дата
Разраб.		Лейтес		XII-71
Пров.		Шаталина		
Рук. группы		Шаталина		
Гл. спец.		Вайнберг		
Н. контр.		Мерзлякова		21/XII-71
Утв.		Гольтберг		21/XII-71

АЗД 024.050СБ

Лопатка крайняя
Сборочный чертеж

Лит.	Масса	Масштаб
	См. табл.	—

Лист	Листов 1

Госстрой СССР Сантехпроект г. Москва

Формат 11

АЗД 024.014

(▽) 2

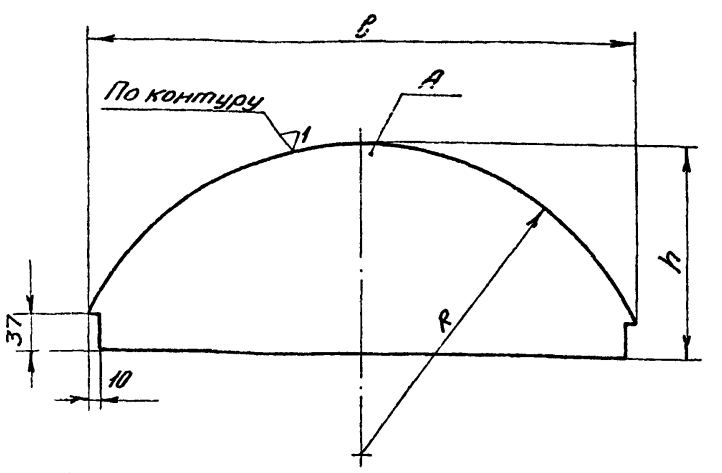

Обозначение	Размеры, мм			Масса, кг
	R	C	h	
АЗД 024.014	311	556	210	1,42
-01	351	630	235	1,8
-02	396	712	261	2,23
-03	446	804	291	2,78
-04	496	896	321	3,37

1. Предельные отклонения размеров по 7кл.
2. Неплоскостность поверхности А по 7 степени точности ГОСТ 10356-63

Инв.№ подл. | Подп. и дата | Взам. инв.№ | Инв.№ дубл. | Подп. и дата

Изм.	Лист	№ докум.	Подп.	Дата
Разраб.		Лейтес		XII-71
Пров.		Шаталина		
Рук. группы		Шаталина		
Н. контр.		Мерзлякова		21/XII-71
Утв.		Вайнберг		21/XII-71

АЗД 024.014

Лопатка.

Лит.	Масса	Масштаб
	См. табл.	—

Лист	Листов: 1

Лист В2 ГОСТ 3680-57 / Ст.3 ГОСТ 16523-70

Госстрой СССР Сантехпроект г. Москва

Копировал. Жукова

Формат 11

Серия 1.494-14

АЗДО24.015

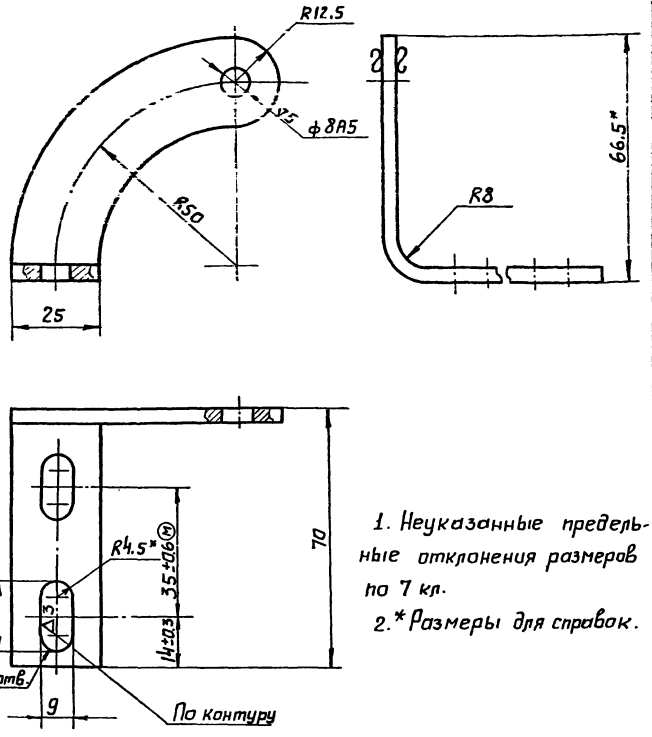

1. Неуказанные предельные отклонения размеров по 7 кл.
2. * Размеры для справок.

Изм.	Лист	N докум.	Подп.	Дата
Разраб.		Лейтес		
Пров.		Шаталина		XII.71
Рук. груп		Шаталина		
Н. контр.		Мерзлякова		
Утв.		Вайнберг		

АЗДО24.015

Рычаг

Лит.	Масса	Масштаб
	0,1	1:1

Лист 4 ГОСТ 5681-57 Ст.3 ГОСТ 14637-69

Госстрой СССР Сантехпроект г. Москва

Формат 11

Копировал: Панова

Формат	Зона	Поз.	Обозначение	Наименование	Кол.	Примечание
				Документация		
12			АЗД 024.060.05	Сборочный чертеж		
				Детали		
11		1	АЗДО24.015	Рычаг	2	
11		2	АЗДО24.016	Тяга	2	
				Стандартные изделия		
		3		Болт М8×20-011		
				ГОСТ 7798-70	2	
		4		Гайка М8-011		
				ГОСТ 5915-70	2	
		5		Ось 8Х5×16		
				ГОСТ 9650-71	2	
		6		Шайба пружинная 8Н65Г		
				ГОСТ 6402-70	2	
		7		Шайба 8 ГОСТ 9649-66	4	
		8		Шплинт 2×12		
				ГОСТ 397-66	2	
		9		Шайба 8 ГОСТ 11371-68	2	
			Различия исполнений АЗДО24.060-04 по	от АЗДО24.060 до сборочному чертежу.		

Инв.№ подл. | Подп. и дата | Взам. инв.№ | Инв.№ дубл. | Подп. и дата

Изм.	Лист	N докум.	Подп.	Дата
Разраб.		Лейтес		
Пров.		Шаталина		XII.71
Рук. груп		Шаталина		
Н. контр.		Мерзлякова		
Утв.		Вайнберг		

АЗДО24.060

Тяга с рычагами

Лит.	Лист	Листов
	1	

Госстрой СССР САНТЕХПРОЕКТ г. Москва

Копировал: Панова

Формат 11

АЗД 024.060 СБ

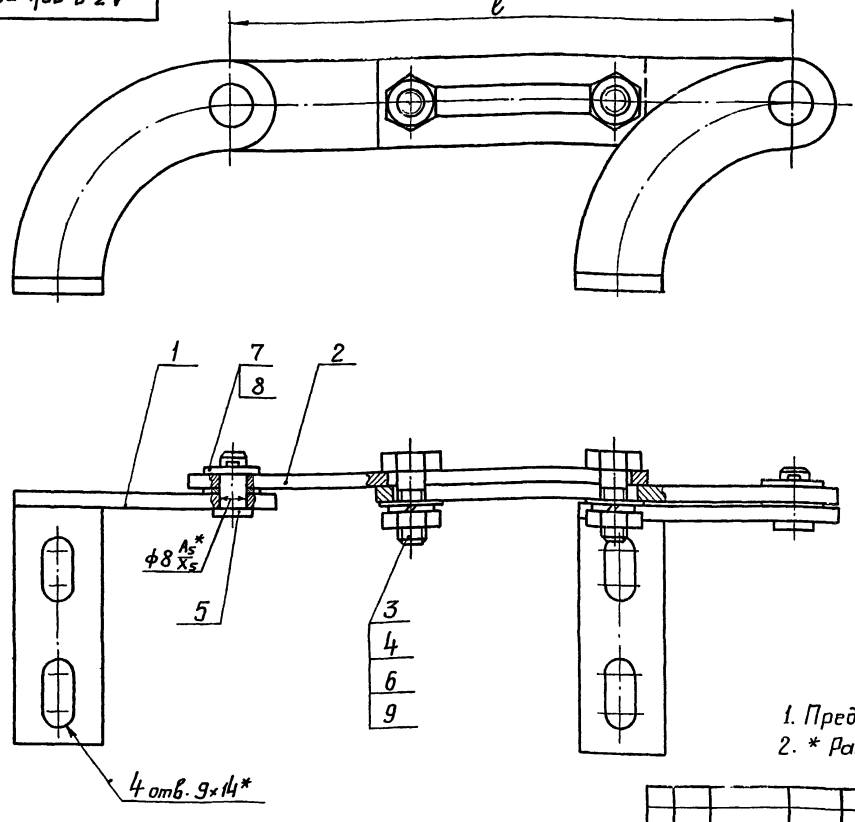

Обозначение	l, мм
АЗДО24.060	125
-01	141
-02	160
-03	180
-04	200

1. Предельные отклонения размера по 7 кл.
2. * Размеры для справок

Изм.	Лист	N докум.	Подп.	Дата
Разраб.		Лейтес		
Пров.		Шаталина		XII.71
Рук. груп		Шаталина		
Гл. спец.		Вайнберг		
Н. контр.		Мерзлякова		
Утв.		Гольтвегер		

АЗДО24.060 СБ

Тяга с рычагами
Сборочный чертеж

Лит.	Масса	Масштаб
	0,45	—

Лист | Листов 1

Госстрой СССР САНТЕХПРОЕКТ г. Москва

Копировал: Панова

Инв.№ подл. | Подп. и дата | Взам. инв.№ | Инв.№ дубл. | Подп. и дата

Серия 1.494-14

АЗД024.002

▽4(▽)

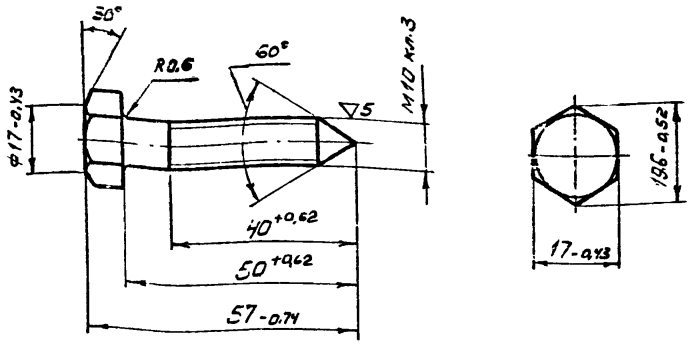

Изм.	Лист	№ докум.	Подп.	Дата
Разраб.		Лейтес		XII-71
Пров.		Шаталина		
Рук. груп.		Шаталина		
Н. контр.		Мерзлякова		21/XII-71
Утв.		Вайнберг		21/XII-71

АЗД024.002

Ось

Лит.	Масса	Масштаб
	0,029	1:1

Лист | Листов 1

Ст. 3 ГОСТ 380-71

Госстрой СССР Сантехпроект г. Москва

Формат 11

АЗД024.003

27

∽(▽)

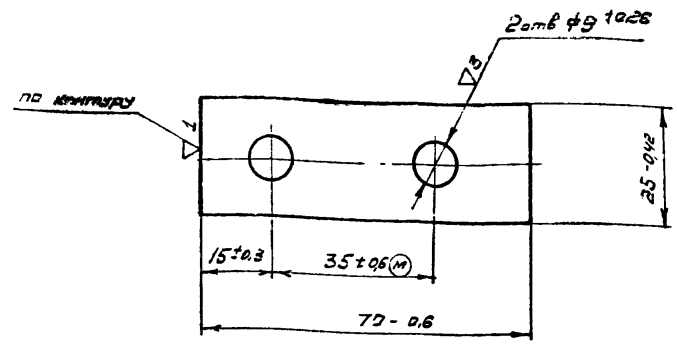

Изм.	Лист	№ докум.	Подп.	Дата
Разраб.		Лейтес		XII-71
Пров.		Шаталина		
Рук. груп.		Шаталина		
Н. контр.		Мерзлякова		21/XII-71
Утв.		Вайнберг		21/XII-71

АЗД024.003

Прокладка

Лит.	Масса	Масштаб
	0,02	1:1

Лист | Листов 1

Лист В2 ГОСТ 3680-57 / Ст.3 ГОСТ 16523-70

Госстрой СССР Сантехпроект г. Москва

Копировал: Буканова

Формат 11

АЗД024.004

▽3(▽)

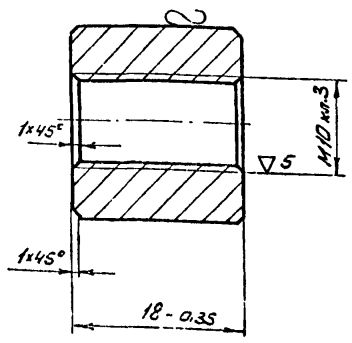

Изм.	Лист	№ докум.	Подп.	Дата
Разраб.		Лейтес		XII-71
Пров.		Шаталина		
Рук. груп.		Шаталина		
Н. контр.		Мерзлякова		21/XII-71
Утв.		Вайнберг		21/XII-71

АЗД024.004

Бабышка

Лит.	Масса	Масштаб
	0,03	2:1

Лист | Листов 1

Круг 20 ГОСТ 2590-57 / Ст 3 ГОСТ 535-58

Госстрой СССР Сантехпроект г. Москва

АЗД024.005

▽3(▽)

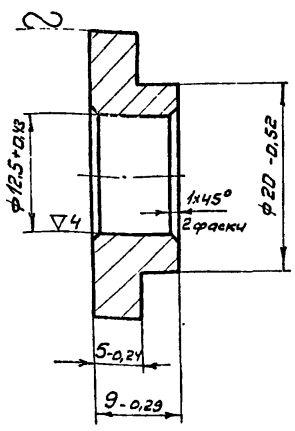

Изм.	Лист	№ докум.	Подп.	Дата
Разраб.		Лейтес		XII-71
Пров.		Шаталина		
Рук. груп.		Шаталина		
Н. контр.		Мерзлякова		21/XII-71
Утв.		Вайнберг		21/XII-71

АЗД024.005

Бабышка

Лит.	Масса	Масштаб
	0,03	2:1

Лист | Листов 1

Круг 30 ГОСТ 2590-57 / Ст. 3 ГОСТ 535-58

Госстрой СССР Сантехпроект г. Москва

▽1 (▽)

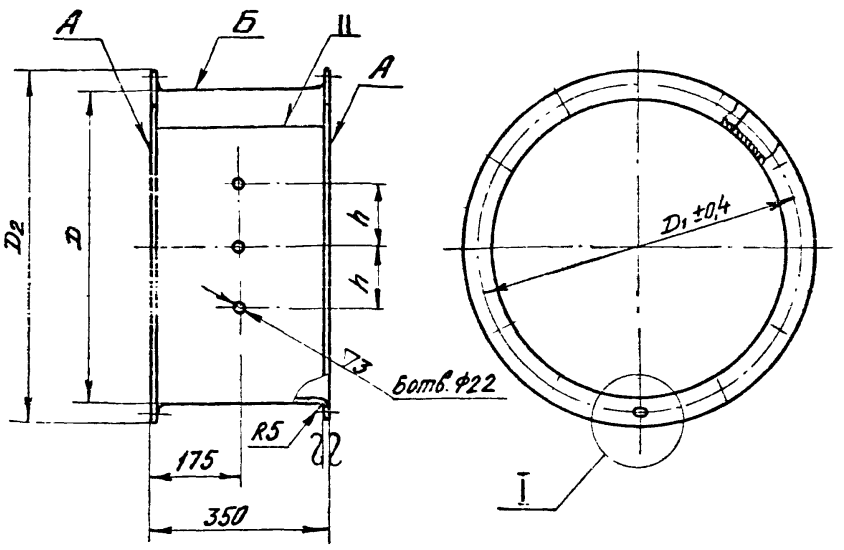

Обозначение	Размеры, мм.				Кол. отв., n	Масса, кг.
	D	D1	D2	h		
АЗД 024. 006	630	660	696	125	12	12,69
-01	710	740	776	141		14,31
-02	800	830	866	150		15,98
-03	900	940	974	180	16	18,54
-04	1000	1040	1074	200		20,57

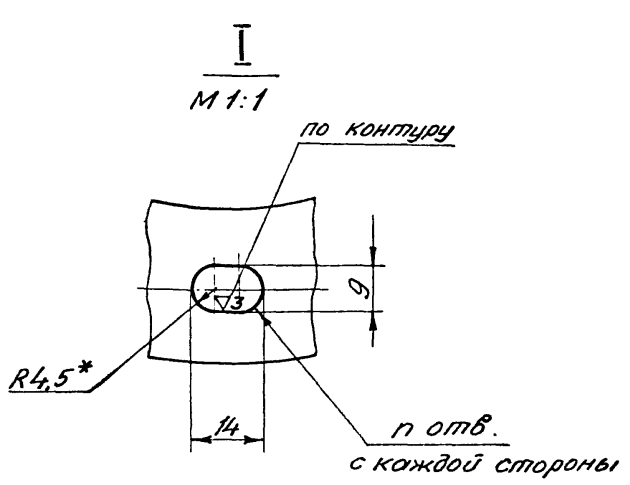

1 Неуказанные предельные отклонения размеров по 7 кл.

2. Допускается отверстия под болты выполнять круглыми - Ф10.

3. Неперпендикулярность поверхностей А относительно оси поверхности Б по 7 степени точности ГОСТ 10356-63.

4. * Размер для справок.

Изм.	Лист	№ докум.	Подп.	Дата
Разраб.		Лейтес		XII-71
Пров.		Шаталина		21 XII
Рук. группы		Шаталина		21.XII
Н. контр.		Мерзлякова		21.XII-71
Утв.		Вайнберг		21.XII-71

АЗД 024. 006

Обечайка.

Лит.	Масса	Масштаб
	См. табл.	—
Лист	Листов 1	

Лист: В2 ГОСТ 3680-57 / Ст.3 ГОСТ 16523-70

Госстрой СССР Сантехпроект г. Москва

▽2 (▽)

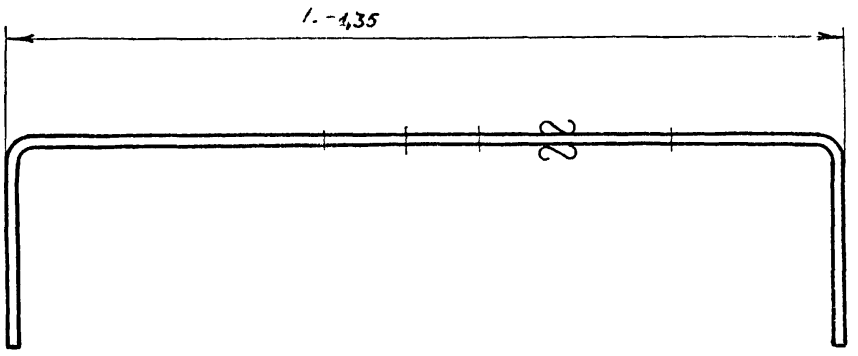

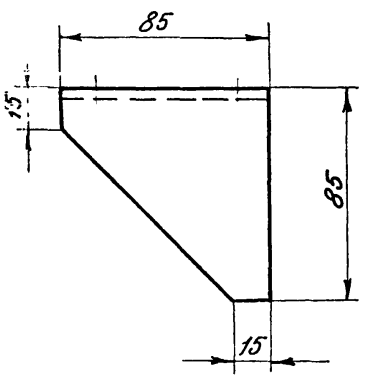

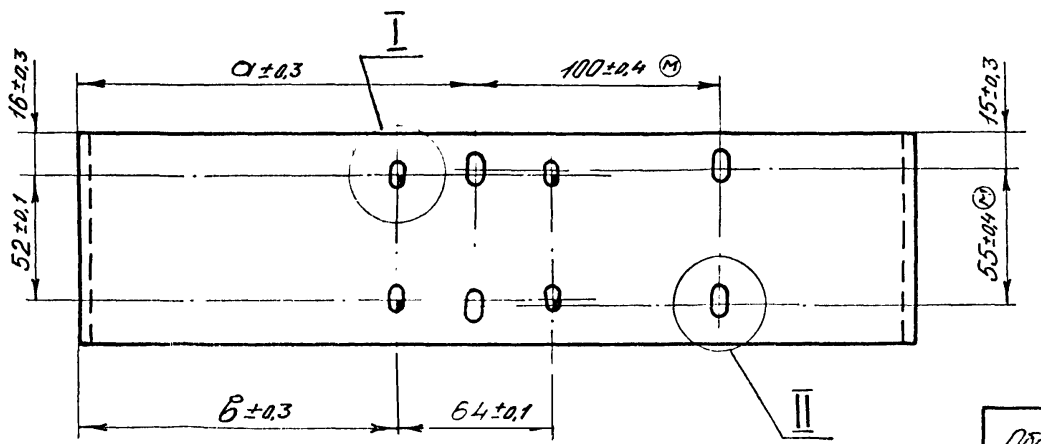

Обозначение	Размеры, мм			Масса, кг
	L	a	B	
АЗД 024. 007	344	161	129	1,23
-01	340	159	127	1,20

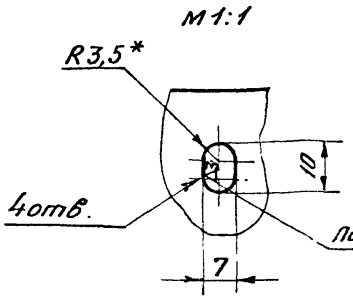

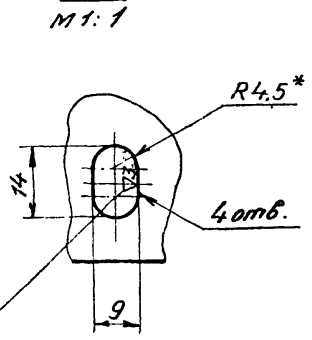

1. Неуказанные предельные отклонения размеров по 7 кл.

2. * Размер для справок.

Изм.	Лист	№ докум.	Подп.	Дата
Разраб.		Журавлева		
Пров.		Лейтес		XII-71
Рук. группы		Шаталина		
Н. контр.		Мерзлякова		
Утв.		Вайнберг		

АЗД 024. 007

Полоса

Лит.	Масса	Масштаб
	См. табл.	—
Лист	Листов 1	

Лист: В2 ГОСТ 3680-57 / Ст.3 ГОСТ 16523-70

Госстрой СССР Сантехпроект г. Москва

АЗД 024.009

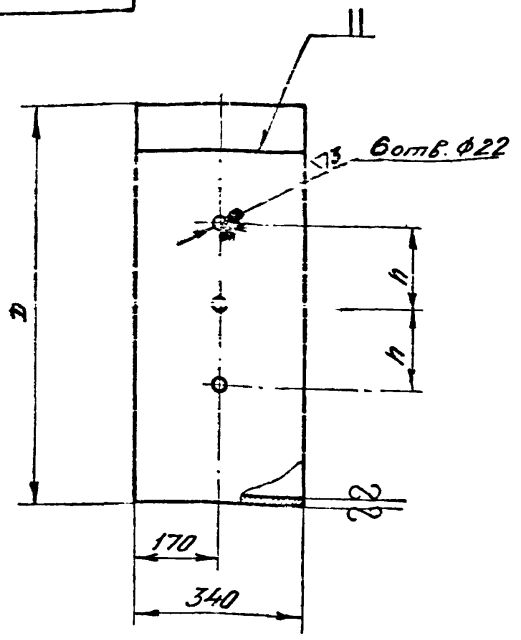

Обозначение	Размеры, мм. D	h	Масса, кг
АЗД 024.009	630	125	10,5
-01	710	141	11,8
-02	800	160	13,4
-03	900	180	15,0
-04	1000	200	16,7

Предельные отклонения размеров по 7кл.

АЗД024.009

Обечайка | Лит. | Масса: см. табл. | Масштаб: —

Лист | Листов 1

Лист: В2 ГОСТ 3680-57 / Ст.3 ГОСТ16523-70

Госстрой СССР сантехпроект г. Москва

Разраб. Лейтес; Пров. Шаталина; Рук группы Шаталина; Н.контр. Мерзлякова; Утв. Вайнберг; XII-71

Формат 11

АЗД 024.011

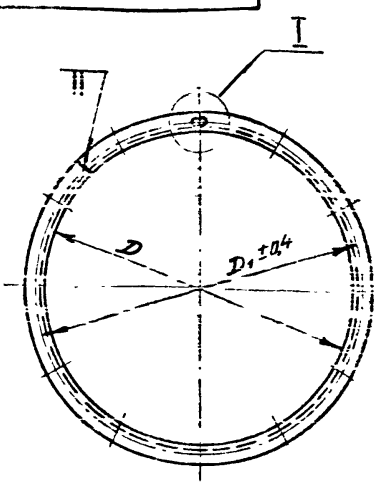

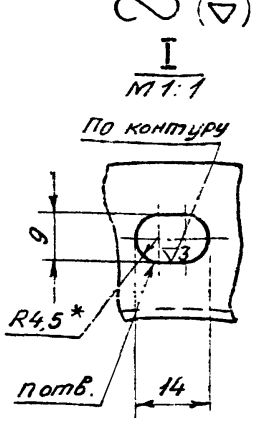

Обозначение	Размеры, мм D	D1	Кол. отв., n	Материал	Масса, кг.
АЗД 024.011	630	660	12	Уголок 32×32×4 ГОСТ8509-57 Ст.3 ГОСТ 535-58	4,10
-01	710	740			4,56
-02	800	830			4,96
-03	900	940	16	Уголок 36×36×4 ГОСТ8509-57 Ст.3 ГОСТ 535-58	6,80
-04	1000	1040			7,40

1. Неуказанные предельные отклонения размеров по 7кл.
2. Допускается отверстия под болты выполнять круглыми - Ф10.
3. * Размер для справок.

АЗД 024.011

Фланец | Лит. | Масса: см. табл. | Масштаб: —

Лист | Листов: 1

См. табл.

Госстрой СССР. сантехпроект г. Москва.

Разраб. Лейтес; Проверил Шаталина; Рук группы Шаталина; Н.контр Мерзлякова; Утв. Вайнберг; XII-71

Формат 11

АЗД 024.013

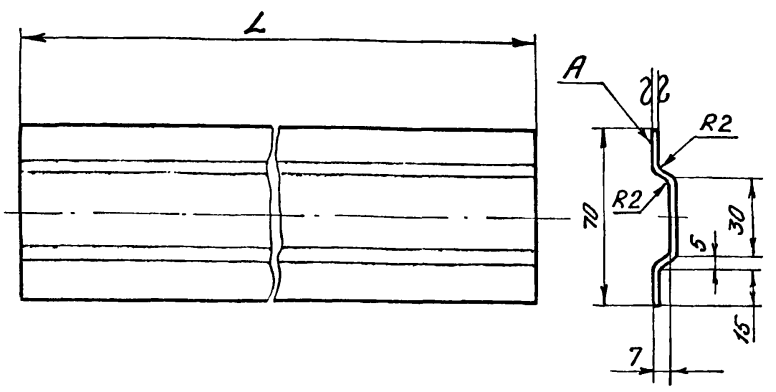

Обозначение	L, мм.	Масса, кг
АЗД.024.013	580	0,58
-01	660	0,66
-02	750	0,75
-03	850	0,85
-04	950	0,95
-05	485	0,46
-06	560	0,54
-07	640	0,62
-08	730	0,71
-09	830	0,90

1. Предельные отклонения размеров по 7кл.
2. Неплоскостность поверхности А по 7 степени точности ГОСТ 10356-63.

АЗД 024.013

Корыто | Лит. | Масса: см. табл. | Масштаб: —

Лист | Листов: 1

Лист: В1,5 ГОСТ3680-57 / Ст 3 ГОСТ16523-70

Госстрой СССР сантехпроект г. Москва

Разраб. Лейтес; Пров. Шаталина; Рук группы Шаталина; Н.контр. Мерзлякова; Утв. Вайнберг; XII-71

АЗД 024.016

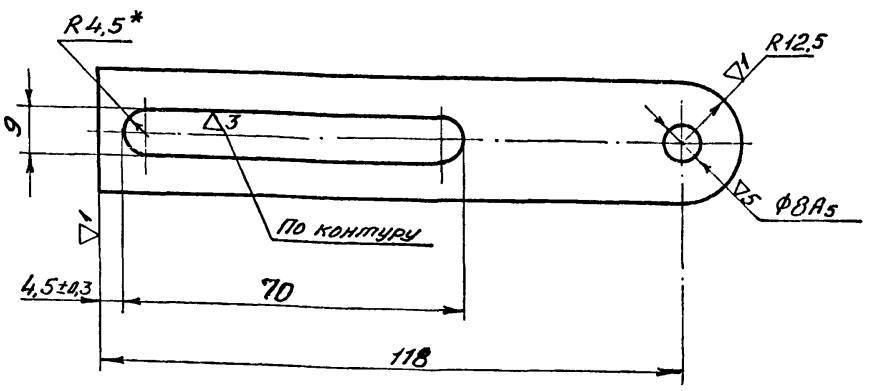

1. Неуказанные предельные отклонения размеров по 7кл.
2. * Размер для справок.

АЗД 024.016

Тяга | Лит. | Масса: 0,09 | Масштаб: 1:1

Лист | Листов 1

Полоса 4×25 ГОСТ 103-57 / Ст.3 ГОСТ 535-58

Госстрой СССР сантехпроект г. Москва

Разраб. Лейтес; Пров. Шаталина; Рук группы Шаталина; Н.контр Мерзлякова; Утв. Вайнберг; XII-71

Формат	Зона	Поз.	Обозначение	Наименование	Кол.	Примечание
				Документация		
22			АЗД025.000 СБ	Сборочный чертеж		
12			АЗД025.000 ВС	Ведомость спецификаций		
12			АЗД025.000 ВП	Ведомость покупных изделий		
				Сборочные единицы		
11		1	АЗД025.010	Кронштейн	1	
				Детали		
11		2	АЗД023.001	Ось	1	
11		3	АЗД023.002	Планка	2	
11		4	АЗД023.003	Ось ведущая	1	
				Стандартные изделия		
				Болты ГОСТ 7798-70		
		5		М6х16-011	4	
		6		М6х20-011	4	
		7		М8х20-011	4	
		8		М8х30-011	4	
		9		М8х35-011	1	

Инв.№ подл. | Подп. и дата | Взам.инв.№ | Инв.№ дубл. | Подп. и дата

Изм.	Лист	№ докум.	Подп.	Дата	АЗД025.000			
Разраб.		Журавлева			Заслонка воздушная круглого сечения	Лит.	Лист 1	Листов 6
Пров.		Лейтес		VII-II		Госстрой СССР сантехпроект г. Москва		
Рук. груп.		Шаталина						
Н. контр.		Мерзлякова		VII-II				
Утв.		Гольтвегер						

Формат 11

Формат	Зона	Поз.	Обозначение	Наименование	Кол.	Примечание
				Гайки ГОСТ 5915-70		
		10		М6 - 011	8	
		11		М8 - 011	9	
		12		Шайба пружинная		
				6Н65Г ГОСТ 6204-70	8	
		13		Шайба В ГОСТ 11371-78	9	
				Прочие изделия		
		14		Механизм исполнительный пневматический мембранно-пружинный каледательного типа МИМ-К-200-100-058	1	
				Переменные данные для исполнений:		
				АЗД025.000		
				См СБ, рис.1		
				Сборочные единицы		
11		15	АЗД023.020	Корпус		1 шт., допуск. замена на поз. 16
11		16	АЗД023.040	Корпус		1 шт., примен. взамен поз. 15
11		18	АЗД025.020	Тяга с рычагами	1	
				Детали		
11		17	АЗД023.015	Диск	1	

Инв.№ подл. | Подп. и дата | Взам.инв.№ | Инв.№ дубл. | Подп. и дата

Изм.	Лист	№ докум.	Подп.	Дата	АЗД025.000	Лист 2

Формат 11

Формат	Зона	Поз.	Обозначение	Наименование	Кол.	Примечание
				АЗД025.000-01		
				См. СБ, рис. 1		
				Сборочные единицы		
11		15	АЗД023.020-01	Корпус		1 шт., допуск. замена на поз. 16
11		16	АЗД023.040-01	Корпус		1 шт., примен. взамен поз. 15
11		18	АЗД025.020-01	Тяга с рычагами	1	
				Детали		
11		17	АЗД023.015-01	Диск	1	
				АЗД025.000-02		
				См. СБ, рис. 1		
				Сборочные единицы		
11		15	АЗД023.020-02	Корпус		1 шт., допуск замена на поз. 16
11		16	АЗД023.040-02	Корпус		1 шт., примен. взамен поз. 15
11		18	АЗД025.020-02	Тяга с рычагами	1	
				Детали		
11		17	АЗД023.015-02	Диск	1	

Инв.№ подл. | Подп. и дата | Взам.инв.№ | Инв.№ дубл. | Подп. и дата

Изм.	Лист	№ докум.	Подп.	Дата	АЗД025.000	Лист 3

Формат	Зона	Поз.	Обозначение	Наименование	Кол.	Примечание
				АЗД025.000-03		
				См. СБ, рис. 1		
				Сборочные единицы		
11		15	АЗД023.020-03	Корпус		1 шт., допуск. замена на поз. 16
11		16	АЗД023.040-03	Корпус		1 шт., примен. взамен поз. 15
11		18	АЗД025.020-03	Тяга с рычагами	1	
				Детали		
11		17	АЗД023.015-03	Диск	1	
				АЗД025.000-04		
				См. СБ, рис. 2		
				Сборочные единицы		
11		15	АЗД023.020-04	Корпус		1 шт., допуск замена на поз. 16
11		16	АЗД023.040-04	Корпус		1 шт., примен. взамен поз. 15
11		17	АЗД023.060	Лопатка	1	
11		18	АЗД025.020-04	Тяга с рычагами	1	

Инв.№ подл. | Подп. и дата | Взам.инв.№ | Инв.№ дубл. | Подп. и дата

Изм.	Лист	№ докум.	Подп.	Дата	АЗД025.000	Лист 4

Формат	Зона	Поз.	Обозначение	Наименование	Кол.	Примечание
				АЗД025.000-05		
				См. СБ, рис. 2		
				Сборочные единицы		
11		15	АЗД023.020-05	Корпус		1шт., допуск. замена на поз.16
11		16	АЗД023.040-05	Корпус		1шт., примен. взамен поз. 15
11		17	АЗД023.060-01	Лопатка	1	
11		18	АЗД025.020-05	Тяга с рычагами	1	
				АЗД025.000-06		
				См. СБ, рис. 2		
				Сборочные единицы		
11		15	АЗД023.020-06	Корпус		1шт., допуск. замена на поз.16
11		16	АЗД023.040-06	Корпус		1шт., примен. взамен поз. 15
11		17	АЗД.023.060-02	Лопатка	1	
11		18	АЗД.025.020-06	Тяга с рычагами	1	
				АЗД025.000-07		
				См. СБ, рис. 2		
				Сборочные единицы		
11		15	АЗД023.020-07	Корпус		1шт., допуск. замена на поз.16

Подп. и дата | Инв.№ дубл. | Взам. инв.№ | Подп. и дата | Инв.№ подл.

Изм | Лист | № докум. | Подп. | Дата

АЗД025.000

Лист 5

Формат 11

Формат	Зона	Поз.	Обозначение	Наименование	Кол.	Примечание
11		16	АЗД023.040-07	Корпус		1шт., примен. взамен поз.15
11		17	АЗД023.060-03	Лопатка	1	
11		18	АЗД025.020-07	Тяга с рычагами	1	
				АЗД025.000-08		
				См. СБ, рис. 2		
				Сборочные единицы		
11		15	АЗД023.020-08	Корпус		1шт., допуск. замена на поз.16
11		16	АЗД023.040-08	Корпус		1шт., примен. взамен поз. 15
11		17	АЗД023.060-04	Лопатка	1	
11		18	АЗД025.020-08	Тяга с рычагами	1	
				АЗД025.000-09		
				См. СБ, рис. 2		
				Сборочные единицы		
11		15	АЗД023.020-09	Корпус		1шт., допуск. замена на поз.16
11		16	АЗД023.040-09	Корпус		1шт., примен. взамен поз. 15
11		17	АЗД023.060-05	Лопатка	1	
11		18	АЗД025.020-09	Тяга с рычагами	1	

Подп. и дата | Инв.№ дубл. | Взам. инв.№ | Подп. и дата | Инв.№ подл.

Изм | Лист | № докум. | Подп. | Дата

АЗД025.000

Лист 6

Формат 11

№ строки	Обозначение	Наименование	Куда входит: Обозначение	Кол.	Общее кол.	Примечание
1						
2	АЗД025.000	Заслонка воздушная				
3		круглого сечения				
4						
5						
6	АЗД023.020	Корпус				1шт., допускается замена на АЗД023.040
7	АЗД023.030	Опора	АЗД023.020	1	1	
8			АЗД023.040	1	1	
9						
10	АЗД023.040	Корпус				1шт., применяется взамен АЗД023.020
11						
12	АЗД023.060	Лопатка				1шт. для исполнений от АЗД025.000-04 до АЗД025.000-09
13						
14	АЗД025.010	Кронштейн		1	1	
15	АЗД025.020	Тяга с рычагами		1	1	
16						
17						
18						
19						
20						
21						
22						
23						
24						
25						
26						

Подп. и дата | Инв.№ дубл. | Взам. инв.№ | Подп. и дата | Инв.№ подл.

Изм	Лист	№ докум.	Подп.	Дата
Разраб.		Журавлева		
Пров.		Шаталина		
Рук. груп.		Шаталина		
Н.контр.		Мерзлякова		
Утв.		Райнберг		

АЗД025.000ВС

Заслонка воздушная круглого сечения. Ведомость спецификаций

Лит.	Лист	Листов
		1

Госстрой СССР ал. чтехпроект г. Москва

№ строки	Наименование	Обозначение документа на поставку	Поставщик	Куда входит (обозначение)	Количество на изделие	Количество в комплекты	Количество на регулир.	Количество всего	Примеч.
1	Механизм исполнительный								
2	пневматический мембранно-		Могилев-Подольский						
3	пружинный колебательного		приборостроительный						
4	типа МИМ-К-200-100-05В		завод.		1			1	
5									
6									
7	Крепежные изделия								
8									
9									
10									
11	Болт М6х16-011	ГОСТ 7798-70			4				
12	М6х20-011				4			4	
13	М8х20-011				4			4	
14	М8х30-011				4			4	
15	М8х35-011				1			1	
16									
17									
18									
19	Гайка М6-011	ГОСТ 5915-70			8			8	
20									
21	М8-011				9			9	
22				АЗД025.020	2			2	
23								11	
24									

Изм.	Лист	№ докум.	Подп.	Дата
Разраб.		Журавлева		
Пров.		Шаталина		20.VIII
Рук. груп.		Шаталина		
Н. контр.		Мерзлякова		20-VIII-71
Утв.		Вайндерг		21/VIII

АЗД025.000ВП

Заслонка воздушная круглого сечения. Ведомость покупных изделий

Лит.	Лист	Листов
	1	2

госстрой СССР сантехпроект г. Москва

Формат 12

№ строки	Наименование	Обозначение документа на поставку	Поставщик	Куда входит (обозначение)	Количество на изделие	Количество в комплекты	Количество на регулир.	Количество всего	Примеч.
1									
2	Шайба пружинная 6Н65Г	ГОСТ 6402-70			8			8	
3	8Н65Г			АЗД025.020	2			2	
4									
5									
6	Шайба 8	ГОСТ 11371-68			10			10	
7				АЗД025.020	2			2	
8								12	
9									
10									
11									
12									
13									
14									
15									
16									
17									
18									
19									
20									
21									
22									
23									
24									
25									
26									
27									
28									

Изм.	Лист	№ докум.	Подп.	Дата

АЗД025.000ВП

Лист 2

Копировал: Шаталина

Формат: 12

Серия 1.494-14

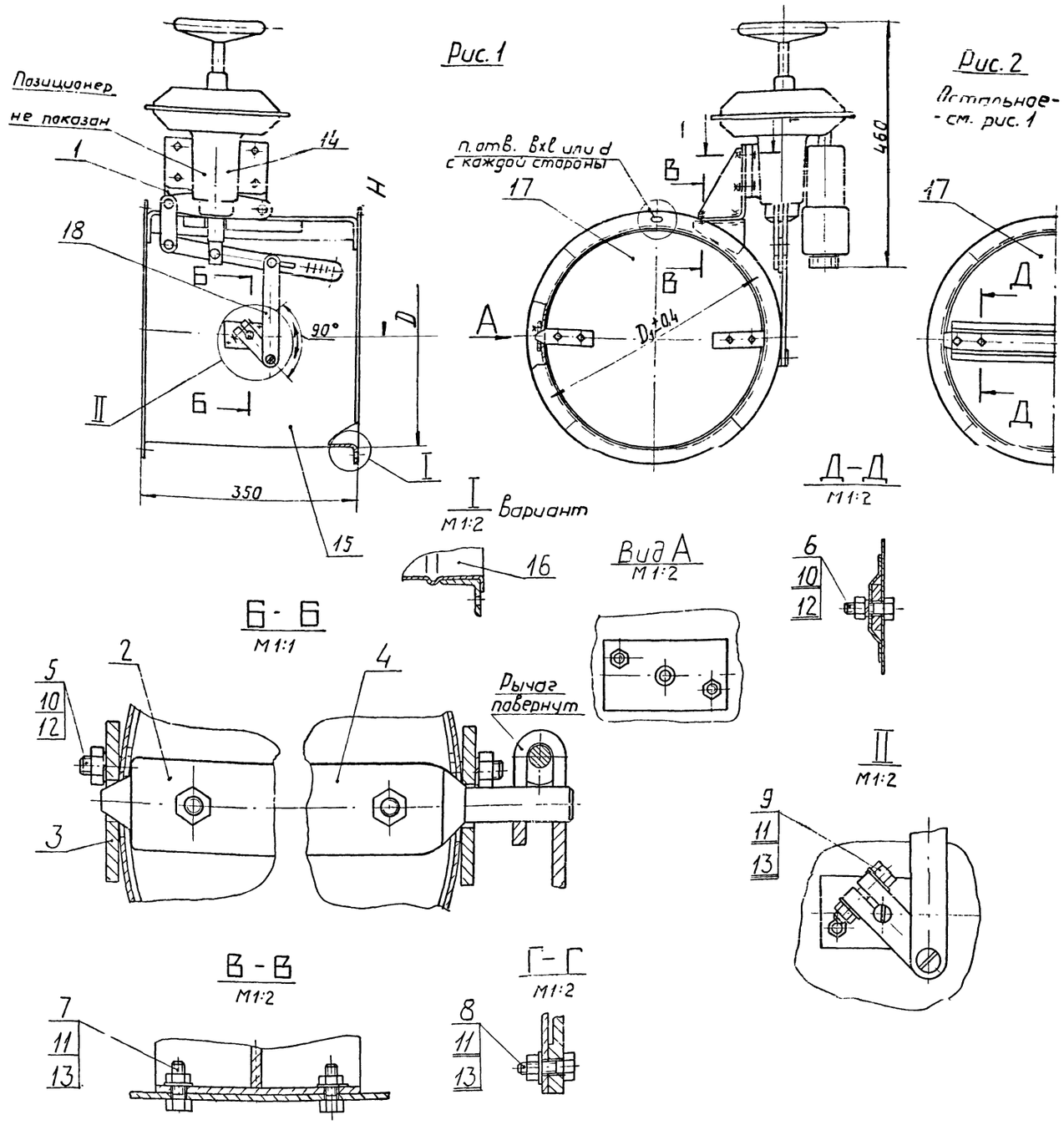

Обозначение	Шифр	Рис.	Размеры, мм						Кол. отв., n	Масса, кг
			D	D_1	H	в	l	d		
АЗД 25.000	Р200П	1	200	230	550	7	10	8	6	20,35
-01	Р225П		225	255	560					20,91
-02	Р250П		250	280	565					21,54
-03	Р280П		280	310	575				8	21,65
-04	Р315П	2	315	345	585					23,17
-05	Р355П		355	385	595					24,86
-06	Р400П		400	430	610				10	26,34
-07	Р450П		450	480	620					29,09
-08	Р500П		500	530	630					31,64
-09	Р560П		560	590	650	9	14	10		33,92

1. Назначение: для регулирования количества воздуха в вентиляционных системах с рабочим давлением до 100 кгс/м².
2. Привод: пневматический мембранно-пружинный исполнительный механизм колебательного типа МИМ-К-200-100-05В (с позиционером и ручным дублёром.) Диаметр заделки мембраны - 200 мм.
3. Размеры для справок.

Изм.	Лист	№ докум.	Подп.	Дата
Разраб.		Журавлева		
Пров.		Лейтес		
Рук. груп.		Шаталина		20/XII
Гл. спец.		Вайнберг		
Н. контр.		Мерзлякова		9/XII
Утв.		Гольтвегер		

АЗД025.000 СБ

Заслонка воздушная круглого сечения. Сборочный чертеж

Лит.	Масса	Масшт.
	См. табл.	–

Лист | Листов 1

госстрой СССР сантехпроект г. Москва

Инв. № подл. | Подп. и дата | Взам. инв. № | Инв. № дубл. | Подп. и дата

Формат	Зона	Поз.	Обозначение	Наименование	Кол.	Примечание
				Документация		
11			АЗД025.010 СБ	Сборочный чертеж		
				Детали		
11		1	АЗД025.001	Косынка	1	
11		2	АЗД025.002	Опора	1	

Инв.№ подл. | Подп. и дата | Взам.инв.№ | Инв.№ дубл. | Подп. и дата

Изм.	Лист	№ докум.	Подп.	Дата
Разраб.		Журавлева		XI-71
Пров.		Лейтес		
Рук.груп.		Шаталина		
Н.контр.		Мерзлякова		XI-71
Утв.		Вайндерг		

АЗД025.010

Кронштейн

Лит.	Лист	Листов
		1

Госстрой СССР сантехпроект г. Москва

Формат 11

АЗД025.010 СБ

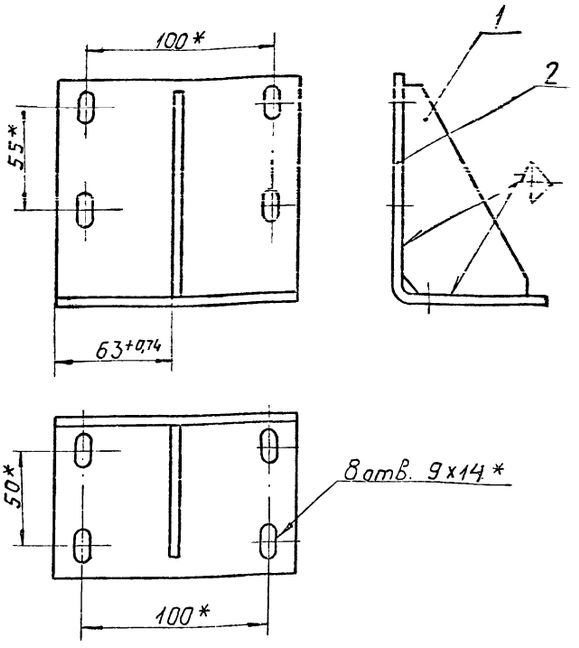

*размеры для справок

Инв.№ подл. | Подп. и дата | Взам.инв.№ | Инв.№ дубл. | Подп. и дата

Изм.	Лист	№ докум.	Подп.	Дата
Разраб.		Журавлева		XI-71
Пров.		Шаталина		
Рук.груп.		Шаталина		
Гл.спец.		Вайндерг		
Н.контр.		Мерзлякова		XI-71
Утв.		Гольтвегер		

АЗД025.010 СБ

Кронштейн. Сборочный чертеж

Лит.	Масса	Масшт.
	0,98	1:2
Лист	Листов 1	

Госстрой СССР сантехпроект г. Москва

Формат: 11

АЗД025.001

(▽)

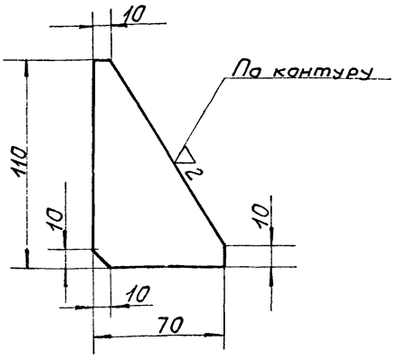

Предельные отклонения размеров по 7 кл.

Инв.№ подл. | Подп. и дата | Взам.инв.№ | Инв.№ дубл. | Подп. и дата

Изм.	Лист	№ докум.	Подп.	Дата
Разраб.		Журавлева		XI-71
Пров.		Шаталина		
Рук.груп.		Шаталина		
Н.контр.		Мерзлякова		XI-71
Утв.		Вайндерг		

АЗД025.001

Косынка

Лит.	Масса	Масшт.
	0,14	1:2
Лист	Листов 1	

Лист 4 ГОСТ 5681-57 Ст.3 ГОСТ14637-69

Госстрой СССР сантехпроект г. Москва

АЗД025.002

▽2 (▽)

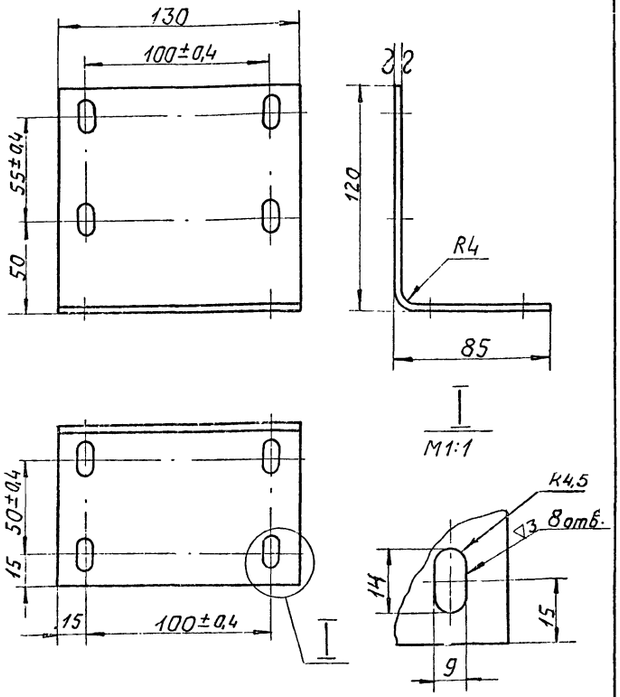

Неуказанные предельные отклонения размеров по 7 кл.

Инв.№ подл. | Подп. и дата | Взам.инв.№ | Инв.№ дубл. | Подп. и дата

Изм.	Лист	№ докум.	Подп.	Дата
Разраб.		Журавлева		XI-71
Пров.		Лейтес		XI-71
Рук.груп.		Шаталина		
Н.контр.		Мерзлякова		XI-71
Утв.		Вайндерг		

АЗД025.002

Опора

Лит.	Масса	Масшт.
	0,84	1:2
Лист	Листов 1	

Лист 4 ГОСТ 5681-57 Ст.3 ГОСТ14637-69

Госстрой СССР сантехпроект г. Москва

Формат	Зона	Поз.	Обозначение	Наименование	Кол.	Примечание
				Документация		
12			АЗД025.020СБ	Сборочный чертеж		
				Детали		
11		1	АЗД023.012	Рычаг	1	
11		2	АЗД023.013	Палец	2	
11		3	АЗД025.003	Рычаг	1	
				Стандартные изделия		
		4		Гайка М8 ГОСТ 5915-70	2	
		5		Шайба пружинная 8Н 65Г ГОСТ 6402-70	2	
		6		Шайба 8 ГОСТ 11371-68	2	

Изм.	Лист	№ докум.	Подп.	Дата	АЗД025.020			
Разраб.		Журавлева			Тяга с рычагами	Лит.	Лист 1	Листов 4
Пров.		Шаталина				Госстрой СССР сантехпроект г. Москва		
Рук. груп.		Шаталина						
Н. контр.		Мерзлякова						
Утв.		Вайнберг						

Формат	Зона	Поз.	Обозначение	Наименование	Кол.	Примечание
				Переменные данные для исполнений:		
				АЗД025.020		
				Детали		
11	7		АЗД025.004	Тяга	1	
				АЗД025.020-01		
				Детали		
11	7		АЗД025.004-01	Тяга	1	
				АЗД025.020-02		
				Детали		
11	7		АЗД025.004-02	Тяга	1	
				АЗД025.020-03		
				Детали		
11	7		АЗД025.004-03	Тяга	1	
				АЗД025.020-04		
				Детали		
11	7		АЗД025.004-04	Тяга	1	

Инв. № подл. | Подп. и дата | Взам. инв. № | Инв. № дубл. | Подп. и дата

Изм.	Лист	№ докум.	Подп.	Дата	АЗД025.020	Лист 2

Формат 11

Формат	Зона	Поз.	Обозначение	Наименование	Кол.	Примечание
				АЗД025.020-05		
				Детали		
11	7		АЗД025.004-05	Тяга	1	
				АЗД025.020-06		
				Детали		
11	7		АЗД025.004-06	Тяга	1	
				АЗД025.020-07		
				Детали		
11	7		АЗД025.004-07	Тяга	1	
				АЗД025.020-08		
				Детали		
11	7		АЗД025.004-08	Тяга	1	
				АЗД025.020-09		
				Детали		
11	7		АЗД025.004-09	Тяга	1	

Изм.	Лист	№ докум.	Подп.	Дата	АЗД025.020	Лист 3

Формат 11

Формат	Зона	Поз.	Обозначение	Наименование	Кол.	Примечание
				АЗД025.020-10		
				Детали		
11	7		АЗД025.004-10	Тяга	1	
				АЗД025.020-11		
				Детали		
11	7		АЗД025.004-11	Тяга	1	
				АЗД025.020-12		
				Детали		
11	7		АЗД025.004-12	Тяга	1	
				АЗД025.020-13		
				Детали		
11	7		АЗД025.004-13	Тяга	1	
				АЗД025.020-14		
				Детали		
11	7		АЗД025.004-14	Тяга	1	

Инв. № подл. | Подп. и дата | Взам. инв. № | Инв. № дубл. | Подп. и дата

Изм.	Лист	№ докум.	Подп.	Дата	АЗД025.020	Лист 4

Копировал: Данилина Формат 11

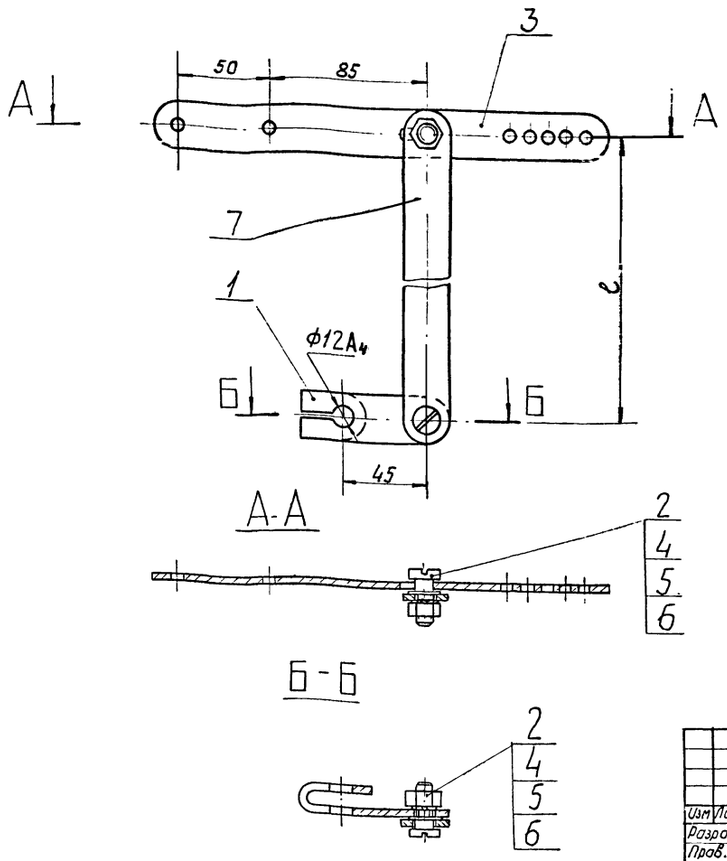

Обозначение	ℓ, мм	Масса, кг
АЗД025.020	95	0,370
-01	105	0,375
-02	110	0,380
-03	120	0,387
-04	130	0,395
-05	140	0,403
-06	155	0,415
-07	165	0,422
-08	175	0,430
-09	195	0,445
-10	115	0,384
-11	130	0,395
-12	150	0,411
-13	170	0,426
-14	190	0,441

Размеры для справок.

Изм.	Лист	№ докум.	Подп.	Дата
Разраб.		Журавлева		
Пров.		Шаталина		
Рук. груп		Шаталина		
Гл. спец.		Байндерг		
Н. контр.		Мерзлякова		
Утв.		Гольтвегер		

АЗД025.020 СБ

Тяга с рычагами
Сборочный чертеж

Лит.	Масса	Масшт.
	См. табл.	—
Лист	Листов 1	

Госстрой СССР сантехпроект г. Москва

Формат А2

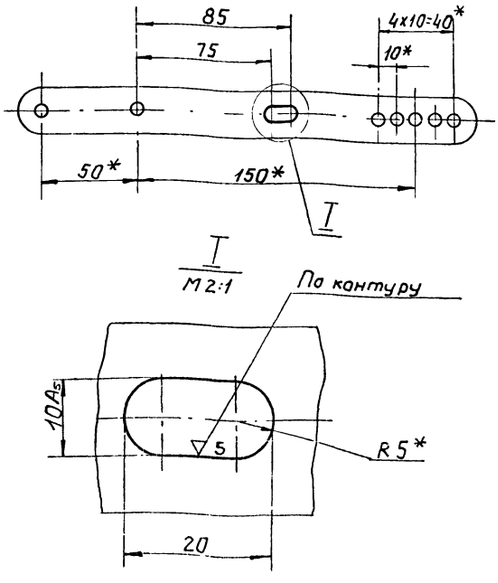

Предельные отклонения размеров по 7 кл.

* Размеры для справок

Изм.	Лист	№ докум.	Подп.	Дата
Разраб.		Журавлева		
Пров.		Лейтес		
Рук. груп.		Шаталина		
Н. контр.		Мерзлякова		
Утв.		Вайндерг		

АЗД025.003

Рычаг

Лит.	Масса	Масшт.
	—	—
Лист	Листов 1	

Заготовка - рычаг от МИМ-К-200-100-058

Госстрой СССР сантехпроект г. Москва

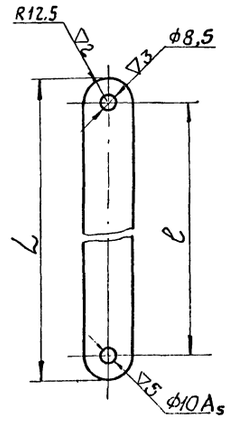

Обозначение	Размеры, мм ℓ	Размеры, мм L	Масса, кг
АЗД025.004	95	120	0,088
-01	105	130	0,095
-02	110	135	0,100
-03	120	145	0,107
-04	130	155	0,115
-05	140	165	0,123
-06	155	180	0,135
-07	165	190	0,142
-08	175	200	0,150
-09	195	220	0,165
-10	115	140	0,104
-11	130	155	0,115
-12	150	175	0,131
-13	170	195	0,146
-14	190	215	0,161

Предельные отклонения размеров по 7 кл.

Изм.	Лист	№ докум.	Подп.	Дата
Разраб.		Журавлева		
Пров.		Лейтес		
Рук. груп.		Шаталина		
Н. контр.		Мерзлякова		
Утв.		Вайндерг		

Инв. № подл. | Подп. и дата | Взам. инв. № | Инв. № дубл. | Подп. и дата

АЗД025.004

Тяга

Лит.	Масса	Масшт.
	см. табл.	—
Лист	Листов 1	

Полоса 4х25 ГОСТ 103-57 / Ст. 3 ГОСТ 535-58

Госстрой СССР сантехпроект г. Москва

Формат	Зона	Поз.	Обозначение	Наименование	Кол.	Примечание
				Документация		
22			АЗД026.000 СБ	Сборочный чертеж		
12			АЗД026.000 ВС	ведомость спецификаций		
12			АЗД026.000 ВП	Ведомость покупных изделий		
				Детали		
11		1	АЗД024.001	Ось ведущая	1	
11		2	АЗД024.002	Ось	5	
11		3	АЗД024.003	Ось	5	
11		4	АЗД024.004	Прокладка	1	
				Стандартные изделия		
				Болты ГОСТ 7798-70		
		5		М8 х 20 -011	16	
		6		М8 х 30 -011	6	
		7		М8 х 35 -011	1	
				Гайки ГОСТ 5915-70		
		8		М8 -011	23	
		9		М10 -011	5	

Инв.№ подл. | Подп. и дата | Взам.инв.№ | Инв.№ дубл. | Подп. и дата

Изм.	Лист	№ докум.	Подп.	Дата	АЗД026.000			
Разраб.		Журавлева			Заслонка воздушная круглого сечения	Лит.	Лист 1	Листов 4
Пров.		Шаталина		22.XII		Госстрой СССР сантехпроект г. Москва		
Рук.груп.		Шаталина						
Н.контр.		Мерзлякова		22/XII				
Утв.		Вайнберг		22/XII				

Копировал: [illegible] Формат 11

Формат	Зона	Поз.	Обозначение	Наименование	Кол.	Примечание
		10		Шайба пружинная 8Н65Г ГОСТ 6402-70	18	
		11		Шайба 8 ГОСТ 11371-68	5	
				Прочие изделия		
		12		механизм исполнительный пневматический мембранно-пружинный колебательного типа МИМ-К-200-100-05В	1	
				Переменные данные для исполнений:		
				АЗД026.000		
				Сборочные единицы		
11		13	АЗД024.040	Лопатка средняя	1	
11		14	АЗД024.050	Лопатка крайняя	2	
11		15	АЗД024.060	Тяга с рычагами	2	
11		16	АЗД025.020-10	Тяга с рычагами	1	
11		17	АЗД026.010	Корпус		1 шт., допуск. Замена поз. 18
11		18	АЗД026.020	Корпус		1 шт., примен. взамен поз. 17

Инв.№ подл. | Подп. и дата | Взам.инв.№ | Инв.№ дубл. | Подп. и дата

Изм.	Лист	№ докум.	Подп.	Дата	АЗД026.000	Лист 2

Копировал: [illegible] Формат 11

Формат	Зона	Поз.	Обозначение	Наименование	Кол.	Примечание
				АЗД026.000-01		
				Сборочные единицы		
11		13	АЗД024.040-01	Лопатка средняя	1	
11		14	АЗД024.050-01	Лопатка крайняя	2	
11		15	АЗД024.060-01	Тяга с рычагами	2	
11		16	АЗД025.020-11	Тяга с рычагами	1	
11		17	АЗД026.010-01	Корпус		1 шт., допуск. замена на поз. 18
11		18	АЗД026.020-01	Корпус		1 шт., примен. взамен поз. 17
				АЗД026.000-02		
				Сборочные единицы		
11		13	АЗД024.040-02	Лопатка средняя	1	
11		14	АЗД024.050-02	Лопатка крайняя	2	
11		15	АЗД024.060-02	Тяга с рычагами	2	
11		16	АЗД025.020-12	Тяга с рычагами	1	
11		17	АЗД026.010-02	Корпус		1 шт., допуск. замена на поз. 18
11		18	АЗД026.020-02	Корпус		1 шт., примен. взамен поз. 17

Инв.№ подл. | Подп. и дата | Взам.инв.№ | Инв.№ дубл. | Подп. и дата

Изм.	Лист	№ докум.	Подп.	Дата	АЗД026.000	Лист 3

Копировал: [illegible] Формат 11

Формат	Зона	Поз.	Обозначение	Наименование	Кол.	Примечание
				АЗД026.000-03		
				Сборочные единицы		
11		13	АЗД024.040-03	Лопатка средняя	1	
11		14	АЗД024.050-03	Лопатка крайняя	2	
11		15	АЗД024.060-03	Тяга с рычагами	2	
11		16	АЗД025.020-13	Тяга с рычагами	1	
11		17	АЗД026.010-03	Корпус		1 шт., допуск. замена на поз. 18
11		18	АЗД026.020-03	Корпус		1 шт., примен. взамен поз. 17
				АЗД026.000-04		
				Сборочные единицы		
11		13	АЗД024.040-04	Лопатка средняя	1	
11		14	АЗД024.050-04	Лопатка крайняя	2	
11		15	АЗД024.060-04	Тяга с рычагами	2	
11		16	АЗД025.020-14	Тяга с рычагами	1	
11		17	АЗД026.010-04	Корпус		1 шт., допуск. замена на поз. 18
11		18	АЗД026.020-04	Корпус		1 шт., примен. взамен поз. 17

Инв.№ подл. | Подп. и дата | Взам.инв.№ | Инв.№ дубл. | Подп. и дата

Изм.	Лист	№ докум.	Подп.	Дата	АЗД026.000	Лист 4

Формат 11

№ строки	Обозначение	Наименование	Куда входит: Обозначение	Куда входит: Кол.	Общее кол.	Примечание
1						
2	АЗД026.000	Заслонка воздушная				
3		круглого сечения			1	
4						
5						
6						
7	АЗД024.020	Опора	АЗД 024.010	1	1	
8			АЗД024.030	1	1	
9						
10						
11						
12	АЗД024040	Лопатка средняя			1	
13	АЗД024050	Лопатка крайняя			2	
14	АЗД024.060	Тяга с рычагами			2	
15						
16	АЗД025.020	Тяга с рычагами			1	
17						
18	АЗД026.010	Корпус				1шт, допускается замена на АЗД026.020
19						
20	АЗД026.020	Корпус				
21						1шт, применяется взамен АЗД026.010
22						
23						
24						
25						
26						

Инв.№ подл. | Подп. и дата | Взам.инв.№ | Инв.№ дубл. | Подп. и дата

Изм.	Лист	№ докум.	Подп.	Дата
Разраб.		Журавлева		
Пров.		Шаталина		XII.71
Рук. гр.		Шаталина		
Н.контр.		Мерзлякова		31/XII-71
Утв.		Вайнберг		11.71

АЗД026.000 ВС

Заслонка воздушная круглого сечения. Ведомость спецификаций

Литера	Лист	Листов
	1	1

Госстрой СССР Сантехпроект г. Москва

Формат 12

№ строки	Наименование	Обозначение документа на поставку	Поставщик	Куда входит (обозначение)	Количество: на изделие	в комплекты	на регулир.	Всего	Примеч.
1									
2	Механизм исполнительный								
3	пневматический мембранно-								
4	пружинный колебательного								
5	типа МИМ-К-200-100-05 В								
6			Могилев-Подольский						
7			приборостроительный						
8			завод		1			1	
9									
10									
11									
12	Крепежные изделия								
13									
14									
15	Болт М8х20-011	Гост 7798-70		АЗД 024.060	2			4	
16					16			16	
17								20	
18									
19	М8х30-011				6			6	
20									
21	М8х35-011				1			1	
22									
23									
24									

Инв.№ подл. | Подп. и дата | Взам.инв.№ | Инв.№ дубл. | Подп. и дата

Изм.	Лист	№ докум.	Подп.	Дата
Разраб.		Лейтес		
Пров.		Шаталина		XII.71
Рук. гр.		Шаталина		
Н.контр.		Мерзлякова		31/XII-71
Утв.		Вайнберг		11.71

АЗД026.000 ВП

Заслонка воздушная круглого сечения. Ведомость покупных изделий

Литера	Лист	Листов
	1	3

Госстрой СССР Сантехпроект г. Москва

Копировал: Денисова

Формат 12

№ строки	Наименование	Обозначение документа на поставку	Поставщик	Куда входит (обозначение)	Количество: на изделие	Количество: в комплекты	Количество: на регулир.	Количество: Всего	Примеч.
1									
2	Гайка М8-011	ГОСТ 5915-70		А3Д 024.060	2			4	
3				А3Д 025. 020	1			1	
4					23			23	
5								28	
6									
7	М10-011				5			5	
8									
9									
10	Ось 8Х5х16	ГОСТ 9650-71		А3Д 024. 060	2			4	
11									
12									
13	Шайба пружинная								
14	8Н65Г	ГОСТ 6402-70		А3Д 024. 060	2			4	
15				А3Д 025. 020	1			1	
16					18			18	
17								23	
18									
19									
20	Шайба 8	ГОСТ 9649-66		А3Д 024. 060	4			8	
21									
22									
23	Шайба 8	ГОСТ 11371-68		А3Д 024. 060	2			4	
24				А3Д 025. 020	1			1	
25					5			5	
26								10	
27									
28									

Изм. Лист N докум. Подп. Дата

А3Д026.000 ВП

Лист 2

№ строки	Наименование	Обозначение документа на поставку	Поставщик	Куда входит (обозначение)	Количество: на изделие	Количество: в комплекты	Количество: на регулир.	Количество: Всего	Примеч.
1									
2	Шплинт 2х12	ГОСТ 397-66			2			4	
3									
4									
5									
6									
7									
8									
9									
10									
11									
12									
13									
14									
15									
16									
17									
18									
19									
20									
21									
22									
23									
24									
25									
26									
27									
28									

Инв. № подл. | Подп. и дата | Взам. инв. № | Инв. № дубл. | Подп. и дата

Изм. Лист N докум. Подп. Дата

А3Д026.000 ВП

Лист 3

Копировал: Денисова Формат: 12

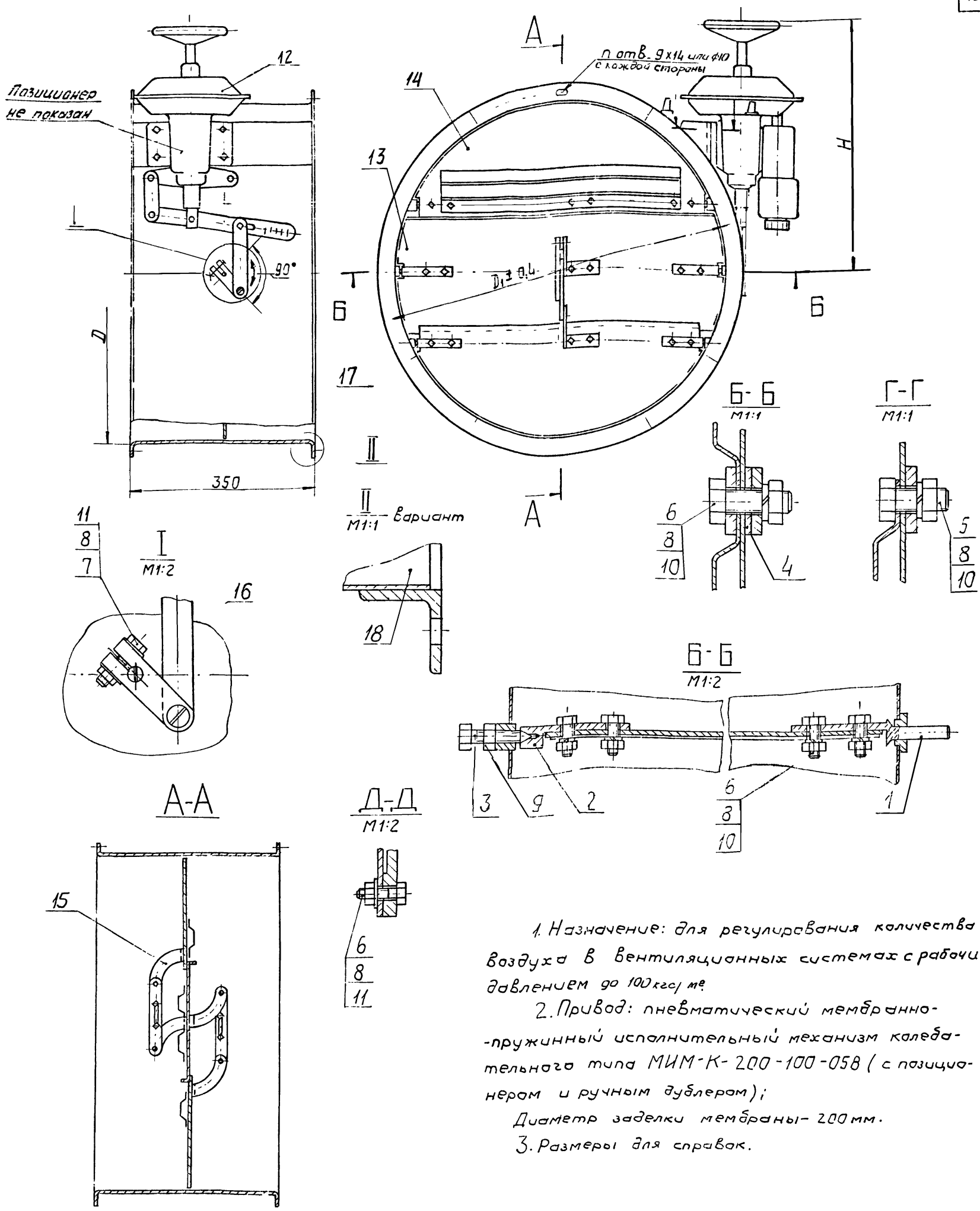

1. Назначение: для регулирования количества воздуха в вентиляционных системах с рабочим давлением до 100 кгс/м².

2. Привод: пневматический мембранно-пружинный исполнительный механизм колебательного типа МИМ-К-200-100-058 (с позиционером и ручным дублером);

Диаметр заделки мембраны – 200 мм.

3. Размеры для справок.

Обозначение	Шифр	Размеры, мм			Кол. отв., n	Масса, кг
		D	D_1	H		
А3Д026.000	Р6 30П	630	660	570	12	43,36
-01	Р7 10П	710	740	585		47,28
-02	Р8 00П	800	830	605		51,71
-03	Р900П	900	940	625	16	60,26
-04	Р1000П	1000	1040	645		65,42

Изм.	Лист	№ докум.	Подп.	Дата
Разраб.		Журавлева		
Пров.		Лейтес		
Рук. груп.		Шаталина		20.XII.78
Гл. спец.		Вайнберг		
Н. контр.		Мерзлякова		
Утв.		Гольтвегер		

А3Д026.000СБ

Заслонка воздушная круглого сечения. Сборочный чертеж

Лит.	Масса	Масшт.
	См. табл.	–

Лист | Листов 1

Госстрой СССР Сантехпроект г. Москва

Копировал: Данилина.

формат 22

Формат	Зона	Поз.	Обозначение	Наименование	Кол.	Примечание
				Документация		
12			АЗД026.010 СБ	Сборочный чертеж		
				Сборочные единицы		
11		1	АЗД024.020	Опора	1	
				Детали		
11		2	АЗД024.004	Бобышка	5	
11		3	АЗД024.005	Бобышка	1	
			Переменные данные для исполнений:			
				АЗД026.010		
				Детали		
12		4	АЗД024.006	Обечайка	1	
				АЗД026.010-01		
				Детали		
12		4	АЗД024.006-01	Обечайка	1	

Инв.№подл. | Подп. и дата | Взам.инв.№ | Инв.№дубл. | Подп. и дата

Изм.	Лист	№ докум.	Подп.	Дата
Разраб.		Лейтес		
Пров.		Шаталина		XII.71
Рук.груп.		Шаталина		XII.71
Н.контр.		Мерзлякова		XII.71
Утв.		Вайнберг		XII.71

АЗД026.010

Корпус

Лит.	Лист	Листов
	1	2

Госстрой СССР сантехпроект г. Москва

Копировал: Фи-

Формат 11

Формат	Зона	Поз.	Обозначение	Наименование	Кол.	Примечание
				АЗД026.010-02		
				Детали		
12		4	АЗД024.006-02	Обечайка	1	
				АЗД026.010-03		
				Детали		
12		4	АЗД024.006-03	Обечайка	1	
				АЗД026.010-04		
				Детали		
12		4	АЗД024.006-04	Обечайка	1	

Инв.№подл. | Подп. и дата | Взам.инв.№ | Инв.№дубл. | Подп. и дата

Изм.	Лист	№ докум.	Подп.	Дата

АЗД026.010

Лист 2

Копировал: Фи-

Формат 11

41

АЗД026.010 СБ

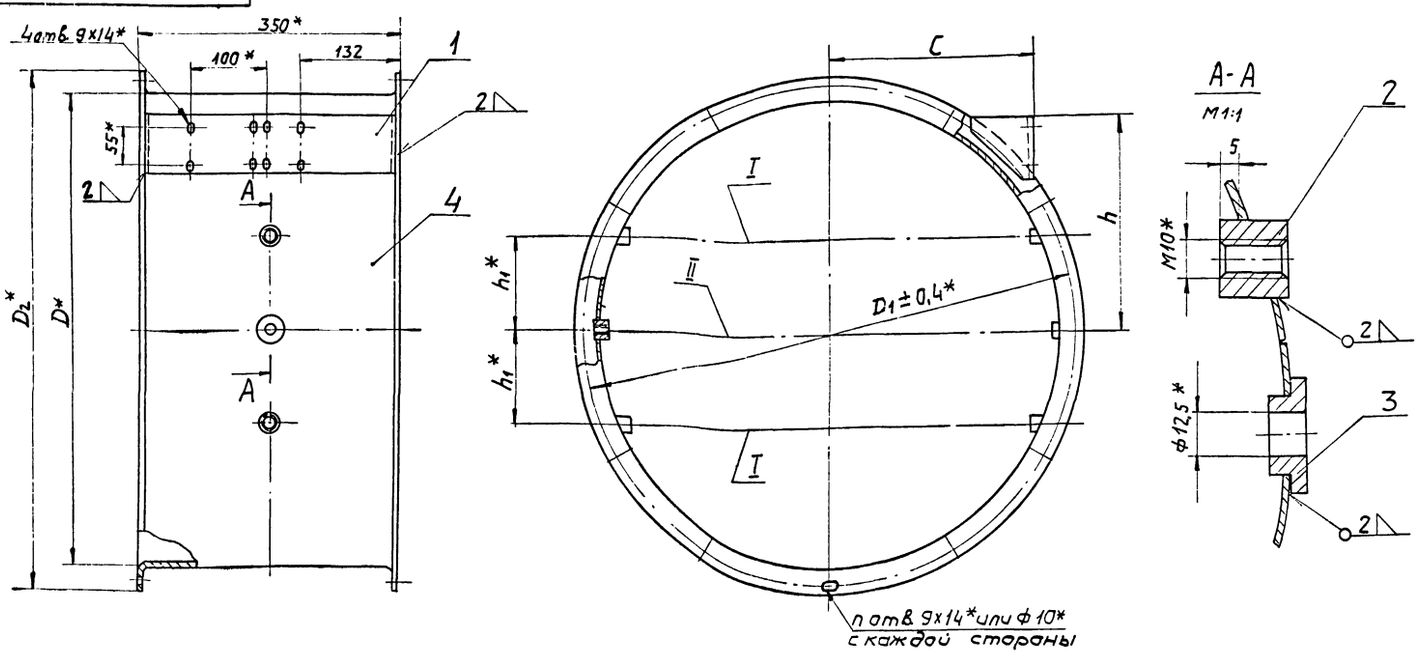

Обозначение	Размеры, мм						Кол. отв., n	Масса, кг
	D	D1	D2	C	h	h1		
АЗД026.010	630	660	696	272	285	125	12	14,44
-01	710	740	776	312	300	141		16,06
-02	800	830	866	358	320	160		17,73
-03	900	940	974	408	340	180	16	20,29
-04	1000	1040	1074	458	360	200		22,32

1. Неуказанные предельные отклонения размеров по 7 кл.
2. Непараллельность осей I относительно оси II по 7 степени точности ГОСТ 10356-63.
3.* Размеры для справок.

Инв.№подл. | Подп. и дата | Взам.инв.№ | Инв.№дубл. | Подп. и дата

Изм.	Лист	№ докум.	Подп.	Дата
Разраб.		Лейтес		
Пров.		Шаталина		XII.71
Рук.груп.		Шаталина		XII.71
Гл.спец.		Вайнберг		XII.71
Н.контр.		Мерзлякова		XII.71
Утв.		Гольцвегер		XII.71

АЗД026.010 СБ

Корпус. Сборочный чертеж

Лит.	Масса	Масштаб
	См. табл.	–
Лист	Листов 1	

Госстрой СССР сантехпроект г. Москва

Копировал: Фи-

Формат 12

Формат	Зона	Поз.	Обозначение	Наименование	Кол.	Примечание
				Документация		
12			АЗД 026.020 СБ	Сборочный чертеж		
				Сборочные единицы		
11		1	АЗД 024.020-01	Опора	1	
				Детали		
11		2	АЗД 024.004	Бабышка	5	
11		3	АЗД 024.005	Бабышка	1	
			Переменные данные для исполнений:			
				АЗД026.020		
				Детали		
11		4	АЗД 024.009	Обечайка	1	
11		5	АЗД 024.011	Фланец	2	
				АЗД 026.020-01		
				Детали		
11		4	АЗД 024.009-01	Обечайка	1	

Изм.	Лист	№ докум.	Подп.	Дата
Разраб.		Лейтес		
Пров.		Шаталина		
Рук. груп.		Шаталина		
Н. контр.		Мерзлякова		
Утв.		Вайндер		

АЗД 026.020

Корпус

Лит.	Лист	Листов
	1	2

Госстрой СССР
сантехпроект
г. Москва

Копировал:

Формат 11

Формат	Зона	Поз.	Обозначение	Наименование	Кол.	Примечание
11		5	АЗД 024.011-01	Фланец	2	
				АЗД026.020-02		
				Детали		
11		4	АЗД 024.009-02	Обечайка	1	
11		5	АЗД 024.011-02	Фланец	2	
				АЗД 026.020-03		
				Детали		
11		4	АЗД 024.009-03	Обечайка	1	
11		5	АЗД 024.011-03	Фланец	2	
				АЗД.026.020-04		
				Детали		
11		4	АЗД 024.009-04	Обечайка	1	
11		5	АЗД 024.011-04	Фланец	2	

Инв. № подл. | Подп. и дата | Взам. инв. № | Инв. № дубл. | Подп. и дата

Изм.	Лист	№ докум.	Подп.	Дата

АЗД026.020

Лист 2

Копировал:

Формат 11

АЗД026.020СБ

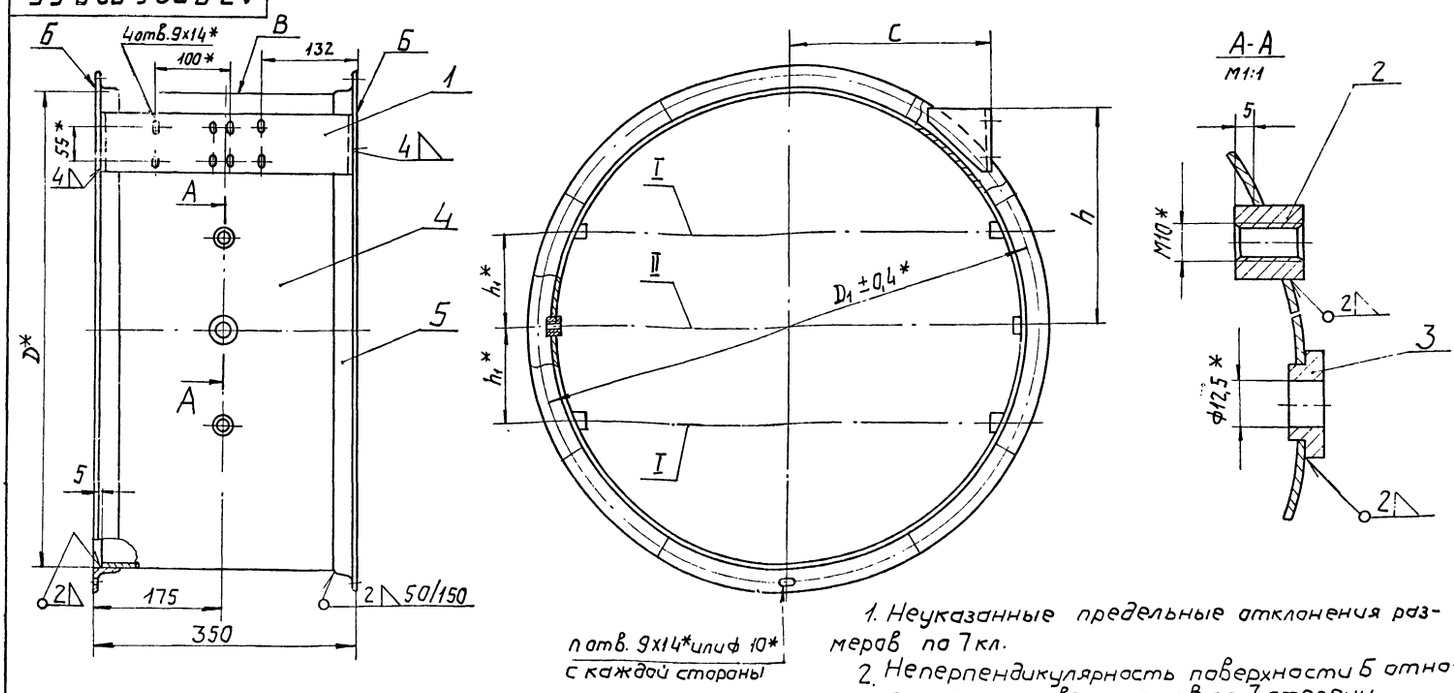

1. Неуказанные предельные отклонения размеров по 7 кл.
2. Неперпендикулярность поверхности Б относительно оси поверхности В по 7 степени точности ГОСТ 10356-63.
3. Непараллельность осей I относительно оси II по 7 степени точности ГОСТ 10356-63.
4. * Размеры для справок.

Обозначение	Размеры, мм					Кол. отв. n	Масса, кг
	D	D1	C	h	h1		
АЗД026.020	630	660	272	285	125	12	20,41
-01	710	740	312	300	141		22,63
-02	800	830	358	320	160		25,03
-03	900	940	408	340	180	16	30,31
-04	1000	1040	458	360	200		33,21

АЗД026.020СБ.

Изм.	Лист	№ докум.	Подп.	Дата
Разраб.		Лейтес		
Пров.		Шаталина		
Рук. груп.		Шаталина		
Гл. спец.		Вайндер		
Н. контр.		Мерзлякова		
Утв.		Гольтберг		

Корпус.
Сборочный чертеж

Лит.	Масса	Масшт.
	См. табл.	—
Лист	Листов 1	

Госстрой СССР
сантехпроект
г. Москва

Серия 1.494-14

Формат	Зона	Поз.	Обозначение	Наименование	Кол.	Примечание
				Документация		
22			АЗД027.000СБ	Сборочный чертеж		
12			АЗД027.000 ВС	Ведомость Спецификаций		
12			АЗД027.000 ВП	Ведомость покупных изделий		
				Сборочные единицы		
11		1	АЗД027.010	Ручка управления	1	
				Детали		
11		2	АЗД023.001	Ось	1	
11		3	АЗД023.002	Планка	1	
11		4	АЗД023.003	Ось ведущая	1	

Инв.№ подл. | Подп. и дата | Взам.инв.№ | Инв.№ дубл. | Подп. и дата

Изм.	Лист	№ докум.	Подп.	Дата
Разраб.		Лейтес		Ки-11
Пров.		Шаталина		
Рук. груп.		Шаталина		
Н. контр.		Мерзлякова		Ки-11
Утв.		Вайндерг		Ки-11

АЗД027.000

Заслонка воздушная круглого сечения

Лит.	Лист	Листов
	1	7

Госстрой СССР сантехпроект г. Москва

Формат 11

Формат	Зона	Поз.	Обозначение	Наименование	Кол.	Примечание
				Стандартные изделия		
				Болты ГОСТ 7798-70		
		5		М6х16-011	2	
		6		М6х20-011	4	
		7		М8х20-011	1	
		8		М8х35-011	1	
		9		Барашек М8-Т-011 ГОСТ 3032-66	1	
				Гайки ГОСТ 5915-70		
		10		М6-011	6	
		11		М8-011	1	
		12		Шайба пружинная 6Н65Г ГОСТ 6402-70	6	
		13		Шайба 8 ГОСТ 11371-68	2	
			Переменные данные для исполнений:			
				АЗД027.000 См. СБ, рис. 1		
				Сборочные единицы		
11		14	АЗД027.020	Корпус		1шт. допуск замена на поз. 15

Инв.№ подл. | Подп. и дата | Взам.инв.№ | Инв.№ дубл. | Подп. и дата

Изм.	Лист	№ докум.	Подп.	Дата

АЗД027.000

Лист 2

Формат 11

Формат	Зона	Поз.	Обозначение	Наименование	Кол.	Примечание
11		15	АЗД027.030	Корпус		1шт., примен. взамен поз. 14
				Детали		
11		16	АЗД023.015	Диск	1	
				АЗД027.000-01 См. СБ, рис. 1		
				Сборочные единицы		
11		14	АЗД027.020-01	Корпус		1шт., допуск. замена на поз. 15
11		15	АЗД027.030-01	Корпус		1шт., примен. взамен поз. 14
				Детали		
11		16	АЗД023.015-01	Диск	1	
				АЗД027.000-02 См. СБ, рис. 1		
				Сборочные единицы		
11		14	АЗД027.020-02	Корпус		1шт., допуск. замена на поз. 15

Инв.№ подл. | Подп. и дата | Взам.инв.№ | Инв.№ дубл. | Подп. и дата

Изм.	Лист	№ докум.	Подп.	Дата

АЗД027.000

Лист 3

Формат 11

Формат	Зона	Поз.	Обозначение	Наименование	Кол.	Примечание
11		15	АЗД027.030-02	Корпус		1шт., примен. взамен поз. 14
				Детали		
11		16	АЗД023.015-02	Диск	1	
				АЗД027.000-03 См. СБ, рис. 1		
				Сборочные единицы		
11		14	АЗД027.020-03	Корпус		1шт., допуск. замена на поз. 15
11		15	АЗД027.030-03	Корпус		1шт., примен. взамен поз. 14
				Детали		
11		16	АЗД023.015-03	Диск	1	
				АЗД027.000-04 См. СБ, рис. 2		
				Сборочные единицы		
11		16	АЗД023.060	Лопатка	1	
11		14	АЗД027.020-04	Корпус		1шт. допуск замена на поз. 15

Инв.№ подл. | Подп. и дата | Взам.инв.№ | Инв.№ дубл. | Подп. и дата

Изм.	Лист	№ докум.	Подп.	Дата

АЗД027.000

Лист 4

Копировал: Данилина. Формат 11

Формат	Зона	Поз.	Обозначение	Наименование	Кол.	Примечание
11		15	АЗД027.030-04	Корпус		1шт. прим. Взамен поз. 14
				АЗД027.000-05		
				См. СБ, рис. 2		
				Сборочные единицы		
11		16	АЗД023.060-01	Лопатка	1	
11		14	АЗД027.020-05	Корпус		1шт., допуск. замена на поз. 15
11		15	АЗД027.030-05	Корпус		1шт, примен. Взамен поз. 14
				АЗД027.000-06		
				См. СБ, рис. 2		
				Сборочные единицы		
11		16	АЗД023.060-02	Лопатка	1	
11		14	АЗД027.020-06	Корпус		1шт, допуск. замена на поз. 15
11		15	АЗД027.030-06	Корпус		1 шт., примен. Взамен поз. 14

Изм. Лист № докум. Подп. Дата — АЗД027.000 — Лист 5

Формат 11

Формат	Зона	Поз.	Обозначение	Наименование	Кол.	Примечание
11		15	АЗД027.030-08	Корпус		1шт., примен. Взамен поз. 14
				АЗД027.000-09		
				См. СБ, рис. 2		
				Сборочные единицы		
11		16	АЗД023.060-05	Лопатка		
11		14	АЗД027.020-09	Корпус		1шт, допуск. замена на поз. 15
11		15	АЗД027.030-09	Корпус		1шт., примен. Взамен поз. 14

Изм. Лист № докум. Подп. Дата — АЗД027.000 — Лист 7

Формат 11

Формат	Зона	Поз.	Обозначение	Наименование	Кол.	Примечание 44
				АЗД027.000-07		
				См. СБ, рис. 2		
				Сборочные единицы		
11		16	АЗД023.060-03	Лопатка	1	
11		14	АЗД027.020-07	Корпус		1шт, допуск. замена на поз. 15
11		15	АЗД027.030-07	Корпус		1шт., примен. Взамен поз. 14
				АЗД027.000-08		
				См. СБ, рис. 2		
				Сборочные единицы		
11		16	АЗД023.060-04	Лопатка	1	
11		14	АЗД027.020-08	Корпус		1шт, допуск. замена на поз. 15

Изм. Лист № докум. Подп. Дата — АЗД027.000 — Лист 6

Формат 11

Взам. инв. № | Подп. и дата | Инв. № подл.

АЗД027.003

▽1 (▽)

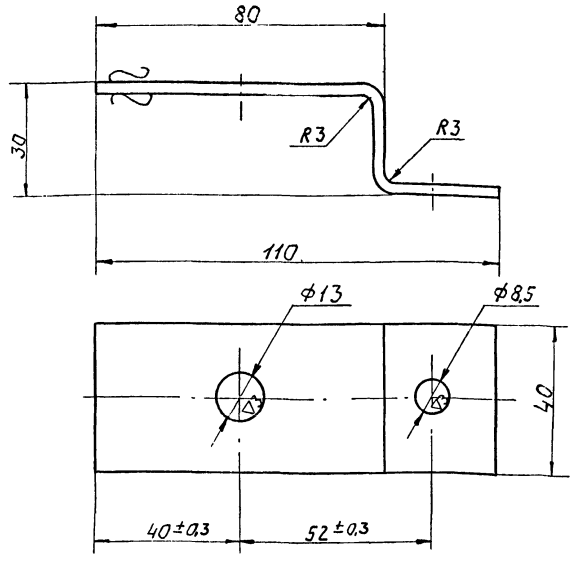

Неуказанные предельные отклонения размеров по 7кл.

Изм.	Лист	№ докум.	Подп.	Дата
Разраб.		Лейтес		
Пров.		Шаталина		
Рук. груп.		Шаталина		
Н. контр.		Мерзлякова		
Утв.		Вайнберг		

АЗД027.003

Кронштейн

Лит.	Масса	Масштаб
	0,123	1:1

Лист | Листов 1

Лист В3 ГОСТ 3680-57
Ст. 3 ГОСТ 16523-70

Госстрой СССР Сантехпроект г. Москва

Формат 11

№ строки	Обозначение	Наименование	Куда входит: Обозначение	Куда входит: Кол.	Общее кол.	Примечание
1						
2	АЗД 027.000	Заслонка воздушная круглого				
3		сечения			1	
4						
5	АЗД023.060	Лопатка				1шт для исполнений от АЗД 027.000-04 до АЗД027.000-09
6						
7	АЗД 027.010	Ручка управления			1	
8	АЗД 027.020	Корпус				1шт, допускается замена на АЗД 027.030
9						
10	АЗД 027.030	Корпус				1шт, применяется взамен АЗД 027.020
11						
12						
13						
14						
15						
16						
17						
18						
19						
20						
21						
22						
23						
24						
25						

Инв.№ подл. | Подп. и дата | Взам. инв.№ | Инв.№ дубл. | Подп. и дата

Изм.	Лист	№ докум.	Подп.	Дата
Разраб.		Лейтес		XII-71
Пров.		Шаталина		
Рук. груп.		Шаталина		
Н. контр.		Мерзлякова		12/III-72
Утв.		Вайндерг		21/III-72

АЗД 027.000 ВС

Заслонка воздушная круглого сечения. Ведомость спецификаций

Лит	Лист	Листов
		1

госстрой СССР сантехпроект г. Москва

Формат 12

№ строки	Наименование	Обозначение документа на поставку	Поставщик	Куда входит (обозначение)	Количество: на изделие	Количество: в комплекты	Количество: на регулир.	Количество: Всего	Примеч.
1									
2	Крепежные изделия								
3									
4	Болт М6х16-011	ГОСТ 7798-70			2			2	
5	М6х20-011				4			4	
6	М8х20-011				1			1	
7	М8х35-011				1			1	
8									
9	Барашек М8-Т-011	ГОСТ 3032-66			1			1	
10									
11									
12	Гайка М6-011	ГОСТ 5915-70			6			6	
13	М8-011				1			1	
14									
15									
16	Шайба пружинная 6Н65Г	ГОСТ 6402-70			6			6	
17									
18	Шайба 8	ГОСТ 11371-68			2			2	
19									
20									
21									
22									
23									
24									

Инв.№ подл. | Подп. и дата | Взам. инв.№ | Инв.№ дубл. | Подп. и дата

Изм.	Лист	№ докум.	Подп.	Дата
Разраб.		Лейтес		XII-71
Пров.		Шаталина		
Рук. груп.		Шаталина		
Н. контр.		Мерзлякова		12/III-72
Утв.		Вайндерг		21/III-72

АЗД 027.000 ВП

Заслонка воздушная круглого сечения. Ведомость покупных изделий.

Лит	Лист	Листов
		1

госстрой СССР сантехпроект г. Москва

Формат 12

Рис. 1

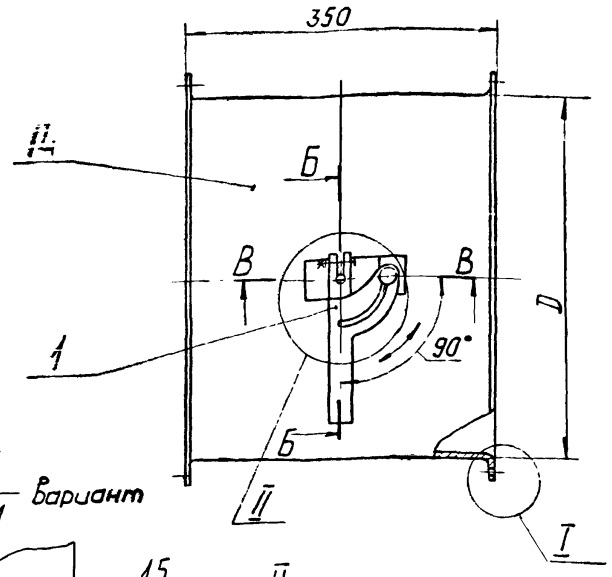

I
М1:1
Вариант

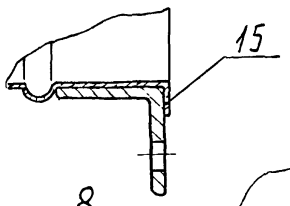

II
М1:2

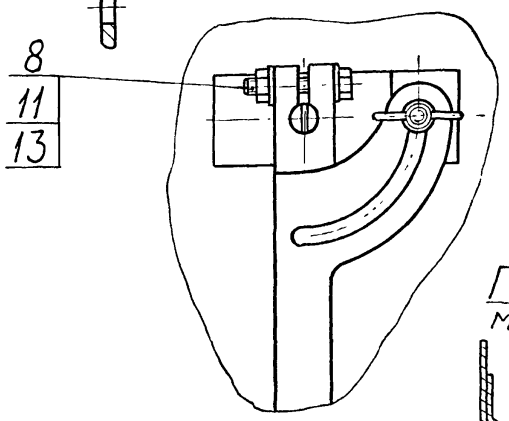

Г-Г
М1:1

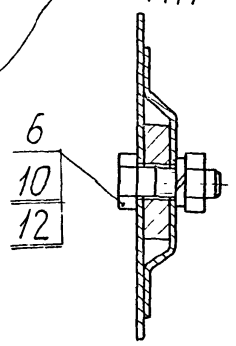

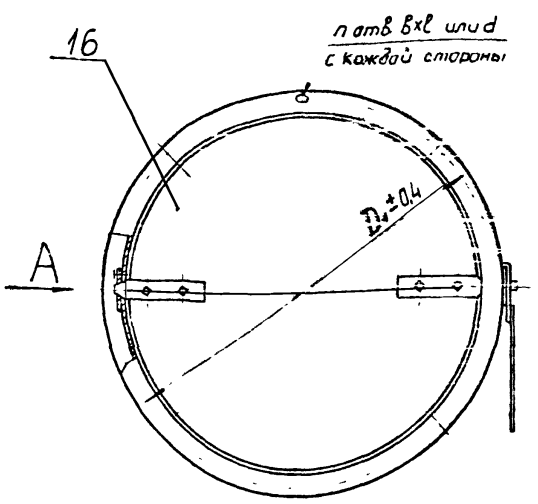

Рис 2
Остальное - см рис. 1

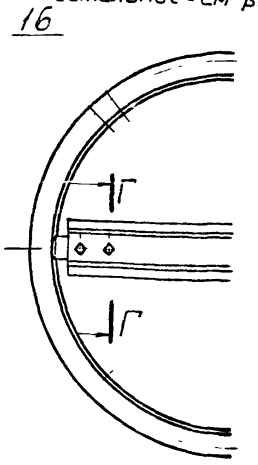

Б-Б
М1:1

В-В
М1:2

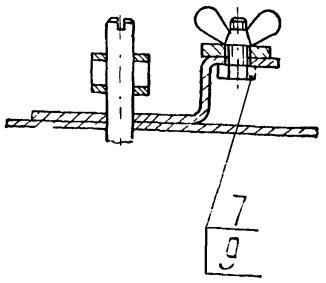

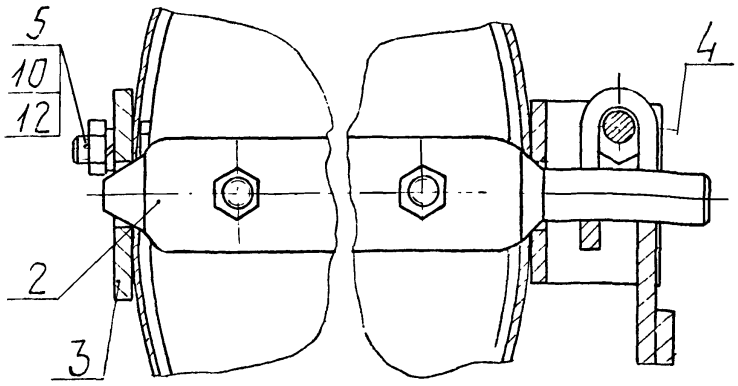

Вид А
М1:1

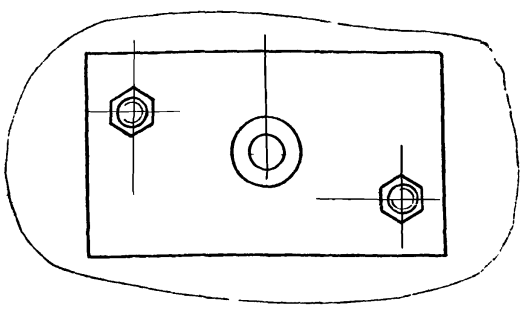

Обозначение	Шифр	Рис.	Размеры, мм					Кол. отв., n	Масса, кг
			D	D₁	B	l	d		
АЗД027.000	Р200Р	1	200	230	7	10	8	6	4,85
-01	Р225Р		225	255					5,40
-02	Р250Р		250	280					6,03
-03	Р280Р		280	310				8	6,69
-04	Р315Р	2	315	345					7,64
-05	Р355Р		355	385					9,33
-06	Р400Р		400	430				10	10,80
-07	Р450Р		450	480					13,54
-08	Р500Р		500	530					16,08
-09	Р560Р		560	590	9	14	10		18,34

1. Назначение: для регулирования количества воздуха в вентиляционных системах с рабочим давлением до 100 кгс/м².
2. Привод: ручной.
3. Размеры для справок.

Изм.	Лист	№ докум.	Подп.	Дата
Разраб.		Лейтес		XII-71
Пров.		Шаталина		
Рук. груп.		Шаталина		
Гл. спец.		Вайндерг		
Н. контр.		Мерзлякова		
Утв.		Гальбергер		

АЗД027.000СБ

Заслонка воздушная круглого сечения
Сварочный чертеж

Лит.	Масса	Масшт.
	См. табл.	—
Лист	Листов 1	

Госстрой СССР
Сантехпроект
г. Москва

Инв. № подл. | Подп. и дата | Взам. инв. № | Инв. № дубл. | Подп. и дата

Формат	Зона	Поз	Обозначение	Наименование	Кол	Примечание
				Документация		
11			А3Д027.010СБ	Сборочный чертеж		
				Детали		
1		1	А3Д027.001	Рукоятка	1	
11		2	А3Д027.002	Рычаг	1	

Инв.№ подл. | Подп. и дата | Взам.инв.№ | Инв.№ дубл. | Подп. и дата

Изм.	Лист	№ докум.	Подп.	Дата
Разраб.		Лейтес		XII-71
Пров.		Шаталина		
Рук.груп		Шаталина		
Н.контр.		Мерзлякова		21.XII-71
Утв.		Вайндерг		21.XII-71

А3Д027.010

Ручка управления

Лит.	Лист	Листов
		1

Госстрой СССР сантехпроект г. Москва

Формат 11

А3Д027.010.СБ

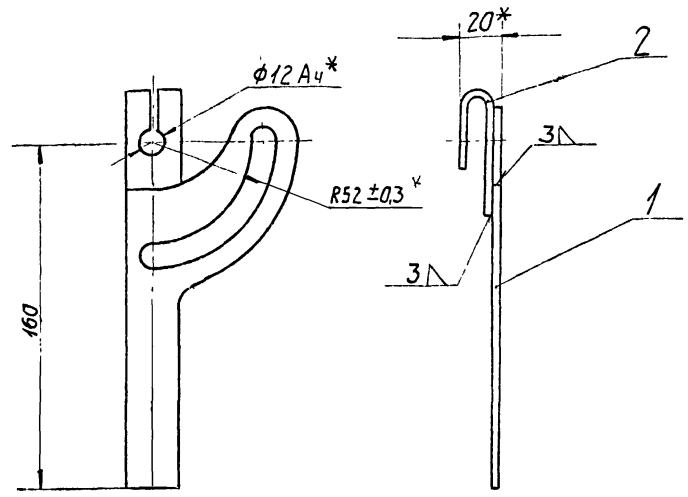

* Размеры для справок

Инв.№ подл. | Подп. и дата | Взам.инв.№ | Инв.№ дубл. | Подп. и дата

Изм.	Лист	№ докум.	Подп.	Дата
Разраб.		Лейтес		XII-71
Пров.		Шаталина		
Рук.груп		Шаталина		
Гл.спец.		Вайндерг		
Н.контр.		Мерзлякова		21.XII-71
Утв.		Гольдберг		

А3Д027.010 СБ

Ручка управления Сборочный чертеж

Лит.	Масса	Масшт.
	0,2	1:2
Лист	Листов 1	

Госстрой СССР сантехпроект г. Москва

Формат 11

А3Д027.001

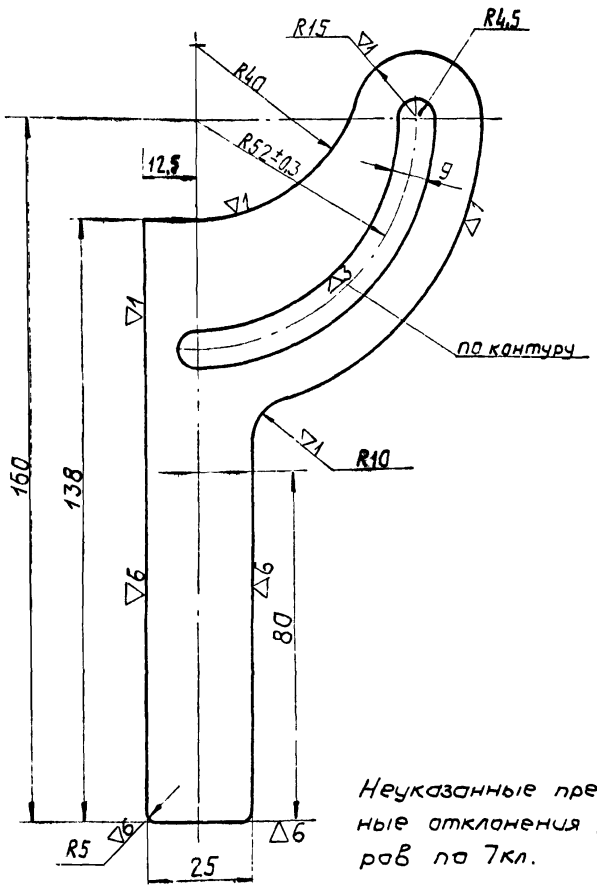

Неуказанные предельные отклонения размеров по 7кл.

Инв.№ подл. | Подп. и дата | Взам.инв.№ | Инв.№ дубл. | Подп. и дата

Изм.	Лист	№ докум.	Подп.	Дата
Разраб.		Лейтес		XII-71
Пров.		Шаталина		
Рук.груп		Шаталина		
Н.контр.		Мерзлякова		21.XII-71
Утв.		Вайндерг		21.XII-71

А3Д027.001

Рукоятка

Лит.	Масса	Масшт.
	0,133	1:1
Лист	Листов 1	

Лист В3 ГОСТ 3680-57
Ст.3 ГОСТ 16523-70

Госстрой СССР сантехпроект г. Москва

Формат 11

А3Д027.002

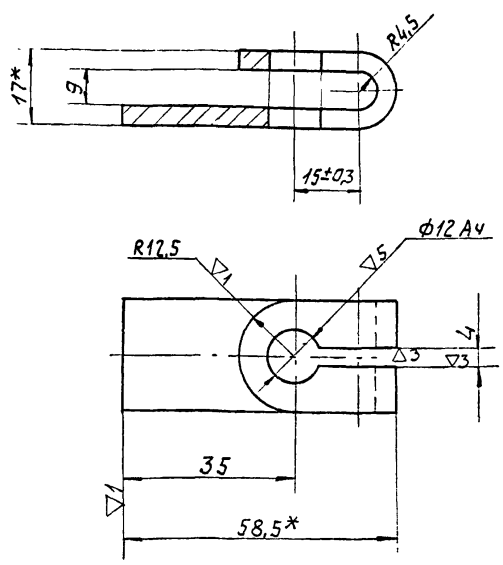

1. Неуказанные предельные отклонения размеров по 7кл.
2. * Размеры для справок.

Инв.№ подл. | Подп. и дата | Взам.инв.№ | Инв.№ дубл. | Подп. и дата

Изм.	Лист	№ докум.	Подп.	Дата
Разраб.		Лейтес		XII-71
Пров.		Шаталина		
Рук.груп		Шаталина		
Н.контр.		Мерзлякова		21.XII-71
Утв.		Вайндерг		21.XII-71

А3Д027.002

Рычаг

Лит.	Масса	Масшт.
	0,065	1:1
Лист	Листов 1	

Полоса 4х25 ГОСТ 103-57
Ст.5 ГОСТ 535-58

Госстрой СССР сантехпроект г. Москва

Копировал: Данилина.

Формат 11

Формат	Зона	Поз.	Обозначение	Наименование	Кол.	Примечание
				Документация		
12			АЗД027.020СБ	Сборочный чертеж		
				Детали		
11		1	АЗД027.003	Кронштейн	1	
			Переменные данные для исполнений:			
				АЗД027.020		
				Детали		
12		2	АЗД023.006	Обечайка	1	
				АЗД027.020-01		
				Детали		
12		2	АЗД023.006-01	Обечайка	1	
				АЗД027.020-02		
				Детали		
12		2	АЗД023.006-02	Обечайка	1	
				АЗД027.020-03		
				Детали		
12		2	АЗД023.006-03	Обечайка	1	
				АЗД027.020-04		
				Детали		
12		2	АЗД023.006-04	Обечайка	1	
				АЗД027.020-05		
				Детали		
12		2	АЗД023.006-05	Обечайка	1	
				АЗД027.020-06		
				Детали		
12		2	АЗД023.006-06	Обечайка	1	
				АЗД027.020-07		
				Детали		
12		2	АЗД023.006-07	Обечайка	1	
				АЗД027.020-08		
				Детали		
12		2	АЗД023.006-08	Обечайка	1	
				АЗД027.020-09		
				Детали		
12		2	АЗД023.006-09	Обечайка	1	

Инв.№ подл. | Подп. и дата | Взам.инв.№ | Инв.№ дубл. | Подп. и дата

Изм.	Лист	№ докум.	Подп.	Дата
Разраб.		Лейтес		XII-71
Пров.		Шаталина		
Рук. груп.		Шаталина		
Н. контр.		Мерзлякова		2/III-72
Утв.		Вайндерг		2/III-72

АЗД027.020

Корпус

Лит.	Лист	Листов
	1	2

госстрой СССР сантехпроект г. Москва

Формат 11

Изм.	Лист	№ докум.	Подп.	Дата

АЗД027.020

Лист 2

Формат 11

АЗД027.020СБ

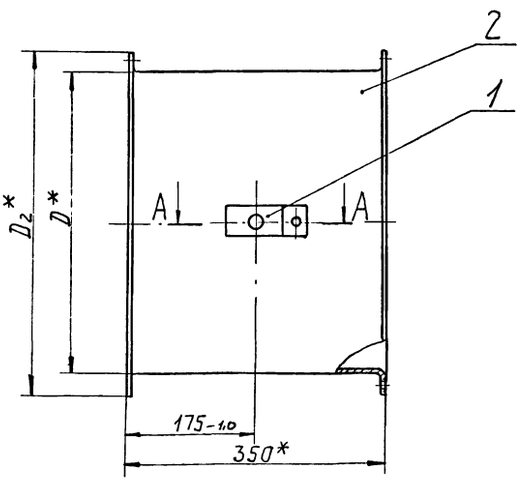

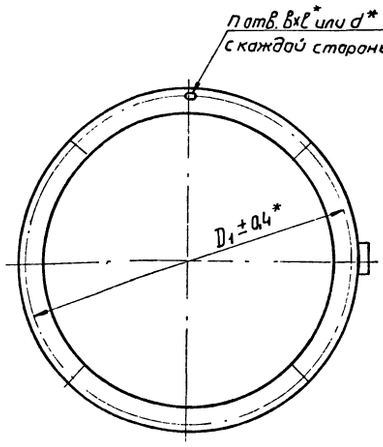

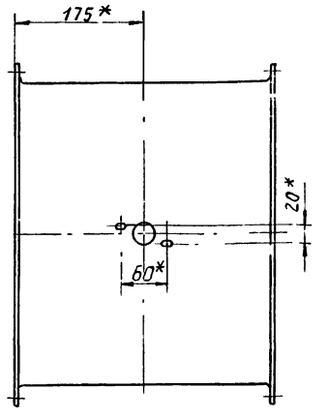

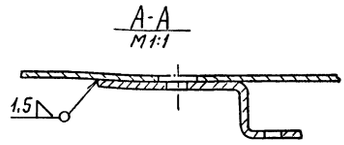

Обозначение	Размеры, мм D	D₁	D₂	B	ℓ	d	Кол. отв. n	Масса, кг
АЗД027.020	200	230	252	7	10	8	6	3,15
-01	225	255	277					3,41
-02	250	280	302					3,78
-03	280	310	332				8	4,22
-04	315	345	367					4,74
-05	355	385	407					5,33
-06	400	430	466				10	6,20
-07	450	480	516					6,96
-08	500	530	566					7,72
-09	560	590	626	9	14	10		8,63

* Размеры для справок.

Изм.	Лист	№ докум.	Подп.	Дата
Разраб.		Лейтес		XII-71
Пров.		Шаталина		
Рук. груп.		Шаталина		
Гл. спец.		Вайндерг		
Н. контр.		Мерзлякова		2/III-72
Утв.		Гольтвегер		2/III-72

АЗД027.020СБ

Корпус
Сборочный чертеж

Лит.	Масса	Масштаб
	См. табл.	—

Лист | Листов 1

госстрой СССР сантехпроект г. Москва

Копировал Данилина

Формат 12

Серия 1.494-14

Формат	Зона	Поз.	Обозначение	Наименование	Кол.	Примечание
				Документация		
12			АЗД027.030СБ	Сборочный чертеж		
				Детали		
11		1	АЗД027.003	Кронштейн	1	
				Переменные данные для исполнений:		
				АЗД027.030		
				Детали		
11		2	АЗД023.009	Обечайка	1	
11		3	АЗД023.011	Фланец	2	
				АЗД027.030-01		
				Детали		
11		2	АЗД023.009-01	Обечайка	1	
11		3	АЗД023.011-01	Фланец	2	
				АЗД027.030-02		
				Детали		
11		2	АЗД023.009-02	Обечайка	1	
11		3	АЗД023.011-02	Фланец	2	
				АЗД027.030-03		
				Детали		
11		2	АЗД023.009-03	Обечайка	1	
11		3	АЗД023.011-03	Фланец	2	

Инв.№ подл. | Подп. и дата | Взам.инв.№ | Инв.№ дубл. | Подп. и дата

Изм.	Лист	№ докум.	Подп.	Дата
Разраб.		Лейтес		04.11
Пров.		Шаталина		
Рук.груп.		Шаталина		
Н.контр.		Мерзлякова		3/IV-11
Утв.		Вайндерг		3/IV-11

АЗД027.030

Корпус

Лит.	Лист	Листов
	1	2

госстрой СССР сантехпроект г. Москва

Формат	Зона	Поз.	Обозначение	Наименование	Кол.	Примечание
				АЗД027.030-04		
				Детали		
11		2	АЗД023.009-04	Обечайка	1	
11		3	АЗД023.011-04	Фланец	2	
				АЗД027.030-05		
				Детали		
11		2	АЗД023.009-05	Обечайка	1	
11		3	АЗД023.011-05	Фланец	2	
				АЗД027.030-06		
				Детали		
11		2	АЗД023.009-06	Обечайка	1	
11		3	АЗД023.011-06	Фланец	2	
				АЗД027.030-07		
				Детали		
11		2	АЗД023.009-07	Обечайка	1	
11		3	АЗД023.011-07	Фланец	2	
				АЗД027.030-08		
				Детали		
11		2	АЗД023.009-08	Обечайка	1	
11		3	АЗД023.011-08	Фланец	2	
				АЗД027.030-09		
				Детали		
11		2	АЗД023.009-09	Обечайка	1	
11		3	АЗД023.011-09	Фланец	2	

Инв.№ подл. | Подп. и дата | Взам.инв.№ | Инв.№ дубл. | Подп. и дата

Изм.	Лист	№ докум.	Подп.	Дата

АЗД027.030

Лист 2

Формат 11

АЗД027.030СБ

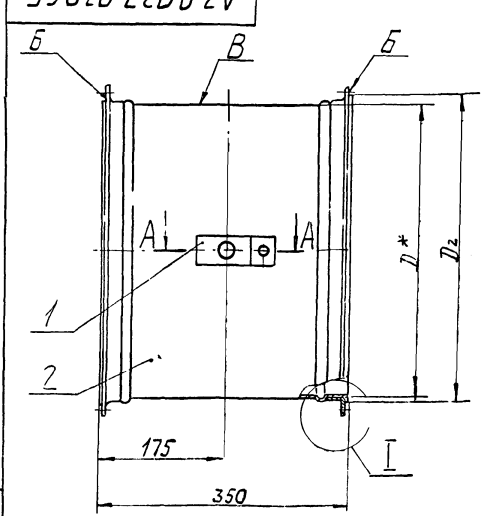

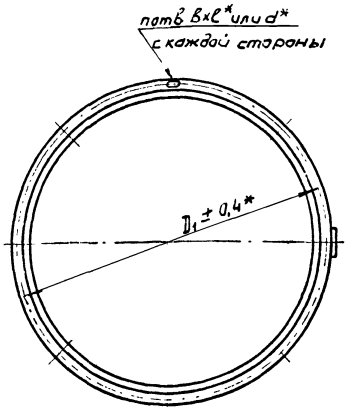

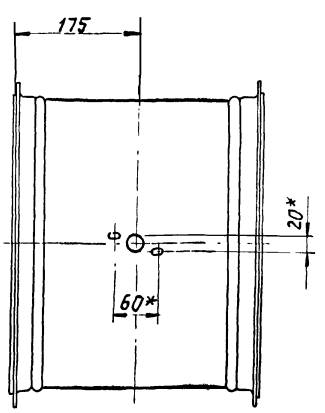

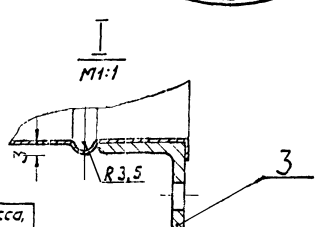

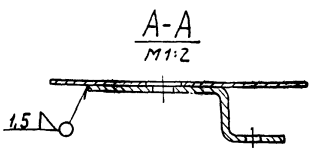

Обозначение	Размеры, мм						кол. отв., n	масса, кг
	D	D1	D2	B	e	d		
АЗД027.030	200	230	220	7	10	8	6	3,82
-01	225	255	245					4,27
-02	250	280	270					4,73
-03	280	310	300				8	5,25
-04	315	345	335					5,90
-05	355	385	375					7,32
-06	400	430	420				10	8,12
-07	450	480	470					9,66
-08	500	530	520					11,54
-09	560	590	580	9	14	10		14,92

1. Неуказанные предельные отклонения размеров по 7 кл.
2. Неперпендикулярность поверхностей Б относительно оси поверхности В по 7 степени точности ГОСТ 10356-63.
3. * Размеры для справок.

Инв.№ подл. | Подп. и дата | Взам.инв.№ | Инв.№ дубл. | Подп. и дата

Изм.	Лист	№ докум.	Подп.	Дата
Разраб.		Лейтес		04.11
Пров.		Шаталина		
Рук.груп.		Шаталина		
Гл.спец.		Вайндерг		3/IV-11
Н.контр.		Мерзлякова		3/IV-11
Утв.		Гальтвегер		3/IV-11

АЗД027.030СБ

Корпус
Сборочный чертеж

Лит.	Масса	Масштаб
	См. табл.	—
Лист	Листов 1	

госстрой СССР сантехпроект г. Москва

Копировал Данилина

Формат 12

Формат	Зона	Поз.	Обозначение	Наименование	Кол.	Примечание
				Документация		
22			АЗД028.000 СБ	Сборочный чертеж		
12			АЗД028.000 ВС	Ведомость спецификаций		
12			АЗД028.000 ВП	Ведомость покупных изделий		
				Сборочные единицы		
11		1	АЗД027.010	Ручка управления	1	
				Детали		
11		2	АЗД023.003	Ось ведущая	1	
11		3	АЗД024.001	Ось	5	
11		4	АЗД024.002	Ось	5	
11		5	АЗД024.003	Прокладка	1	
				Стандартные изделия		
				Болты ГОСТ 7798-70		
		6		М8х20-011	17	
		7		М8х25-011	2	
		8		М8х35-011	1	

Инв.№ подл. | Подп. и дата | Взам.инв.№ | Инв.№ дубл. | Подп. и дата

Изм.	Лист	№ докум.	Подп.	Дата
Разраб.		Лейтес		27.11
Пров.		Шаталина		
Рук. груп		Шаталина		27.11
Н. контр.		Мерзлякова		27.11
Утв.		Вайнберг		27.11

АЗД028.000

Заслонка воздушная круглого сечения

Лит.	Лист	Листов
	1	3

госстрой СССР сантехпроект г. Москва

Формат 11

Формат	Зона	Поз.	Обозначение	Наименование	Кол.	Примечание
		9		Барашек М8-Т-011		
				ГОСТ 3032-66	1	
				Гайки ГОСТ 5915-70		
		10		М8-011	19	
		11		М10-011	5	
		12		Шайба пружинная		
				8Н65Г ГОСТ 6402-70	18	
		13		Шайба 8 ГОСТ 11371-68	2	
				Переменные данные для исполнений:		
				АЗД028.000		
				Сборочные единицы		
11		14	АЗД024.040	Лопатка средняя	1	
11		15	АЗД024.050	Лопатка крайняя	2	
11		16	АЗД024.060	Тяга с рычагами	2	
11		17	АЗД028.010	Корпус		1 шт. допуск. замена на поз. 18
11		18	АЗД028.020	Корпус		1 шт. примен. взамен поз. 17
				АЗД028.000-01		
				Сборочные единицы		
11		14	АЗД024.040-01	Лопатка средняя	1	
11		15	АЗД024.050-01	Лопатка крайняя	2	
11		16	АЗД024.060-01	Тяга с рычагами	2	
11		17	АЗД028.010-01	Корпус		1 шт. допуск. замена на поз. 18
11		18	АЗД028.020-01	Корпус		1 шт. примен. взамен поз. 17

Инв.№ подл. | Подп. и дата | Взам.инв.№ | Инв.№ дубл. | Подп. и дата

Изм.	Лист	№ докум.	Подп.	Дата

АЗД028.000

Лист 2

Формат 11

Формат	Зона	Поз.	Обозначение	Наименование	Кол.	Примечание
				АЗД028.000-02		
				Сборочные единицы		
11		14	АЗД024.040-02	Лопатка средняя	1	
11		15	АЗД024.050-02	Лопатка крайняя	2	
11		16	АЗД024.060-02	Тяга с рычагами	2	
11		17	АЗД028.010-02	Корпус		1 шт. допуск. замена на поз. 18
11		18	АЗД028.020-02	Корпус		1 шт. примен. взам. поз. 17
				АЗД028.000-03		
				Сборочные единицы		
11		14	АЗД024.040-03	Лопатка средняя	1	
11		15	АЗД024.050-03	Лопатка крайняя	2	
11		16	АЗД024.060-03	Тяга с рычагами	2	
11		17	АЗД028.010-03	Корпус		1 шт. допуск. замена на поз. 18
11		18	АЗД028.020-03	Корпус		1 шт. примен. взам. поз. 17
				АЗД028.000-04		
				Сборочные единицы		
11		14	АЗД024.040-04	Лопатка средняя	1	
11		15	АЗД024.050-04	Лопатка крайняя	2	
11		16	АЗД024.060-04	Тяга с рычагами	2	
11		17	АЗД028.010-04	Корпус		1 шт. допуск. замена на поз. 18
11		18	АЗД028.020-04	Корпус		1 шт. примен. взамен поз. 17

Инв.№ подл. | Подп. и дата | Взам.инв.№ | Инв.№ дубл. | Подп. и дата

Изм.	Лист	№ докум.	Подп.	Дата

АЗД028.000

Лист 3

Формат 11

АЗД028.001

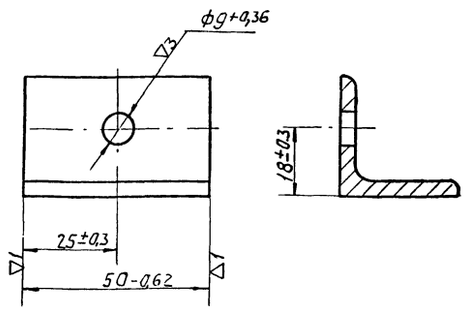

Инв.№ подл. | Подп. и дата | Взам.инв.№ | Инв.№ дубл. | Подп. и дата

Изм.	Лист	№ докум.	Подп.	Дата
Разраб.		Лейтес		27.11
Пров.		Шаталина		
Рук. груп		Шаталина		
Н. контр.		Мерзлякова		27.11
Утв.		Вайнберг		27.11

АЗД028.001

Уголок

Лит.	Масса	Масшт.
	0,09	1:1
Лист	Листов 1	

Уголок 32х32х4 ГОСТ 8509-57 / Ст.3 ГОСТ 535-58

госстрой СССР сантехпроект г. Москва

Формат 11

Серия 1.494-14 с

№ строки	Обозначение	Наименование	Куда входит: Обозначение	Куда входит: Кол.	Общее кол.	Примечание
1	АЗД 028.000	Заслонка воздушная				
2		круглого сечения			1	
3						
4						
5	АЗД 024.040	Лопатка средняя			1	
6	АЗД 024.050	Лопатка крайняя			2	
7	АЗД 024.060	Тяга с рычагами			2	
8						
9	АЗД 027.010	Ручка управления			1	
10						
11	АЗД 028.010	Корпус				1шт, допускается замена на АЗД 028.020
12						
13	АЗД 028.020	Корпус				1шт, применяется взамен АЗД 028.010
14						
15						
16						
17						
18						
19						
20						
21						
22						
23						
24						
25						

Инв. № подл. | Подп. и дата | Взам. инв. № | Инв. № дубл. | Подп. и дата

Изм.	Лист	№ докум.	Подп.	Дата
Разраб.		Лейтес		28-11
Пров.		Шаталина		
Рук. груп.		Шаталина		
Н. контр.		Мерзлякова		28/11-71
Утв.		Вайндерг		28/11-71

АЗД028.000ВС

Заслонка воздушная круглого сечения Ведомость спецификаций

Лит.	Лист	Листов
		1

госстрой СССР сантехпроект г. Москва

Формат 12

№ строки	Наименование	Обозначение документа на поставку	Поставщик	Куда входит (обозначение)	Количество: на изделие	Количество: в компл.	Количество: на регулир.	Количество: всего	Прим.
1									
2	Крепежные изделия								
3									
4	Болт М8×20-011	ГОСТ 7798-70		АЗД 024.060	3			4	
5				АЗД 028.010	1			1	
6					17			17	
7								22	
8	М8×25-011				2			2	
9	М8×35-011				1			1	
10	Барашек М8-I-011	ГОСТ 3032-66			1			1	
11	Гайка М8-011	ГОСТ 5915-70		АЗД 024.060	2			4	
12					19			19	
13								23	
14	М10-011				5			5	
15	Шайба пружинная 8Н65Г	ГОСТ 6402-70		АЗД 024.060	2			4	
16					18			18	
17								22	
18	Шайба 8	ГОСТ 11371-68		АЗД 024.060	2			4	
19					1			1	
20								5	
21	Ось 8Х5×16	ГОСТ 9650-71		АЗД 024.060	2			4	
22	Шайба 8	ГОСТ 9649-66		АЗД 024.060	4			8	
23	Шплинт 2×12	ГОСТ 397-66		АЗД 024.060	2			4	
24									

Инв. № подл. | Подп. и дата | Взам. инв. № | Инв. № дубл. | Подп. и дата

Изм.	Лист	№ докум.	Подп.	Дата
Разраб.		Лейтес		28-11
Пров.		Шаталина		
Рук. груп.		Шаталина		
Н. контр.		Мерзлякова		28/11-71
Утв.		Вайндерг		28/11-71

АЗД028.000ВП

Заслонка воздушная круглого сечения Ведомость покупных изделий

Лит.	Лист	Листов
	1	

госстрой СССР сантехпроект г. Москва

Копировал: Данилина. Формат 12

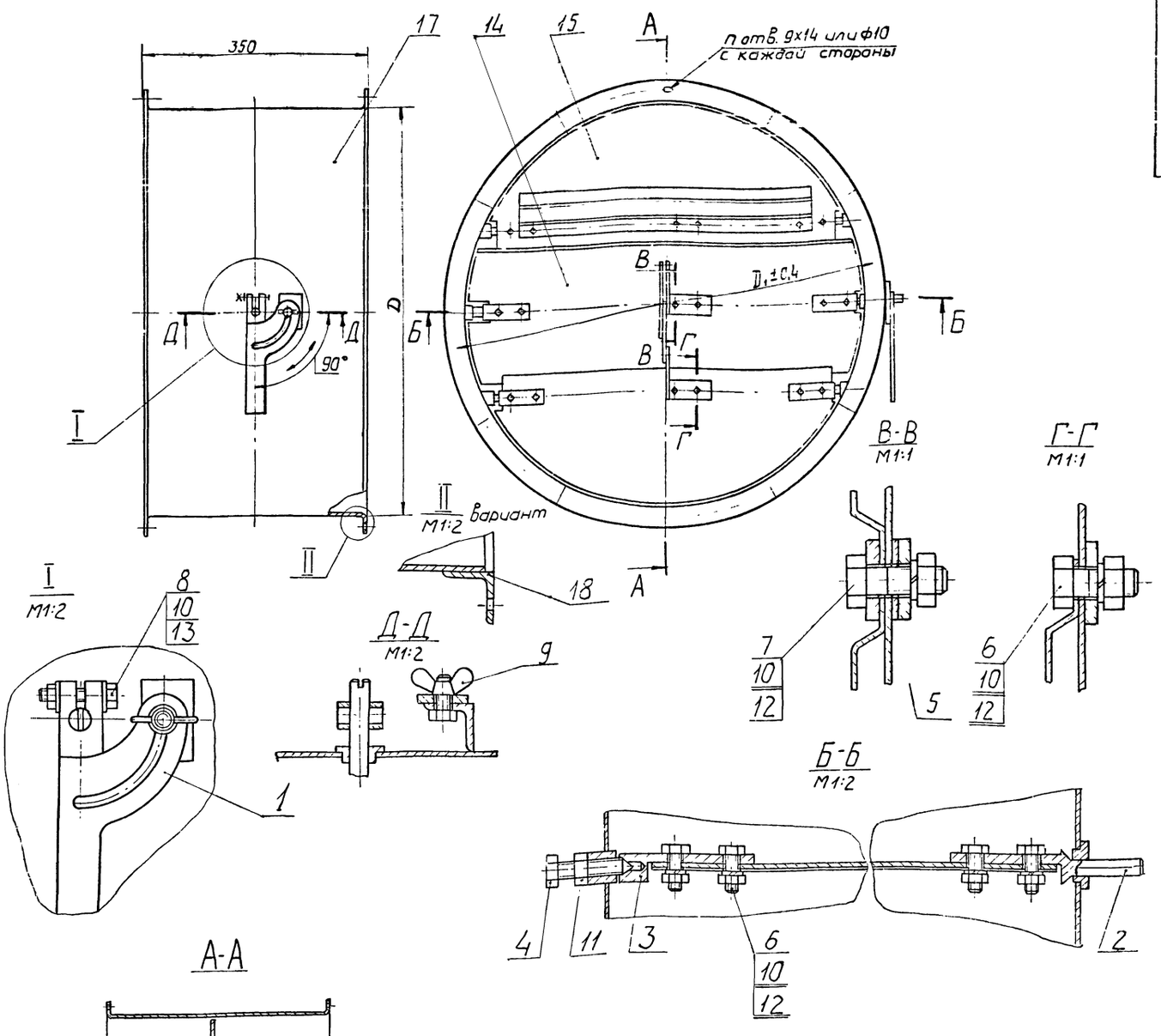

А-А

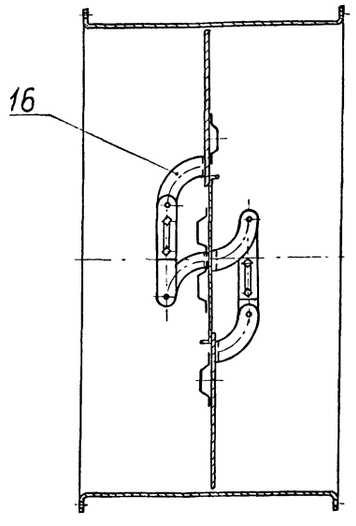

1. Назначение: для регулирования количества воздуха в вентиляционных системах с рабочим давлением до 100 кгс/м².

2. Привод: ручной.

3. Размеры для справок.

Обозначение	Шифр	Размеры, мм D	Размеры, мм D1	Кол. отв., n	Масса, кг
АЗД028.000	Р630Р	630	660	12	28,47
-01	Р710Р	710	740		32,38
-02	Р800Р	800	830		36,80
-03	Р900Р	900	940	16	44,25
-04	Р1000Р	1000	1040		50,50

Изм.	Лист	№ докум.	Подп.	Дата
Разраб.		Лейтес		11.11
Пров.		Шаталина		
Рук. груп.		Шаталина		
Гл. спец.		Вайнберг		11.11
Н. контр.		Мерзлякова		11.11
Утв.		Гильтвегер		

АЗД028.000СБ

Заслонка воздушная круглого сечения

Сборочный чертеж

Лит.	Масса	Масштаб
	См. табл.	—
Лист	Листов 1	

Госстрой СССР сантехпроект. г. Москва

Инв. № подл. | Подп. и дата | Взам. инв. № | Инв. № дубл. | Подп. и дата

Серия 1.494-14

Формат	Зона	Поз.	Обозначение	Наименование	Кол.	Примечание
				Документация		
12			АЗД028.010СБ	Сборочный чертеж		
				Детали		
11		1	АЗД024.004	Бобышка	5	
11		2	АЗД024.005	Бобышка	1	
11		3	АЗД028.001	Уголок	1	
				Стандартные изделия		
		4		Болт М8х20-011 ГОСТ 7798-70	1	
			Переменные данные для исполнений:			
				АЗД028.010		
				Детали		
12		5	АЗД024.006	Обечайка	1	
				АЗД028.010-01		
				Детали		
12		5	АЗД024.006-01	Обечайка	1	

Инв.№подл. | Подп. и дата | Взам.инв.№ | Инв.№дубл. | Подп. и дата

Изм.	Лист	№докум.	Подп.	Дата
Разраб.		Лейтес		XII 11
Пров.		Шаталина		
Рук.груп.		Шаталина		

АЗД028.010

Корпус

Лит.	Лист	Листов
	1	2

госстрой СССР сантехпроект г. москва

Формат	Зона	Поз.	Обозначение	Наименование	Кол.	Примечание
				АЗД028.010-02		
				Детали		
12		5	АЗД024.006-02	Обечайка	1	
				АЗД028.010-03		
				Детали		
12		5	АЗД024.006-03	Обечайка	1	
				АЗД028.010-04		
				Детали		
12		5	АЗД024.006-04	Обечайка	1	

53

Инв.№подл. | Подп. и дата | Взам.инв.№ | Инв.№дубл. | Подп. и дата

Изм.	Лист	№докум.	Подп.	Дата

АЗД028.010

Лист 2

формат 11

АЗД028.010СБ

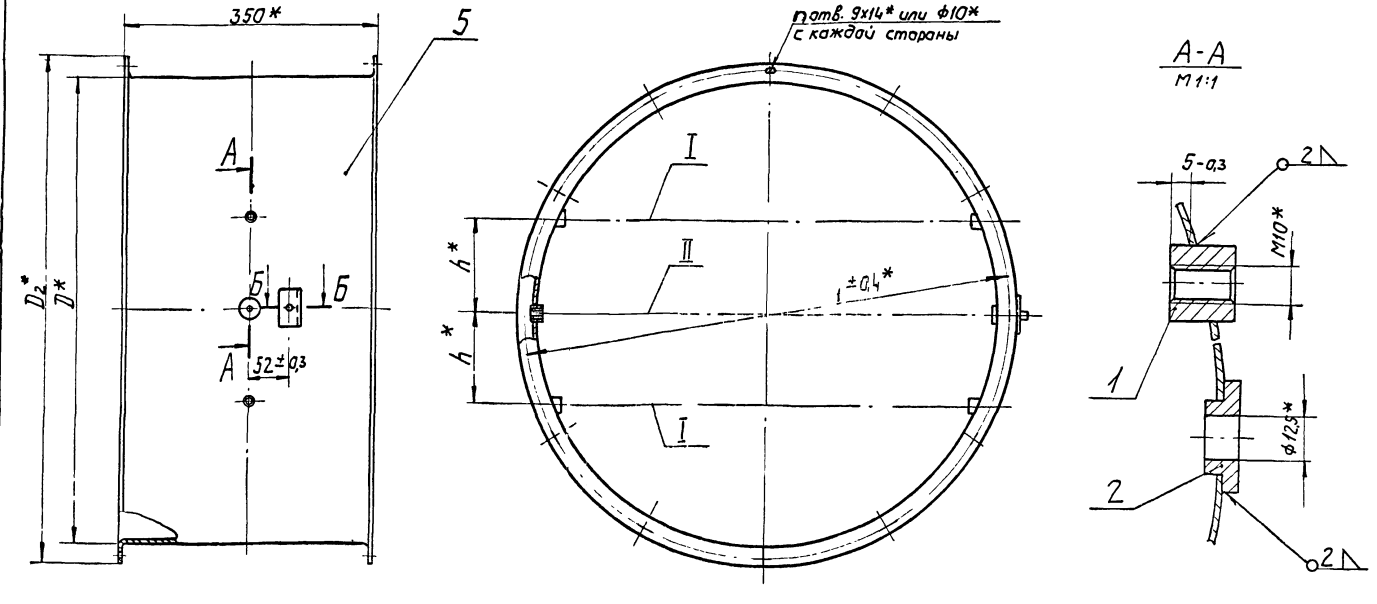

Б-Б
М1:1

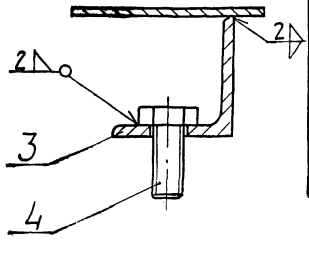

Обозначение	Размеры, мм D	D₁	D₂	h	Кол. отв. n	Масса, кг
АЗД028.010	630	660	696	125	12	12,97
-01	710	740	776	141		14,59
-02	800	830	866	160	16	16,26
-03	900	940	974	180		18,32
-04	1000	1040	1074	200		20,85

1. Непараллельность осей I относительно оси II по 7 степени точности ГОСТ 10356-63.
2. * Размеры для справок.

Инв.№подл. | Подп. и дата | Взам.инв.№ | Инв.№дубл. | Подп. и дата

Изм.	Лист	№докум.	Подп.	Дата
Разраб.		Лейтес		XII-11
Пров.		Шаталина		
Рук.груп.		Шаталина		
Гл.спец.		Вайндерг		
Н.контр.		Мерзлякова		11-11
Утв.		Гольтвегер		12.11

АЗД028.010СБ

Корпус
Сборочный чертеж

Лит.	Масса	Масштаб
	Ст. табл.	–
Лист	Листов 1	

госстрой СССР сантехпроект г. москва

формат 12

Серия 1.494-14

Формат	Зона	Поз.	Обозначение	Наименование	Кол	Примечание
				Документация		
12			АЗД 028.020 СБ	Сборочный чертеж		
				Детали		
11		1	АЗД 024 004	Бобышка	5	
11		2	АЗД 024.005	Бобышка	1	
11		3	АЗД 028.001	Уголок	1	
				Стандартные изделия		
		4		Болт М8х20-011 ГОСТ 7798-70	1	
				Переменные данные для исполнений:		
				АЗД 028.020		
				Детали		
11		5	АЗД 024.009	Обечайка	1	
11		6	АЗД 024.011	Фланец	2	

Подп. и дата | Инв. № дубл. | Взам. инв. № | Подп. и дата | Инв. № подл.

Изм.	Лист	№ докум.	Подп.	Дата
Разраб.		Лейтес		28.11
Пров.		Шаталина		
Рук. груп.		Шаталина		
Н. контр.		Мерзлякова		21.11.71
Утв.		Вайндерг		2.12.71

АЗД 028.020

Корпус.

Лит.	Лист	Листов
	1	2

Госстрой СССР сантехпроект г. Москва

Формат 11

Формат	Зона	Поз	Обозначение	Наименование	Кол	Примечание
				АЗД 028.020-01		
				Детали		
11		5	АЗД 024.009-01	Обечайка	1	
11		6	АЗД 024 011-01	Фланец	2	
				АЗД 028.020-02		
				Детали		
11		5	АЗД 024.009-02	Обечайка	1	
11		6	АЗД 024.011-02	Фланец	2	
				АЗД 028.020-03		
				Детали		
11		5	АЗД 024.009-03	Обечайка	1	
11		6	АЗД 024.011-03	Фланец	2	
				АЗД 028.020-04		
				Детали		
11		5	АЗД 024.009-04	Обечайка	1	
11		6	АЗД 024.011-04	Фланец	2	

Подп. и дата | Взам. инв. № | Инв. № дубл. | Подп. и дата | Инв. № подл.

Изм.	Лист	№ докум.	Подп.	Дата

АЗД 028.020

Лист 2

Формат 11

АЗД 028.020 СБ

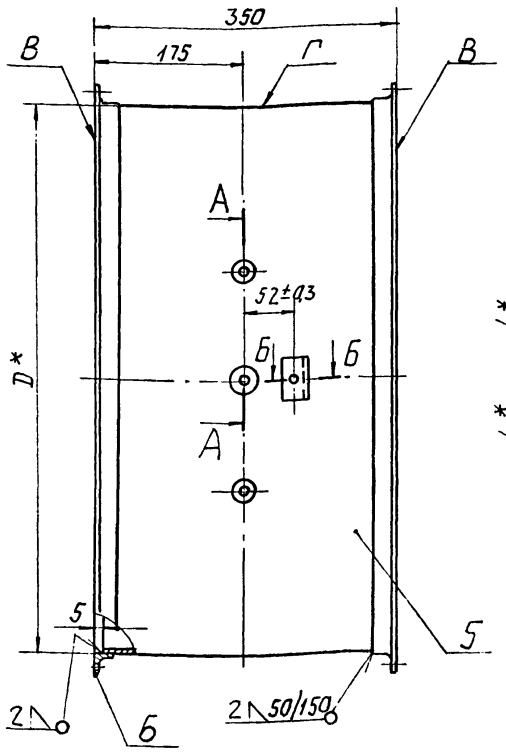

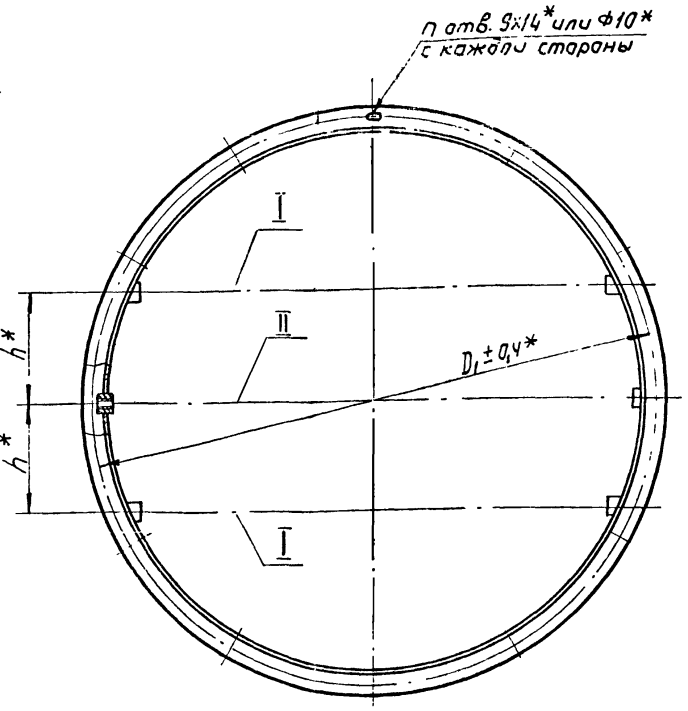

А-А
М1:1

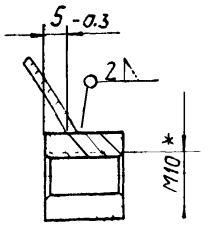

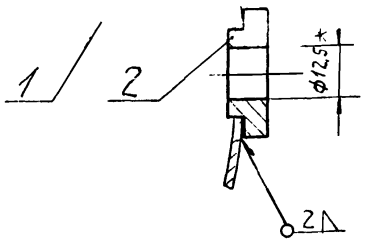

Б-Б
М1:1

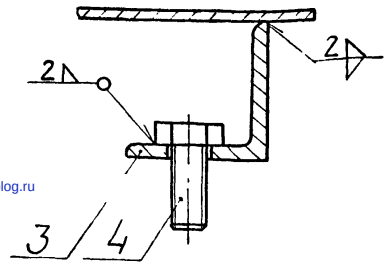

Обозначение	Размеры, мм D	D1	h	Кол. отв., n	Масса, кг
АЗД028.020	630	660	125	12	18,98
-01	710	740	141		21,20
-02	800	830	160		23,60
-03	900	940	180	16	28,88
-04	1000	1040	200		31,78

1. Неуказанные предельные отклонения размеров по 7 кл.
2. Неперпендикулярность поверхностей В относительно оси поверхности Г по 7 степени точности ГОСТ 10356-63.
3. Непараллельность осей I относительно оси II по 7 степени точности ГОСТ 10356-63.
4 * Размеры для справок.

Подп. и дата | Инв. № дубл. | Взам. инв. № | Инв. № подл. | Подп. и дата

Изм.	Лист	№ докум.	Подп.	Дата
Разраб.		Лейтес		28.11
Пров.		Шаталина		
Рук. груп.		Шаталина		
Гл. спец.		Вайндерг		2.12
Н. контр.		Мерзлякова		21.11.71
Утв.		Гальтверг		2.12.71

АЗД028.020СБ.

Корпус
Сборочный чертеж

Лит.	Масса	Масшт.
	См. табл.	—
Лист	Листов 1	

Госстрой СССР сантехпроект г. Москва

Формат 12

gost.e-ecolog.ru