ГОСУДАРСТВЕННЫЙ КОМИТЕТ СОВЕТА МИНИСТРОВ СССР ПО ДЕЛАМ СТРОИТЕЛЬСТВА
(ГОССТРОЙ СССР)

ТИПОВЫЕ ДЕТАЛИ И КОНСТРУКЦИИ ЗДАНИЙ И СООРУЖЕНИЙ

СЕРИЯ 1.494-11

БАКИ ПРЯМОУГОЛЬНЫЕ ДЛЯ ХОЛОДНОЙ И ОТЕПЛЕННОЙ ВОДЫ И РАССОЛА

Инв N 11722
Цена 3-57

gost.e-ecolog.ru

Госстрой СССР

Тбилисский филиал
ЦИТП
Типовой проект /серия/
№ 1-494-11
Заказ № 697
Цена 3 руб 57 коп
Тираж 500
Дата „24" VI 1981 г

ГОСУДАРСТВЕННЫЙ КОМИТЕТ СОВЕТА МИНИСТРОВ СССР ПО ДЕЛАМ СТРОИТЕЛЬСТВА
(ГОССТРОЙ СССР)

ТИПОВЫЕ ДЕТАЛИ И КОНСТРУКЦИИ ЗДАНИЙ И СООРУЖЕНИЙ

СЕРИЯ 1.494-11

БАКИ ПРЯМОУГОЛЬНЫЕ ДЛЯ ХОЛОДНОЙ И ОТЕПЛЕННОЙ ВОДЫ И РАССОЛА

РАЗРАБОТАНЫ
ГПИ САНТЕХПРОЕКТ
Госстроя СССР

УТВЕРЖДЕНЫ
И ВВЕДЕНЫ В ДЕЙСТВИЕ
с 15 апреля 1972 г.
ПРИКАЗОМ ГЛАВПРОМСТРОЙПРОЕКТА
Госстроя СССР № 22 ОТ 10 апреля
1972 г.

Наименование	Обозначение	Параметры		Стр.
		Объем, м³	Размеры в плане, мм	
Содержание	—	—	—	2,3
Пояснительная записка				4÷8
Бак	А168005.000	1	1500×800	9÷12
	-01		1300×900	
	-02		1200×1000	
	-03	2	1900×1000	
	-04		1600×1200	
	-05		1450×1300	
Бак	А168006.000	3	2000×1100	12÷16
	-01		1835×1200	
	-02		1600×1350	
	-03	5	3000×1250	
	-04		2700×1400	
	-05		2350×1600	
	-06	7,5	3000×1875	
	-07		2750×2000	
	-08		2550×2200	
Бак с поперечной перегородкой	А168007.000	5	3000×1250	17÷20
	-01		2700×1400	
	-02		2350×1600	
	-03	7,5	3000×1875	
	-04		2750×2000	
	-05		2550×2200	
Бак	А168008.000	10	2900×1875	21÷24
	-01		3200×1700	
	-02		2600×2100	
	-03	15	3200×2000	
	-04		2900×2250	
	-05		2700×2400	
	-06	20	3800×2250	
	-07		3500×2400	
	-08		3150×2700	

Наименование	Обозначение	Параметры		Стр.
		Объем, м³	Размеры в плане, мм	
Бак с поперечной перегородкой	А168009.000	10	2900×1875	25÷29
	-01		3200×1700	
	-02		2600×2100	
	-03	15	3200×2000	
	-04		2900×2250	
	-05		2700×2400	
	-06	20	3800×2250	
	-07		3500×2400	
	-08		3150×2700	
Бак с продольной перегородкой	А168010.000	10	2900×1875	30÷34
	-01		3200×1700	
	-02		2600×2100	
	-03	15	3200×2000	
	-04		2900×2250	
	-05		2700×2400	
	-06	20	3800×2250	
	-07		3500×2400	
	-08		3150×2700	
Бак	А168011.000	25	3900×2250	35÷40
	-01		3600×2400	
	-02		3300×2650	
	-03	30	4200×2500	
	-04		3900×2700	
	-05		3600×2900	
	-06	40	4700×3000	
	-07		4400×3200	

Инв. № подл. | Подп. и дата | Взам. инв. № | Инв. № дубл. | Подп. и дата

Изм. Кол.уч. Лист № док. Подп. Дата

Разраб. Комлюк

Нач.отд. Ананьевский

Н.контр. Ершов

Нач.сект. Гуревич

Гл.инж.проекта Кузнецов

Содержание

Лит. | Лист 1 | Листов 2

Госстрой СССР Сантехпроект г.Москва

Наименование	Обозначение	Параметры		Стр
		Объём м³	Размеры в плане, мм	
Бак	А168011.000-08	40	4150×3400	35÷40
	-09	50	5800×3000	
	-10		5100×3400	
	-11		4500×3750	
	-12	60	7000×3000	
	-13		5600×3750	
	-14		5100×4100	
Бак с поперечной перегородкой	А168012.000	25	3900×2250	41÷47
	-01		3600×2400	
	-02		3300×2650	
	-03	30	4200×2500	
	-04		3900×2700	
	-05		3600×2900	
	-06	40	4700×3000	
	-07		4400×3200	
	-08		4150×3400	
	-09	50	5800×3000	
	-10		5100×3400	
	-11		4500×3750	
	-12	60	7000×3000	
	-13		5600×3750	
	-14		5100×4100	
Бак с продольной перегородкой	А168013.000	25	3900×2250	48-53
	-01		3600×2400	
	-02		3300×2650	
	-03	30	4200×2500	
	-04		3900×2700	
	-05		3600×2900	
	-06	40	4700×3000	
	-07		4400×3200	
	-08		4150×3400	

Наименование	Обозначение	Параметры		Стр.
		Объем, м³	Размеры в плане, мм	
Бак с продольной перегородкой	А168013.000-09	50	5800×3000	48÷54
	-10		5100×3400	
	-11		4500×3750	
	-12	60	7000×3000	
	-13		5600×3750	
	-14		5100×4100	
Лестница внутренняя	А14Л001.000	См. сборочный чертеж		55÷57
Лестница наружная	А14Л002.000	Тоже		58÷60
Лестница наружная	А14Л003.000	— " —		61, 62, 68
Люк	А14М003.000	D=550		63÷66, 3346
Патрубок	А10К001.000	См. сборочный чертеж		67÷69
Патрубок	А10К002.000	Тоже		70÷73
Патрубок	А10К003.000	— " —		74÷77
Патрубок	А10К004.000	— " —		78÷81
Патрубок	А10К005.000	Ду 50		81
Бабышка	А12Б005.000	М36×1,5		82
Бабышка	А12Б006.000	М36×1,5		82
Бабышка	А12Б007.000	М27×1,5		83
Штуцер	А12Б008.000	М33×1,5		83
Пробка	А12Б009.000	См. чертеж		84
Указатель уровня	А12Б010.000	См ГОСТ 9652-68 и ГОСТ 8446-57		85÷87
Установка реле РП-40	А12Б011.000	—		88
Установка реле РП-40	А12Б012.000	—		89
Приложение 1. Бабышка по МВН 418-63				90
Приложение 2. Пробка по МВН 420-63				91
Приложение 3. Крышка по МВН 1603-63				92
Приложение 4. Скоба по МВН 1581-63				92

Изм. Лист. № докум. Подп. Дата

Баки прямоугольные для холодной и отепленной воды и рассола, представленные в настоящем альбоме, предназначены для систем кондиционирования воздуха. Емкость баков от 1 до 60м³ (1; 2; 3; 5; 7,5; 10; 15; 20; 25; 30; 40; 50; 60).

На каждую емкость баков предусмотрены три различных размера по длине и ширине. Баки емкостью 1-3м³ выполнены без перегородки, а емкостью 5-60м³ без перегородки и с перегородкой в поперечном и продольном направлении. Это дает возможность варьировать расположение баков и размещение на них вспомогательных узлов и деталей.

На чертежах баков приведен максимальный верхний уровень перегородки, исходя из которого определен общий вес бака. При необходимости установления другого верхнего уровня перегородки в привязочном чертеже должен быть проставлен соответствующий размер.

Баки предназначены для работы под наливом и не могут быть использованы для работы под избыточным давлением.

В баках с перегородкой возможно использование каждой из частей бака самостоятельно (жидкость может находится по одну сторону перегородки).

В альбоме приведены чертежи следующих вспомогательных узлов и деталей.

1. Бобышки для установки приборов автоматики.
2. Бобышки для установки запорных устройств указателей уровня жидкости.
3. Пробки к бобышкам, устанавливаемые на время ремонта, транспортировки или демонтажа приборов автоматики.
4. Патрубки для заполнения, перелива и слива жидкости из бака.
5. Люки с крышками.

Узлы и детали для крепления приборов автоматики, принятые по нормалям (МВН) Министерства энергетики и электрификации СССР, и специально разработанные для некоторых приборов приведены в таблице.

Наименование	Обозначение деталей установки
Установка термометров стеклянных (по МВН 1543-63 и МВН 1544-63)	Бобышка 03МВН 418-63; 04МВН418-63. Пробка 03МВН 420-63
Установка термобаллона регулятора температуры прямого действия типа РПД (по МВН 1611-63)	Бобышка 08МВН 1629-63; 21МВН418 63. Пробка 07 МВН420-63.
Установка термобаллона термометра манометрического электроконтактного типа ЭКТ-2 (по МВН 1615-53)	Штуцер А12Б008 000. Крышка МВН1803-63.
Установка термобаллона термометра манометрического сигнализирующего типа ТС (по МВН 1533-63)	Бобышка 15МВН 418 63. Пробка 05 МВН 420-63.
Установка термобаллона термометра манометрического типа ТГ (по МВН 1535-63)	Бобышка 09 МВН 418-63. Пробка 04 МВН 420-63.
Установка термобаллонов термометров манометрических показывающих (по МВН 1619-63)	Бобышка 03 МВН 418-63; 09 МВН 418-63. Пробка 03МВН 420-63; 04МВН 420-63.
Установка термометров сопротивления типа ТСП-1 (по МВН 1510-63)	Бобышка 08МВН418-63. Пробка 04МВН 420-63.
Установка термометра сопротивления типа ТСП-XII (по МВН 1510-63)	Скоба МВН1581-63.
Установка датчика дистанционного регулятора температуры типа ПТР	Бобышка А12Б005.000; А12Б006 000. Пробка А12Б 009 000.
Установка датчика регулятора-сигнализатора уровня типа ЭРСУ-2	Бобышка А12Б007.000. Пробка А12Б009 000.
Установка реле поплавкового типа РП-40	Патрубок А12Б011.001; А12Б012 001.

Изм	Лист	№ докум	Подп	Дата
Рук.гр.		Крупник		10.XI.71
Гл.спец.		Амирджанов		
Гл.спец.		Вайнберг		
Нач.отд.		Гольтвегер		
Гл.инж.		Староверов		

Пояснительная записка

Литер	Лист	Листов
	1	5

Госстрой СССР
Сантехпроект
г. Москва

Серия 1.494-11

Инв. № подл. | Подп. и дата | Взам. инв. № | Инв. № дубл. | Подп. и дата

Запорные устройства указателей уровня тип I исполнение А (тип 12б18к по каталогу ЦКБА) приняты по ГОСТ 9652-68. В указатель уровня жидкости входит стекло (трубка цилиндрическая $D_н$-20мм) по ГОСТ 8466-57.

При высоте баков свыше 1600мм рекомендуется устанавливать два указателя уровня с перекрытием 180 мм.

Ввиду многообразия вариантов как по набору так и по привязкам вспомогательных узлов и деталей, компоновка их должна производится проектировщиком на специальном чертеже, образец заполнения которого приведен на стр. 6.

В отдельных случаях привязка вспомогательных узлов и деталей может быть выполнена на чертежах проекта.

На стр. 7 и 8 даны рекомендуемые варианты ограждений в зависимости от компоновки вспомогательных узлов и деталей и расположения бака в помещении. Необходимость устройства ограждений в зависимости от конкретных условий определяется проектировщиком.

Технические требования

1. Сварку баков и вспомогательных узлов производить электродами Э42 ГОСТ 9467-60.
2. После сварки бак подвергнуть гидравлическому испытанию посредством налива воды на полную высоту с выдержкой в течение двух часов. Все швы бака, наполненного водой, слегка простукать. Течи не допускаются.
3. После гидравлического испытания баки изнутри и снаружи окрасить битумным лаком БТ-123 ГОСТ 1347-67.
4. При необходимости теплоизоляцию баков производить по следующей схеме:
   а) плиты полужесткие минераловатные марки ПП-150 ГОСТ 9573-66 на синтетической связке толщиной 40мм;
   б) пароизоляционный слой из рубероида с проклейкой швов,
   в) покровный слой - песчано-цементная штукатурка толщиной 15мм по металлической сетке;
   г) клеевая окраска.

   Толщина общего слоя изоляции составляет 60мм
5. Для крепления минераловатных плит по поверхности бака приварить штыри (проволока Ø5 ГОСТ 3282-46 L=110мм). Длина привариваемого участка 30÷40мм.
6. Баки устанавливать на деревянных брусках или железобетонных балках с деревянными прокладками между днищем бака и балками. Поперечное сечение опоры 200×200мм. Деревянные бруски и прокладки обработать антисептическим составом.

Перечень примененных в проекте стандартов (гостов)

103-57; 380-71; 397-66; 500-58; 501-58; 535-58; 1050-60; 1255-67; 1347-67; 2590-57; 3032-66; 3033-55; 3262-62; 3282-46; 3680-57; 5681-57; 7338-65; 7798-70; 8446-57; 8509-57; 8732-70; 9253-59; 9347-60; 9573-66; 9652-68; 11371-68; 9467-60.

Примечание. Для более полного заполнения листов альбома детали некоторых изделий размещены на листах других изделий.

Серия 1.494-11

Инв. № подл. | Подп. и дата | Взам. инв. № | Инв. № дубл. | Подп. и дата

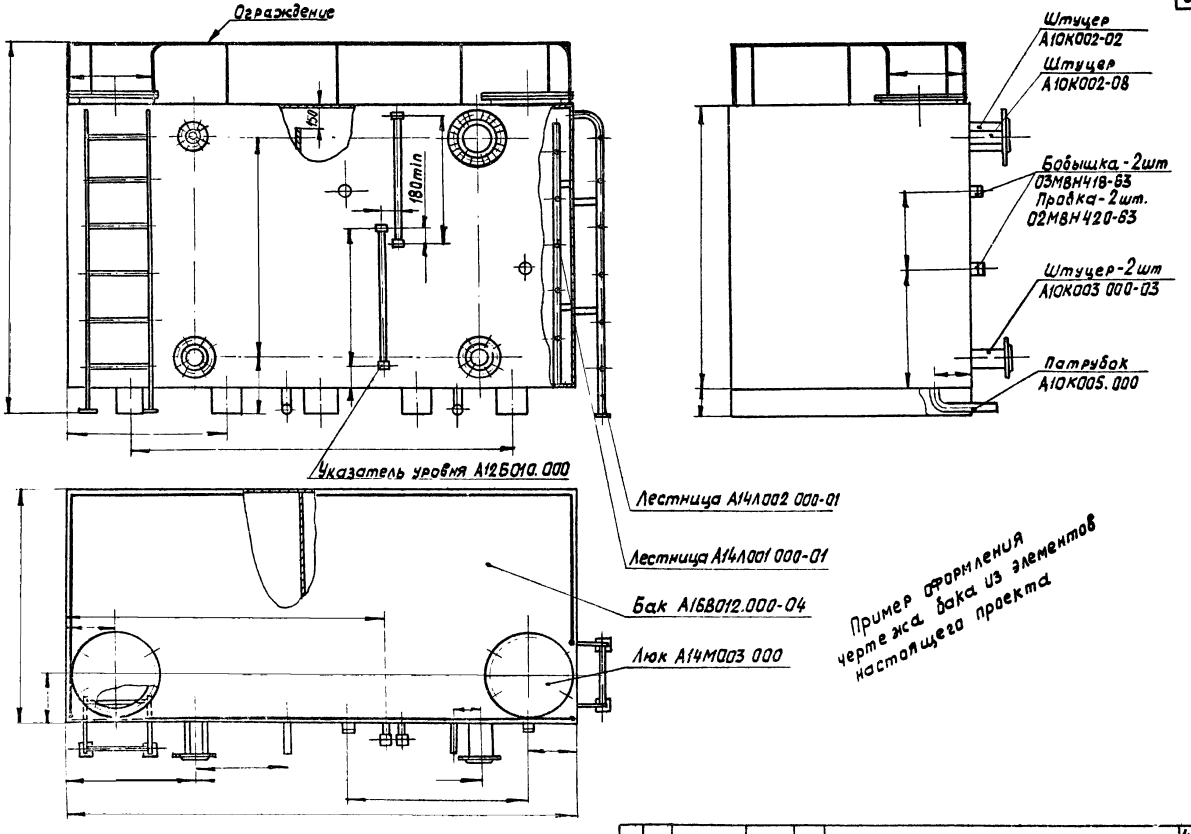

Пример оформления чертежа бака из элементов настоящего проекта

Серия 1.494-11

Инв.№ подл. | Подп. и дата | Взам. инв.№ | Инв.№ дубл. | Подп. и дата

Изм.	Лист	№ докум.	Подп.	Дата

Формат: 12

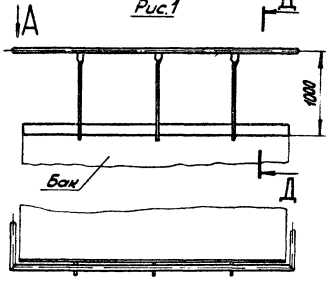

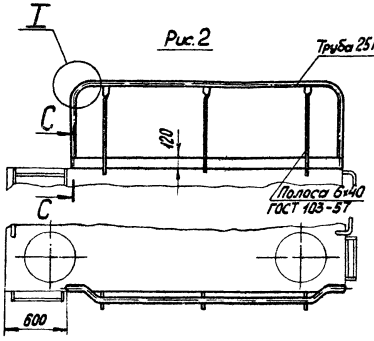

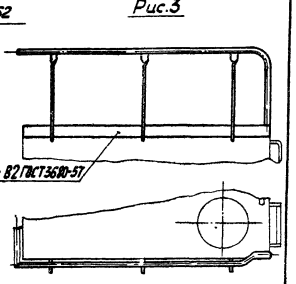

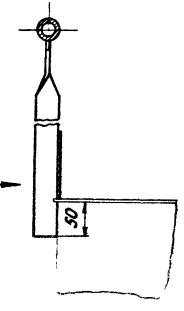

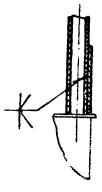

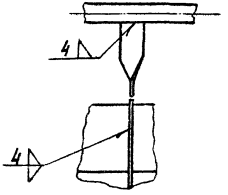

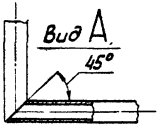

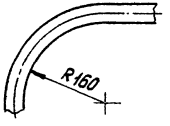

Рекомендуемые схемы элементов ограждений

Рис. 4

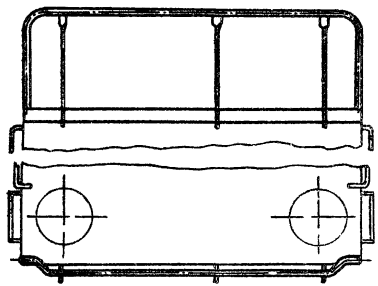

Рис. 5

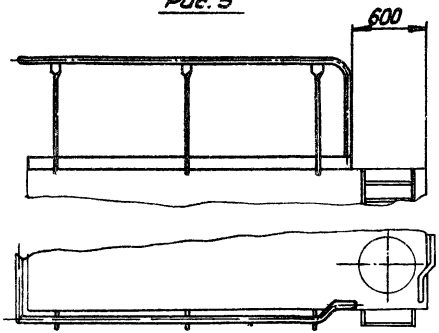

Рис. 6

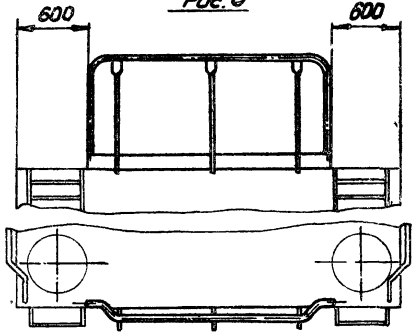

Рис. 7

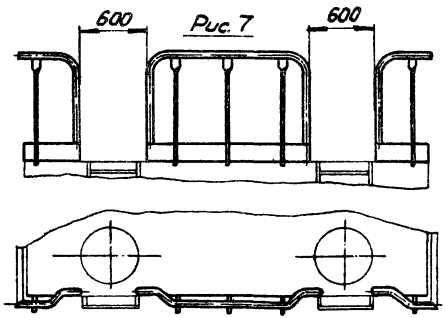

Рис. 8

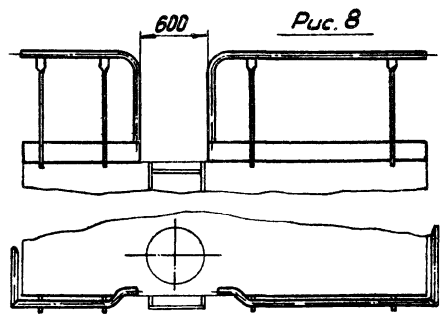

Рекомендуемые схемы элементов ограждений.

Серия 1.494-11

Формат	Зона	Поз.	Обозначение	Наименование	Кол	Примечание
				Документация		
12			А16В005.000СБ	Сборочный чертеж		
				Сборочные единицы		
11		1	А14М003.000	Люк	1	
				Переменные данные для исполнений		
				А16В005.000		
				Детали		
11		2	А16В005.001	Крышка	1	
				Лист ГОСТ5681-57 / Ст.3 ГОСТ500-58		
Б4		3	А16В005.002	4×1478×1000	2	46,5кг
Б4		4	А16В005.003	4×1000×800	2	25,0кг
Б4		5	А16В005.004	5×800×1500	1	47,0кг
				Полоса 8×60ГОСТ103-57 / ГОСТ535-58		
Б4		6	А16В005 005	L = 770	1	2,9кг
Б4		7	А16В005.006	L = 1000	2	3,8кг

Подп. и дата | Инв. № дубл. | Взам. инв. № | Подп. и дата | Инв. № подл.

Изм.	Лист	N докум.	Подп.	Дата
Разраб.	Прокофьева	Прокоф.		
Пров.	Фрадкин			
Рук.груп.	Крупник			
Н.контр.	Неразлякова			
Утв.	Вайнберг			

А16В005 000

Бак

Лит	Лист	Листов
И	1	4

Госстрой СССР
Сантехпроект
г. Москва

Формат: 11

Формат	Зона	Поз.	Обозначение	Наименование	Кол	Примечание
				А16В005.000-01		
				Детали		
11		2	А16В005.001-01	Крышка	1	
				Лист ГОСТ5681-57 / Ст.3 ГОСТ500-58		
Б4		3	А16В005.007	4×1278×1000	2	40кг
Б4		4	А16В005.008	4×1000×900	2	28кг
Б4		5	А16В005.009	5×900×1300	1	46кг
				Полоса 8×60ГОСТ103-57 / Ст.3 ГОСТ535-58		
Б4		6	А16В005.011	L=870	1	3,3кг
Б4		7	А16В005.012	L=1000	2	3,8кг
				А16В005000-02		
				Детали		
11		2	А16В005.001-02	Крышка	1	
				Лист ГОСТ5681-57 / Ст.3 ГОСТ500-58		
Б4		3	А16В005.013	4×1178×1000	2	37кг
Б4		4	А16В005.014	4×1000×1000	2	31,4кг
Б4		5	А16В005.015	5×1000×1200	1	47кг
				Полоса 8×60ГОСТ103-57 / Ст.3 ГОСТ535-58		
Б4		6	А16В005.016	L=970	1	3,7кг
Б4		7	А16В005 017	L=1000	2	3,7кг

Подп. и дата | Инв. № дубл. | Взам. инв. № | Подп. и дата | Инв. № подл.

Изм.	Лист	N докум.	Подп.	Дата

А16В 005 000

Лист 2

Формат 11

Формат	Зона	Поз.	Обозначение	Наименование	Кол.	Примечание
				A16B005.000-03		
				Детали		
11		2	A16B005.001-03	Крышка	1	
				Лист ГОСТ5681-57 / Ст.3 ГОСТ500-58		
БЧ		3	A16B005.018	4×1878×1280	2	74,0 кг
БЧ		4	A16B005.019	4×1250×1000	2	39,2 кг
БЧ		5	A16B005.021	5×1000×1900	1	74,4 кг
				Полоса 8×60 ГОСТ103-57 / Ст.3 ГОСТ535-58		
БЧ		6	A16B005.022	L=970	1	3,7 кг
БЧ		7	A16B005.023	L=1250	2	4,7 кг
				A16B005.000-04		
				Детали		
1		2	A16B005.001-04	Крышка	1	
				Лист ГОСТ5681-57 / Ст.3 ГОСТ500-58		
БЧ		3	A16B005.024	4×1578×1250	2	62 кг
БЧ		4	A16B005.025	4×1250×1200	2	47 кг
БЧ		5	A16B005.026	5×1200×1600	1	75 кг
				Полоса 8×60 ГОСТ103-57 / Ст.3 ГОСТ535-58		
БЧ		6	A16B005.027	L=1170	1	4,4 кг
БЧ		7	A16B005.028	L=1250	2	4,7 кг

Инв.№ подл. | Подп. и дата | Взам.инв.№ | Инв.№ дубл. | Подп. и дата

Изм. Лист № докум. Подп. Дата

A16B005.000

Лист 3

Формат А4

Формат	Зона	Поз.	Обозначение	Наименование	Кол.	Примечание
				A16B005.000-05		
				Детали		
11		2	A16B005.001-05	Крышка	1	
				Лист ГОСТ5681-57 / Ст.3 ГОСТ500-58		
БЧ		3	A16B005.029	4×1428×1250	2	56 кг
БЧ		4	A16B005.031	4×1250×1300	2	51 кг
БЧ		5	A16B005.032	5×1300×1450	1	74 кг
				Полоса 8×60 ГОСТ103-57 / Ст.3 ГОСТ535-58		
БЧ		6	A16B005.033	L=1270	1	4,8 кг
БЧ		7	A16B005.034	L=1250	2	4,7 кг

Инв.№ подл. | Подп. и дата | Взам.инв.№ | Инв.№ дубл. | Подп. и дата

Изм. Лист № докум. Подп. Дата

A16B005.000

Лист 4

Формат А4

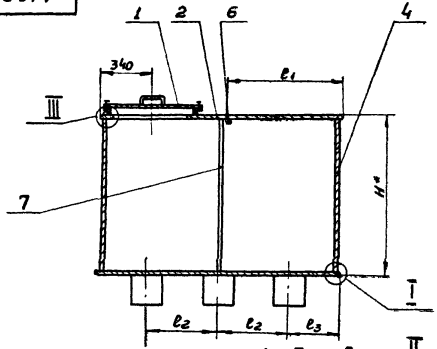

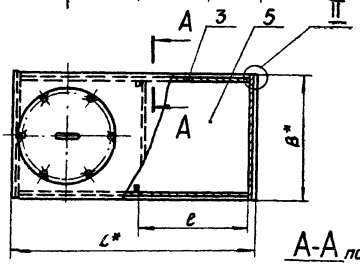

Обозначение	Емкость		Размеры, мм							Масса, кг
	Рабочая	Геометрическая	B	L	l	l_1	l_2	l_3	H	
	$м^3$									
А168005.000	1	1,15	800	1500	745	740	450	300	1009	232
-01			900	1300	645	640	400	250		223
-02			1000	1200	695	690	350			226
-03				1900	945	940	600	350		366
-04	2	2,3	1200	1800	795	790	500	300	1259	360
-05			1300	1450	720	715	425			354

1. Неуказанные предельные отклонения размеров $\pm\frac{1}{2}$ допуска 9кл.
2. * Размеры для справок.

I
М 1:1

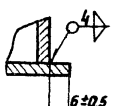

III
М 1:1

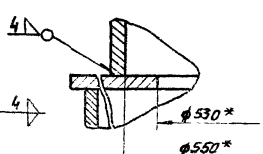

II
М 1:1



А-А повернуто
М 1:2

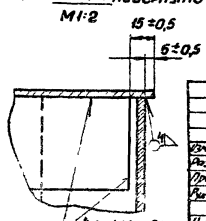

Гип	Мягких			
Разраб.	Шершнева			
Пров.	Фрейман			
Нач. отд.	Крупник			
Н.контр.	Нетлюхова			
Утв.	Валибов			

А168005.000 СБ

Бак
Сборочный чертеж

Лит	Масса	Масштаб
И	смотри таблицу	—
Лист	Листов 1	

Госстрой СССР
сантехпроект
г. Москва

Формат · 12

Серия 1.494-11

Инв. № подл. | Подп. и дата | Взам. инв. № | Инв. № дубл. | Подп. и дата

A16B005.001

2 (▽)

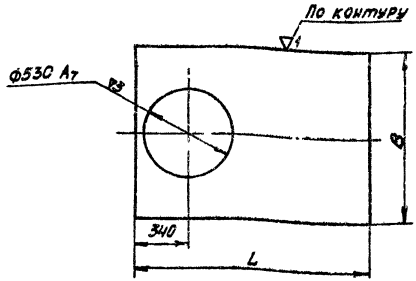

Обозначение	Размеры, мм		Масса, кг
	B	L	
A16B005.001	800	1500	30,8
-01	900	1300	29,6
-02	1000	1200	30,6
-03		1900	52,7
-04	1200	1600	53,4
-05	1300	1450	52,0

Неуказанные предельные отклонения размеров ±½ допуска 9 кл.

Серия 1.494-11

Изм.	Лист	№ докум.	Подп.	Дата
Разраб.		Шершакова		
Пров.		Фрадкин		9/XI-71
Рук. груп.		Крупник		11/XI-71
Н. контр.		Мерзлякова		
Утв.		Вайнберг		

A16B005.001

Крышка

Лист 4 ГОСТ 5681-57 / Ст 3 ГОСТ 500-58

Лит.	Масса	Масштаб
И	Смотри таблицу	–

Лист | Листов 1

Госстрой СССР Сантехпроект г Москва

Формат 11

Формат	Зона	Поз.	Обозначение	Наименование	Кол.	Примечание
				Документация		
12			A16B006.000 СБ	Сборочный чертеж		
				Сборочные единицы		
11		1	A14M003.000	Люк	1	
				Переменные данные для исполнений		
				A16B006.000		
				См. СБ, рис. 1		
				Детали		
11		2	A16B006.001	Крышка	1	
				Лист ГОСТ 5681-57 / Ст.3 ГОСТ 500-58		
Б4		3	A16B006.002	4×1100×1500	2	53,0 кг
Б4		4	A16B006.003	4×1978×1500	2	95,0 кг
Б4		5	A16B006.004	5×1100×2000	1	88,0 кг
				Полоса 8×60 ГОСТ 103-57 / Ст.3 ГОСТ 535-58		
Б4		6	A16B006.005	L=1070	2	4,0 кг
Б4		7	A16B006.006	L=1500	6	5,7 кг

Изм.	Лист	№ докум.	Подп.	Дата
Разраб.		Прокофьева		9/XI-71
Пров.		Фрадкин		9/XI-71
Рук. груп.		Крупник		11/XI-71
Н. контр.		Мерзлякова		11/XI-71
Утв.		Вайнберг		

A16B006.000

Бак

Лит.	Лист	Листов
И	1	6

Госстрой СССР Сантехпроект г Москва

Формат 11

Серия 1.494-11

Формат	Зона	Поз.	Обозначение	Наименование	Кол.	Примечание
				А16В006.000-01		
				См. СБ, рис. 1		
				Детали		
11		2	А16В006.001-01	Крышка	1	
				Лист ГОСТ 5681-57 Ст.3 ГОСТ 500-58		
Б4		3	А16В006.007	4 х 1200 х 1500	2	57,6 кг
Б4		4	А16В006.008	4 х 1813 х 1500	2	87,0 кг
Б4		5	А16В006.009	5 х 1200 х 1825	1	88,0 кг
				Полоса 8 х 60 ГОСТ 103-57 Ст.3 ГОСТ 535-58		
Б4		6	А16В006.011	L = 1170	2	4,4 кг
Б4		7	А16В006.012	L = 1500	6	5,7 кг
				А16В006.000-02		
				См. СБ, рис. 1		
				Детали		
11		2	А16В006.001-02	Крышка	1	
				Лист ГОСТ 5681-57 Ст.3 ГОСТ 500-58		
Б4		3	А16В006.013	4 х 1350 х 1500	2	65 кг
Б4		4	А16В006.014	4 х 1578 х 1500	2	76 кг
Б4		5	А16В006.015	5 х 1350 х 1600	1	86,4 кг

Инв. № подл. | Подп. и дата | Взам. инв. № | Инв. № дубл. | Подп. и дата

Изм. Лист № докум. Подп. Дата | А16В006.000 | Лист 2

Формат А4

Формат	Зона	Поз.	Обозначение	Наименование	Кол.	Примечание
				Полоса 8 х 60 ГОСТ 103-57 Ст.3 ГОСТ 535-58		
Б4		6	А16В006.016	L = 1320	2	5,0 кг
Б4		7	А16В006.017	L = 1500	6	5,7 кг
				А16В006.000-03		
				См. СБ, рис. 1		
				Детали		
11		2	А16В006.001-03	Крышка	1	
				Лист ГОСТ 5681-57 Ст.3 ГОСТ 500-58		
Б4		3	А16В006.018	4 х 1250 х 1500	2	60 кг
Б4		4	А16В006.019	4 х 2978 х 1500	2	143 кг
Б4		5	А16В006.021	5 х 1250 х 3000	1	150 кг
				Полоса 8 х 60 ГОСТ 103-57 Ст.3 ГОСТ 535-58		
Б4		6	А16В006.022	L = 1220	3	4,4 кг
Б4		7	А16В006.023	L = 1500	6	5,7 кг
				А16В006.000-04		
				См. СБ, рис. 1		
				Детали		
11		2	А16В006.001-04	Крышка	1	
				Лист ГОСТ 5681-57 Ст.3 ГОСТ 500-58		
Б4		3	А16В006.024	4 х 1400 х 1500	2	67,2 кг

Инв. № подл. | Подп. и дата | Взам. инв. № | Инв. № дубл. | Подп. и дата

Изм. Лист № докум. Подп. Дата | А16В006.000 | Лист 3

Формат А4

Серия 1.494-11

Формат	Зона	Поз.	Обозначение	Наименование	Кол.	Примечание
				Лист ГОСТ5681-57 Ст.3ГОСТ500-58		
54		4	А16В006.025	4×2678×1500	2	128,6кг
54		5	А16В006.026	5×1400×2700	1	151,0кг
				Полоса 8×60ГОСТ103-57 Ст.3ГОСТ535-58		
54		6	А16В006.027	L=1370	3	5,2кг
54		7	А16В006.028	L=1500	6	5,7кг
				А16В006.000-05		
				См. СБ, рис.1		
				Детали		
11		2	А16В006.001-05	Крышка	1	
				Лист ГОСТ5681-57 Ст3ГОСТ500-58		
54		3	А16В006.029	4×1600×1500	2	77,0кг
54		4	А16В006.031	4×2328×1500	2	112кг
54		5	А16В006.032	5×1600×2350	1	142,4кг
				Полоса 8×60ГОСТ103-57 Ст.3ГОСТ535-58		
54		6	А16В006.033	L=1570	3	6,0кг
54		7	А16В006.034	L=1500	6	5,7кг
				А16В006.000-06		
				См. СБ, рис.2		
				Детали		
11		2	А16В006.001-06	Крышка	1	

Инв. № подл. | Подп. и дата | Взам. инв. № | Инв. № дубл. | Подп. и дата

Изм. | Лист | № докум. | Подп. | Дата

А16В006.000

Лист 4

Формат 11

Формат	Зона	Поз.	Обозначение	Наименование	Кол.	Примечание
				Лист ГОСТ5681-57 Ст.3ГОСТ500-58		
54		3	А16В006.035	4×1875×1500	2	90,0кг
54		4	А16В006.036	4×2978×1500	2	143,0кг
54		5	А16В006.037	5×1875×3000	1	225,0кг
				Полоса 8×60ГОСТ103-57 Ст.3ГОСТ535-58		
54		6	А16В006.038	L=1845	3	6,8кг
54		7	А16В006.039	L=1500	10	5,7кг
				А16В006.000-07		
				См. СБ, рис.2		
				Детали		
11		2	А16В006.000-07	Крышка	1	
				Лист ГОСТ5681-57 Ст.3ГОСТ500-58		
54		3	А16В006.041	4×2000×1500	2	96,0кг
54		4	А16В006.042	4×2728×1500	2	131,0кг
54		5	А16В006.043	5×2000×2750	1	220,0кг
				Полоса 8×60ГОСТ103-57 Ст.3ГОСТ535-58		
54		6	А16В006.044	L=1970	3	7,0кг
54		7	А16В006.045	L=1500	10	5,7кг

Инв. № подл. | Подп. и дата | Взам. инв. № | Инв. № дубл. | Подп. и дата

Изм. | Лист | № докум. | Подп. | Дата

А16В006.000

Лист 5

Формат 11

A16B006.001

Формат	Зона	Поз.	Обозначение	Наименование	Кол.	Примечание
				A16B006.000-08		
				См. СБ, рис.2		
				Детали		
11		2	A16B006.001-08	Крышка	1	
				Лист ГОСТ 5681-57 Ст.3 ГОСТ 500-58		
Б4		3	A16B006.046	4×2200×1500	2	105,6 кг
Б4		4	A16B006.047	4×2528×1500	2	121,4 кг
Б4		5	A16B006.048	5×2200×2550	1	224,4 кг
				Полоса 8×60 ГОСТ 103-57 Ст.3 ГОСТ 535-58		
Б4		6	A16B006.049	L=2170	3	8,0 кг
Б4		7	A16B006.051	L=1500	10	5,7 кг

Серия Т.494-11

Подп. и дата | Инв. № дубл. | Взам. инв. № | Подп. и дата | Инв. № подл.

Изм. | Лист | № докум. | Подп. | Дата

A16B006.000

Лист 6

Формат: 11

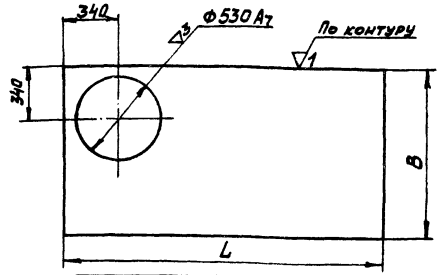

Обозначение	Размеры, мм B	Размеры, мм L	Масса, кг
A16B006.001	1100	2000	63,0
-01	1200	1835	63,4
-02	1350	1600	62,1
-03	1250	3000	113,0
-04	1400	2700	113,9
-05	1600	2350	113,3
-06	1875	3000	193,0
-07	2000	2750	169,0
-08	2200	2550	172,5

Неуказанные предельные отклонения размеров $\pm\frac{1}{2}$ допуска 9 кл.

Подп. и дата | Инв. № дубл. | Взам. инв. № | Подп. и дата | Инв. № подл.

Изм.	Лист	№ докум.	Подп.	Дата
Разраб.		Шершакова		
Провер.		Фридкин		
Рук. прив.		Крупник		
Инженер.		Мерзлякова		
Утв.		Дойнберг		

A16B006.001

Крышка

Лит.	Масса	Масштаб
К	Смотри таблицу	–

Лист | Листов 1

Лист 4 ГОСТ 5681-57 Ст.3 ГОСТ 500-58

Госстрой СССР Санкт-Петербург г. Москва

Формат: 11

Рис. 1

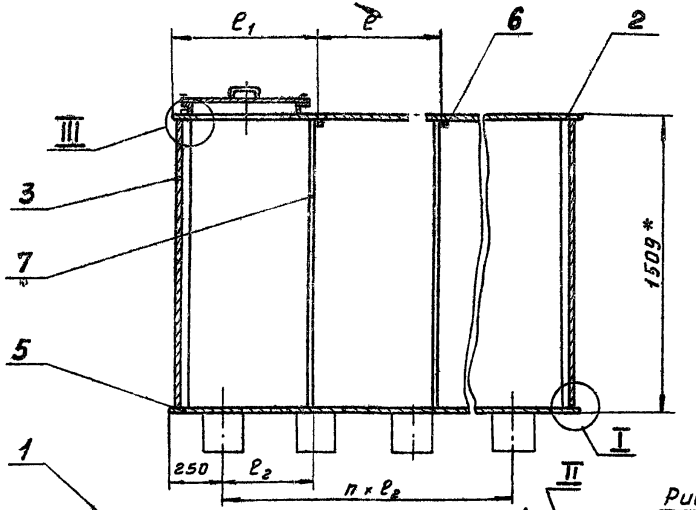

Обозначение	Рис.	Емкость рабочая, м³	Емкость геометрическая, м³	Размеры, мм B	B	L	e	e_1	e_2	m	n	Масса, кг
А16В006.000	1	3	3,2	1100	555	2000	660	685	500	2	3	480
-01				1200	605	1835	605	630	445			476
-02				1350	680	1600	525	550	365			475
-03		5	5,4	1250	625	3000	745	770	500	3	5	715
-04				1400	700	2700	670	690	440			703
-05				1600	800	2350	580	605	370			689
-06	2	7,5	8,3	1875	625	3000	745	770	500			924
-07				2000	665	2750	680	705	450			903
-08				2200	730	2550	630	345	410			915

Рис 2

Остальное-см. рис. 1

III

М 1:2

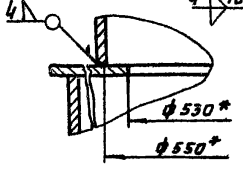

А-А повернуто

М 1:2

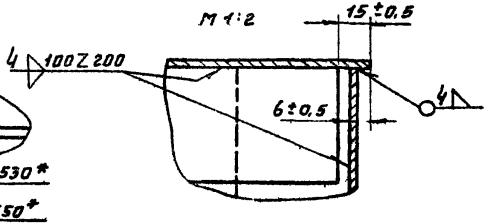

1. Неуказанные предельные отклонения размеров ± 1/2 допуска 9 кл

2. * Размеры для справок

Изм.	Лист	№ докум.	Подп.	Дата
Разраб.		Шершакова		12.84
Пров.		Фрадкин		12.84
Рук. группы		Крупник		12.84
Гл. спец.		Вайнберг		12.84
Н. контр.		Перлякова		12.84
Утв.		Гольтвегер		12.84

А16В006.000 СБ

Бак.

Сборочный чертеж

Лит.	Масса	Масштаб
И	смотри таблицу	—

Лист | Листов 1

Госстрой СССР сантехпроект г. Москва

Серия 1.494-11

Инв. № подл. | Подп. и дата | Взам. инв. № | Инв. № дубл. | Подп. и дата

Формат А2

Серия 1.494-11

Формат	Зона	Поз.	Обозначение	Наименование	Кол.	Примечание
				Документация		
12			А16В007.000СБ	Сборочный чертеж		
				Сборочные единицы		
11		1	А14М003.000	Люк	2	
			Переменные данные для исполнений			
				А16В007.000		
				См. СБ, рис. 1		
				Детали		
11		2	А16В007.001	Крышка	1	
				Лист ГОСТ5681-57 / Ст.3 ГОСТ500-58		
Б4		3	А16В007.002	4×1250×1500	2	60,0 кг
Б4		4	А16В007.003	5×1250×3000	1	113,0 кг
Б4		5	А16В007.004	4×1230×1350	1	53,0 кг
Б4		6	А16В007.005	4×2978×1500	2	143,0 кг
				Полоса 8×60 ГОСТ103-57 / Ст.3 ГОСТ535-58		
Б4		7	А16В007.007	L=1220	3	4,4 кг
Б4		8	А16В007.008	L=1500	6	5,7 кг
Б4		9	А16В007.009	L=1350	4	5,0 кг

Изм.	Лист	№ докум.	Подп.	Дата
Разраб.	Прокофьева	Прокоф.		8/XI 71
Пров.	Фрадкин			8/XI 71
Рук. группы	Крупник			8/XI 71
Н. контр.	Мерзляков			15/XI 71
Утв.	Вайльберг			15/XI 71

А16В007.000

Бак с поперечной перегородкой

Лит	Лист	Листов
И	1	5

Госстрой СССР Сантехпроект г. Москва

Подп. и дата | Инв. № дубл. | Взам. инв. № | Подп. и дата | Инв. № подл.

17

Формат	Зона	Поз.	Обозначение	Наименование	Кол.	Примечание
				А16В007.000-01		
				См. СБ, рис. 1		
				Детали		
11		2	А16В007.001-01	Крышка	1	
				Лист ГОСТ5681-57 / Ст.3 ГОСТ500-58		
Б4		3	А16В007.011	4×1400×1500	2	67,0 кг
Б4		4	А16В007.012	5×1400×2700	1	114,0 кг
Б4		5	А16В007.013	4×1380×1350	1	60,0 кг
Б4		6	А16В007.014	4×2678×1500	2	124,0 кг
				Полоса 8×60 ГОСТ103-57 / Ст.3 ГОСТ535-58		
Б4		7	А16В007.015	L=1370	3	5,2 кг
Б4		8	А16В007.016	L=1500	6	5,7 кг
Б4		9	А16В007.017	L=1350	4	5,0 кг
				А16В007.000-02		
				См. СБ, рис. 1		
				Детали		
11		2	А16В007.001-02	Крышка	1	
				Лист ГОСТ5681-57 / Ст.3 ГОСТ500-58		
Б4		3	А16В007.018	4×1600×1500	2	77,0 кг
Б4		4	А16В007.019	5×1600×2350	1	113,0 кг
Б4		5	А16В007.021	4×1580×1350	1	68,0 кг
Б4		6	А16В007.022	4×2328×1500	2	112,0 кг

Изм.	Лист	№ докум.	Подп.	Дата

А16В007.000

Лист 2

Формат	Зона	Поз.	Обозначение	Наименование	Кол.	Примечание
				Полоса $\frac{8\times60\ ГОСТ\ 103-57}{Ст.3\ ГОСТ\ 535-58}$		
БЧ		7	А16В007.023	L = 1570	3	6,0 кг
БЧ		8	А16В007.024	L = 1500	6	5,7 кг
БЧ		9	А16В007.025	L = 1350	4	5,0 кг
				А16В007.000-03		
				См. СБ, рис. 2		
				Детали		
11		2	А16В007.001-03	Крышка	1	
				Лист $\frac{ГОСТ\ 5681-57}{Ст.3\ ГОСТ\ 535-58}$		
БЧ		3	А16В007.026	4 × 1875 × 1500	2	90,0 кг
БЧ		4	А16В007.027	5 × 1875 × 3000	1	193,0 кг
БЧ		5	А16В007.028	4 × 1855 × 1350	1	82,0 кг
БЧ		6	А16В007.029	4 × 2978 × 1500	2	143,0 кг
				Полоса $\frac{8\times60\ ГОСТ\ 103-57}{Ст.3\ ГОСТ\ 535-58}$		
БЧ		7	А16В007.031	L = 1845	3	6,8 кг
БЧ		8	А16В007.032	L = 1500	8	5,7 кг
БЧ		9	А16В007.033	L = 1350	4	5,0 кг
				А16В007.000-04		
				См. СБ, рис. 2		
				Детали		
11		2	А16В007.001-04	Крышка	1	

Инв. № подл. | Подп. и дата | Взам. инв. № | Инв. № дубл. | Подп. и дата

Изм. Лист № докум. Подп. Дата

А16В007.000

Лист 3

Формат	Зона	Поз.	Обозначение	Наименование	Кол.	Примечание
				Лист $\frac{ГОСТ\ 5681-57}{Ст.3\ ГОСТ\ 500-58}$		
БЧ		3	А16В007.034	4 × 2000 × 1500	2	96,0 кг
БЧ		4	А16В007.035	5 × 2000 × 2750	1	169,0 кг
БЧ		5	А16В007.036	4 × 1980 × 1350	1	86,0 кг
БЧ		6	А16В007.037	4 × 2728 × 1500	2	131,0 кг
				Полоса $\frac{8\times60\ ГОСТ\ 103-57}{Ст.3\ ГОСТ\ 535-58}$		
БЧ		7	А16В007.038	L = 1970	3	7,0 кг
БЧ		8	А16В007.039	L = 1500	8	5,7 кг
БЧ		9	А16В007.041	L = 1350	4	5,0 кг
				А16В007.000-05		
				См. СБ, рис. 2		
				Детали		
11		2	А16В007.001-05	крышка	1	
				Лист $\frac{ГОСТ\ 5681-57}{Ст.3\ ГОСТ\ 500-58}$		
БЧ		3	А16В007.042	4 × 2200 × 1500	2	106,0 кг
БЧ		4	А16В007.043	5 × 2200 × 2550	1	172,5 кг
БЧ		5	А16В007.044	4 × 2180 × 1350	1	94,0 кг
БЧ		6	А16В007.045	4 × 2528 × 1500	2	121,0 кг

Инв. № подл. | Подп. и дата | Взам. инв. № | Инв. № дубл. | Подп. и дата

Изм. Лист № докум. Подп. Дата

А16В007.000

A16B007.001

Формат	Зона	Поз.	Обозначение	Наименование	Кол.	Примечание
				Полоса 8×60 ГОСТ 103-57 / Ст.3 ГОСТ 535-58		
БЧ		7	A16B007.046	L = 2170	3	8,0 кг
БЧ		8	A16B007.047	L = 1500	8	5,7 кг
БЧ		9	A16B007.048	L = 1350	4	5,0 кг

Серия 1.494-11

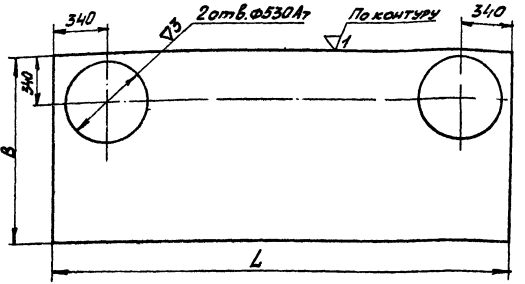

Обозначение	Размеры, мм B	Размеры, мм L	Масса, кг
A16B007.001	1250	3000	106,0
-01	1400	2700	106,9
-02	1600	2360	106,8
-03	1875	3000	186,0
-04	2000	2750	162,0
-05	2200	2550	165,5

Неуказанные предельные отклонения размеров $\pm\frac{1}{2}$ допуска 9 кл

Изм.	Лист	№ докум.	Подп.	Дата
Разраб.		Прокофьева		
Пров.		Фрадкин		
Рук. груп.		Крупник		
Н. контр.		Мерзлякова		
Утв.		Вайнберг		

A16B007.001

Крышка

Лит.	Масса	Масштаб
И	Смотри таблицу	—

Лист | Листов 1

Лист 4 ГОСТ 5681-57 / Ст.3 ГОСТ 500-58

Госстрой СССР Сантехпроект г. Москва

Подп. и дата | Взам. инв. № | Инв. № дубл. | Подп. и дата

Инв. № подл. | Подп. и дата | Взам. инв. № | Инв. № дубл. | Подп. и дата

Изм. | Лист | № докум. | Подп. | Дата

A16B007

Рис. 1

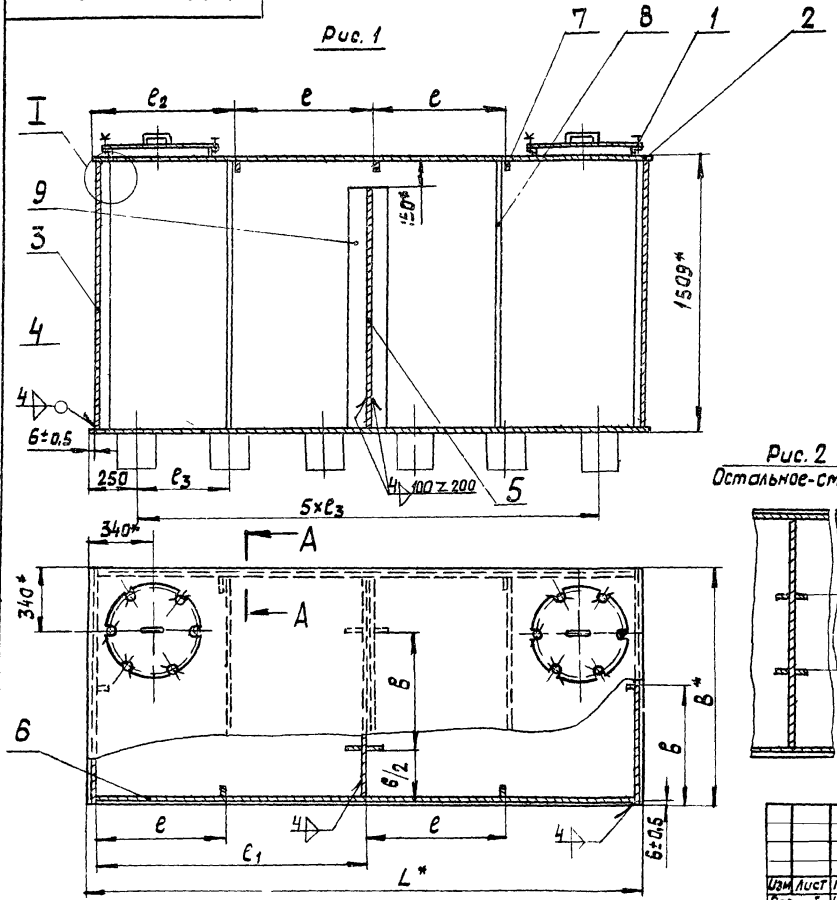

Обозначение	Рис.	Емкость рабочая, м³	Емкость геометрическая, м³	Размеры, мм B	в	L	e	e1	e2	e3	Масса, кг
А168007.000				1250	625	3000	746	1490	770	500	769
-01	1	5	5,4	1400	700	2700	670	1340	690	440	783
-02				1600	800	2350	580	1160	605	370	758
-03				1875	625	3000	745	1490	770	500	1004
-04	2	7,5	8,3	2000	685	2750	680	1360	705	450	1030
-05				2200	730	2550	630	1260	345	410	1005

Рис. 2
Остальное-см. рис. 1

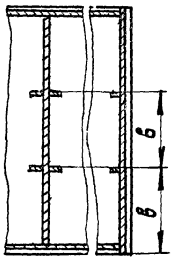

I
М 1:2

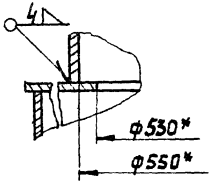

А-А повернуто
М 1:2

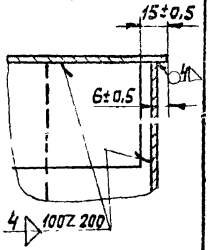

1. Неуказанные предельные отклонения размеров ± ½ допуска 9кл.
2* Размеры для справок.

Изм.	Лист	№ докум.	Подп.	Дата
Разраб.		Шершакова		12.87
Прав.		Фрадкин		12.87
Рук.гр.		Крупник		12.87
Гл.спец.		Байнберг		12.87
Н.контр.		Мерзлякова		12.87
Утв.		Альтбергер		12.87

А168007.000 СБ

Бак с поперечной перегородкой
Сборочный чертеж

Лит	Масса	Масштаб
И	Смотри таблицу	—
Лист	Листов 1	

Госстрой СССР Сантехпроект г. Москва

Серия 1.494-11

Инв. № подл. | Подп. и дата | Взам. инв. № | Инв. № дубл. | Подп. и дата

Серия 1.494-11

Формат	Зона	Поз.	Обозначение	Наименование	Кол.	Примечание
				Документация		
12			А16В008.000СБ	Сборочный чертеж		
				Переменные данные для исполнений		
				А16В008.000		
				См. СБ, рис. 1		
				Детали		
				Лист ГОСТ 5681-57 Ст.3 ГОСТ 500-58		
БЧ		1	А16В008.001	4×1875×2900	1	193 кг
БЧ		2	А16В008.002	5×1875×2000	2	120 кг
БЧ		3	А16В008.003	5×1875×2900	1	218 кг
БЧ		4	А16В008.004	5×2878×2000	2	184 кг
				Полоса 8×60 ГОСТ 103-57 Ст.3 ГОСТ 535-58		
БЧ		5	А16В008.005	L=2000	12	7,5 кг
БЧ		6	А16В008.006	L=1845	8	6,9 кг
БЧ		7	А16В008.007	L=2870	2	10,8 кг

Инв. № подл. | Подп. и дата | Взам. инв. № | Инв. № дубл. | Подп. и дата

Изм.	Лист	№ докум.	Подп.	Дата	А16В008.000			
Разраб.		Шершакова			Бак	Лит.	Лист 1	Листов 6
Пров.		Фрадкин		9/XI-71				
Рук. гр.		Крупник				Госстрой СССР Сантехпроект г. Москва		
Н. контр.		Чередникова		15/XI-71				
Утв.		Вайнберг						

Формат 11

Формат	Зона	Поз.	Обозначение	Наименование	Кол.	Примечание
				А16В008.000-01		
				См. СБ, рис. 1		
				Детали		
				Лист ГОСТ 5681-57 Ст.3 ГОСТ 500-58		
БЧ		1	А16В008.008	4×1700×3200	1	172 кг
БЧ		2	А16В008.009	5×1700×2000	2	109 кг
БЧ		3	А16В.008.011	5×1700×3200	1	218 кг
БЧ		4	А16В008.012	5×3178×2000	2	204 кг
				Полоса 8×60 ГОСТ 103-57 Ст.3 ГОСТ 535-58		
БЧ		5	А16В008.013	L=2000	12	7,5 кг
БЧ		6	А16В008.014	L=1670	8	6,3 кг
БЧ		7	А16В008.015	L=3170	2	11,9 кг
				А16В008.000-02		
				См. СБ, рис. 1		
				Детали		
				Лист ГОСТ 5681-57 Ст.3 ГОСТ 500-58		
БЧ		1	А16В008.016	4×2100×2600	1	175 кг
БЧ		2	А16В008.017	5×2100×2000	2	134 кг
БЧ		3	А16В008.018	5×2100×2600	1	218 кг
БЧ		4	А16В008.019	5×2572×2000	2	165 кг

Инв. № подл. | Подп. и дата | Взам. инв. № | Инв. № дубл. | Подп. и дата

Изм.	Лист	№ докум.	Подп.	Дата	А16В008.000	Лист 2

Формат 11

Серия 1.494-11

Формат	Зона	Поз.	Обозначение	Наименование	Кол.	Примечание
				Полоса $\frac{8\times60\ ГОСТ\ 103\text{-}57}{Ст.3\ ГОСТ\ 535\text{-}58}$		
БЧ		5	А16В008.021	L = 2000	12	7,5 кг
БЧ		6	А16В008.022	L = 2070	8	7,8 кг
БЧ		7	А16В008.023	L = 2570	2	9,7 кг
				А16В008.000-03		
				См. СБ, рис 1		
				Детали		
				Лист $\frac{ГОСТ\ 5681\text{-}57}{Ст.3\ ГОСТ\ 500\text{-}58}$		
БЧ		1	А16В008.024	4×2000×3200	1	205 кг
БЧ		2	А16В008.025	5×2000×2500	2	160 кг
БЧ		3	А16В008.026	5×2000×3200	1	256 кг
БЧ		4	А16В008.027	5×3178×2500	2	204 кг
				Полоса $\frac{8\times60\ ГОСТ\ 103\text{-}57}{Ст.3\ ГОСТ\ 535\text{-}58}$		
БЧ		5	А16В008.028	L = 2500	12	9,4 кг
БЧ		6	А16В008.029	L = 1970	8	7,4 кг
БЧ		7	А16В008.031	L = 3170	2	11,9 кг
				А16В008.000-04		
				См. СБ, рис. 2		
				Детали		

Инв.№ подл. | Подп. и дата | Взам. инв.№ | Инв.№ дубл. | Подп. и дата

Изм.	Лист	№ докум.	Подп.	Дата	А16В008.000	Лист

Формат	Зона	Поз.	Обозначение	Наименование	Кол.	Примечание
				Лист $\frac{ГОСТ\ 5681\text{-}57}{Ст.3\ ГОСТ\ 500\text{-}58}$		
БЧ		1	А16В008.032	4×2250×2900	1	209 кг
БЧ		2	А16В008.033	5×2250×2500	2	180 кг
БЧ		3	А16В008.034	5×2250×2900	1	261 кг
БЧ		4	А16В008.035	5×2878×2500	2	230 кг
				Полоса $\frac{8\times60\ ГОСТ\ 103\text{-}57}{Ст.3\ ГОСТ\ 535\text{-}58}$		
БЧ		5	А16В008.036	L = 2500	14	9,4 кг
БЧ		6	А16В008.037	L = 2220	8	8,3 кг
БЧ		7	А16В008.038	L = 2870	3	10,8 кг
				А16В008.000-05		
				См. СБ, рис. 2		
				Детали		
				Лист $\frac{ГОСТ\ 5681\text{-}57}{Ст.3\ ГОСТ\ 500\text{-}58}$		
БЧ		1	А16В008.039	4×2400×2700	1	294 кг
БЧ		2	А16В008.041	5×2400×2500	2	235 кг
БЧ		3	А16В008.042	5×2400×2700	1	367 кг
БЧ		4	А16В008.043	5×2678×2500	2	264 кг
				Полоса $\frac{8\times60\ ГОСТ\ 103\text{-}57}{Ст.3\ ГОСТ\ 535\text{-}58}$		
БЧ		5	А16В008.044	L = 2500	14	9,4 кг
БЧ		6	А16В008.045	L = 2370	8	8,9 кг
БЧ		7	А16В008.046	L = 2670	3	10 кг

Инв.№ подл. | Подп. и дата | Взам. инв.№ | Инв.№ дубл. | Подп. и дата

Изм.	Лист	№ докум.	Подп.	Дата	А16В008.000	Лист 4

Позиция	Зона	Поз.	Обозначение	Наименование	Кол.	Примечание
				А16В 008.000-06		
				См. СБ, рис. 2		
				Детали		
				Лист ГОСТ 5681-57 Ст.3 ГОСТ 500-58		
БЧ		1	А16В 008.047	4 х 2250 х 3800	1	274 кг
БЧ		2	А16В 008.048	5 х 2250 х 2500	2	182 кг
БЧ		3	А16В 008 049	5 х 2250 х 3800	1	342 кг
БЧ		4	А16В008.051	5 х 2718 х 2500	2	302 кг
				Полоса 8х60 ГОСТ 103-57 Ст.3 ГОСТ 535-58		
БЧ		5	А16В 008.052	L = 2500	16	9,4 кг
БЧ		6	А16В 008.053	L = 2220	10	8,3 кг
БЧ		7	А16В 008.054	L = 3770	3	14,2 кг
				А16В 008.000-07		
				См СБ, рис. 2		
				Детали		
				Лист ГОСТ 5681-57 Ст.3 ГОСТ 500-58		
БЧ		1	А16В 008. 055	4 х 2400 х 3500	1	269 кг
БЧ		2	А16В 008. 056	5 х 2400 х 2500	2	192 кг
БЧ		3	А16В 008. 057	5 х 2400 х 3500	1	336 кг
БЧ		4	А16В 008. 058	5 х 3478 х 2500	2	278 кг

Инв.№ подл. | Подп. и дата | Взам. инв.№ | Инв.№ дубл. | Подп. и дата

Изм. | Лист | № докум. | Подп. | Дата

А16В 008. 000

Лист 5

Формат А4

Позиция	Зона	Поз.	Обозначение	Наименование	Кол.	Примечание
				Полоса 8х60 ГОСТ 103-57 Ст.3 ГОСТ 535-58		
БЧ		5	А16В 008. 059	L = 2500	16	9,4 кг
БЧ		6	А16В 008. 061	L = 2370	10	8,9 кг
БЧ		7	А16В 008. 062	L = 3470	3	13,0 кг
				А16В 008.000-08		
				См. СБ, рис. 1		
				Детали		
				Лист ГОСТ 5681-57 Ст.3 ГОСТ 500-58		
БЧ		1	А16В 008. 063	4 х 2700 х 3150	1	272 кг
БЧ		2	А16В 008. 064	5 х 2700 х 2500	2	216 кг
БЧ		3	А16В 008. 065	5 х 2700 х 3150	1	340 кг
БЧ		4	А16В 008. 066	5 х 3128 х 2500	2	250 кг
				Полоса 8х60 ГОСТ 103-57 Ст.3 ГОСТ 535-58		
БЧ		5	А16В 008. 067	L = 2500	18	9,4 кг
БЧ		6	А16В 008. 068	L = 2670	10	10,3 кг
БЧ		7	А16В 008. 069	L = 3120	4	11,7 кг

Инв.№ подл. | Подп. и дата | Взам. инв.№ | Инв.№ дубл. | Подп. и дата

Изм. | Лист | № докум. | Подп. | Дата

А16В 008. 000

Лист 6

Формат А4

А16В008.000СБ

Рис.1

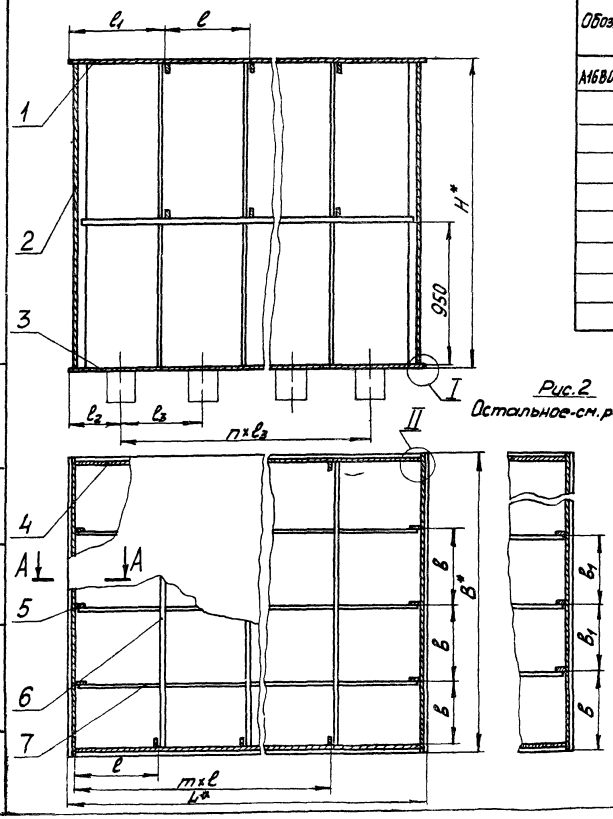

Рис.2
Остальное-см.рис.1

Обозначение	Рис.	Емкость рабочая	Емкость геометрическая	Размеры, мм									m	n	Масса, кг
		$м^3$		B	B	B_1	L	l	l_1	l_2	l_3	H			
А16В008.000	1	10	10,7	1875	625	–	2900	575	600	330	560	2009	4	4	1125
-01				1700	565	–	3200	640	665	350	500			5	1155
-02				2100	700	–	2600	520	545	300				4	1100
-03		15	16	2000	665	–	3200	640	665	350				5	1444
-04	2			2250	600	525	2900	575	600	330	560	2509		4	1443
-05				2400		600	2700	540	565	300	520				1416
-06		20	21	2250		525	3800	630	665	250	550		5	6	1785
-07				2400		600	3500	585	610		500				1733
-08				2700		500	3150	525	550	375	400				1796

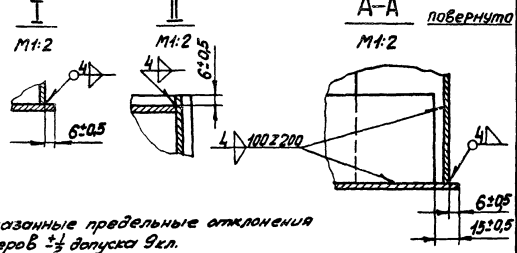

1. Неуказанные предельные отклонения размеров $\pm\frac{1}{2}$ допуска 9кл.
2. Размеры для справок.

Изм	Лист	№ докум.	Подп.	Дата
Разраб		Шершакова		10.XII.79
Пров.		Фрадкин		11.XII.79
Рук. группы		Крупник		15.XI
Гл. спец.		Вайнберг		15.XII
Н. контр.		Мерзлякова		15.XII
Утв.		Гольтбегер		

А16В008.000 СБ

Бак
Сборочный чертеж

Лит.	Масса	Масштаб
И	Смотри таблицу	—
Лист	Листов 1	

Госстрой СССР
Сантехпроект
г. Москва

Серия 1.494-11

Инв. № подл. | Подп. и дата | Взам. инв. № | Инв. № дубл. | Подп. и дата

Формат: 12

Серия 1.494-11

Формат	Зона	Поз.	Обозначение	Наименование	Кол.	Примечание
				Документация		
12			А16В009.000СБ	Сборочный чертеж		
				Переменные данные для исполнений		
				А16В009.000		
				См.СБ, рис.1		
				Детали		
				Лист ГОСТ 5681-57 / Ст.3 ГОСТ 500-58		
Б4		1	А16В009.001	4×2900×1875	1	171,0 кг
Б4		2	А16В009.002	5×1853×1850	1	109,3 кг
Б4		3	А16В009.003	5×1875×2000	2	118,0 кг
Б4		4	А16В009.004	5×2900×1875	1	214,0 кг
Б4		5	А16В009.005	5×2878×2000	2	181,0 кг
				Полоса 8×60 ГОСТ 103-57 / Ст.3 ГОСТ 535-58		
Б4		6	А16В009.006	L=1420	2	4,3 кг
Б4		7	А16В009.007	L=2000	10	7,6 кг
Б4		8	А16В009.008	L=1813	3	7,0 кг
Б4		9	А16В009.009	L=1673	2	6,5 кг
Б4		10	А16В009.011	L=1845	3	7,0 кг
Б4		11	А16В009.012	L=1850	4	7,0 кг

Изм.	Лист	№ докум.	Подп.	Дата
Разраб.	Прогорелова			15.11.74
Пров.	Гордкин			15.11.74
Рук. груп.	Коупник			15.11.74
Н. контр.	Черняк			15.11.74
Утв.	Войнов			15.11.74

А16В009.000

Бак с поперечной перегородкой

Лит.	Лист	Листов
Н	1	7

Госстрой СССР Сантехпроект

Подп. и дата | Инв. № дубл. | Взам. инв. № | Подп. и дата | Инв. № подл.

Формат	Зона	Поз.	Обозначение	Наименование		
				А16В009.000-01		
				См.СБ, рис.1		
				Детали		
				Лист ГОСТ 5681-57 / Ст.3 ГОСТ 500-58		
Б4		1	А16В009.013	4×3200×1700	1	171,0 кг
Б4		2	А16В009.014	5×1678×1850	1	99,0 кг
Б4		3	А16В009.015	5×1700×2000	2	107,0 кг
Б4		4	А16В009.016	5×3200×1700	1	214,0 кг
Б4		5	А16В009.017	5×3178×2000	2	200,0 кг
				Полоса 8×60 ГОСТ 103-57 / Ст.3 ГОСТ 535-58		
Б4		6	А16В009.018	L=1240	2	4,8 кг
Б4		7	А16В009.019	L=2000	10	7,5 кг
Б4		8	А16В009.021	L=1638	3	6,3 кг
Б4		9	А16В009.022	L=1853	2	7,0 кг
Б4		10	А16В009.023	L=1670	3	6,5 кг
Б4		11	А16В009.024	L=1850	4	7,0 кг
				А16В009.000-02		
				См.СБ, рис.1		
				Детали		
				Лист ГОСТ 5681-57 / Ст.3 ГОСТ 500-58		
Б4		1	А16В009.025	4×2600×2100	1	171,5 кг
Б4		2	А16В009.026	5×2078×1850	1	122,5 кг
Б4		3	А16В009.027	5×2100×2000	2	132,0 кг

А16В009.000

Лист 2

Формат	Зона	Поз.	Обозначение	Наименование	Кол.	Примечание
				Лист ГОСТ 5681-57 Ст.3 ГОСТ 500-58		
Б4		4	А16В009.028	5×2600×2100	1	214,6кг
Б4		5	А16В009.029	5×2578×2000	2	200,0кг
				Полоса 8×60 ГОСТ 103-57 Ст.3 ГОСТ 535-58		
Б4		6	А16В009.031	L=1030	2	4,0кг
Б4		7	А16В009.032	L=2000	10	7,5кг
Б4		8	А16В009.033	L=2038	3	8,0кг
Б4		9	А16В009.034	L=1463	2	5,8кг
Б4		10	А16В009.035	L=2070	3	8,0кг
Б4		11	А16В009.036	L=1850	4	7,0кг
				А16В009.000-03		
				См. СБ, рис. 1		
				Детали		
				Лист ГОСТ 5681-57 Ст.3 ГОСТ 500-58		
Б4		1	А16В009.037	4×3200×2000	1	201,0кг
Б4		2	А16В009.038	5×1978×2350	1	145,4кг
Б4		3	А16В009.039	5×2000×2500	2	157,0кг
Б4		4	А16В009.041	5×3200×2000	1	251,5кг
Б4		5	А16В009.042	5×3178×2500	2	250,0кг
				Полоса 8×60 ГОСТ 103-57 Ст.3 ГОСТ 535-58		
Б4		6	А16В009.043	L=1240	2	4,8кг
Б4		7	А16В009.044	L=2500	10	9,4кг
Б4		8	А16В009.045	L=1938	3	7,5кг

Инв.№ подл. | Подп. и дата | Взам. инв.№ | Инв.№ дубл. | Подп. и дата

Формат	Зона	Поз.	Обозначение	Наименование	Кол.	Примечание
				Полоса 8×60 ГОСТ 103-57 Ст.3 ГОСТ 535-58		
Б4		9	А16В009.046	L=1853	2	7,0кг
Б4		10	А16В009.047	L=1970	3	7,5кг
Б4		11	А16В009.048	L=2350	4	9,0кг
				А16В009.000-04		
				См. СБ, рис. 1,3		
				Детали		
				Лист ГОСТ 5681-57 Ст.3 ГОСТ 500-58		
Б4		1	А16В009.049	4×2900×2250	1	205,0кг
Б4		2	А16В009.051	5×2228×2350	1	165,0кг
Б4		3	А16В009.052	5×2250×2500	2	177,0кг
Б4		4	А16В009.053	5×2900×2250	1	256,3кг
Б4		5	А16В009.054	5×2878×2500	2	210,4кг
				Полоса 8×60 ГОСТ 103-57 Ст.3 ГОСТ 535-58		
Б4		6	А16В009.055	L=1120	3	4,3кг
Б4		7	А16В009.056	L=2500	10	9,4кг
Б4		8	А16В009.057	L=2188	3	8,4кг
Б4		9	А16В009.058	L=1673	3	6,5кг
Б4		10	А16В009.059	L=2220	3	8,5кг
Б4		11	А16В009.061	L=2350	6	9,0кг
				А16В009.000-05		
				См. СБ, рис. 1,3		
				Детали		

Инв.№ подл. | Подп. и дата | Взам. инв.№ | Инв.№ дубл. | Подп. и дата

Формат	Зона	Поз.	Обозначение	Наименование	Кол.	Примечание
				Лист ГОСТ 5681-57 Ст.3 ГОСТ 500-58		
64		1	А16В009. 062	4 х 2700 х 2400	1	202,5кг
64		2	А16В009. 063	5 х 2378 х 2350	1	176,0кг
64		3	А16В009. 064	5 х 2400 х 2500	2	188,4кг
64		4	А16В009. 065	5 х 2700 х 2400	1	255,0кг
64		5	А16В009. 066	5 х 2678 х 2500	2	210,4кг
				Полоса 8х60 ГОСТ 103-57 Ст.3 ГОСТ 535-58		
64		6	А16В009. 067	L = 1040	3	5,6кг
64		7	А16В009. 068	L = 2500	10	9,4кг
64		8	А16В009. 069	L = 2338	3	9,0кг
64		9	А16В009. 071	L = 1553	3	6,0кг
64		10	А16В009. 072	L = 2370	3	9,0кг
64		11	А16В009. 073	L = 2350	6	9,0кг
				А16В009.000-06		
				См. СБ, рис. 2;3		
				Детали		
				Лист ГОСТ 5681-57 Ст.3 ГОСТ 500-58		
64		1	А16В009. 074	4 х 3800 х 2250	1	268,5кг
64		2	А16В009. 075	5 х 2228 х 2350	1	165,0кг
64		3	А16В009. 076	5х 2250 х 2500	2	177,0кг
64		4	А16В009. 077	5х 3800 х 2250	1	536,0кг
64		5	А16В009. 078	5х 3778 х 2500	2	297,0кг

Инв.№подл. | Подп. и дата | Взам.инв.№ | Инв.№дубл. | Подп. и дата

Изм.	Лист	№ докум.	Подп.	Дата	А16В009.000	Лист 5

Формат А4

Формат	Зона	Поз.	Обозначение	Наименование	Кол.	Примечание
				Полоса 8х60 ГОСТ 103-57 Ст.3 ГОСТ 535-58		
64		6	А16В009. 079	L = 1810	3	5,7кг
64		7	А16В009. 081	L = 2500	14	9,4кг
64		8	А16В009. 082	L = 2188	4	8,4кг
64		9	А16В009. 083	L = 1883	3	8,4кг
64		10	А16В009. 084	L = 2220	4	8,5кг
64		11	А16В009. 085	L = 2350	6	9,0кг
				А16В009.000-07		
				См. СБ, рис. 2;3		
				Детали		
				Лист ГОСТ 5681-57 Ст.3 ГОСТ 500-58		
64		1	А16В009. 086	4 х 3500 х 2400	1	264,0кг
64		2	А16В009. 087	5 х 2378 х 2350	1	176,0кг
64		3	А16В009. 088	5 х 2400 х 2500	2	188,4кг
64		4	А16В009. 089	5 х 3500 х 2400	1	330,0кг
64		5	А16В009. 091	5 х 3478 х 2500	2	273,0кг
				Полоса 8х60 ГОСТ 103-57 Ст.3 ГОСТ 535-58		
64		6	А16В009. 092	L = 1710	3	5,2кг
64		7	А16В009. 093	L = 2500	14	9,4кг
64		8	А16В009. 094	L = 2338	4	9,0кг
64		9	А16В009. 095	L = 1683	3	7,8кг
64		10	А16В009. 096	L = 2370	4	9,0кг
64		11	А16В009. 097	L = 2350	6	9,0кг

Инв.№подл. | Подп. и дата | Взам.инв.№ | Инв.№дубл. | Подп. и дата

Изм.	Лист	№ докум.	Подп.	Дата	А16В009.000	Лист 6

Формат А4

Формат	Зона	Поз.	Обозначение	Наименование	Кол.	Примечание
				А16В009.000-08		
				см. сб. рис. 2;3		
				Детали		
				Лист ГОСТ5681-57 Ст.3ГОСТ500-58		
Б4		1	А16В009.098	4 × 3150 × 2700	1	267,0кг
Б4		2	А16В009.099	5 × 2678 × 2350	1	198,0кг
Б4		3	А16В009.101	5 × 2700 × 2500	2	180,6кг
Б4		4	А16В009.102	5 × 3150 × 2700	1	334,0кг
Б4		5	А16В009.103	5 × 3128 × 2500	1	246,0кг
				Полоса 8×60 ГОСТ103-57 Ст3ГОСТ535-58		
Б4		6	А16В009.104	L = 1510	3	4,6кг
Б4		7	А16В009.105	L = 2500	14	9,4кг
Б4		8	А16В009.106	L = 2638	4	10,0кг
Б4		9	А16В009.107	L = 1533	3	7,0кг
Б4		10	А16В009.108	L = 2670	4	10,2кг
Б4		11	А16В009.109	L = 2350	6	9,0кг

Серия 1.494-11

Инв. № подл. | Подп. и дата | Взам. инв. № | Инв. № дубл. | Подп. и дата

Изм. | Лист | № докум. | Подп. | Дата

А16В009.000

Лист 7

Формат

Рис. 1

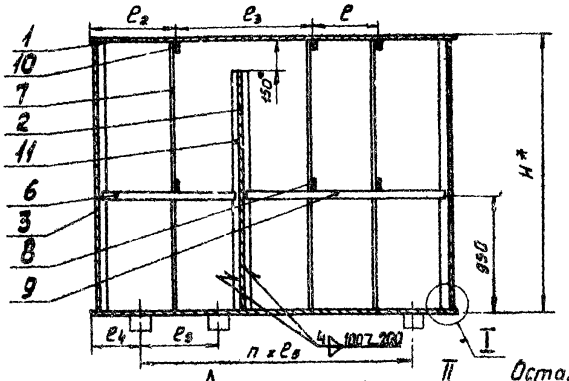

Рис 3

Остальное-см рис 1

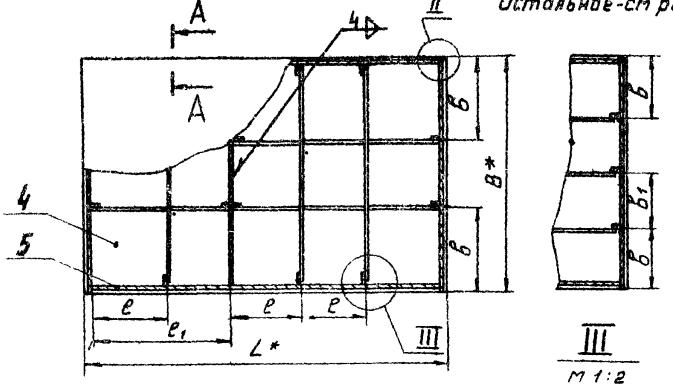

Рис. 2

Остальное - см. рис. 1

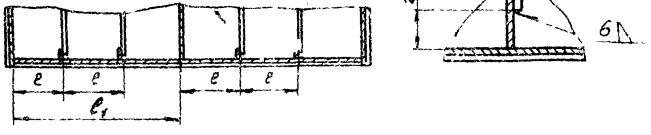

Обозначение	Рис	Емкость рабочая, м³	Емкость геометрическая, м³	Размеры, мм B	B	B_1	L	e	e_1	e_2	e_3	e_4	e_5	H	n	Масса, кг
А16В009.000				1875	625	-	2900	575	1150	600	1160	330	560		4	1445
-01	1	10	10,7	1900	565	-	3200	640	1280	665	1280	350		2009	5	1455
-02				2100	700	-	2500	580	1070	545	1070	300	500		4	1410
-03				2000	665	-	3200	640	1280	665	1280	350			5	1866
-04	3	15	16	2250		525	2800	675	1160	600	1160	330	560		4	1924
-05	3			2400	600	600	2700	540	1080	565	1080	380	520	2509		1920
-06	2			2250		525	3800	630	1850	655	1520	250	550		6	2252
-07	2	20	21	2400		600	3500	585	1750	610	1400		500			2221
-08				2700	685	685	3150	525	1550	550	1260	375	400			2276

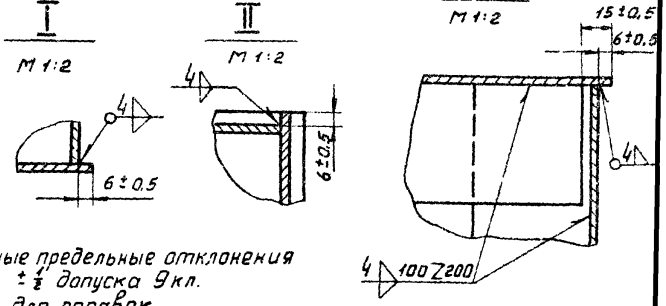

1. Неуказанные предельные отклонения размеров $\pm \frac{1}{2}$ допуска 9кл.
2. *Размеры для справок.

Изм.	Лист	№ докум.	Подп.	Дата	
Разраб.		Шемакова			
Пров.		Фрадкин			
Рук. группы		Крупник			
Гл. спец.		Зайнберг			
Н. контр.		Терлякова			
Утв.		Гольцев			

А16В009.000 СБ

Бак с поперечной перегородкой
Сборочный чертеж

Лит.	Масса	Масштаб
И	Смотри таблицу	—
Лист	Листов 1	

Госстрой СССР сантехпроект г. Москва

Серия 1.494-11

Инв. № подл. | Подп. и дата | Взам. инв. № | Инв. № дубл. | Подп. и дата

Формат	Зона	Поз.	Обозначение	Наименование	Кол.	Примечание
				Документация		
А2			А168010.000 СБ	Сварочный чертеж		
				Переменные данные для исполнений		
				А168010.000		
				Детали		
				Лист ГОСТ 5681-57 / Ст.3 ГОСТ 500-58		
Б4		1	А168010.001	4х2900х1875	1	164 кг
Б4		2	А168010.002	5х2878х1850	1	172 кг
Б4		3	А168010.003	5х2900х1875	1	213 кг
Б4		4	А168010.004	5х1875х2000	2	148 кг
Б4		5	А168010.005	5х2878х2000	2	225 кг
				Полоса 8х60 ГОСТ 103-57 / Ст.3 ГОСТ 535-58		
Б4		6	А168010.006	L=2000	12	7,6 кг
Б4		7	А168010.007	L=949	4	4,6 кг
Б4		8	А168010.008	L=819	4	4,3 кг
Б4		9	А168010.009	L=2870	2	10,8 кг
Б4		10	А168010.011	L=1850	8	7,0 кг
Б4		11	А168010.012	L=2838	2	10,9 кг

Инв.№ подл. | Подп. и дата | Взам.инв.№ | Инв.№ дубл. | Подп. и дата

Изм.	Лист	№ докум.	Подп.	Дата
Разраб.	Чернышова			
Пров.	Сорокин			
Н.контр.	Медведкова			
Утв.	Дойнер			

А168010.000

Бак с продольной перегородкой

Лит.	Масса	Масштаб
Р		

Листов 7

Госстрой СССР Сантехпроект г. Москва

Формат А1

Формат	Зона	Поз.	Обозначение	Наименование	Кол.	Примечание
				А168010.000-01		
				Детали		
				Лист ГОСТ 5681-57 / Ст.3 ГОСТ 500-58		
Б4		1	А168010.013	4х3200х1700	1	163 кг
Б4		2	А168010.014	5х3178х1850	1	188 кг
Б4		3	А168010.015	5х3200х1700	1	214 кг
Б4		4	А168010.016	5х1700х2000	2	134 кг
Б4		5	А168010.017	5х3178х2000	2	248 кг
				Полоса 8х60 ГОСТ 103-57 / Ст.3 ГОСТ 535-58		
Б4		6	А168010.018	L=2000	12	7,5 кг
Б4		7	А168010.019	L=949	4	3,8 кг
Б4		8	А168010.021	L=644	4	2,3 кг
Б4		9	А168010.022	L=3170	2	11,9 кг
Б4		10	А168010.023	L=1850	8	7,0 кг
Б4		11	А168010.024	L=3138	2	11,9 кг
				А168010.000-02		
				Детали		
				Лист ГОСТ 5681-57 / Ст.3 ГОСТ 500-58		
Б4		1	А168010.025	4х2600х2100	1	164 кг
Б4		2	А168010.026	5х2578х1850	1	153 кг
Б4		3	А168010.027	5х2600х2100	1	214 кг
Б4		4	А168010.028	5х2100х2000	2	165 кг

Инв.№ подл. | Подп. и дата | Взам.инв.№ | Инв.№ дубл. | Подп. и дата

Изм. Лист № докум. Подп. Дата

А168010.000

Лист 2

Серия 1.494-11

Формат	Зона	Поз	Обозначение	Наименование	Кол	Примечание
Б4		5	А16В010.029	Лист 5 ГОСТ 5681-57 / Ст.3 ГОСТ 500-58		
				2578×2000	2	202 кг
				Полоса 8×60 ГОСТ 103-57 / Ст 3 ГОСТ 535-58		
Б4		6	А16В010.031	L = 2000	12	7,5 кг
Б4		7	А16В010.032	L = 949	4	3,8 кг
Б4		8	А16В010.033	L = 1044	4	3,9 кг
Б4		9	А16В010.034	L = 2570	2	9,8 кг
Б4		10	А16В010.035	L = 1850	8	7,0 кг
Б4		11	А16В010.036	L = 2538	2	9,7 кг
				А16В010.000-03		
				Детали		
				Лист ГОСТ 5681-57 / Ст.3 ГОСТ 500-58		
Б4		1	А16В010.037	4×3200×2000	1	198 кг
Б4		2	А16В010.038	5×3178×2350	1	298 кг
Б4		3	А16В010.039	5×3200×2000	1	251 кг
Б4		4	А16В010.041	5×2000×2500	2	220 кг
Б4		5	А16В010.042	5×3178×2500	2	311 кг
				Полоса 8×60 ГОСТ 103-57 / Ст 3 ГОСТ 535-58		
Б4		6	А16В010.043	L = 2500	12	9,4 кг
Б4		7	А10В010.044	L = 949	4	3,8 кг
Б4		8	А16В010.045	L = 944	4	3,8 кг
Б4		9	А16В010.046	L = 3170	2	11,9 кг
Б4		10	А16В010.047	L = 2350	8	8,7 кг
Б4		11	А16В010.048	L = 3138	2	11,9 кг

Инв. № подл. | Подп. и дата | Взам. инв. № | Инв. № дубл. | Подп. и дата

Изм.	Лист	№ докум.	Подп.	Дата	А16В010.000	Лист 3

Формат А4

Формат	Зона	Поз	Обозначение	Наименование	Кол	Примечание
				А16В010.000-04		
				Детали		
				Лист ГОСТ 5681-57 / Ст. 3. ГОСТ 500-58		
Б4		1	А16В010.049	4×2900×2250	1	198 кг
Б4		2	А16В010.051	5×2878×2350	1	270 кг
Б4		3	А16В010.052	5×2900×2250	1	256 кг
Б4		4	А16В010.053	5×2250×2500	2	220 кг
Б4		5	А16В010.054	5×2878×2500	2	262 кг
				Полоса 8×60 ГОСТ 103-57 / Ст. 3 ГОСТ 535-58		
Б4		6	А16В010.055	L = 2500	12	9,4 кг
Б4		7	А16В010.056	L = 1074	4	4,1 кг
Б4		8	А16В010.057	L = 1069	4	4,1 кг
Б4		9	А16В010.058	L = 2870	2	10,8 кг
Б4		10	А16В010.059	L = 2350	8	8,7 кг
Б4		11	А16В010.061	L = 2838	2	10,8 кг
				А16В010.000-05		
				Детали		
				Лист ГОСТ 5681-57 / Ст.3 ГОСТ 500-58		
Б4		1	А16В010.062	4×2700×2400	1	197 кг
Б4		2	А16В010.063	5×2678×2350	1	251 кг
Б4		3	А16В010.064	5×2700×2400	1	255 кг
Б4		4	А16В010.065	5×2400×2500	2	235 кг

Инв. № подл. | Подп. и дата | Взам. инв. № | Инв. № дубл. | Подп. и дата

Изм.	Лист	№ докум.	Подп.	Дата	А16В010.000	Лист 4

Формат А4

Формат	Зона	Поз.	Обозначение	Наименование	Кол.	Примечание
Б4		5	А16В010.066	Лист 5 ГОСТ 5681-57 Ст 3 ГОСТ 500-58		
				2678 х 2500	2	262 кг
				Полоса 8х60 ГОСТ 103-57 Ст 3 ГОСТ 535-58		
Б4		6	А16В010.067	L = 2500	12	9,4 кг
Б4		7	А16В010.068	L = 1149	4	4,4 кг
Б4		8	А16В010.069	L = 1144	4	4,4 кг
Б4		9	А16В010.071	L = 2670	2	9,9 кг
Б4		10	А16В010.072	L = 2350	8	8,7 кг
Б4		11	А16В010.073	L = 2638	2	9,8 кг
				А16В010.000-06		
				Детали		
				Лист ГОСТ 5681-57 Ст 3 ГОСТ 500-58		
Б4		1	А16В010.074	4 х 3800 х 2250	1	261 кг
Б4		2	А16В010.075	5 х 3778 х 2350	1	354 кг
Б4		3	А16В010.076	5 х 3800 х 2250	1	336 кг
Б4		4	А16В010.077	5 х 2250 х 2500	2	220 кг
Б4		5	А16В010.078	5 х 3778 х 2500	2	370 кг
				Полоса 8х60 ГОСТ 103-57 Ст 3 ГОСТ 535-58		
Б4		6	А16В010.079	L = 2500	14	9,4 кг
Б4		7	А16В010.081	L = 1074	5	4,1 кг
Б4		8	А16В010.082	L = 1069	5	4,1 кг
Б4		9	А16В010.083	L = 3770	2	14,2 кг
Б4		10	А16В010.084	L = 2350	10	8,7 кг
Б4		11	А16В010.085	L = 3738	2	14,1 кг

Инв. № подл. | Подп. и дата | Взам. инв. № | Инв. № дубл. | Подп. и дата

Изм.	Лист	№ докум.	Подп.	Дата	А16В010.000	Лист 5

Формат А4

Формат	Зона	Поз.	Обозначение	Наименование	Кол.	Примечание
				А16В010.000-07		
				Детали		
				Лист ГОСТ 5681-57 Ст 3 ГОСТ 500-58		
Б4		1	А16В010.086	4 х 3500 х 2400	1	256 кг
Б4		2	А16В010.087	5 х 3478 х 2350	1	361 кг
Б4		3	А16В010.088	5 х 3500 х 2400	1	330 кг
Б4		4	А16В010.089	5 х 2400 х 2500	2	235 кг
Б4		5	А16В010.091	5 х 3478 х 2500	2	341 кг
				Полоса 8х60 ГОСТ 103-57 Ст 3 ГОСТ 535-58		
Б4		6	А16В010.092	L = 2500	14	9,4 кг
Б4		7	А16В010.093	L = 1149	5	4,4 кг
Б4		8	А16В010.094	L = 1144	5	4,4 кг
Б4		9	А16В010.095	L = 3470	2	13,2 кг
Б4		10	А16В010.096	L = 2350	10	8,7 кг
Б4		11	А16В010.097	L = 3438	2	13,1 кг
				А16В010.000-08		
				Детали		
				Лист ГОСТ 5681-57 Ст 3 ГОСТ 500-58		
Б4		1	А16В010.098	4 х 3150 х 2700	1	261 кг
Б4		2	А16В010.099	5 х 3128 х 2350	1	293 кг
Б4		3	А16В010.101	5 х 3150 х 2700	1	334 кг

Инв. № подл. | Подп. и дата | Взам. инв. № | Инв. № дубл. | Подп. и дата

Изм.	Лист	№ докум.	Подп.	Дата	А16В010.000	Лист 6

Формат А4

Серия 1.494-11

Формат	Зона	Поз.	Обозначение	Наименование	Кол.	Примечание
				Лист $\frac{\text{ГОСТ 5681-57}}{\text{Ст.3 ГОСТ 500-58}}$		
54		4	А168010.102	5×2700×2500	2	265 кг
54		5	А168010.103	5×3128×2500	2	305 кг
				Полоса $\frac{\text{8×60 ГОСТ 103-57}}{\text{Ст.3 ГОСТ 535-58}}$		
54		6	А168010.104	L = 2500	14	9,4 кг
54		7	А168010.105	L = 1319	5	4,0 кг
54		8	А168010.106	L = 1574	5	5,8 кг
54		9	А168010.107	L = 3120	2	11,7 кг
54		10	А168010.108	L = 2350	10	8,7 кг
54		11	А168010.109	L = 3088	2	11,7 кг

Инв. № подл. | Подп. и дата | Взам. инв. № | Инв. № дубл. | Подп. и дата

Изм.	Лист	№ докум.	Подп.	Дата	А168010 000	Лист 7

А14М003.003

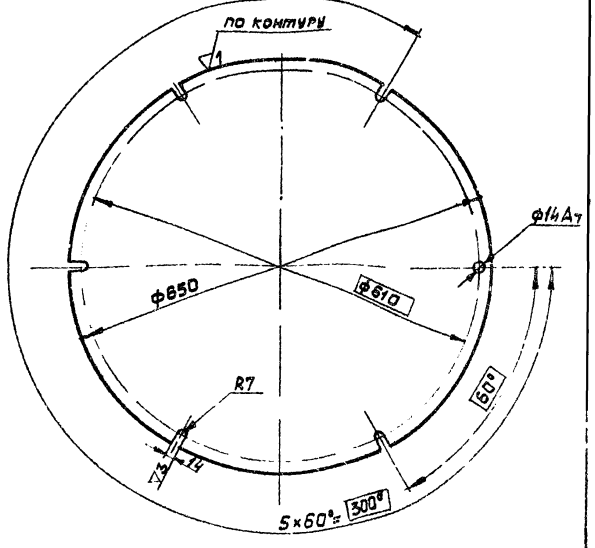

1. Смещение осей пазов и отверстия от номинального расположения не более 1 мм (допуск зависимый)
2. Неуказанные предельные отклонения размеров $\pm\frac{1}{2}$ допуска 9 класса.

Изм.	Лист	№ докум.	Подп.	Дата	А14М003.003	Лит	Масса	Масштаб
Разраб.		Шершакова			Крышка	И	10,3	1:5
Пров.		Фрадкин				Лист	Листов 1	
Рук. группы		Крупник						
Н. контр.		Мерзляков			Лист $\frac{\text{4 ГОСТ 5681-57}}{\text{Ст.3 ГОСТ 500-58}}$	Госстрой СССР Сантехпроект г. Москва		
Утв.								

Инв. № подл. | Подп. и дата | Взам. инв. № | Инв. № дубл. | Подп. и дата

А168010.000 СБ

Серия 1.494-11

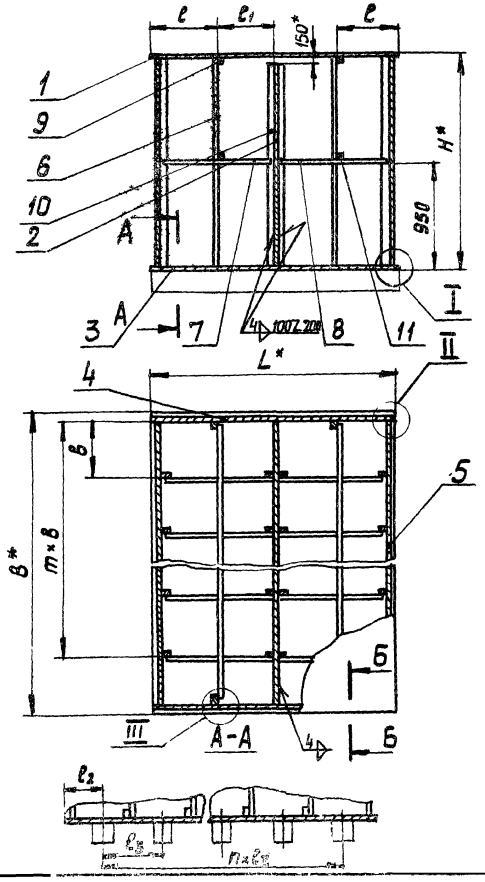

Обозначение	Емкость Рабочая	Емкость Геометрическая	Размеры, мм								m	n	Масса, кг
	м³		B	b	L	l	l_1	l_2	l_3	H			
А168010.000	10	10,7	2900	578	1875	500	500	330	560	2009	4	4	1458
-01			3200	640	1700			350	500			5	1645
-02			2600	520	2100			300				4	1666
-03	15	16	3200	640	2000			350		2509		5	2005
-04			2900	578	2250	600	525	330	560			4	1967
-05			2700	540	2400		600	300	520				1935
-06	20	21	3800	633	2250		525	250	550		5	6	2429
-07			3500	583	2400		600	250	500				2360
-08			3150	525	2700	685	685	375	400				2326

I
М1:2

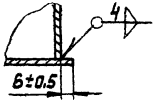

II
М1:2

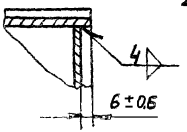

Б-Б повернуто
М1:2

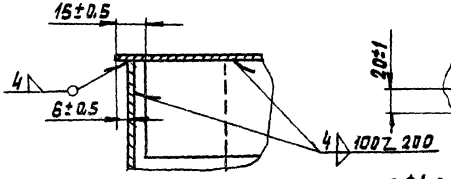

III
М1:2

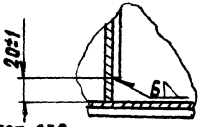

1. Неуказанные предельные отклонения размеров ±½ допуска 9 кл.
2. * Размеры для справок.

Изм.	Лист	№ докум.	Подп.	Дата
Разраб.		Прокофьева		
Пров.		Фрадкин		
Рук. груп.		Крупник		
Н. контр.		Мерзлякова		
Утв.		Вайнберг		

А168010.000 СБ

Бак с продольной перегородкой Сборочный чертеж

Лит.	Масса	Масштаб
М	Смотри таблицу	—

Лист | Листов 1

Госстрой СССР Сантехпроект г. Москва

Формат: 12

Подп. и дата | Взам. инв. № | Инв. № дубл. | Подп. и дата

Серия 1.494-11

Формат	Зона	Поз.	Обозначение	Наименование	Кол.	Примечание
				Документация		
12			А16В011.000 СБ	Сборочный чертеж		
			Переменные данные	для исполнений		
				А16В011.000		
				Детали		
				Лист ГОСТ 5681-57 / Ст3 ГОСТ 500-58		
54		1	А16В011.001	4 × 2250 × 3900	1	269 кг
54		2	А16В011.002	5 × 3878 × 3000	2	458 кг
54		3	А16В011.003	6 × 2250 × 3900	1	525 кг
54		4	А16В011.004	5 × 2250 × 3000	2	265 кг
				Полоса 8×60 ГОСТ 103-57 / Ст3 ГОСТ 535-58		
54		5	А16В011.005	L = 2220	5	8,3 кг
54		6	А16В011.006	L = 3000	16	11,3 кг
54		7	А16В011.007	L = 3838	6	14,6 кг
54		8	А16В011.008	L = 2188	10	8,3 кг
				А16В011.000-01		
				Детали		

Подп. и дата | Инв. N дубл. | Взам. инв. N | Подп. и дата | Инв. N подл.

Изм.	Лист	N докум.	Подп.	Дата
Разраб.		Шершакова		
Пробер.		Фредкин		
Рукоп.		Коцпник		
Н. контр.		Кузнецова		
Утверд.		Бойцов		

А16В011.000

Зак

Лит.	Лист	Листов
И	1	10

Госстрой СССР
Сантехпроект
г. Москва

Формат

Формат	Зона	Поз.	Обозначение	Наименование	Кол.	Примечание
				Лист ГОСТ 5681-57 / Ст3 ГОСТ 500-58		
54		1	А16В011.009	4 × 2400 × 3600	1	265 кг
54		2	А16В011.011	5 × 3578 × 3000	2	420 кг
54		3	А16В011.012	6 × 2400 × 3600	1	520 кг
54		4	А16В011.013	5 × 2400 × 3000	2	284 кг
				Полоса 8×60 ГОСТ 103-57 / Ст3 ГОСТ 535-58		
54		5	А16В011.014	L = 2370	5	8,3 кг
54		6	А16В011.015	L = 3000	16	11,3 кг
54		7	А16В011.016	L = 3538	6	13,5 кг
54		8	А16В011.017	L = 2338	10	8,9 кг
				А16В011.000-02		
				Детали		
				Лист ГОСТ 5681-57 / Ст3 ГОСТ 500-58		
54		1	А16В011.018	4 × 2650 × 3300	1	268 кг
54		2	А16В011.019	5 × 3278 × 3000	2	387 кг
54		3	А16В011.021	6 × 2650 × 3300	1	525 кг
54		4	А16В011.022	7 × 2650 × 3000	2	312 кг
				Полоса 8×60 ГОСТ 103-57 / Ст3 ГОСТ 500-58		
54		5	А16В011.023	L = 2620	5	9,9 кг
54		6	А16В011.024	L = 3000	16	11,3 кг
54		7	А16В011.025	L = 3238	6	12,3 кг
54		8	А16В011.026	L = 2588	10	9,9 кг

Подп. и дата | Инв. N дубл. | Взам. инв. N | Подп. и дата | Инв. N подл.

Изм.	Лист	N док.	Подп.	Дата

А16В011.000

Лист 2

Формат 11

Серия 1.491-11

Формат	Зона	Поз.	Обозначение	Наименование	Кол.	Примечание
				А16В011.000-03		
				Детали		
				Лист ГОСТ 5681-57 Ст3 ГОСТ 500-58		
Б4		1	А16В011.027	4×2500×4200	1	323 кг
Б4		2	А16В011.028	5×4178×3000	2	480 кг
Б4		3	А16В011.029	6×2500×4200	1	630 кг
Б4		4	А16В011.031	5×2500×3000	2	294 кг
				Полоса 8×60 ГОСТ 103-57 Ст3 ГОСТ 535-58		
Б4		5	А16В011.032	L = 2470	6	9,3
Б4		6	А16В011.033	L = 3000	18	11,3
Б4		7	А16В011.034	L = 4138	6	15,7
Б4		8	А16В011.035	L = 2438	12	9,3
				А16В011.000-04		
				Детали		
				Лист ГОСТ 5681-57 Ст3 ГОСТ 500-58		
Б4	1		А16В011.036	4×2700×3900	1	323 кг
Б4	2		А16В011.037	5×3878×3000	2	458 кг
Б4	3		А16В011.038	6×2700×3900	1	632 кг
Б4	4		А16В011.039	5×2700×3000	2	318 кг

Инв. № подл. | Подп. и дата | Взам. инв. № | Инв. № дубл. | Подп. и дата

Изм.	Лист	№ докум.	Подп.	Дата	А16В011.000

Формат	Зона	Поз.	Обозначение	Наименование	Кол.	Примечание
				Полоса 8×60 ГОСТ 103-57 Ст3 ГОСТ 535-58		
Б4		5	А16В011.041	L = 2670	6	10,0 кг
Б4		6	А16В011.042	L = 3000	18	11,3 кг
Б4		7	А16В011.043	L = 3838	6	14,5 кг
Б4		8	А16В011.044	L = 2638	12	10,0 кг
				А16В011.000-05		
				Детали		
				Лист ГОСТ 5681-57 Ст3 ГОСТ 535-58		
Б4		1	А16В011.045	4×2900×3600	1	321 кг
Б4		2	А16В011.046	5×3578×3000	2	420 кг
Б4		3	А16В011.047	6×2900×3600	1	620 кг
Б4		4	А16В011.048	5×2900×3000	2	342 кг
				Полоса 8×60 ГОСТ 103-57 Ст3 ГОСТ 535-58		
Б4		5	А16В011.049	L = 2870	6	11,2 кг
Б4		6	А16В011.051	L = 3000	20	11,3 кг
Б4		7	А16В011.052	L = 3538	8	14,6 кг
Б4		8	А16В011.053	L = 2838	12	10,2 кг
				А16В011.000-06		
				Детали		
Б4		1	А16В011.054	Лист 4 ГОСТ 5681-57 Ст3 ГОСТ 535-58 3000×4700	1	435 кг

Инв. № подл. | Подп. и дата | Взам. инв. № | Инв. № дубл. | Подп. и дата

Изм.	Лист	№ докум.	Подп.	Дата	А16В011.000	Лист 4

Формат 11

Формат	Зона	Поз.	Обозначение	Наименование	Кол.	Примечание
				Лист Гост 5681-57 / Ст.3 Гост 500-58		
БЧ		2	А16В011.055	5×4678×3000	2	550 кг
БЧ		3	А16В011.056	6×3000×4700	1	845 кг
БЧ		4	А16В011.057	5×3000×3000	2	354 кг
				Полоса 8×60 Гост 103-57 / Ст.3 Гост 535-58		
БЧ		5	А16В011.058	L = 2970	6	11,2 кг
БЧ		6	А16В011.059	L = 3000	20	11,3 кг
БЧ		7	А16В011.061	L = 4638	8	17,6 кг
БЧ		8	А16В011.062	L = 2938	12	11,2 кг
				А16В011.000-07		
				Детали		
				Лист Гост 5681-57 / Ст.3 Гост 500-58		
БЧ		1	А16В011.063	4×3200×4400	1	435 кг
БЧ		2	А16В011.064	5×4378×3000	2	516 кг
БЧ		3	А16В011.065	6×3200×4400	1	845 кг
БЧ		4	А16В011.066	5×3200×3000	2	376 кг
				Полоса 8×60 Гост 103-57 / Ст.3 Гост 535-58		
БЧ		5	А16В011.067	L = 3170	6	11,8 кг
БЧ		6	А16В011.068	L = 3000	20	11,3 кг
БЧ		7	А16В011.069	L = 4338	8	16,5 кг
БЧ		8	А16В011.071	L = 3138	12	11,8 кг

Серия 1.494-11

Инв.№ подл. | Подп. и дата | Взам. инв.№ | Инв.№ дубл. | Подп. и дата

Изм. Лист № докум. Подп. Дата

А16В011.000

Лист 5

Формат 11

Формат	Зона	Поз.	Обозначение	Наименование	Кол.	Примечание
				А16В011.000-08		
				Детали		
				Лист Гост 5681-57 / Ст.3 Гост 500-58		
БЧ		1	А16В011.072	4×3400×4150	1	435 кг
БЧ		2	А16В011.073	5×4128×3000	2	484 кг
БЧ		3	А16В011.074	6×3400×4150	1	845 кг
БЧ		4	А16В011.075	5×3400×3000	2	400 кг
				Полоса 8×60 Гост 103-57 / Ст.3 Гост 535-58		
БЧ		5	А16В011.076	L = 3370	6	12,6 кг
БЧ		6	А16В011.077	L = 3000	22	11,3 кг
БЧ		7	А16В011.078	L = 4088	10	15,5 кг
БЧ		8	А16В011.079	L = 3338	12	12,6 кг
				А16В011.000-09		
				Детали		
				Лист Гост 5681-57 / Ст.3 Гост 500-58		
БЧ		1	А16В011.081	4×3000×5800	1	538 кг
БЧ		2	А16В011.082	5×5778×3000	2	600 кг
БЧ		3	А16В011.083	6×3000×5800	1	816 кг
БЧ		4	А16В011.084	7×3000×3000	2	354 кг
				Полоса 8×60 Гост 103-57 / Ст.3 Гост 535-58		
БЧ		5	А16В011.085	L = 2970	8	15,0 кг

Инв.№ подл. | Подп. и дата | Взам. инв.№ | Инв.№ дубл. | Подп. и дата

Изм. Лист № докум. Подп. Дата

А16В011.000

Лист 6

Формат 11

Серия 1.494-1

Формат	Зона	Поз.	Обозначение	Наименование	Кол.	Примечание
				Полоса $\frac{8\times60\ ГОСТ\ 103-57}{Ст.3\ ГОСТ\ 535-58}$		
БЧ		6	А16В011.086	L = 3000	24	11,3 кг
БЧ		7	А16В011.087	L = 5738	8	21,8 кг
БЧ		8	А16В011.088	L = 2938	16	11,2 кг
				А16В011.000-10		
				Детали		
				Лист $\frac{ГОСТ\ 5681-57}{Ст.3\ ГОСТ\ 500-58}$		
БЧ		1	А16В011.089	4 × 3400 × 5100	1	538 кг
БЧ		2	А16В011.091	5 × 5078 × 3000	2	596 кг
БЧ		3	А16В011.092	6 × 3400 × 5100	1	816 кг
БЧ		4	А16В011.093	5 × 3400 × 3000	2	400 кг
				Полоса $\frac{8\times60\ ГОСТ\ 103-57}{Ст.3\ ГОСТ\ 535-58}$		
БЧ		5	А16В011.094	L = 3370	8	12,8 кг
БЧ		6	А16В011.095	L = 3000	26	11,3 кг
БЧ		7	А16В011.096	L = 5038	10	19,1 кг
БЧ		8	А16В011.097	L = 3338	16	12,6 кг
				А16В011.000-11		
				Детали		
				Лист $\frac{4\ ГОСТ\ 5681-57}{Ст.3\ ГОСТ\ 500-58}$		
БЧ		1	А16В011.098	3750 × 4500	1	518 кг

Инв. № подл. | Подп. и дата | Взам. инв. № | Инв. № дубл. | Подп. и дата

Изм. Лист № докум. Подп. Дата

А16В011.000

Лист 7

Формат А4

Формат	Зона	Поз.	Обозначение	Наименование	Кол.	Примечание
				Лист $\frac{ГОСТ\ 5681-57}{Ст.3\ ГОСТ\ 500-58}$		
БЧ		2	А16В011.099	5 × 4478 × 3000	2	526 кг
БЧ		3	А16В011.101	6 × 3750 × 4500	1	794 кг
БЧ		4	А16В011.102	5 × 3750 × 3000	2	441 кг
				Полоса $\frac{8\times60\ ГОСТ\ 103-57}{Ст.3\ ГОСТ\ 535-58}$		
БЧ		5	А16В011.103	L = 3920	8	14,1 кг
БЧ		6	А16В011.104	L = 3000	26	11,3 кг
БЧ		7	А16В011.105	L = 4438	10	16,9 кг
БЧ		8	А16В011.106	L = 3688	16	14,0 кг
				А16В011.000-12		
				Детали		
				Лист $\frac{ГОСТ\ 5681-57}{Ст.3\ ГОСТ\ 500-58}$		
БЧ		1	А16В011.107	4 × 3000 × 7000	1	652 кг
БЧ		2	А16В011.108	5 × 6978 × 3000	2	796 кг
БЧ		3	А16В011.109	6 × 3000 × 7000	1	990 кг
БЧ		4	А16В011.111	5 × 3000 × 3000	2	354 кг
				Полоса $\frac{8\times60\ ГОСТ\ 103-57}{Ст.3\ ГОСТ\ 535-58}$		
БЧ		5	А16В011.112	L = 2970	10	11,2 кг
БЧ		6	А16В011.113	L = 3000	28	11,3 кг
БЧ		7	А16В011.114	L = 6938	8	26,5 кг
БЧ		8	А16В011.115	L = 2938	20	15,1 кг

Инв. № подл. | Подп. и дата | Взам. инв. № | Инв. № дубл. | Подп. и дата

Изм. Лист № докум. Подп. Дата

А16В011.000

Лист 8

Формат А4

Формат	Зона	Поз.	Обозначение	Наименование	Кол.	Примечание
				А16В011.000-13		
				Детали		
				Лист ГОСТ 5681-57 Ст.3 ГОСТ 500-58		
БЧ		1	А16В011.116	4×3750×5600	1	651 кг
БЧ		2	А16В011.117	5×5578×3000	2	655 кг
БЧ		3	А16В011.118	6×3750×5600	1	990 кг
БЧ		4	А16В011.119	5×3750×3000	2	441 кг
				Полоса 8×60 ГОСТ 103-57 Ст.3 ГОСТ 535-58		
БЧ		5	А16В011.121	L=3720	10	14,1 кг
БЧ		6	А16В011.122	L=3000	30	11,3 кг
БЧ		7	А16В011.123	L=5538	10	21,8 кг
БЧ		8	А16В011.124	L=3688	18	14,0 кг
				А16В011.000-14		
				Детали		
				Лист ГОСТ 5681-57 Ст.3 ГОСТ 500-58		
БЧ		1	А16В011.125	4×4100×5100	1	649 кг
БЧ		2	А16В011.126	5×5078×3000	2	596 кг
БЧ		3	А16В011.127	6×4100×5100	1	990 кг
БЧ		4	А16В011.128	5×4100×3000	2	471 кг
				Полоса 8×60 ГОСТ 103-57 Ст.3 ГОСТ 535-58		
БЧ		5	А16В011.129	L=4070	10	15,4 кг

Инв. № подл. | Подп. и дата | Взам. инв. № | Инв. № дубл. | Подп. и дата

Изм. Лист № докум. Подп. Дата

Формат	Зона	Поз.	Обозначение	Наименование	Кол.	Примечание
				Полоса 8×60 ГОСТ 103-57 Ст.3 ГОСТ 535-58		
БЧ		6	А16В011.131	L=3000	32	11,3 кг
БЧ		7	А16В011.132	L=5038	12	19,1 кг
БЧ		8	А16В011.133	L=4038	18	15,3 кг

Инв. № подл. | Подп. и дата | Взам. инв. № | Инв. № дубл. | Подп. и дата

Изм. Лист № докум. Подп. Дата

Серия 1.494-11

Обозначение	Емкость рабочая, м³	Емкость геометрическая, м³	Размеры, мм B	в	b_1	L	e	e_1	e_2	e_3	n	m	m_1	m_2	Масса, кг
А16В011.000	25	26	2250	600	525	3900	650	675	300	550	6	5	4	2	2466
-01			2400		600	3600		625		500					2420
-02			2550	660	665	3300	600	325	150						2425
-03	30	31,1	2500	625	625	4200		625	210	540	7	6	5		2485
-04			2700	675	675	3900	550	525	200	500					2774
-05			2900	625	550	3600	500	625	225	450				3	2788
-06	40	41,8	3000	640	570	4700	670	695	250	525	8				3365
-07			3200	650	630	4400	700	225	275	550	7				3348
-08			3400		680	4150	600	575	255	520				4	3338
-09	50	51,7	3000	640	570	5800	645	670	200	540	10	8	7	3	4162
-10			3400	645	527	5100	600	625	300	500	9			4	4185
-11			3750		615	4500	500	525	225	450					3938
-12	60	62,4	3000	640	570	7000	635	660	200	550	12	10	9	3	4761
-13			3750	645	615	5600	560	675	280	560	9	9		4	4793
-14			4100	650	560	5100	510	625	300	500				5	4821

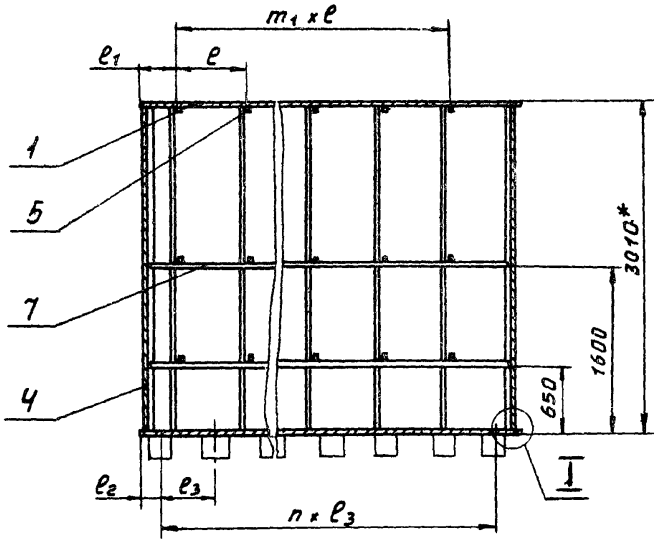

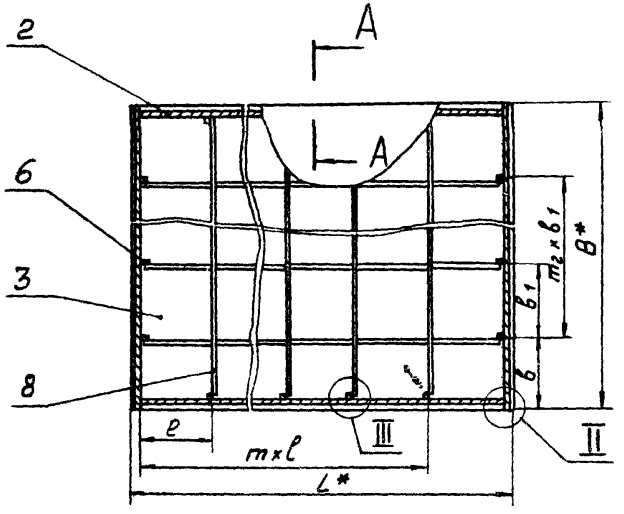

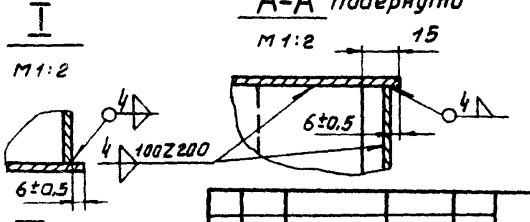

1. Неуказанные предельные отклонения размеров $\pm\frac{1}{2}$ допуска 9кл.
2. * Размеры для справок.

Изм.	Лист	№ докум.	Подп.	Дата
Разраб.		Шершакова		
Пров.		Фрадкин		
Рук.группы		Крупник		
Гл.спец.		Вайнберг		
Н.контр.		Мердякова		
Утв.		Гольтвегер		

А16В011.000 СБ

Бак.
Сборочный чертеж

Лит.	Масса	Масштаб
И	Смотри таблицу	—
Лист	Листов 1	

Госстрой СССР Сантехпроект г. Москва

Инв.№ подл. | Подп. и дата | Взам. инв.№ | Инв.№ дубл. | Подп. и дата

Серия 1.494-11

Формат	Зона	Поз.	Обозначение	Наименование	Кол.	Примечание
				Документация		
12			А16В012.000СБ	Сборочный чертеж		
				Переменные данные для исполнений		
				А16В012.000		
				Детали		
				Лист гост5681-57 Ст3гост500-58		
БЧ		1	А16В012.001	4 х 2250 х 3900	1	269кг
БЧ		2	А16В012.002	5 х 2250 х 3000	2	265кг
БЧ		3	А16В012.003	6 х 2250 х 3900	1	415кг
БЧ		4	А16В012.004	5 х 2228 х 2850	1	240кг
БЧ		5	А16В012.005	5 х 3878 х 3000	2	458кг
				Полоса 8х60гост103-57 Ст3гост535-58		
БЧ		6	А16В012.006	L = 2273	6	8,6кг
БЧ		7	А16В012.007	L = 1520	6	5,8кг
БЧ		8	А16В012.008	L = 2188	10	8,5кг
БЧ		9	А16В012.009	L = 2850	6	10,6кг
БЧ		10	А16В012.011	L = 3000	16	11,3кг
БЧ		11	А16В012.012	L = 2220	5	8,5кг

Подп. и дата | Инв. № подл. | Взам. инв. № | Инв. № дубл. | Подп. и дата

Изм.	Лист	№ докум.	Подп.	Дата
Разраб.		Шершонок		
Пров.		Фрадкин		
Рук. гр.		Крупник		
Н. контр.		Мерзлякова		
Утв.		Вайнберг		

А16В012.000

Бак с поперечной перегородкой

Лит	Лист	Листов
И	1	11

Госстрой СССР Сантехпроект г. Москва

Формат: 11

Формат	Зона	Поз.	Обозначение	Наименование	Кол.	Примечание
				А16В012.000-01		
				Детали		
				Лист гост5681-57 Ст3гост500-58		
БЧ		1	А16В012.013	4 х 2400 х 3600	1	265кг
БЧ		2	А16В012.014	5 х 2400 х 3000	2	284кг
БЧ		3	А16В012.015	6 х 2400 х 3600	1	406кг
БЧ		4	А16В012.016	5 х 2378 х 2850	1	256кг
БЧ		5	А16В012.017	5 х 3578 х 3000	2	420кг
				Полоса 8х60гост103-57 Ст3гост535-58		
БЧ		6	А16В012.018	L = 2093	6	8,0кг
БЧ		7	А16В012.019	L = 1400	6	5,4кг
БЧ		8	А16В012.021	L = 2338	10	8,8кг
БЧ		9	А16В012.022	L = 2850	6	10,6кг
БЧ		10	А16В012.023	L = 3000	16	11,3кг
БЧ		11	А16В012.024	L = 2370	5	8,9кг
				А16В012.000-02		
				Детали		
				Лист гост5681-57 Ст3.гост500-58		
БЧ		1	А16В012.025	4 х 2650 х 3300	1	268кг
БЧ		2	А16В012.026	5 х 2650 х 3000	2	387кг
БЧ		3	А16В012.027	6 х 2650 х 3300	1	483кг
БЧ		4	А16В012.028	5 х 2628 х 2850	1	213кг
БЧ		5	А16В012.029	5 х 3278 х 3000	2	387кг

Подп. и дата | Инв. № подл. | Взам. инв. № | Инв. № дубл. | Подп. и дата

Изм.	Лист	№ докум.	Подп.	Дата

А16В012.000

Лист 2

Формат: 11

Формат	Зона	Поз.	Обозначение	Наименование	Кол.	Примечание
				Полоса 8х60 ГОСТ 103-57 / Ст.3 ГОСТ 535-58		
Б4		6	А16В012.031	L = 1913	6	7,3кг
Б4		7	А16В012.032	L = 1280	6	4,9кг
Б4		8	А16В012.033	L = 2588	8	9,6кг
Б4		9	А16В012.034	L = 2850	6	10,6кг
Б4		10	А16В012.035	L = 3000	14	11,3кг
Б4		11	А16В012.036	L = 2620	4	9,9кг
				А16В012 000-03		
				Детали		
				Лист ГОСТ 5681-57 / Ст3 ГОСТ 500-58		
Б4		1	А16В012.037	4 х 2500 х 4200	1	323кг
Б4		2	А16В012.038	5 х 2500 х 3000	2	294кг
Б4		3	А16В012.039	6 х 2500 х 4200	1	404кг
Б4		4	А16В012.041	5 х 2478 х 2850	1	266кг
Б4		5	А16В012.042	5 х 4178 х 3000	2	490кг
				Полоса 8х60 ГОСТ 103-57 / Ст3 ГОСТ 535-58		
Б4		6	А16В012.043	L = 2453	6	9,3кг
Б4		7	А16В012.044	L = 1640	6	6,3кг
Б4		8	А16В012.045	L = 2438	10	9,3кг
Б4		9	А16В012.046	L = 2850	6	10,6кг
Б4		10	А16В012.047	L = 3000	16	11,3кг
Б4		11	А16В012.048	L = 2470	5	9,3кг

Инв.№ подл. | Подп. и дата | Взам. инв.№ | Инв.№ дубл. | Подп. и дата

Изм. | Лист | № докум. | Подп. | Дата

Формат 11

Формат	Зона	Поз.	Обозначение	Наименование	Кол.	Примечание
				А16В012.000-04		
				Детали		
				Лист ГОСТ 5681-57 / Ст.3 ГОСТ 500-58		
Б4		1	А16В012.049	4 х 2700 х 3900	1	323кг
Б4		2	А16В012.051	5 х 2700 х 3000	2	318кг
Б4		3	А16В012.052	6 х 2700 х 3900	1	497кг
Б4		4	А16В012.053	5 х 2678 х 2850	1	218кг
Б4		5	А16В012.054	5 х 3878 х 3000	2	458кг
				Полоса 8х60 ГОСТ 103-57 / Ст 3 ГОСТ 535-58		
Б4		6	А16В012.055	L = 2273	6	8,6кг
Б4		7	А16В012.056	L = 1520	6	5,8кг
Б4		8	А16В012.057	L = 2638	10	10,7кг
Б4		9	А16В012.058	L = 2850	6	10,6кг
Б4		10	А16В012.059	L = 3000	16	11,3кг
Б4		11	А16В012.061	L = 2670	5	10,2кг
				А16В012.000-05		
				Детали		
				Лист ГОСТ 5681-57 / Ст3 ГОСТ 500-58		
Б4		1	А16В012.062	4 х 2900 х 3600	1	321кг
Б4		2	А16В012.063	5 х 2900 х 3000	2	342кг
Б4		3	А16В012.064	6 х 2900 х 3600	1	493кг
Б4		4	А16В012.065	5 х 2878 х 2850	1	288кг
Б4		5	А16В012.066	5 х 3578 х 3000	2	420кг

Инв.№ подл. | Подп. и дата | Взам. инв.№ | Инв.№ дубл. | Подп. и дата

Изм. | Лист | № докум. | Подп. | Дата

Формат 11

Формат	Зона	Поз.	Обозначение	Наименование	Кол.	Примечание
				Полоса $\frac{8\times60\ ГОСТ\ 103\text{-}57}{Ст.3\ ГОСТ\ 535\text{-}58}$		
БЧ		6	А168012.067	L= 2093	8	8,0кг
БЧ		7	А168012.068	L= 1400	8	5,4кг
БЧ		8	А168012.069	L= 2838	10	10,2кг
БЧ		9	А168012.071	L= 2850	8	10,6кг
БЧ		10	А168012.072	L= 3000	18	11,3кг
БЧ		11	А168012.073	L= 2870	5	10,8кг
				А168012.000-06		
				Детали		
				Лист $\frac{ГОСТ\ 5681\text{-}57}{Ст.3\ ГОСТ\ 500\text{-}58}$		
БЧ		1	А168012.074	4х 3000 х 4700	1	435кг
БЧ		2	А168012.075	5х 3000 х 3000	2	354кг
БЧ		3	А168012.076	6 х 3000 х 4700	1	663кг
БЧ		4	А168012.077	5 х 2978 х 2850	1	320кг
БЧ		5	А168012.078	5х 4678 х 3000	2	550кг
				Полоса $\frac{8\times60\ ГОСТ\ 103\text{-}57}{Ст.3\ ГОСТ\ 535\text{-}58}$		
БЧ		6	А168012.079	L= 2753	8	10,4кг
БЧ		7	А168012.081	L= 1840	8	7,0кг
БЧ		8	А168012.082	L= 2938	10	10,7кг
БЧ		9	А168012.083	L= 2850	8	10,6кг
БЧ		10	А168012.084	L= 3000	18	11,3кг
БЧ		11	А168012.085	L= 2970	5	11,2кг

Инв.№ подл. | Подп. и дата | Взам.инв.№ | Инв.№ дубл. | Подп. и дата

Изм. | Кол.уч. | Лист | № док. | Подп. | Дата

А168012.000 Лист 5

Формат	Зона	Поз.	Обозначение	Наименование	Кол.	Примечание
				А168012.000-07		
				Детали		
				Лист $\frac{ГОСТ\ 5681\text{-}57}{Ст.3\ ГОСТ\ 500\text{-}58}$		
БЧ		1	А168012.086	4х 3200 х 4400	1	435кг
БЧ		2	А168012.087	5х 3200 х 3000	2	376кг
БЧ		3	А168012.088	6х 3200 х 4400	1	663кг
БЧ		4	А168012.089	5х 3178 х 2850	1	342кг
БЧ		5	А168012.091	5 х 4378 х 3000	2	516кг
				Полоса $\frac{8\times60\ ГОСТ\ 103\text{-}57}{Ст.3\ ГОСТ\ 535\text{-}58}$		
БЧ		6	А168012.092	L= 2573	8	9,8кг
БЧ		7	А168012.093	L= 1720	8	6,5кг
БЧ		8	А168012.094	L= 3138	10	11,8кг
БЧ		9	А168012.095	L= 2850	8	16,6кг
БЧ		10	А168012.096	L= 3000	18	11,3кг
БЧ		11	А168012.097	L= 3170	5	11,9кг
				А168012.000-08		
				Детали		
				Лист $\frac{ГОСТ\ 5681\text{-}57}{Ст.3\ ГОСТ\ 500\text{-}58}$		
БЧ		1	А168012.098	4х 3400 х 4150	1	435кг
БЧ		2	А168012.099	5х 3400 х 3000	2	400кг
БЧ		3	А168012.101	6х 3400 х 4150	1	665кг
БЧ		4	А168012.102	5х 3378 х 2850	1	364кг
БЧ		5	А168012.103	5х 4128 х 3000	2	484кг

Инв.№ подл. | Подп. и дата | Взам.инв.№ | Инв.№ дубл. | Подп. и дата

Изм. | Кол.уч. | Лист | № док. | Подп. | Дата

А168012.000 Лист 6

Формат	Зона	Поз.	Обозначение	Наименование	Кол.	Примечание
				Полоса $\frac{8\times60\ ГОСТ\ 103\text{-}57}{Ст.3\ ГОСТ\ 535\text{-}58}$		
БЧ		6	А168012.104	L= 2423	8	9,2кг
БЧ		7	А168012.105	L= 1620	8	6,2кг
БЧ		8	А168012.106	L= 3338	10	12,7кг
БЧ		9	А168012.107	L= 2850	8	10,6кг
БЧ		10	А168012.108	L= 3000	18	11,3кг
БЧ		11	А168012.109	L= 3370	5	12,7кг
				А168012.000-09		
				Детали		
				Лист $\frac{ГОСТ\ 5681\text{-}57}{Ст.3\ ГОСТ\ 500\text{-}58}$		
БЧ		1	А168012.111	4× 3000 × 5800	1	538кг
БЧ		2	А168012 112	5× 3000 × 3000	2	354кг
БЧ		3	А168012.113	6× 3000 × 5800	1	815кг
БЧ		4	А168012.114	7× 2978 × 2850	1	334кг
БЧ		5	А168012 115	8× 5778 × 3000	2	680кг
				Полоса $\frac{8\times60\ ГОСТ\ 103\text{-}57}{Ст.3\ ГОСТ\ 535\text{-}58}$		
БЧ		6	А168012.116	L= 3403	8	12.9кг
БЧ		7	А168012.117	L= 2290	8	8,7кг
БЧ		8	А168012.118	L= 2938	14	10,7кг
БЧ		9	А168012.119	L= 2850	8	10,6кг
БЧ		10	А168012.121	L= 3000	22	11,3кг
БЧ		11	А168012.122	L= 2970	6	11,2кг

Серия 1.494.-11

Инв.№ подл. | Подп. и дата | Взам. инв.№ | Инв.№ дубл. | Подп. и дата

Изм. | Лист | № докум. | Подп. | Дата

А168012.000

Лист 7

Формат А1

Формат	Зона	Поз.	Обозначение	Наименование	Кол.	Примечание
				А168012.000-10		
				Детали		
				Лист $\frac{ГОСТ\ 5681\text{-}57}{Ст.3\ ГОСТ\ 500\text{-}58}$		
БЧ		1	А168012.123	4× 3400 × 5100	1	538кг
БЧ		2	А168012.124	5× 3400 × 3000	2	400кг
БЧ		3	А168012.125	6× 3400 × 5100	1	804кг
БЧ		4	А168012.126	5× 3378 × 2850	1	350кг
БЧ		5	А168012.127	5× 5078 × 3000	2	595кг
				Полоса $\frac{8\times60\ ГОСТ\ 103\text{-}57}{Ст.3\ ГОСТ\ 535\text{-}58}$		
БЧ		6	А168012.128	L= 2933	10	11,1кг
БЧ		7	А168012.129	L= 2060	10	7,8кг
БЧ		8	А168012.131	L= 3338	14	12,6кг
БЧ		9	А168012.132	L= 2850	10	10,6кг
БЧ		10	А168012 133	L= 3000	24	11,3кг
БЧ		11	А168012.134	L= 3370	6	12,7кг
				А168012.000-11		
				Детали		
				Лист $\frac{ГОСТ\ 5681\text{-}57}{Ст.3\ ГОСТ\ 500\text{-}58}$		
БЧ		1	А168012. 135	4× 3750 × 4500	1	518кг
БЧ		2	А168012. 136	5× 3750 × 3000	2	441кг
БЧ		3	А168012. 137	6× 3750 × 4500	1	792кг
БЧ		4	А168012 138	5× 3128 × 2850	1	386кг
БЧ		5	А168012. 139	5× 4478 × 3000	2	526кг

Инв.№ подл. | Подп. и дата | Взам. инв.№ | Инв.№ дубл. | Подп. и дата

Изм. | Лист | № докум. | Подп. | Дата

А168012.000

Лист 8

Формат А1

Формат	Зона	Поз.	Обозначение	Наименование	Кол.	Примечание
				Полоса 8×60 ГОСТ 103-57 / Ст.3 ГОСТ 535-58		
Б4		6	А168012.141	L= 2633	10	10,0 кг
Б4		7	А168012.142	L= 1761	10	6,7 кг
Б4		8	А168012.143	L= 3688	14	14,0 кг
Б4		9	А168012.144	L= 2850	10	10,6 кг
Б4		10	168012.145	L= 3000	24	11,3 кг
Б4		11	А168012.146	L= 3720	6	14,0 кг
				А168012.000-12		
				Детали		
				Лист ГОСТ 5681-57 / Ст.3 ГОСТ 500-58		
Б4		1	А168012.147	4×3000×7000	1	652 кг
Б4		2	А168012.148	5×3000×3000	2	354 кг
Б4		3	А168012.149	6×3000×7000	1	990 кг
Б4		4	А168012.151	5×2978×2850	1	308 кг
Б4		5	А168012.152	5×6978×3000	2	796 кг
				Полоса 8×60 ГОСТ 103-57 / Ст.3 ГОСТ 535-58		
Б4		6	А168012.153	L= 4133	8	15,6 кг
Б4		7	А168012.154	L= 2760	8	10,3 кг
Б4		8	А168012.155	L= 2938	16	11,2 кг
Б4		9	А168012.156	L= 2850	8	10,6 кг
Б4		10	А168012.157	L= 3000	24	11,3 кг
Б4		11	А168012.158	L= 2970	8	11,2 кг

Инв.№ подл. | Подп. и дата | Взам.инв.№ | Инв.№ дубл. | Подп. и дата

Изм. Лист № докум. Подп. Дата

А168012.000

Лист 9

Формат: 11

Формат	Зона	Поз.	Обозначение	Наименование	Кол.	Примечание
				А168012.000-13		
				Детали		
				Лист ГОСТ 5681-57 / Ст.3 ГОСТ 500-58		
Б4		1	А168012.159	4×3750×5600	1	651 кг
Б4		2	А168012.161	5×3750×3000	2	441 кг
Б4		3	А168012.162	6×3750×5600	1	990 кг
Б4		4	А168012.163	5×3728×2850	1	386 кг
Б4		5	А168012.164	5×5578×3000	2	655 кг
				Полоса 8×60 ГОСТ 103-57 / Ст.3 ГОСТ 535-58		
Б4		6	А168012.165	L= 3293	10	12,5 кг
Б4		7	А168012.166	L= 2200	10	8,4 кг
Б4		8	А168012.167	L= 3688	12	14,0 кг
Б4		9	А168012.168	L= 2850	10	10,8 кг
Б4		10	А168012.169	L= 3000	22	11,3 кг
Б4		11	А168012.171	L= 3720	6	14,0 кг
				А168012.000-14		
				Детали		
				Лист ГОСТ 5681-57 / Ст.3 ГОСТ 500-58		
Б4		1	А168012.172	4×4100×5100	1	649 кг
Б4		2	А168012.173	5×4100×3000	2	471 кг
Б4		3	А168012.174	6×4100×5100	1	985 кг
Б4		4	А168012.175	5×4078×2850	1	422 кг
Б4		5	А168012.176	5×5078×3000	2	596 кг

Инв.№ подл. | Подп. и дата | Взам.инв.№ | Инв.№ дубл. | Подп. и дата

Изм. Лист № докум. Подп. Дата

А168012.000

Лист 10

Формат: 11

Формат	Зона	Поз.	Обозначение	Наименование	Кол.	Примечание
				Полоса 8×60 ГОСТ 103-57 Ст3 ГОСТ 535-58		
БЧ		6	А16В012. 177	L= 2933	12	11,1 кг
БЧ		7	А16В012. 178	L= 2060	12	7,8 кг
БЧ		8	А16В012. 179	L= 4038	12	15,3 кг
БЧ		9	А16В012. 181	L= 2850	12	10,6 кг
БЧ		10	А16В012. 182	L= 3000	24	11,3 кг
БЧ		11	А16В012. 183	L= 4070	6	15,3 кг

Серия 1.494-11

Инв.№подл. | Подп. и дата | Взам.инв.№ | Инв.№дубл. | Подп. и дата

Изм. Лист № докум. Подп. Дата

А16В012.000

Лист 11

Формат А4

А14М003.005

46

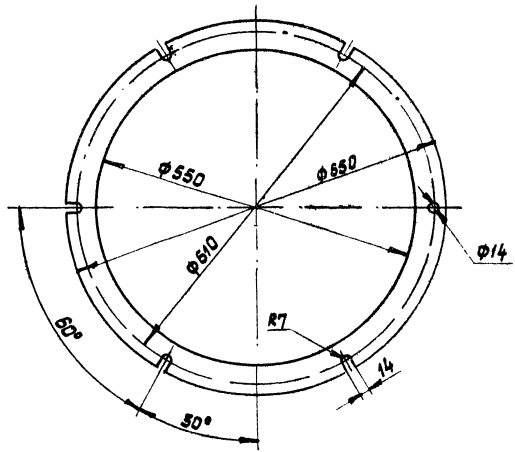

Изм.	Лист	№ докум.	Подп.	Дата	
Разраб.		Прокофьева			
Пров.		Фадькин			
Т. контр.		Крупник			
Н. контр.		Мерзляков			
Утв.		Васильев			

А14М003.005

Прокладка

Лит.	Масса	Масштаб
И	0,3	1:5

Лист | Листов 1

1.5 ГОСТ 9347-60
Картон прокладочный

Госстрой СССР Сантехпроект Москва

Инв.№подл. | Подп. и дата | Взам.инв.№ | Инв.№дубл. | Подп. и дата

Формат А4

А16В012.000 СБ

Серия 1.494-11

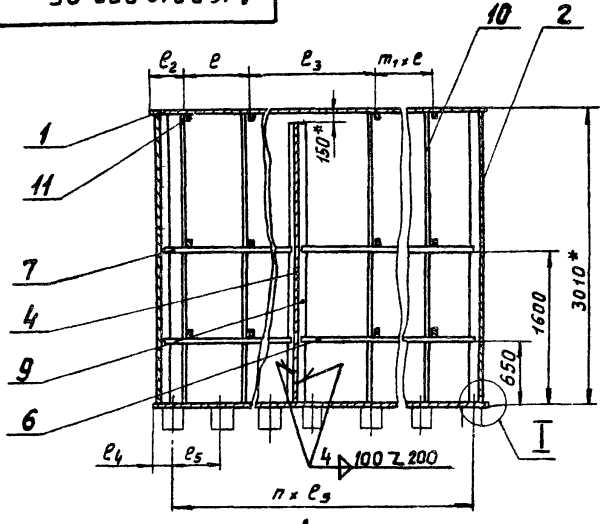

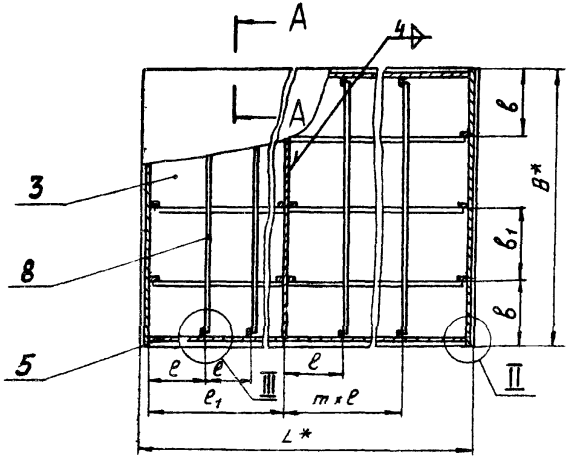

Обозначение	Емкость: Рабочая, м³	Емкость: Геометрическая, м³	Размеры, мм: B	b	b_1	L	l	l_1	l_2	l_3	l_4	l_5	n	m	m_1	Масса, кг
А16В012.000	25	26	2250	600	525	3900	650	1560	675	910	300	550	6	3	2	3098
-01			2400		600	3600	600	1440	625	840		500				3039
-02			2650	660	665	3300		1320	325	720	150			2	1	2838
-03	30	31,1	2500	625	625	4200		1680	625	1080	210	540	7	3	2	3038
-04			2700	675	675	3900	550	1560	525	1010	200	500				3114
-05			2900	625	550	3600	500	1440	625	940	225	450				3122
-06	40	41,8	3000	640	570	4700	670	1880	695	1110	250	525	8			3726
-07			3200	650	630	4400	700	1760	225	1060	225	550	7			3738
-08			3400		650	4150	600	1660	575	1060	255	520				3752
-09	50	51,7	3000	640	570	5800	645	2330	670	1685	200	540	10	4	3	4331
-10			3400	645	527	5100	600	2100	625	1500	300	500	9			4391
-11			3750		615	4500	500	1800	525	1300	225	450				4259
-12	60	62,4	3000	640	570	7000	635	2800	660	2165	200	550	12	5	4	5144
-13			3750	645	615	5600	650	2240	675	1590	280	560	9	4	3	4897
-14			4100	650	560	5100	600	2100	625	1500	300	500				4920

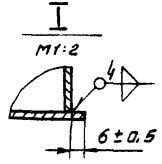

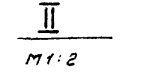

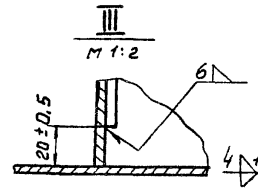

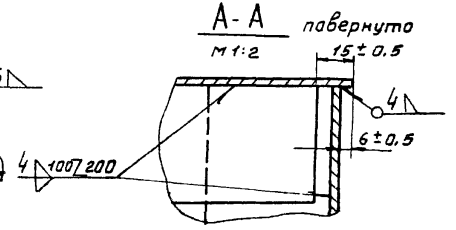

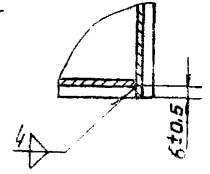

1. Неуказанные предельные отклонения размеров ± ½ допуска 9кл.
2. *Размеры для справок.

Изм.	Лист	№ докум.	Подп.	Дата
Разраб.		Прокофьева	Касков	
Пров.		Фрадкин		
Рук. груп.		Крупник		
Н.контр.		Нерзлякова		
Утв.		Вайнберг		

А16В012.000 СБ

Бак с поперечной перегородкой
Сборочный чертеж

Лит	Масса	Масштаб
Н	Смотри таблицу	—

Лист | Листов 1

госстрой СССР
сантехпроект
г. Москва

Инв. № подл. | Подп. и дата | Взам. инв. № | Инв. № дубл. | Подп. и дата

Серия 1.494-11

Формат	Зона	Поз.	Обозначение	Наименование	Кол.	Примечание
				Документация		
12			А16В013.000 СБ	Сборочный чертеж		
			Переменные данные	для исполнений		
				А16В013.000		
				См. СБ, рис. 1		
				Детали		
				Лист ГОСТ 5681-57 Ст.3 ГОСТ 500-58		
БЧ		1	А16В013.001	4×3900×2250	1	269 кг
БЧ		2	А16В013.002	5×3878×2850	1	433 кг
БЧ		3	А16В013.003	6×3900×2250	1	525 кг
БЧ		4	А16В013.004	5×3878×3000	2	458 кг
БЧ		5	А16В013.005	5×2250×3000	2	265 кг
				Полоса 8×60 ГОСТ 103-57 Ст.3 ГОСТ 535-58		
БЧ		6	А16В013.006	L = 3000	14	113 кг
БЧ		7	А16В013.007	L = 2220	5	14,6 кг
БЧ		8	А16В013.008	L = 2850	10	10,8 кг
БЧ		9	А16В013.009	L = 1069	10	4,1 кг
БЧ		10	А16В013.011	L = 3840	4	14,5 кг
БЧ		11	А16В013.012	L = 1074	10	4,1 кг

Инв.№ подл. | Подп. и дата | Взам. инв.№ | Инв.№ дубл. | Подп. и дата

Изм.	Лист	№ докум.	Подп.	Дата
Разраб.	Шевцова			10.11
Пров.	Фрадкин			10.11
Рук. гр.	Крупник			
Н. контр.	Мерзляков			10.11
Утв.	Волынберг			

А16В13.000

Бак спродальной перегородкой

Лит.	Масса	Масштаб
И		

Лист	Листов
1	12

Госстрой СССР Сантехпроект г. Москва

Формат А1

Формат	Зона	Поз.	Обозначение	Наименование	Кол.	Примечание
				А16В013.000-01		
				См. СБ, рис. 1		
				Детали		
				Лист ГОСТ 5681-57 Ст.3 ГОСТ 500-58		
БЧ		1	А16В013.013	4×3600×2400	1	265 кг
БЧ		2	А16В013.014	5×3578×2850	1	395 кг
БЧ		3	А16В013.015	6×3600×2400	1	520 кг
БЧ		4	А16В013.016	5×3578×3000	2	420 кг
БЧ		5	А16В013.017	5×2400×3000	2	284 кг
				Полоса 8×60 ГОСТ 103-57 Ст.3 ГОСТ 535-58		
БЧ		6	А16В013.018	L = 3000	14	11,3 кг
БЧ		7	А16В013.019	L = 2370	5	13,5 кг
БЧ		8	А16В013.021	L = 2850	10	10,8 кг
БЧ		9	А16В013.022	L = 1144	10	4,4 кг
БЧ		10	А16В013.023	L = 3540	4	13,4 кг
БЧ		11	А16В013.024	L = 1149	10	4,4 кг
				А16В013.000-02		
				См. СБ, рис. 1		
				Детали		

Инв.№ подл. | Подп. и дата | Взам. инв.№ | Инв.№ дубл. | Подп. и дата

Изм.	Лист	№ докум.	Подп.	Дата

А16В013.000

Лист 2

Формат А1

Формат	Зона	Поз.	Обозначение	Наименование	Кол.	Примечание
				Лист ГОСТ 5681-57 Ст.3 ГОСТ 500-58		
Б4		1	А16В013.025	4×3300×2650	1	268кг
Б4		2	А16В013.026	5×3278×2850	1	367кг
Б4		3	А16В013.027	6×3300×2650	1	525кг
Б4		4	А16В013.028	5×3278×3000	2	387кг
Б4		5	А16В013.029	5×2650×3000	2	312кг
				Полоса 8×60 ГОСТ 103-57 Ст.3 ГОСТ 535-58		
Б4		6	А16В013.031	L = 3000	12	11,3кг
Б4		7	А16В013.032	L = 2620	4	11,3кг
Б4		8	А16В013.033	L = 2850	8	10,8кг
Б4		9	А16В013.034	L = 1369	8	5,3кг
Б4		10	А16В013.035	L = 3140	4	11,8кг
Б4		11	А16В013.036	L = 1174	8	4,5кг
				А16В013.000-03		
				См. СБ, рис. 1		
				Детали		
				Лист ГОСТ 5681-57 Ст.3 ГОСТ 500-58		
Б4		1	А16В013.037	4×4200×2500	1	323кг
Б4		2	А16В013.038	5×2850×4178	1	467кг
Б4		3	А16В013.039	6×4200×2500	1	630кг
Б4		4	А16В013.041	5×3000×4178	2	490кг
Б4		5	А16В013.042	5×3000×2500	2	294кг

Серия 1.494-17

Инв. № подл. | Подп. и дата | Взам. инв. № | Инв. № дубл. | Подп. и дата

Изм. Лист N докум. Подп. Дата

А16В013.000

Лист 3

Формат А1

Формат	Зона	Поз.	Обозначение	Наименование	Кол.	Примечание
				Полоса 8×60 ГОСТ 103-57 Ст.3 ГОСТ 535-58		
Б4		6	А16В013.043	L = 3000	16	11,3кг
Б4		7	А16В013.044	L = 2470	6	15,7кг
Б4		8	А16В013.045	L = 2850	12	10,8кг
Б4		9	А16В013.046	L = 1194	12	4,6кг
Б4		10	А16В013.047	L = 4140	4	15,6кг
Б4		11	А16В013.048	L = 1199	12	4,6кг
				А16В013.000-04		
				См. СБ, рис. 1		
				Детали		
				Лист ГОСТ 5681-57 Ст.3 ГОСТ 500-58		
Б4		1	А16В013.049	4×3900×2700	1	323кг
Б4		2	А16В013.051	5×3878×2850	1	433кг
Б4		3	А16В013.052	6×3900×2700	1	632кг
Б4		4	А16В013.053	5×3000×3878	2	318кг
Б4		5	А16В013.054	5×3000×2700	2	458кг
				Полоса 8×60 ГОСТ 103-57 Ст.3 ГОСТ 535-58		
Б4		6	А16В013.055	L = 3000	14	11,3кг
Б4		7	А16В013.056	L = 2670	5	14,6кг
Б4		8	А16В013.057	L = 2850	10	10,8кг
Б4		9	А16В013.058	L = 1294	10	5кг
Б4		10	А16В013.059	L = 3840	4	14,5кг
Б4		11	А16В013.061	L = 1299	10	5,0кг

Инв. № подл. | Подп. и дата | Взам. инв. № | Инв. № дубл. | Подп. и дата

Изм. Лист N докум. Подп. Дата

А16В013.000

Лист 4

Формат А1

Формат	Зона	Поз	Обозначение	Наименование	Кол	Примечание
				A168013.000-05		
				См. СБ, рис 2		
				Детали		
				Лист Гост 5681-57 / Ст.3 ГОСТ 500-58		
БЧ		1	A168013.062	4×3600×2900	1	321 кг
БЧ		2	A168013.063	5×3578×2850	1	395 кг
БЧ		3	A168013.064	6×3600×2900	1	625 кг
БЧ		4	A168013.065	5×3578×3000	2	420 кг
БЧ		5	A168013.066	5×2900×3000	2	342 кг
				Полоса 8×60 ГОСТ 103-57 / Ст.3 ГОСТ 535-58		
БЧ		6	A168013.067	L=3000	16	11,3 кг
БЧ		7	A168013.068	L=2870	5	13,5 кг
БЧ		8	A168013.069	L=2850	10	10,8 кг
БЧ		9	A168013.071	L=1669	10	6,4 кг
БЧ		10	A168013.072	L=3540	6	13,4 кг
БЧ		11	A168013.073	L=1124	10	4,3 кг
				A168013.000-06		
				См. СБ, рис 2		
				Детали		
				Лист Гост 5681-57 / Ст.3 ГОСТ 500-58		
БЧ		1	A168013.074	4×4700×3000	1	435 кг
БЧ		2	A168013.075	5×4678×2850	1	526 кг

Инв.№ подл. | Подп. и дата | Взам. инв.№ | Инв.№ дубл. | Подп. и дата

Изм. Лист | № докум. | Подп. | Дата — A168013.000 — Лист 5

Формат	Зона	Поз.	Обозначение	Наименование	Кол.	Примечание
				Лист Гост 5681-57 / Ст.3 ГОСТ 500-58		
БЧ		3	A168013.076	6×4700×3000	1	845 кг
БЧ		4	A168013.077	5×3000×4678	2	550 кг
БЧ		5	A168013.078	5×3000×3000	2	354 кг
				Полоса 8×60 ГОСТ 103-57 / Ст.3 ГОСТ 535-58		
БЧ		6	A168013.079	L=3000	20	11,3 кг
БЧ		7	A168013.081	L=2970	7	17,6 кг
БЧ		8	A168013.082	L=2850	14	10,8 кг
БЧ		9	A168013.083	L=1734	14	6,6 кг
БЧ		10	A168013.084	L=4640	6	17,5 кг
БЧ		11	A168013.085	L=1159	14	4,5 кг
				A168013.000-07		
				См. СБ, рис. 2		
				Детали		
				Лист Гост 5681-57 / Ст.3 ГОСТ 500-58		
БЧ		1	A168013.086	4×4400×3200	1	435 кг
БЧ		2	A168013.087	5×2850×4378	1	491 кг
БЧ		3	A168013.088	6×4400×3200	1	845 кг
БЧ		4	A168013.089	5×3000×4378	2	516 кг
БЧ		5	A168013.091	5×3000×3200	2	376 кг
				Полоса 8×60 ГОСТ 103-57 / Ст.3 ГОСТ 535-58		
БЧ		6	A168013.092	L=3000	13	11,3 кг
БЧ		7	A168013.093	L=3170	6	16,4 кг

Инв.№ подл. | Подп. и дата | Взам. инв.№ | Инв.№ дубл. | Подп. и дата

Изм. Лист | № докум. | Подп. | Дата — A168013.000 — Лист

Формат	Зона	Поз.	Обозначение	Наименование	Кол.	Примечание
				Полоса 8х60 ГОСТ 103-57 Ст.3 ГОСТ 535-58		
БЧ		8	А168013.094	L= 2850	12	10,8 кг
БЧ		9	А168013.095	L= 1864	12	7,1 кг
БЧ		10	А168013.096	L= 4340	6	16,4 кг
БЧ		11	А168013.097	L= 1229	12	4,7 кг
				А168013.000-08		
				См. СБ, рис. 3		
				Детали		
				Лист ГОСТ 5681-57 Ст.3 ГОСТ 500-58		
БЧ		1	А168013.098	4х4150х3400	1	43,5 кг
БЧ		2	А168013.099	5х4128х2850	1	46,4 кг
БЧ		3	А168013.101	6х4150х3400	1	84,6 кг
БЧ		4	А168013.102	5х4128х3000	2	48,4 кг
БЧ		5	А168013.103	5х3400х3000	2	40,0 кг
				Полоса 8х60 ГОСТ 103-57 Ст.3 ГОСТ 535-58		
БЧ		6	А168013.104	L=3000	20	11,3 кг
БЧ		7	А168013.105	L= 3370	6	15,5 кг
БЧ		8	А168013.106	L= 2850	12	10,8 кг
БЧ		9	А168013.107	L= 1644	12	7,8 кг
БЧ		10	А168013.108	L= 4090	8	15,4 кг
БЧ		11	А168013.109	L= 1649	12	4,8 кг

Инв.№ подл. | Подп. и дата | Взам. инв.№ | Инв.№ дубл. | Подп. и дата

Изм. Лист | № докум. | Подп. | Дата

А168013.000

Лист 7

Формат	Зона	Поз.	Обозначение	Наименование	Кол.	Примечание
				А168013.000-09		
				См. СБ, рис. 2		
				Детали		
				Лист ГОСТ 5681-57 Ст.3 ГОСТ 500-58		
БЧ		1	А168013.111	4х5800х3000	1	538 кг
БЧ		2	А168013.112	5х2850х5778	1	647 кг
БЧ		3	А168013.113	6х5800х3000	1	816 кг
БЧ		4	А168013.114	5х5778х3000	2	680 кг
БЧ		5	А168013.115	5х3000х3000	2	354 кг
				Полоса 8х60 ГОСТ 103-57 Ст.3 ГОСТ 535-58		
БЧ		6	А168013.116	L= 3000	22	11,3 кг
БЧ		7	А168013.117	L= 2970	8	21,8 кг
БЧ		8	А168013.118	L= 2850	16	10,8 кг
БЧ		9	А168013.119	L= 1734	16	6,6 кг
БЧ		10	А168013.121	L= 5740	6	21,6 кг
БЧ		11	А168013.122	L= 1159	16	4,5 кг
				А168013.000-10		
				См. СБ, рис. 3		
				Детали		
				Лист ГОСТ 5681-57 Ст.3 ГОСТ 500-58		
БЧ		1	А168013.123	4х5100х3400	1	538 кг
БЧ		2	А168013.124	5х5678х2850	1	569 кг

Инв.№ подл. | Подп. и дата | Взам. инв.№ | Инв.№ дубл. | Подп. и дата

Изм. Лист | № докум. | Подп. | Дата

А168013.000

Лист 8

Формат	Зона	Поз.	Обозначение	Наименование	Кол.	Примечание
				Лист ГОСТ 5681-57 Ст.3 ГОСТ 500-58		
БЧ		3	А168013.125	6×5100×3400	1	816 кг
БЧ		4	А168013.126	5×5078×3000	2	596 кг
БЧ		5	А168013.127	5×3400×3000	2	400 кг
				Полоса 8×60 ГОСТ 103-57 Ст.3 ГОСТ 535-58		
БЧ		6	А168013.128	L= 3000	22	11,3 кг
БЧ		7	А168013.129	L= 3370	7	19,1 кг
БЧ		8	А168013.131	L= 2850	14	10,8 кг
БЧ		9	А168013.132	L= 1644	14	8,3 кг
БЧ		10	А168013.133	L= 5040	8	19,0 кг
БЧ		11	А168013.134	L= 1649	14	4,3 кг
				А168013.000-11		
				См. СБ, рис 3		
				Детали		
				Лист ГОСТ 5681-57 Ст.3 ГОСТ 500-58		
БЧ		1	А168013.135	4×4500×3750	1	537 кг
БЧ		2	А168013.136	5×4478×2850	1	502 кг
БЧ		3	А168013.137	6×4500×3750	1	794 кг
БЧ		4	А168013.138	5×4478×3000	2	526 кг
БЧ		5	А168013.139	5×3750×3000	2	441 кг
				Полоса 8×60 ГОСТ 103-57 Ст.3 ГОСТ 535-58		
БЧ		6	А168013.141	L= 3000	18	11,3 кг
БЧ		7	А168013.142	L= 3720	6	16,8 кг

Серия 1.494-11

Инв.№ подл. | Подп. и дата | Взам. инв.№ | Инв.№ дубл. | Подп. и дата

Изм. Лист № докум. Подп. Дата

А168013.000

Лист 9

Формат	Зона	Поз.	Обозначение	Наименование	Кол.	Примечание
				Полоса 8×60 ГОСТ 103-57 Ст.3 ГОСТ 535-58		
БЧ		8	А168013.143	L= 2850	12	10,6 кг
БЧ		9	А168013.144	L= 1819	12	6,9 кг
БЧ		10	А168013.145	L= 4440	8	16,8 кг
БЧ		11	А168013.146	L= 1824	12	4,6 кг
				А168013.000-12		
				См СБ. рис. 2		
				Детали		
				Лист ГОСТ 5681-57 Ст.3 ГОСТ 500-58		
БЧ		1	А168013.147	4×7000×3000	1	652 кг
БЧ		2	А168013.148	5×6978×2850	1	780 кг
БЧ		3	А168013.149	6×7000×3000	1	990 кг
БЧ		4	А168013.151	5×6978×3000	2	798 кг
БЧ		5	А168013.152	5×3000×3000	2	354 кг
				Полоса 8×60 ГОСТ 103-57 Ст.3 ГОСТ 535-58		
БЧ		6	А168013.153	L=3000	26	11,3 кг
БЧ		7	А168013.154	L= 2970	10	26,2 кг
БЧ		8	А168013.155	L= 2850	20	10,8 кг
БЧ		9	А168013.156	L= 1734	22	6,6 кг
БЧ		10	А168013.157	L= 6340	6	26,2 кг
БЧ		11	А168013.158	L= 1159	20	4,5 кг

Инв.№ подл. | Подп. и дата | Взам. инв.№ | Инв.№ дубл. | Подп. и дата

Изм. Лист № докум. Подп. Дата

А168013.000

Лист 10

Формат А4

Серия 1.494-11

Формат	Зона	Поз.	Обозначение	Наименование	Кол.	Примечание
				А16В013.000-13		
				См. СБ, рис. 3		
				Детали		
				Лист Гост 5681-57 / Ст.3 Гост 500-58		
БЧ		1	А16В013.159	4×5600×3750	1	651 кг
БЧ		2	А16В013.161	5×5578×2850	1	624 кг
БЧ		3	А16В013.162	6×5600×3750	1	990 кг
БЧ		4	А16В013.163	5×5578×3000	2	655 кг
БЧ		5	А16В013.164	5×3750×3000	2	441 кг
				Полоса 8×60 Гост 103-57 / Ст.3 Гост 535-58		
БЧ		6	А16В013.165	L=3000	24	11,3 кг
БЧ		7	А16В013.166	L=3720	8	21,0 кг
БЧ		8	А16В013.167	L=2850	16	10,8 кг
БЧ		9	А16В013.168	L=1813	16	8,9 кг
БЧ		10	А16В013.169	L=5540	8	20,9 кг
БЧ		11	А16В013.171	L=1824	16	4,6 кг
				А16В013.000-14		
				См. СБ, рис. 3		
				Детали		
				Лист Гост 5681-57 / Ст.3 Гост 500-58		
БЧ		1	А16В013.172	4×5100×4100	1	649 кг

Инв. № подл. | Подп. и дата | Взам. инв. № | Инв. № дубл. | Подп. и дата

Изм.	Лист	№ докум.	Подп.	Дата	А16В013.000	Лист 11

Формат: 11

Формат	Зона	Поз.	Обозначение	Наименование	Кол.	Примечание
				Лист Гост 5681-57 / Ст.3 Гост 500-58		
БЧ		2	А16В013.173	5×5078×2850	1	569 кг
БЧ		3	А16В013.174	6×5100×4100	1	990 кг
БЧ		4	А16В013.175	5×5078×3000	2	596 кг
БЧ		5	А16В013.176	5×4100×3000	2	471 кг
				Полоса 8×60 Гост 103-57 / Ст.3 Гост 535-58		
БЧ		6	А16В013.177	L=3000	22	11,3 кг
БЧ		7	А16В013.178	L=4070	7	19,1 кг
БЧ		8	А16В013.179	L=2850	14	10,8 кг
БЧ		9	А16В013.181	L=1994	14	10,8 кг
БЧ		10	А16В013.182	L=5040	8	19,0 кг
БЧ		11	А16В013.183	L=1999	14	4,8 кг

Инв. № подл. | Подп. и дата | Взам. инв. № | Инв. № дубл. | Подп. и дата

Изм.	Лист	№ докум.	Подп.	Дата	А16В013.000	Лист 12

Формат: 11

А16В013.000 СБ.

Серия 1.494-11

Рис. 1

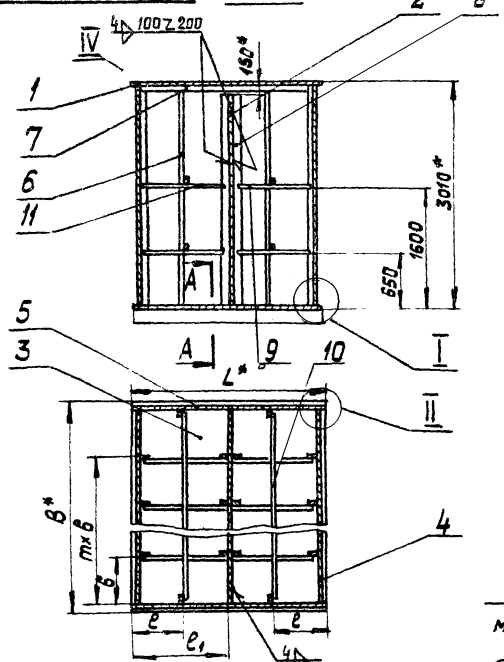

Обозначение	Рис.	Емкость рабочая, м³	Емкость геометрическая, м³	Размеры, мм: B	в	L	e	e1	e2	e3	e4	m	n	Масса, кг
А16В013.000	1	25	26	3900	650	2250	600	1125	1050	300	550	5	6	3152
-01				3600	600	2400		1200	1200		500			3064
-02				3300	660	2650	660	1225	1330	150		4		2995
-03		30	31,1	4200	600	2500	625	1250	1250	210	540	6	7	3565
-04				3900	650	2700	675	1350	1350	200	500	5		3437
-05				3600	600	2900	625	1175	1100	225	450			3400
-06	2	40	41,8	4700	590	3000	600	1210	1140	250	525	7	8	4374
-07				4400	630	3200	650	1280	1260	275	550	6	7	4228
-08	3			4150	595	3400	565	1700	1300	255	520			4268
-09	2	50	51,7	5800	645	3000	600	1210	1340	200	540	8	10	4971
-10	3			5100	640	3400	565	1700	1250	300	500	7	9	4782
-11				4500	645	3750	625	1875	1050	225	450	6		4531
-12	2	60	62,4	7000	635	3000	600	1210	1330	200	550	10	12	5873
-13	3			5600	625	3750	625	1875	1350	280	560	8	9	5453
-14				5100	635	4100	680	2050	1250	300	500	7		5245

Рис. 2

Остальное-см. рис. 1

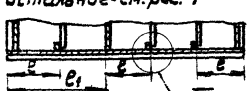

Рис. 3

Остальное-см рис. 1



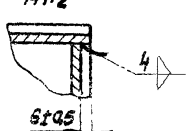

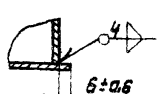



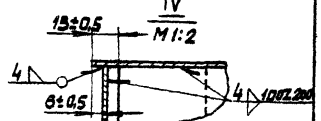

1. Неуказанные предельные отклонения размеров ±½ допуска 9кл.
2* Размеры для справок.

Изм	Лист	№ докум.	Подп.	Дата
Разраб.		Шершакова		
Пров.		Фридкин		
Рук. группы		Крупник		
Гл. спец.		Вайнберг		
Н. контр.		Мерзляковой		
Утв.		Гальтвегер		

А16В013.000 СБ

Бак с продольной перегородкой Сборочный чертеж

Лит.	Масса	Масштаб
И	Смотри таблицу	—
Лист	Листов 1	

Госстрой СССР Сантехпроект г Москва

Формат - 12

Инв. № подл. | Подп. и дата | Взам. инв. № | Инв. № дубл. | Подп. и дата

Формат	Зона	Поз.	Обозначение	Наименование	Кол.	Примечание
				Документация		
12			А14Л001.000 СБ	Сборочный чертеж		
				Переменные данные для исполнений		
				А14Л001.000		
				См. СБ, рис. 1		
				Детали		
11		1	А14Л001.001	Тетива	2	
11		2	А14Л001.002	Скоба	4	
64		3	А14Л001.003	Ступень		
				Круг 16ГОСТ2590-57 / Ст.3ГОСТ535-58 L=622	5	0,4 кг
				А14Л001.000-01		
				См. СБ, рис. 1		
				Детали		
11		1	А14Л001.001-01	Тетива	2	
11		2	А14Л001.002	Скоба	4	
64		3	А14Л001.003	Ступень		
				Круг 16ГОСТ2590-57 / Ст.3ГОСТ535-58 L=622	7	0,4 кг

Серия 1 494-11

Инв. N подл. | Подп. и дата | Взам. инв. N | Инв. N дубл. | Подп. и дата

Изм	Лист	N докум	Подп.	Дата
Разраб.		Прокофьева		13/XI 71
Провер.		Фродкин		13/XI 71
Рук. группы		Крупник		
Н. контр.		Мерзлякова		15/XI 71
Утв.		[illegible]берг		

А14Л001.000

Лестница внутренняя

Лит	Лист	Листов
У	1	2

Госстрой СССР
Сантехпроект
г. Москва

Формат: 11

Формат	Зона	Поз.	Обозначение	Наименование	Кол.	Примечание
				А14Л001.000-02		
				См. СБ, рис. 2		
				Детали		
11		1	А14Л001.001-02	Тетива	2	
11		2	А14Л001.002	Скоба	6	
64		3	А14Л001.003	Ступень		
				Круг 16ГОСТ2590-57 / Ст.3ГОСТ535-58 L=622	8	0,4 кг
				А14Л001.000-03		
				См. СБ, рис. 2		
				Детали		
11		1	А14Л001.001-03	Тетива	2	
11		2	А14Л001.002	Скоба	6	
64		3	А14Л001.003	Ступень		
				Круг 16ГОСТ2590-57 / Ст.3ГОСТ535-58 L=622	10	0,4 кг

Инв. N подл. | Подп. и дата | Взам. инв. N | Инв. N дубл. | Подп. и дата

Изм	Лист	N докум	Подп.	Дата

А14Л001.000

Лист 2

Формат: 11

А14Л001.000 СБ

Серия 1.494-11

Инв.№ подл. | Подп. и дата | Взам. инв.№ | Инв.№ дубл. | Подп. и дата

Рис. 1

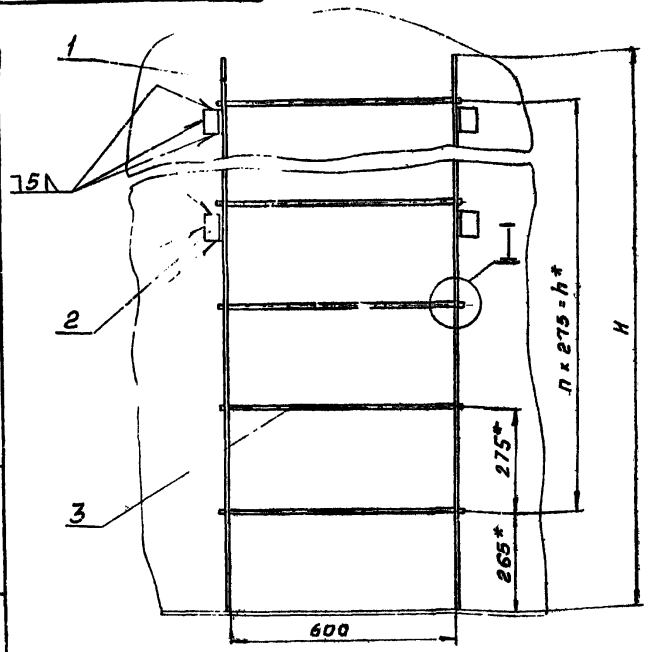

Рис. 2

Остальное - см. рис. 1

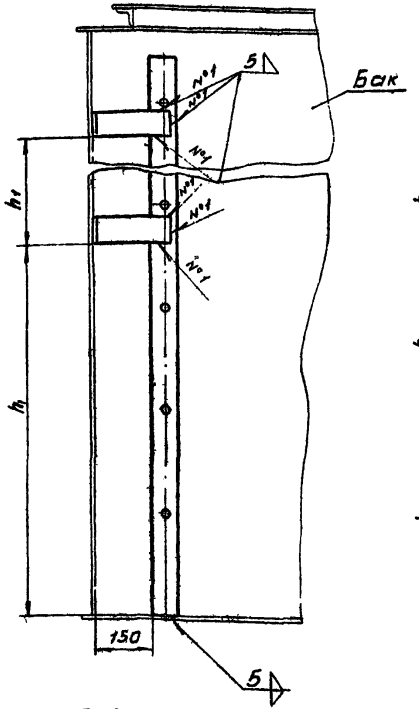

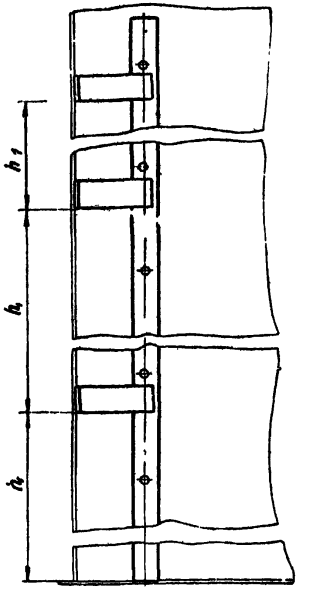

I

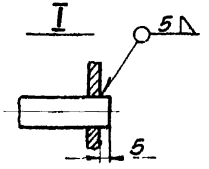

Обозначение	Рис	Размеры, мм H	h	h_1	n	Масса, кг
А14Л001.000	1	1460	1100	700	4	18.0
-01		1960	1650	950	6	22.6
-02	2	2460	1925	800	7	29.2
-03		2960	2475	950		34.0

1. Предельные отклонения размеров $\pm \frac{t}{2}$ допуска 9 кл.

2.* Размеры для справок

Изм.	Лист	№ докум.	Подп.
Разраб.		Прокофьева	
Пров.		Фрайкин	
Нач. груп.		Крупник	
Н.контр.		Чернявина	
Утв.		Войнберг	

А14Л001.000 СБ

Лестница внутренняя

Сборочный чертеж

Лит	Масса	Масштаб
И	смотри таблицу	—

Лист Листов 1

Госстрой СССР Сантехпроект г. Москва

А14Л001.001

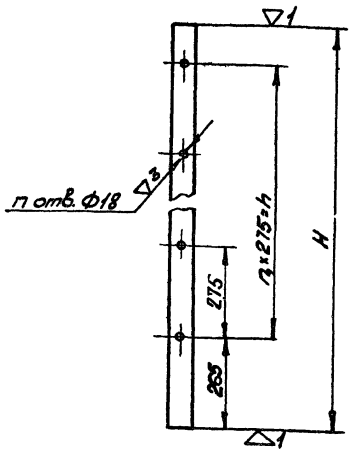

Обозначение	Размеры, мм		n	n_1	Масса, кг
	H	h			
А4Л001.001	1460	1100	5	4	5,6
-01	1960	1650	7	6	7,5
-02	2460	1925	8	7	9,5
-03	2960	2475	10	9	11,5

Предельные отклонения размеров $\pm\frac{1}{2}$ допуска 9 кл

Изм.	Лист	№ докум.	Подп.	Дата
Разраб.		Прокофьева	Прокоф.	4/XI-71
Пров.		Фродкин	[illegible]	11/XI-71
Рук. груп.		Крупник	[illegible]	2/XII-71
Н. контр.		Мерзлякова	[illegible]	15/XII-71
Утв.		Вайнберг	[illegible]	1/XII-71

А14Л001.001

Тетива

Лит	Масса	Масштаб
И	Смотри таблицу	—

Лист | Листов 1

Полоса 6х70 ГОСТ 103-57 / Ст.3 ГОСТ 535-58

Госстрой СССР Сантехпроект г. Москва

Формат 11

Серия 1.494-11

Инв. № подл. | Подп. и дата | Взам. инв. № | Инв. № дубл. | Подп. и дата

А14Л001.002

Скоба

Лит	Масса	Масштаб
И	1,1	1:5

Лист | Листов 1

Полоса 6х70 ГОСТ 103-57 / Ст.3 ГОСТ 535-58

Госстрой СССР Сантехпроект г. Москва

Формат 11

Формат	Зона	Поз.	Обозначение	Наименование	Кол.	Примечание
				Документация		
12			А14Л002.000СБ	Сборочный чертеж		
				Детали		
Б1		1	А14Л002.001	Пластина		
				Лист $\frac{4\ ГОСТ\ 5681\text{-}57}{Ст3\ ГОСТ\ 500\text{-}58}$	2	0,3 кг
				Переменные данные для исполнений		
				А14Л002.000		
				См. СБ, рис. 1		
				Детали		
11		2	А14Л002.002	Тетива	2	
11		3	А14Л002.003	Скоба	4	
Б4		4	А14Л002.004	Ступень		
				Круг $\frac{16\ ГОСТ\ 2590\text{-}57\ L=622}{Ст3\ ГОСТ\ 535\text{-}58}$	5	0,4 кг

Инв. № подл. | Подп. и дата | Взам. инв. № | Инв. № дубл. | Подп. и дата

Изм.	Лист	№ докум.	Подп.	Дата
Разраб.		Крестерева		
Пров.		Стрелин		
Гл. спец.		Кочетков		
Н. контр.		Мухаметов		
Утв.		Мельников		

А14Л002.000

Лестница наружная

Литер	Масса	Масштаб
Р	1	2

Госстрой СССР Союзстальконструкция г. Москва

Копировал

Формат	Зона	Поз.	Обозначение	Наименование	Кол.	Примечание
				А14Л002.000-01		
				См. СБ, рис. 1		
				Детали		
11		2	А14Л002.002-01	Тетива	2	
11		3	А14Л002.003	Скоба	4	
Б1		4	А14Л002.005	Ступень		
				Круг $\frac{16\ ГОСТ\ 2590\text{-}57\ L=622}{Ст3\ ГОСТ\ 535\text{-}58}$	7	0,4 кг
				А14Л002.000-02		
				См. СБ, рис. 2		
				Детали		
11		2	А14Л002.002-02	Тетива	2	
11		3	А14Л002.003	Скоба	6	
Б4		4	А14Л002.006	Ступень		
				Круг $\frac{16\ ГОСТ\ 2590\text{-}57\ L=622}{Ст3\ ГОСТ\ 535\text{-}58}$	8	0,4 кг
				А14Л002.000-03		
				См. СБ, рис. 2		
				Детали		
11		2	А14Л002.002-03	Тетива	2	
11		3	А14Л002.003	Скоба	6	
Б4		4	А14Л002.007	Ступень		
				Круг $\frac{16\ ГОСТ\ 2590\text{-}57\ L=622}{Ст3\ ГОСТ\ 535\text{-}58}$	9	0,4 кг

Инв. № подл. | Подп. и дата | Взам. инв. № | Инв. № дубл. | Подп. и дата

Изм.	Лист	№ докум.	Подп.	Дата

А14Л002.000

Лист 2

Копировал

А14Л002.000 СБ

Рис. 1

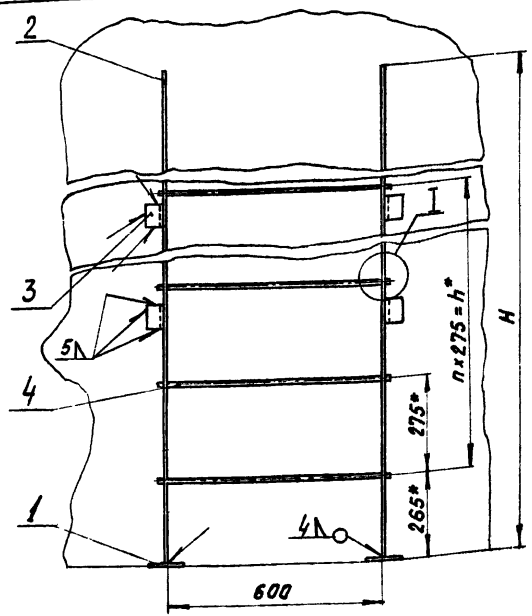

Рис. 2

Остальное - см. рис. 1

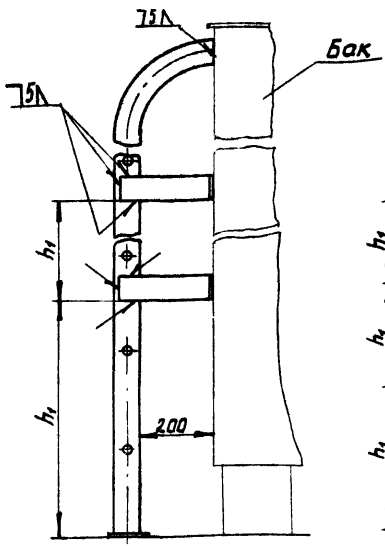

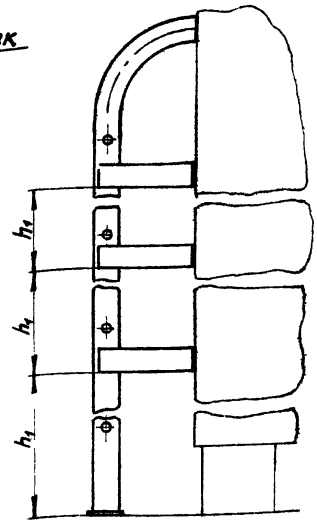

М 1:2

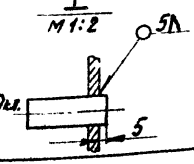

Обозначение	Рис	Размеры, мм			n	Масса, кг
		H	h	h1		
А14Л002.000	1	1660	1100	700	4	21,2
-01		2160	1650	950	6	25,8
-02	2	2660	1925	800	7	32,8
-03		3160	2475	950	9	37,6

1. Предельные отклонения размеров ± 1/2 допуска 9кл.
2. * Размеры для справок

Изм.	Лист	№ докум.	Подп.	Дата
Разраб.		Прокофьева	Каскад	19.6.74
Пров.		Фрадкин		11.6.74
Рук. груп.		Крупник		12.6.74
Н. контр.		Мерзляков		15.6.74
Утв.		Вайнберг		14.6.74

А14Л002.000 СБ

Лестница наружная
Сборочный чертеж

Литера	Масса	Масшт
И	см табл.	—

Листов 1

Гострой СССР
Ленинградпроект
г. Москва

Серия 1.494-11

Инв. № подл. | Подп. и дата | Взам. инв. № | Инв. № дубл. | Подп. и дата

А14Л002.001

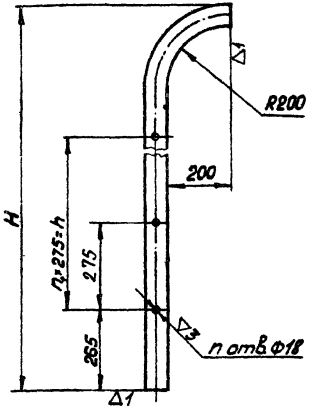

Обозначение	Размеры, мм H	Размеры, мм h	n	n_1	Масса, кг
А14Л002.001	1656	1100	5	4	6,5
-01	2156	1650	7	6	8,4
-02	2656	1925	8	7	10,4
-03	3156	2475	10	9	12,4

Предельные отклонения размеров $\pm\frac{1}{2}$ допуска 9 кл.

Изм.	Лист	№ докум.	Подп.	Дата
Разраб.		Прокофьева	Прокоф	14/IV-71
Пров.		Фрадкин		12/IV-71
Рук. груп.		Крупник		12/IV-71
Н. контр.		Мерзлякова		15/IV-71
Утв.		Вайнберг		15/IV-71

А14Л 002.001

Тетива

Лит.	Масса	Масштаб
И	Смотри таблицу	—

Лист | Листов 1

Полоса 6×70 ГОСТ 103-57
Ст. 3 ГОСТ 535-58

Госстрой СССР
Сантехпроект
г. Москва

Формат 11

Серия 1.494-11

А14Л002.002

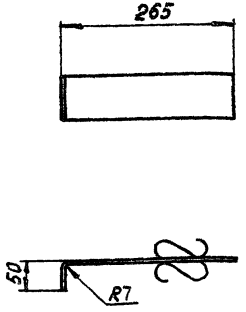

Предельные отклонения размеров $\pm\frac{1}{2}$ допуска 9 кл.

Изм.	Лист	№ докум.	Подп.	Дата
Разраб.		Прокофьева	Прокоф	14/IV-71
Пров.		Фрадкин		12/IV-71
Рук. груп.		Крупник		12/IV-71
Н. контр.		Мерзлякова		15/IV-71
Утв.		Вайнберг		15/IV-71

А14Л002.002

Скоба

Лит.	Масса	Масштаб
И	1,3	1:5

Лист | Листов 1

Полоса 6×70 ГОСТ 103-57
Ст. 3 ГОСТ 535-58

Госстрой СССР
Сантехпроект
г. Москва

Формат 11

Серия 1.494-11

Формат	Зона	Поз.	Обозначение	Наименование	Кол.	Примечание
				Документация		
12			А14Л003.000 СБ	Сборочный чертеж		
				Детали		
64		1	А14Л003.001	Пластина		
				Лист $\frac{4\ ГОСТ\ 5681-57}{Ст.3\ ГОСТ\ 500-58}$ 100×100	2	0,3 кг
				Переменные данные для исполнений		
				А14Л003.000		
				См. СБ, рис. 1		
				Детали		
11		2	А14Л002.003	Скоба	4	
11		3	А14Л003.002	Тетива	2	
64		4	А14Л003.003	Ступень		
				Круг $\frac{16\ ГОСТ\ 2590-57}{Ст.3\ ГОСТ\ 535-58}$ L=622	5	0,4 кг
				А14Л003.000-01		
				См. СБ, рис. 1		
				Детали		
11		2	А14Л002.003	Скоба	4	

Изм.	Лист	N докум.	Подп.	Дата
Разраб.	Прокофьева			
Пров.	Фрадкин			
Рук. гр.	Крупник			
Н. контр.	Мерзляков			
Утв.	Вайнберг			

А14Л003.000

Лестница наружная

Лит.	Лист	Листов
И	1	2

Госстрой СССР
Сантехпроект
г. Москва

Формат

Формат	Зона	Поз.	Обозначение	Наименование	Кол.	Примечание
11		3	А14Л003.002-01	Тетива	2	
64		4	А14Л003.004	Ступень		
				Круг $\frac{16\ ГОСТ\ 2590-57}{Ст.3\ ГОСТ\ 535-58}$ L=622	7	0,4 кг
				А14Л003.000-02		
				См. СБ, рис. 2		
				Детали		
11		2	А14Л002.003	Скоба	6	
11		3	А14Л003.002-02	Тетива	2	
64		4	А14Л003.005	Ступень		
				Круг $\frac{16\ ГОСТ\ 2590-57}{Ст.3\ ГОСТ\ 535-58}$ L=622	8	0,4 кг
				А14Л003.000-03		
				См. СБ, рис. 2		
				Детали		
11		2	А14Л002.003	Скоба	5	
11		3	А14Л003.002-03	Тетива	2	
64		4	А14Л003.006	Ступень		
				Круг $\frac{16\ ГОСТ\ 2590-57}{Ст.3\ ГОСТ\ 535-58}$ L=622	10	0,4 кг

Изм.	Лист	N докум.	Подп.	Дата

А14Л003.000

Лист 2

Формат

Рис. 1

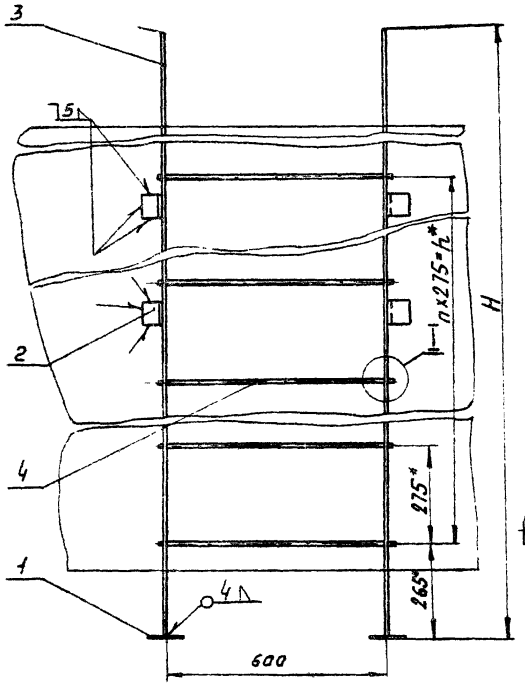

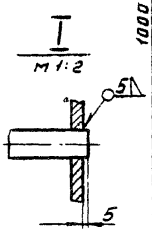

Рис. 2

Остальное - см. рис. 1

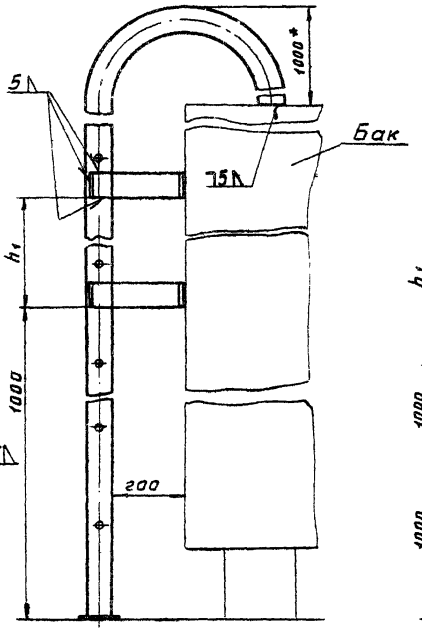

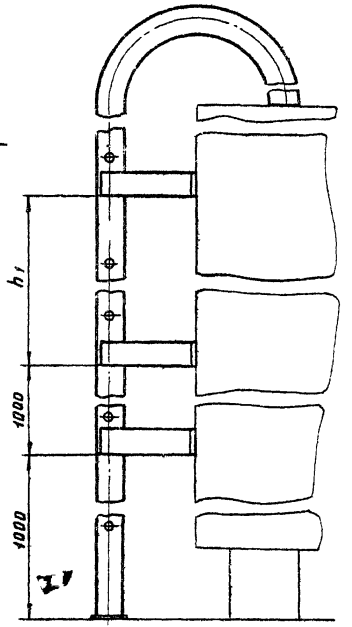

1. Предельные отклонения размеров ± ½ допуска 9 класса
2. *Размеры для справок

Обозначение	Рис.	Размеры, мм H	h	h_1	n	Масса, кг
А14Л003.000	1	2710	1100	650	4	31,9
-01		3210	1650	1150	6	36,1
-02	2	3710	1925	650	7	42,3
-03		4210	2475	1150	9	46,5

Изм.	Лист	№ докум.	Подп.	Дата
Разраб.		Прокофьева		12.04
Пров.		Фрадкин		12.04
Рук. группы		Крупник		15.04.11
Гл. спец.		Вайнберг		15.04.11
Н. контр.		Мерзлякова		15.04.11
Утв.		Гольтвегер		

А14Л003.000 СБ

Лестница наружная
Сборочный чертеж

Лит	Масса	Масштаб
И	Смотри таблицу	—
Лист	Листов 1	

Госстрой СССР
Сантехпроект
г. Москва

Серия 1.494-11

Инв. № подл. | Подп. и дата | Взам. инв. № | Инв. № дубл. | Подп. и дата

Формат А2

Формат	Зона	Поз.	Обозначение	Наименование	Кол.	Примечание
				Документация		
А2			А14М003 000СБ	Люк		
				Детали		
А4		1	А14М003.001	Корпус	1	
А4		2	А14М003.002	Скоба	5	
А4		3	А14М003.003	Крышка	1	
А4		4	А14М003.004	Ручка	1	
А4		5	А14М003.005	Прокладка	1	
А4		6	А14М003.006	Ось	5	
				Стандартные изделия		
		7		Болт откидной М12х60-011		
				ГОСТ 3033-55	5	
		8		Болт М12х30-011		
				ГОСТ 7798-70	1	
		9		Барашек М12-Т-011		
				ГОСТ 3032-66	6	

Серия 1.494-11

Инв. № подл. | Подп. и дата | Взам. инв. № | Инв. № дубл. | Подп. и дата

Изм.	Лист	№ докум.	Подп.	Дата
Разраб.		Шершакова		
Пров.		Радкин		
Рук. группы		Крупник		
Н. контр.		Черняк		
Утв.		Байнберг		

А14М003.000

Люк

Лит	Лист	Листов
И	1	2

Госстрой СССР Сантехпроект г. Москва

Формат А4

Формат	Зона	Поз.	Обозначение	Наименование	Кол.	Примечание
				Шайбы ГОСТ 11371-68		
		10		Шайба 10-011	10	
		11		Шайба 12-011	6	
		12		Штифт 2,5х20-011 ГОСТ 397-66	10	

Инв. № подл. | Подп. и дата | Взам. инв. № | Инв. № дубл. | Подп. и дата

Изм.	Лист	№ докум.	Подп.	Дата

А14М003.000

Лист 2

Формат А4

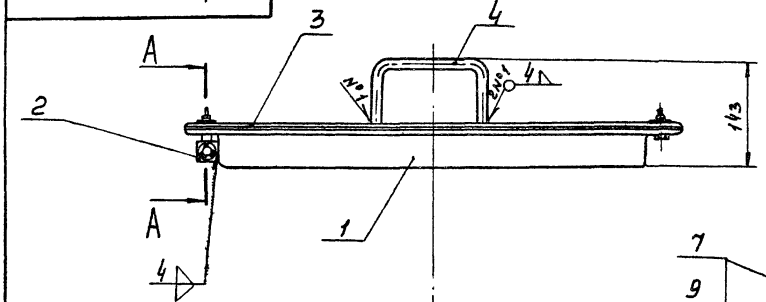

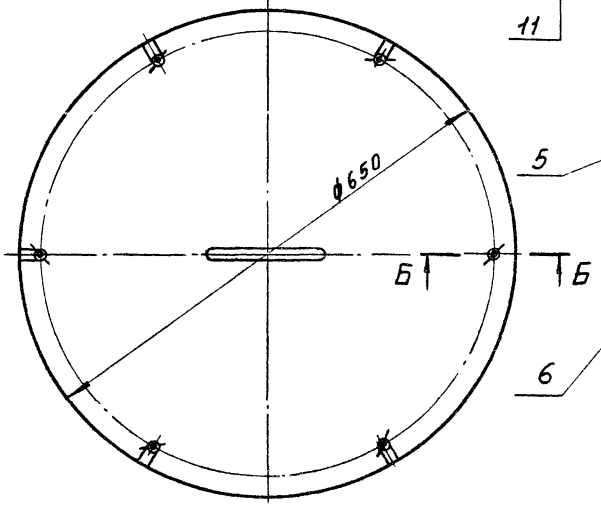

А-А
М 1:1

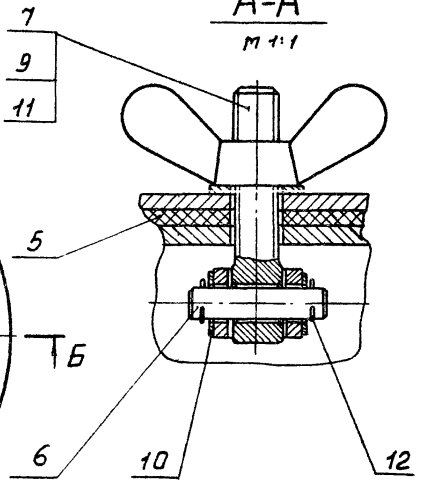

Б-Б повернуто
М 1:2

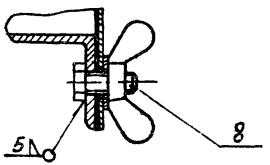

Размеры для справок.

					А14М003.000 СБ		
Изм.	Лист	№ докум.	Подп.	Дата	Люк. Сборочный чертеж.	Лит	Масса	Масштаб
Разраб.		Прокофьева				И	18.9	1:5
Пров.		Фрадкин				Лист:	Листов: 1
Рук. группы		Крупник					
Гл. спец.		Вайнберг					
Н. контр.		Мерзлякова				Госстрой СССР сантехпроект г. Москва	
Утв.		Гольтвегер					

Формат А2

Серия 1.494-11

Инв. № подл. | Подп. и дата | Взам. инв. № | Инв. № дубл. | Подп. и дата

▽1 (▽)

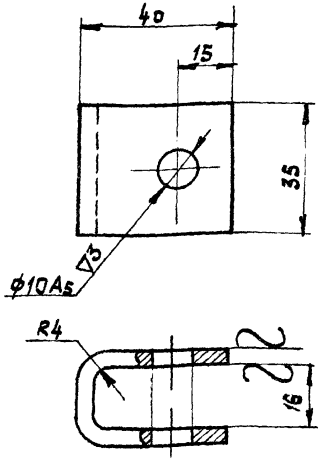

Неуказанные предельные отклонения размеров ±1/2 допуска 9 кл.

Изм	Лист	N докум.	Подп.	Дата
Разраб		Прокофьева		
Пров.		Фрайкин		
Рук.группы		Крупник		
Н.контр.		Мерзлякова		
Утв.		Вайнберг		

А14М003.002

Скоба

Лит.	Масса	Масштаб
И	0,1	1:1

Лист | Листов 1

Лист 4 ГОСТ 5681-57 / Ст.3 ГОСТ 500-58

Госстрой СССР Сантехпроект г. Москва

Копировал

Формат А4

2 (▽)

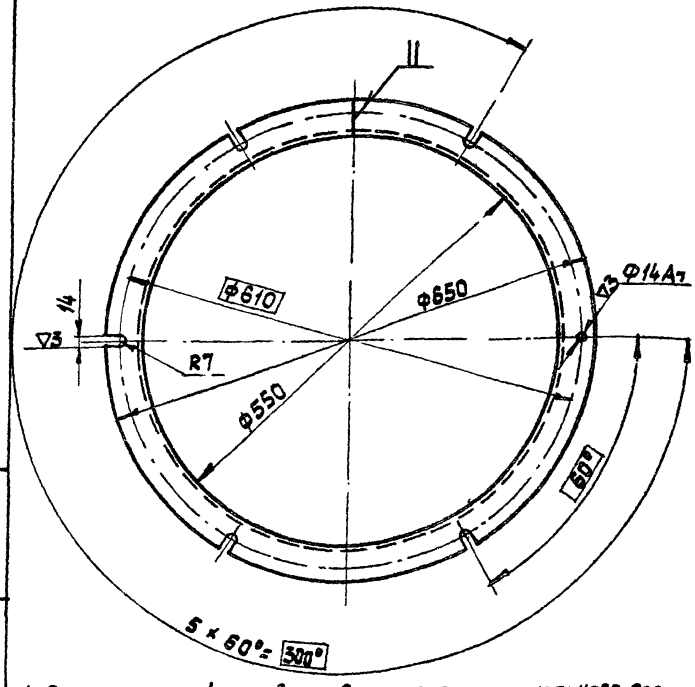

1. Смещение осей пазов и отверстия от номинального расположения не более 1 мм (допуск зависимый).

2. Неуказанные предельные отклонения размеров ±1/2 допуска 9 кл.

Изм	Лист	N докум.	Подп.	Дата
Разраб.		Прокофьева		
Пров.		Фрайкин		
Рук.группы		Крупник		
Н.контр.		Мерзлякова		
Утв.		Вайнберг		

А14М003.001

Корпус

Лит.	Масса	Масштаб
И	7,6	1:5

Лист | Листов 1

Уголок 50×50×5 ГОСТ 8509-57 / Ст.3 ГОСТ 535-58

Госстрой СССР Сантехпроект г. Москва

Копировал

Формат А4

Инв.№подл. | Подп. и дата | Взам.инв.№ | Инв.№дубл. | Подп. и дата

Серия 1.494-11

А14М003.006

▽3(▽)

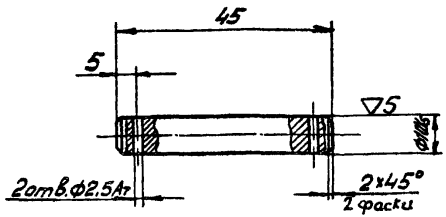

Неуказанные предельные отклонения размеров $\pm\frac{1}{2}$ допуска 9 кл.

Изм.	Лист	№ докум.	Подп.	Дата
Разраб.		Прокофьева		10/II-71
Провер.		Фрадкин		11/II-71
Рук. груп.		Крупник		11/II-71
Н.контр.		Мерзлякова		15/II-71
Утв.		Вайнберг		15/II-71

А14М003.006

Ось

Лит.	Масса	Масштаб
И	0,3	1:1

Лист | Листов 1

Круг 12 ГОСТ 2590-57
Ст.3 ГОСТ 535-58

Госстрой СССР
Сантехпроект
г. Москва

Инв. № подл. | Подп. и дата | Взам. инв. № | Инв. № дубл. | Подп. и дата

А14М003.004

∽(▽)

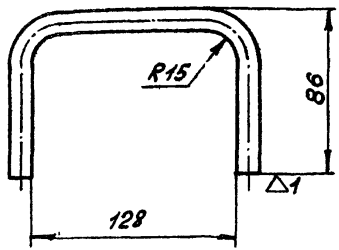

Предельные отклонения размеров $\pm\frac{1}{2}$ допуска 9 кл.

Изм.	Лист	№ докум.	Подп.	Дата
Разраб.		Прокофьева		10/II-71
Пров.		Фрадкин		11/II-71
Рук. группы		Крупник		11/II-71
Н.контр.		Мерзлякова		15/II-71
Утв.		Вайнберг		15/II-71

А14М003.004

Ручка

Лит.	Масса	Масштаб
И	0,25	1:2

Лист | Листов 1

Круг 12 ГОСТ 2590-57
Ст.3 ГОСТ 535-58

Госстрой СССР
Сантехпроект
г. Москва

Инв. № подл. | Подп. и дата | Взам. инв. № | Инв. № дубл. | Подп. и дата

Серия 1.494-11

Формат	Зона	Поз.	Обозначение	Наименование	Кол.	Примечание
				Документация		
12			А10К001.000 СБ	Сборочный чертеж		
			Переменные данные для исполнений			
				А10К001.000		
				Детали		
БЧ		1	А10К001.001	Труба Ду25 ГОСТ3262-62;		
				L=250	1	0,6 кг
				Стандартные изделия		
		2		Фланец Ру 2,5 Ду 25		
				ГОСТ 1255-67	1	
				А10К001.000-01		
				Детали		
БЧ		1	А10К001.002	Труба Ду32 ГОСТ3262-62; L=250	1	0,6 кг
				Стандартные изделия		
		2		Фланец Ру 2,5 Ду32		
				ГОСТ 1255-67	1	

Изм.	Лист	№ докум.	Подп.	Дата
Разраб.		Прокофьева		
Пров.		Фрадкин		
Рук. группы		Крупник		
Н. контр.		Морозлякова		
Утв.		Вайнберг		

А10К001.000

Патрубок

Лит.	Лист	Листов
И	1	3

Госстрой СССР Сантехпроект г. Москва

Формат 11

Инв. № подл. | Подп. и дата | Взам. инв. № | Инв. № дубл. | Подп. и дата

Формат	Зона	Поз.	Обозначение	Наименование	Кол.	Примечание
				А10К001.000-02		
				Детали		
БЧ		1	А10К001.003	Труба Ду 40 ГОСТ3262-62		
				L=250	1	0,8 кг
				Стандартные изделия		
		2		Фланец Ру 2,5 Ду 40		
				ГОСТ 1255-67	1	
				А10К001000-03		
				Детали		
БЧ		1	А10К001.004	Труба 57х3,5-10 ГОСТ8732-70;		
				L=250	1	1,0 кг
				Стандартные изделия		
		2		Фланец Ру 2,5 Ду 50		
				ГОСТ 1255-67	1	
				А10К001.000-04		
				Детали		
БЧ		1	А10К001 005	Труба 76х3,5-10 ГОСТ8732-70;		
				L=250	1	1,5 кг
				Стандартные изделия		
		2		Фланец Ру 2,5 Ду65		
				ГОСТ 1255-67	1	

Изм.	Лист	№ докум.	Подп.	Дата

А10К001 000

Лист 2

Формат 11

Серия 1.494-11

Формат	Зона	Поз.	Обозначение	Наименование	Кол.	Примечание
				А10К001.000-05		
				Детали		
Б4		1	А10К001.006	Труба 89х3,5-10 ГОСТ 8732-70, L=250	1	1,8 кг
				Стандартные изделия		
		2		Фланец P_y 2,5 D_y 80 ГОСТ 1255-67	1	
				А10К001.000-06		
				Детали		
Б4		1	А10К001.007	Труба 108х4-10 ГОСТ 8732-70, L=250	1	2,4 кг
				Стандартные изделия		
		2		Фланец P_y 2,5 D_y 100 ГОСТ 1255-67	1	

Инв.№ подл. | Подп. и дата | Взам. инв.№ | Инв.№ дубл. | Подп. и дата

А10К001.000 — Лист 3

Изм. Лист № докум. Подп. Дата

Формат А4

А14А003.002

(А) 2

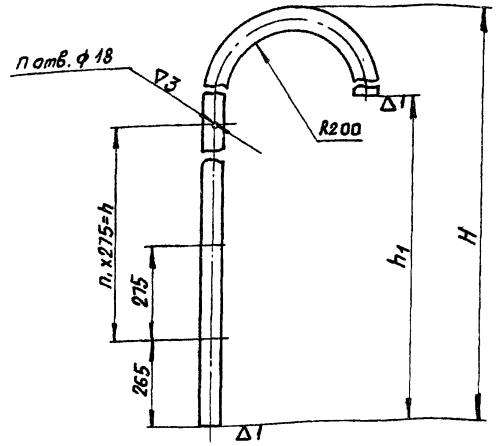

Обозначение	Размеры, мм			n	n_1	Масса, кг
	H	h	h_1			
А14А003.002	2706	1100	1705	5	4	13,5
-01	3206	1650	2205	7	6	15,2
-02	3706	1925	2705	8	7	16,8
-03	4206	2475	3206	10	9	18,5

Предельные отклонения размеров ±½ допуска 9 класса

Инв.№ подл. | Подп. и дата | Взам. инв.№ | Инв.№ дубл. | Подп. и дата

А14А003.002

Изм.	Лист	№ докум.	Подп.	Дата	Тетива	Лит	Масса	Масш.
Разраб.		Шершакова		12.11		И	смотри таблицу	—
Пров.		Фрадкин		12.11				
Рук. группы		Крупник				Лист	Листов 1	
Н.контр.		Мерзлякова		12.11	Полоса 6х70 ГОСТ 103-57	Госстрой СССР Сантехпроект г. Москва		
Утв.		Вайндер			Ст.3 ГОСТ 535-58			

Формат А4

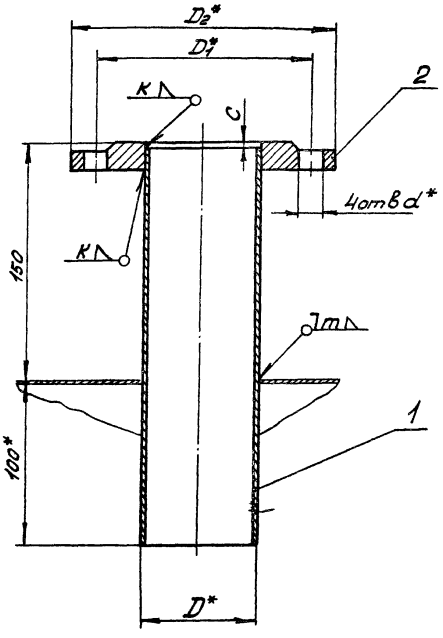

Обозначение	Усл. прох. D_y	Размеры, мм							Масса, кг
		D	D_1	D_2	d	c	k	m	
А10К001 000	25	32	75	100	12	5	4	4	1,2
-01	32	38	90	120	14				1,4
-02	40	45	100	130					1,7
-03	50	57	110	140					1,9
-04	65	76	130	160	18	6	5	5	2,9
-05	80	89	150	185					3,7
-06	100	108	170	205					4,6

1. Предельные отклонения размеров $\pm\frac{1}{2}$ допуска 9 кл.
2. * Размеры для справок.

Изм.	Лист	№ докум.	Подп.	Дата
Разраб.		Прокофьева		10.11.11
Пров.		Фрадкин		10.11.11
Рук. гр.		Крупник		10.11.11
Н. контр.		Мерзлякова		10.11.11
Утв.		Вайнберов		10.11.11

А10К001.000СБ

Патрубок

Сборочный чертеж

Лит	Масса	Масштаб
И	Смотри таблицу	—
Лист	Листов 1	

Госстрой СССР Сантехпроект г. Москва

Формат: А2

Серия 1.494.-11

Инв. № подл. | Подп. и дата | Взам. инв. № | Инв. № дубл. | Подп. и дата

Серия 1.494-11

Формат	Зона	Поз.	Обозначение	Наименование	Кол.	Примечание
				Документация		
12			А10К002.000 СБ	Сборочный чертеж		
			Переменные данные	для исполнений		
				А10К002.000		
				Детали		
54		1	А10К002.001	Труба Ду 25 ГОСТ 3262-62; L=156	1	0,3 кг
				Стандартные изделия		
		2		Фланец Ру 2,5 Ду 25		
				ГОСТ 1255-67	1	
				А10К002.000-01		
				Детали		
54		1	А10К002.002	Труба Ду 32 ГОСТ 3262-62; L=156	1	0,4 кг
				Стандартные изделия		
		2		Фланец Ру 2,5 Ду 32		
				ГОСТ 1255-67	1	

Изм.	Лист	№ докум.	Подп.	Дата
Разраб.		Прокофьева		
Пров.		Фрадкин		
Рук. группы		Крупник		
Н. контр.		Мерзлякова		
Утв.		Вайнберг		

А10К002.000

Патрубок

Лит.	Лист	Листов
И		3

Госстрой СССР
Сантехпроект
г Москва

Инв. № подл. | Подп. и дата | Взам. инв. № | Инв. № дубл. | Подп. и дата

Формат	Зона	Поз.	Обозначение	Наименование	Кол.	Примечание
				А10К002.000-02		
				Детали		
54		1	А10К002.003	Труба Ду 40 ГОСТ 3262-62; L=156	1	0,5 кг
				Стандартные изделия		
		2		Фланец Ру 2,5; Ду 40		
				ГОСТ 1255-67	1	
				А10К002.000-03		
				Детали		
54		1	А10К002.004	Труба 57×3,5-10 ГОСТ 8732-70		
				L=156	1	0,6 кг
				Стандартные изделия		
		2		Фланец Ру 2,5 Ду 50		
				ГОСТ 1255-67	1	
				А10К002.000-04		
				Детали		
54		1	А10К002.005	Труба 76×3,5-10 ГОСТ 8732-70		
				L=155	1	1,0 кг
				Стандартные изделия		
		2		Фланец Ру 2,5 Ду 65		
				ГОСТ 1255-67	1	

Изм.	Лист	№ докум.	Подп.	Дата

А10К002.000

Лист 2

Формат: 11

Инв. № подл. | Подп. и дата | Взам. инв. № | Инв. № дубл. | Подп. и дата

70

Формат	Зона	Поз.	Обозначение	Наименование	Кол.	Примечание
				А10К 002.000-05		
				Детали		
БЧ		1	А10К 002.006	Труба 89×3,5-10 ГОСТ 8732-70; L=155	1	1,2 кг
				Стандартные изделия		
		2		Фланец Ру 2,5 Ду 80 ГОСТ 1255-67	1	
				А10К 002.000-06		
				Детали		
БЧ		1	А10К 002.007	Труба 108×4-10 ГОСТ 8732-70; L=155	1	1,6 кг
				Стандартные изделия		
		2		Фланец Ру 2,5; Ду 100 ГОСТ 1255-67	1	
				А10К 002.000-07		
				Детали		
БЧ		1	А10К 002.008	Труба 133×4-10 ГОСТ 8732-70; L=155	1	2,0 кг
				Стандартные изделия		
		2		Фланец Ру 2,5; Ду 125 ГОСТ 1255-67	1	

Инв.№подл. | Подп. и дата | Взам.инв.№ | Инв.№дубл. | Подп. и дата

Изм. Кол.уч. №докум. Подп. Дата

А10К002.000

Формат	Зона	Поз.	Обозначение	Наименование	Кол.	Примечание
				А10К 002.000-08		
				Детали		
БЧ		1	А10К 002.009	Труба 159×4,5-10 ГОСТ 8732-70; L=155	1	2,6 кг
				Стандартные изделия		
		2		Фланец Ру 2,5 Ду 150 ГОСТ 1255-67	1	
				А10К 002.000-09		
				Детали		
БЧ		1	А10К 002.011	Труба 194×7-10 ГОСТ 8732-70; L=154	1	4,4 кг
				Стандартные изделия		
		2		Фланец Ру 2,5 Ду 175 ГОСТ 1255-67	1	
				А10К 002.000-10		
				Детали		
БЧ		1	А10К 002.012	Труба 219×7-10 ГОСТ 8732-70; L=155	1	4,8 кг.
				Стандартные изделия		
		2		Фланец Ру 2,5 Ду 200 ГОСТ 1255-67	1	

Инв.№подл. | Подп. и дата | Взам.инв.№ | Инв.№дубл. | Подп. и дата

Изм. Кол.уч. №докум. Подп. Дата

А10К002.000

Серия 1.494.-11

Формат	Зона	Поз.	Обозначение	Наименование	Кол.	Примечание
				А10К002.000-11		
				Детали		
Б4		1	А10К002.013	Труба 245х7-10 ГОСТ 8732-70; L=152	1	6,4 кг
				Стандартные изделия		
		2		Фланец Ру 2,5 Ду 225 ГОСТ 1255-67	1	
				А10К002.000-12		
				Детали		
Б4		1	А10К002.014	Труба 273х7-10 ГОСТ 8732-70, L=151	1	8,0 кг
				Стандартные изделия		
		2		Фланец Ру 2,5; Ду 250 ГОСТ 1255-67	1	

Инв. № подл. | Подп. и дата | Взам. инв. № | Инв. № дубл. | Подп. и дата

Изм.	Лист	№ докум.	Подп.	Дата

А10К002.000

Лист 5

Формат: 11

Формат	Зона	Поз.	Обозначение	Наименование	Кол.	Примечание
				А10К002.000-13		
				Детали		
Б4		1	А10К002.015	Труба 325х8-10 ГОСТ 8732-70; L=151	1	9,6 кг
				Стандартные изделия		
		2		Фланец Ру 2,5 Ду 300 ГОСТ 1255-67	1	

Инв. № подл. | Подп. и дата | Взам. инв. № | Инв. № дубл. | Подп. и дата

Изм.	Лист	№ докум.	Подп.	Дата

А10К002.000

72

Лист 6

Формат: 11

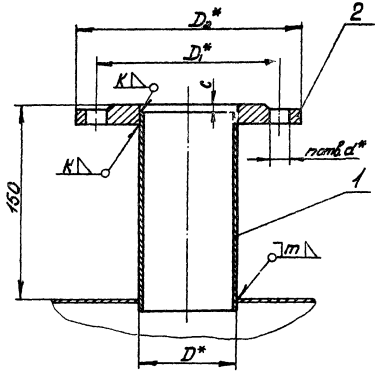

Обозначение	Условный проход $D_{у,мм}$	Размеры, мм								Масса, кг
		D	D_1	D_2	d	c	K	m	n	
А10К002 000	25	32	75	100	12	5	4	4	4	0,9
-01	32	38	90	120	14					1,2
-02	40	45	100	130						1,4
-03	50	57	110	140						1,6
-04	65	76	130	160		6	5	5		2,4
-05	80	89	150	185	18					3,1
-06	100	108	170	205						3,8
-07	125	133	200	235					8	4,8
-08	150	159	225	260						6,1
-09	175	194	255	290		7	6			8,3
-10	200	219	280	315		8	7			9,7
-11	225	245	305	340		9	8			12,3
-12	250	273	335	370		10	9		12	15,3
-13	300	325	395	435	23					19,0

1. Предельные отклонения размеров ±½ допуска 9 кл.
2. *Размеры для справок.

Изм.	Лист	№ докум.	Подп.	Дата
Разраб.		Прокофьева		11/IV 71
Пров.		Фрадкин		4/IV 71
Рук. груп.		Крупник		5/IV 71
Н. контр.		Мерзлякова		5/IV 71
Утв.		Вайнберг		5/IV 71

А10К002.000СБ

Патрубок

Сборочный чертеж

Лит	Масса	Масштаб
И	Смотри таблицу	—

Лист | Листов 1

Госстрой СССР
Сантехпроект
г. Москва

Формат 12

Серия 1.494-11

Инв. № подл. | Подп. и дата | Взам. инв. № | Инв. № дубл. | Подп. и дата

Серия 1494-11

Формат	Зона	Поз.	Обозначение	Наименование	Кол.	Примечание
				Документация		
12			А10К003.000СБ	Сборочный чертеж		
				Переменные данные для исполнений		
				А10К003.000		
				Детали		
54		1	А10К003.001	Труба 76х3,5-10 ГОСТ 8732-70; L=204	1	1,4 кг
				Стандартные изделия		
		2		Фланец Ру 2,5 Ду 65 ГОСТ 1255-67	1	
				Прочие изделия		
		3		Переход К 133х5-76х4 ТУ36-933-67 ММСС-СССР	1	
				А10К003.000.01		
				Детали		
54		1	А10К003.002	Труба 89х3,5-10 ГОСТ 8732-70, L=204	1	1,7 кг

Изм.	Лист	№ докум.	Подп.	Дата
Разраб.		Прокофьева		
Пров.		Фрадкин		
Рук. группы		Крупник		
Н. контр.		Мразлякова		
Утв.		Вайнберг		

А10К003.000

Патрубок

Лит.	Лист	Лис.
И	1	

Госстрой СССР Сантехпроект г. Москва

Подп. и дата | Инв. № дубл. | Взам. инв. № | Подп. и дата | Инв. № подл.

Формат	Зона	Поз.	Обозначение	Наименование	Кол.	Примечание
				Стандартные изделия		
		2		Фланец Ру 2,5 Ду 80 ГОСТ 1255-67	1	
				Прочие изделия		
		3		Переход К 133х5-89х5 ТУ36-933-67 ММСС СССР	1	
				А10К003.000-02		
				Детали		
54		1	А10К003.003	Труба 108х4-10 ГОСТ 8732-70; L=204	1	2,4 кг
				Стандартные изделия		
		2		Фланец Ру 2,5; Ду 100 ГОСТ 1255-67	1	
				Прочие изделия		
		3		Переход К 133х5-108х5 ТУ36-933-67 ММСС СССР	1	
				А10К003.000-03		
				Детали		
54		1	А10К003.004	Труба 133х4-10 ГОСТ 8732-70 L=204	1	30 кг

Изм.	Лист	№ докум.	Подп.	Дата

А10К003.000

Лист 2

Подп. и дата | Инв. № дубл. | Взам. инв. № | Подп. и дата | Инв. № подл.

Серия 1.494-11

Формат	Зона	Поз.	Обозначение	Наименование	Кол.	Примечание
				Стандартные изделия		
		2		Фланец Ру 2,5 Ду 125		
				ГОСТ 1255-67	1	
				Прочие изделия		
		3		Переход К159×4,5-133×4		
				ТУ36-933-67 ММСС СССР	1	
				А10К003.000-04		
				Детали		
БЧ		1	А10К003.005	Труба 159×4-10 ГОСТ 8732-70; L=204	1	3,6 кг
				Стандартные изделия		
		2		Фланец Ру 2,5 Ду 150		
				ГОСТ 1255-67	1	
				Прочие изделия		
		3		Переход К219×7-159×4,5		
				ТУ36-933-67 ММСС СССР	1	

Изм. | Лист | № докум. | Подп. | Дата

А10К003.000

Лист 3

Формат 11

Подп. и дата | Инв. № дубл. | Взам. инв. № | Подп. и дата | Инв. № подл.

75

Формат	Зона	Поз.	Обозначение	Наименование	Кол.	Примечание
				А10К003.000-05		
				Детали		
БЧ		1	А10К003.006	Труба 219×7-10 ГОСТ 8732-70; L=202	1	6,3 кг
				Стандартные изделия		
		2		Фланец Ру 2,5 Ду 200		
				ГОСТ 1255-67	1	
				Прочие изделия		
		3		Переход 273×7-219×7		
				ТУ36-933-67 ММСС СССР	1	

Изм. | Лист | № докум. | Подп. | Дата

А10К003.000

Лист 4

Формат 11

Подп. и дата | Инв. № дубл. | Взам. инв. № | Подп. и дата | Инв. № подл.

Серия 1.494-11

Формат	Зона	Поз.	Обозначение	Наименование	Кол.	Примечание
				А10К003 000-06		
				Детали		
Б4		1	А10К003. 007	Труба 273х7-10 ГОСТ 8732-70, L=200	1	9,5кг
				Стандартные изделия		
		2		Фланец Ру 2,5 Ду 250 ГОСТ 1255-67	1	
				Прочие изделия		
		3		Переход К325х9-273х7 ТУ36-933-67 ММСС СССР	1	

Инв.№подл. | Подп. и дата | Взам.инв.№ | Инв.№дубл. | Подп. и дата

Изм.	Лист	№ докум.	Подп.	Дата	А10К003. 000	Лист 5

Формат	Зона	Поз.	Обозначение	Наименование	Кол.	Примечание
				А10К003. 000-07		
				Детали		
Б4		1	А10К003 008	Труба 325х8-10 ГОСТ 8732-70, L=200	1	11,7кг
				Стандартные изделия		
		2		Фланец Ру 2,5 Ду 300 ГОСТ 1255-67	1	
				Прочие изделия		
		3		Переход К426х11-325х10 ТУ36-933-67 ММСС СССР	1	

Инв.№подл. | Подп. и дата | Взам.инв.№ | Инв.№дубл. | Подп. и дата

Изм.	Лист	№ докум.	Подп.	Дата	А10К003. 000	Лист 6

Формат А4

А10К003.000 СБ

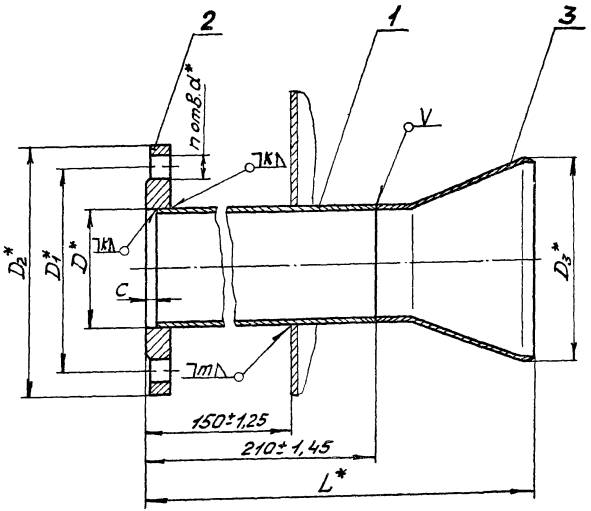

Обозначение	Усл. прох. $D_{у.}$ мм	Размеры, мм									n	Масса, кг
		D	D_1	D_2	D_3	d	L	c	k	m		
А10К003.000	65	76	130	160	133	14	310	6	5	5	4	4,1
-01	80	89	150	185		18						4,3
-02	100	108	170	205								6,1
-03	125	133	200	235	159		340				8	8,1
-04	150	159	225	260	219		350					11,6
-05	200	219	280	315	273		370	8	7			18,1
-06	250	273	335	370	325		390	10	9		12	27,7
-07	300	325	395	435	426	23	560					56,2

*Размеры для справок.

Изм.	Лист	№ докум.	Подп.	Дата
Разраб.		Прокофьева	Прокоф.	10/XI-71
Пров.		Фрадкин	[illegible]	11/XI-71
Рук. группы		Крупник	[illegible]	11/XI-71
Н. контр.		Мерзлякова	[illegible]	15/XI-71
Утв.		Вайнберг	[illegible]	15/XI-71

А10К003.000СБ

Патрубок

Сборочный чертеж

Лит.	Масса	Масштаб
И	Смотри таблицу	–

Лист | Листов 1

Госстрой СССР
Сантехпроект
г. Москва

Формат: 12

Серия 1.494-11

Инв. № подл. | Подп. и дата | Взам. инв. № | Инв. № дубл. | Подп. и дата

Формат	Зона	Поз.	Обозначение	Наименование	Кол.	Примечание
				Документация		
12			А10К004.000 СБ	Сборочный чертеж		
				Переменные данные для исполнений		
				А10К004.000		
				Детали		
11		1	А10К004.001	Патрубок	1	
11		2	А10К004.001-06	Патрубок	1	
				Стандартные изделия		
		3		Фланец P_y 2,5 D_y 65 ГОСТ 1255-67	1	
				Прочие изделия		
		4		Переход К159×8-76×4,5 ТУ36-933-67 МНСС СССР	1	
				А10К004.000-01		
				Детали		
11		1	А10К004.001-01	Патрубок	1	

Серия 1.494-11

Инв.№ подл. | Подп. и дата | Взам.инв.№ | Инв.№ дубл. | Подп. и дата | Перв.примен.

Изм.	Лист	№ докум.	Подп.	Дата
Разраб.		Прокофьев		
Пров.		Фролкин		
Н.контр.		Кунтиков		
Н.контр.		Мартынов		
Утв.		Колыбер		

А10К004.000

Патрубок

Лит. | Лист 1 | Листов

Госстрой СССР Союзтехгазстрой г. Москва

Формат	Зона	Поз.	Обозначение	Наименование	Кол.	Примечание
11		2	А10К004.001-07	Патрубок	1	
				Стандартные изделия		
		3		Фланец P_y 2,5 D_y 80 ГОСТ 1255-67	1	
				Прочие изделия		
		4		Переход К219×7-89×4,5 ТУ36-933-67 МНСС СССР	1	
				А10К004.000-02		
				Детали		
11		1	А10К004.001-02	Патрубок	1	
11		2	А10К004.001-08	Патрубок	1	
				Стандартные изделия		
		3		Фланец P_y 2,5 D_y 100 ГОСТ 1255-67	1	
				Прочие изделия		
		4		Переход К273×8-108-4 ТУ36-933-67 МНСС СССР	1	

Инв.№ подл. | Подп. и дата | Взам.инв.№ | Инв.№ дубл. | Подп. и дата | Перв.примен.

Изм. | Лист | № докум. | Подп. | Дата

А10К004.000

Лист 2

Серия 1.494.2-1

Формат	Зона	Поз.	Обозначение	Наименование	Кол.	Примечание
				А10К004.000-03		
				Детали		
А1		1	А10К004.001-03	Патрубок	1	
А1		2	А10К004.001-09	Патрубок	1	
				Стандартные изделия		
		3		Фланец P_y 2,5 D_y 125 ГОСТ 1255-67	1	
				Прочие изделия		
		4		Переход К273х8-133х4 ТУ36-933-67 МНСС СССР	1	
				А10К004.000-04		
				Детали		
А1		1	А10К004.001-04	Патрубок	1	
А1		2	А10К004.001-10	Патрубок	1	
				Стандартные изделия		
		3		Фланец P_y 2,5 D_y 150 ГОСТ 1255-67	1	

Инв.№ подл. | Подп. и дата | Взам.инв.№ | Инв.№ дубл. | Подп. и дата

Изм. Кол.уч. Лист N док. Подп. Дата

А10К004.000

Лист 3

Формат	Зона	Поз.	Обозначение	Наименование	Кол.	Примечание
				Прочие изделия		
		4		Переход К377х12-159х6 ТУ36-933-67 МНСС СССР	1	
				А10К004.000-05		
				Детали		
А1		1	А10К004.001-08	Патрубок	1	
А1		2	А10К004.001-11	Патрубок	1	
				Стандартные изделия		
		3		Фланец P_y 2,5 D_y 200 ГОСТ 1255-67	1	
				Прочие изделия		
		4		Переход К426х12-219х8 ТУ36-933-67 МНСС СССР	1	

Инв.№ подл. | Подп. и дата | Взам.инв.№ | Инв.№ дубл. | Подп. и дата

Изм. Кол.уч. Лист N док. Подп. Дата

А10К004.000

Лист 4

Формат А4

А10К004.000СБ

Серия 1.494-11

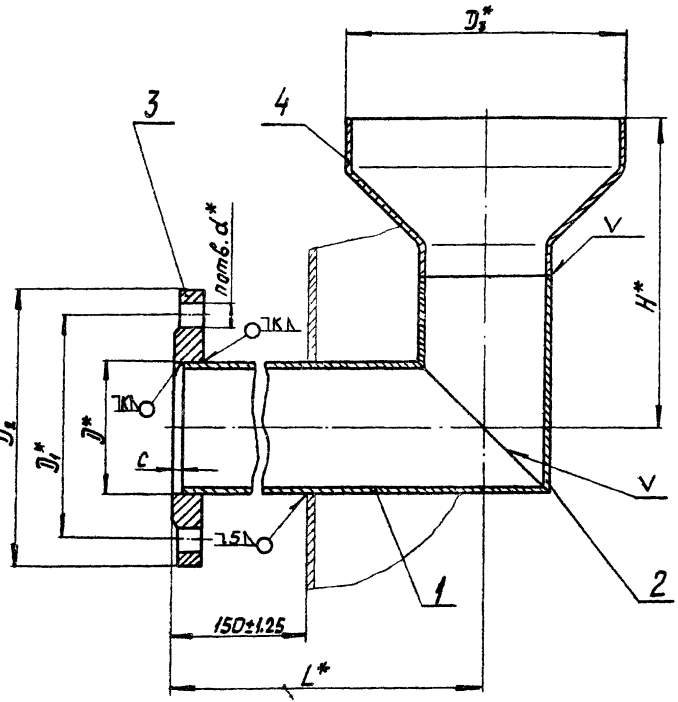

Обозначение	Усл прох. $D_{у,мм}$	Размеры, мм									П	Масса, кг
		D	D_1	D_2	D_3	d	L	H	C	K		
А10К004.000	65	76	130	160	159	14	285	178	6	5	4	6,9
-01	80	89	150	185	219	18	315	190				8,1
-02	100	108	170	205	273		342	224				15,1
-03	125	133	200	235				238				19,3
-04	150	159	225	260	377		394	260			8	29,4
-05	200	219	280	315	426		418	300	8	7		50,6

* Размеры для справок.

Изм.	Лист	№ докум.	Подп.	Дата
Разраб.		Прокофьева		11/IV-71
Провер.		Фродкин		11/IV-71
Рук. группы		Крупник		15/IV-71
Н. контр.		Мерзлякова		15/IV-71
Утв.		Вайнберг		21/IV-71

А10К004.000СБ

Патрубок
Сборочный чертеж

Лит.	Масса	Масшт.
И	смотри таблиц.	—

Лист | Листов 1

Госстрой СССР
Сантехпроект
г. Москва

Инв. № подл. | Подп. и дата | Взам. инв. № | Инв. № дубл. | Подп. и дата

формат: 12

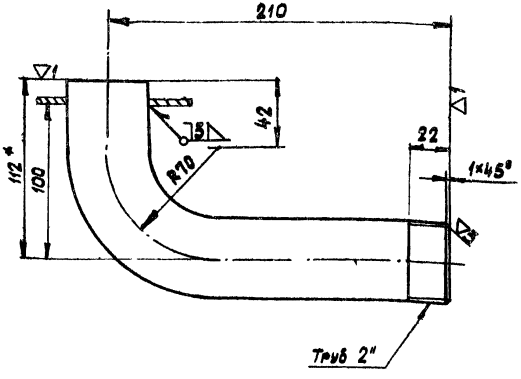

1. Предельные отклонения размеров ±½ допуска 9 кл.
2. *Размер для справок

Изм.	Лист	№ докум.	Подп.	Дата
Разраб.		Прокофьева		11.11.71
Пров.		Фадькин		11.11.71
Рук.группы		Крупник		11.11.71
Н.контр.		Мерзлякова		15.11.71
Утв.		Вайнберг		

А10К005.000

Патрубок

Лит.	Масса	Масштаб
И	1,22	1:2

Лист 1 Листов 1

Труба 50 ГОСТ 3262-62

Госстрой СССР Сантехпроект г. Москва

Формат А1

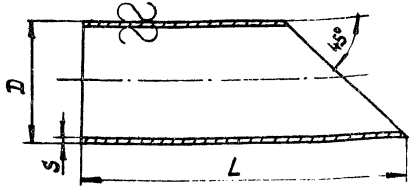

Обозначение	Размеры, мм			Масса, кг
	Dy	D×S	L	
А10К004.001	65	76×3,5	317	2,3
-01	80	89×3,5	354	2,9
-02	100	108×4	390	4,9
-03	125	133×4	403	7,5
-04	150	159×4,5	468	8,9
-05	200	219×7	520	14,6
-06	65	76×3,5	126	0,9
-07	80	89×3,5	139	1,2
-08	100	108×4	158	2,0
-09	125	133×4	183	3,0
-10	150	159×4,5	209	3,6
-11	200	219×7	269	8,7

Предельные отклонения размеров ±½ допуска 9 кл.

Изм.	Лист	№ докум.	Подп.	Дата
Разраб.		Прокофьева		11.11.71
Пров.		Фадькин		11.11.71
Рук.группы		Крупник		11.11.71
Н.контр.		Мерзлякова		15.11.71
Утв.		Вайнберг		

А10К004.001

Патрубок

Лит.	Масса	Масштаб
И	Смотри табл. 1	—

Лист 1 Листов 1

Труба ГОСТ 8732-70

Госстрой СССР Сантехпроект г. Москва

Формат А1

Серия 4.904-11

Инв.№ подл. | Подп. и дата | Взам. инв.№ | Инв.№ дубл. | Подп. и дата

Серия 1.494-11

А12Б005.000

▽3(▽)

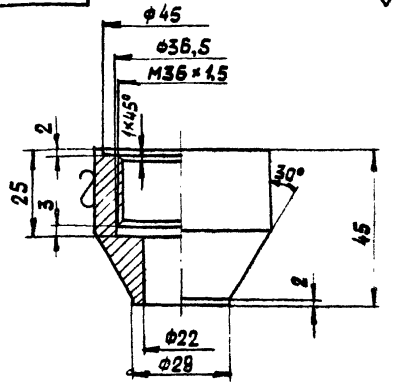

Предельные отклонения размеров $\pm\frac{1}{2}$ допуска 7 класса

Изм.	Лист	№ докум.	Подп.	Дата	А12Б005.000			
Разраб.		Прокофьева			Бобышка	Лит	Масса	Масштаб
Пров.		Фрадкин				И	0,32	1:1
Рук. группы		Крупник				Лист	Листов 1	
Н. контр.		Мерзляков			Круг 50 ГОСТ 2590-57 / Ст.20 ГОСТ 1050-60	Госстрой СССР Сантехпроект г. Москва		
Утв.		Вайнберг						

Формат 11

Инв. № подл. | Подп. и дата | Взам. инв. № | Инв. № дубл. | Подп. и дата

А12Б006.000

▽3(▽)

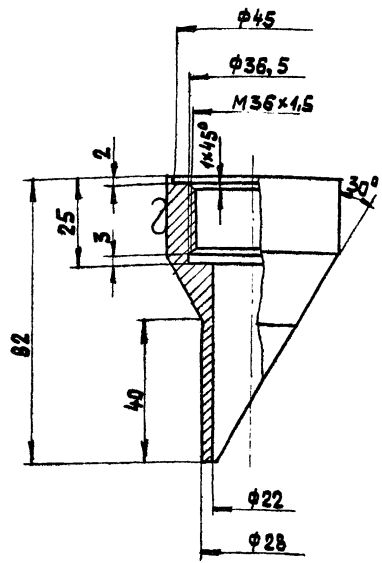

Предельные отклонения размеров $\pm\frac{1}{2}$ допуска 7 класса

Изм.	Лист	№ докум.	Подп.	Дата	А12Б006.000			
Разраб.		Прокофьева			Бобышка	Лит	Масса	Масштаб
Пров.		Фрадкин				И	0,45	1:1
Рук. группы		Крупник				Лист	Листов 1	
Н. контр.		Мерзляков			Круг 50 ГОСТ 2590-57 / Ст.20 ГОСТ 1050-60	Госстрой СССР Сантехпроект г. Москва		
Утв.		Вайнберг						

Формат 11

Инв. № подл. | Подп. и дата | Взам. инв. № | Инв. № дубл. | Подп. и дата

Серия 1.494-11

А12Б007.000

∇3 (∇)

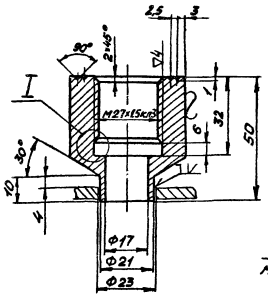

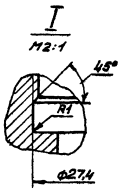

1. Приварку бобышки производить электродами типа Э42 ГОСТ 9467-60.
2. Предельные отклонения размеров ±½ допуска 7 класса.

Изм.	Лист	№ докум.	Подп.	Дата	А12Б007.000		
Разраб.		Прокопьева			Бобышка	Лит. И	Масса 0,32	Масштаб 1:1
Пров.		Фрадкин				Лист	Листов 1	
Н.контр.		Крупник				Госстрой СССР Сантехпроект г. Москва		
Утв.		Вайнберг			Круг 45 ГОСТ 2590-57 Ст. 20 ГОСТ 1050-60			

Формат 11

А12Б008.000

∇3 (∇)

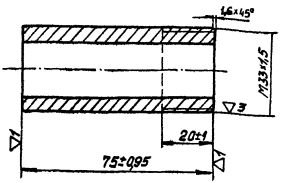

Предельные отклонения на резьбу по 3-му классу, ГОСТ 9253-59.

Изм.	Лист	№ докум.	Подп.	Дата	А12Б008.000		
Разраб.		Прокопьева			Штуцер	Лит. И	Масса 0,208	Масштаб 1:1
Пров.		Фрадкин				Лист	Листов 1	
Н.контр.		Крупник				Госстрой СССР Сантехпроект г. Москва		
Утв.		Вайнберг			Труба 42 ГОСТ 3262-62 Ст. 2 ГОСТ 380-71			

Формат 11

▽4 (▽)

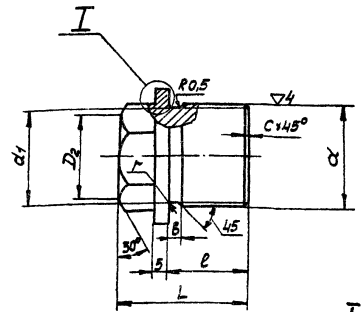

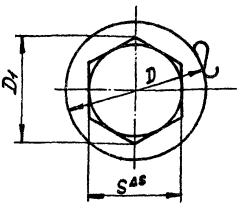

I
M 2:1

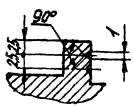

1. Предельные отклонения на резьбу по 3-ему классу, ГОСТ 9253-59.

2. Неуказанные предельные отклонения размеров $\pm\frac{1}{2}$ допуска 7 класса.

Обозначение	Размеры, мм											Масса, кг
	Резьба d	D	d_1	D_1	L	l	S	ΔS	b	c	r	
А12Б009.000	М27×1,5	42	24,8	31,2	40	20	27	-0,28	3	1	1	0,207
-01	М36×1,5	51	33,8	36,9	50	25	32	-0,34	3	1	1	0,35

Изм.	Лист	№ докум.	Подп.	Дата
Разраб.		Прокофьева		13/II
Пров.		Фрадкин		15/II
Рук.груп.		Крупник		15/II
Н.контр.		Неразлетова		15/II
Утв.		Вайцберг		15/II

А12Б009.000

Пробка

Лит	Масса	Масштаб
И	Смотри таблицу	1:1
Лист	Листов 1	

Круг ДГОСТ 2590-57 / 35 ГОСТ 1050-60

Гострой СССР Сантехпроект г. Москва

Серия 1.494-11

Инв. № подл. | Подп. и дата | Инв. № дубл.

Формат: 12

Серия 1.494-11

Формат	Зона	Поз.	Обозначение	Наименование	Кол.	Примечание
				Документация		
12			А12Б010.000 СБ	Сборочный чертеж		
				Детали		
11		1	А12Б010.001	Кожух защитный	1	
11		2	А12Б010.002	Прокладка	2	
12		3	15МВН418-63	Бобышка	2	
				Стандартные изделия		
		4		Устройство запорное указателя уровня жидкости тип I исполнение А (Гайки накидные с буртиками) ГОСТ 9652-68	1	

Изм.	Лист	№ докум.	Подп.	Дата
Разраб.		Фродкин		12.11.71
Пров.		Крупник		15.11.71
Рук. груп.		Крупник		
Н. констр.		Мерзляков		15.11.71
Утв.		Вайнберг		15.11.71

А12Б010.000

Указатель уровня

Лит	Лист	Листов
И	1	2

Госстрой СССР Сантехпроект г. Москва

Инв. № подл. | Подп. и дата | Взам. инв. № | Инв. № дубл. | Подп. и дата

Формат	Зона	Поз.	Обозначение	Наименование	Кол.	Примечание
		5		Стекло для замера уровня жидкости D=20 L=1480 ГОСТ 8446-57	1	

Лист	№ докум.	Подп.	Дата

А12Б010.000

Лист 2

Формат: 11

А12Б010.000 СБ

Серия 1.494-11

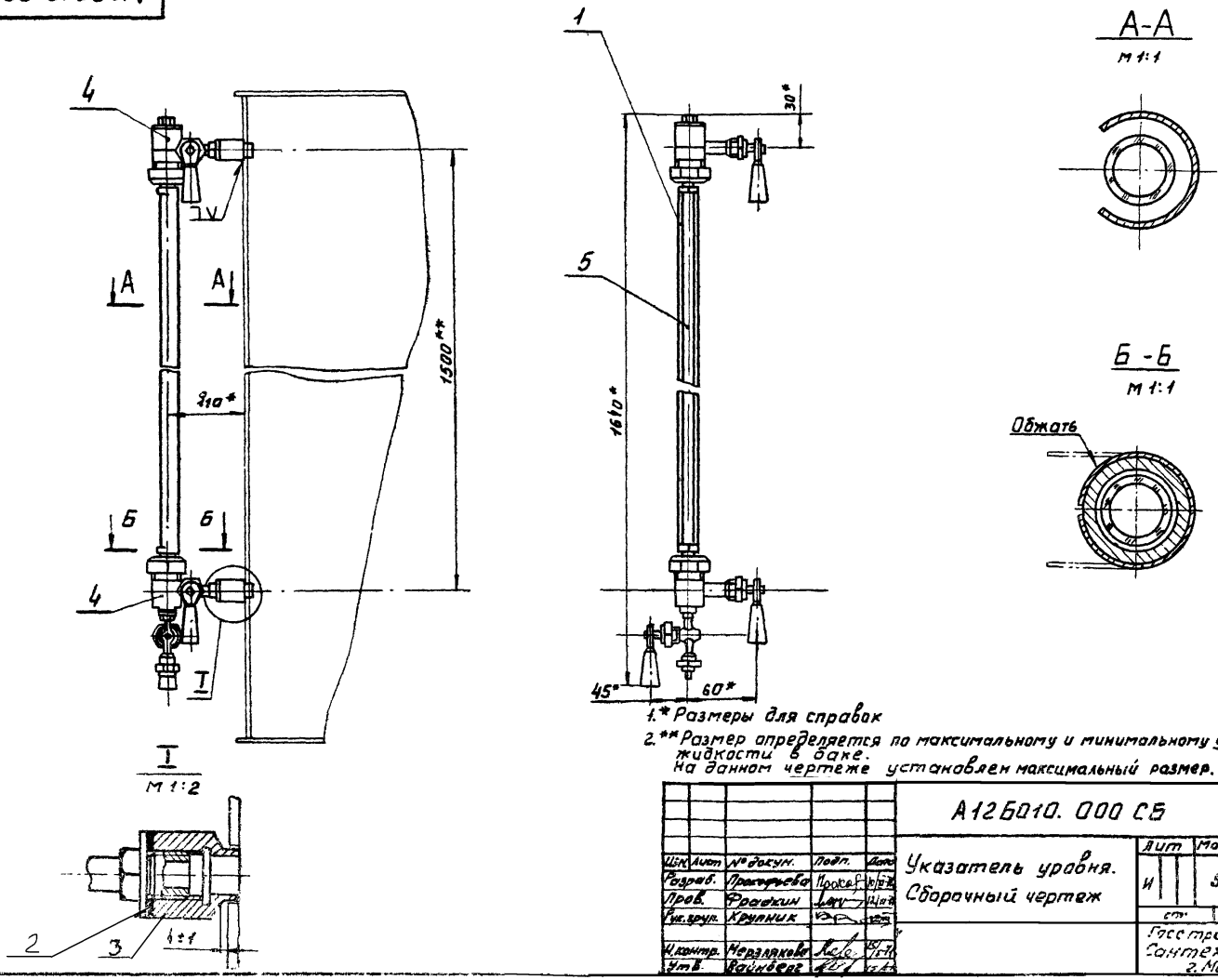

1.* Размеры для справок

2.** Размер определяется по максимальному и минимальному уровням жидкости в баке.
На данном чертеже установлен максимальный размер.

					А12Б010.000 СБ			
Изм.	Лист	№ докум.	Подп.	Дата	Указатель уровня. Сборочный чертеж	Лит	Масса	Масштаб
Разраб.		Прокофьева				И	5,4	1:5
Пров.		Фрадкин						
Рук. груп.		Крупник						
Н. контр.		Мерзлякова				Госстрой СССР Сантехпроект г. Москва		
Утв.		Вайнберг						

Подп. и дата | Инв. № дубл. | Взам. инв. № | Подп. и дата | Инв. № подл.

Серия 1.494-11

А12Б010.002

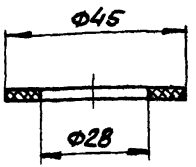

Изм.	Лист	№ докум.	Подп.	Дата
Разраб.		Фрадкин		
Пров.		Крупник		
Рук.		Крупник		
Н.контр.		Мерзляков		
Утв.		Вайнберг		

А12Б010.002

Прокладка

Лит.	Масса	Масш.
И	0,003	1:1

Лист | Листов 1

Резина-пластина 2МБ-А-1 ГОСТ 7338-65

Госстрой СССР Сантехпроект г. Москва

Формат 11

Инв. № подл. | Подп. и дата | Взам. инв. № | Инв. № дубл. | Подп. и дата

А12Б010.001

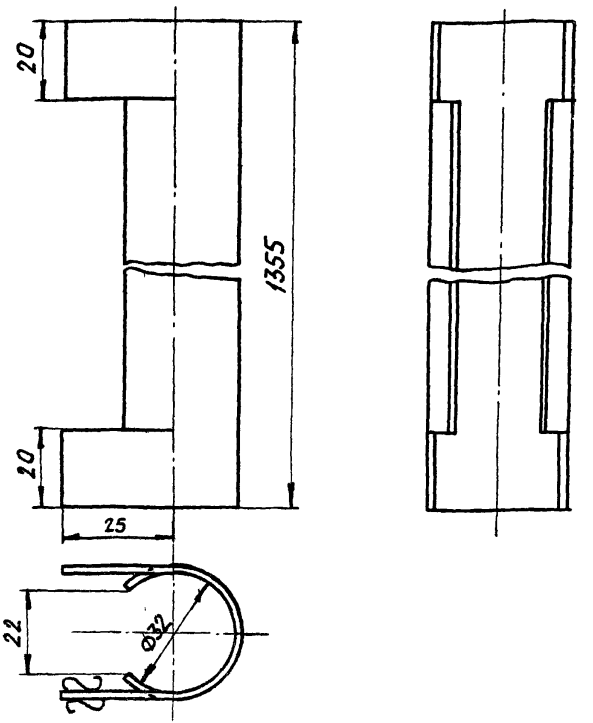

Предельные отклонения размеров ± 1/2 допуска 9кл.

Изм.	Лист	№ докум.	Подп.	Дата
Разраб.		Фрадкин		
Пров.		Крупник		
Рук.		Крупник		
Н.контр.		Мерзляков		
Утв.		Вайнберг		

А12Б010.001

Кожух защитный

Лит.	Масса	Масш.
И	1,2	1:1

Лист | Листов 1

Лист В1,5 ГОСТ 3680-57 Ст.3 ГОСТ 501-58

Госстрой СССР Сантехпроект г. Москва

Формат 11

Инв. № подл. | Подп. и дата | Взам. инв. № | Инв. № дубл. | Подп. и дата

А12Б011.000

Серия 1.494-11

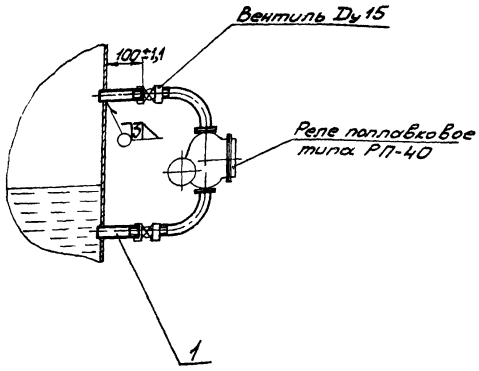

Формат	Зона	Поз.	Обозначение	Наименование	Кол.	Примечание
				Детали		
11		1	А12Б011.001	Патрубок	2	

Изм.	Лист	№ докум.	Подп.	Дата
Разраб.		Прокофьева		9.11.71
Пров.		Фрайкин		9.11.71
Рук. груп.		Крупчук		11.11.71
Н. контр.		Нерзякова		15.11.71
Утв.		Байнберг		15.11.71

А12Б011.000

Установка реле РП-40

Лит.	Масса	Масштаб
И	0,28	1:10
Лист	Листов 1	

Госстрой СССР Сантехпроект г. Москва

Формат: 11

А12Б011.001

▽1 (▽)

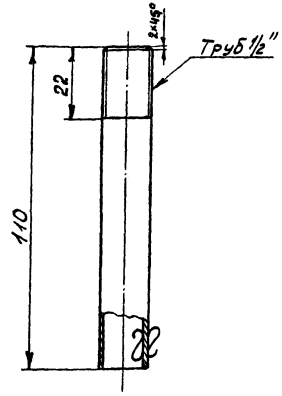

Предельные отклонения размеров ±1/2 допуска 9кл.

Изм.	Лист	№ докум.	Подп.	Дата
Разраб.		Прокофьева		9.11.71
Пров.		Фрайкин		9.11.71
Рук. груп.		Крупчик		11.11.71
Н. контр.		Нерзякова		15.11.71
Утв.		Байнберг		15.11.71

А12Б011.001

Патрубок

Труба 15 ГОСТ3262-62

Лит.	Масса	Масштаб
И	0,14	1:1
Лист	Листов 1	

Госстрой СССР Сантехпроект г. Москва

Формат: 11

Инв. № подл. | Подп. и дата | Взам. инв. № | Инв. № дубл. | Подп. и дата

Серия 1.494-11

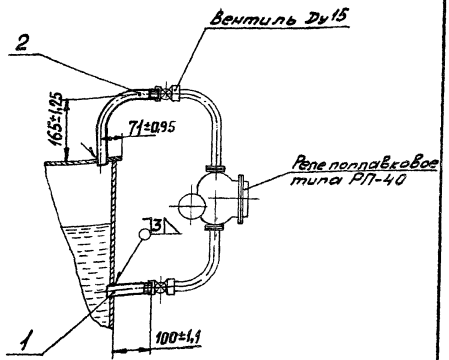

Формат	Зона	Поз.	Обозначение	Наименование	Кол.	Примечание
				Детали		
11		1	А12Б011.001	Патрубок	1	
11		2	А12Б012.001	Патрубок	1	

Инв.№ подл. | Подп. и дата | Взам. инв.№ | Инв.№ дубл. | Подп. и дата

Изм.	Лист	№ докум.	Подп.	Дата
Разраб.	Прокофьева			9/VII 71
Пров.	Фролкин			9/VII 71
Гл. констр.	Крупник			11/VII 71
Н. контр.	Нерлякова			9/VII 71
Утв.	Вайнберг			9/VII 71

А12Б012.000

Установка реле РП-40

Лит.	Масса	Масштаб
И	0,52	1:10

Лист | Листов 1

Госстрой СССР Сантехпроект г. Москва

Формат: 11

89

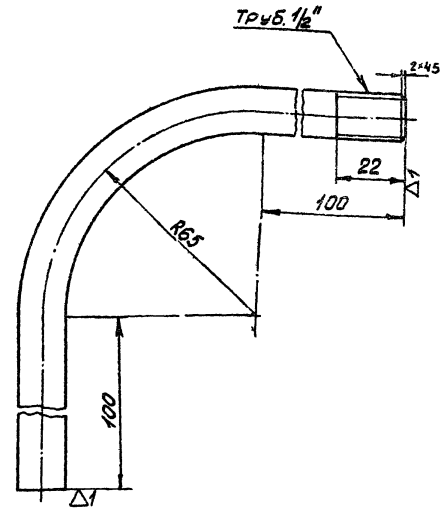

Предельные отклонения размеров ±½ допуска 9 кл.

Инв.№ подл. | Подп. и дата | Взам. инв.№ | Инв.№ дубл. | Подп. и дата

Изм.	Лист	№ докум.	Подп.	Дата
Разраб.	Прокофьева			9/VII 71
Пров.	Фролкин			9/VII 71
Гл. констр.	Крупник			11/VII 71
Н. контр.	Нерлякова			9/VII 71
Утв.	Вайнберг			9/VII 71

А12Б012.001

Патрубок

Лит.	Масса	Масштаб
И	0,38	1:1

Труба 15 ГОСТ 3262-62

Лист | Листов 1

Госстрой СССР Сантехпроект г. Москва

Формат: 11

Приложение 1

▽3(▽)

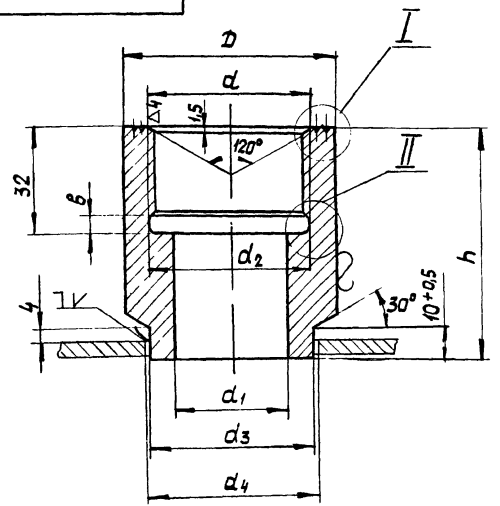

Обозначение по МВН 418-63	Размеры, мм											Масса, кг
	D	d	d_1	d_2	d_3	d_4	h	в	c	r	r_1	
03 МВН 418-63	45	27×2	19	27,4	23	24	70	5	4	1,5	0,5	0,526
04 МВН 418-63							100					0,858
08 МВН 418-63	56	33×2	24	33,4	29	30	50					0,476
09 МВН 418-63							70					0,778
15 МВН 418-63	45	Труб 3/4"	24,3	27	30	31	50	4		1		0,347
21 МВН 418-63	65	Труб 1 1/2"	35	48,5	51	52	70	6	3	1,5	1	0,986

I
М2:1

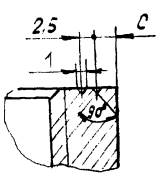

II
М2:1

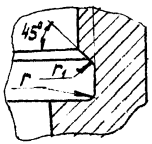

1 Приварку бобышек производить электродами типа Э42 ГОСТ 9467-60.

2. Предельные отклонения размеров $\pm\frac{1}{2}$ допуска 7 класса

Изм.	Лист	№ докум.	Подп.	Дата
Разраб.		Прокофьева		
Пров.		Фрадкин		
Рук. группы		Крупник		
Н. контр.		Мозаляков		
Утв.		Вайнбе		

Бобышка по МВН 418-63

Круг Д ГОСТ 2590-57 / Ст 20 ГОСТ 1050-50

Лист	Масса	Масштаб
И	Смотри Таблицу	—

Лист | Листов 1

Госстрой СССР Сантехпроект г. Москва

Серия 1.494-11

Инв. № подл. | Подп. и дата | Взам. инв. № | Инв. № дубл. | Подп. и дата

Приложение 2

▽4(▽)

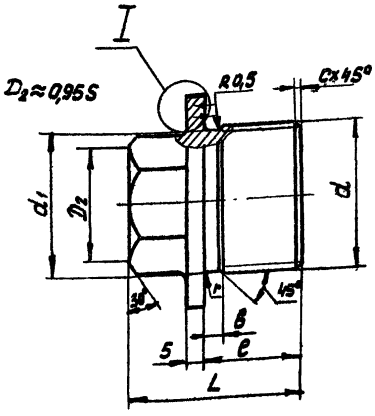

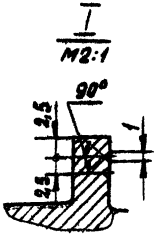

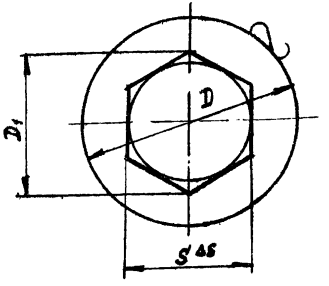

Обозначение по МВН420-63	Размеры, мм											Масса, кг
	Резьба d	D	d_1	D_1	L	e	S	ΔS	в	c	r	
03МВН420-63	М27×2	42	24	31,2	40	22	27	-0,28	4	1,5	1	0,207
04МВН420-63	М33×2	48	30	36,9	45	28	32	-0,34				0,327
05МВН420-63	Труб 3/4"	42	23,5	31,2	40	22	27	-0,28				0,203
07МВН420-63	Труб 1 1/2"	62	44	41,6	50	28	36	-0,34	5		1,5	0,633

1. Резьба:
трубная - по ГОСТ 6357-52 с предельными отклонениями по 3 кл
метрическая по ГОСТ 9150-59 с предельными отклонениями по 3 кл, ГОСТ 9253-59

2. Неуказанные предельные отклонения размеров $\pm\frac{1}{2}$ допуска 7 кл.

Изм.	Лист	№ докум.	Подп.	Дата
Разраб.		Прокофьева		
Пров.		Фрадкин		
Гл. инж.		Крупник		
Н. контр.		Мерзляков		
Утв.		Вайнберг		

Пробка по МВН420-63

Круг D ГОСТ 2590-57 / 35 ГОСТ 1050-60

Лит.	Масса	Масштаб
И	Смотри таблицу	—

Лист | Листов 1

Госстрой СССР Сантехпроект г. Москва

Серия 1.494-11

Инв. № подл. | Подп. и дата | Взам. инв. № | Инв. № дубл. | Подп. и дата

Формат 1/2

Серия 1.494-11

Приложение 3

▽3 (▽)

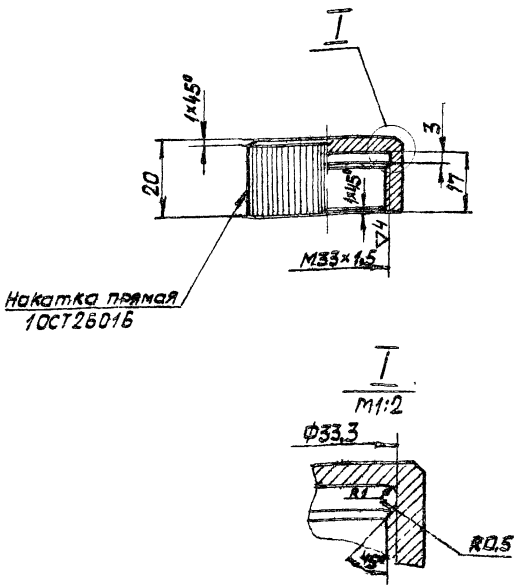

1. Предельные отклонения на резьбу по 3-му классу ГОСТ 9253-59
2. Неуказанные предельные отклонения размеров ±½ допуска 7 кл.

Изм.	Лист	№ докум.	Подп.	Дата	Крышка по МБН 1603-65	Лит. И	Масса 0,082	Масштаб 1:1
Разраб.	Прокофьева					Лист	Листов 1
Пров.	Фрадкин					Госстрой СССР Сантехпроект г. Москва	
Рук.	Крупник						
Н. контр.	Мерзляков				Круг 40 ГОСТ 2590-57 / Ст.3 ГОСТ 535-58		
Утв.	Вайнберг						

Формат 1:1

Приложение 4

▽3 (▽)

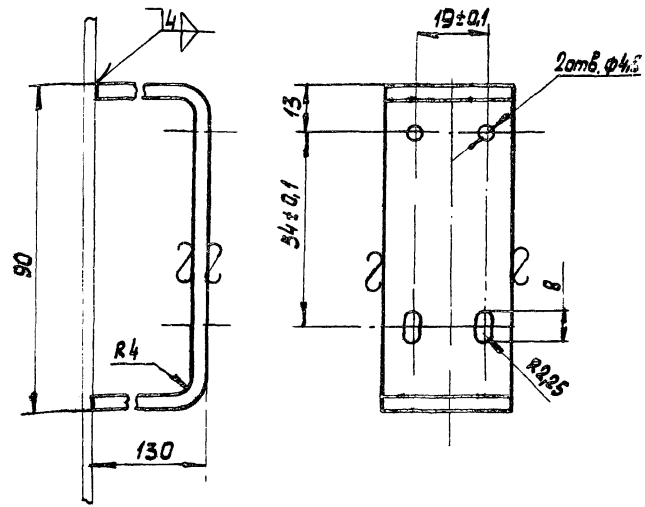

Неуказанные предельные отклонения размеров ±½ допуска 7 кл

Изм.	Лист	№ докум.	Подп.	Дата	Скоба по МБН 1581-63	Лит. И	Масса 0,377	Масштаб 1:1
Разраб.	Прокофьева					Лист	Листов 1
Пров.	Фрадкин					Госстрой СССР Сантехпроект г. Москва	
Рук.	Крупник						
Н. контр.	Мерзляков				Полоса 4×36 ГОСТ 103-57 / Ст.3 ГОСТ 535-58		
Утв.	Вайнберг						

Формат 1:1

gost.e-ecolog.ru