ГОСУДАРСТВЕННЫЙ КОМИТЕТ СОВЕТА
МИНИСТРОВ СССР ПО ДЕЛАМ СТРОИТЕЛЬСТВА
«ГОССТРОЙ СССР»

ТИПОВЫЕ КОНСТРУКЦИИ И ДЕТАЛИ ЗДАНИЙ
И СООРУЖЕНИЙ

СЕРИЯ **1.494-3**

ОБЕСПЫЛИВАТЕЛЬ АЭРОДИНАМИЧЕСКИЙ ДЛЯ СПЕЦОДЕЖДЫ

ПА1Б

ВЫПУСК **1**
РАБОЧИЕ ЧЕРТЕЖИ

10978-02
Цена 2.88
gost.e-ecolog.ru

ЦЕНТРАЛЬНЫЙ ИНСТИТУТ ТИПОВОГО ПРОЕКТИРОВАНИЯ
ГОССТРОЯ СССР
Москва, А-445, Смольная ул., 22
Сдано в печать 21/II 1975 г.
Заказ № 7767 Тираж 300 экз.

ГОСУДАРСТВЕННЫЙ КОМИТЕТ СОВЕТА
МИНИСТРОВ СССР ПО ДЕЛАМ СТРОИТЕЛЬСТВА
«ГОССТРОЙ СССР»

ТИПОВЫЕ КОНСТРУКЦИИ И ДЕТАЛИ ЗДАНИЙ
И СООРУЖЕНИЙ

СЕРИЯ **1.494-3**

ОБЕСПЫЛИВАТЕЛЬ АЭРОДИНАМИЧЕСКИЙ ДЛЯ СПЕЦОДЕЖДЫ

ПА1Б

ВЫПУСК **1**
РАБОЧИЕ ЧЕРТЕЖИ

РАЗРАБОТАНЫ
ЦНИИ промзданий
Госстроя СССР

УТВЕРЖДЕНЫ
И ВВЕДЕНЫ В ДЕЙСТВИЕ
с 15 ноября 1971 г.
Приказ Главпромстройпроекта Госстроя СССР
от 5 ноября 1971 г. № 59.

Формат	Зона	Поз.	Обозначение	Наименование	Кол.	Примечание
				Документация		Альбом допуск. I
А2			ПА 16. 00. 000. СБ	Сборочный чертеж.		на 3-х листах
11			ПА 16. 00. 000 ВС	Ведомость спецификаций		на 4-х листах
12			ПА 16. 00. 000. ВП	Ведомость покупных изд.		на 2-х листах
			ПА16. 00.000 (текст. часть)	Текстовая часть		см. выпуск II
				Сборочные единицы		
А2		1	ПА 16.01.000	Дверь в сборе	1	
А2		2	ПА 16.02.000	Подвеска в сборе	4	
12		3	ПА 16.03.000	Клапан в сборе	2	
А2		4	ПА 16.04 000	Корпус в сборе	1	
11		5	ПА 16.05.000	Сетка	2	
12		6	ПА 16. 06. 000	Рукоятка	1	
12		7	ПА 16 07.000	Решетка	1	
12		8	ПА. 16.08.000	Воздуховод	1	
12		9	ПА. 16.09. 000	Ось	1	

Изм.	Лист	N докум.	Подп.	Дата	ПА 16. 00. 000			
Разраб.	Макаркин				Обеспыливатель аэродинамический для спецодежды	Литера	Лист	Листов 6
Провер.						О	1	4
Н. контр.						ЦНИИПромзданий		
Утв.								

Формат	Зона	Поз.	Обозначение	Наименование	Кол.	Примечание
				Детали		
11		15	ПА16.00.001	Скоба	1	
11		16	ПА16.00.002	Ось	3	
11		17	ПА16.00.003	Прокладка	1	
11		18	ПА16.00.004	Заглушка	1	
11		19	ПА 16.00.005	Палец	2	
11		20	ПА 16.00.006	Рычаг вильчатый	1	
11		21	ПА16.00.007	Прокладка	1	
11		22	ПА16.00.008	Цапфа	1	
11		23	ПА16.00.009	Палец	4	
11		24	ПА16.00.010	Тяга	2	
11		25	ПА16.00.011	Тяга	2	
11		26	ПА16.00.012	Рычаг	1	
5/4		27	ПА16.00.013	Табличка 210х290	1	5/чертеж
				Лист В10 ГОСТ 3680-57 Ст.3 ГОСТ 380-58		
				Стандартные изделия		
				Болты ГОСТ 7798-62		
		31		М6 х 16 - 056	18	
		32		М6 х 30 - 056	1	

Изм.	Лист	N докум.	Подп.	Дата	ПА16.00.000	2

Формат	Зона	Поз.	Обозначение	Наименование	Кол.	Примечание
		35		Винт М8 х 25 - 056 ГОСТ 1478-64	5	
				Гайки ГОСТ 5915-62		
		37		М6-056	19	
		38		М8-056	8	
		40		Гайка М6-056 ГОСТ 5918-62	6	
				Шайбы ГОСТ 11371-68		
		42		Шайба 6	23	
		44		Шайба 10	3	
		45		Шайба пружинная 8Н 65Г ГОСТ 6402-61	3	
		47		Штифт конический 6х32 ГОСТ 3129-60	1	
		49		Шплинт 1,6 х 14 ГОСТ 397-66	6	

Изм.	Лист	N докум.	Подп.	Дата	ПА16.00.000	Лист 3

Формат	Зона	Поз.	Обозначение	Наименование	Кол.	Примечание
				Материалы		
				Электрод УОНИ 13/45 Э42А - Д0 - Р ГОСТ 9467-60		
				Грунт ФЛ-03-К ГОСТ 9109-59		
				Эмаль ХВ-124 серая ГОСТ 10144-62		
				Детали идущие на сборку варианта на 2 комплекта		
		26	ПА16.00.014	Крюк ℓ заготовки 120мм	2	5/1
				Круг 10 ГОСТ 2590-57 / Ст3 ГОСТ 535-58		вес 0,07кг
		36	ПА16.00.015	Лист 148х490	4	5/4
				Лист В 3,0 ГОСТ 3680-57 / Ст.3 ГОСТ 380-58		вес 1,6кг
11		46	ПА 16.00.016	Крышка	1	
11		56	ПА16.00.017	Стенка	2	
		66	ПА16.00.018	Ось ℓ=40мм		5/4
				Круг 10 ГОСТ 2590-57 / Ст3 ГОСТ 535-58	2	вес 0,05кг
11		76	ПА16.00.019	Бобышка	2	
11		86	ПА16.00.020	Полоса	1	

Изм.	Лист	N докум.	Подп.	Дата	серия 1.494-3, вып. 1 ПА16. 00. 000	Лист 4

ПА 16 00 000 СБ

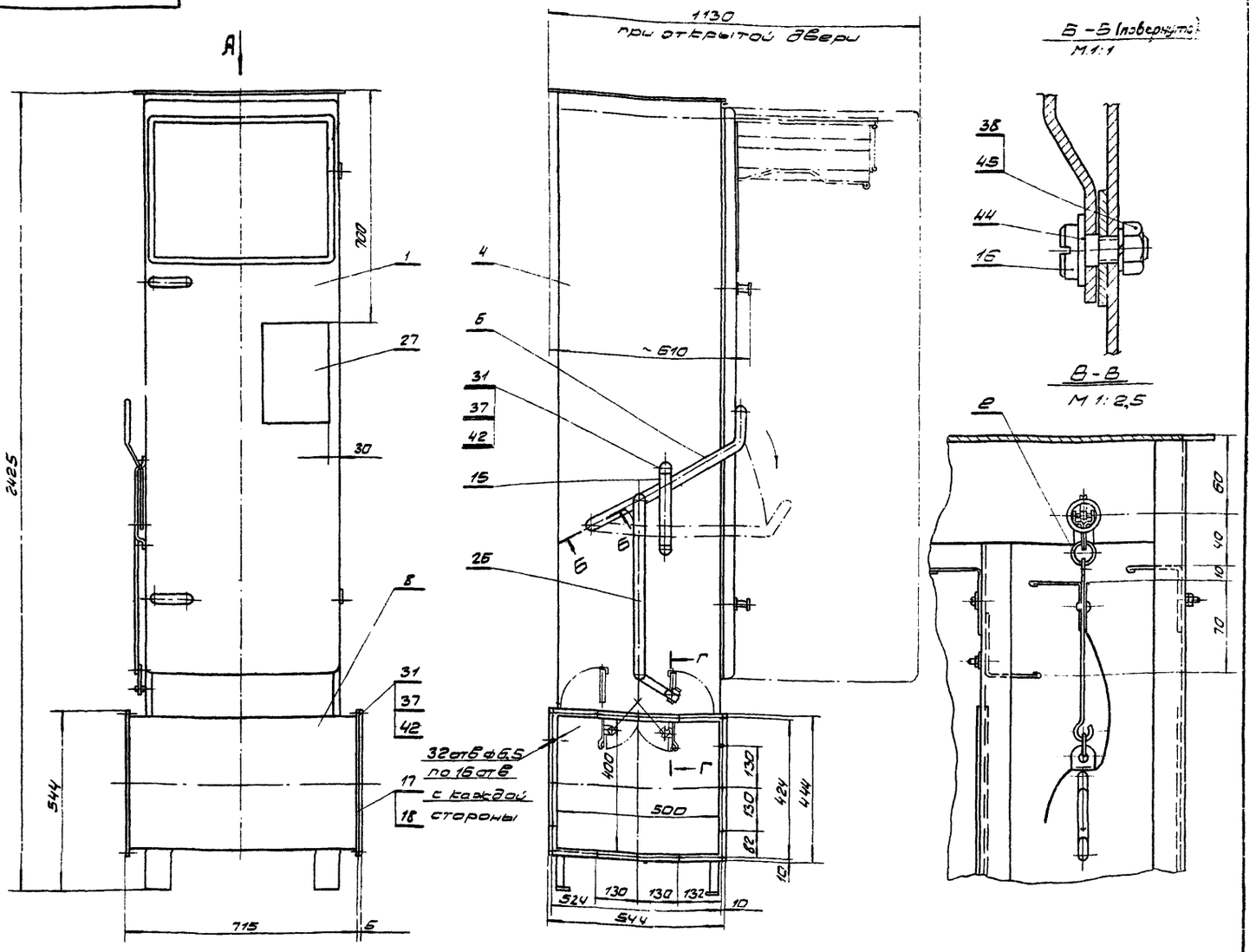

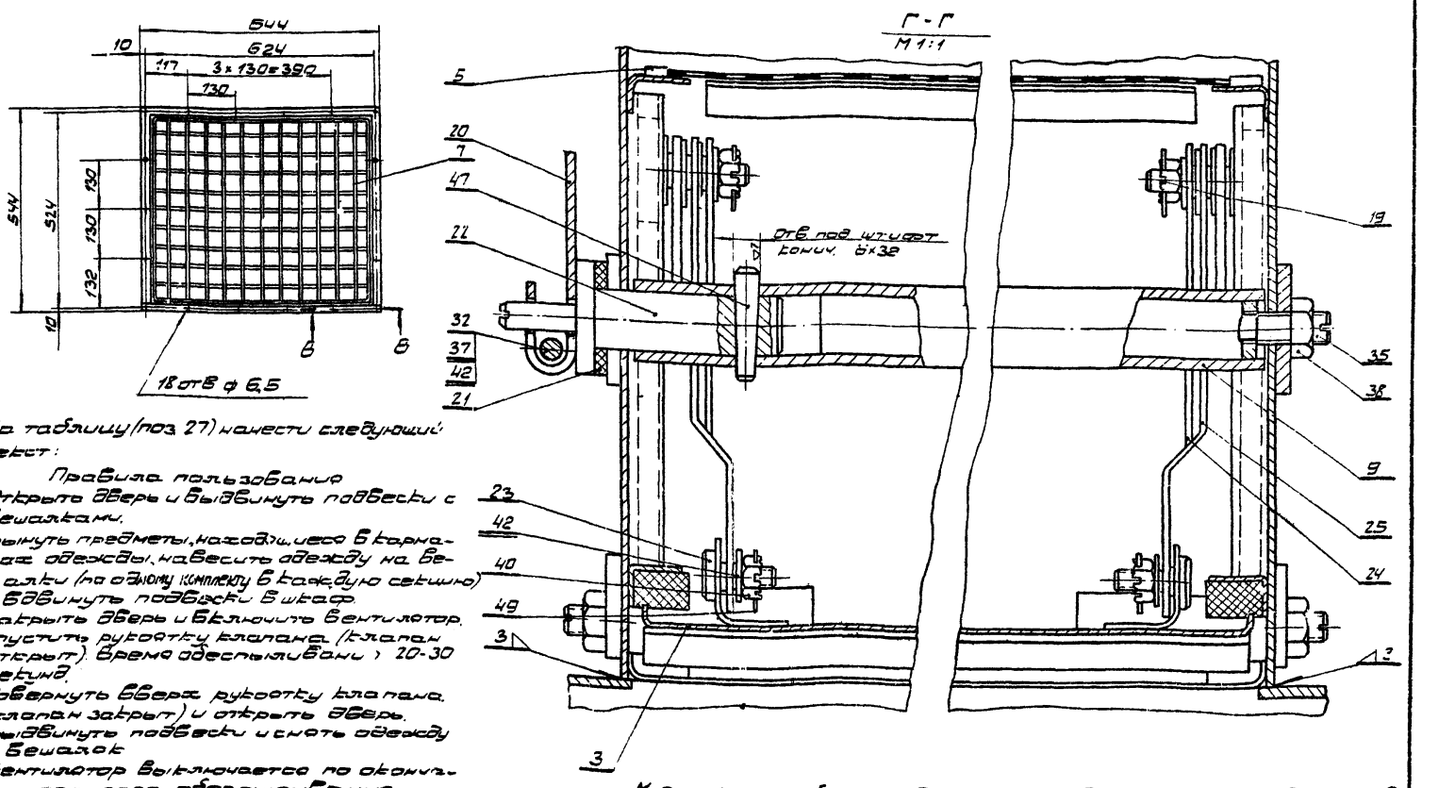

На таблицу (поз 27) нанести следующий текст:

Правила пользования

1. Открыть дверь и выдвинуть подвески с вешалками.
2. Вынуть предметы, находящиеся в карманах одежды, навесить одежду на вешалки (по одному комплекту в каждую секцию) и вдвинуть подвески в шкаф.
3. Закрыть дверь и включить вентилятор.
4. Опустить рукоятку клапана (клапан открыт). Время обеспыливания 20-30 секунд.
5. Повернуть вверх рукоятку клапана (клапан закрыт) и открыть дверь.
6. Выдвинуть подвески и снять одежду с вешалок.

Вентилятор выключается по окончании процесса обеспыливания

Сделать надпись на таблице и крепить ее способом, принятым на заводе-изготовителе

Красить кругом: грунт ФЛ-03-К ГОСТ 9109-59
эмаль ХВ-124 серая ГОСТ 10144-62

Модификацию: обеспыливатель-шкаф для хранения одежды см лист 2

					серия 1.494-3, вып. 1. ПА 16.00.000 СБ			
Изм.	Лист	№ докум.	Подп.	Дата	Обеспыливатель аэродинамический для спецодежды	Литера	Масса	Масштаб
Разраб.	Макаркин					О₂	240	1:10
Пров.	Пончек					Лист: 1	Листов: 2	
Т. контр.								
Рук. лаб.	Пирумов				Сборочный чертеж	ЦНИИ ПРОМЗДАНИЙ		
Нач. ц-та	Картошов							

10978-02 4

-4-

ПА16.00.00.000СБ

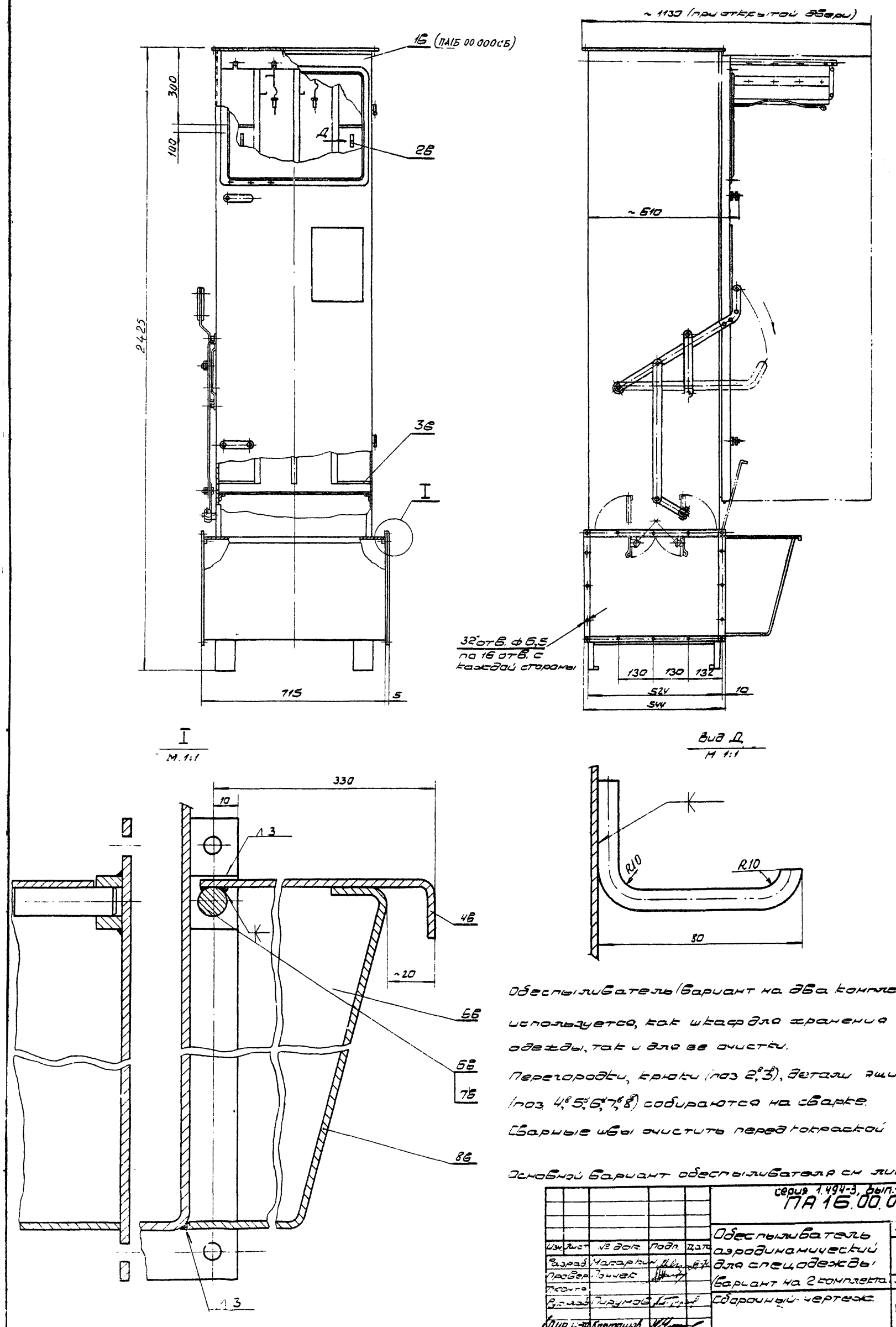

Обеспыливатель (вариант на два комплекта) используется, как шкаф для хранения спецодежды, так и для ее очистки.

Перегородки, крюки (поз 2,3), детали ящика (поз 4,5,6,7,8) собираются на сварке.

Сварные швы очистить перед покраской

Основной вариант обеспыливателя см лист 1

					серия 1.494-3, вып.1. ПА 16.00.00.000 СБ			
Изм.	Лист	№ док.	Подп.	Дата	Обеспыливатель аэродинамический для спецодежды (вариант на 2 комплекта)	Лит.	Масса	М-б
Разраб.		Макаркин					261	1:10
Провер.		Лончек				Лист: 2	Листов: 2	
Т.контр.					Сборочный чертеж	ЦНИИПРОМЗДАНИЙ		
Рук.лаб.		Пирумов						
Дир.и-та		Карташов						

№ строки	Обозначение	Наименование	Куда входит: Обозначение	Кол.	Примечание
1					
2	ПЛ16.00.000	Обеспыливатель аэродинамический			
3		для спецодежды			
4					
5	ПЛ16.01.000	Дверь в сборе	ПЛ16.00.000	1	
6	ПЛ16.01.100	Узел дверц	ПЛ16.01.000	1	
7					
8	ПЛ16.02.000	Подвеска в сборе	ПЛ16.00.000	4	
9					
10	ПЛ16.03.000	Клапан в сборе	ПЛ16.00.000	2	
11	ПЛ16.03.100	Клапан	ПЛ16.03.000	1	
12					
13	ПЛ16.04.000	Корпус в сборе	ПЛ16.00.000	1	
14	ПЛ16.04.100	Узел корпуса	ПЛ16.04.000	1	
15	ПЛ16.04.200	Шарнир	ПЛ16.04.000	2	
16					
17	ПЛ16 05 000	Сетка	ПЛ16.00.000	2	
18					
19	ПЛ16 06 000	Рукоятка	ПЛ16.00.000	1	
20					
21	ПЛ16.07.000	Решетка	ПЛ16.00.000	1	
22					
23	ПЛ16.08.000	Воздуховод	ПЛ16.00.000	1	
24					
25	ПЛ16.09.000	Ось	ПЛ16.00.000	1	
26					

Изм.	Лист	№ докум.	Подп.	Дата	ПЛ16.00.000.ВС			
Разраб.		Макаркин			Обеспыливатель аэродинамический для спецодежды. Ведомость спецификаций	Лит.	Лист	Листов
Пров.						О2	1	1
Н.контр.						ЦНИИЭП промзданий		
Утв.								

№ строки	Наименование	Обозначение документа на поставку	Поставщик	Куда входит (обозначение)	Количество: На изделие	В комплекте	На регулир.	Всего	Примечание
1									
2	Крепёжные изделия								
3									
4	Болт М8×16-056	ГОСТ 7798-62		ПЛ16.00.000	18			18	
5	М8×30-056			ПЛ16.00.000	1			1	
6									
7									
8	Винт М4×25-056	ГОСТ 1480-62		ПЛ16.03.000	4			8	
9									
10	Винт М5×8-056	ГОСТ 1489-62		ПЛ16.01.000	28			28	
11									
12	М8×12-056			ПЛ16.04.000	4			4	
13									
14	М8×16-056			ПЛ16.04.000	16			16	
15									
16	Винт М8×25-056	ГОСТ 1478-64		ПЛ16.00.000	5			5	
17									
18	Гайка М4-056	ГОСТ 5915-62		ПЛ16.03.000	4			8	
19	М5-056			ПЛ16.02.000	1			4	
20	М6-056			ПЛ16.00.000	19			19	
21				ПЛ16.04.000	16			16	
22								35	
23	М8-056			ПЛ16.00.000	8			8	
24									
25	Гайка М6-056	ГОСТ 5918-62		ПЛ16.00.000	6			6	

Изм.	Лист	№ докум.	Подп.	Дата	серия 1.494-3, вып. 1 ПЛ16.00.000 ВП			
Разраб.		Макаркин			Обеспыливатель аэродинамический для спецодежды. Ведомость покупных изделий	Лит.	Лист	Листов
Пров.						О2	1	3
Н.контр.						ЦНИИЭП промзданий		
Утв.								

-6-

№ строки	Наименование	Обозначение документа на поставку	Поставщик	Куда входит (обозначение)	Количество: на изделие	в комплекты	на ремонт	всего	Примечание
1	Шайба 4	ГОСТ 1371-68		ПА16.СЗ.000.	4			8	
2				ПА16.02.000.	16			64	
3								72	
4	Шайба 6			ПА16.00.000.	23			23	
5				ПА16.04.000.	36			36	
6								59	
7	Шайба 10			ПА16.00.000.	3			3	
8									
9	Шайба пружинная 5Н65Г	ГОСТ 6402-61		ПА16.01.000.	26			26	
10									
11	6Н65Г			ПА16.04.000.	4			4	
12									
13	8Н65Г			ПА16.00.000.	3			3	
14									
15	Штифт конический 6х32	ГОСТ 3129-60		ПА16.00.000.	1			1	
16									
17	Штифт цилиндрический 25 Пр 8х22	ГОСТ 3128-60		ПА16.01.000.	4			4	
18									
19									
20	Шплинт 1,6х14	ГОСТ 397-66		ПА16.00.000.	6			6	
21									
22	Заклёпка 4х7-015	ГОСТ 10299-62		ПА16.02.000.	10			40	
23	4х12-015			ПА16.02.000.	6			24	
24									
25	Заклёпка 4х20-015	ГОСТ 10300-62		ПА16.06.000.	4			4	
26									
27									
28									
29									
30									
31									

№ строки	Наименование	Обозначение документа на поставку	Поставщик	Куда входит (обозначение)	Количество: на изделие	в комплекты	на ремонт	всего	Примечание
1	Материалы								
2									
3	Клей 88-Н	МРТУ-38-5-880-66							
4									
5									
6	Грунт ФЛ-03-К	ГОСТ 9109-59							
7									
8									
9	Эмаль ХВ-124, серая	ГОСТ 10144-62							
10									
11									
12	Электрод УОНИ 13/45	ГОСТ 9467-60							
13	Э42А-3,0-Р								
14									
15	Электрод УОНИ 13/55А								
16	Э50А-1,0-Р								
17	Э50А-2,0-Р								
18									
19									
20									
21									
22									
23									
24									
25									
26									
27									
28									
29									
30									
31									

ПА16.00.001

≈ (▽)

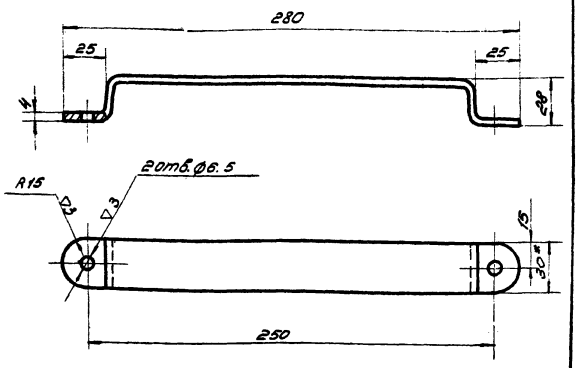

1. Длина развертки ≈ 322 мм
2. Внутренний радиус гибки 3 мм
3. Предельные отклонения размеров охватывающих – по A7, охватываемых по B7, прочих – ±½ допуска 7 кл.
4. * Размеры для справок.
5. Покрытие: Гр.фл-03-к
   ЭМХВ-124, серый III-А
   Кроме обрабатываемых поверхностей.

Изм.	Лист	N докум.	Подп.	Дата	ПА16.00.001	
Разраб.		Костанян			Скоба	Лит. / Масса / Масшт.
Пров.		Макаркин				Q2 / 0.35 / 1:2
Т.контр.						Лист / Листов
Н.контр.					Полоса 4х30 ГОСТ 103-57 Ст3 ГОСТ 535-58	ЦНИИ промздании
Утв.						

ПА16.00.002

▽4 (▽)

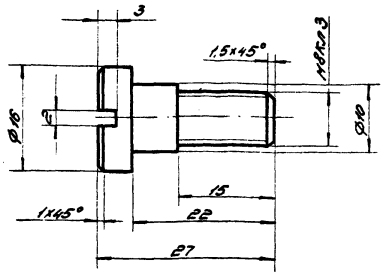

1. Предельное отклонение размеров: охватывающих по A7, охватываемых по B7, прочих ±½ допуска 7 кл.
2. Покрытие: хим. окс. прм ГОСТ 9791-68

Изм.	Лист	N докум.	Подп.	Дата	ПА16.00.002	
Разраб.		Костанян			Ось	Лит. / Масса / Масшт.
Пров.		Макаркин				Q2 / 0.016 / 2:1
Т.контр.						Лист / Листов
Н.контр.					Сталь 20 ГОСТ 1050-60	ЦНИИ промздании
Утв.						

ПА16.00.003

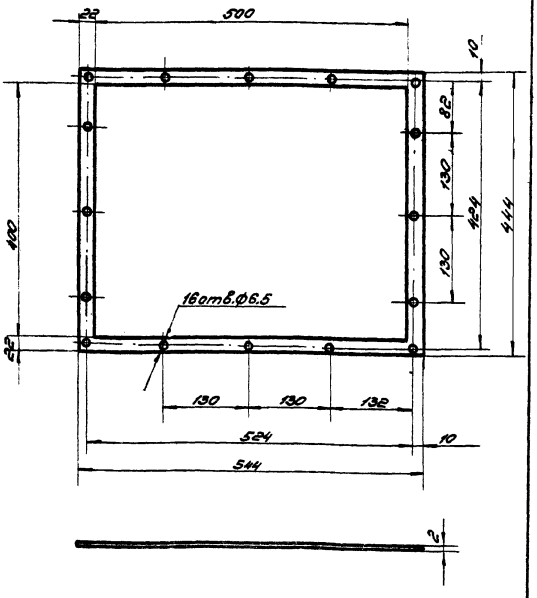

Изм.	Лист	N докум.	Подп.	Дата	ПА16.00.003	
Разраб.		Костанян			Прокладка	Лит. / Масса / Масшт.
Пров.		Макаркин				Q2 / 0.13 / 1:5
Т.контр.						Лист / Листов
Н.контр.					Резина-пластина 2Т-АМ ГОСТ 7338-65	ЦНИИ промздании
Утв.						

ПА16.00.004

▽3 (▽)

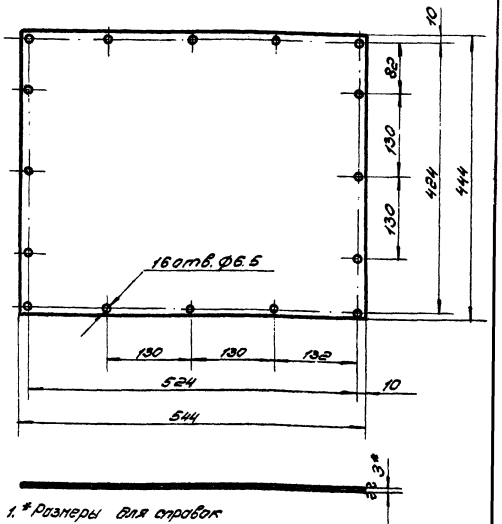

1. * Размеры для справок
2. Предельные отклонения размеров между двумя любыми отверстиями ±0.5 мм, отклонение остальных размеров по 7 кл.
3. Покрытие: Гр. ФЛ-03-К; ЭМХВ-124 серый; III-А, кроме 16 отв.

Изм.	Лист	N докум.	Подп.	Дата	серия 1.494-3, вып.1. ПА16.00.004	
Разраб.		Костанян			Заглушка	Лит. / Масса / Масшт.
Пров.		Макаркин				Q2 / 5.6 / 1:5
Т.контр.						Лист / Листов
Н.контр.					Лист В3.0 ГОСТ 3680-57 Ст.3 ГОСТ 501-58	ЦНИИ промздании
Утв.						

ПЛ1Б.00.005

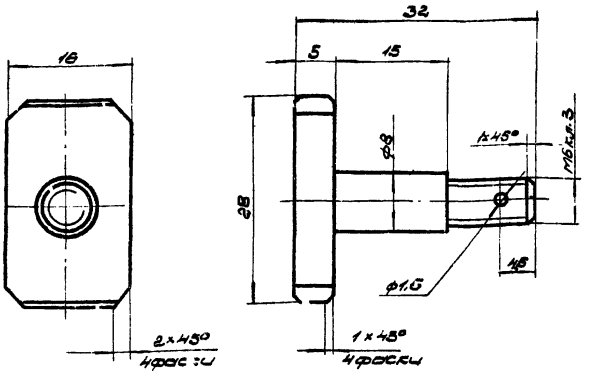

1. Предельные отклонения размеров:
   охватывающих - по A_7,
   охватываемых - по B_7,
   прочих $\pm\frac{1}{2}$ допуска 7кл.
2. Покрытие: Хим Окс прм ГОСТ 9791-68

				ПЛ1Б.00.005			
Изм.	Лист	№ докум.	Подп.	Дата			
Разраб.		Костанян			Полец	Лит. / Масса / Масштаб	
Пров.		Макаркин				О2 / 0,02 / 2:1	
Т.контр.						Лист / Листов	
Н.контр.					сталь 20 ГОСТ 1050-60	ЦНИИ промзданий	
Утв.							

ПЛ1Б.00.006

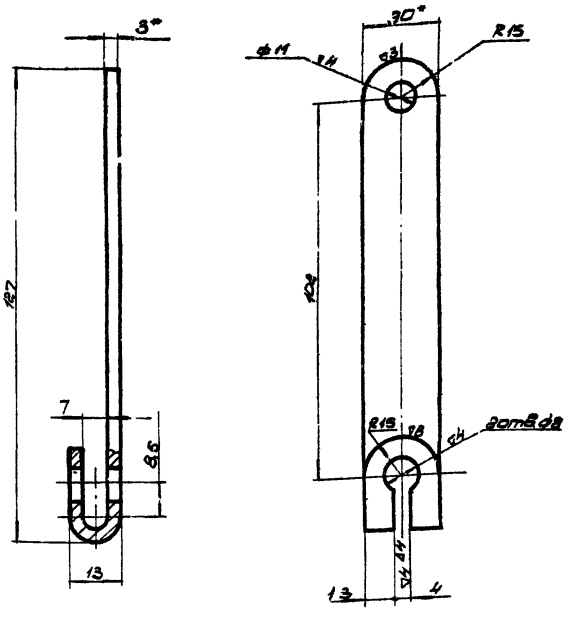

1. Длина развертки ≈ 155мм
2. Предельные отклонения размеров по 7кл.
3. * Размеры для справок
4. Покрытие: Гр ФЛ-03-К; ЭМХВ-184, серый III-А, кроме обрабатываемых поверхностей.

				ПЛ1Б.00.006			
Изм.	Лист	№ докум.	Подп.	Дата			
Разраб.		Костанян			Рычаг балансирный	Лит. / Масса / Масштаб	
Пров.		Макаркин				О2 / 0,047 / 11	
Т.контр.						Лист / Листов	
Н.контр.					Лента 3×30 ГОСТ 6009-57 / ст.3 ГОСТ 535-58	ЦНИИ промзданий	
Утв.							

ПЛ1Б.00.007

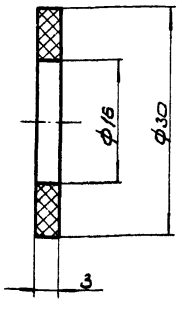

				ПЛ1Б.00.007			
Изм.	Лист	№ докум.	Подп.	Дата			
Разраб.		Костанян			Прокладка	Лит. / Масса / Масштаб	
Пров.		Макаркин				О2 / 0,002 / 2:1	
Т.контр.						Лист / Листов	
Н.контр.					Фибра ФТ-3.0 ГОСТ 14613-83	ЦНИИ промзданий	
Утв.							

ПЛ1Б.00.008

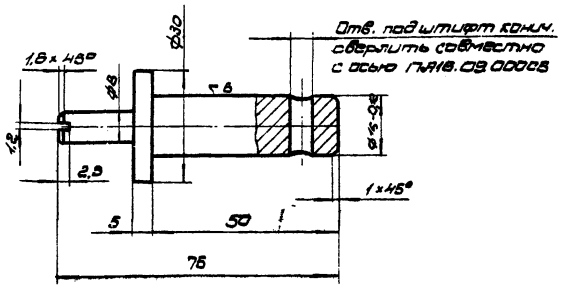

1. Неуказанные предельные отклонения размеров: охватывающих - по A_7, охватываемых по B_7, прочих $\pm\frac{1}{2}$ допуска 7кл.

				серия 1.494-3, вып.1. ПЛ1Б.00.008			
Изм.	Лист	№ докум.	Подп.	Дата			
Разраб.		Костанян			Цапфа	Лит. / Масса / Масштаб	
Пров.		Макаркин				О2 / 0,11 / 1:1	
Т.контр.						Лист / Листов	
Н.контр.					сталь 35 ГОСТ 1050-60	ЦНИИ промзданий	
Утв.							

ПА16.00.009

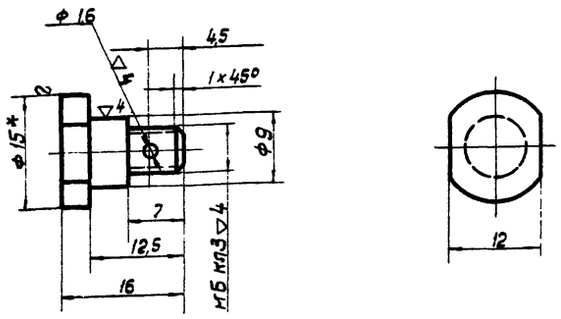

1* - Размеры для справок
2. Предельные отклонения размеров:
охватывающих по A_7
охватываемых по B_7
прочих $\pm \frac{1}{2}$ допуска 7 кл.
3. Покрытие: Хим. окс прм гост 9791-68

				ПА1Б.00.009			
Изм.	Лист	N докум.	Подп.	Дата		Лит.	Масса	Масшт.
Разраб.		Костанян			Палец		0,01	2:1
Пров.		Макаркин				Лист:	Листов:
Т. контр.							
Н. контр.					Круг 15 гост 2590-57 Ст.3 гост 535-58	ЦНИИПромзданий	
Утв.							

ПА16.00.010

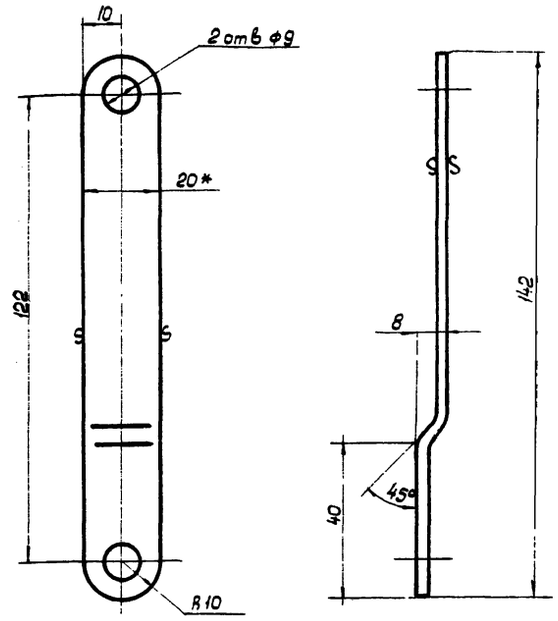

1. Длина развертки ≈ 145 мм
2. Внутренние радиусы гибки - 3 мм
3. Предельные отклонения размеров: охватывающих по A_7, охватываемых - по B_7, прочих $\pm \frac{1}{2}$ допуска 7 кл.
4* - Размер для справок
5. Покрытие: Гр Фл-03-К; Эм х В-124, серый, III-А, кроме 2 отв. ф9

				ПА1Б.00.010			
Изм.	Лист	N докум.	Подп.	Дата		Лит.	Масса	М-б
Разраб.		Костанян			Тяга		0,066	1:1
Пров.		Макаркин				Лист:	Листов:
Т. контр.							
Н. контр.					Лента 3х20 гост 6009-57 Ст.3 гост 535-58	ЦНИИПромзданий	
Утв.							

ПА16-00-011

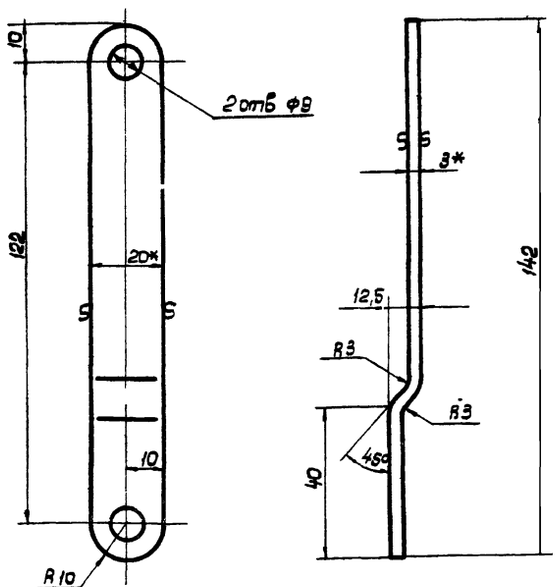

1* - Размеры для справок
2. Длина развертки: 146 мм.
3. Предельные отклонения размеров: охватывающих - по A_7, охватываемых - по B_7, прочих $\pm \frac{1}{2}$ допуска 7 кл.
4. Покрытие: Пр Фл-03-К, Эм хВ-124, серый III-А, кроме 2* отв. ф9.

				ПА16,00.011			
Изм.	Лист	N докум.	Подп.	Дата		Лит.	Масса	М-б
Разраб.		Костанян			Тяга		0,069	1:1
Пров.		Макаркин				Лист:	Листов:
Т. контр.							
Н. контр.					Лента 3х20 гост 6009-57 Ст.3 гост 535-58	ЦНИИПромзданий	
Утв.							

ПА16-00-012

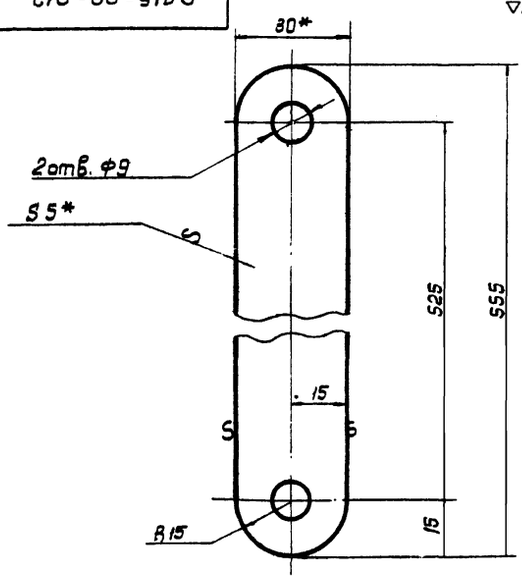

1* Размеры для справок
2. Предельные отклонения размеров: охватывающих - по A_7, охватываемых - по B_7, прочих - $\pm \frac{1}{2}$ допуска 7 кл
3. Покрытие: Гр Фл-03-К, Эм хВ-124 серый III-А, кроме двух отв. ф9

				серия 1.494-3, вып. 1. ПА1Б.00.012			
Изм.	Лист	N докум.	Подп.	Дата		Лит.	Масса	Масш.
Разраб.		Костанян			Рычаг		0,51	1:1
Пров.		Макаркин				Лист	Листов:
Т. контр.							
Н. контр.					Полоса 5х30 гост 103-57 Ст.3 гост 535-58	ЦНИИПромзданий	
Утв.							

ПА1Б.00.016

▽3(▽)

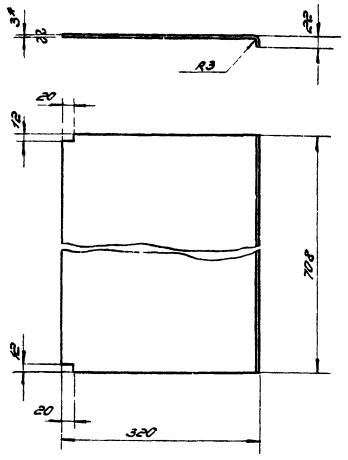

1. Длина развертки ~ 335мм
2. Предельные отклонения размеров охватываемых - по В7
3* Размеры для справок.

Изм.	Лист	N докум.	Подп.	Дата	ПА1Б.00.016	Литер	Масса	Масшт
Разраб.		Коршакова			Крышка	O_2	4,5	1:5
Пров.		Макаркин				Лист	Листов	
Т.конт.								
Н.контр.					Лист В3.0 ГОСТ3680-57 Ст.3 ГОСТ501-58	ЦНИИ промзданий		
Утв.								

ПА1Б.00.017

▽3(▽)

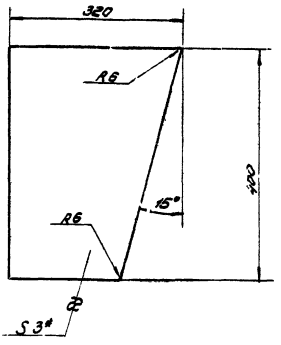

1. Предельные отклонения размеров: охватываемых - по В7
2.* Размеры для справок

Изм.	Лист	N докум.	Подп.	Дата	ПА1Б.00.017	Литер	Масса	Масшт
Разр.		Коршакова			Стенка	O_2	2.3	1:5
Пров.		Макаркин				Лист	Листов	
Т.конт.								
Н.контр.					Лист В3.0 ГОСТ3680-57 Ст.3 ГОСТ501-58	ЦНИИ промзданий		
Утв.								

Справ. №

Подп. и дата

Инв. № дубл.

Взам. инв. №

Подп. и дата

Инв. № подл.

ПА1Б.00.019

▽3

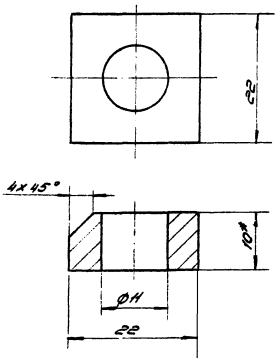

1. * Размеры для справок
2. Предельные отклонения размеров: охватывающих - по А7, охватываемых - по В7, прочих $\pm\frac{1}{2}$ допуска 7кл.

Изм.	Лист	N докум.	Подп.	Дата	ПА1Б.00.019	Литер	Масса	Масшт
Разраб.		Коршакова			Бобышка	O_2	0.035	2:1
Пров.		Макаркин				Лист	Листов	
Т.контр.								
Н.контр.					Ст. 3 ГОСТ380-60	ЦНИИ промзданий		
Утв.								

ПА1Б.00.020

▽3(▽)

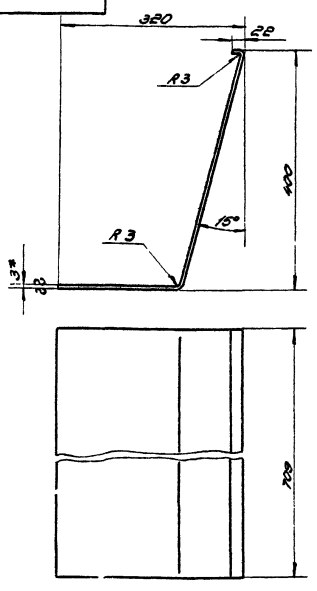

1. Длина развёртки ~ 632мм
2. Предельные отклонения размеров: охватываемых - по В7,
3. * Размеры для справок

серия 1.494-3, вып. 1.

Изм.	Лист	N докум.	Подп.	Дата	ПА1Б.00.020	Литер	Масса	Масшт
Разраб.		Коршакова			Полоса	O_2	5.2	1:5
Пров.		Макаркин				Лист	Листов	
Т.контр.								
Н.контр.					Лист В3.0 ГОСТ3680-57 Ст.3 ГОСТ501-58	ЦНИИ промзданий		
Утв.								

Справ. №

Подп. и дата

Инв. № дубл.

Взам. инв. №

Подп. и дата

Инв. № подл.

Формат	Зона	Поз	Обозначение	Наименование	Кол.	Прим.
				Документация		
А2			ПА.16.01.000 СБ	Сборочный чертеж		
				Сборочные единицы		
А2		1	ПА.16.01.100	Узел двери	1	
				Детали		
А2		2	ПА.16.01.001	Рамка	1	
А1		3	ПА.16.01.002	Стекло	1	
А1		4	ПА.16.01.003	Прокладка	2	
А1		5	ПА.16.01.004	Кольцо	2	
А1		6	ПА.16.01.005	Замок	2	
А1		7	ПА.16.01.006	Уплотнение	1	
А1		8	ПА.16.01.007	Кольцо	2	
А1		9	ПА.16.01.008	Ось	2	
А1		10	ПА.16.01.009	Ручка	2	
				Стандартные изделия		
		13		Винт М5х8-055 ГОСТ 1489-62	22	

Изм.	Лист	N докум.	Подп.	Дата
Разраб.		Костанян		
Пров.		Макаркин		
Н. контр.				
Утв.				

ПА.16.01.000

Дверь в сборе

Литера	Масса	Масштаб
Ос	1	2

ЦНИИПромзданий

Инв.№ подл. | Подп. и дата | Взам.инв.№ | Инв.№ дубл. | Подп. и дата

Формат	Зона	Поз	Обозначение	Наименование	Кол.	Прим.
		14		Шайба пружинная 5Н65Г ГОСТ 6402-61	26	
				Штифт цилиндрический 2,5Пр2га×22 ГОСТ 3128-60		
				Материалы		
				Клей 88Н МРТУ-38-5-880-66		
				Электрод УОНИ 13/55Я Э50А-2,0Р ГОСТ 9467-60		
				Грунт ФЛ-03-К ГОСТ 9109-59		
				Эмаль ХВ-124, серая ГОСТ 10144-62		

Изм. | Лист | N докум. | Подп. | Дата

ПА.16.01.000

Лист 2

ПА.16.01.001

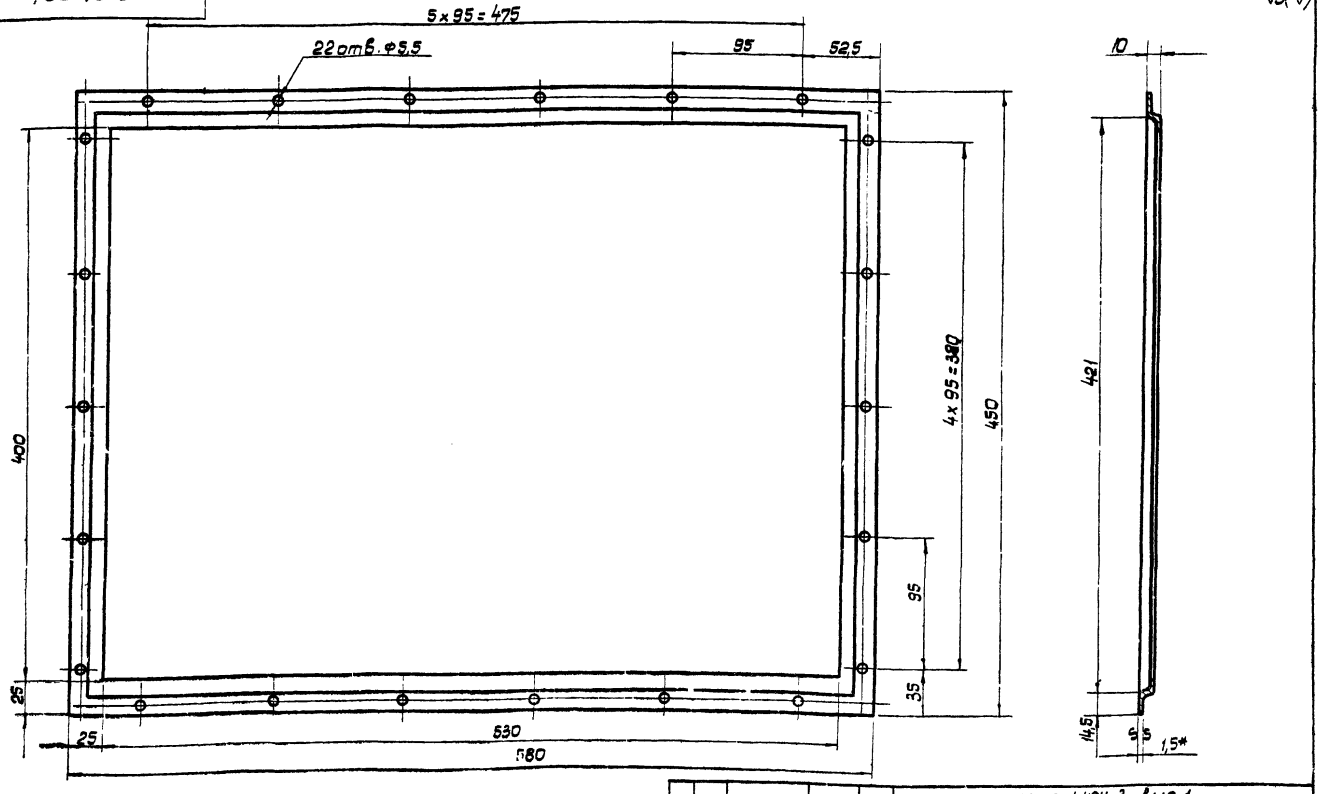

1* Размеры для справок.

2. Покрытие: Гр. ФЛ-03 К;
эм. ХВ-124, серый III-я кроме 22 отв. ф5,5

Изм.	Лист	N докум.	Подп.	Дата
Разраб.		Костанян		
Пров.		Макаркин		
Т. контр.				
Н. контр.				
Утв.				

серия 1.494-3, вып.1
ПА.16.01.001

Рамка

Лит.	Масса	Масштаб
О2	0,5	1:2,5
Лист:	Листов: 1	

Лист В.15 ГОСТ 26020-57
Ст3 ГОСТ 501-58

ЦНИИПромзданий

10578-02 12

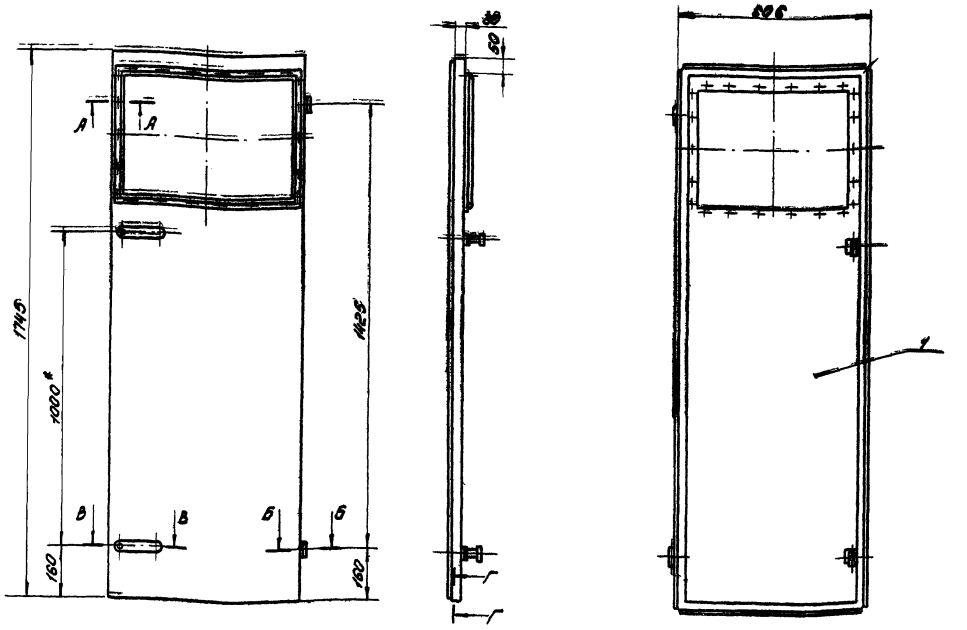

А-А
М1:1

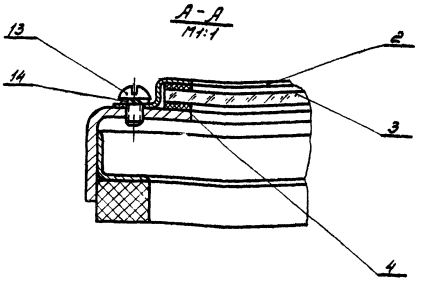

Б-Б
М1:1

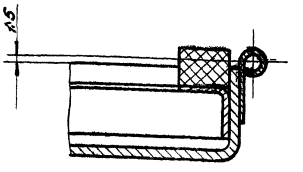

Г-Г
М1:1

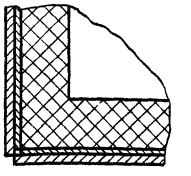

Б-Б
М1:1

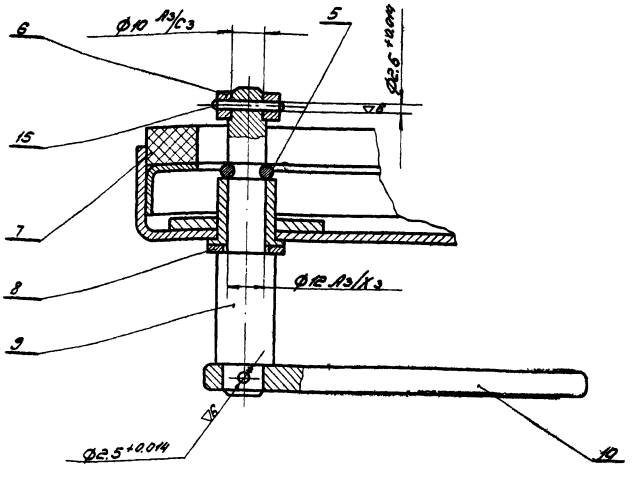

1. * Размеры справочные
2. Уплотнение (поз. 7) поставить на клею 88-нмрту-38-5-880-66.
3. Неуказанные предельные отклонения размеров: охватывающих - по А7, охватываемых - по В7, прочих ±½ допуска по 7кл.

					серия 1.404-3 вып. 1. ПАИБ-01.000.СБ		
Изм.	Лист	N докум.	Подп.	Дата			
Разраб.		Костанов			Дверь в сборе	Лит.	Масса	Масшт.
Пров.		Макаркин				Дв	29.7	1:10
Т. контр.						Лист	Листов	
Н. контр.					Сборочный чертёж	ЦНИИ промзданий		
Утв.								

ПА.15.01.002

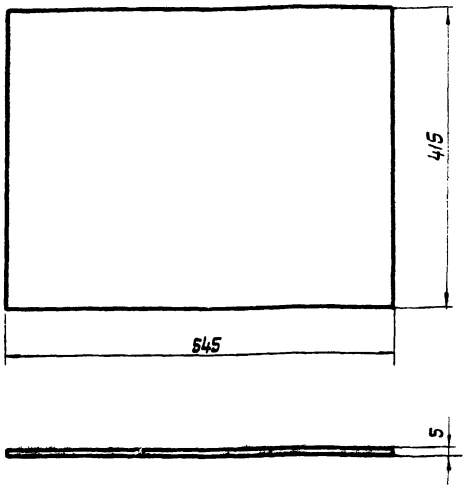

Допускается изготавливать из органического стекла поделочного ТУМХП 26-64

			ПА.15.01.002			
Изм. Лист	N докум.	Подп.	Дата			
Разраб.	Костанян			Стекло	Лит. / Масса / М-б	
Пров.	Макаркин				O_2 / 2,93 / 1:5	
Т. контр.					Лист: / Листов:	
Н. контр.				Стекло 5 ГОСТ 111-65	ЦНИИПромзданий	
Утв.						

Справ. N

Инв. N подл. | Подп. и дата | Взам. инв. N | Инв. N дубл. | Подп. и дата

ПА.15.01.003

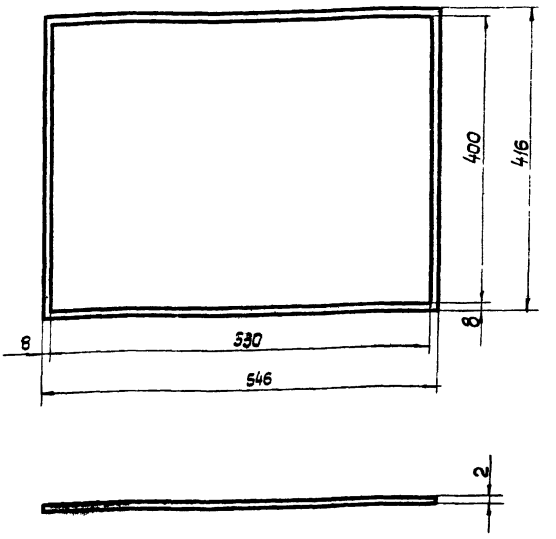

Допускается изготовить из полос

			ПА.15.01.003			
Изм. Лист	N докум.	Подп.	Дата			
Разраб.	Костанян			Прокладка	Лит. / Масса / М-б	
Пров.	Макаркин				O_2 / 0,047 / 1:5	
Т. контр.					Лист: / Листов:	
Н. контр.				Резина-пластина 2Т-Ам ГОСТ 7338-65	ЦНИИПромзданий	
Утв.						

ПА.15.01.004

▽3 (▽)

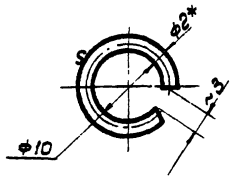

1* Длина развертки - 34мм

2. Предельные отклонения размеров:
охватывающих - по A_7,
охватываемых - по B_7

3* - Размер для справок

			08.15.01.004			
Изм. Лист	N докум.	Подп.	Дата			
Разраб.	Костанян			Кольцо	Лит. / Масса / М-б	
Пров.	Макаркин				O_2 / 0,001 / 2:1	
Т. контр.					Лист: / Листов:	
Н. контр.				проволока ⅲ-2,0 ГОСТ 9389-60	ЦНИИПромзданий	
Утв.						

ПА.15.01.005

▽3 (▽)

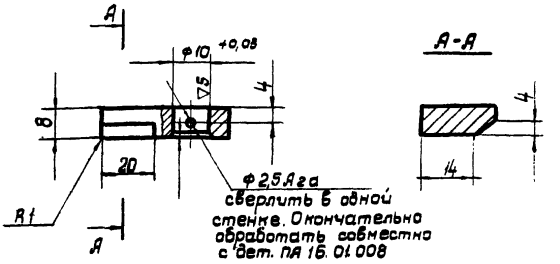

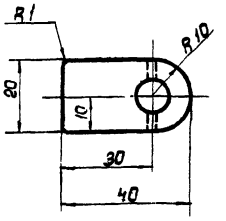

1. Неуказанные предельные отклонения размеров: охватывающих - по A_7, охватываемых - по B_7 прочие - $\pm \frac{1}{2}$ допуска 7 кл.

			серия 1.494-3, вып. 1. ПА.15.01.005			
Изм. Лист	N докум.	Подп.	Дата			
Разраб.	Костанян			Замок	Лит. / Масса / М-б	
Пров.	Макаркин				O_2 / 0,03 / 1:1	
Т. контр.					Лист: / Листов:	
Н. контр.				Ст.3 ГОСТ 380-60	ЦНИИПромзданий	
Утв.						

Справ. N

Инв. N подл. | Подп. и дата | Взам. инв. N | Инв. N дубл. | Подп. и дата

ПА.16.01.006

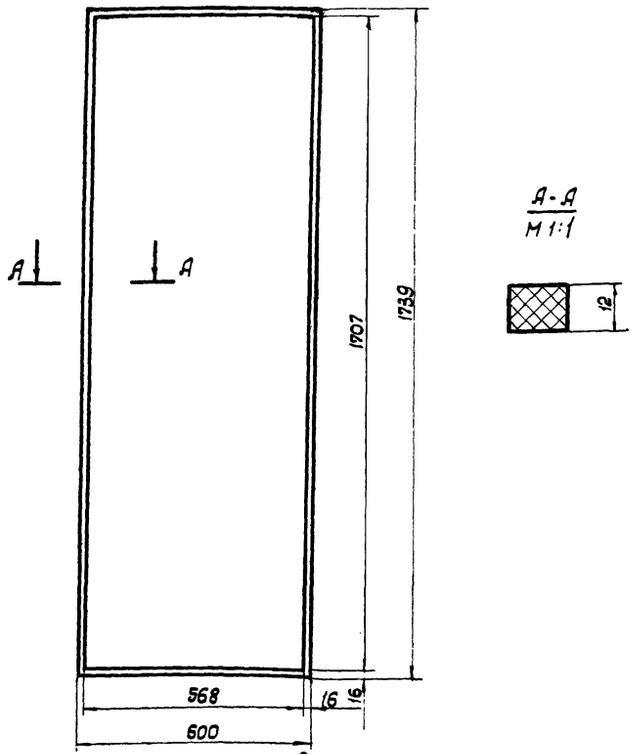

Допускается изготовить из полос

				ПА.16.01.006		
Изм.	N докум.	Подп.	Дата			
Разраб.	Костанян			Уплотнение	Лит. / Масса / М-б	
Пров.	Макаркин				O_2 / 0,04 / 1:10	
Т. контр.					Лист: / Листов: 1	
Н. контр.				Поролон	ЦНИИПромзданий	
Утв.						

ПА.16.01.007

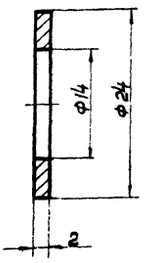

1. Предельные отклонения размеров по 7кл
2. Покрытие: хим. окс. прм. гост 9791-68

				ПА.16.01.007		
Изм.	Лист	N докум.	Подп.	Дата		
Разраб.	Костанян				Кольцо	Лит. / Масса / М-б
Пров.	Макаркин					O_2 / 0,005 / 2:1
Т. контр.						Лист: / Листов:
Н. контр.					Ст.3 гост 380-60	ЦНИИПромзданий
Утв.						

ПА.16.01.008

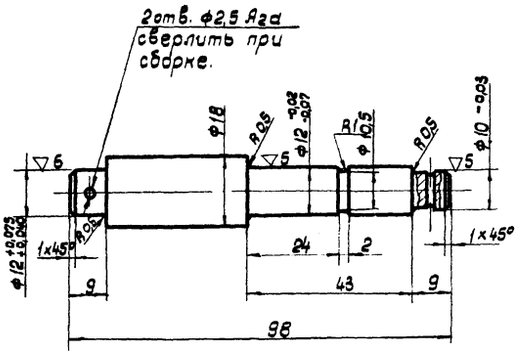

1. Предельные отклонения размеров: охватывающих - по A_7, охватываемых по B_7, прочих $\pm\frac{1}{2}$ допуска 7 кл.
2. Покрытие: хим. окс. прм. гост 9791-68

				ПА.16.01.008		
Изм.	N докум.	Подп.	Дата			
Разраб.	Костанян				Ось	Лит. / Масса / М-б
Пров.	Макаркин					O_2 / 0,126 / 1:1
Т. контр.						Лист: / Листов:
Н. контр.					Сталь 45 гост 1050-60	ЦНИИПромзданий
Утв.						

ПА.16.01.009

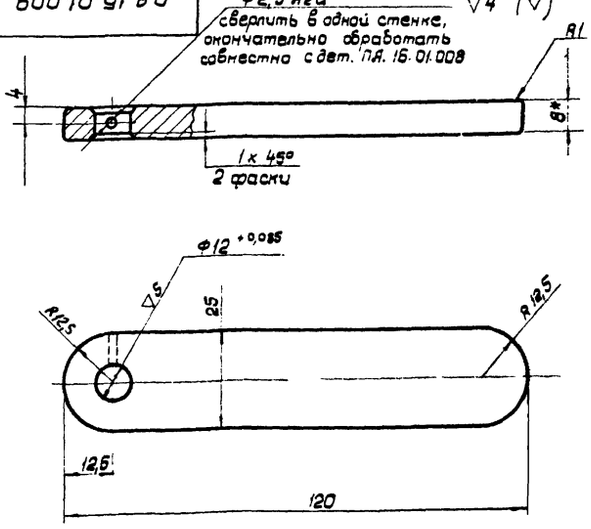

1* Размеры для справок
2. Неуказанные отклонения размеров: охватывающих - по A_7, охватываемых по B_7, прочих $\pm\frac{1}{2}$ допуска 7 кл.
3. Покрытие: гр ФЛ-03-К; ЭМ-Х8-124 серый III-А, кроме отв. ф12

				серия 1.494-3, вып. 1. ПА.16.01.009		
Изм.	Лист	N докум.	Подп.	Дата		
Разраб.	Костанян				Ручка	Лит. / Масса / М-б
Пров.	Макаркин					O_2 / 0,175 / 1:1
Т. контр.						Лист: / Листов:
Н. контр.					8 гост 5681-57 Лист Ст.3 гост 500-58	ЦНИИПромзданий
Утв.						

Формат	Поз.	Обозначение	Наименование	Кол.	Примечание
			Документация		
22		ПА 15.01.100 СБ	Сборочный чертеж		
			Детали		
22	1	ПА.15.01.101	Дверь	1	
11	2	ПА15.01.102	Уголо	2	
11	3	ПА15.01.103	Уголок	2	
11	4	ПА15.01.104	Втулка	2	
11	5	ПА15.01.105	Платик	2	
11	6	ПА15.01.106	Петля	2	
			Материалы		
			Электрод УОНИ 13/45 Э42А-30-Р ГОСТ 9467-60		
			Электрод УОНИ 13/55А Э50А-2,0-Р ГОСТ 9467-60		

Изм. Лист N докум. Подп. Дата

ПА 15.01.100

Разраб. Макаркин

Пров.

Н. контр.

Утв.

Узел двери

Лит. | Масса | Масштаб

1 | 2

ЦНИИПромзданий

Инв.№ подл. | Подп. и дата | Взам. инв.№ | Инв.№ дубл. | Подп. и дата

Формат	Поз.	Обозначение	Наименование	Кол.	Прим.
			Грунт фл-03-К ГОСТ 9109-59		
			Эмаль ХВ-124, серая ГОСТ 10144-62		

Инв.№ дубл. | Подп. и дата | Взам. инв.№ | Инв.№ подл. | Подп. и дата

Изм. Лист N докум. Подп. Дата

ПА 15.01.100

Лист 2

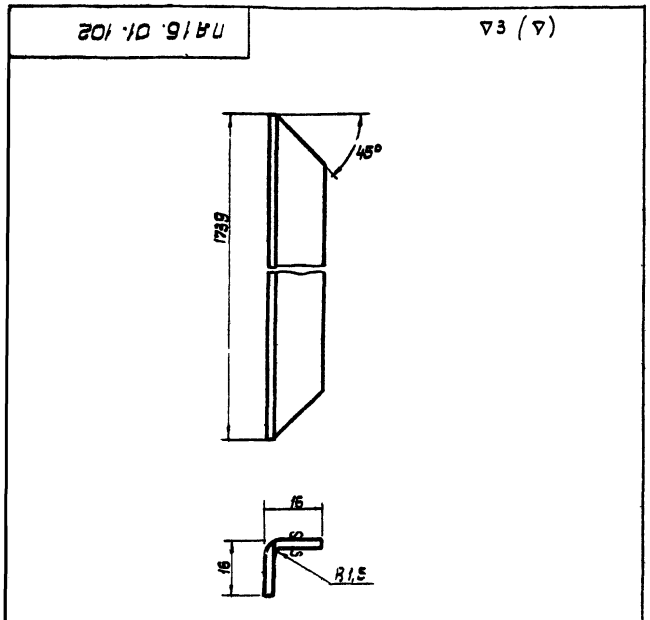

1. Длина развертки ≈ 30мм
2. Предельные отклонения размеров: охватываемых - по B_7

Изм. Лист N докум. Подп. Дата

ПА 15.01.102

Разраб. Макаркин

Пров.

Т. контр.

Н. контр.

Утв.

Уголок

Лит. | Масса | Масштаб

O_2 | 0,7 | 1:1

Лист. | Листов: 1

Лист $\frac{B1,6\ ГОСТ\ 3680-57}{Ст.3\ ГОСТ\ 501-58}$

ЦНИИПромзданий

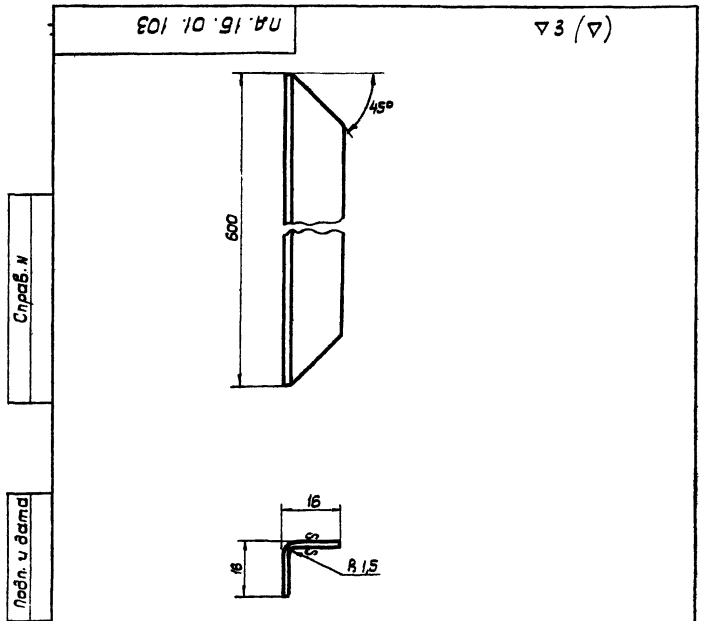

1. Длина развертки - 80мм
2. Предельные отклонения размеров: охватываемых - по B_7

Справ. N

Инв.№ подл. | Подп. и дата | Взам. инв.№ | Инв.№ дубл. | Подп. и дата

Изм. Лист N докум. Подп. Дата

серия 1.494-3, вып.1.

ПА.15.01.103

Разраб. Макаркин

Пров.

Т. контр.

Н. контр.

Утв.

Уголок

Лит. | Масса | Масштаб

O_2 | 0,24 | 1:1

Лист: | Листов: 1

Лист $\frac{B1,5\ ГОСТ\ 3680-57}{Ст.3\ ГОСТ\ 501-58}$

ЦНИИПромзданий

-16-

ПА.16.01.100СБ

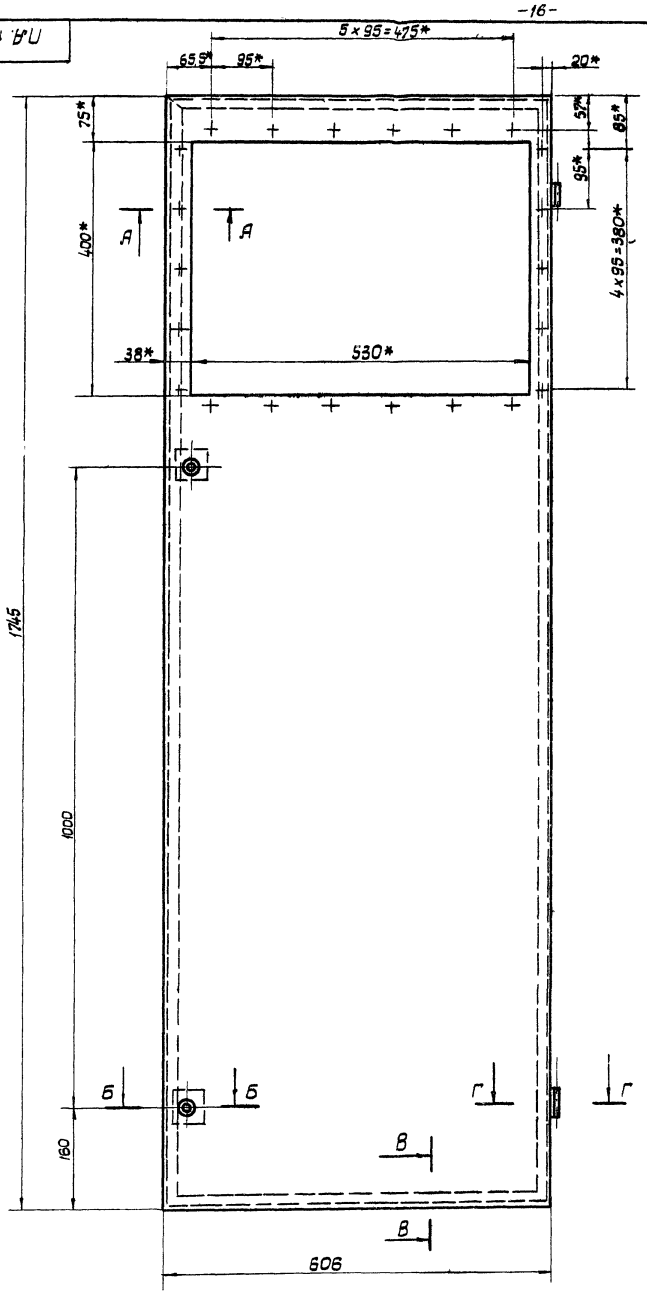

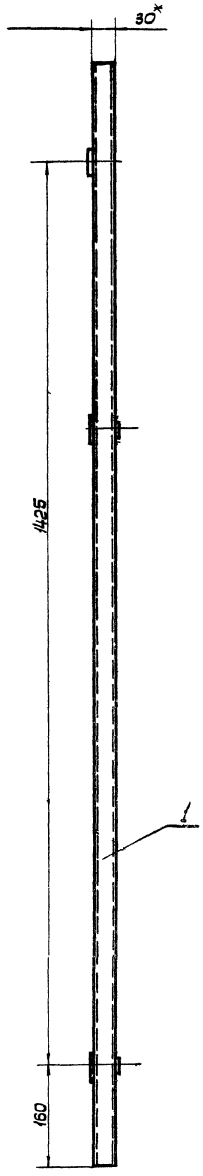

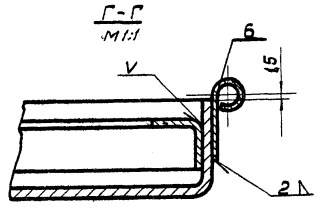

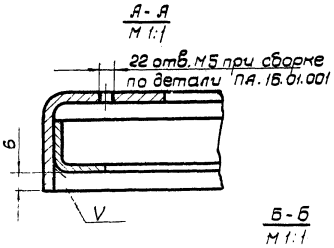

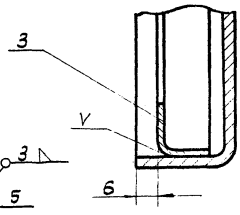

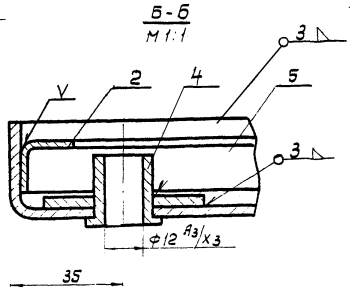

1 *- Размеры справочные

2. Предельные отклонения размеров: охватываемых- по 8т, прочих $\pm\frac{1}{2}$ допуска 7кл.

3. Покрытие: Гр. ФЛ-03-К; ЭМ х В-124, серый III-А; кроме обработанных поверхностей

					серия 1.494-3, вып.1. ПА.16.01.100 СБ		
Изм.	Лист	N докум.	Подп.	Дата	Узел двери	Лит.	Масса	М-б
Разраб.		Костанян					25,4	1:5
Провер.		Макаркин				Лист:	Листов: 1
Т. контр.							
Н. контр.					Сборочный чертеж	ЦНИИПромзданий	
Утв.							

ПА16.01.101.

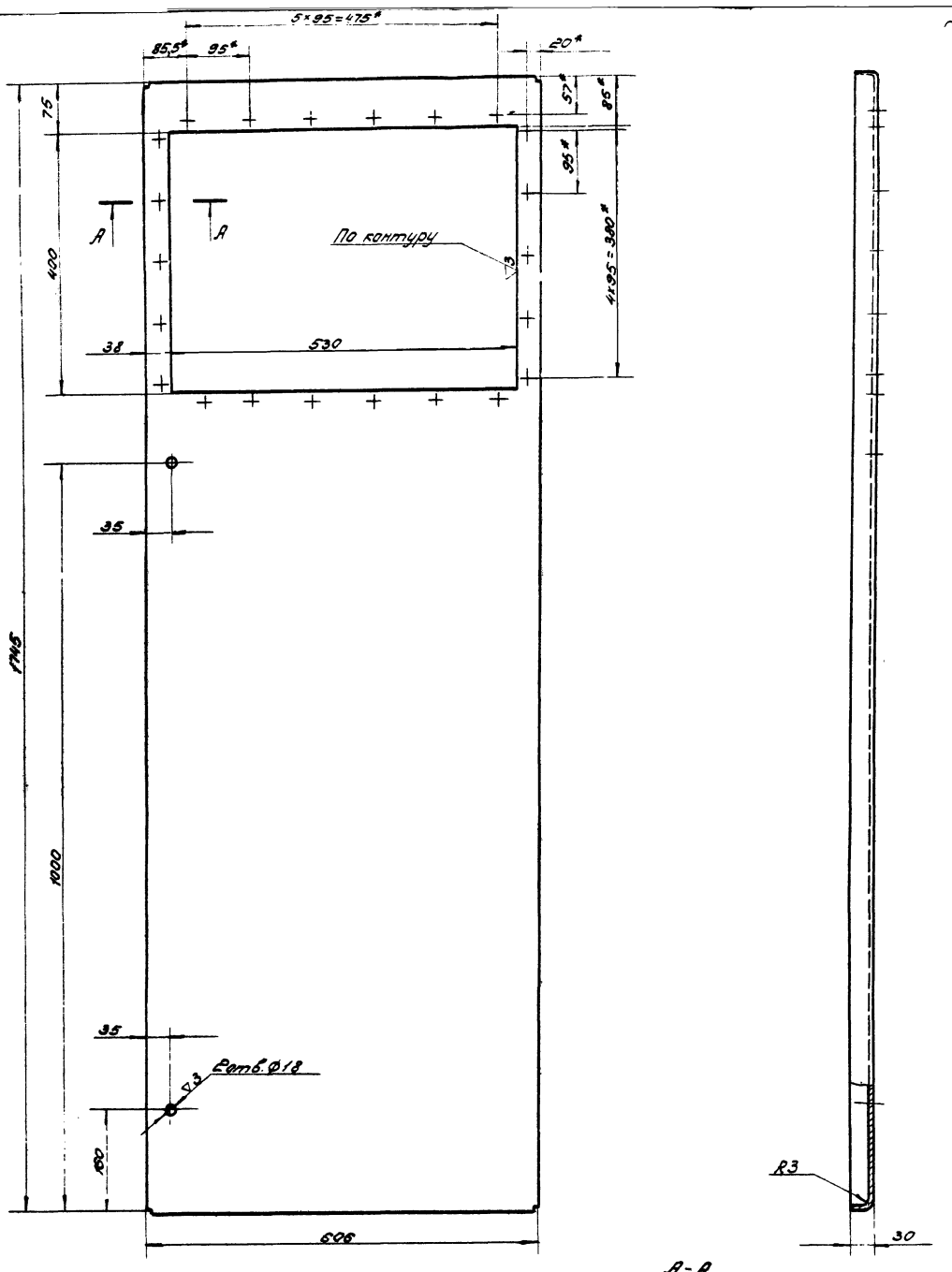

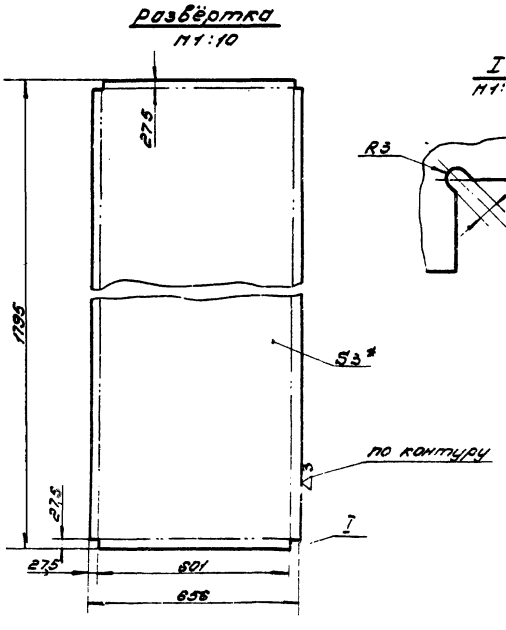

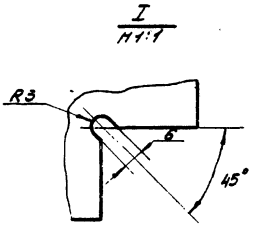

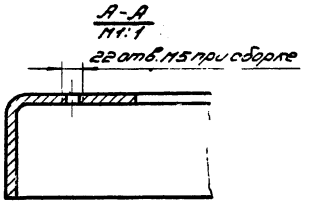

1. *- Размеры справочные.
2. Предельные отклонения размеров
охватывающих - по А7,
охватываемых - по В7,
прочих ± 1/2 допуска 7 кл.

					серия 1.494-3, вып. 1. ПА16.01.101.			
Изм.	Лист	N докум.	Подпис.	Дата	Дверь	Лит.	Масса	Масшт.
Разраб.		Костанян	Хост			02	23.0	1:5
Пров.		Макаркин				Лист	Листов 1	
Т. контр.								
Н. контр.					Лист В3.0 ГОСТ 3680-57 Ст. 3 ГОСТ 501-58	ЦНИИ промзданий		
Утв.								

10978-02 18

ПА.15.01.104

▽4 (▽)

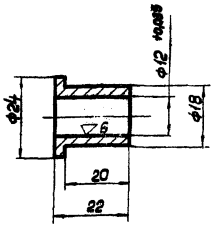

Предельные отклонения размеров
охватывающих - по A_7,
охватываемых - по B_7
прочих $\pm \frac{1}{2}$ допуска 7 кл

Изм.	Лист	N докум.	Подп.	Дата
Разраб.		Макаркин		
Пров.				
Т. контр.				
Н. контр.				
Утв.				

ПА.15.01.104

Втулка

Лит.	Масса	М-б
O_2	0,012	1:1

Лист | Листов 1

Ст. 3 гост 380-60

ЦНИИПромзданий

ПА.15.01.105

▽3 (▽)

Справ. N

Подп. и дата | Инв. N подл. | Взам. инв. N | Инв. N дубл. | Подп. и дата

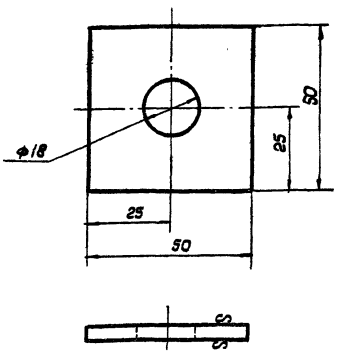

Предельные отклонения размеров:
охватывающих - по A_7, охватываемых - по B_7,
прочих $\pm \frac{1}{2}$ допуска 7 кл.

Изм.	Лист	N докум.	Подп.	Дата
Разраб.		Макаркин		
Пров.				
Т. конт.				
Н. конт.				
Утв.				

ПА.15.01.105

Платик

Лит.	Масса	М-б
O_2	0,06	1:1

Лист | Листов 1

Лист 83,0 гост 3680-57 / Ст 3 гост 501-58

ЦНИИПромзданий

ПА.15.01.106

▽3 (▽)

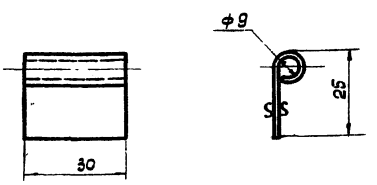

1. Длина развертки ≈45мм
2. Предельные отклонения размеров:
охватывающих - по A_7, охватываемых - по B_7

Изм.	Лист	N докум.	Подп.	Дата
Разраб.		Макаркин		
Пров.				
Т. конт.				
Н. конт.				
Утв.				

серия 1.494-3, вып. 1.
ПА.15.01.106

Петля

Лит.	Масса	М-б
O_2	0,017	1:1

Лист | Листов 1

Лист 82,0 гост 3680-57 / Ст. 3 гост 501-58

ЦНИИПромзданий

Формат	Зона	Поз.	Обозначение	Наименование	Кол-во	Примечание
				Документация		
			ПА16.02.000 СБ	Сборочный чертеж		
				Детали		
		1	ПА16.02.001	Штанга	1	
		2	ПА16.02.002	Кронштейн	2	
		3	ПА16.02.003	Планка направляющая	1	
		4	ПА16.02.004	Накладка	1	
		5	ПА16.02.005	Кольцо	4	
		6	ПА16.02.006	Планка нижняя	1	
		7	ПА16.02.007	Ткань	1	
		8	ПА16.02.008	Вешалка	1	
		9	ПА16.02.009	Винт	1	
		10	ПА16.02.010	Планка верхняя	1	
		11	ПА16.02.011	Тяга	2	
		12	ПА16.02.012	Упор	1	
		13	ПА16.02.013	Зажим	1	
		14	ПА16.02.014	Шнур	2	б/ч
				Проволока 1-30 ГОСТ 1982-50 L=1000	0,005	кг
		15	ПА16.02.015	Оплётка	4	б/ч
				Проволока 1-30 ГОСТ 1982-50 L=40	0,0003	кг
				Стандартные изделия		
		17		Гайка М5×0,5-055	1	
				ГОСТ 5915-62		

Изм.	Лист	№ докум.	Подпись	Дата	ПА16.02.000			
Разраб.		Макаркин			Подвеска в сборе	Лит.	Лист	Листов
Пробер.						D_2	1	2
Н.контр.						ЦНИИПРОМЗДАНИЙ		
Утверд.								

Справ. №

Подпись и дата

Инв. № дубл.

Взам. инв. №

Подпись и дата

Инв. № подл.

Формат	Зона	Поз.	Обозначение	Наименование	Кол-во	Примечание
		18		Заклепка 4×7-015	10	
				ГОСТ 10299-62		
		19		Заклепка 4×12-015	5	
				ГОСТ 10299-62		
		20		Шайба 4-055	15	
				ГОСТ 11371-68		
				Материалы		
				Электрод УОНИ 13/45		
				Э42А-3,0Р		
				ГОСТ 9467-60		
				Электрод УОНИ 13/55 А		
				Э50А-1,0Р		
				ГОСТ 9467-60		
				Клей 88Н		
				МРТУ-38-5-880-66		

Изм.	Лист	№ докум.	Подп.	Дата	ПА16.02.000	Лист 2

ПА16.02.001

∇3 (∇)

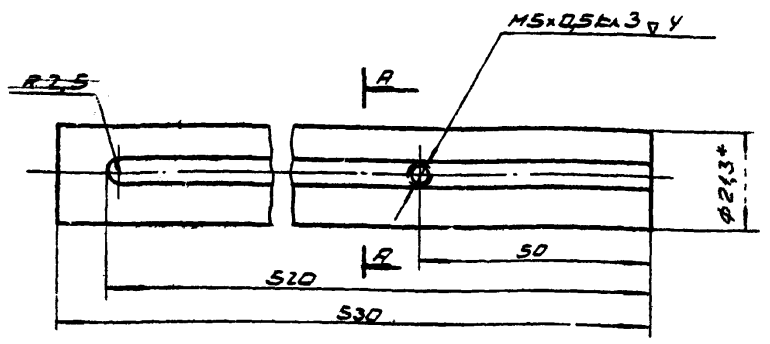

А-А

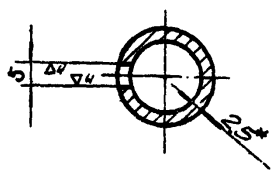

1. *Размеры для справок
2. Предельные отклонения размеров:
охватывающих - по А7;
охватываемых - по В7;
прочих - ±½ допуска 7кл.

Изм.	Лист	№ докум.	Подп.	Дат.	ПА16.02.001			
Разраб.		Костанян			Штанга	Литер.	Масса	Мд
Пров.		Макаркин				D_2	0,6	1:1
Т.контр.					Труба 15 ГОСТ 3262-62	Лист:	Листов:	
Н.контр.						ЦНИИПРОМЗДАНИЙ		
Утв.								

ПА16.02.002

∇3 (∇)

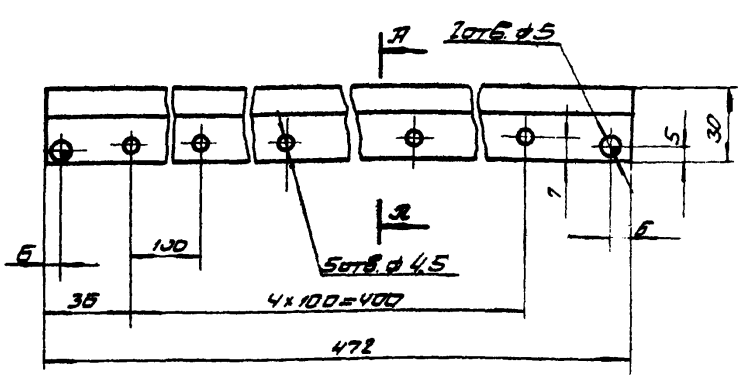

А-А
М 2:1

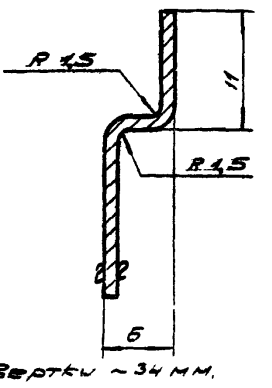

1. Длина развертки ~34 мм.
2. Предельные отклонения размеров по 7кл.

серия 1494-3, вып. 1.

Изм.	Лист	№ докум.	Подп.	Дата	ПА16.02.002			
Разраб.		Костанян			Кронштейн	Литер.	Масса	М-б
Пров.		Макаркин				D_2	0,184	1:2
Т.контр.					Лист: В1,5 ГОСТ 3680-57 / Ст3 ГОСТ 535-58	Лист:	Листов:	
Н.контр.						ЦНИИПРОМЗДАНИЙ		
Утв.								

-20-

ПА16.02.000СБ

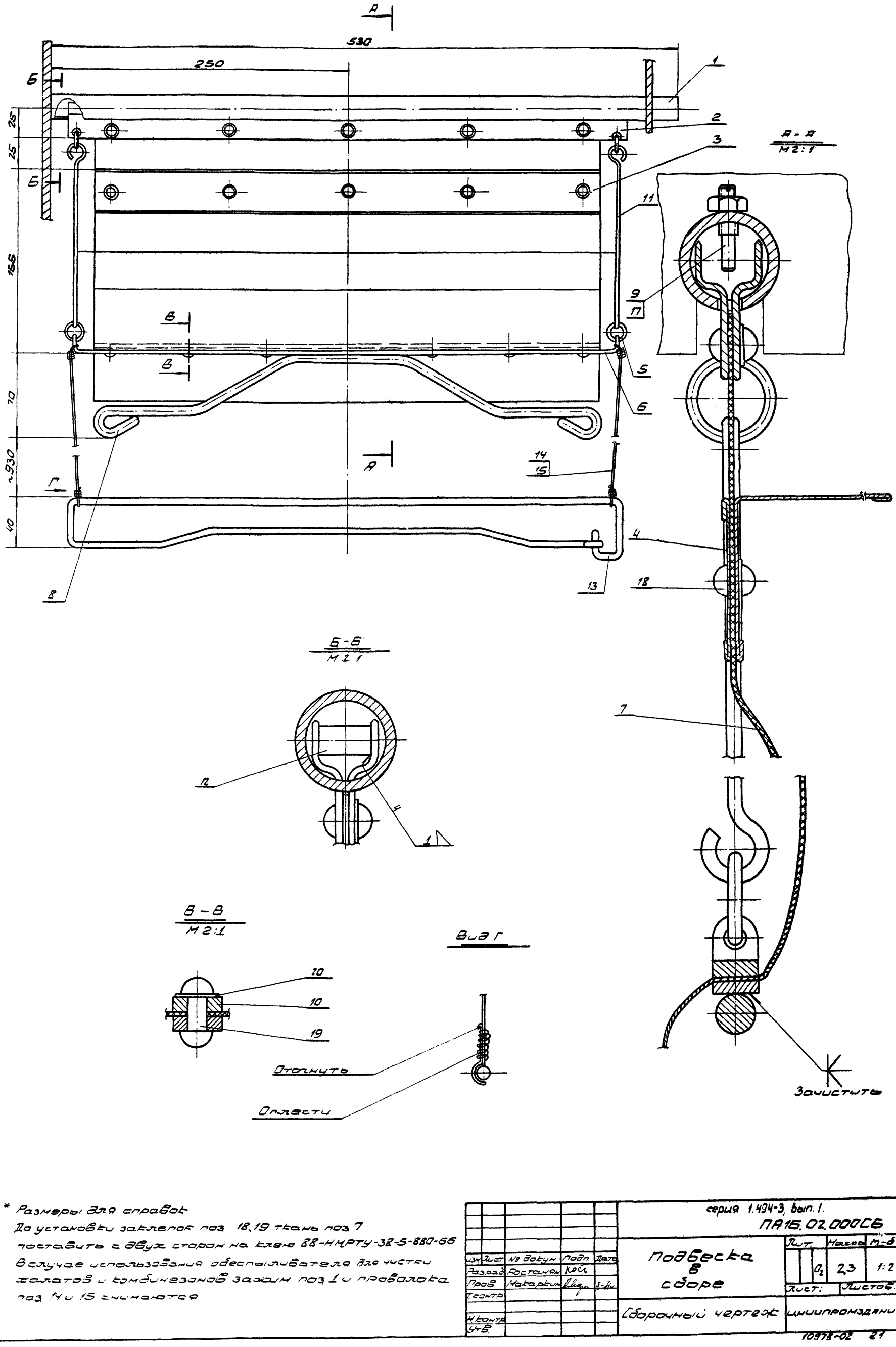

1. * Размеры для справок.
2. До установки заклепок поз. 18,19 ткань поз. 7 поставить с двух сторон на клею 88-НМРТУ-32-5-880-66
3. В случае использования обеспыливателя для чистки халатов и комбинезонов зажим поз. 1 и проволока поз. 14 и 15 снимаются

					серия 1.494-3, вып. 1. ПА16.02.000СБ	
Изм.	Лист.	№ докум.	Подп.	Дата	Подвеска в сборе	Лит. / Масса / М-б
Разраб.		Костанян				О2 / 2,3 / 1:2
Пров.		Макарьин				Лист: / Листов:
Т.контр.						
Н.контр.					Сборочный чертеж	ЦНИИПромзданий
Утв.						

ПА16.02.003

▽3 (▽)

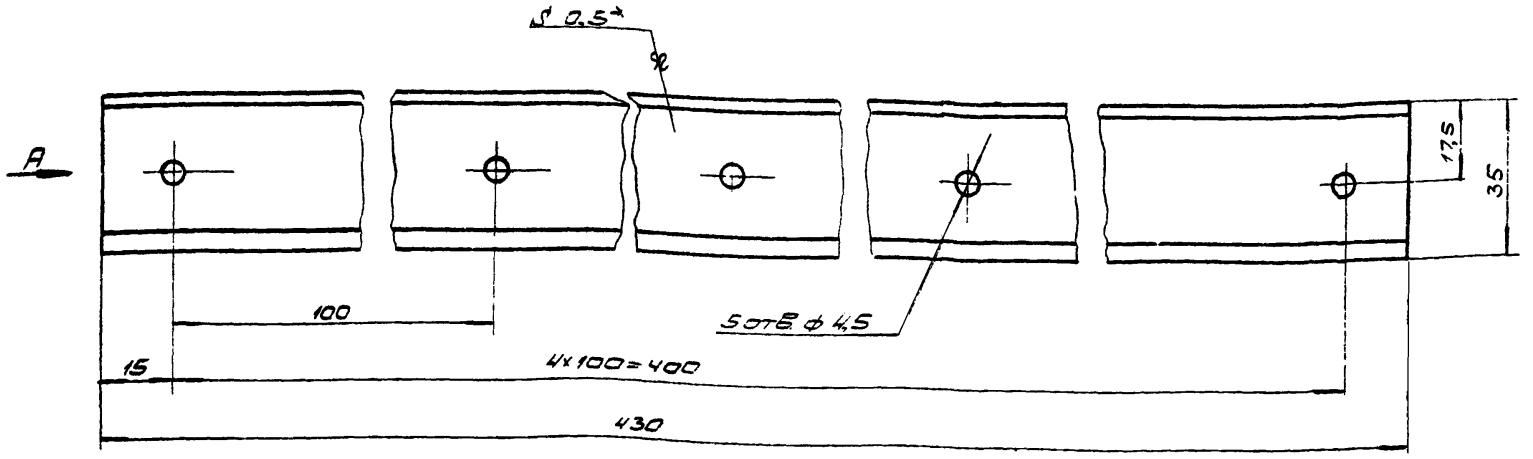

Вид А

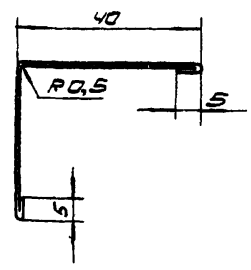

1. Длина развертки ~ 85 мм.
2. *Размеры для справок.
3. Предельные отклонения размеров: охватывающих – по А7; охватываемых – по В7; прочие ± ½ допуска 7 кл.
4. В случае использования для гибкой подвески ткани с условной жесткостью 500·1000 мг·см² необходимо увеличить р-р 35 до 40-45 мм

					ПА16.02.003			
Изм.	Лист	№ док.	Подп.	Дата	Планка направляющая	Лит.	Масса	М-б
Разраб.	Костанян	Кост				0₂	0,2	1:1
Пров.	Макаркин	[illegible]				Лист:	Листов:	
Т.контр.								
Н.контр.					Лента В0,5 ГОСТ 3680-57 / Ст.3 ГОСТ 535-58	ЦНИИПРОМЗДАНИЙ		
Утв.								

ПА16.02.004

▽3(▽)

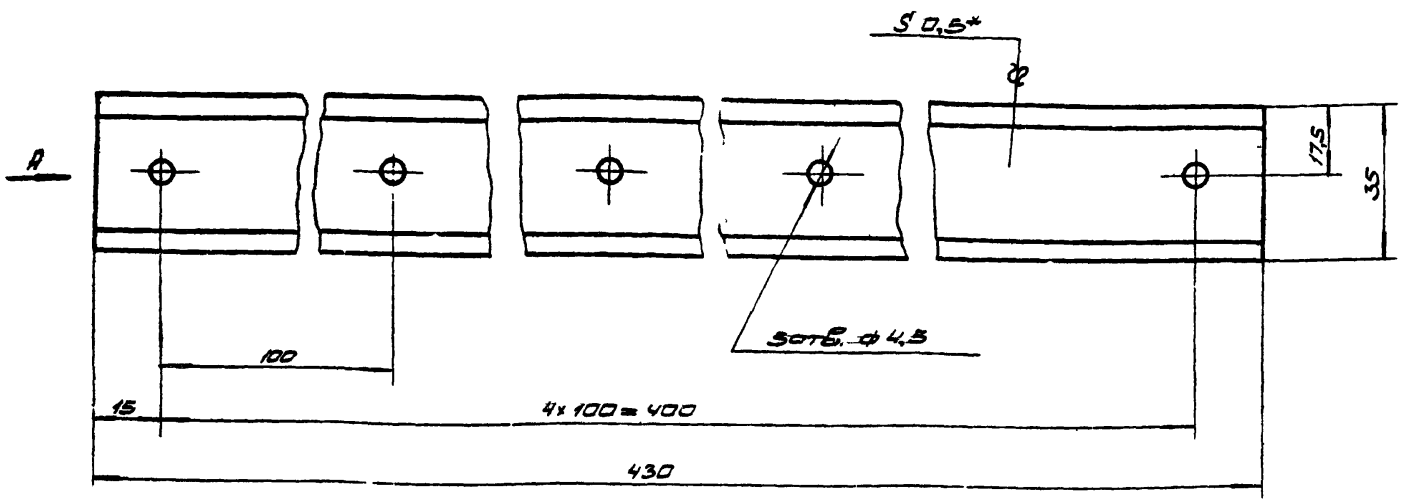

Вид А



1. Длина развертки ~ 45 мм.
2. * Размеры для справок
3. Предельные отклонения размеров: охватывающих – по А7; охватываемых – по В7; прочих ± ½ допуска 7 кл.
4. В случае использования для гибкой подвески ткани с условной жесткостью 500·1000 мг·см² необходимо увеличить р-р 35 до 40-45 мм.

					серия 1.494-3, вып.1. ПА16.02.004			
Изм.	Лист	№ докум.	Подп.	Дата	Накладка	Лит.	Масса	М-б
Разр.	Костанян	Кост				0₂	0,11	1:1
Пров.	Макаркин	[illegible]				Лист:	Листов:	
Т.контр.								
Н.контр.					Лента В0,5 ГОСТ 3680-57 / Ст.3 ГОСТ 535-58	ЦНИИПРОМЗДАНИЙ		
Утв.								

ПА16.02.005

~ (▽)

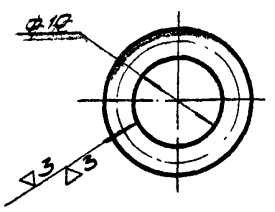

1. Длина развертки ~ 41 мм.
2. Предельные отклонения размеров:
   охватывающих – по А7,
   охватываемых – по В7.

					ПА16.02.005
Изм.	Лист	№ докум.	Подп.	Дата	
Разраб.		Костанян	Kolet		Кольцо
Пров.		Макаркин			
Т.контр.					
Н.контр.					
Утв.					

Лит.	Масса	М-б
O_2	0,002	2:1
Лист:	Листов:	

Проволока 3-30 ГОСТ 1982-50

ЦНИИПРОМЗДАНИЙ

ПА16.02.007

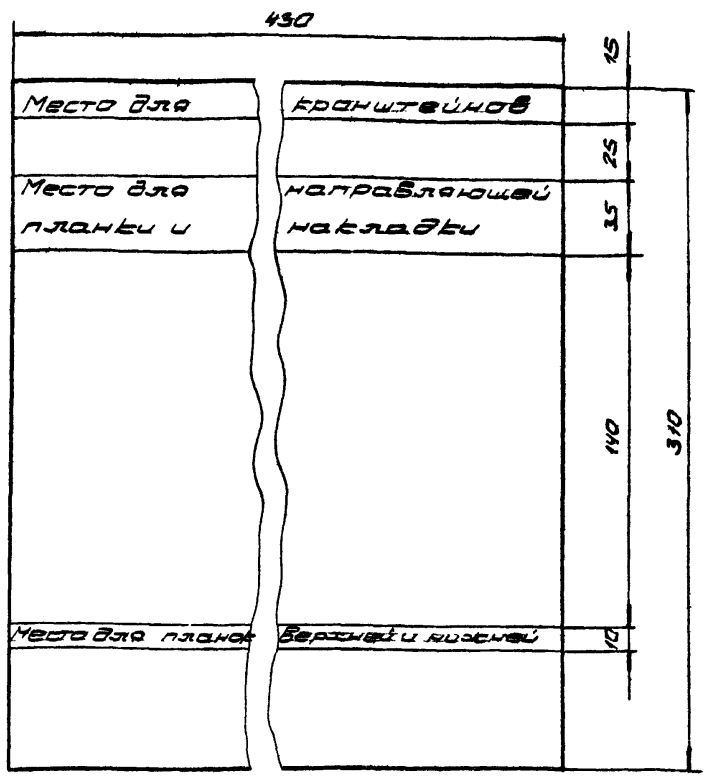

Артикул парусины 11102
условная жесткость 17700 мгсм²

					ПА16.02.007
Изм.	Лист	№ док.	Подп.	Дата	
Разраб.		Костанян	Kolet		Ткань
Пров.		Макаркин			
Т.контр.					
Н.контр.					
Утв.					

Лит.	Масса	М-б
O_2	0,05	1:2
Лист:	Листов:	

Парусина брезентовая с пропиткой ПВ Артикул 11102, ГОСТ 5683-61

ЦНИИПРОМЗДАНИЙ

ПА16.02.006

▽3 (▽)

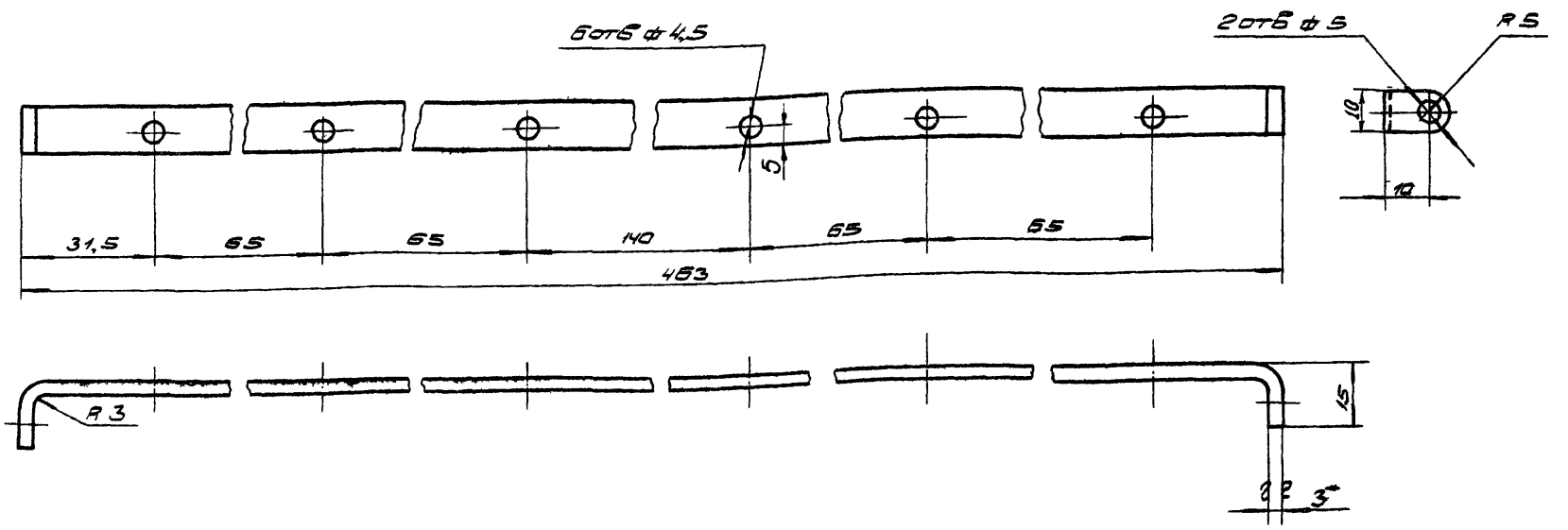

1. Длина развертки ~ 483 мм.
2. Предельные отклонения размеров:
   охватывающих – по А7,
   охватываемых – по В7;
   прочих – ± ½ допуска 7кл.
3. * Размеры для справок.

					серия 1.494-3, вып. 1 ПА16.02.006.
Изм.	Лист	№ докум.	Подп.	Дата	Планка нижняя
Разраб.		Костанян	Kolet		
Пров.		Макаркин			
Т.контр.					
Н.контр.					
Утвер.					

Лит.	Масса	М-б
O_2	0,12	1:1
Лист:	Листов:	

Лист В3,0 ГОСТ 3680-57
Ст3 ГОСТ 535-58

ЦНИИПРОМЗДАНИЙ

~ (▽)

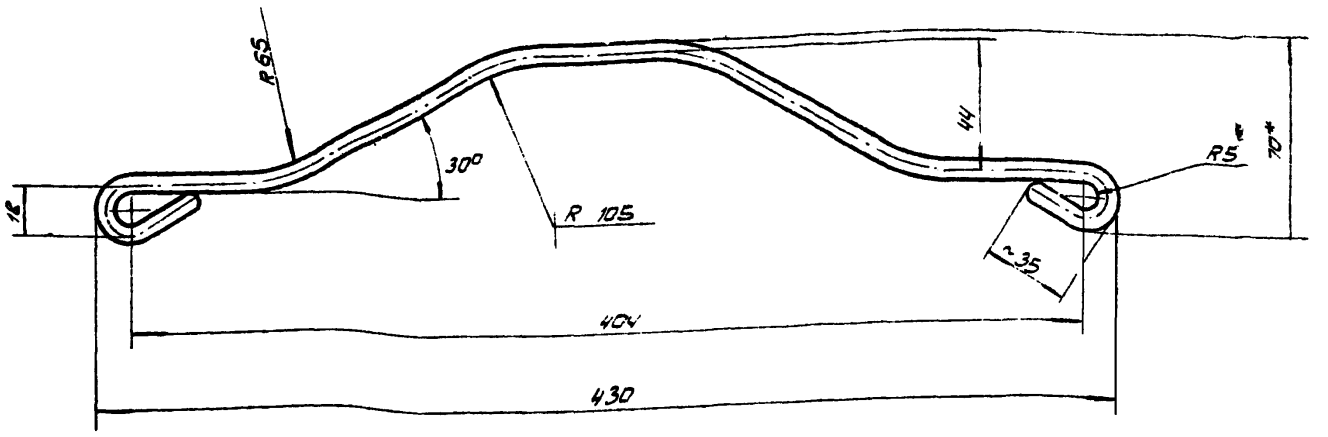

Развертка
М1:1

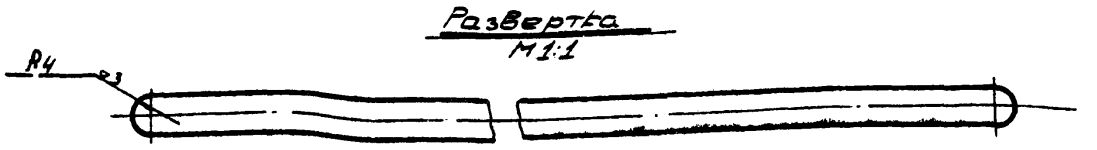

1. Размеры для справок.
2. Длина развертки ~ 545 мм.
3. Предельные отклонения размеров:
   охватывающих - по А7;
   охватываемых - по В7;
   прочих ± ½ допуска 7 кл.

Изм.	Лист	№ докум.	Подп.	Дата	ПА16.02.008			
Разраб.		Остапюк			Вешалка	Лит.	Масса	М-б
Пров.		Нагаркин				О₂	0,215	1:2
Т.контр.						Лист:	Листов	
Н.контр.					Круг ∅ ГОСТ 2590-57 / Ст.3 ГОСТ 535-58	ЦНИИПромзданий		
Утв.								

▽3(▽)

ПА16.02.009

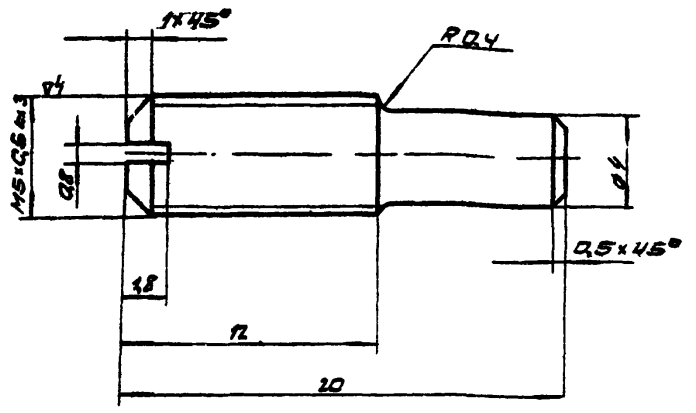

1. Предельные отклонения размеров:
   охватывающих - по В3;
   охватываемых - по В7;
   прочих ± ½ допуска 7 кл.
2. Покрытие Хим. окс. прм. ГОСТ 9791-68

Изм.	Лист	№ докум.	Подп.	Дата	ПА16.02.009			
Разр.		Остапюк			Винт	Лит.	Масса	М-б
Пров.		Нагаркин				О₂	0,002	5:1
Т.контр.						Лист:	Листов	
Н.контр.					Сталь 35 ГОСТ 1050-60	ЦНИИПромзданий		
Утв.								

▽3(▽)

ПА16.02.010

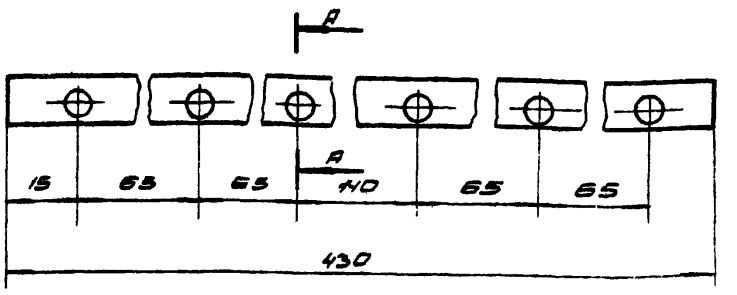

Справ. №

Инв. № подл. | Подпись и дата | Взам. инв. № | Инв. № дубл. | Подпись и дата

А-А
М2:1

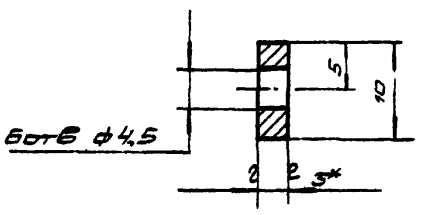

1* Размеры для справок.
2 Предельные отклонения размеров:
   охватывающих - по А7;
   охватываемых - по В7;
   прочих - ± ½ допуска 7 кл.

Изм.	Лист	№ докум.	Подп.	Дата	серия 1.494-3, вып. 1. ПА16.02.010			
Разр.		Остапюк			Планка верхняя	Лит.	Масса	М-б
Пров.		Нагаркин				О₂	0,1	1:1
Т.контр.						Лист:	Листов	
Н.контр.					Лист В3,0 ГОСТ 3680-57 / Ст.3 ГОСТ 501-58	ЦНИИПромзданий		
Утв.								

ПА16.02.011

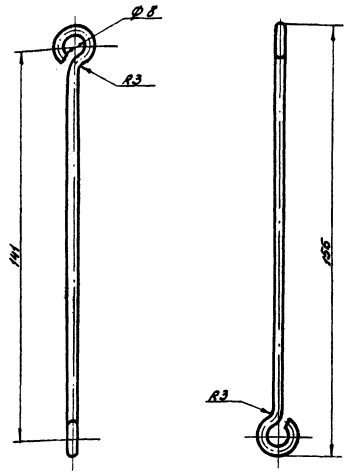

1. Длина развёртки - 190мм
2. Предельные отклонения размеров:
   охватывающих - по А7,
   охватываемых - по В7, прочих $\pm \frac{1}{2}$ допуска 7кл.

Изм.	Лист	N докум.	Подп.	Дата
Разраб.		Костанян		
Пров.		Накорякин		
Т. контр.				
Н. контр.				
Утв.				

ПА16.02.011

ТЯ20

Проволока 3-30 ГОСТ 1982-50

Литер	Масса	Масштаб
02	0.01кг	1:1

Лист | Листов

ЦНИИ промзданий

ПА16.02.012

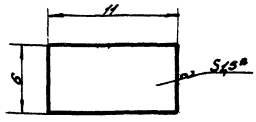

1. *Размер справочный
2. Предельные отклонения размеров:
   охватываемых - по В7

Справ. №

Подпись и дата

Инв. № подл.

Изм.	Лист	N докум.	Подп.	Дата
Разраб.		Костанян		
Пров.		Накорякин		
Т. контр.				
Н. контр.				
Утв.				

ПА16.02.012

Упор

Лист Ст3 ГОСТ 5681-57 / Ст3 ГОСТ 501-58

Литер	Масса	Масштаб
02	0.001кг	4:1

Лист | Листов

ЦНИИ промзданий

ПА16.02.013

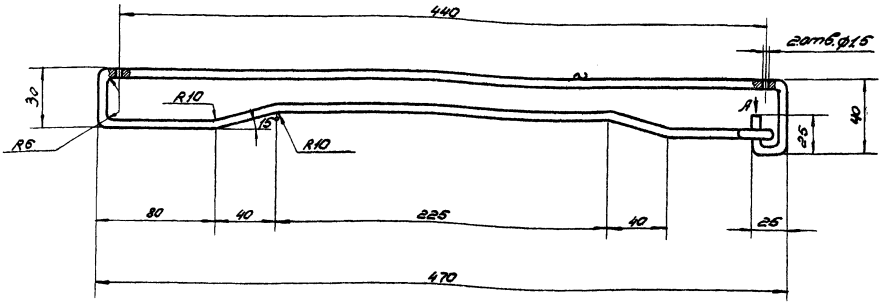

Вид А
М2:1

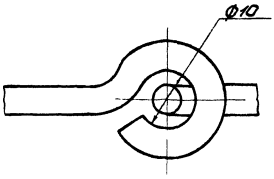

1. Длина развертки ~ 1065мм
2. Предельные отклонения размеров:
   охватывающих - по А7;
   охватываемых - по В7;
   прочих - $\pm \frac{1}{2}$ допуска 7 кл.

Изм.	Лист	N докум.	Подп.	Дата
Разраб.		Костанян		
Пров.		Накорякин		
Т. контр.				
Н. контр.				
Утв.				

серия 1.494-3 вып.1.
ПА16.02.013.

Зажим

Проволока 6 ГОСТ 3282-46

Литер	Масса	Масштаб
2	0.23кг	1:2

Лист | Листов

ЦНИИ промзданий

ПА 16. 03 000 СБ

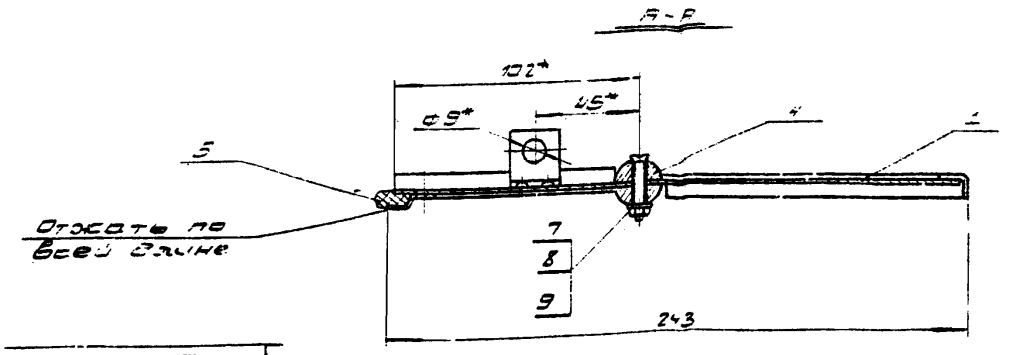

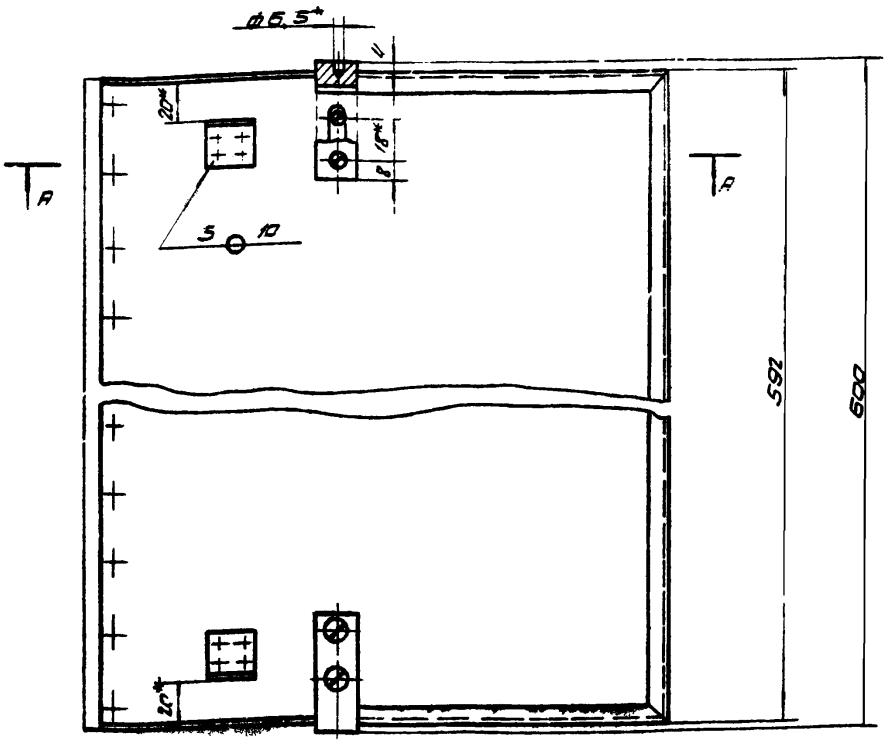

1. *Размеры для справок
2. Уплотнение (поз. 5) поставить на клею 88-Н МРТУ-38-5-880-66.

Изм.	Лист	№ докум.	Подп.	Дата	ПА 16. 03. 000 СБ	
Разраб.		Костанян			Клапан в сборе	Лит. / Масса / М-б: О2 / 2,8 / 1:2
Пров.		Макаренко				Лист: / Листов:
Т. контр.					Сборочный чертеж	ЦНИИПРОМЗДАНИЙ
Н. контр.						
Утв.						

Формат	Зона	Поз.	Обозначение	Наименование	Кол.	Примечание
				Документация		
			ПА 16. 03 000 СБ	Сборочный чертеж		
				Сборочные единицы		
		1	ПА 16. 03. 100	Клапан	1	
				Детали		
		4	ПА 16. 03. 001	Цапфа	2	
		5	ПА 16. 03. 002	Уплотнение 15×10×592	1	б/ч
				пластина губчатая техническая ТУ МХП 1206-55		
				Стандартные изделия		
		7		Винт М4×25-055	4	
				ГОСТ 1490-62		
		8		Гайка М4-055	4	
				ГОСТ 5915-62		
		9		Шайба 4	4	
				ГОСТ 11371-68		
				Материалы		
				Клей 88-Н		
				МРТУ-38-5-830-66		

Изм.	Лист	№ докум.	Подп.	Дата	ПА 16. 03. 000	
Разраб.		Костанян			Клапан в сборе	Лит. / Масса / М-б: О1 / 1 / 1
Пров.		Макаренко				Лист: / Листов:
Т. контр.						ЦНИИПРОМЗДАНИЙ
Н. контр.						
Утв.						

ПА 16. 03. 001

▽4 (▽)

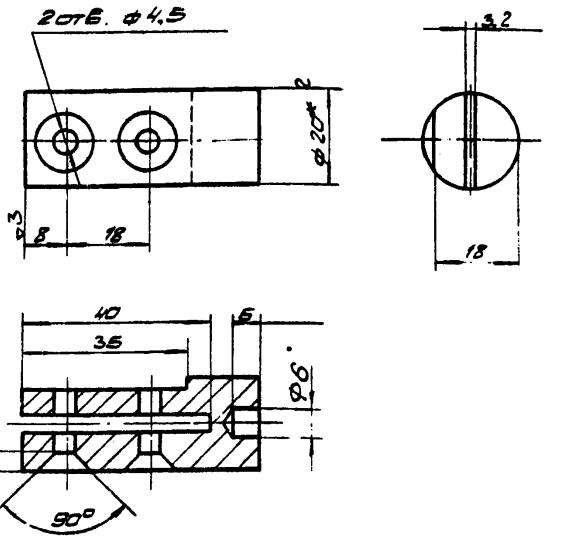

Справ. №

Инв. № подл. | Подпись и дата | Взам. инв. №

1. * Размеры для справок
2. Предельные отклонения размеров:
   охватывающих — по А7;
   охватываемых — по В7;
   прочих ± ½ допуска 7 кв.

Изм.	Лист	№ докум.	Подп.	Дата	серия 1494-3, вып 1. ПА 16. 03. 001	
Разраб.		Костанян			Цапфа	Лит. / Масса / М-б: О2 / 0,12 / 1:1
Пров.		Макаренко				Лист: / Листов:
Т. контр.					Круг 20 ГОСТ 2590-57 / Ст. 3 ГОСТ 535-58	ЦНИИПРОМЗДАНИЙ
Н. контр.						
Утв.						

Формат	Зона	Поз.	Обозначение	Наименование	Кол.	Приме-чание
				Документация		
			ПА16.03.100 СБ	Сборочный чертеж		
				Детали		
		1	ПА16.03.101	Пластина	1	
		2	ПА16.03.102	Ушко	2	
		3	ПА16.03.103	Зажим	1	
		4	ПА16.03.104	Уголок	2	
		5	ПА16.03.105	Уголок	1	
		6	ПА16.03.106	Уголок	1	
		7	ПА16.03.107	Уголок	1	
				Материалы		
				Грунт ФЛ-03-К ГОСТ 9109-59		
				Эмаль ХВ-124 серая ГОСТ 10144-62		

Изм.	Лист	№ докум.	Подп.	Дата
Разраб.	Гостинин			
Пров.	Макаркин			
Т.контр.				
Н.контр.				
Утв.				

ПА16.03.100

Клапан

Лит.	Масса	Масштаб
O_2	1	1

Листов 1

ЦНИИПромзданий

Справ. №

Взам. инв. № | Подпись и дата | Инв. № подл. | Подпись и дата

ПА16.03.101

▽3(▽)

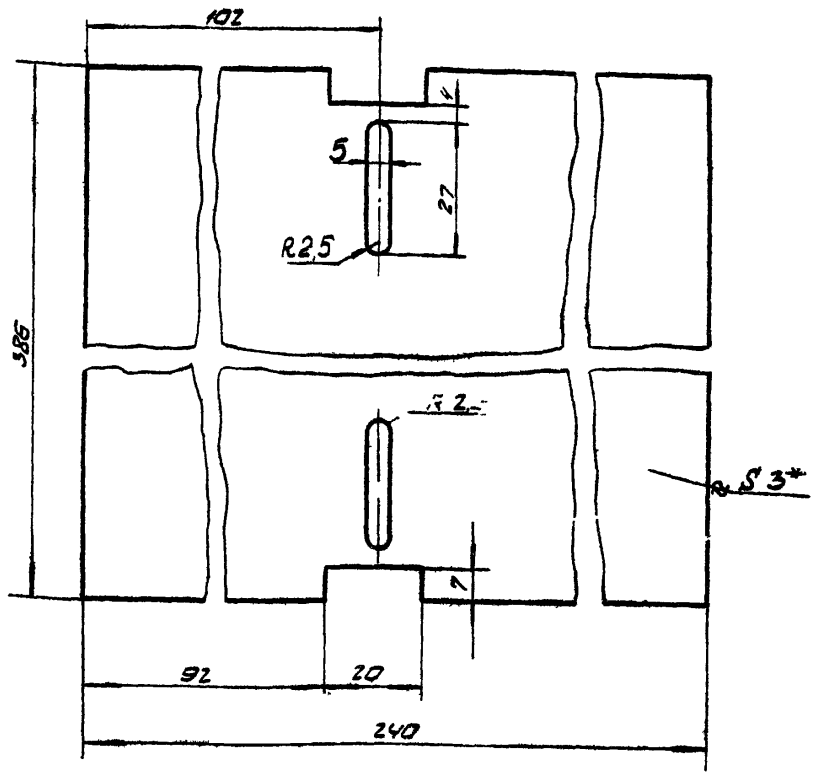

1. *Размеры для справок
2. Предельные отклонения размеров: охватывающих - по A_7, охватываемых - по B_7; прочих - $\pm \frac{1}{2}$ допуска 7 кл.

Изм.	Лист	№ докум.	Подп.	Дата
Разраб.	Гостинин			
Пров.	Макаркин			
Т.контр.				
Н.контр.				
Утв.				

ПА16.03.101

Пластина

Лит.	Масса	М-б
O_2	0,95	1:1

Лист | Листов

ЦНИИПромзданий

Лист Ст.3 ГОСТ 3680-57 / ГОСТ 501-57

ПА16.03.102

▽3(▽)

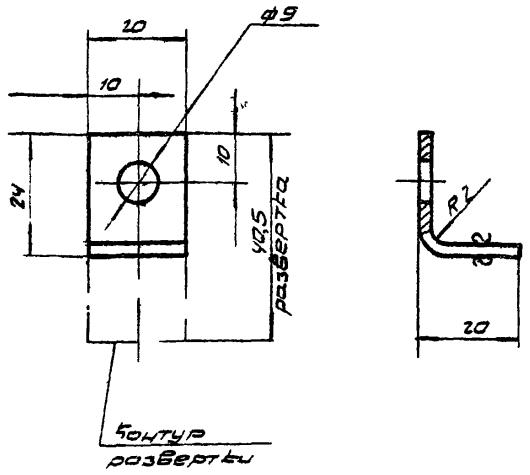

Неуказанные предельные отклонения размеров: охватывающих - по A_7; охватываемых - по B_7; прочих - $\frac{1}{2}$ допуска 7 кл.

Изм.	Лист	№ докум.	Подп.	Дата
Разраб.	Гостинин			
Пров.	Макаркин			
Т.контр.				
Н.контр.				
Утв.				

ПА16.03.102

Ушко

Лит.	Масса	М-б
O_1	0,012	1:1

Лист | Листов

ЦНИИПромзданий

Лист В2,0 ГОСТ 3680-57 / Ст.3 ГОСТ 501-58

ПА16.03.103

▽3(▽)

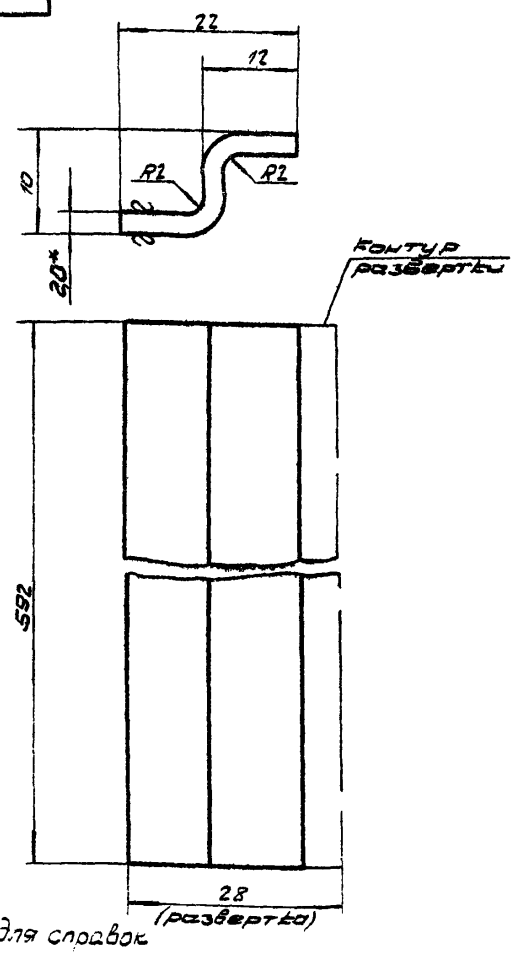

* Размеры для справок
Предельные отклонения размеров: охватывающих - по B_7, прочих - $\pm \frac{1}{2}$ допуска 7 кл.

Изм.	Лист	№ докум.	Подп.	Дата
Разр.	Гостинин			
Пров.	Макаркин			
Т.контр.				
Н.контр.				
Утв.				

Серия 1.494-3, вып. 1.

ПА16.03.103

Зажим

Лит.	Масса	М-б
O_2	0,21	2:1

Лист | Листов

ЦНИИПромзданий

Лист В2,0 ГОСТ 3680-58 / Ст.3 ГОСТ 501-58

-27-

ПАЧБ 03.100СБ

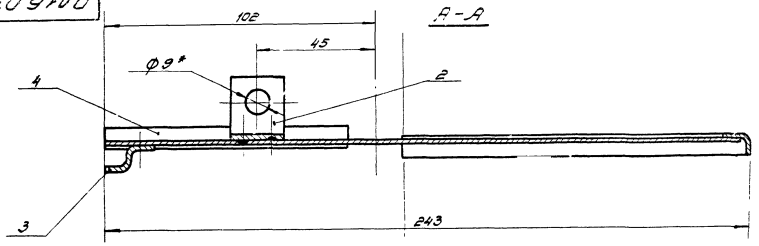

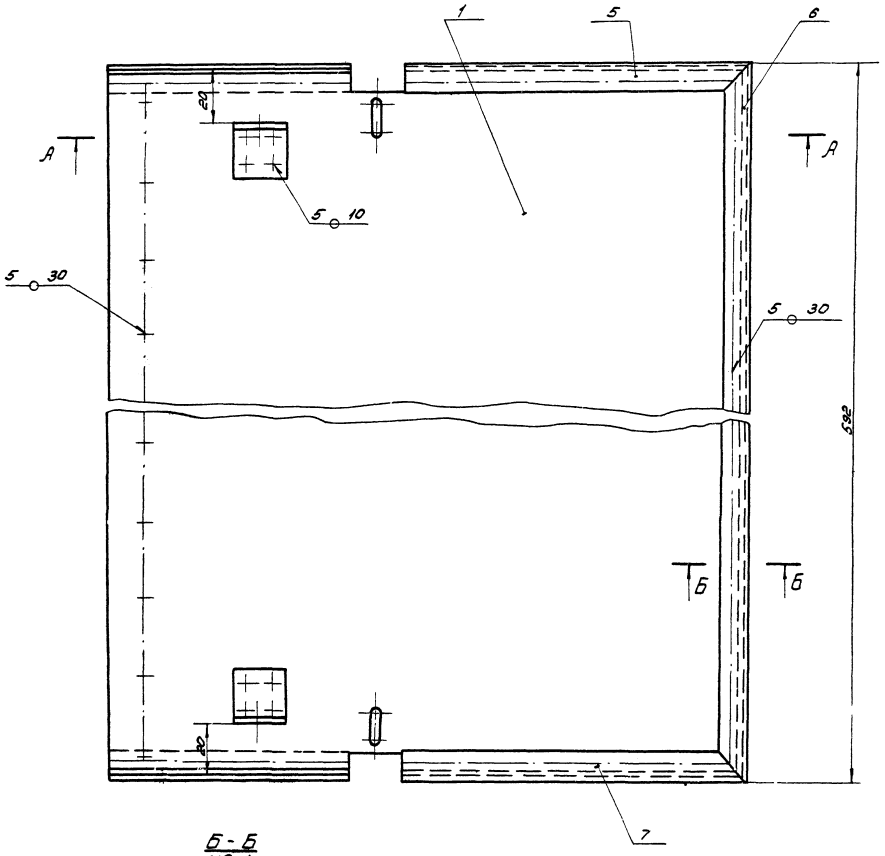

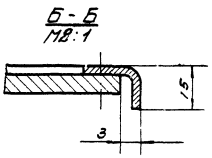

1.* Размеры для справок.

2. Покрытие: Гр ФЛ-03-К,
Эм. ХВ-124, серый № А,
кроме трущихся поверхностей

						серия 1.494-3, вып. 1.	
						ПА1Б.03.100СБ	
Изм.	Лист	№ докум.	Подп.	Дата	Клапон	Литер	Масса	Масшт.
Разраб.		Кострюкин				Р	2.5	1:1
Пров.		Макаркин				Лист:	Листов 1
Т. Контр.							
Н. Контр.					Сборочный чертёж	ЦНИИ промзданий	
Утв.							

ПА 15.03.104

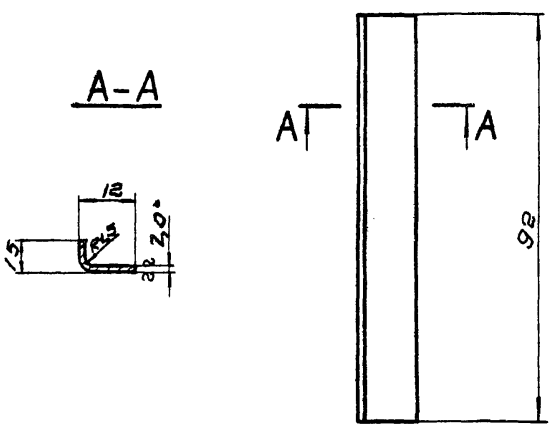

1. - Размеры для справок
2. Длина развертки ~24мм.
3. Предельные отклонения размеров: охватываемых - по В7.

Изм.	Лист	№ докум.	Подп.	Дата
Разраб.	Костанян			
Пров.	Макаркин			

ПА 15.03.104

Уголок

Лит.	Масса	Масшт
O_2	0,019	1:1
Лист	Листов 1	

Лист В2,0 ГОСТ 3680-57 / Ст.3 ГОСТ 501-58

ЦНИИЭП промзданий

ПА 15.03.105

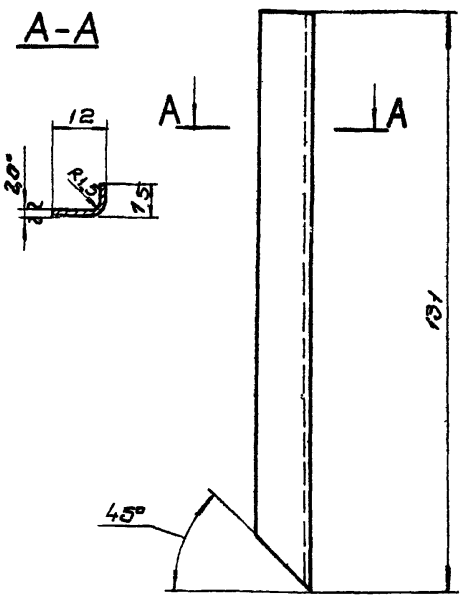

1. - Размеры для справок
2. Длина развертки 24мм.
3. Предельные отклонения, размеров охватываемых - по В7,

Изм.	Лист	№ докум.	Подп.	Дата
Разраб.	Костанян			
Пров.	Макаркин			

ПА 15.03.105

Уголок

Лит.	Масса	Масшт
O_2	0,025	1:1
Лист	Листов 1	

Лист В2,0 ГОСТ 3680-57 / Ст.3 ГОСТ 501-58

ЦНИИЭП промзданий

Справ. №

Взам. инв. № | Подпись и дата | Инв. № подл. | Подпись и дата

ПА 15.03.106

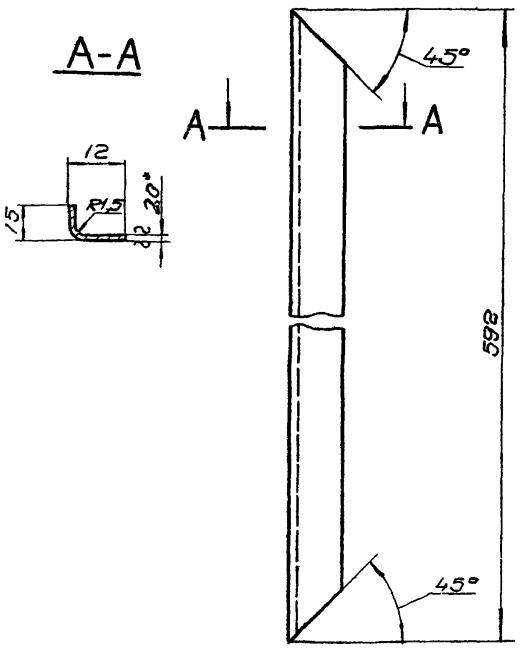

1. * Размеры для справок
2. Длина развертки 24мм
3. Предельные отклонения размеров: охватываемых - по В7.

Изм.	Лист	№ докум.	Подп.	Дата
Разраб.	Костанян			
Пров.	Макаркин			

ПА 15.03.106

Уголок

Лит.	Масса	Масшт
O_2	1,24	1:1
Лист	Листов 1	

Лист В2,0 ГОСТ 3680-57 / Ст.3 ГОСТ 501-58

ЦНИИЭП промзданий

ПА 15.03.107

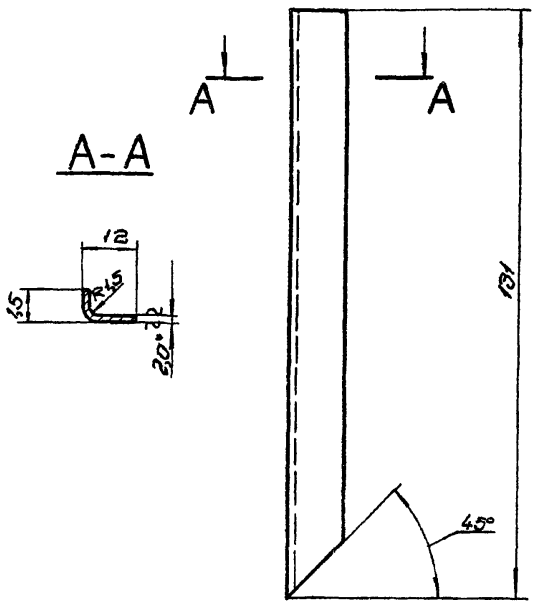

1. - Размеры для справок
2. Длина развертки 24мм
3. Предельные отклонения размеров: охватываемых - по В7, прочих ± 1/2 допуска кл

Изм.	Лист	№ докум.	Подп.	Дата
Разраб.	Костанян			
Пров.	Макаркин			

серия 1.494-3, вып. 1.
ПА 15.03.107

Уголок

Лит.	Масса	Масшт
O_2	0,025	1:1
Лист	Листов 1	

Лист В2,0 ГОСТ 3680-57 / Ст.3 ГОСТ 501-58

ЦНИИЭП промзданий

Формат	Зона	Поз.	Обозначение	Наименование	Кол.	Примечание
				Документация		
22			ПА16.04.000.СБ	Сборочный чертеж		
				Сборочные единицы		
22		1	ПА16.04.100	Узел корпуса	1	
11		2	ПА16.04.200	Шарнир	2	
				Детали		
11		5	ПА16.04.001	Турбулизатор	8	
11		6	ПА16.04.002	Уплотнение	2	
11		7	ПА16.04.003	Уплотнение	2	
11		8	ПА16.04.004	Пластина	2	
11		9	ПА16.04.005	Лист	7	
11		10	ПА16.04.006.	Лист	1	
				Стандартные изделия		
				Винты ГОСТ 1489-62		
		15		М6 х 12-055	4	
		16		М6 х 16-055	16	

Изм.	Лист	N докум.	Подп.	Дата	ПА16.04.000			
Разраб.		Накаркин			Корпус в сборе	Литер	Масса	Масшт.
Пров.							1	2
Н. контр.						ЦНИИ промзданий		
Утв.								

Формат	Зона	Поз.	Обозначение	Наименование	Кол.	Примечание
		18		Гайка М6-055	36	
				ГОСТ 5915-62		
		20		Шайба 6	36	
				ГОСТ 11371-68		
		21		Шайба пружинная		
				6Н65Г	4	
				ГОСТ 6402-61		
				Материалы		
				Клей 88-Н		
				МРТУ-38-5-880-66		
				Грунт ФП-03.К		
				ГОСТ 9109-59		
				Эмаль ХВ-124, серая		
				ГОСТ 10144-62		

Подпись и дата | Инв. N дубл. | Взам. инв. N | Подпись и дата | Инв. N подл.

Изм.	Лист	N докум.	Подп.	Дата	ПА16.04.000.	Лист 2

ПА16.04.001

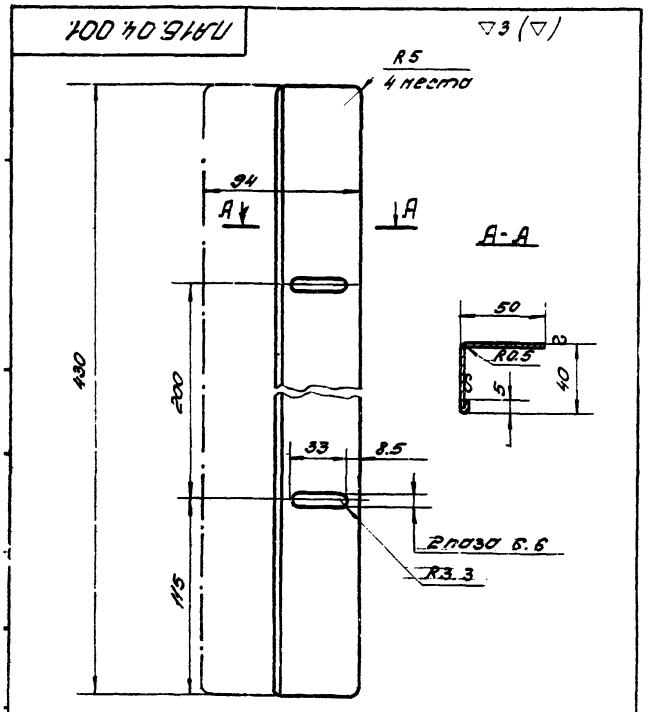

Покрытие: Гр. ФП. 03-К; эм. ХВ-124, серый, III-А.

Изм.	Лист	N докум.	Подп.	Дата	ПА16.04.001.			
Разраб.		Накаркин			Турбулизатор	Литер	Масса	Масшт.
Пров.						0.2	0.15	1:2
Т. контр.						Лист	Листов	
Н. контр.					Лист В1.0 ГОСТ 3680-57 / Ст.3 ГОСТ 501-58	ЦНИИ промзданий		
Утв.								

ПА16.04.002

Справ. №

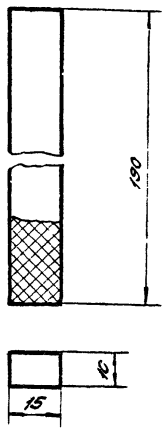

серия 1.494-3, вып. 1

Изм.	Лист	N докум.	Подп.	Дата	ПА16.04.002.			
Разраб.		Накаркин			Уплотнение	Литер	Масса	Масшт.
Пров.						0.2	0.005	1:1
Т. контр.						Лист	Листов 1	
Н. контр.					Пластина губчатая техническая II гр. ТУМХП 1206-55р	ЦНИИ промзданий		
Утв.								

Подпись и дата | Инв. N дубл. | Взам. инв. N | Подпись и дата | Инв. N подл.

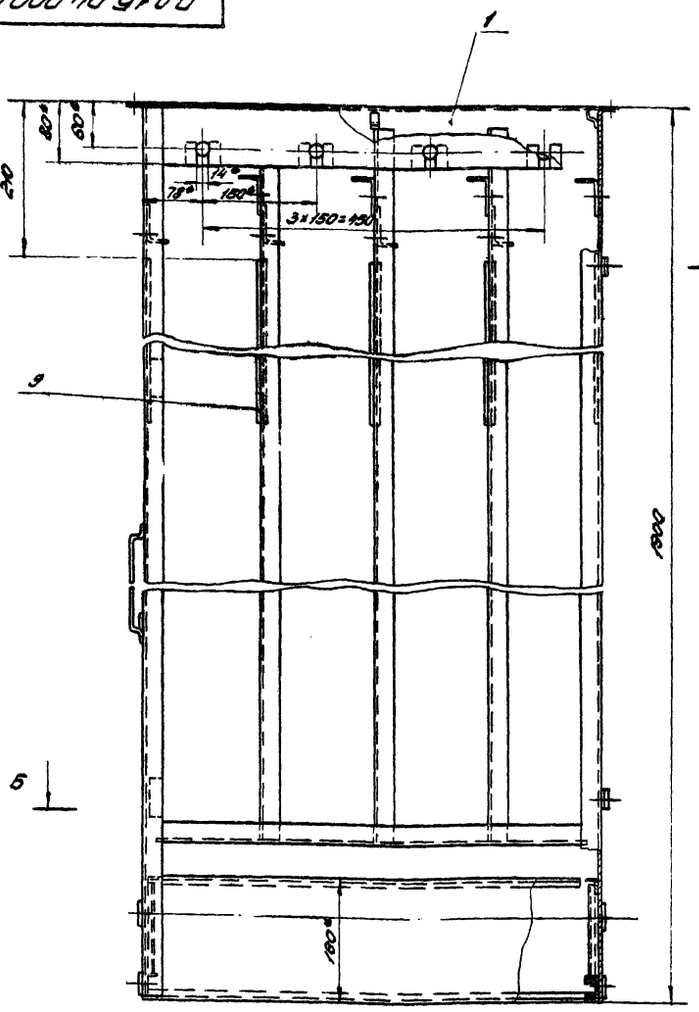

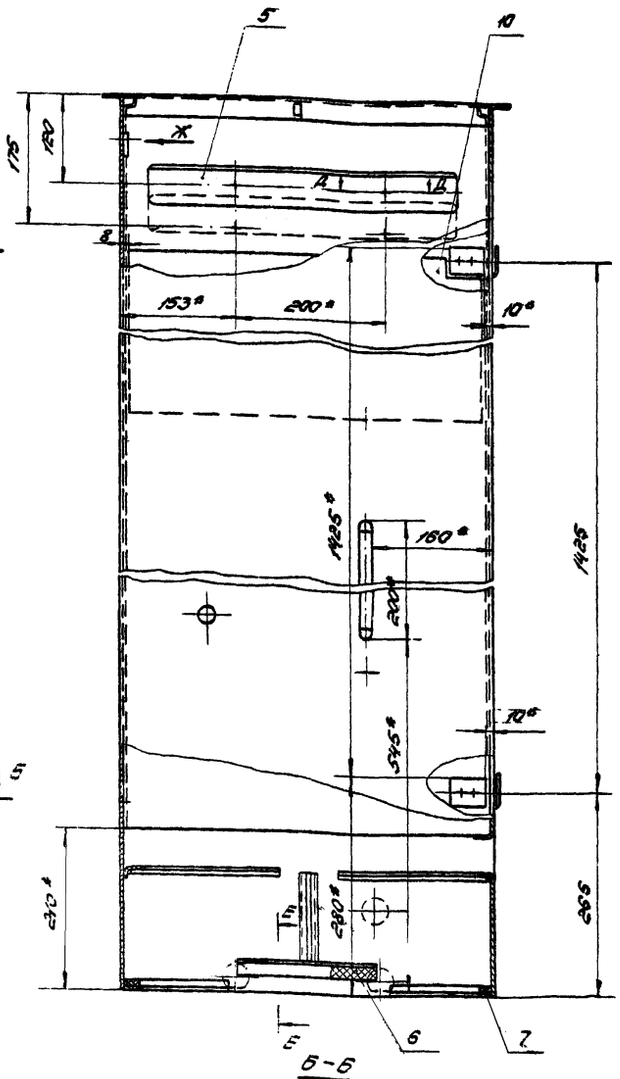

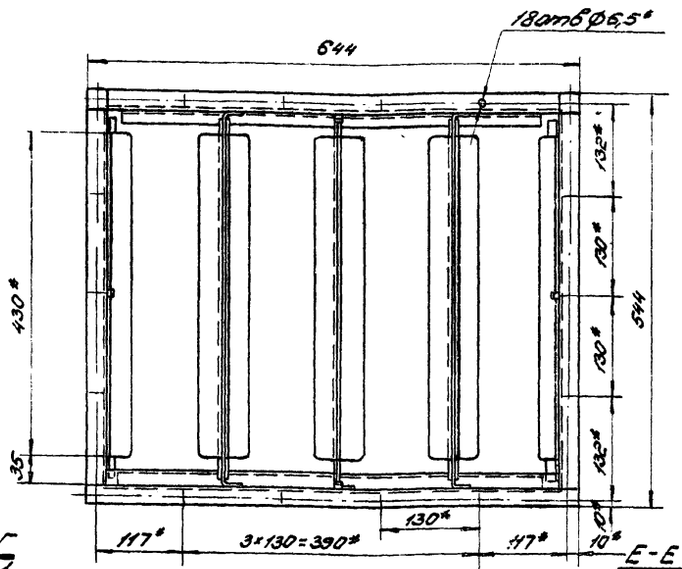

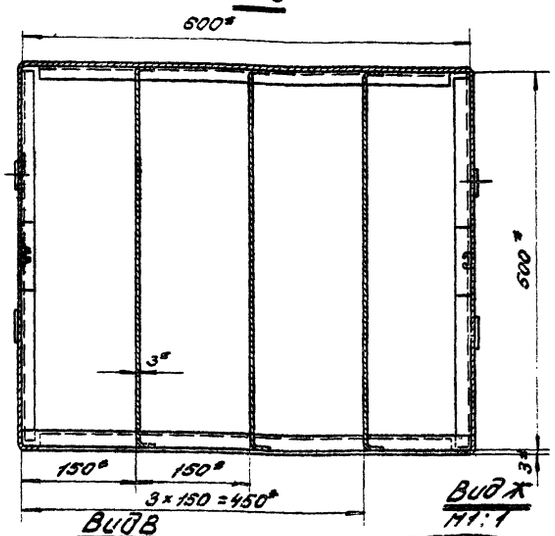

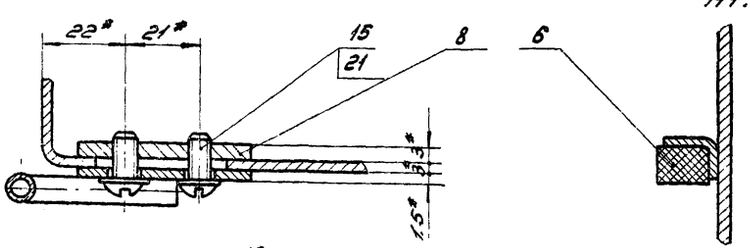

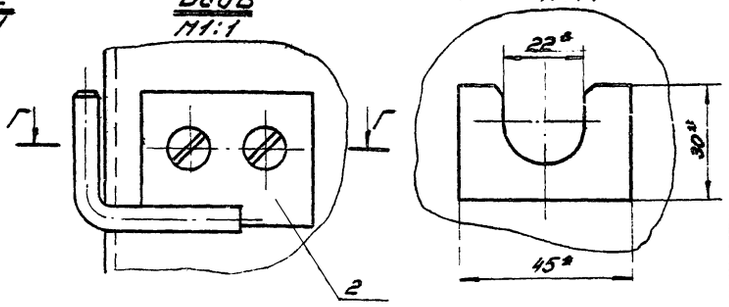

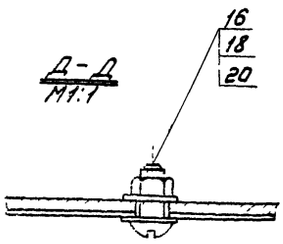

1. Листы поз 9, поз. 10 и уплотнения поз. 6 и 7 поставить на клею 88-Н ТМТУ-38-5-880-66
2. Предельные отклонения размеров охваты вающих по А7, охватываемых по В7 прочих ± 1/2 допуска 7 кл
3. * Размеры для справок

Изм.	Лист	N докум.	Подп.	Дата		
Разраб.		Гордеева			Корпус в сборе	
Пров.		Макаркин				
Т. контр.						
Н. контр.					Сборочный чертёж	
Утв.						

серия 1.494-3, вып. 1.
ПА16.04.000СБ

Литер	Масса	Масштаб
	153	1:5
Лист	Листов 1	

ЦНИИ промзданий

ПА16.04.003

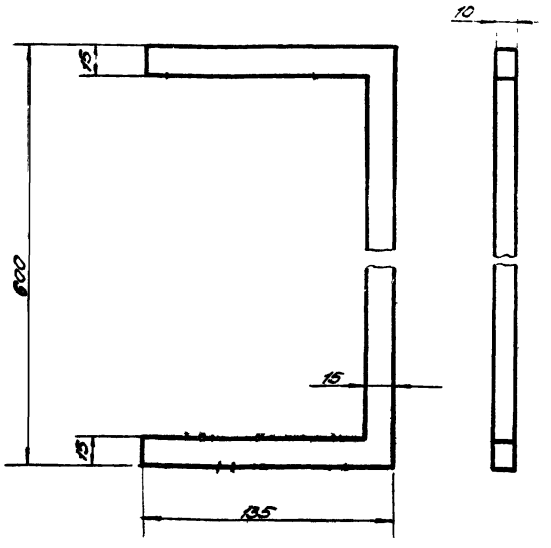

Допускается изготовить из полос.

Изм.	Лист	N докум.	Подп.	Дата
Разраб.		Макаркин		
Пров.				
Т. контр.				
Н. контр.				
Утв.				

ПА16.04.003.

Уплотнение

Литер	Масса	Масшт.
А2	0.016	1:2
Лист	Листов 1	

Пластина зубчатая техническая II ер. ТУМХП 1206-55р.

ЦНИИ промзданий

ПА16.04.004

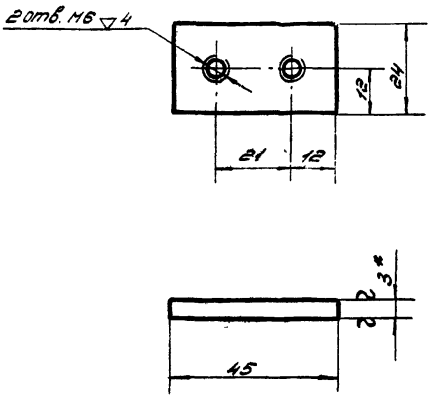

1. ± Размер для справок
2. Предельные отклонения размеров: охватывающих – по A7, охватываемых – по B7, прочих ± 1/2 допуска 7 кл.

Изм.	Лист	N докум.	Подп.	Дата
Разраб.		Макаркин		
Пров.				
Т. контр.				
Н. контр.				
Утв.				

ПА16.04.004.

Пластина

Литер	Масса	Масшт.
А2	0.032	1:1
Лист	Листов 1	

Лист Вз.ГОСТ 3680-57 / Ст.3 ГОСТ 501-58

ЦНИИ промзданий

ПА16.04.005

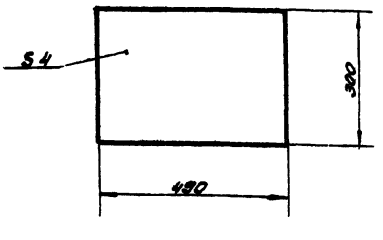

Изм.	Лист	N докум.	Подп.	Дата
Разраб.		Макаркин		
Пров.				
Т. контр.				
Н. контр.				
Утв.				

ПА16.04.005.

Лист

Литер	Масса	Масшт.
А2	0.92	1:10
Лист	Листов	

Пластина зубчатая техническая II ер. ТУМХП 1206-55р.

ЦНИИ промзданий

ПА16.04.006

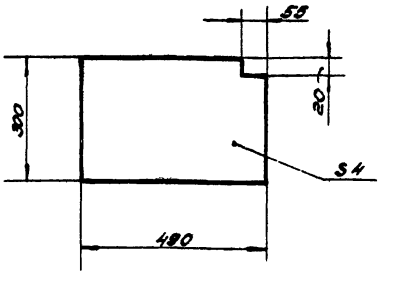

Изм.	Лист	N докум.	Подп.	Дата
Разраб.		Поливкин		
Пров.				
Т. контр.				
Н. контр.				
Утв.				

серия 1.494-3, вып. 1.

ПА16.04.006.

Лист

Литер	Масса	Масшт.
А2	0.9	1:10
Лист	Листов 1	

Пластина зубчатая техническая II ер. ТУМХП 1206-55р.

ЦНИИ промзданий

Формат	Зона	Поз.	Обозначение	Наименование	Кол.	Примечание
				Документация		
22			ПА16.04.100.СБ.	Сборочный чертёж		
				Детали		
22		1	ПА16.04.101	Корпус	1	
12		2	ПА16.04.102	Козырёк	1	
11		3	ПА16.04.103	Приварыш	4	
11		4	ПА16.04.104	Пластина	2	
12		5	ПА16.04.105	Перегородка	3	
11		6	ПА16.04.106	Стяжка	1	
11		7	ПА16.04.107	Уголок	2	
11		8	ПА16.04.108	Уголок боковой верхний	4	
11		9	ПА16.04.109	Уголок боковой нижний	4	
11		10	ПА16.04.110	Уголок	3	
11		11	ПА16.04.111	Пластина	2	
11		12	ПА16.04.112	Бобышка	3	
11		13	ПА16.04.113	Направляющая	2	
11		14	ПА16.04.114	Козырёк нижний	1	
11		15	ПА16.04.115	Бобышка	4	
11		16	ПА16.04.116	Ограничитель	1	
11		17	ПА16.04.117	Сухарь	4	

Изм.	Лист	N докум.	Подп.	Дата	ПА16.04.100		
Разраб.		Коршакова			Узел корпуса	Литер	Листов 1 / Листов 2
Пров.		Макаркин				ЦНИИ промзданий	
Н.контр.							
Утв.							

Формат	Зона	Поз.	Обозначение	Наименование	Кол.	Примечание
				Материалы		
				Электрод УОНИ 13/45		
				Э42А-3.0р		
				ГОСТ9467-60		
				Электрод УОНИ 13/55А		
				Э50А-2.0-р		
				ГОСТ9467-60		
				Грунт ФЛ-03-К		
				ГОСТ9109-59		
				Эмаль ХВ-124, серая		
				ГОСТ10144-62		

Подпись и дата | Инв. N дубл. | Взам. инв. N | Подпись и дата | Инв. N подл.

Изм.	Лист	N докум.	Подп.	Дата	ПА16.04.100	Лист 2

ПА16.04.116.

▽3(▽)

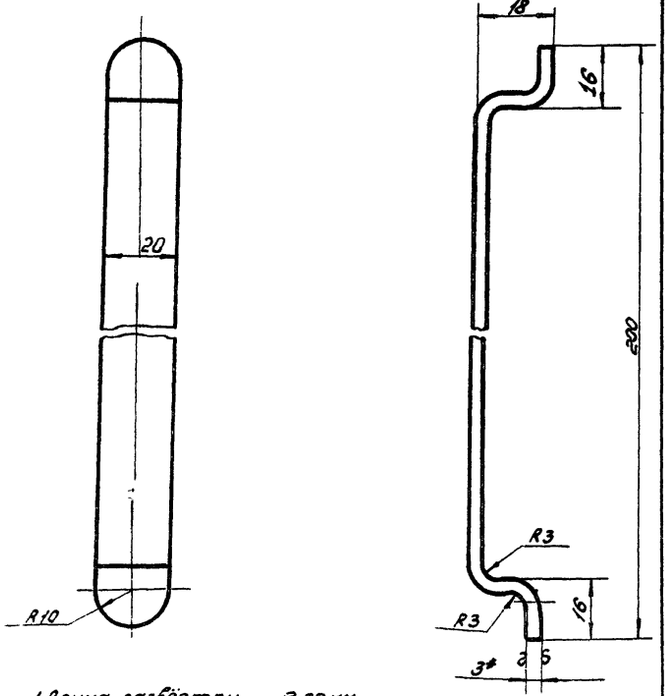

1. Длина развёртки – 222мм
2. Предельные отклонения размеров: охватываемых – по В7
3. *– Размер для справок

Изм.	Кол.	N докум.	Подп.	Дата	ПА16.04.116.			
Разраб.		Коршакова			Ограничитель	Литер	Масса	Масшт.
Пров.		Макаркин					0.2 / 0.106	1:1
Т.контр.						Лист	Листов 1	
Н.контр.					Лист В3.0 ГОСТ3680-57 / Ст.3 ГОСТ501-58	ЦНИИ промзданий		
Утв.								

ПА16.04.117

▽3(▽)

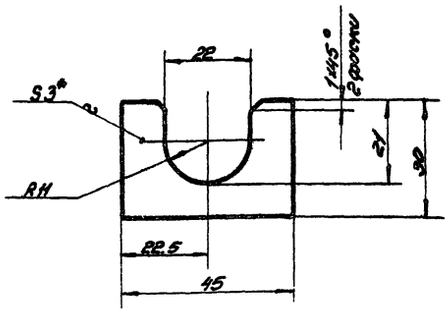

1. *– Размер справочный
2. Предельные отклонения размеров: охватывающих – по А7; охватываемых – по В7; прочих ± 1/2 допуска 7кл.

Справ. №

Подпись и дата | Инв. N дубл. | Взам. инв. N | Подпись и дата | Инв. N подл.

Изм.	Лист	N докум.	Подп.	Дата	серия 1.494-3, вып.1. ПА16.04.117			
Разраб.		Коршакова			Сухарь	Литер	Масса	Масшт.
Пров.		Макаркин					0.2 / 0.03	1:1
Т.контр.						Лист	Листов 1	
Н.контр.					Лист В3.0 ГОСТ3680-57 / Ст.3 ГОСТ501-58	ЦНИИ промзданий		
Утв.								

10978-02

ПА1Б.04.100СБ.

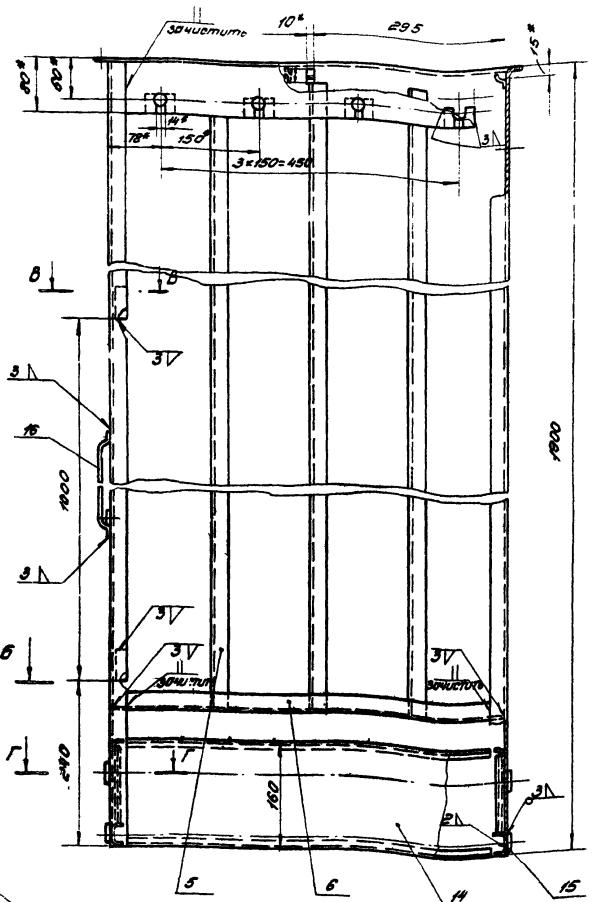

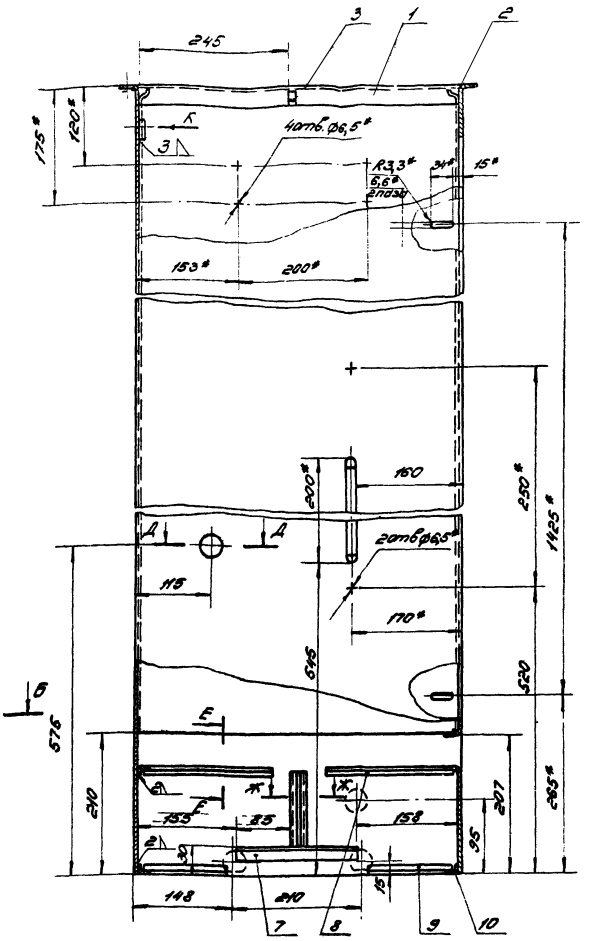

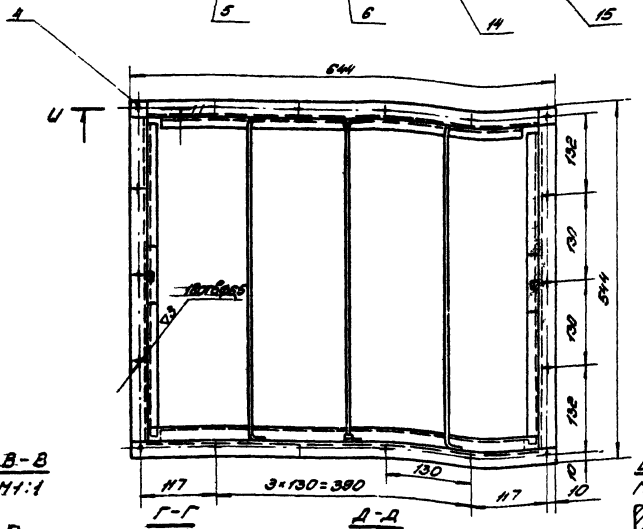

Б-Б
М1:1

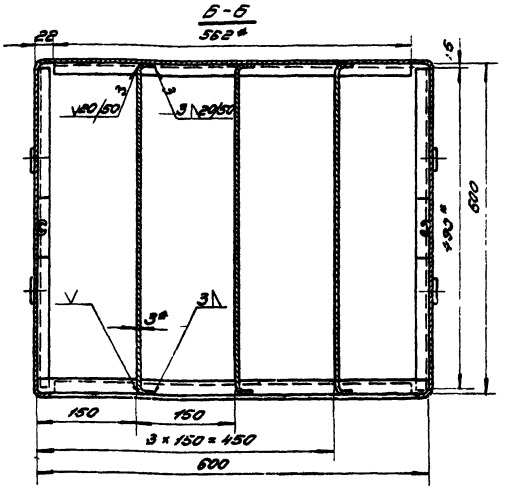

В-В
М1:1

Г-Г
М1:1

Д-Д
М1:1

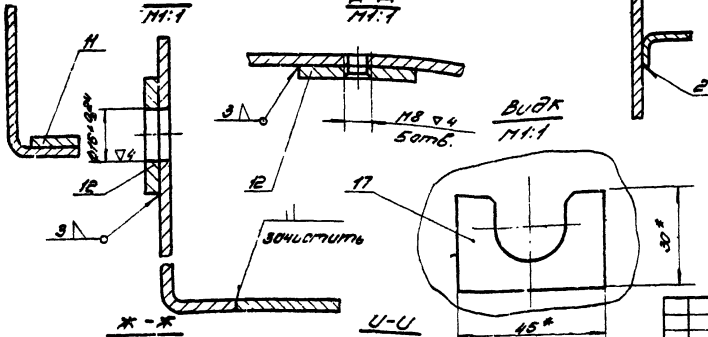

Е-Е
М1:1

2 10/30

1. Предельные отклонения размеров, охватывающих по Js7, охватываемых - по h7, прочих ±½ допуска 7кл.
2. * Размеры для справок
3. Наружные и внутренние поверхности, кроме трущихся, покрыть ер. ФЛ-03-К, ЭпХВ-124, серый №7-А

| | | |

ПА16.04.101

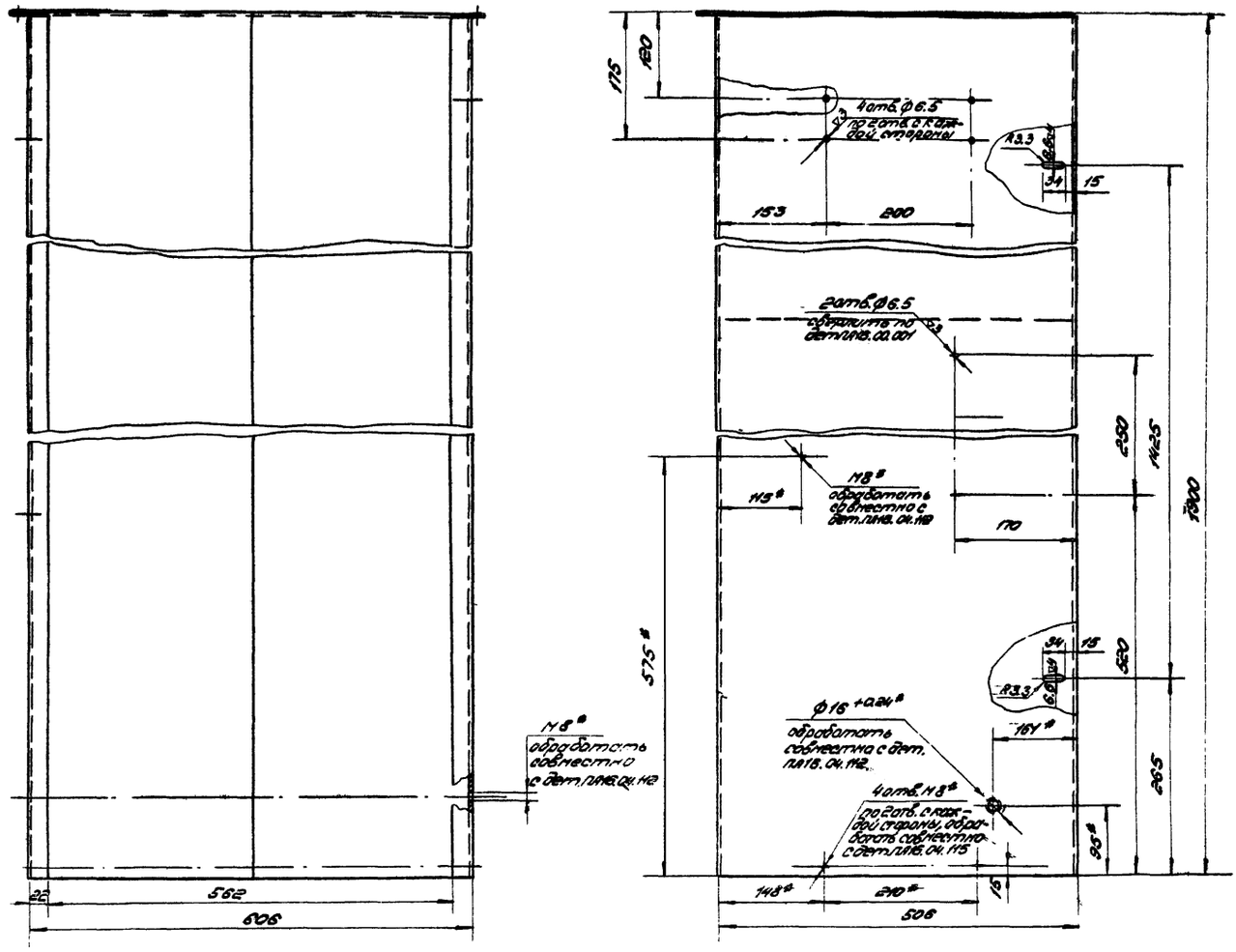

Развёртка

М1:20

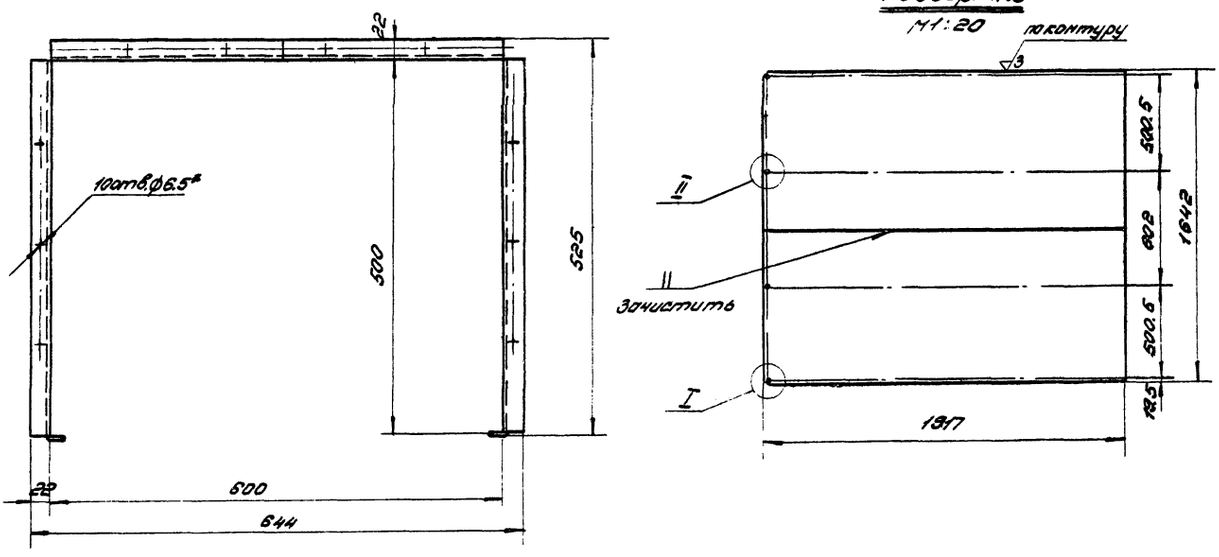

I

М1:1

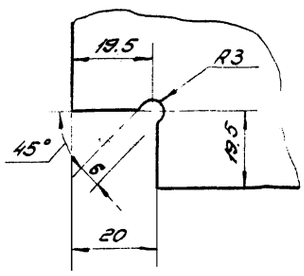

II

М1:1

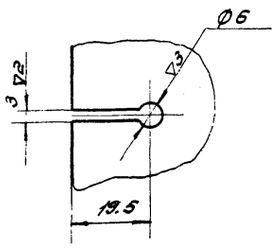

1. Радиусы гибки - 3мм
2. Предельные отклонения размеров: охватывающих - по A_7, охватываемых - по B_7, прочих $\pm \frac{1}{2}$ допуска 7кл.
3. * - размеры для справок
4. Корпус сваривается из 2-х листов.

					серия 1.494-3, вып.1. ПА16.04.101.		
Изм.	Лист	№докум.	Подп.	Дата			
Разраб.		Каршакова			Корпус	Литер.	Масса	Масшт.
Пров.		Макаркин					74	1:5
Т.контр.						Лист	Листов	
Н.контр.					Лист В3.0 ГОСТ 3680-57 Ст.3 ГОСТ 501-58	ЦНИИ промзданий		
Утв.								

ПА16.04.102

▽3(▽)

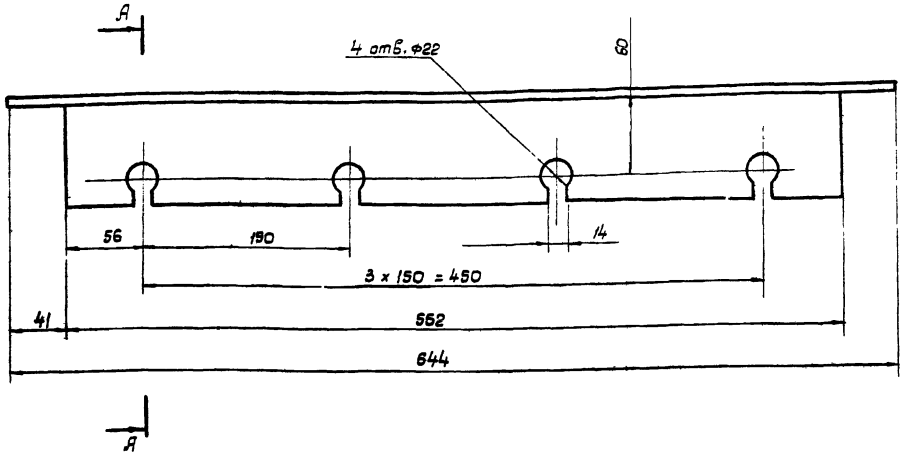

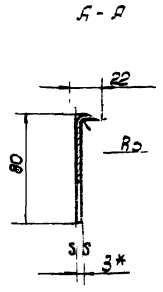

1* Размер для справок
2. Длина развертки - 97 мм
3. Предельные отклонения расстояния между любыми двумя отверстиями ±0,5 мм, отклонения остальных размеров: охватывающих - по A_7, охватываемых - по B_7, прочих ± ½ допуска 7кл.

					ПА 16. 04. 102			
Изм.	Лист	N докум.	Подп.	Дата	Козырек	Лит.	Масса	М-б
Разраб.	Костанян					O_2	1,3	1:2,5
Провер.	Макаркин					Лист	Листов: 1	
Т. контр.					Лист В3.0 гост 3680-67 / Ст 3. гост 501-58	ЦНИИПРОМЗДАНИЙ		
Н. контр.								
Утв.								

ПА16.04.103

▽3(▽)

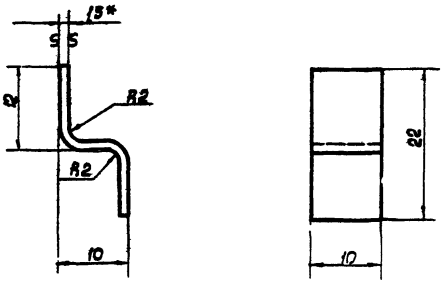

1. Длина развертки - 25 мм
2. Предельные отклонения размеров: охватываемых - по B_7, прочих ± ½ допуска 7кл.
3* - размер для справок

					ПА 16. 04.103			
Изм.	Лист	N докум.	Подп.	Дата	Приварыш.	Лит.	Масса	М-б
Разраб.	Костанян					O_2	0,004	2:1
Пров.	Макаркин					Лист: 1	Листов: 1	
Т. контр.					Лист В1.5 гост 3680-57 / Ст. 3 гост 501-58	ЦНИИПРОМЗДАНИЙ		
Н. контр.								
Утв.								

ПА16.04.104

▽3(▽)

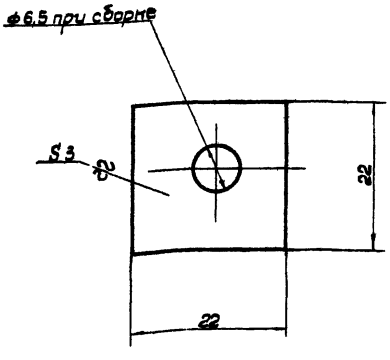

1* - Размер справочный
2. Предельные отклонения размеров: охватываемых - по B_7;

Справ. N

Подпись и дата

Инв. N дубл.

Инв. N

Подпись и дата

Инв. N подл.

серия 1.494-3, вып. 1.

					ПА 16. 04.104			
Изм.	Лист	N докум.	Подп.	Дата	Пластина	Лит.	Масса	М-б
Разраб.	Костанян					O_2	0,006	2:1
Пров.	Макаркин					Лист:	Листов: 1	
Т. контр.					Лист В3.0 гост 3680-67 / Ст 3 гост 501-58	ЦНИИПРОМЗДАНИЙ		
Н. контр.								
Утв.								

ПА 15. 04. 105

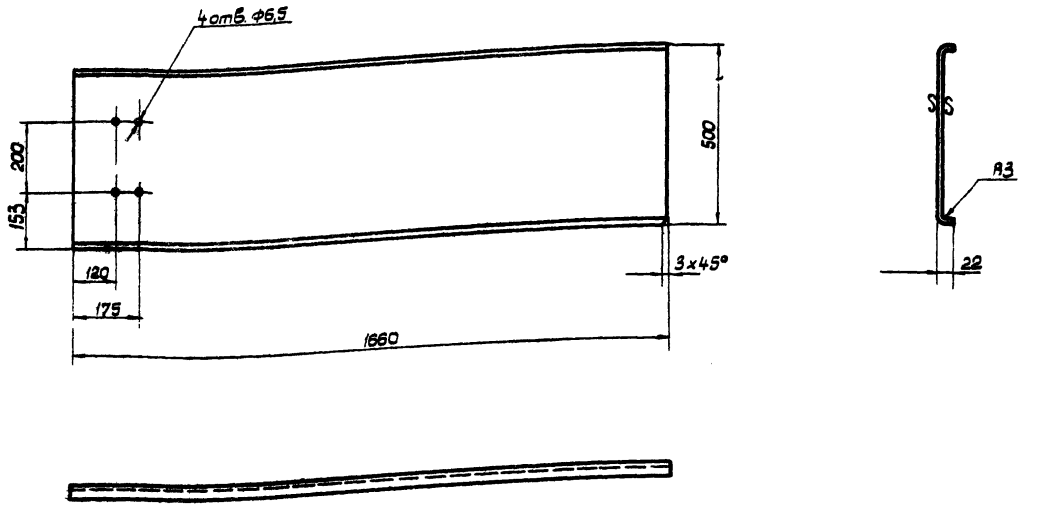

1. Длина развертки - 534 мм
2. Предельные отклонения размеров:
охватывающих - по A_7, охватываемых - по B_7
прочих $\pm \frac{1}{2}$ допуска 7 кл.

					ПА 15. 04. 105		
Изм.	Лист	N докум.	Подп.	Дата	Перегородка	Лит.	Масса	М-5
Разраб.		Коршакова		12/II		О2	21,03	1:10
Пров.		Макаркин		5-II-		Лист	Листов 1
Т. контр.							
Н. контр.					Лист В30 гост 3680-57 / Ст.3 гост 501-58	ЦНИИПромзданий	
Утв.							

ПА. 15. 04. 106

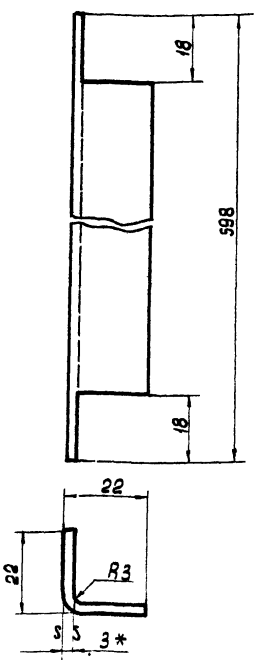

1. Длина развертки - 39 мм
2. Предельные отклонения размеров:
охватываемых - по B_7, прочих $\pm \frac{1}{2}$ допуска 7 кл.
3 * Размер для справок.

					ПА 15. 04. 106		
Изм.	Лист	N докум.	Подп.	Дата	Стяжка	Лит.	Масса	М-5
Разраб.		Коршакова		12/II		О2	0,56	1:1
Пров.		Макаркин		5-II-		Лист	Листов
Т. контр.							
Н. контр.					Лист В30 гост 3680-57 / Ст.3 гост 501-58	ЦНИИПромзданий	
Утв.							

ПА. 15. 04. 107

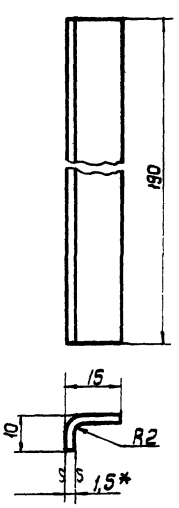

1. Длина развертки ~ 21 мм
2. Предельные отклонения размеров:
охватываемых - по B_7
3*- Размер для справок

Справ N

Инв. N подл. | Подпись и дата | Взам. инв. N | Инв. N дубл. | Подпись и дата

серия 1.494-3, вып. 1.

					ПА 15. 04. 107		
Изм.	Лист	N докум.	Подп.	Дата	Уголок	Лит.	Масса	М-5
Разраб.		Коршакова		12/II		О2	0,069	1:1
Пров.		Макаркин		5-II-		Лист	Листов 1
Т. контр.							
Н. контр.					Лист В15 гост 3680-57 / Ст.3 гост 501-58	ЦНИИПромзданий	
Утв.							

ПА 15.04.108

▽3(▽)

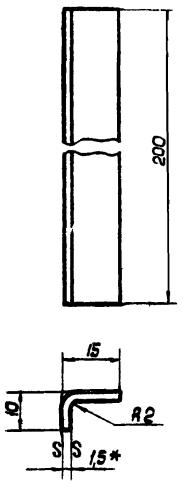

1. Длина развертки ~ 21 мм
2. Предельные отклонения размеров: охватываемых - по B_7
3* Размер для справок

				ПА 15.04.108			
Изм. Лист	N докум.	Подп.	Дата	Уголок боковой верхний	Лит.	Масса	М-б
Разраб.	Костанян				O_2	0,072	1:1
Пров.	Макаркин				Лист:	Листов: 1	
Т. контр.							
Н. контр.				Лист В 1,5 гост 3680-57 / Ст. 3 гост 301-58	ЦНИИПромзданий		
Утв.							

ПА 15.04.109

▽3(▽)

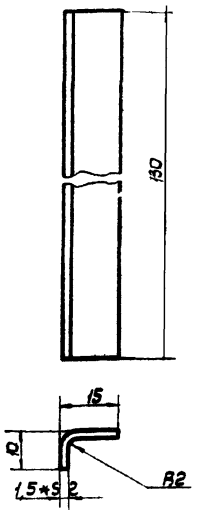

1. Длина развертки ~ 22 мм
2. Предельные отклонения размеров охватываемых - по B_7
3*- Размер для справок.

				ПА 15.04.109			
Изм. Лист	N докум.	Подп.	Дата	Уголок боковой нижний	Лит.	Масса	М-б
Разраб.	Костанян				O_2	0,045	1:1
Провер.	Макаркин				Лист:	Листов: 1	
Т. контр.							
Н. контр.				Лист В 1,5 гост 3680-57 / Ст. 3 гост 501-58	ЦНИИПромзданий		
Утв.							

Справ. N

Подпись и дата

Инв. N дубл.

Взамен инв. N

Подпись и дата

Инв. N подл.

ПА 15.04.110

▽3(▽)

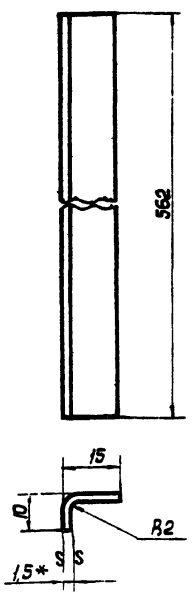

1. Длина развертки ~ 22 мм
2. Предельные отклонения размеров: охватываемых - по B_7
3*- Размер для справок

				ПА 15.04.110			
Изм. Лист	N докум.	Подп.	Дата	Уголок	Лит.	Масса	М-б
Разраб.	Костанян				O_2	0,203	1:1
Пров.	Макаркин				Лист:	Листов:	
Т. контр.							
Н. контр.				Лист В 1,5 гост 3680-57 / Ст. 3 гост 501-58	ЦНИИПромзданий		

ПА 15.04.111

▽3(▽)

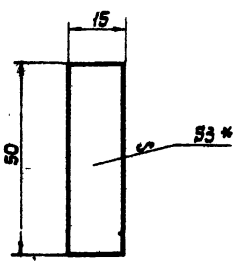

1. Предельные отклонения размеров охватываемых - по B_7
2*- Размер для справок.

				серая 1.494-3, вып. 1. ПА 15.04.111			
Изм. Лист	N докум.	Подп.	Дата	Пластина	Лит.	Масса	М-б
Разраб.	Костанян				O_2	0,018	1:1
Пров.	Макаркин				Лист:	Листов:	
Т. контр.							
Н. контр.				Лист В 3,0 гост 3680-57 / Ст. 3 гост 501-58	ЦНИИПромзданий		
Утв.							

Справ. N.

Подпись и дата

Инв. N дубл.

Взамен инв. N

Подп. и дата

Инв. N подл.

П.А 1Б. 04. 112

▽3(▽)

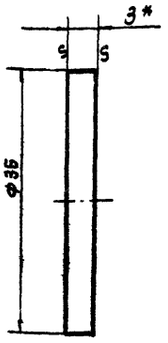

1. Предельные отклонения размеров: охватываемых - по B_7
2*- Размер для справок

					П.А 1Б. 04. 112			
Изм	Лист	N докум.	Подп.	Дата	Бобышка	Лит.	Масса	М-б
Разраб.		Макаркин				O_2	0,004	2:1
Пров.		Макаркин				Лист:	Листов: 1	
Т. контр.								
Н. контр.					Лист 830 гост 3680-57 / Ст. 3 гост 501-58	ЦНИИПромзданий		
Утв.								

П.А 1Б. 04. 113

▽4(▽)

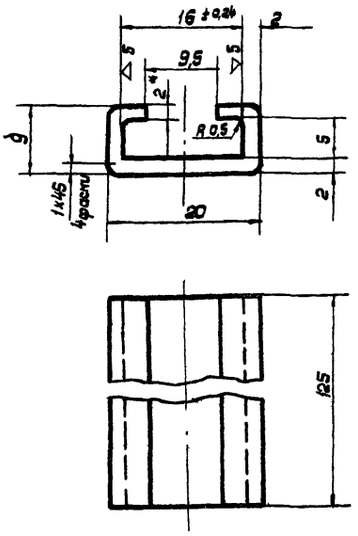

1* Размер для справок
2. Неуказанные предельные отклонения размеров: охватывающих - по A_7, охватываемых - по B_7, прочих ± 1/2 допуска 7 кл

					П.А 1Б. 04. 113			
Изм	Лист	N докум.	Подп.	Дата	Направляющая	Лит.	Масса	М-б
Разраб.		Макаркин				O_2	0,09	2:1
Провер.		Макаркин				Лист:	Листов: 1	
Т. контр.								
Н. контр.					Ст 3 гост 380-60	ЦНИИПромзданий		
Утв.								

Справ. N

Подп. и дата

Инв. N дубл.

Взамен ин. N

Подп. и дата

Инв. N подл.

П.А 1Б. 04. 114

▽3(▽)

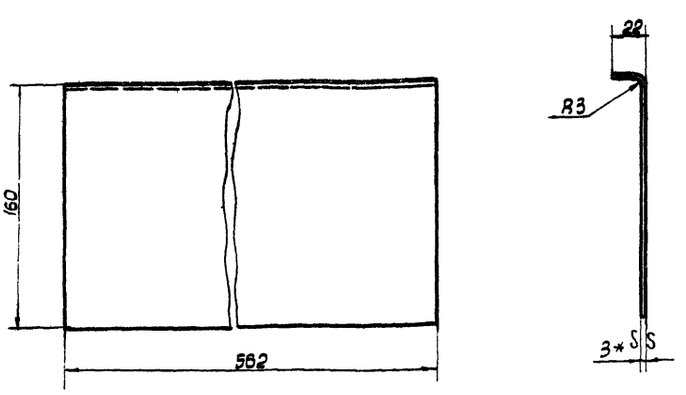

1. Длина развертки 177 мм
2. Предельные отклонения размеров: охватываемых - по B_7
3* - Размер для справок

					П.А 1Б. 04. 114			
Изм	Лист	N докум.	Подп.	Дата	Козырек нижний	Лит.	Масса	М-б
Разраб.		Макаркин				O_2	2,4	1:2,5
Провер.		Макаркин				Лист:	Листов: 1	
Т. контр.								
Н. контр.					Лист 830 гост 3680-57 / Ст. 3 гост 501-58	ЦНИИПромзданий		
Утв.								

П.А 1Б. 04. 115

▽3(▽)

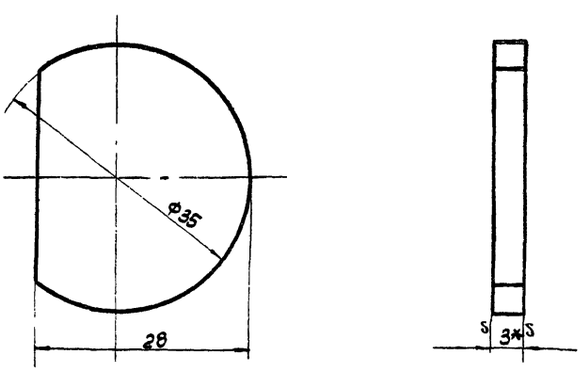

1. Предельные отклонения размеров: охватываемых - по B_7
2*- Размер для справок.

серия 1.494-3, вып. 1.

					П.А 1Б. 04. 115			
Изм	Лист	N докум.	Подп.	Дата	Бобышка	Лит.	Масса	М-б
Разраб.		Макаркин				O_2	0,025	2:1
Провер.		Макаркин				Лист:	Листов: 1	
Т. контр.								
Н. контр.					Лист 830 гост 3680-57 / Ст. 3 гост 501-58	ЦНИИПромзданий		
Утв.								

Справ. N

Подпись и дата

Инв. N дуб.

Взамен ин. N

Подп. и дата

Инв. N подл.

Формат	Зона	Поз.	Обозначение	Наименование	Кол.	Примечание
				Документация		
11			ПА16.04.200СБ	Сборочный чертёж		
				Детали		
11		1	ПА16.04.201.	Пластина	1	
11		2	ПА16.04.202.	Ось	1	
				Материалы		
				Электрод УОНИ 13/55Л Э50А-2.0-Р ГОСТ 9467-60		
				Грунт ФЛ-03-К ГОСТ 9109-59		
				Эмаль ХВ-124. серая ГОСТ 10144-62		

Изм. Лист | № докум. | Подп. | Дата

Разраб. Коршаков | Пров. Макаркин | Т.контр. | Н.контр. | Утв.

ПА16.04.200

Шарнир

Литер | Масса | Масшт.
— | — | 1

ЦНИИ промзданий

Инв.№ подл. | Подпись и дата | Взам.инв.№ | Инв.№ дубл. | Подпись и дата

Справ.№

ПА16.04.200СБ

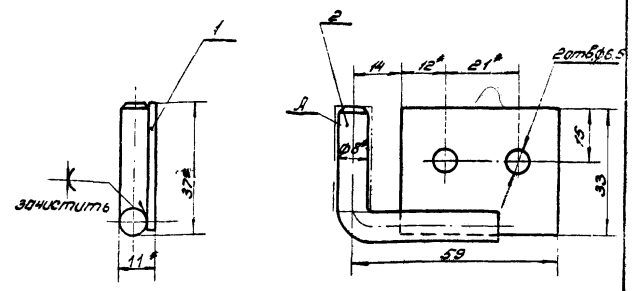

1. Предельные отклонения размеров охватываемых - по B_7, прочих $\pm \frac{1}{2}$ допуска 7 кл.
2. * Размеры для справок
3. Покрытие, кроме поверхности А, Гр ФЛ-03-К; ЭМХВ-124 серый III-А

Изм. Лист | № докум. | Подп. | Дата

Разраб. Коршаков | Пров. Макаркин | Т.контр. | Н.контр. | Утв.

ПА16.04.200СБ

Шарнир

Сборочный чертёж

Литер | Масса | Масшт.
— | 0.06 | 1:1

Лист | Листов

ЦНИИ промзданий

ПА16.04.202

▽3 (▽)

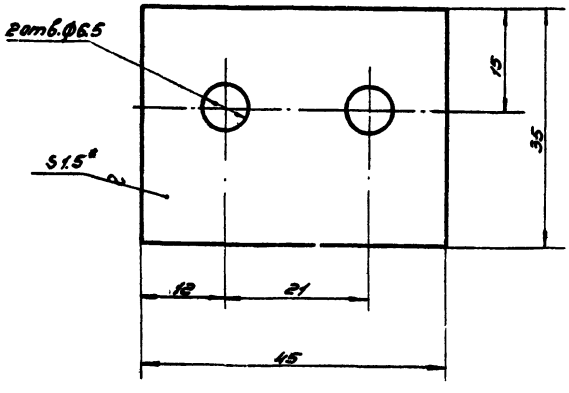

1. * Размер для справок.
2. Предельные отклонения размеров°: охватывающих - по Н7, охватываемых - по B_7, прочих $\pm \frac{1}{2}$ допуска 7 кл.

Изм. Лист | № докум. | Подп. | Дата

Разраб. Коршаков | Пров. Макаркин | Т.контр. | Н.контр. | Утв.

ПА16.04.201.

Пластина

Литер | Масса | Масшт.
a_2 | 0.02 | 2:1

Лист | Листов 1.

Лист В30 ГОСТ 3680-57 Ст.3 ГОСТ 501-58

ЦНИИ промзданий

ПА16.04.202

▽3 (▽)

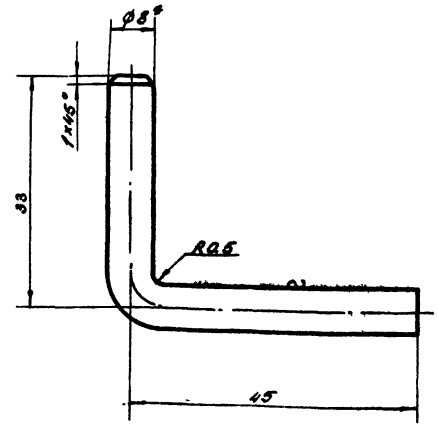

1. Длина развертки: 84 мм
2. Предельные отклонения размеров: охватываемых - по B_7, прочих $\pm \frac{1}{2}$ допуска 7 кл.
3. * размер для справок

Изм. Лист | № докум. | Подп. | Дата

Разраб. Коршаков | Пров. Макаркин | Т.контр. | Н.контр. | Утв.

серия 1.494-3, вып. 1.

ПА16.04.202.

Ось

Литер | Масса | Масшт.
a_2 | 0.025 | 2:1

Лист | Листов

Круг В ГОСТ 2590-57 Ст.3 ГОСТ 535-58

ЦНИИ промзданий

Формат	Зона	Поз	Обозначение	Наименование	Кол.	Примечание
				Документация		
			ПА15.05.000СБ	Сборочный чертеж		
				Детали		
		1	ПА15.05.001	Профиль	2	
		2	ПА15.05.002	Профиль	2	
		3	ПА15.05.003	Сетка 294 × 494	1	По черт.
				Сетка №10-1 ГОСТ 5336-67		
				Материалы		
				Грунт ФЛ-03-К ГОСТ 9109-59		
				Эмаль ХВ-124 серая ГОСТ 10144-62		

Изм.	Кол.	Лист	№докум.	Подп.	Дата	ПА15.05.000			
Разраб.			Макаркин			Сетка	Литера	Лист 1	Листов 1
							ЦНИИ промзданий		

Справ.№ | Подпись и дата | Взам.инв.№ | Инв.№подл.

ПА15.05.000СБ

Покрытие: Гр. ФЛ-03-К, Эм. ХВ-124 серый III-А

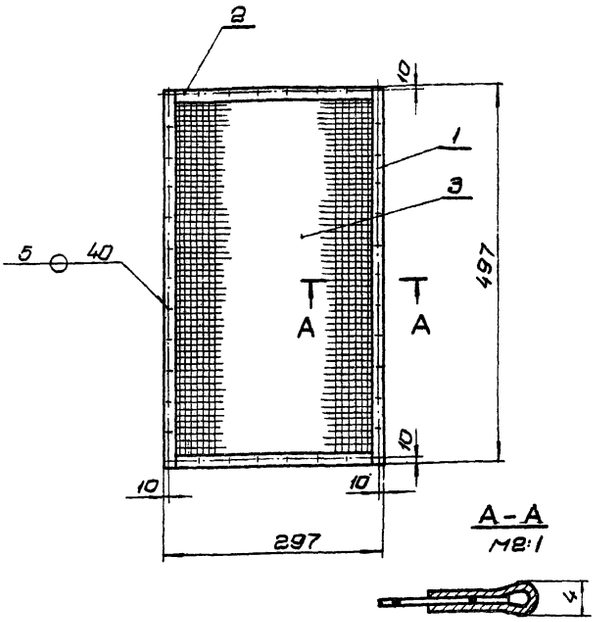

Изм.	Кол.	Лист	№докум.	Подп.	Дата	ПА15.05.000СБ			
Разраб.			Макаркин			Сетка	Лит.	Масса	Масшт.
								0,6	1:2
						Сборочный чертеж	Лист	Листов	
							ЦНИИ промзданий		

ПА15.05.001

▽3 (▽)

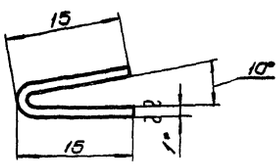

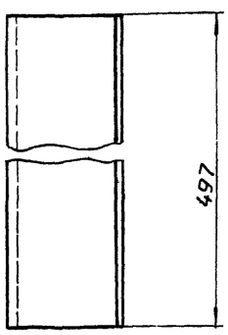

1.* Размер для справок

2. Длина развертки ~31 мм

3. Предельные отклонения размеров:
охватываемых - по B_7, прочих $\pm\frac{1}{2}$ допуска 7кл.

Изм.	Кол.	Лист	№докум.	Подп.	Дата	ПА15.05.001			
Разраб.			Макаркин			Профиль	Лит.	Масса	Масшт.
								0,12	2:1
							Лист	Листов 1	
						Лист $\frac{B1,0\ ГОСТ\ 3680-57}{Ст.3\ ГОСТ\ 501-58}$	ЦНИИ промзданий		

ПА15.05.002

▽4 (▽)

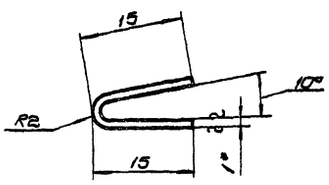

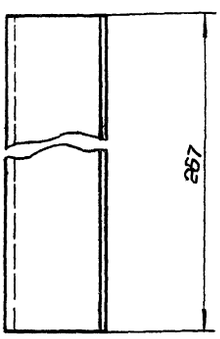

1.* - Размеры для справок

2. Длина развертки ~31мм.

3. Предельные отклонения размеров:
охватываемых - по B_7, прочих $\pm\frac{1}{2}$ допуска 7кл

Изм.	Кол.	Лист	№докум.	Подп.	Дата	серия 1.494-3, вып. 1. ПА15.05.002			
Разраб.			Макаркин			Профиль	Лит.	Масса	Масшт.
								0,06	2:1
							Лист	Листов 1	
						Лист $\frac{B1,0\ ГОСТ\ 3680-57}{Ст.3\ ГОСТ\ 501-58}$	ЦНИИ промзданий		

Формат	Зона	Поз.	Обозначение	Наименование	Кол.	Прим.
				Документация		
А2			ПА15.06.000СБ	Сборочный чертеж		
				Детали		
А1		1	ПА15.06.001	Пластина	1	
А1		2	ПА15.06.002	Накладка	1	
А1		3	ПА15.06.003	Вкладыш	1	
А1		4	ПА15.06.004	Накладка	1	
				Стандартные изделия		
		6		Заклепка 4×20-015 ГОСТ 10300-68	4	
				Материалы		
				Грунт ФЛ-03-К ГОСТ 9109-59		
				Эмаль ХВ-124, серая ГОСТ 10144-62		

Изм.	Лист	№ докум.	Подп.	Дата	ПА15.06.000			
Разраб.		Макаркин			Рукоятка	Лит.	Лист 1	Листов 1
						ЦНИИ промздания		

Справ. №

Подпись и дата | Взам. инв. № | Инв. № подл.

ПА15.06.004

▽3 (▽)

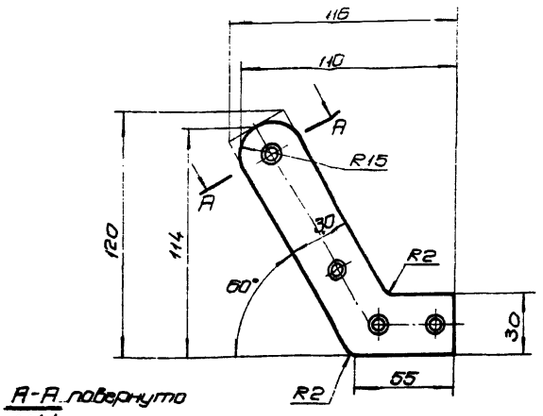

А-А повернуто
М1:1

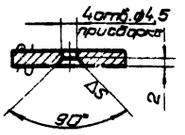

Предельные отклонения размеров: охватываемые - по B_7, прочие $\pm \frac{1}{2}$ допуска 7кл

Изм.	Кол.	№ докум.	Подп.	Дата	ПА15.06.004			
Разраб.		Кармакова			Накладка	Лит.	Масса	Масшт.
Пров.		Макаркин				О₂	0,126	1:2
						Лист	Листов 1	
					В3 ГОСТ 3880-57 Ст.3 ГОСТ 501-58	ЦНИИ промздания		

ПА15.06.000СБ

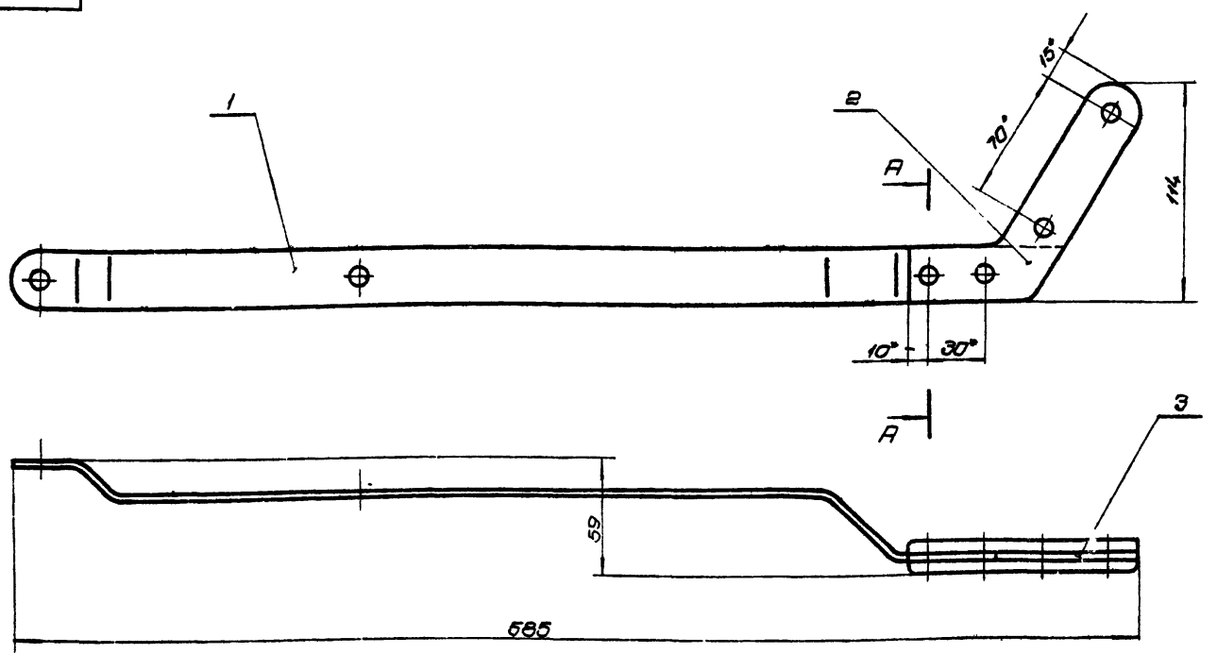

А-А
М1:1

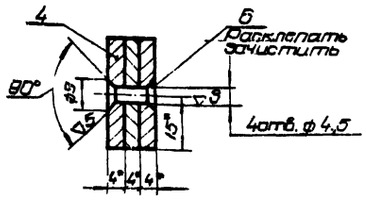

1* - Размеры справочные

2. Покрытие, исключая трущиеся поверхности, Гр ФЛ-03-К; ЭМ ХВ-124, серый III-А

Изм.	Лист	№ докум.	Подп.	Дата	серия 1.494-3, вып. 1. ПА15.06.000СБ			
Разраб.		Макаркин			Рукоятка	Лит.	Масса	Масшт.
						О₂	4,1	1:2
						Лист	Листов 1	
					Сборочный чертеж	ЦНИИ промздания		

ПА15.06.001

▽3 (▽)

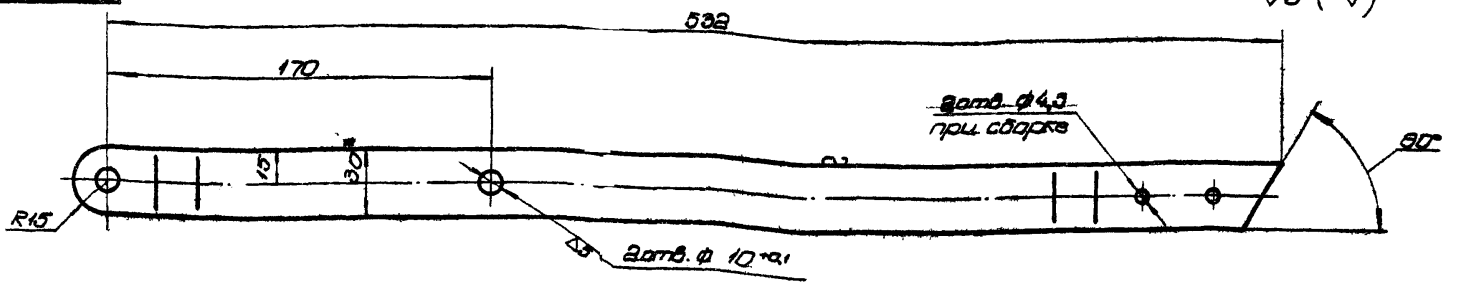

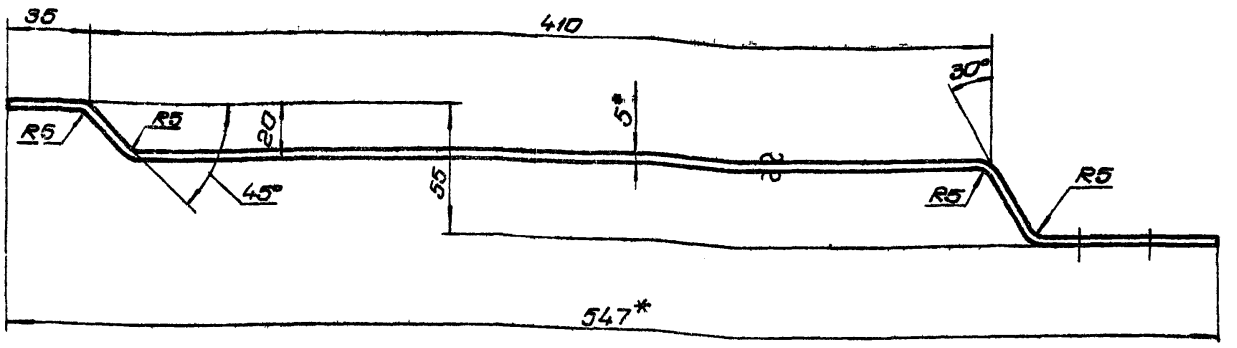

1. Длина развертки ~ 575мм
2. Неуказанные предельные отклонения размеров:
-по A_7, охватываемых - по B_7, прочих $\pm\frac{1}{2}$ допуска 7кл.
3. *-Размеры для справок.

				ПА15.06.001		
Изм.	Лист	№ докум.	Подп.	Дата		
Разраб.	Коршакова				Пластина	Лит. / Масса / Масшт.
Пров.	Макаркин					Д 0,68 1:2
						Лист / Листов 1
					Копировал 5-30 ГОСТ 103-57 Ст.3 ГОСТ 535-58	ЦНИИ промздания

▽3 (▽)

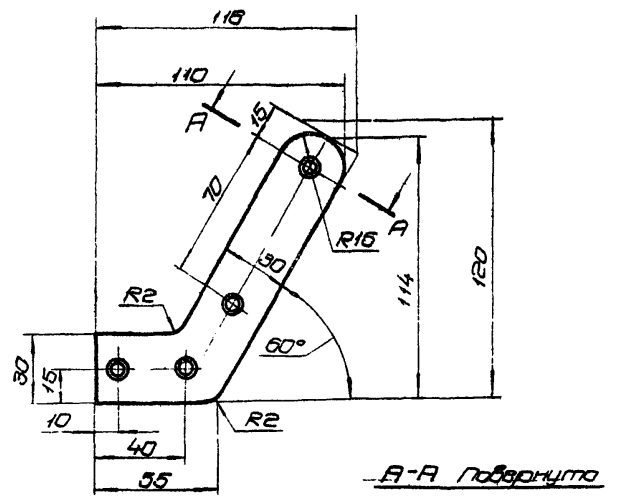

Предельные отклонения размеров: охватывающих -по A_7, охватываемых - по B_7, прочих $\pm\frac{1}{2}$ допуска 7кл

				ПА15.06.002		
Изм.	Лист	№ докум.	Подп.	Дата		
Разраб.	Коршакова				Накладка	Лит. / Масса / Масшт.
Пров.	Макаркин					Д2 0,126 1:2
						Лист / Листов 1
					В3,2 ГОСТ 3680-57 Лист Ст.3 ГОСТ 501-58	ЦНИИ промздания

▽3 (▽)

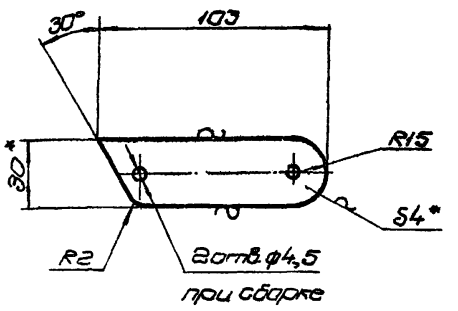

1.* - Размеры для справок.
2. Предельные отклонения размеров:
охватываемых - по B_7, прочих $\pm\frac{1}{2}$ допуска 7кл.

Справ. №

Подпись и дата

Инв. № подл.

Взам. инв. №

Подпись и дата

Инв. № подл.

				серия 1.494-3, вып. 1. ПА15.06.003		
Изм.	Лист	№ докум.	Подп.	Дата		
Разраб.	Коршакова				Вкладыш	Лит. / Масса / Масшт.
Пров.	Макаркин					Д2 0,083 1:2
						Лист / Листов 1
					4-30 ГОСТ 103-57 Полоса Ст.3 ГОСТ 535-58	ЦНИИ промздания

10978-62 4.3

		Обозначение	Наименование		Примечание
			Документация		
22		ПА 15.07.000СБ	Сборочный чертеж		
			Детали		
6/11	1	ПА15.07.001	Рамка	1	
6/4	6	ПА15.07.002	Пруток ℓ=495 Проволока 6,0-30 ГОСТ 3282-46	6	6/4
6/4	9	ПА 15.07.003	Пруток ℓ=594 ГОСТ 3282-46	6	6/4
			Материалы		
			Прокат ФЛ-03-К ГОСТ 9103-59		
			Эмаль ХВ-184 серая ГОСТ 10144-62		

Изм.	Лист	N докум.	Подп.	Дата	ПА 15.07.000		
Разраб.	Карцакова				Решетка	Лист	Листов 1
Пров.	Макарки					ЦНИИ ПРОМЗДАНИЙ	

ПА 15.07.001

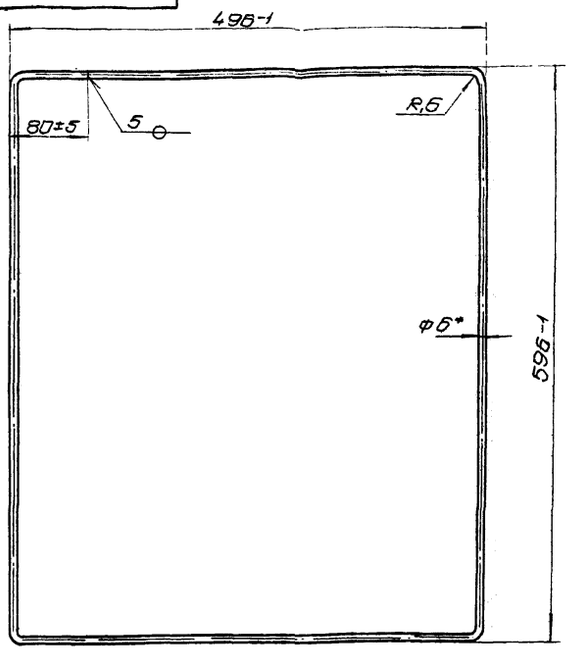

1.* - Размер для справок

2. Длина развертки 8151мм

Справ.№

Подпись и дата | Инв.№подл. | Взам.инв.№ | Инв.№дубл. | Подпись и дата

Изм.	Лист	N докум.	Подп.	Дата	ПА 15.07.001		
Разраб.	Карцакова				Рамка	Лит.	Масса 0,34	Масшт. 1:4
Пров.	Макарки					Лист	Листов 1
					Проволока 6,0-30 ГОСТ 3282-46	ЦНИИ ПРОМЗДАНИЙ	

ПА 15.07.000 СБ

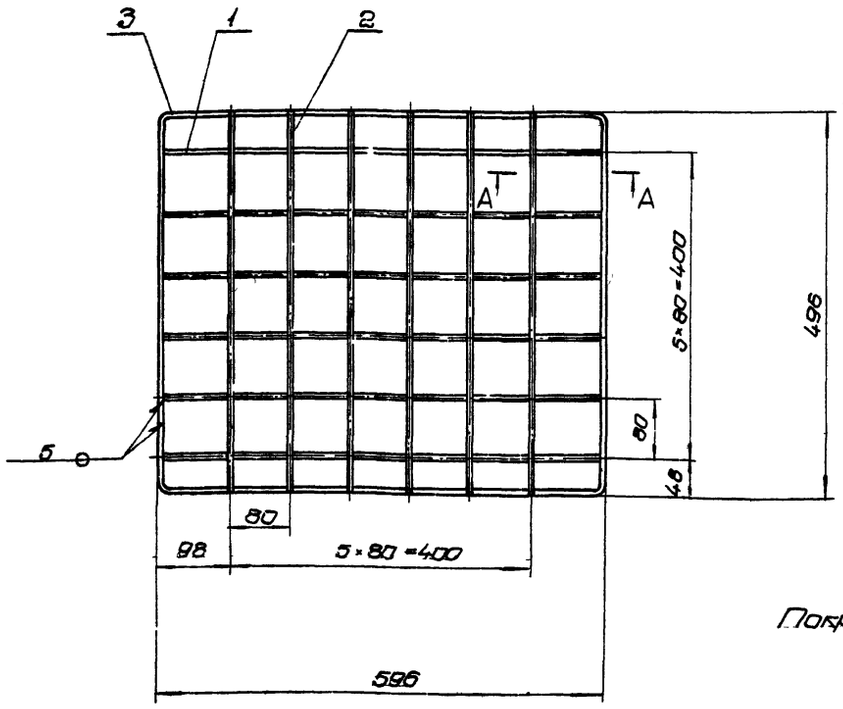

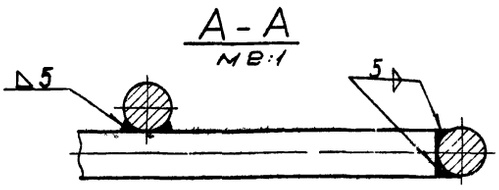

Покрытие: Гр. ФЛ.03-К;
Эм. ХВ-124, серая III-А.

Изм.	Лист	N докум.	Подп.	Дата	серия 1.494-3, вып. 1. ПА 15.07.000 СБ		
Разраб.	Макарки				Решетка	Лит.	Масса 1,45	Масшт. 1:5
						Лист	Листов
					Сборочный чертеж	ЦНИИ ПРОМЗДАНИЙ	

			Обозначение	Наименование		Примечание
				Документация		
22			ПА 16.08.000 СБ	Сборочный чертеж		
				Детали		
11		1	ПА 16.08.001	Корпус	1	
11		2	ПА 16.08.002	Стяжка верхняя	2	
11		3	ПА 16.08.003	Вставка	8	
11		4	ПА 16.08.004	Опора	2	
				Материалы		
				Электрод УОНИ 13/45		
				Э42А-3,0-Р		
				ГОСТ 9467-60		
				Грунт ФЛ-03-К		
				ГОСТ 9109-59		
				Эмаль ХВ-124, серая		
				ГОСТ 10144-62		

Изм	Лист	№ докум	Подп	Дата	ПА 16.08.000			
Разр		Коршакова			Воздуховод	Лит.	Лист:	Листов
Пров		Макаркин				0_2	1	1
Н.контр.						ЦНИИПРОМЗДАНИЙ		
Утв								

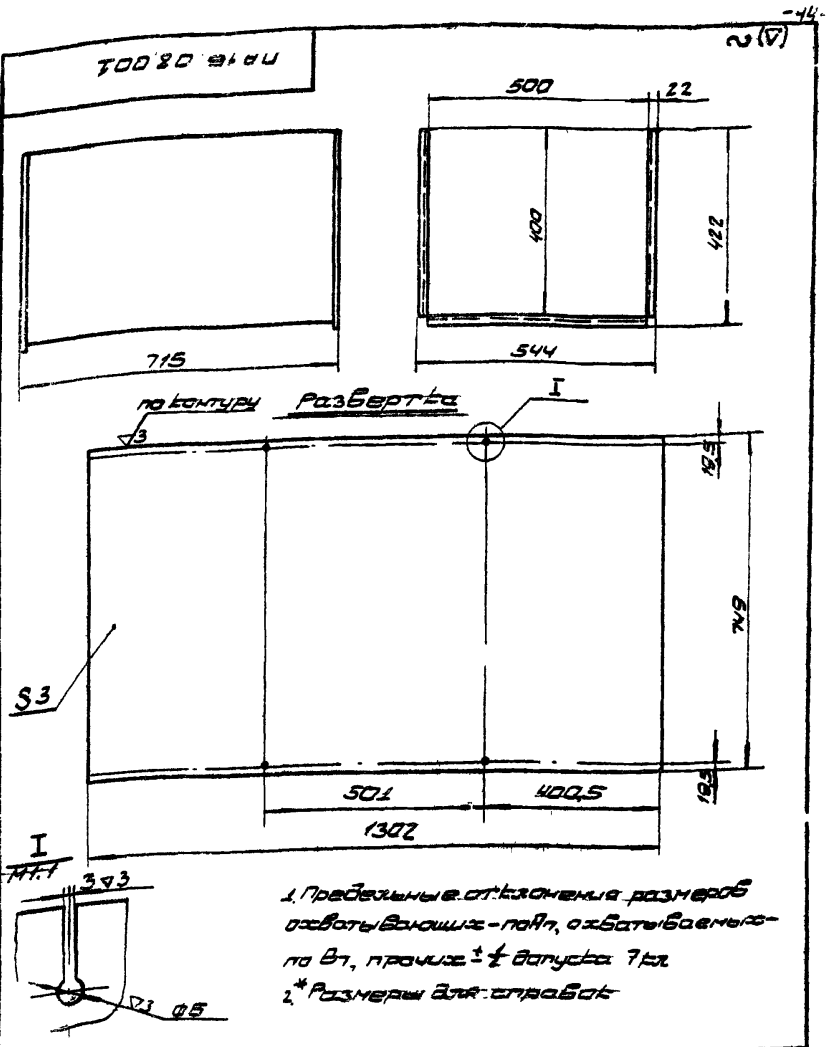

1. Предельные отклонения размеров охватывающих - по Ап, охватываемых - по Вп, прочих ± 1/2 допуска 7 кл.
2. * Размеры для справок

Изм	Лист	№ докум	Подп	Дата	ПА 16.08.001			
Разр		Коршакова			Корпус	Лит.	Масса	М-б
Пров		Макаркин				0_2	23	1:10
Т.контр						Лист: 1	Листов: 1	
Н.контр					Лист Б3 ГОСТ 3580-57 / Ст 3 ГОСТ 501-58	ЦНИИПРОМЗДАНИЙ		
Утв								

ПА 16.08.000 СБ

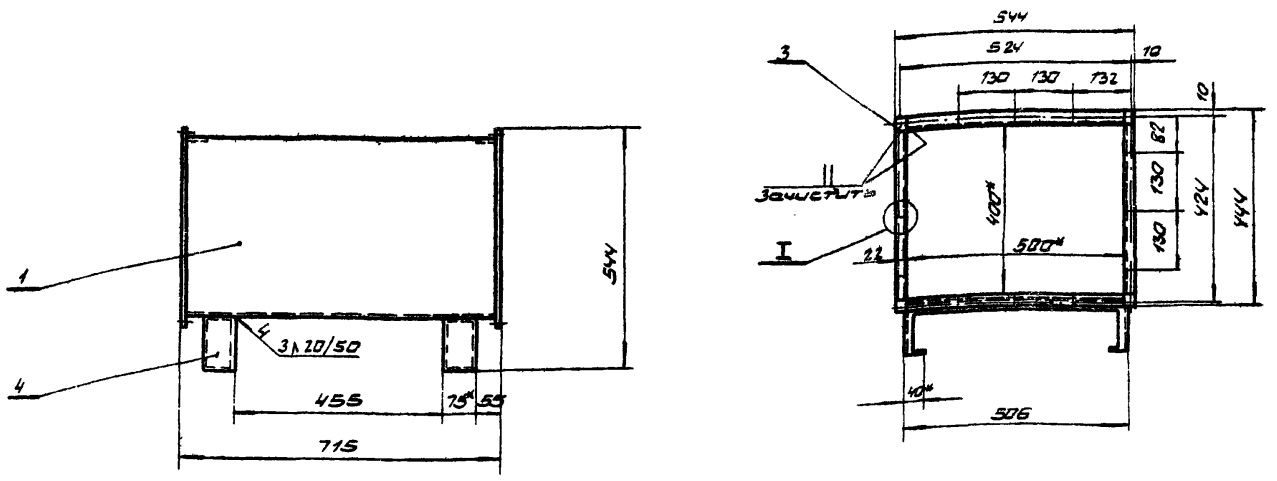

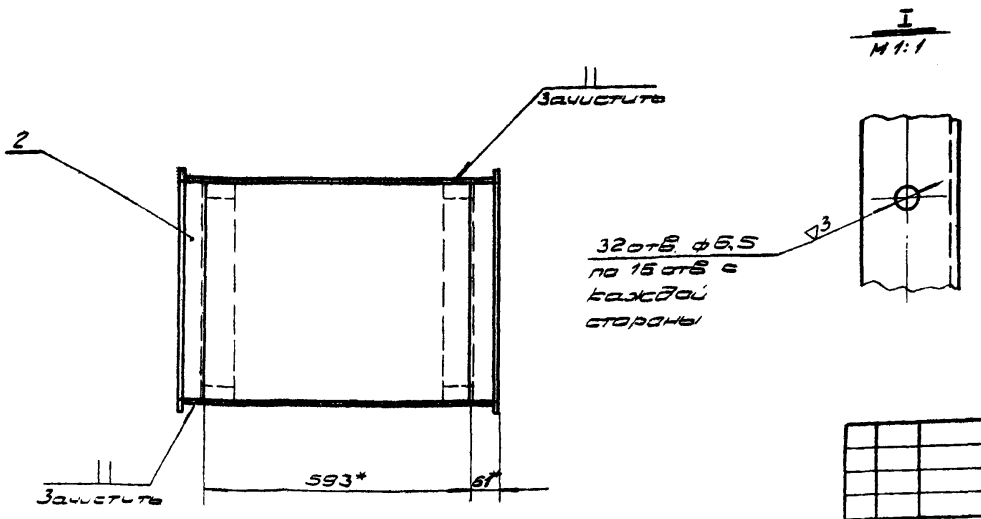

1. Предельные отклонения размеров: охватывающих - по Ап; охватываемых - по Вп, прочих - ± 1/2 допуска 7 кл.
2. * Размеры для справок
3. Покрытие наружных и внутренних поверхностей, исключая трущиеся, ГР ФЛ-03-К, Эм ХВ-124, серый III-А

Изм	Лист	№ докум	Подп	Дата	серия 1.494-3, вып. 1. ПА 16.08.000 СБ			
Разр.		Коршакова			Воздуховод	Лит.	Масса	М-б
Пров.		Макаркин				0_2	28,5	1:10
Т.контр						Лист:	Листов:	
Н.контр.					Сборочный чертеж	ЦНИИПРОМЗДАНИЙ		
Утв								

ПА16.08.002

▽3 (▽)

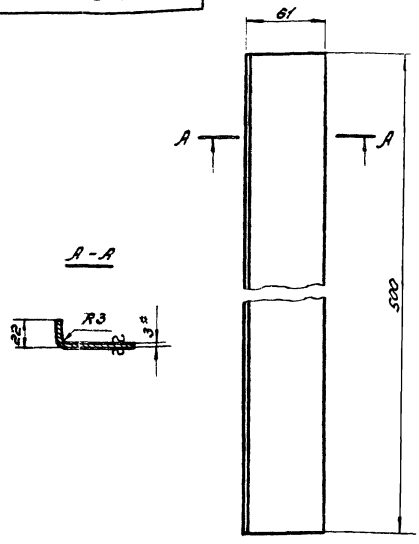

1. Развернутая длина 78 мм
2. Предельные отклонения размеров: охватываемых – по В7
3.* Размер для справок.

Изм.	Лист	N докум.	Подп.	Дата	ПА16.08.002.
Разраб.		Коршакова			Стяжка верхняя
Пров.		Макаркин			
Н.контр.					
Т.контр.					
Утв.					

Литер	Масса	Масшт.
0,2	0,92	1:2,5

Лист | Листов 1

Лист В3.0 ГОСТ 3680-57 Ст.3 ГОСТ 501-58

ЦНИИ промзданий

ПА16.08.003

▽3 (▽)

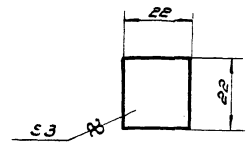

Предельные отклонения размеров: охватываемых – по В7

Изм.	Лист	N докум.	Подп.	Дата	ПА16.08.003
Разраб.		Коршакова			Вставка
Пров.		Макаркин			
Н.контр.					
Т.контр.					
Утв.					

Литер	Масса	Масшт.
0,2	0,01	1:1

Лист | Листов 1

Лист В3.0 ГОСТ 3680-57 Ст.3 ГОСТ 501-58

ЦНИИ промзданий

Справ. №

Подпись и дата

Инв. N дубл.

Взам. инв. N

Подпись и дата

Инв. N подл.

ПА16.08.004

▽3 (▽)

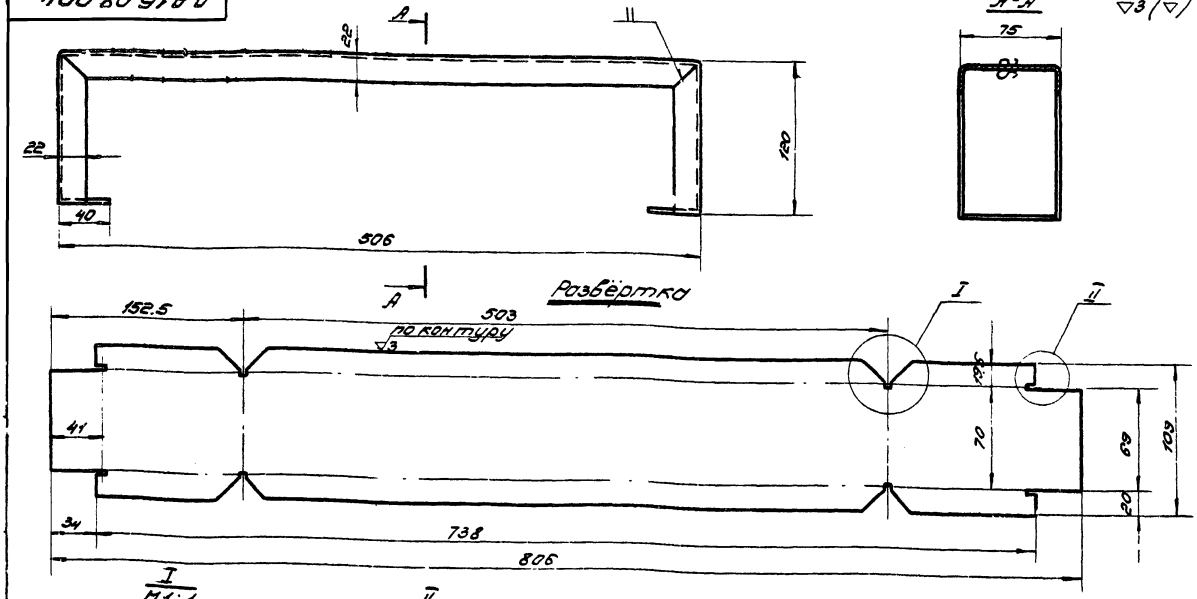

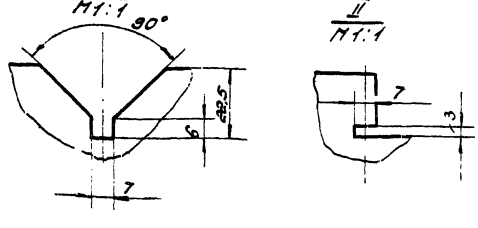

1. Радиусы гибки – 3 мм
2. Предельные отклонения размеров: охватывающих – по А7, охватываемых – по В7, прочих ±½ допуска 7 кл.

серия 1.494-3, вып. 1.

ПА16.08.004.

Изм.	Лист	N докум.	Подп.	Дата	Опора
Разраб.		Коршакова			
Пров.		Макаркин			
Т.контр.					
Н.контр.					
Утв.					

Литер	Масса	Масшт.
0,2	1,8	1:2,5

Лист | Листов

Лист В3.0 ГОСТ 3680-57 Ст.3 ГОСТ 501-58

ЦНИИ промзданий

Формат	Зона	Поз	Обозначение	Наименование	Кол.	Прим.
				Документация		
			ПА.16.09.000.СБ	Сборочный чертеж		
				Детали		
		1	ПА.16.09.001	Рычаг	2	
		2	ПА.16.09.002	Труба ℓ=545 труба 15 гост 3062-62	1	б/ч
		3	ПА.16.09.003	Заглушка ф14,5	1	б/ч.
				лист В 3,0 гост 3680-57 Ст.3 гост 507-58		
				Материалы		
				Электрод УОНИ 13/55А		
				Э50А-2,0-Р		
				гост 9467-60		
				Грунт ФЛ-03-К		
				гост 9109-59		
				Эмаль ХВ-124, серая		
				гост 10144-62		

Изм	Лист	N докум.	Подп.	Дата	ПА.16.09.000			
Разраб		Костанян	Коста		Ось	Лит.	Лист	Листов
Пров.		Макаркин					1	1
Н.конт						ЦНИИПромзданий		
Утв.								

ПА.16.09.001

Справ. N

Подп. и дата

Инв. N дуб.

Взам. инв. N

Подп. и дата

Инв. N подл.

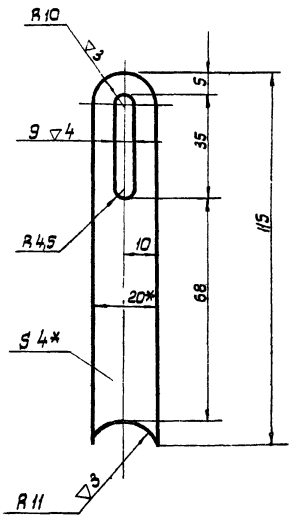

1* Размеры для справок

2 Предельные отклонения размеров: охватывающих - по A_7, охватываемых - по B_7, прочих ± ½ допуска 7кл.

Изм	Лист	N докум.	Подп.	Дата	ПА.16.09.001			
Разраб		Коршанов			Рычаг	Лит.	Масса	М-б
Пров.		Макаркин					0,05	1:1
Т. конт						Лист	Листов 1	
Н. конт					Полоса 4×20 гост 103-57 Ст.3 гост 535-58	ЦНИИПромзданий		
Утв								

ПА.16.09.000.СБ

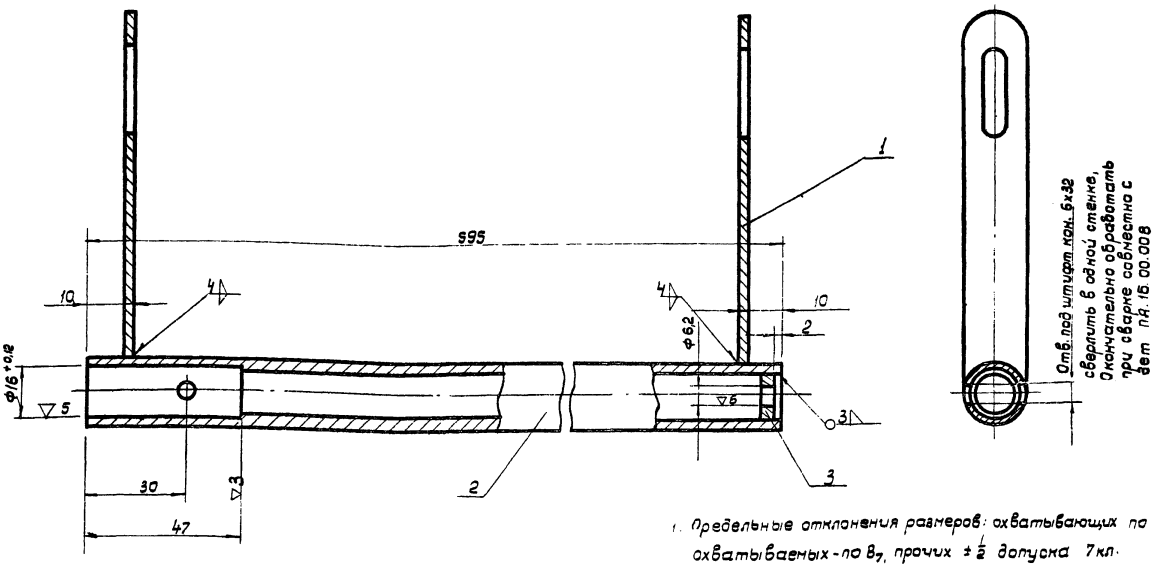

1. Предельные отклонения размеров: охватывающих по A_7, охватываемых - по B_7, прочих ± ½ допуска 7кл.

2. Покрытие: Гр ФЛ-03К, эм ХВ-124, серый III-А, кроме трущихся поверхностей

Изм	Лист	N докум.	Подп.	Дата	серия 1.494-3, вып.1. ПА.16.09.000.СБ			
Разраб		Коршанов			Ось	Лит.	Масса	М-б
Пров.		Макаркин					1,2	1:1
Т. конт						Лист	Листов	
Н. конт					сборочный чертеж	ЦНИИПромзданий		
Утв								

gost.e-ecolog.ru