ТИПОВОЙ ПРОЕКТ
221-1-450.85

СРЕДНЯЯ ШКОЛА НА 18 КЛАССОВ 689/704 УЧАЩИХСЯ

В КОНСТРУКЦИЯХ СЕРИИ 1.090.1-1

АЛЬБОМ I

АРХИТЕКТУРНО-СТРОИТЕЛЬНЫЕ И ТЕХНОЛОГИЧЕСКИЕ ЧЕРТЕЖИ

20913/02
цена 4-26

gost.e-ecolog.ru

				привязан
				инв. №

ТИПОВОЙ ПРОЕКТ
221-1-450.85

СРЕДНЯЯ ШКОЛА НА 18 КЛАССОВ 689/704 УЧАЩИХСЯ

В КОНСТРУКЦИЯХ СЕРИИ 1.090.1-1

АЛЬБОМ I

СОСТАВ ПРОЕКТА

АЛЬБОМ О – МАТЕРИАЛЫ ДЛЯ ПРИВЯЗКИ И ЧЕРТЕЖИ НУЛЕВОГО ЦИКЛА РАБОТ
АЛЬБОМ I – АРХИТЕКТУРНО-СТРОИТЕЛЬНЫЕ И ТЕХНОЛОГИЧЕСКИЕ ЧЕРТЕЖИ
АЛЬБОМ II – САНИТАРНО ТЕХНИЧЕСКИЕ ЧЕРТЕЖИ
АЛЬБОМ III – ЭЛЕКТРОТЕХНИЧЕСКИЕ ЧЕРТЕЖИ
АЛЬБОМ IV – ИЗДЕЛИЯ ЗАВОДСКОГО ИЗГОТОВЛЕНИЯ
АЛЬБОМ V – ЗАДАНИЕ ЗАВОДУ ИЗГОТОВИТЕЛЮ
АЛЬБОМ VI – ВЕДОМОСТЬ ПОТРЕБНОСТИ В МАТЕРИАЛАХ
АЛЬБОМ VII – СПЕЦИФИКАЦИЯ ОБОРУДОВАНИЯ
ЧАСТЬ 1 ТЕХНОЛОГИЧЕСКОЕ ОБОРУДОВАНИЕ
ЧАСТЬ 2 САНИТАРНО-ТЕХНИЧЕСКОЕ ОБОРУДОВАНИЕ
ЧАСТЬ 3 ЭЛЕКТРОТЕХНИЧЕСКОЕ ОБОРУДОВАНИЕ
АЛЬБОМ VIII СМЕТЫ
АЛЬБОМ IX ПРОЕКТНАЯ ДОКУМЕНТАЦИЯ НА ПЕРЕВОД ПОМЕЩЕНИЙ ПОДВАЛА ДЛЯ ИСПОЛЬЗОВАНИЯ ПОД ПРУ

РАЗРАБОТАН
ЦНИИЭП учебных зданий

ГЛАВНЫЙ ИНЖЕНЕР ИНСТИТУТА А. Ляхович
ГЛАВНЫЙ АРХИТЕКТОР ПРОЕКТА А МИХЕ

УТВЕРЖДЕН ГОСГРАЖДАНСТРОЕМ
ПРИКАЗ № 243 ОТ 19.08.85 ГОДА
РАБОЧИЕ ЧЕРТЕЖИ ВВЕДЕНЫ В ДЕЙСТВИЕ ЦНИИЭП УЧЕБНЫХ ЗДАНИЙ
ПРИКАЗ № 133 ОТ 12.012.85 Г.

ПРИВЯЗАН

ИНВ. №

Альбом I

Типовой проект

ВЕДОМОСТЬ ЧЕРТЕЖЕЙ АЛЬБОМА I

Лист	Наименование	Примечание
	Титульный лист	
	Архитектурно-строительные чертежи АС	
1	Общие данные /начало/	2
2	Общие данные /окончание/	3
3	Блок 1. План на отметке 0.000	4
4	Блок 2. План на отметке 0.000	5
5	Блок 3. План на отметке 0.000	6
6	Блок 1. План на отметке 3.300	7
7	Блок 2. План на отметке 3.300	8
8	Блок 3. Планы на отметках 3.300 и 6.600	9
9	Блок 1. План на отметке 6.600	10
10	Блок 2. План на отметке 6.600	11
11	Фасады в осях «А-П»; «1-21»	12
12	Фасады в осях «П-А»; «21-1»	13
13	Разрезы I-I; II-II	14
14	Монтажные схемы панелей наружных стен	15
15	Монтажные схемы панелей наружных стен	16
16	Монтажные схемы панелей наружных стен	17
17	Монтажная схема панелей внутренних стен и каркаса на отм. 0.000	18
18	Монтажная схема панелей внутренних стен и каркаса на отм 3.300	19
19	Монтажная схема панелей внутренних стен на отм. 6.600 и развертка каркаса по оси «6» и «11»	20
20	Монтажная схема плит перекрытия и покрытия на отм 2.980	21
21	Монтажная схема плит перекрытия и покрытия на отм. 6.280	22
22	Монтажная схема плит покрытия на отм. 9.580	23
23	План кровли. Сечения	24
24	Лестницы № 1; № 2	25
25	Лестница № 3	26
26	Лестница № 4	27
27	Подвесные потолки тамбуров и рекреации	28
28	Раскладка гипсобетонных перегородок на 1 этаже	29
29	Раскладка гипсобетонных перегородок на 2 этаже	30
30	Раскладка гипсобетонных перегородок на 3 этаже	31
31	Интерьер вестибюля	32
32	Интерьеры актового и обеденного залов	33
33	Интерьер спортивного зала	34
34	Вариант фасадов в осях «А-П» и «1-21»	35
35	Вариант фасадов в осях «П-А» и «21-1»	36
36	Вариант раскладки перегородок позлементной сборки /1 этаж/	37
37	Вариант раскладки перегородок позлементной сборки /2 этаж/	38
38	Вариант раскладки перегородок позлементной сборки /3 этаж/	39
39	Монтажные узлы	40
40	Монтажные узлы	41
	Технологические чертежи ТХ	
1	Общие данные	42
2	План на отм. ±0.000. Блок 3. Расстановка технологического оборудования	43
3	План на отм ± 0.000 Блок 1 Расстановка технологического оборудования	44
4	План на отм. ± 0.000. Блок 2. Расстановка технологического оборудования	45
5	План на отм. 3.300, 6.600. Блок 3. Расстановка технологического оборудования	46
6	План на отм. 3.300. Блок 1. Расстановка технологического оборудования	47
7	План на отм. 3.300. Блок 2. Расстановка технологического оборудования	48
8	План на отм. 6.600. Блок 1. Расстановка технологического оборудования	49
9	План на отм. 6.600. Блок 2. Расстановка технологического оборудования	50
10	План подвала для варианта с хоз. бытовыми помещениями Расстановка технологического оборудования	51
	Приспособление под лечебное учреждение ТХЛ	
1	План на отм. ±0.000	52
2	План на отм. 3.300	53
3	План на отм. 6.600	54

Типовой проект разработан в соответствии с действующими нормами и правилами и предусматривает мероприятия, обеспечивающие взрывную, взрывопожарную безопасность при эксплуатации здания

Главный инженер проекта /С. Воронцов/

ВЕДОМОСТЬ ОСНОВНЫХ КОМПЛЕКТОВ РАБОЧИХ ЧЕРТЕЖЕЙ

Обозначение	Наименование	Примечание
-АС	Материалы для привязки чертежи нулевого цикла работ	Альбом «0»
-АС -ТХ; -ТХЛ	Архитектурно-строительные и технологические чертежи	Альбом I
-ОВ; -ВК	Санитарно-технические чертежи	Альбом II
-ЭМ; -ЭО; -А; -СС	Электротехнические чертежи	Альбом III
	Изделия заводского изготовления	Альбом IV

Типовой проект разработан архитектурной мастерской №1 ЦНИИЭП учебных зданий авторским коллективом:

Архитекторы: Михе А. Ингема И.К.
Инженеры. Воронцов С.И. Кузнецова Л.П.
Инженеры-технологи: Малышева Г.А. Ревекин А.И. Волкова В.В.
Инженеры-сантехники: Бабин А.И. Хелимский Е.Ф. Рапопорт Л.С. Никитина Т.Я. Давидович А.В. Чернышевич Т.В.
Инженеры-электрики: Белов В.А. Шилов И.Д. Попова З.П. Фомина Л.П.
Инженеры по сметам: Колесников И.А.

ПОЯСНИТЕЛЬНАЯ ЗАПИСКА

Рабочая документация по типовому проекту средней школы на 18 классов в крупнопанельных конструкциях серии 1.090.1-1 разработана в соответствии с решениями утвержденными на стадии „проект" комитетом по гражданскому строительству и архитектуре при Госстрое СССР 19.08.83 № 243 и заданием на разработку типовой проектной документации, утвержденным комитетом 23.11.82 г.

ХАРАКТЕРИСТИКА ЗДАНИЯ

Класс здания-II. Степень долговечности-II. Степень огнестойкости-II, класс ответственности здания-I, коэффициент надежности-I.

КОНСТРУКТИВНЫЕ РЕШЕНИЯ И УКАЗАНИЯ ПО ВОЗВЕДЕНИЮ ЗДАНИЯ

Панели наружных и внутренних стен монтировать согласно требованиям серии 1.090.1-1. Перегородки запроектированы из гипсобетонных прокатных панелей, разработан вариант перегородок позлементной сборки из листов сухой гипсовой штукатурки на деревянном каркасе. Плиты перекрытия, лестничные марши и площадки монтировать по слою свежеуложенного цементного раствора толщиной 10 мм. Здание возводить в соответствии с требованиями СНиП III-17-78. Отделочные работы выполнять после устройства кровли и прокладки всех коммуникаций.

ЗАЩИТА МЕТАЛЛИЧЕСКИХ ИЗДЕЛИЙ ОТ КОРРОЗИИ

Все открытые металлические детали покрывать слоем цементного раствора м 100. Антикоррозийную защиту сварных соединений, оцинкование закладных деталей производить в соответствии с СНиП II-28-73.

УКАЗАНИЯ ПО ПРОИЗВОДСТВУ РАБОТ В ЗИМНЕЕ ВРЕМЯ

Проект выполнен при условии производства работ при температуре наружного воздуха не ниже нуля градусов. При производстве работ в зимнее время руководствоваться СНиП II-22-81, III-17-78; кирпичную кладку выполнять с химическими добавками (поташ, нитрит натрия и др.)

Привязка настоящего типового проекта выполнена в соответствии с действующими нормами и правилами и предусматривает мероприятия, обеспечивающие взрывную, взрывопожарную безопасность при эксплуатации здания.

Главный инженер проекта

Привязан

Инв. №

221-1-450 85 АС

Гл. инж. пр.	Ляхович	
Нормоконтр.	Воронцов	
Нач. маст.	Башенков	
Гл. инж. м.	Назаров	
ГАП	Михе	
ГИП	Воронцов	

Средняя школа на 18 классов

Стадия	Лист	Листов
Р	1	

Общие данные /начало/

ЦНИИЭП учебных зданий

Инв. № подл. | Подпись и дата | Взам. инв. №

Альбом I

Типовой проект

Указания по привязке проекта

Привязанные листы корректируются в зависимости от конкретных условий. Проектная документация дополняется новыми листами: генпланом участка, сводным планом сетей, вертикальной планировкой территории, озеленением участка и т.д.

Ведомость ссылочных и прилагаемых документов

Обозначение	Наименование	Примечание
-А	Задание „Заводу изготовителю"	Альбом V
-ВМ	Ведомость потребности в материалах	Альбом VI
-СО	Спецификация оборудования	Альбом VII
-ТХСО	Технологическое оборудование	Часть 1
-ОВ СО; ВК СО	Санитарно-техническое оборудование	Часть 2
ЭМСО; ЭОСО, ДСО	Электротехническое оборудование	Часть 3
-См	Сметы	Альбом VIII
-ТО	Проектная документация на перевод помещений подвала для использования под ПРУ	Альбом IX
1.090.1-1 В.2-4	Наружные стеновые панели	
1.090.1-1 В.4-1	Внутренние стеновые панели	
1.020-1/83 В.2-1	Колонны 300 х 300 (мм)	
1.020-1/83 В.3-1	Ригели h=450 мм	
1.020-1/83 В.3-2	Пространственные каркасы ригелей	
1.050.1-2 В.1	Лестничные марши	
——"——	Проступи	
1.090.1-1 В.5-1	Плиты перекрытия	
1.241-1 В.20	Плиты перекрытия	
1.034.1-1 В.1	Вентблоки	
1.231.9-7 В.1	Гипсобетонные перегородки	
1.231.9-8 В.1	Перегородки поэлементной сборки	
1.138-10 В.1.2	Перемычки	

Обозначение	Наименование	Примечание
1.225-2 В.11	Прогоны и опорные плиты	
1.243.1-4	Плоские плиты	
1.050.1-2 В.2	Ограждение лестниц	
1.136-10	Внутренние двери	
1.136.5-19	Наружные двери	
1.136.5-17	Оконные блоки с тройным остеклением	
1.136-12 В.1	Фрамуги внутренние и наружные	
1.136-2	Подоконные доски	
1.136.5-16 ч.1	Оконные блоки с раздельными перепл.	
1.136.5-16 ч.2	Оконные блоки со спаренными перепл.	
1.219.1-3	Лотки для подпольных каналов	
1.090.1-1 В.8-1	Монтажные детали	
1.236.5-9	Оконные блоки с тройным остеклением	
1.236.5-10	Окна и балконные двери со стеклопакет.	
1.136.5-20	——"——	
1.090.1-1 В.7-1	Монтажные узлы	
ГОСТ 8240-72	Швеллеры	
8509-72*	Уголки равнобокие	
5781-82	Сталь круглая горячекатаная	
103-76	Сталь полосовая	
18108-80	Линолеум	

Ведомость спецификаций

Лист	Наименование	Примечание
АС-14	Стеновые панели наружных стен /основное решение/	
АС-15	Стеновые панели наружных стен /вариант трехслойных стеновых панелей/	
АС-16	Соединительные металлические изделия для парапетных панелей	
АС-17	Панели внутренних стен, вентиляционные блоки	
АС-18	Панели внутренних стен, вентиляционные блоки, соединительные металлические панели.	
АС-19	Панели внутренних стен, вентиляционные блоки, элементы каркаса	
АС-20	Плиты перекрытия, соединительные изделия	
АС-21	Плиты перекрытия, соединительные изделия	
АС-22	Плиты перекрытия, соединительные изделия	
АС-23	Плиты плоские, стакан, подстаканник, перемычки	
АС-24	Лестничные марши; лестничная площадка, проступи плиты перекрытия, перемычки, металлические ограждения, соединительные изделия	
АС-25	Лестничные марши, лестничная площадка, проступи, стеновые блоки, ограждения лестниц, соединительные изделия	
АС-26	Прогоны, опорные плиты, ступень, ограждения лестниц	
АС-27	Расход материалов на подвесные потолки	
АС-28÷ АС-30	Перегородки, изделия соединительные	
АС-33	Детали крепления спортоборудования	
АС-36÷ АС-38	Перегородки, изделия соединительные	

Привязан

Инв.№

Гл.инж.пр.	Аяхович	
Нормоконтр.	Воронцов	
Нач.маст.	Башенков	
Гл.констр.м.	Назаров	
ГАП	Михе	
ГИП	Воронцов	

221-1-450.85 АС

Средняя школа на 18 классов

Стадия	Лист	Листов
Р	2	

Общие данные /окончание/

ЦНИИЭП учебных зданий

Инв.№ подл. | Подпись и дата | Взам.инв.№

Copied

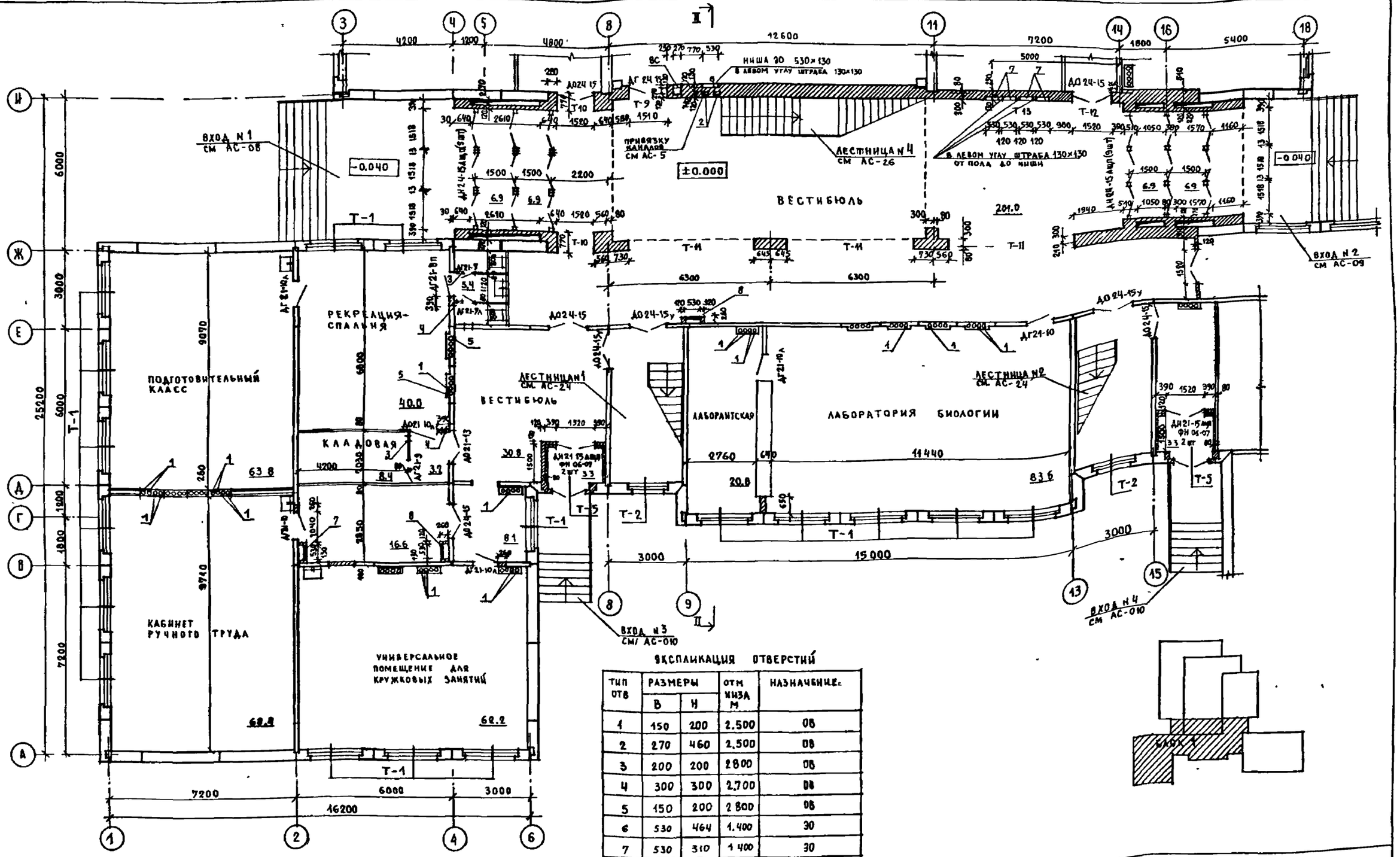

ЭКСПЛИКАЦИЯ ОТВЕРСТИЙ

ТИП ОТВ	РАЗМЕРЫ В	РАЗМЕРЫ Н	ОТМ НИЗА М	НАЗНАЧЕНИЕ
1	150	200	2.500	ОВ
2	270	460	2.500	ОВ
3	200	200	2800	ОВ
4	300	300	2.700	ОВ
5	150	200	2 800	ОВ
6	530	464	1.400	ЭО
7	530	310	1 400	ЭО
8	530	685	1.115	СУ

ПРИМЕЧАНИЯ

1. ЗА ОТНОСИТЕЛЬНУЮ ОТМЕТКУ ±0000 ПРИНЯТА ОТМЕТКА ЧИСТОГО ПОЛА 1 ЭТАЖА ЗДАНИЯ.
2. КИРПИЧНЫЕ СТЕНЫ И ПЕРЕГОРОДКИ ВЫПОЛНИТЬ ИЗ ОБЫКНОВЕННОГО ГЛИНЯНОГО КИРПИЧА ПЛАСТИЧЕСКОГО ПРЕССОВАНИЯ МАРКИ „75" НА РАСТВОРЕ МАРКИ „50".
3. СТЕНЫ ВЕСТИБЮЛЯ И ФОЙЕ ОБЛИЦЕВАТЬ ОТБОРНЫМ КИРПИЧОМ СМ ЛИСТ АС-36
4. НАД ПРОЕМАМИ В КИРПИЧНЫХ ПЕРЕГОРОДКАХ ШИРИНОЙ ДО 1000 УСТАНОВИТЬ ПЕРЕМЫЧКУ 1ПР1-12.12.6, ШИРИНОЙ ДО 1920 - 1ПР3-22.12.14
5. ПРИ ПРИВЯЗКЕ ПО НЕОБХОДИМОСТИ ДЕЛЕНИЯ КРУЖКОВОЙ КОМНАТЫ НА 2 ПОМЕЩЕНИЯ ОТКРЫТЬ ВТОРОЙ ПРОЕМ.

ПРИВЯЗАН

ИНВ №

ГЛ ИНЖ ИН-ТА	ЛЯХОВИЧ
НОРМОКОНТР	ВОРОНЦОВ
НАЧ МАСТ	БАШЕНКОВ
ГЛ ИНЖ М.	НАЗАРОВ
ГЛ АРХ ПР	МИХЕ
ГЛ ИНЖ ПР	ВОРОНЦОВ
РУК ГР АРХ	ИНГЕМА
РУК ГР ИНЖ	КУЗНЕЦОВА

221-1-450 85 АС

СРЕДНЯЯ ШКОЛА НА 18 КЛАССОВ

БЛОК 1
ПЛАН НА ОТМ ±0.000

СТАДИЯ	ЛИСТ	ЛИСТОВ
Р	3	

ЦНИИЭП УЧЕБНЫХ ЗДАНИЙ

ТИПОВОЙ ПРОЕКТ

АЛЬБОМ I

ИНВ № ПОДЛ. | ПОДПИСЬ И ДАТА | ВЗАМЕН ИНВ №

СТО | БАБИН
ЭТО | БЕЛОВ

УСТАНОВКА ДВЕРНОГО БЛОКА В ПРОЕМЕ Т-6

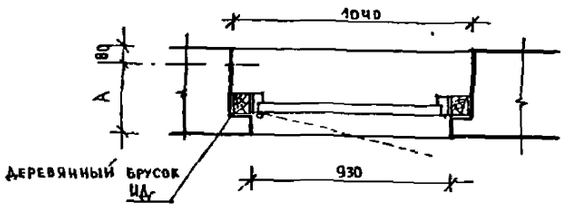

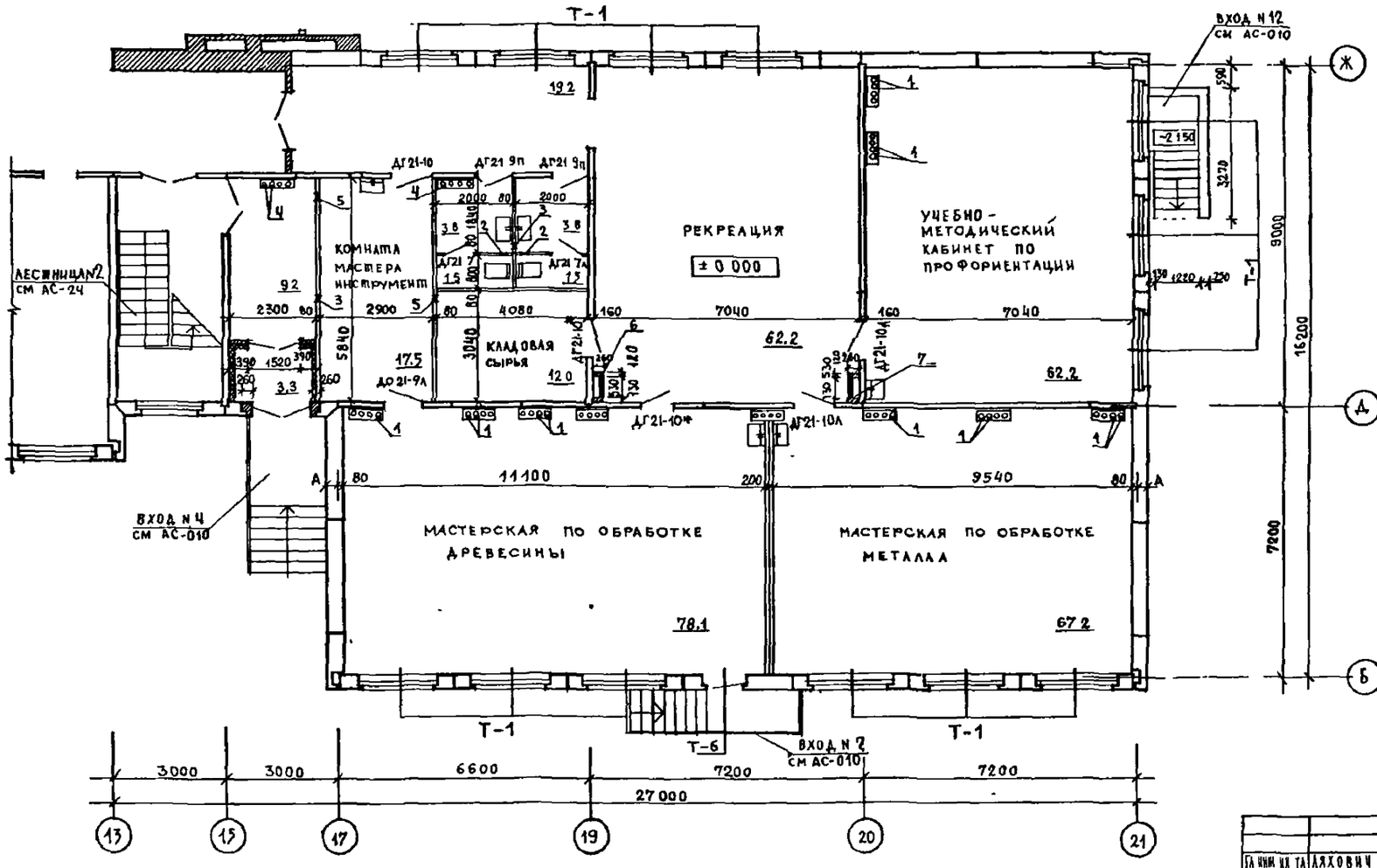

ЭКСПЛИКАЦИЯ ОТВЕРСТИЙ

ТИП ОТВ	РАЗМЕРЫ ММ В	РАЗМЕРЫ ММ Н	ОТМ НИЗА М	НАЗНАЧЕНИЕ
1	450	200	2.500	ОВ
2	150	150	2.800	ОВ
3	300	300	2.700	ОВ
4	150	200	2.800	ОВ
5	200	200	2.800	ОВ
6	530	310	1.400	ЭО
7	530	685	1.115	СУ

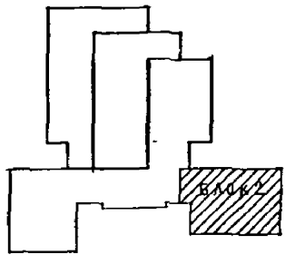

ПРИМЕЧАНИЕ

1. ОБЩИЕ ПРИМЕЧАНИЯ СМ. ЛИСТ АС-3

ГА ИНЖ ИХ ТА	ДЯХОВИЧ	
НОРМОКОНТР	ВОРОНЦОВ	
ЗАВ МАСТ	БАШЕНКОВ	
ГА ИНЖ М	НАЗАРОВ	
ГА АРХ ПР	МИХЕ	
ГА ИНЖ ПР	ВОРОНЦОВ	
РУК ГР АРХ	НИГЕМА	
РУК ГР ИНЖ	КУЗНЕЦОВА	

ПРИВЯЗАН

ИНВ. №

221-1-450 85 АС

СРЕДНЯЯ ШКОЛА НА 18 КЛАССОВ

СТАДИЯ	ЛИСТ	ЛИСТОВ
Р	4	

БЛОК 2
ПЛАН НА ОТМ ±0 000

ЦНИИЭП УЧЕБНЫХ ЗДАНИЙ

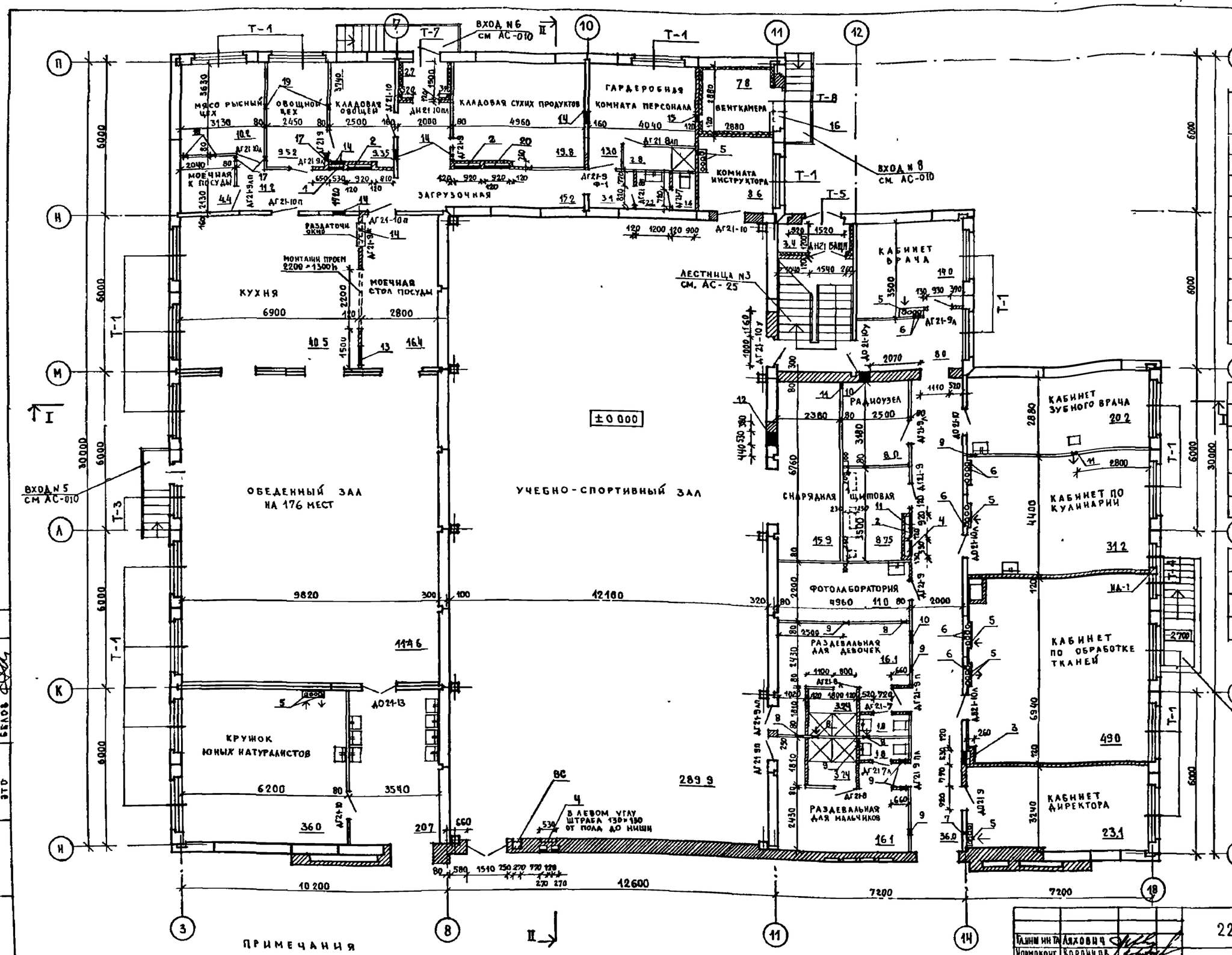

ЭКСПЛИКАЦИЯ ОТВЕРСТИЙ

ТИП ОТВ	РАЗМЕР В ММ В	РАЗМЕР В ММ Н	ОТМ НИЗА М	НАЗНАЧЕНИЕ
1	530	310	1 400	ЭО
2	920	1060	0 800	ЭО
3	530	685	1.115	СУ
4	530	535	1 400	ЭО
5	150	200	2 500	ОВ
6	150	200	2 800	ОВ
7	150	200	2.650	ОВ
8	150	150	2 800	ОВ
9	300	300	2700	ОВ
10	600	300	2700	ОВ
11	200	200	2800	ОВ
12	530	910	1 840	ОВ
13	790	610	2400	ОВ
14	500	300	2 600	ОВ
15	300	500	2 400	ОВ
16	700	700	2100	ОВ
17	300	300	2.600	ОВ
18	150	150	2 600	ОВ
19	300	300	2 600	ОВ
20	920	685	1.115	ЭО

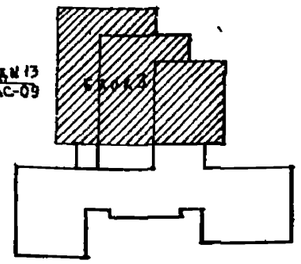

ПРИМЕЧАНИЯ

1. ОБЩИЕ ПРИМЕЧАНИЯ СМ ЛИСТ АС-3
2. КИРПИЧНЫЕ И ПАНЕЛЬНЫЕ СТЕНЫ В КАБИНЕТЕ ПО ОБРАБОТКЕ ТКАНЕЙ ОШТУКАТУРИТЬ ЦЕМЕНТНО-ПЕСЧАНЫМ РАСТВОРОМ С СОДЕРЖАНИЕМ БАРИЯ
3. В ДВЕРНОМ БЛОКЕ ДГ 21-9 НА КУХНЕ ВЫПОЛНИТЬ РАЗДАТОЧНОЕ ОКНО.

ТИПОВОЙ ПРОЕКТ

ПРОЕКТНЫЙ ТАБ АЛЬБОМ 1

ГЛ.ИНЖ.ИН-ТА	ЛЯХОВИЧ	
НОРМОКОНТ	ВОРОНЦОВ	
НАЧ.МАСТ	БАШЕНКОВ	
ГЛ.ИНЖ.МАСТ	НАЗАРОВ	
ГЛ.АРХ.ПР-ТА	МИХЕ	
ГЛ.ИНЖ.ПР-ТА	ВОРОНЦОВ	
РУК.ГР.АРХ	ИНГЕМА	
РУК.ГР.ИНЖ.	КУЗНЕЦОВА	

ПРИВЯЗАН

ИНВ №

221-1-450.85 АС

СРЕДНЯЯ ШКОЛА НА 18 КЛАССОВ

БЛОК 3
ПЛАН НА ОТМ±0000

СТАДИЯ	ЛИСТ	ЛИСТОВ
Р	5	

ЦНИИЭП УЧЕБНЫХ ЗДАНИЙ

ИНВ. № ПОДЛ. | ПОДПИСЬ И ДАТА | ЗАМЕН. ИНВ. №
ТО | СТО | ЭТО
МАЛЫШЕВА | БАБИН | БЕЛОВ

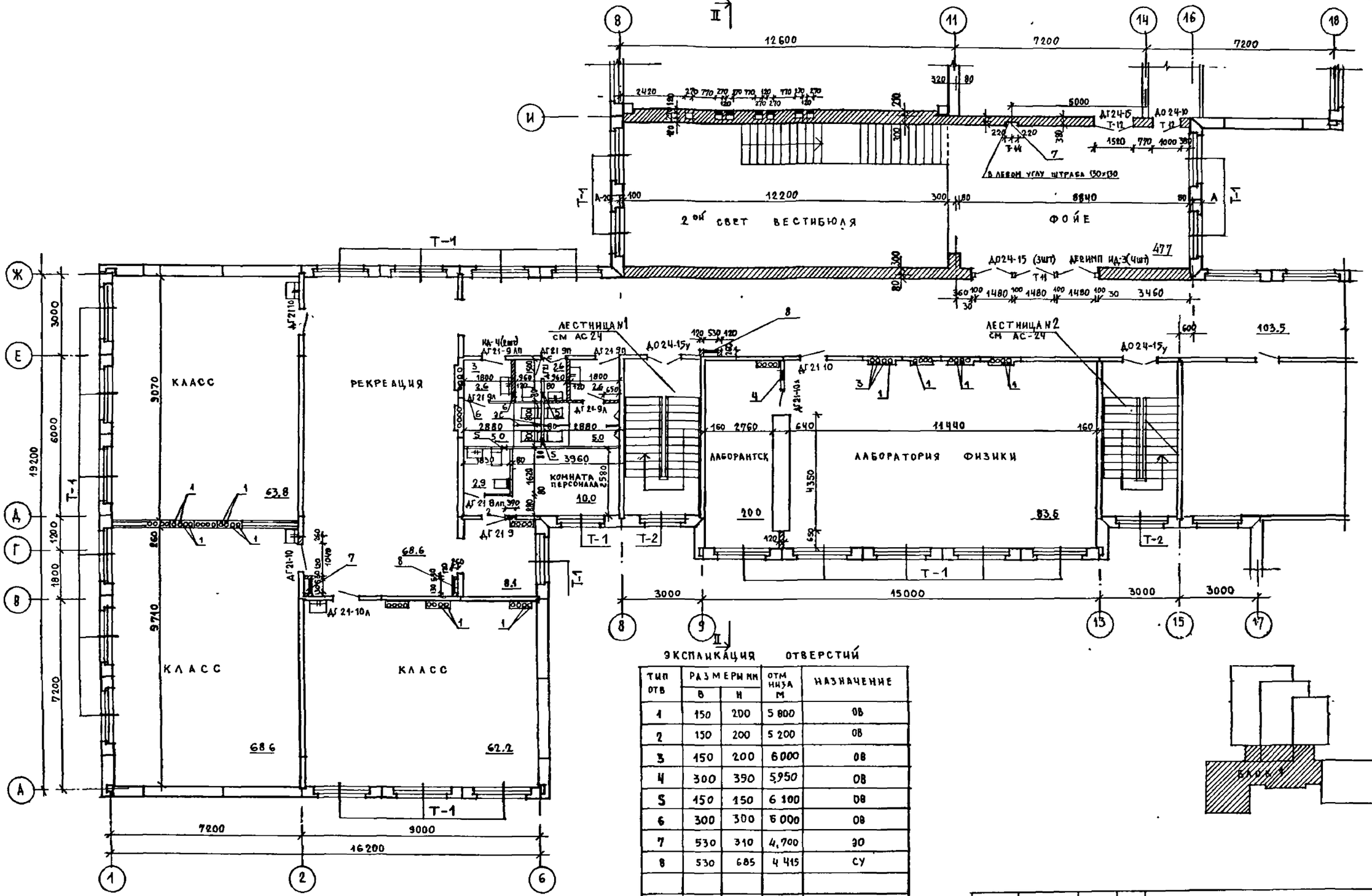

ЭКСПЛИКАЦИЯ ОТВЕРСТИЙ

Тип отв	Размеры мм В	Размеры мм Н	Отм низа м	Назначение
1	150	200	5 800	ОВ
2	150	200	5 200	ОВ
3	150	200	6 000	ОВ
4	300	390	5,950	ОВ
5	150	150	6 100	ОВ
6	300	300	6 000	ОВ
7	530	310	4,700	ЭО
8	530	685	4 415	СУ

ПРИМЕЧАНИЕ

1. Общие примечания см. на листе АС-3

ТИПОВОЙ ПРОЕКТ

Альбом I

Гл инж ин та	Ляхович	
Норм о контр	Воронцов	
Нач. маст	Башенков	
Гл инж м.	Назаров	
Гл арх пр.	Михе	
Гл инж пр	Воронцов	
Рук гр арх	Ингема	
Рук гр инж	Кузнецова	

221-1-450 85 АС-

Средняя школа на 18 классов

Блок 1
План на отм +3 300

Стадия	Лист	Листов
Р	6	

ЦНИИЭП учебных зданий

Привязан

Инв №

Инв № подл | Подпись и дата | Взамен инв №

Т.О. Малышева
СТО Бабич
ЭТО Белов

ПОЭТАЖНЫЕ СХЕМЫ ВЕНТИЛЯЦИОННЫХ БЛОКОВ

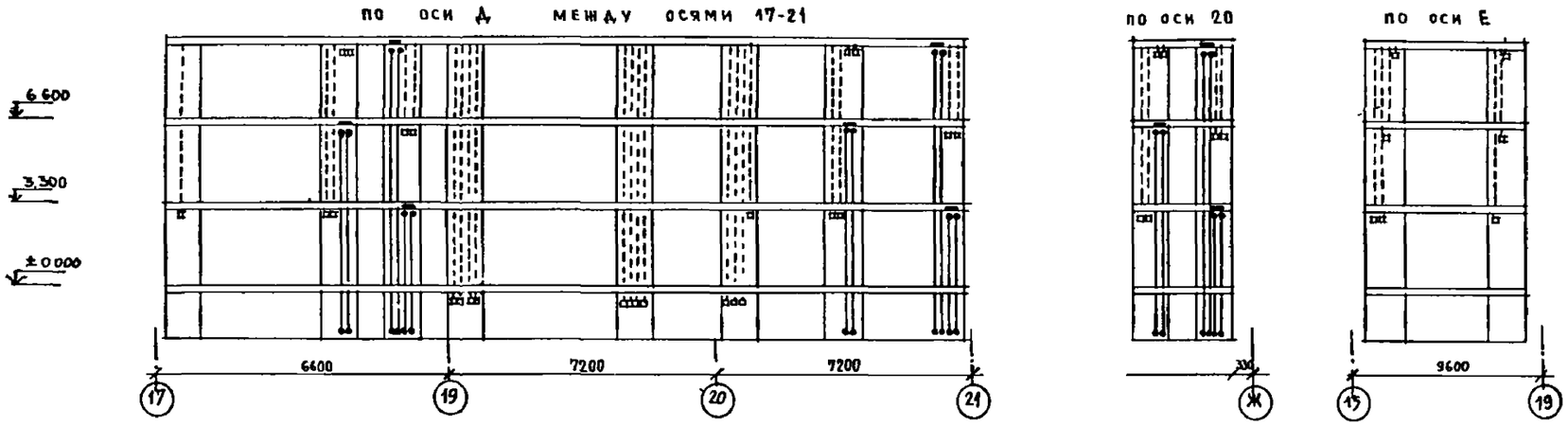

ЭКСПЛИКАЦИЯ ОТВЕРСТИЙ

ТИП ОТВ.	РАЗМЕРЫ ММ В	РАЗМЕРЫ ММ Н	ОТМ. НИЗА М	НАЗНАЧЕНИЕ
1	150	200	5.800	ОВ
2	150	150	6 100	ОВ
3	300	300	6.000	ОВ
4	150	200	6 100	ОВ
5	530	310	4 700	ЭО
6	530	685	4 415	СУ

УСЛОВНЫЕ ОБОЗНАЧЕНИЯ

- ПРИТОК
- ВЫТЯЖКА
- ОТВЕРСТИЕ В БЛОКЕ ОТКРЫТО С ПРОТИВОПОЛОЖНОЙ СТОРОНЫ

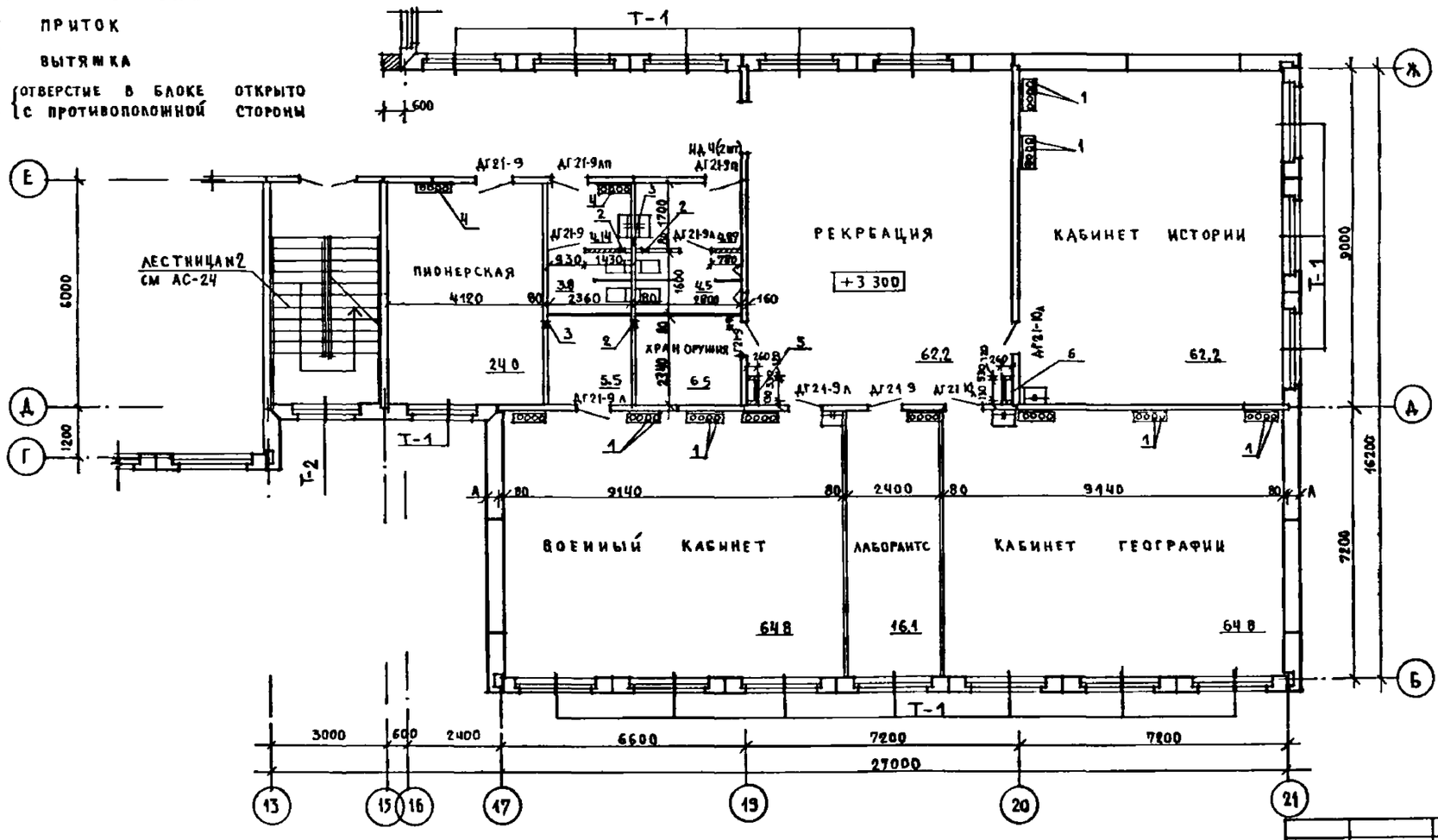

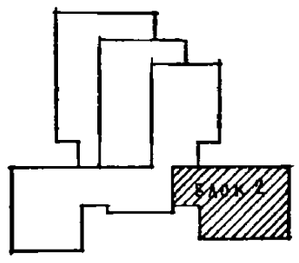

ПРИМЕЧАНИЕ

1. ОБЩИЕ ПРИМЕЧАНИЯ СМ. НА ЛИСТЕ АС-3
2. ДВЕРЬ В КОМНАТУ ХРАНЕНИЯ ОРУЖИЯ МАРКИ ДГ21-9** ОБИТЬ ЖЕЛЕЗОМ.

ГЛ.ИНЖ ИН-Ф	ЛЯХОВИЧ	
НОРМОКОНТР	БОРОНЦОВ	
НАЧ.МАСТ	БАШЕНКОВ	
ГЛ.ИНЖ М	НАЗАРОВ	
ГЛ.АРХ ПР	МИХЕ	
ГЛ.ИНЖ ПР	ВОРОНЦОВ	
РУК ГР АРХ	ИНГЕМА	
РУК ГР ИНЖ	КУЗНЕЦОВА	

ПРИВЯЗАН

ИНВ.№

221-1-450 85 АС

СРЕДНЯЯ ШКОЛА НА 18 КЛАССОВ

СТАДИЯ	ЛИСТ	ЛИСТОВ
Р	7	

БЛОК 2
ПЛАН НА ОТМ +3.300

ЦНИИЭП УЧЕБНЫХ ЗДАНИЙ

ТИПОВОЙ ПРОЕКТ

АЛЬБОМ I

ИНВ.№ ПОДЛ. | ПОДПИСЬ И ДАТА | ВЗАМЕН ИНВ.№ | СТО | ЭТО | БАБИНЕ | БЕЛОВ

Альбом I

Типовой проект

ЭКСПЛИКАЦИЯ ОТВЕРСТИЙ

ТИП ОТВ	РАЗМЕР В ММ		ОТМ. НИЗА М	НАЗНАЧЕНИЕ
	В	Н		
1	-	-	-	-
2	530	685	4 415	СУ
3	270	460	5 600	ОВ
4	500	500	5.600	ОВ
5	150	200	6100 / 9400	ОВ
6	200	200	6100 / 9400	ОВ
7	500	300	6 000	ОВ
8	300	150	6000	ОВ
9	150	200	5800 / 9100	ОВ
10	270	235	9 350	ОВ
11	1050	310	9 300	ОВ

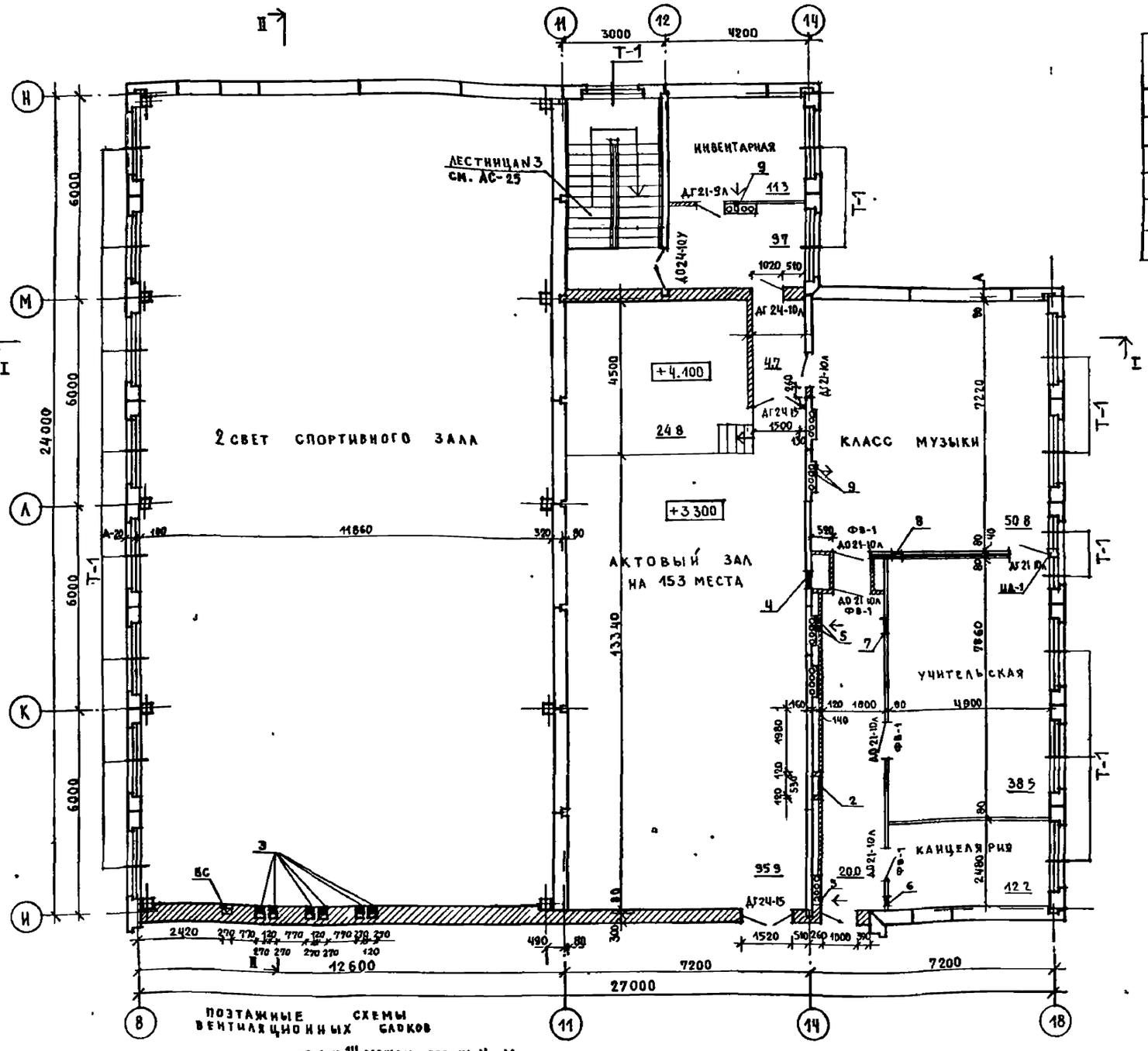

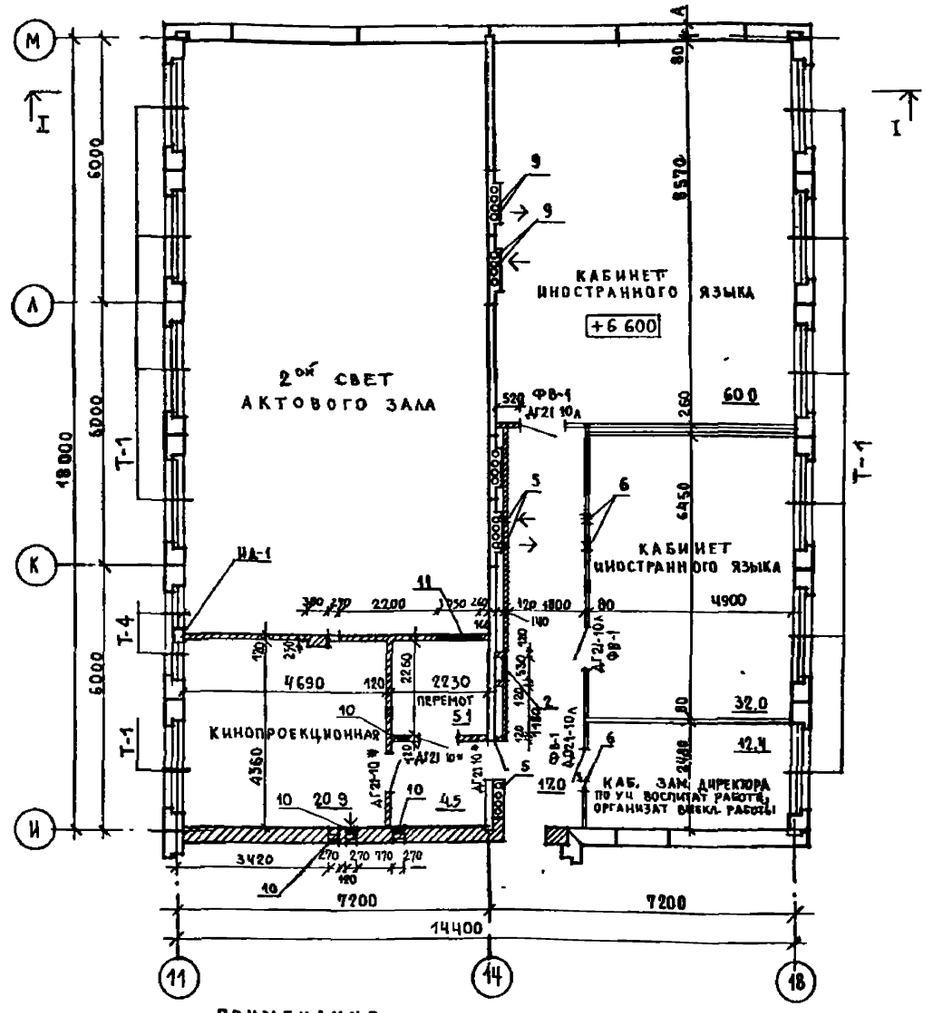

ПОЗТАЖНЫЕ СХЕМЫ ВЕНТИЛЯЦИОННЫХ БЛОКОВ

ПО ОСИ 14 МЕЖДУ ОСЯМИ И-М

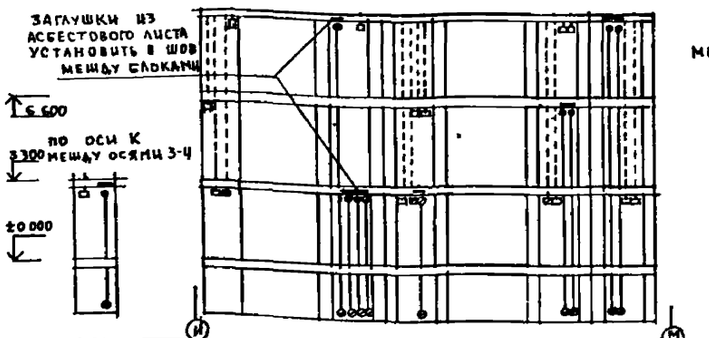

МЕЖДУ ОСЯМИ 12-13



МЕЖДУ ОСЯМИ 10-11

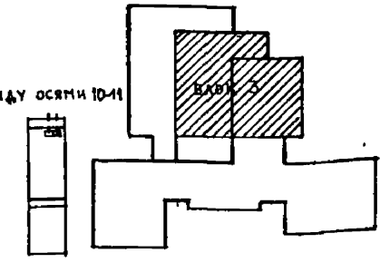

ПРИМЕЧАНИЕ

1. ОБЩИЕ ПРИМЕЧАНИЯ СМ. ЛИСТ АС-3
2. ДВЕРИ В КИНОАППАРАТНОЙ ОБИТЬ КРОВЕЛЬНОЙ ОЦИНКОВАННОЙ СТАЛЬЮ ПО МИНЕРАЛЬНОЙ ВАТЕ ИЛИ СТРОИТЕЛЬНОМУ ВОЙЛОКУ, СМОЧЕННОМУ В ГЛИНЯНОМ РАСТВОРЕ.
3. РАЗМЕРЫ ОКНА В КИНОПРОЕКЦИОННОЙ УТОЧНИТЬ ПРИ ПРИВЯЗКЕ В ЗАВИСИМОСТИ ОТ КИНОУСТАНОВКИ

ГАИП ГИП ТА	АЯХОВИЧ	
НОРМОКОНТР	ВОРОНЦОВ	
НАЧ. МАСТ	БАШЕНКОВ	
ГА. ИНЖ. М	НАЗАРОВ	
ГА АРХ. ПР	МИХЕ	
ГА. ИНЖ. ПР	ВОРОНЦОВ	
РУК. ГР АРХ	ИНГЕМА	
РУК. ГР ИНЖ	КУЗНЕЦОВА	

221-1-450 85 АС

СРЕДНЯЯ ШКОЛА НА 18 КЛАССОВ

БЛОК 3
ПЛАН НА ОТМ. +3.300, +6 600

СТАДИЯ	ЛИСТ	ЛИСТОВ
Р	8	

ЦНИИЭП учебных зданий

ПРИВЯЗАН

ИНВ. №

ТО СТО 370

Мальцева Елизар Елизар

Взамен инв. № | Подпись и дата | Инв. № подл.

ПОЭТАЖНЫЕ СХЕМЫ ВЕНТИЛЯЦИОННЫХ БЛОКОВ

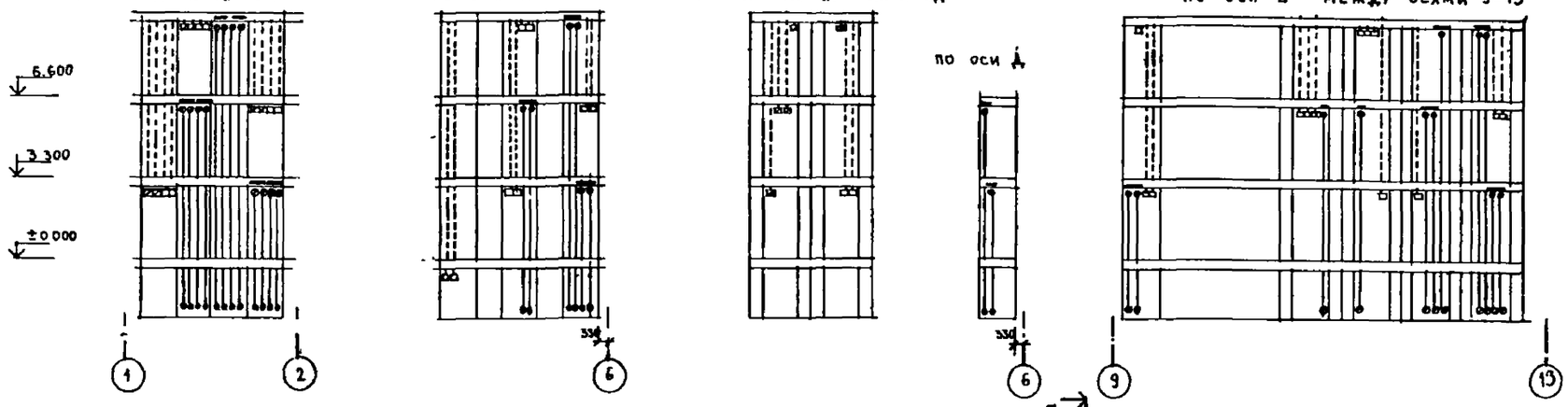

ЭКСПЛИКАЦИЯ ОТВЕРСТИЙ

ТИП ОТВ	РАЗМЕРЫ ММ В	РАЗМЕРЫ ММ Н	ОТМ. НИЗА М	НАЗНАЧЕНИЕ
1	150	200	9,100	ОВ
2	150	200	9,300	ОВ
3	200	200	9,400	ОВ
4	150	200	9.400	ОВ
5	150	150	9400	ОВ
6	300	300	9300	ОВ
7	530	310	8.000	ЭО
8	530	685	7 715	СУ

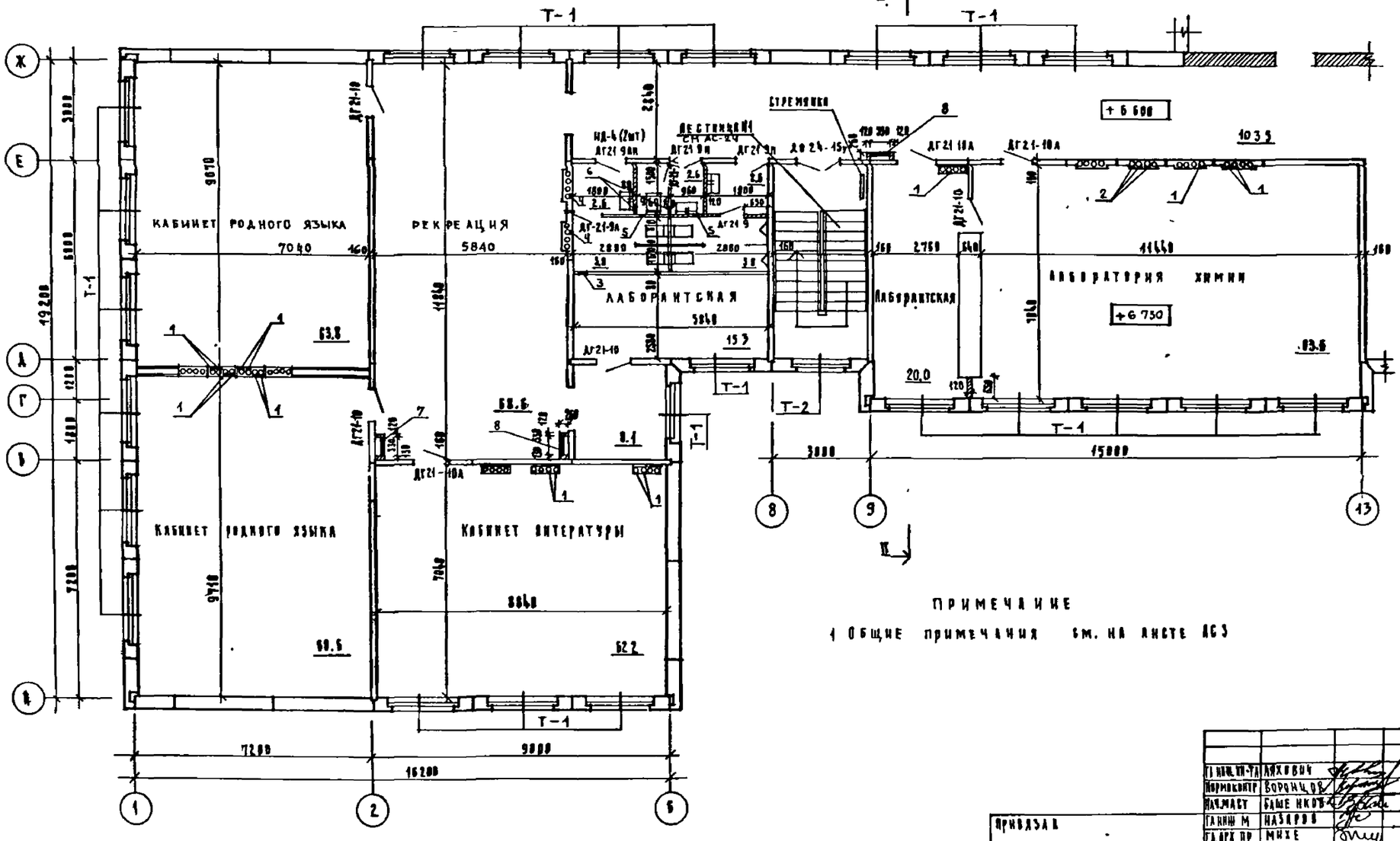

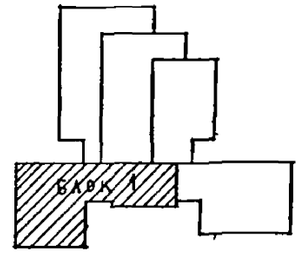

ПРИМЕЧАНИЕ

1 Общие примечания см. на листе АС3

ГЛ. ИНЖ. ПР-ТА	ЛЯХОВИЧ	
НОРМОКОНТР	ВОРОНЦОВ	
НАЧ. МАСТ	БАШЕНКОВ	
ГЛ. ИНЖ. М	НАЗАРОВ	
ГЛ. АРХ. ПР	МИХЕ	
ГЛ. ИНЖ. ПР	ВОРОНЦОВ	
РУК. ГР. АРХ	ИНГЕМА	
РУК. ГР. ИНЖ	КУЗНЕЦОВА	

221-1-450 85 АС

СРЕДНЯЯ ШКОЛА НА 18 КЛАССОВ

БЛОК 1 ПЛАН НА ОТМ 6 600

СТАДИЯ	ЛИСТ	ЛИСТОВ
Р	9	

ЦНИИЭП УЧЕБНЫХ ЗДАНИЙ

ПРИВЯЗАН

ИНВ. №

ТИПОВОЙ ПРОЕКТ

АЛЬБОМ I

ТО МАЛЫШЕВА

СТО БАБИН

ЭТО БЕЛОВ

ИНВ. № ПОДЛ. | ПОДПИСЬ И ДАТА | ВЗАМЕН ИНВ. №

РИСУНОК КРОВЛИ

РИСУНОК КРОВЛИ СОЗДАЕТСЯ ПРИСЫПКОЙ ГРАВИЕМ РАЗНЫХ ТОНОВ

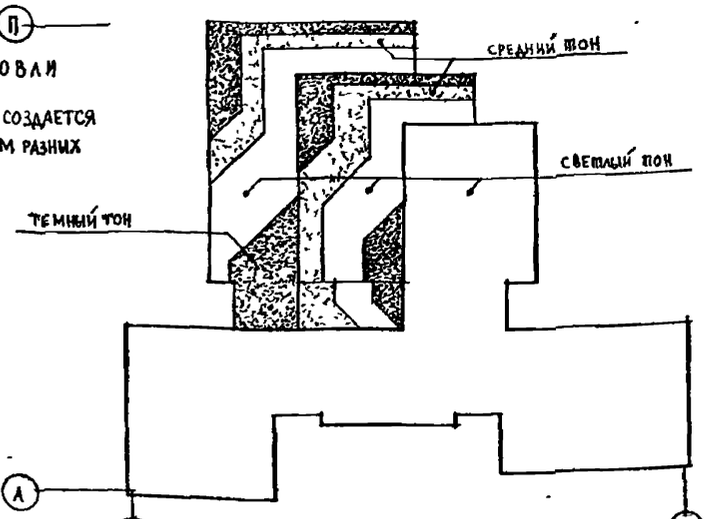

ЭКСПЛИКАЦИЯ ОТВЕРСТИЙ

ТИП ОТВ	РАЗМЕРЫ ММ В	РАЗМЕРЫ ММ Н	ОТМ НИЗА М	НАЗНАЧЕНИЕ
1	150	200	9.100	ОВ
2	150	150	9.400	ОВ
3	300	300	9.300	ОВ
4	150	200	9.400	ОВ
5	270	235	9 350	ОВ
6	530	310	8 000	ЭО
7	790	685	7.715	СУ
8	530	535	8 000	ЭО

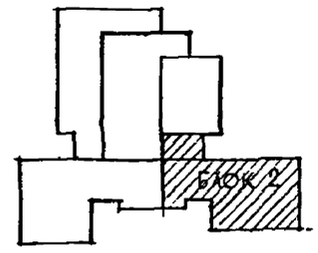

ПРИМЕЧАНИЕ

1. ОБЩИЕ ПРИМЕЧАНИЯ СМ. ЛИСТ АС-3

ГА ЦНИИЭП-ТА	ЛЯХОВИЧ	
НОРМОКОНТР	БОРОНЦОВ	
НАЧ МАСТ	БАШЕНКОВ	
ГА ЦНИИ.М.	НАЗАРОВ	
ГЬ АРХ ПР	МИЖЕ	
ГА НИИ ПР	БОРОНЦОВ	
РУК ГР АРХ	ИНГЕМА	
РУК ГР ВНИИ	КУЗНЕЦОВА	

221-1-450 85 АС

СРЕДНЯЯ ШКОЛА НА 18 КЛАССОВ

СТАДИЯ	ЛИСТ	ЛИСТОВ
Р	10	

БЛОК 2
ПЛАН НА ОТМ + 6 600

ЦНИИЭП УЧЕБНЫХ ЗДАНИЙ

ПРИВЯЗАН

ИНВ №

ИНВ № ПОДЛ. | ПОДПИСЬ И ДАТА | ВЗАМЕН ИНВ. №

ТО СТО ЭТО

МАНШИНА БАСКИН БЕЛОВ

Альбом I

ТИПОВОЙ ПРОЕКТ

ФАСАД А-П

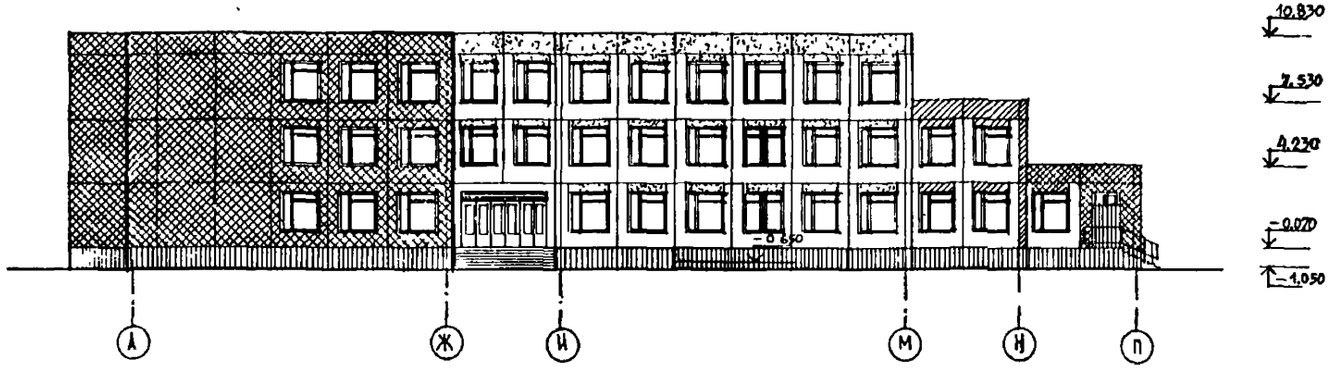

ФАСАД А-Г

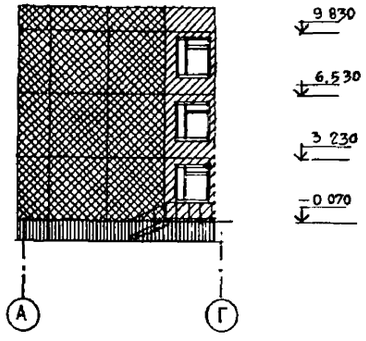

ФАСАД 1-21

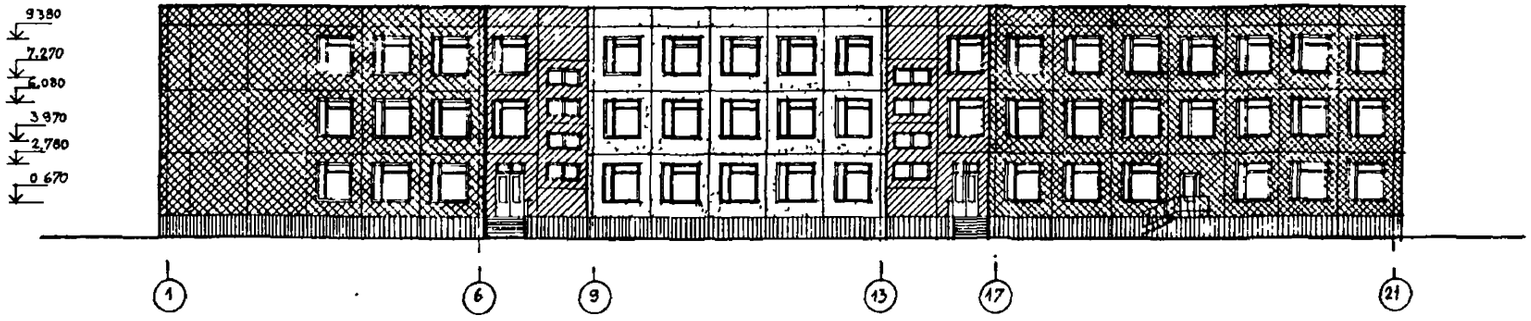

ФАСАД Г-Б

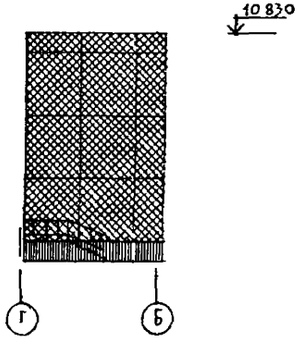

ПРИМЕЧАНИЕ

1. Условные обозначения см. на чертеже АС-12

Гл.инж.пр.	Аяхович		
Нормоконтр.	Воронцов		
Нач. маст.	Башенков		
Гл.инж.маст.	Назаров		
Гл.арх.пр.	Михе		
Гл.инж.пр.	Воронцов		
Рук.гр.арх.	Погема		

221-1-450 85 АС

Средняя школа на 18 классов

Фасады в осях А-П; 1-21

Стадия	Лист	Листов
Р	11	

ЦНИИЭП учебных зданий

Привязан

Инв. №

Инв. № подл. | Подпись и дата | Взамен инв. №

Альбом I

ФАСАД П-А

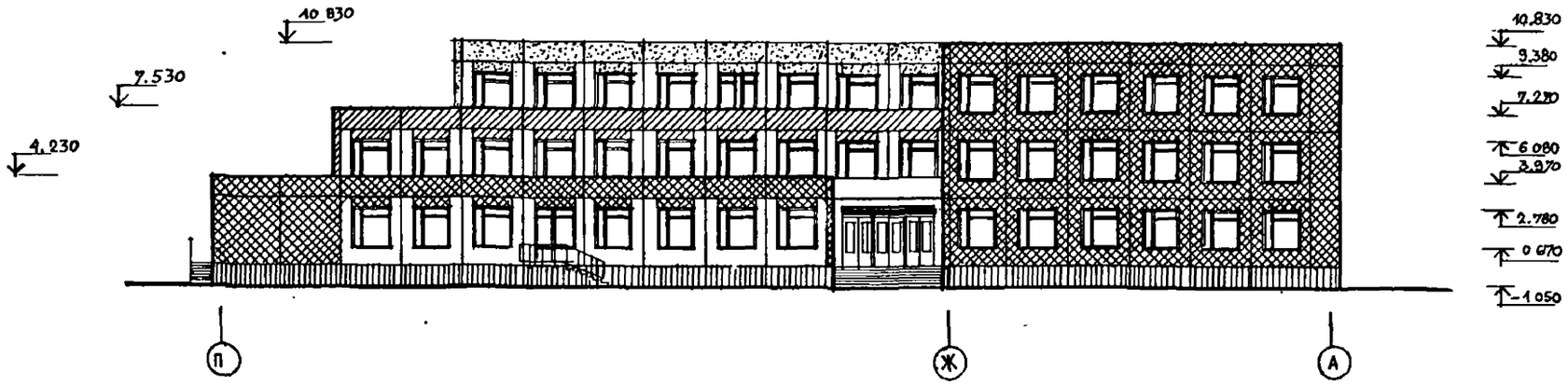

ФАСАД -21-1

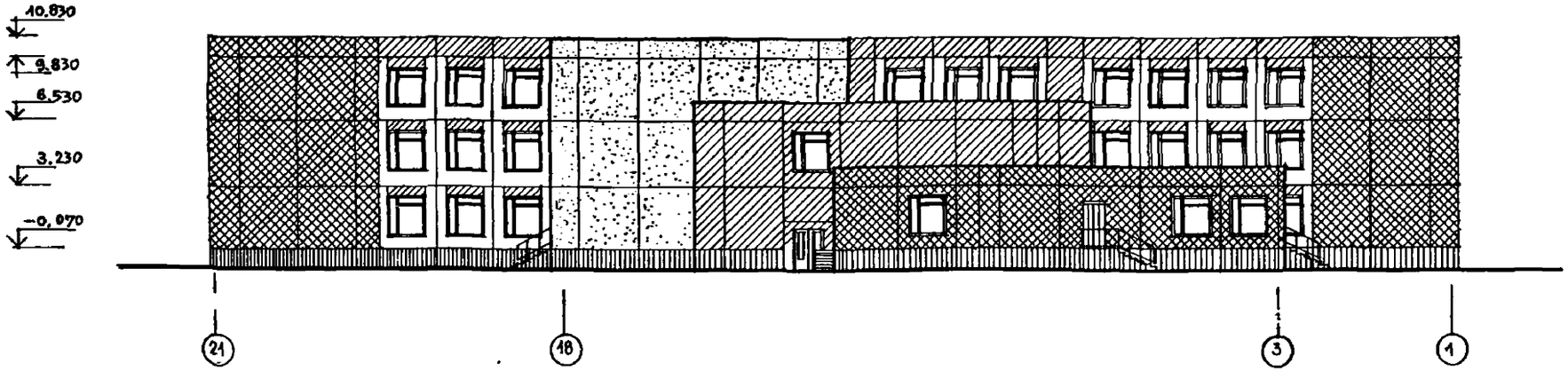

УСЛОВНЫЕ ОБОЗНАЧЕНИЯ

- СИНИЙ № 97
- СВЕТЛО-СИНИЙ № 98
- ГОЛУБОЙ № 100
- БЕЛЫЙ
- ТЕМНО-СЕРЫЙ

ПРИМЕЧАНИЕ

№ КОЛЕРА СМ. „АЛЬБОМ КОЛЕРОВ"
г. ЛЕНИНГРАД СТРОЙИЗДАТ ЛЕНИНГРАДСКОЕ ОТДЕЛЕНИЕ 1973г.

ГЛ.ИНЖ.ПР-ТА	ЛЯХОВИЧ		
НОРМОКОНТР	ВОРОНЦОВ		
НАЧ.МАСТ	БАШЕНКОВ		
ГЛ.ИНЖ.ПР-1	НАЗАРОВ		
ГЛ.АРХ.ПР	МИХЕ		
ГЛ.ИНЖ.ПР	ВОРОНЦОВ		
РУК.ГР.АРХ	ИНГЕМА		

ПРИВЯЗАН

ИНВ №

221-1-450.85 АС

СРЕДНЯЯ ШКОЛА НА 18 КЛАССОВ

СТАДИЯ	ЛИСТ	ЛИСТОВ
Р	12	

ФАСАДЫ В ОСЯХ П-А, 21-1

ЦНИИЭП УЧЕБНЫХ ЗДАНИЙ

ТИПОВОЙ ПРОЕКТ

ИНВ. № ПОДЛ. | ПОДПИСЬ И ДАТА | ВЗАМЕН ИНВ. №

Альбом I

Типовой проект

Слой гравия втопленного в антисептированную битумную мастику МБК-Г-55
4 слоя рубероида на битумной мастике
Цементно-песчаная стяжка марки 100 δ = 20 мм γ = 2200 кг/м³
Утеплитель - пенобетонные плиты γ = 400 кг/м³ ГОСТ 5742-76 (см. таблицу А. АС-
Керамзит по уклону γ = 400 кг/м³ δ min = 30 мм i = 0.01
Пароизоляция - 1 слой рубероида насухо по ж. б. плите перекрытия

I-II

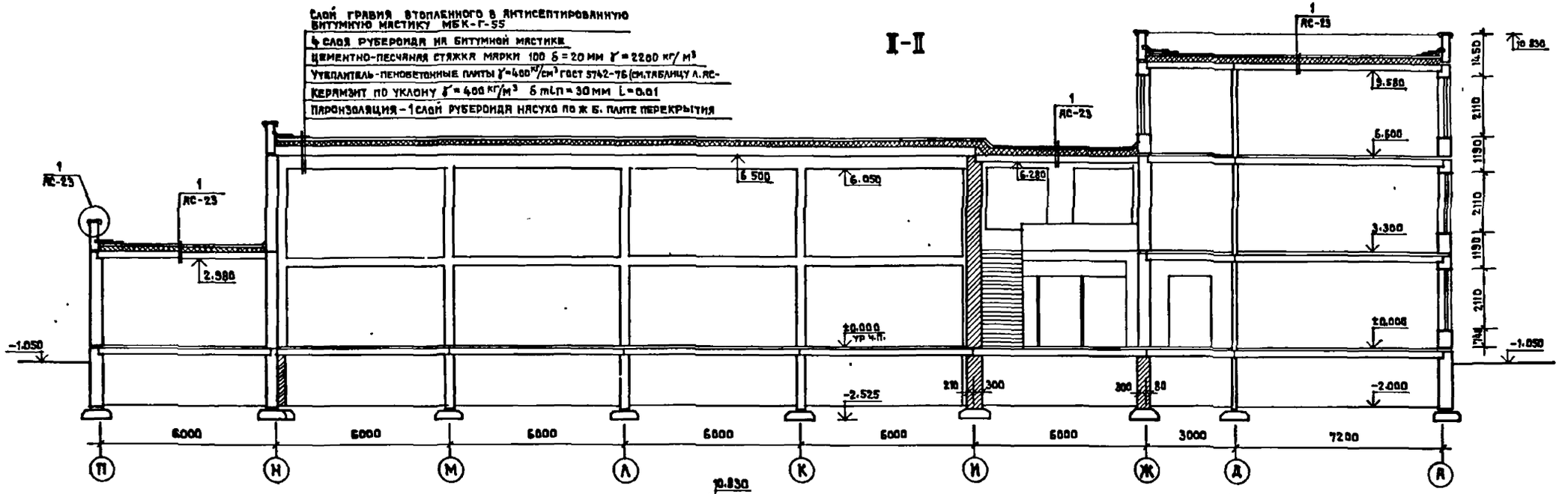

I-I

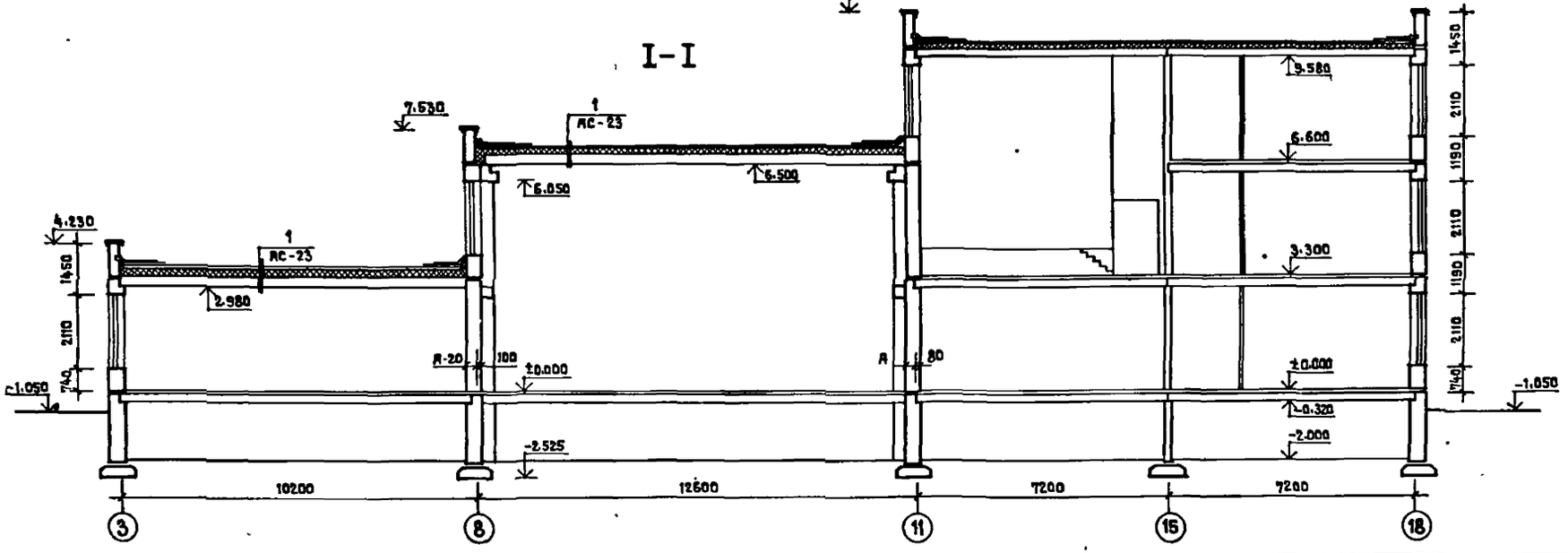

Гл.инж.пр.	Ляховин		221-1-450.85 АС
Нормоконтр.	Воронцов		
Нач.маст.	Башенков		
Гл.инж.м.	Назаров		
ГАП	Михе		Средняя школа на 18 классов — Стадия Р, Лист 13, Листов
ГИП	Воронцов		
Рук.гр.арх.	Ингема		Разрезы I-I; II-II — ЦНИИЭП учебных зданий
Рук.гр.инж.	Кузнецова		

Привязан

Инв.№

Инв.№ подл. | Подпись и дата | Взамен инв.№

Альбом I

Типовой проект

Согласовано

Инв. № подл. | Подпись и дата | Взамен инв. №

Монтажная схема по оси «1»

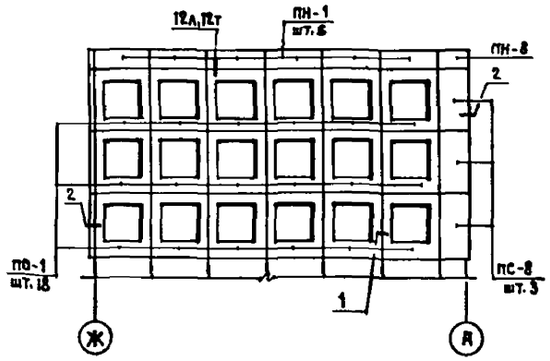

Монтажная схема по оси «А»

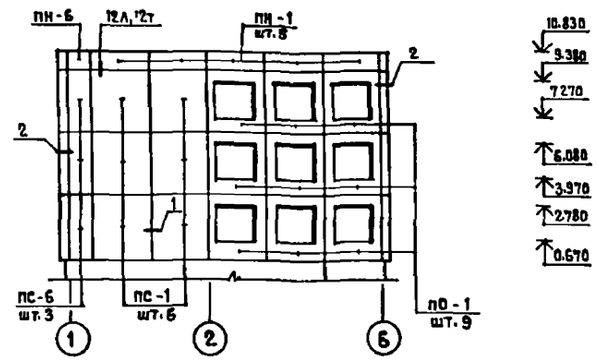

Монтажная схема по оси «6»

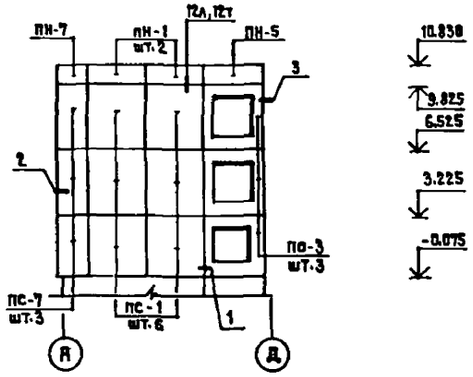

Монтажная схема по осям «Г», «Д»

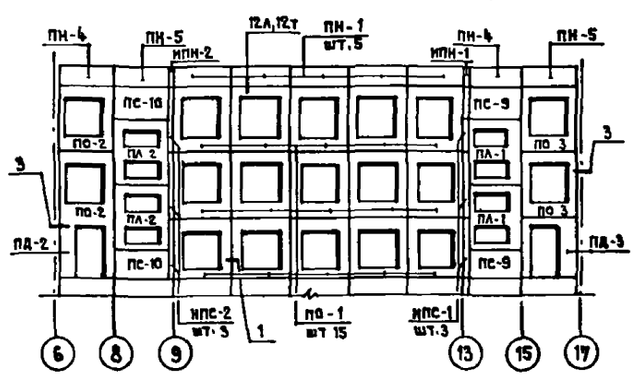

Монтажная схема по оси «17»

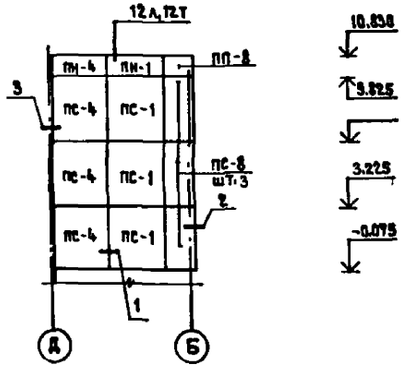

Монтажная схема по оси «Б»

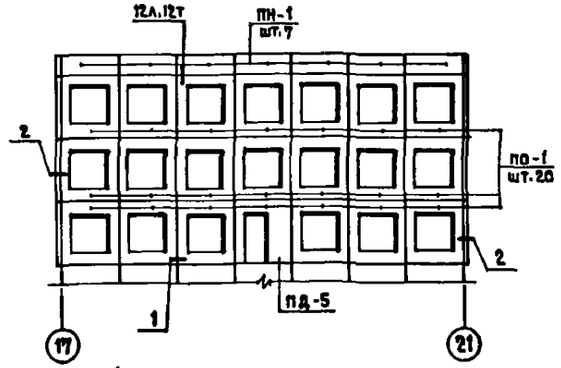

Примечания

1. Данный лист см. совместно с листами АС-15, АС-16.
2. Общие примечания см. лист АС-16.

Спецификация

Марка поз	Обозначение	Наименование	К-во	Масса ед. кг	Примечания
		Панели наружных стен			
пс-1		пс 30.33.4.0-п	48	3740	
пс-2		1пс 33.33.4.0-п	2	4020	
пс-3		1пс 17.33.4.0-п	1	2000	
пс-4		1пс 29.33.4.0-п	5	3540	
пс-5		2пс 29.33.4.0-п	2	3540	
пс-6		пс 12.33.4.0-п	14	1430	
пс-7		1пс 15.33.4.0-п	15	1700	
пс-8		2пс 15.33.4.0-п	14	1700	
пс-9		1пс 29.16.4.0-п	2	1720	
пс-10		2пс 29.16.4.0-п	3	1720	
пс-11		пс 18.33.4.0-п	6	2200	
по-1		1псо 30.33.4.0-п-1	142	1960	
по-2		1псо 25.33.4.0-п-1	7	2020	
по-3		2псо 29.33.4.0-п-1	9	2020	
по-4		1псо 29 33 4.0-п-2	1	2020	
пд-1	Серия 1.090.1-1 Вып. 2-1	1псд 30.33.4.0-п-2	1	2870	
пд-2		1псд 29.33.4.0-п-1	1	1160	
пд-3		2псд 29.33.4.0-п-1	2	1160	
пд-4		4псд 30.33.4.0-п-2	1	1360	
пд-5		2псд 30.33.4.0-п-1	1	2870	
па-1		1пса 29.33.4.0-п-2	2	2230	
па-2		2пса 29.33.4.0-п-2	2	2230	
пб-1		2псб 30.33.4.0-п-1	1	1600	
		Парапетные панели			
пн-1		псп 30.10.3,1-п	99	930	
пн-2		1псп 33.10.3,1-п	2	850	
пн-3		1псп 17.10.3.1-п	1	510	
пн-4		1псп 29.10.3.1-п	7	880	
пн-5		1псп 29.10.3.1-п	5	880	
пн-6		псп 12.10.3.1-п	9	370	
пн-7		1псп 15.10.3.1-п	6	470	
пн-8		2псп 15.10.3.1-п	6	470	
пн-9		псп 18.10.3.1-п	2	560	
ипс-1		и1пс 14.33.4.0-п	3	1520	
ипс-2	Проект Альбом IV	и2пс 14.33.4.0-п	3	1520	
ипн-1	АКЖИ,ОЧ,ОЧ, сб-1	и1псп 14.10.3.1-п	1	392	
ипн-2		и2псп 14.10.3.1-п	1	392	
п-1	Серия 1.225-2 Вып.11	прогон ПРГ 60.2.5-4т	2	1500	
оп-1		опорные подушки ОП4.4-т	2	50	

Нормоконтр.	Воронцов	
Нач. маст.	Башенков	
Гл. инж. м	Назаров	
ГАП	Михе	
ГИП	Воронцов	
Рук. гр. арх.	Ингема	
Рук. гр. инж.	Кузнецова	
Ст. инж.	Дмитриева	

Привязан

Инв. №

221-1-450 85 АС

Средняя школа на 18 классов

Стадия	Лист	Листов
Р	14	

Монтажные схемы панелей наружных стен

ЦНИИЭП учебных зданий

Альбом I

Типовой проект

Инв.№ подл. | Подпись и дата | Взам.инв.№

МОНТАЖНАЯ СХЕМА ПО ОСИ „Ж"

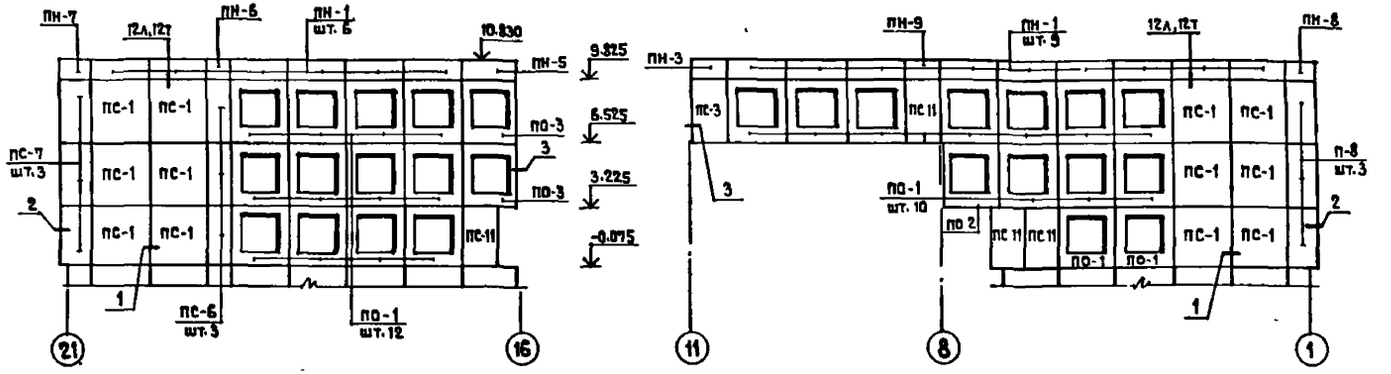

МОНТАЖНАЯ СХЕМА ПО ОСИ „И"

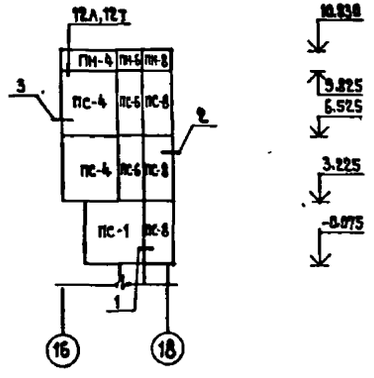

МОНТАЖНАЯ СХЕМА ПО ОСИ „11"

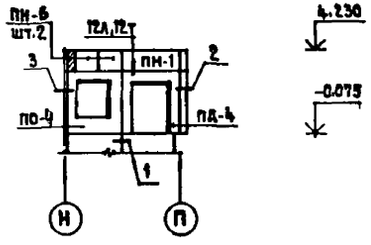

МОНТАЖНАЯ СХЕМА ПО ОСИ „И"

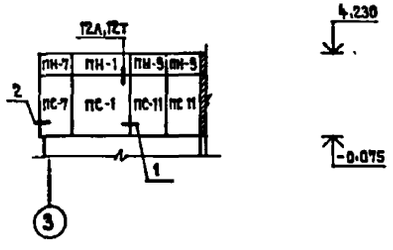

МОНТАЖНАЯ СХЕМА ПО ОСЯМ „3", „8", „11"

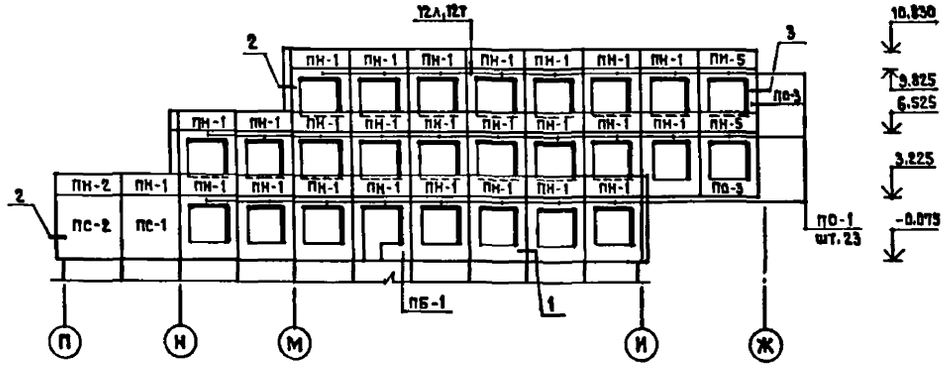

СПЕЦИФИКАЦИЯ /ВАРИАНТ С ТРЕХСЛОЙНЫМИ ПАНЕЛЯМИ/

Марка поз.	Обозначение	Наименование	К-во	Масса ед. кг	Примечания
		Панели наружных стен			
ПС-1		1ПС 30.33.3.5-П.Т	48	4890	
ПС-2		1ПС 33.33.3.5-П.Т	2	5880	
ПС-3		1ПС 17.33.3.5-П.Т	1	2960	
ПС-4		1ПС 29.33.3.5-П.Т	5	5210	
ПС-5		2ПС 29.33.3.5-П.Т	2	5210	
ПС-6		ПС 12.33.3.5-ПТ	14	3280	
ПС-7		1ПС 15.33.3.5-ПТ	15	2310	
ПС-8		2ПС 15.33.3.5-ПТ	14	2310	
ПС-9		1ПС 29.16.3.5-ПТ	2	2480	
ПС-10		2ПС 29.16.3.5-ПТ	3	2480	
ПС-11		ПС 18.33.3.5-ПТ	6	3620	
ПО-1		1ПСО 30.33.3.5-ПТ-1	142	2060	
ПО-2		1ПСО 29.33.3.5-ПТ-1	7	1870	
ПО-3		2ПСО 29.33.3.5-ПТ-1	5	1870	
ПО-4		1ПСО 29.33.3.5-ПТ-2	1	1870	
ПД-1	1.090.1-1	1ПСД 30.33.3.5-ПТ-2	1	4210	
ПД-2	Вып. 2-4	1ПСД 29.33.3.5-ПТ-1	1	1650	
ПД-3		2ПСД 29.33.3.5-ПТ-1	2	1650	
ПД-4		4ПСД 30.33.3.5-ПТ-2	1	1750	
ПД-5		2ПСД 30.33.3.5-ПТ-2	1	4870	
ПА-1		1ПСА 29.33.3.5-ПТ-2	2	4420	
ПА-2		2ПСА 29.33.3.5-ПТ-2	2	4420	
ПБ-1		2ПСБ 30.33.3.5-ПТ-1	1	2520	
		Парапетные панели			
ПН-1		ПСП 30.10.2.6-ПТ	97	780	
ПН-2		1ПСП 33.10.2.6-ПТ	2	850	
ПН-3		1ПСП 17.10.2.6-ПТ	1	440	
ПН-4		1ПСП 29.10.2.6-ПТ	5	750	
ПН-5		2ПСП 29.10.2.6-ПТ	7	750	
ПН-6		ПСП 12.10.2.6-ПТ	13	310	
ПН-7		1ПСП 15.10.2.6-ПТ	6	390	
ПН-8		2ПСП 15.10.2.6-ПТ	6	390	
ПН-9		ПСП 18.10.2.6-ПТ	2	470	
ИПС-1	Проект Альбом IX см. лист КЖИ,ОЧ,ОВ ОБ-1	И 1ПС 14.33.3.5-ПТ	3		
ИПС-2		И 2ПС 14.33.3.5-ПТ	3		
ИПН-1		И 1ПСП 14.10.2.6-ПТ	1		
ИПН-2		И 2ПСП 14.10.2.6-ПТ	1		

ПРИМЕЧАНИЯ

1. Данный лист см. совместно с листами АС-14, АС-16.
2. Общие примечания см. лист АС-16.

Привязан

Инв.№

Нормоконтр	Воронцов	
Нач. маст.	Бяшенков	
Гл. инж. м.	Назаров	
ГАП	Михе	
ГИП	Воронцов	
Рук. гр. арх.	Ингема	
Рук. гр. инж.	Кузнецова	
Ст. инж.	Дмитриева	

221-1-450 85 АС

Средняя школа на 18 классов

Стадия	Лист	Листов
Р	15	

Монтажные схемы панелей наружных стен

ЦНИИЭП учебных зданий

Альбом I

Типовой проект

СОГЛАСОВАНО

Инв № подл | Подпись и дата | Взамен инв №

МОНТАЖНАЯ СХЕМА ПО ОСИ „21"

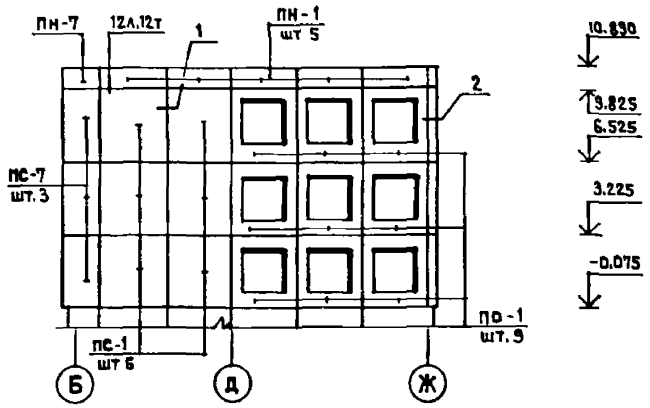

МОНТАЖНАЯ СХЕМА ПО ОСЯМ „16",„18"

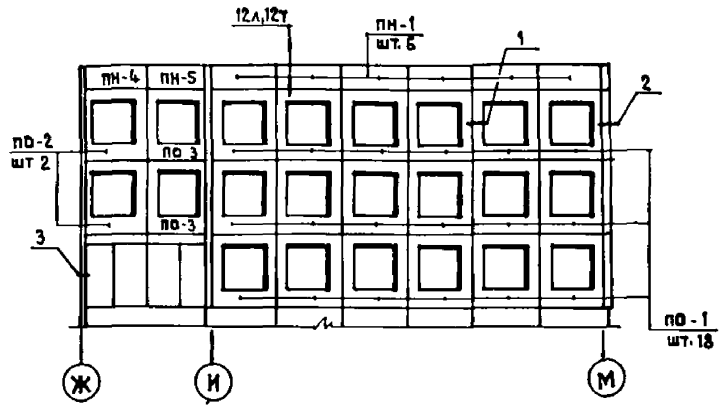

МОНТАЖНАЯ СХЕМА ПО ОСИ „М"

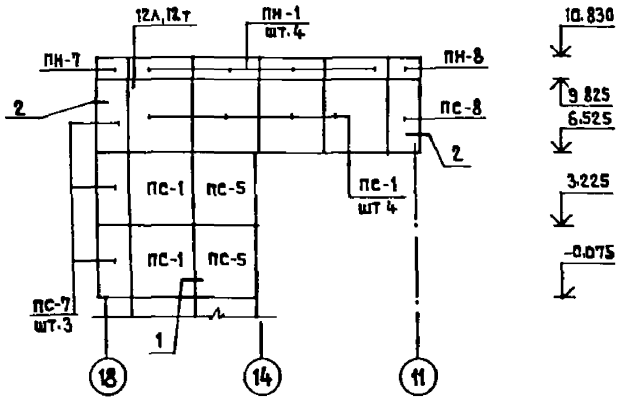

МОНТАЖНАЯ СХЕМА ПО ОСИ „Н"

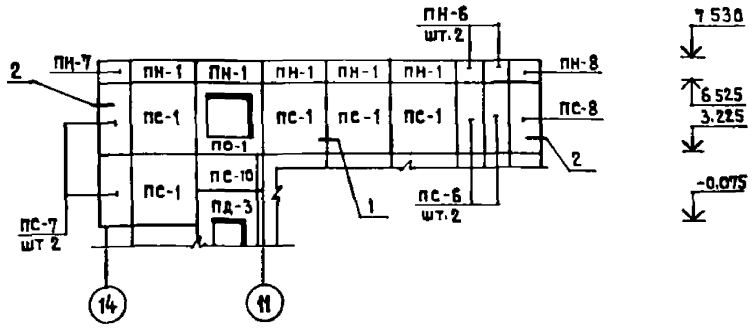

МОНТАЖНАЯ СХЕМА ПО ОСИ „П"

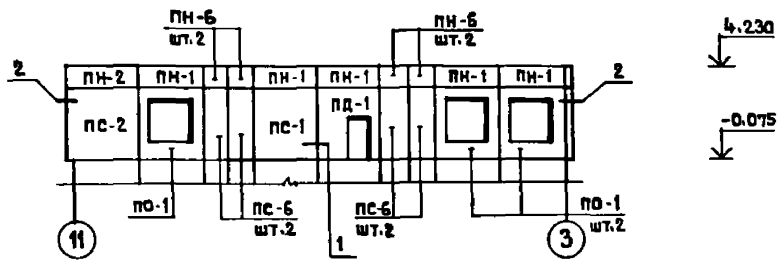

МОНТАЖНАЯ СХЕМА ПО ОСИ „14"

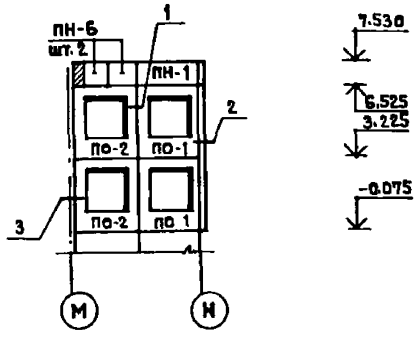

СПЕЦИФИКАЦИЯ

Марка поз.	Обозначение	Наименование	К-во	Масса ед кг.	Примечания
		Соединительные изделия			
		/для парапетных панелей/			
	1.090.1-1.7-1				
		МС-8	134	0.26	
	1.090.1-1.8-1	МС-25	158	0.75	
		МС-26	39	1.2	
	1.090.1-1.7-1	МС-27	39	1.53	
		МС-28	16		

Расход материалов на заделку монтажных стыков панелей всего: ГОСТ 6727-80, сетка 100/100/5/5 из проволоки ВрI - 1150 кг. Бетон марки 200 - 21.8 м³

ПРИМЕЧАНИЯ

1. Данный лист см. совместно с листами АС-14, АС-15.
2. Узлы, замаркированные на данном листе, см. серию 1.090.1-1 в.7-1.
3. Монтажные схемы стеновых панелей выполнены в соответствии с „Указаниями по применению изделий" серии 1.090.1-1, вып. 0-1.
4. Отметки на монтажных схемах даны по низу панелей.
5. Монтажные узлы и соединительные изделия по наружным стеновым панелям см. листы АС-17 ÷ АС-22.
6. Монтажные узлы парапетных панелей см. лист АС-23.
7. Указания по монтажу парапетных панелей по оси „Н" см. лист АС-21.

Нормоконтр.	Воронцов		
Нач маст	Башенков		
Гл инж м.	Назаров		
ГАП	Михе		
ГИП	Воронцов		
Рук гр. арх.	Ингема		
Рук. гр. инж	Кузнецова		
Ст. инж.	Дмитриева		

Привязан

Инв. №

221-1-450 85 АС

Средняя школа на 18 классов

Стадия	Лист	Листов
Р	16	

Монтажные схемы панелей наружных стен

ЦНИИЭП учебных зданий

Альбом I

Типовой проект

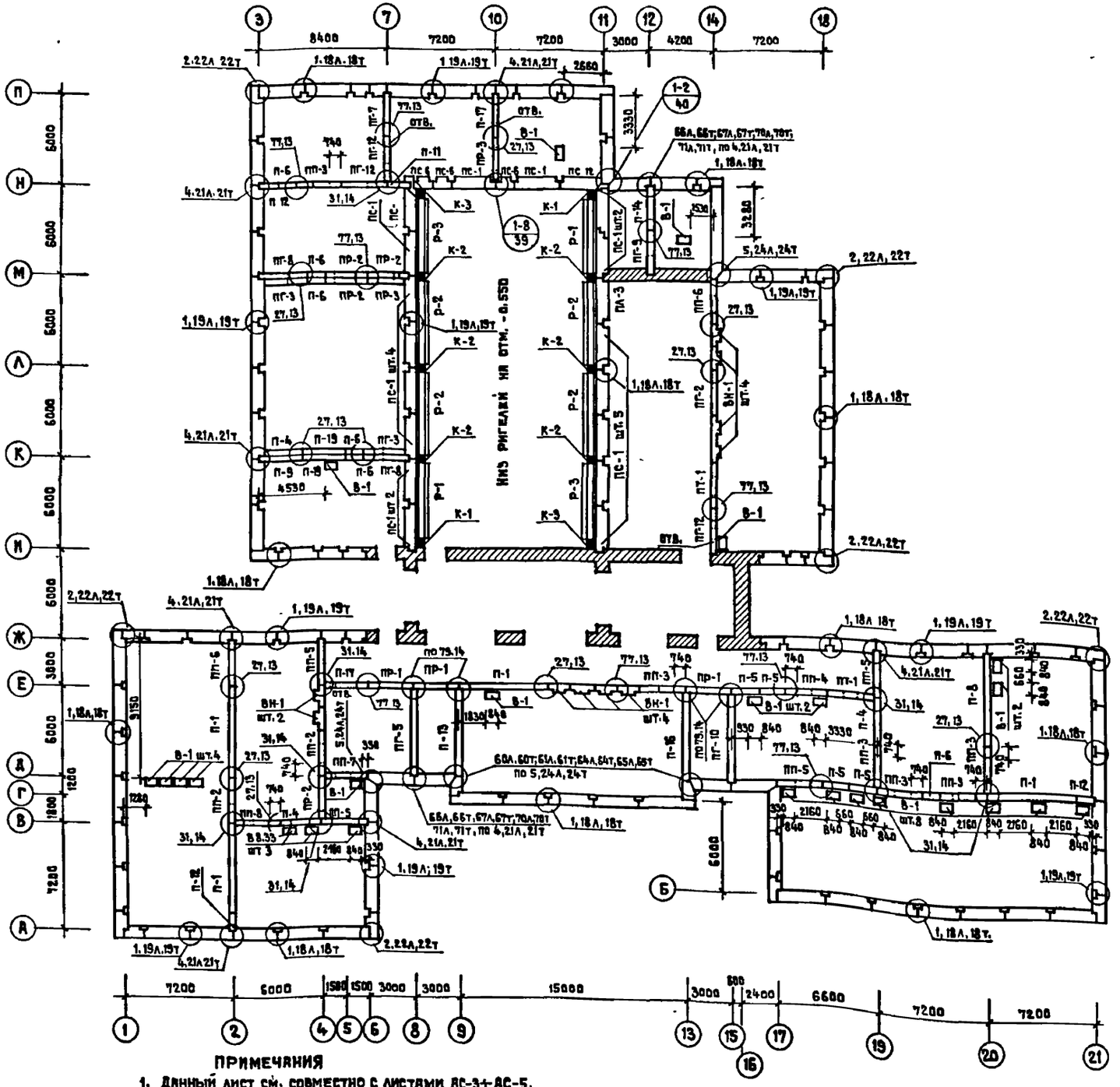

ПРИМЕЧАНИЯ

1. Данный лист см. совместно с листами АС-3÷АС-5.
2. Узлы см. серию 1.090.1-1 вып. 7-1.
3. Монтажный план панелей внутренних стен выполнен в соответствии с „Указаниями по применению изделий", серия 1.090.1-1 в. 0-1.

СПЕЦИФИКАЦИЯ

Марка поз.	Обозначение	Наименование	Кол.	Масса ед. кг.	Примечание
	Панели внутренних стен				
П-1	1.090.1-1 4-1 1000	ПВ 60.30-1Т	4	6980	
П-4		ПВ 29.30-1Т	4	3370	
П-5		ПВ 18.30-1Т	3	2080	
П-6		ПВ 12.30-1Т	6	1380	
П-8		1ПВ 59.30-1Т	1	6880	
П-9		1ПВ 30.30-1Т	1	3480	
П-11		1ПВ 18.30-1Т	1	2080	
П-12		1ПВ 12.30-1Т	3	1380	
П-13		1ПВ 59.33-1Т	1	7420	
П-16		2ПВ 59.33-1Т	1	7420	
П-17		1ПВ 29.30-1ТВ	2	3370	
П-19		ПВ 28.30-1Т	2	3270	
ПГ-9	1.090.1-1 4-1 3000	2ПБГ 30.33.15-1Т	1	2680	
ПП-2	1.090.1-1 4-1 2000	ПВП 30.30.13-1Т	2	2400	
ПП-3		ПВП 30.30.10-1Т	7	2670	
ПП-4		ПВП 28.30.10-1Т	1	2470	
ПП-5		1ПВП 30.30.13-1Т	4	2410	
ПП-6		1ПВП 30.30.10-1Т	2	2680	
ПП-7		1ПВП 29.30.10-1Т	1	2570	
ПГ-2	1.090.1-1 4-1 3000	ПВГ 30.30.10-1Т	1	2670	
ПГ-3		ПВГ 29.30.13-1Т	2	2330	
ПГ-5		2ПВГ 59.33.15-1Т	1	6006	
ПГ-7		1ПВГ 29.30.10-1Т	1	2558	
ПГ-8		1ПВГ 30.30.13-1Т	2	2430	
ПГ-10		1ПВГ 59.33.15-1Т	1	6000	
ПГ-12		ПВГ 30.30.13-1ТВ	3	2430	
ПГ-1	1.090.1-1 4-1 4000	ПВТ 30.30.9-1Т	2	2060	
ПР-1		ПВР 30.30.15-3Т	3	2870	
ПР-2		ПВР 29.30.15-3Т	4	1960	
ПР-3		ПВР 28.30.15-3Т	2	1860	
ПА-3	Панели наружных стен	1ПСЛ 30.33.4.0-П-2	1	3480	
ПС-1	1.090.1-1 в 2-1	ПС 30.33.4.0-П	16	3740	
ПС-6		ПС 12.33.4.0-П	3	1430	
ПС-12		2ПСД 29.33.4.0-П-1	1	1060	
ВН-1	Вентиляционные блоки	ВН 15.33	10	1859	
В-1	1.034.1-1 1	В 8.33	25	1135	

		221-1-450.85	АС
ГА инж. пн.	Ляховнич		
Нормоконтр.	Варенцов		
Нач. маст.	Башенков		
ГА инж. пр.	Назаров		
ГАП	Мнхе		
ГИП	Варенцов		
Рук. гр. инж.	Кузнецова		
Инженер	Рейтман		

Средняя школа на 18 классов

Стадия	Лист	Листов
Р	17	

Монтажная схема панелей внутренних стен на отм. 6.000 и каркаса

ЦНИИЭП учебных зданий

Привязан

Инв. №

Инв. № подл. | Подпись и дата | Взам. инв. №

С.Ф.А.Р.Б.А.Н.Д

Альбом I

Типовой проект

- согласовано

Инв. № подл. | Подпись и дата | Взамен инв. №

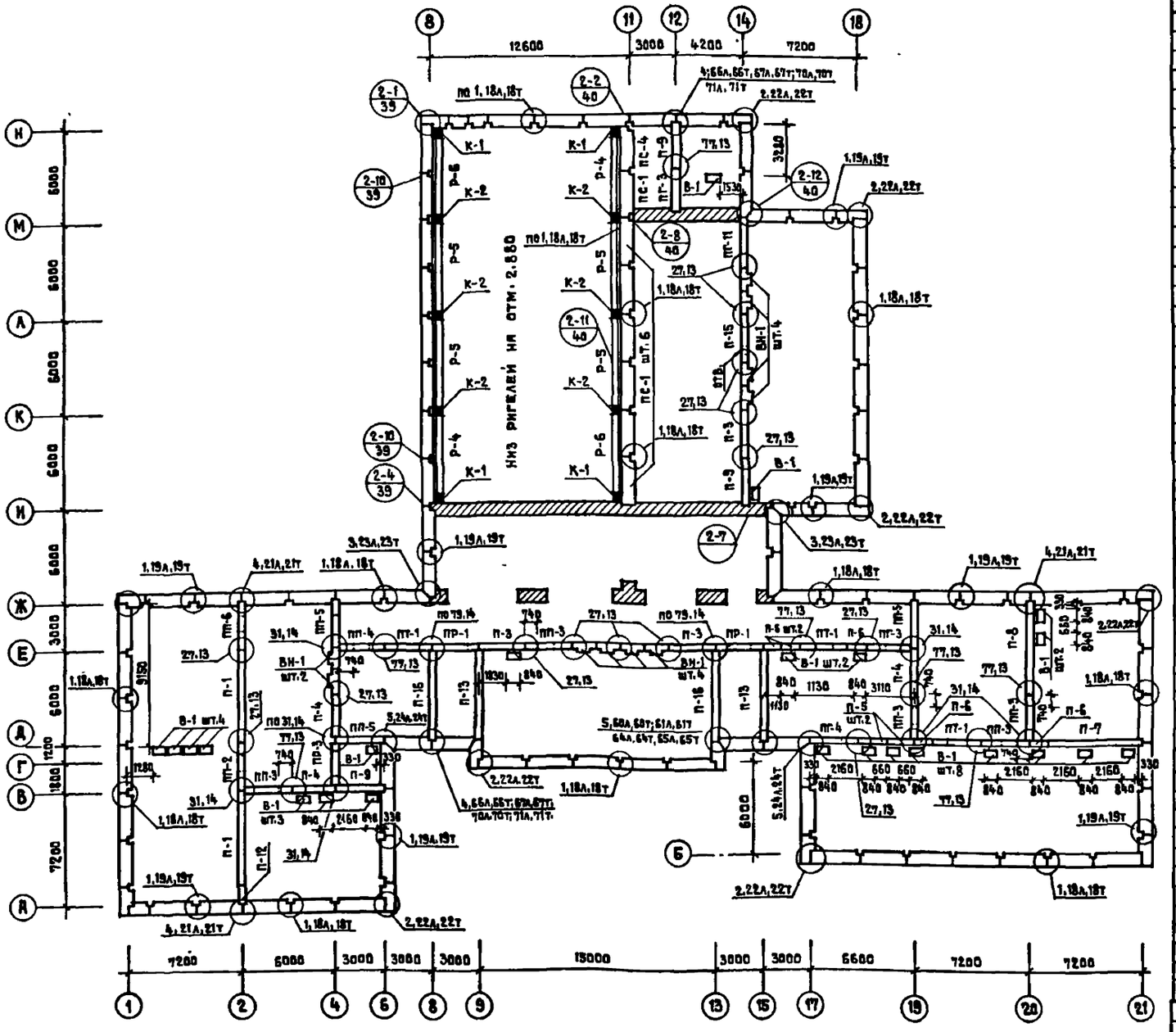

ПРИМЕЧАНИЯ

1. Данный лист см. совместно с листами АС-6÷АС-9.
2. Общие примечания см. лист АС-17.

СПЕЦИФИКАЦИЯ

Марка поз.	Обозначение	Наименование	Кол.	Масса ед. кг	Примечание
		Панели внутренних стен			
П-1	1.090.1-1 4-1 1000	ПВ 60.30-1Т	2	6980	
П-3		ПВ 30.30-1Т	3	3480	
П-4		ПВ 29.30-1Т	3	3370	
П-5		ПВ 18.30-1Т	2	2080	
П-6		ПВ 12.30-1Т	5	1380	
П-7		1ПВ 60.30-1Т	1	6980	
П-8		1ПВ 59.30-1Т	1	6880	
П-9		1ПВ 30.30-1Т	3	3480	
П-12		1ПВ 12.30-1Т	1	1380	
П-13		1ПВ 59.33-1Т	2	7420	
П-15		ПВ 30.30-1ТВ	1	3480	
П-16		2ПВ 59.33-1Т	2	7420	
ПП-2	1.090.1-1 4-1 2000	ПВП 30.30.13-1Т	1	2400	
ПП-3		ПВП 30.30.10-1Т	5	2670	
ПП-4		ПВП 28.30.10-1Т	1	2478	
ПП-5		1ПВП 30.30.13-1Т	3	2410	
ПП-6		1ПВП 30.30.10-1Т	1	2680	
ПГ-3	1.090.1-1 4-1 3000	ПВГ 29.30.13-1Т	2	2330	
ПГ-4		1ПВГ 30.30.10-1Т	1	2670	
ПГ-11		2ПВГ 30.33.13-1Т	1	2680	
ПТ-1	1.090.1-1 4-1 4000	ПВТ 30.30.9-1Т	3	2060	
ПР-1		ПВР 30.30.15-3Т	2	2070	
ПР-3		ПВР 28.30.15-3Т	1	1860	
		Вентиляционные блоки			
ВН-1	1.034.1-1 1	ВН 15.33	10	1359	
В-1		В 8.33	23	1135	
		Панели наружных стен			
ПС-1	1.090.1-1 8-1 7000	ПС 30.33.4.0-П	7	3740	
ПС-4		1ПС 29.33.4.0-П	1	3540	
			Кол. шт.		Масса
		Соединительные изделия	Ут.600	Ут.300	Рым.
	1.090.1-1 7-1	МС-1	88	67	70	0.36
	1.090.1-1 8-1	МС-2	76	63	62	0.42
		МС-3	78	80	74	0.25
		МС-4	0/68	0/40	0/46	0.25
	1.090.1-1 7-1	МС-5	105/111	59/57	65/57	0.18
	1.090.1-1 8-1	МС-6	82/14	51/11	44/12	0.29
		МС-7	5/39	5/20	9/22	0.21
	1.090.1-1 7-1	МС-8	30	14	16	0.26
		МС-9	22/0	23/0	23/0	0.23
	1.090.1-1 8-1	МС-10	0/28	0/24	0/22	0.39
		МС-11	6	6	7	0.54
	1.090.1-1 7-1	МС-12	6	3	2	0.29
	1.090.1-1 8-1	МС-14	16	13	7	0.36
		МС-15	6/0	3/6	2	0.17
	1.090.1-1 7-1	МС-18	36	44	38/46	0.82
	1.090.1-1 8-1	МС-23	0/5	0/5	0/4	0.27
	1.090.1-1 7-1	МС-24	2	2	2	0.31
		МС-32	0/56	0/48	0/44	0.26

Гл. инж. пр.	Ляхович	
Нормконтр.	Воронцов	
Нач. маст.	Башенков	
Гл. инж. м.	Назаров	
ГАП	Михе	
ГИП	Воронцов	
Рук. группы	Кузнецова	
Инженер	Ройтман	

221-1-450 85 АС

Привязан

Инв. №

Средняя школа на 18 классов

Стадия	Лист	Листов
Р	18	

Монтажная схема панелей внутренних стен и каркаса на отм. 3.300

ЦНИИЭП учебных зданий

Альбом I

Типовой проект

РАЗВЕРТКА КАРКАСА ПО ОСЯМ „8" И „11"

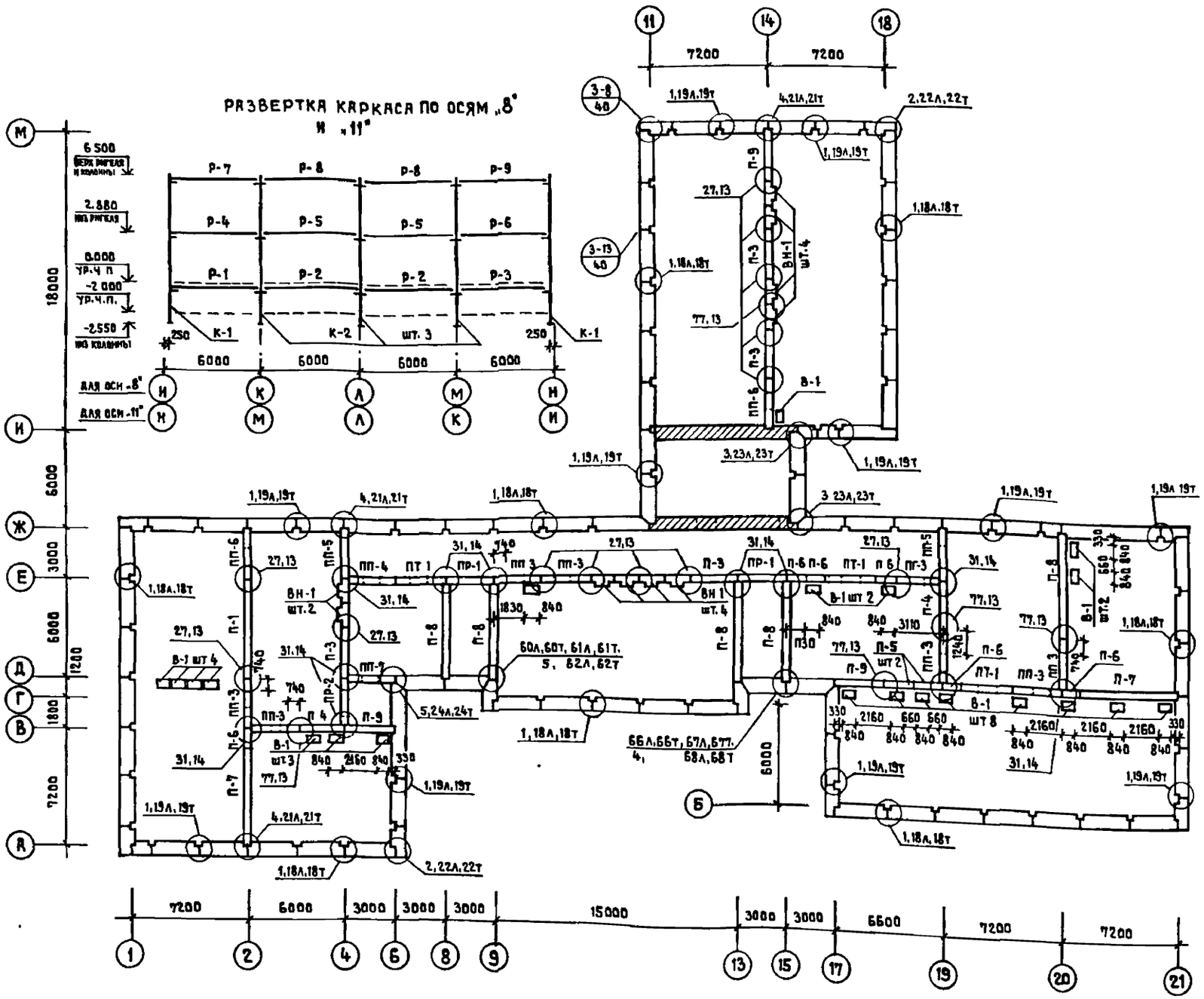

СПЕЦИФИКАЦИЯ

Марка поз.	Обозначение	Наименование	Кол	Масса ед.кг.	Примечание
		ПАНЕЛИ ВНУТРЕННИХ СТЕН			
П-1	1.090.1-1 4-1 1000	ПВ 60.30-1Т	1	6980	
П-3		ПВ 30.30-1Т	4	3480	
П-4		ПВ 29.30-1Т	2	3370	
П-5		ПВ 18.30-1Т	2	2080	
П-6		ПВ 12.30-1Т	6	1380	
П-7		1ПВ 60.30-1Т	2	6980	
П-8		1ПВ 59.30-1Т	5	6880	
П-9		1ПВ 30.30-1Т	3	3480	
ПП-3	1.090.1-1 4-1 2000	ПВП 30.30.10-1Т	7	2670	
ПП-4		ПВП 28.30.10-1Т	1	2470	
ПП-5		1ПВП 30.30.13-1Т	2	2410	
ПП-6		1ПВП 30.30.10-1Т	2	2680	
ПП-7		1ПВП 29.30.10-1Т	1	2570	
ПГ-3	1.090.1-1 4-1 3000	ПВГ 29.30.13-1Т	1	2330	
ПТ-1	1.090.1-1 4-1 4000	ПВТ 30.30. 9-1Т	3	2060	
ПР-1		ПВР 30.30.15-3Т	2	2070	
		ВЕНТИЛЯЦИОННЫЕ БЛОКИ			
ВН-1	1.034.1-1 1	ВН 15.33	10	1859	
В-1		В 8.33	21	1135	
		ЭЛЕМЕНТЫ КАРКАСА			
К-1	КЖИ 04.02	3КО 3.33(20)-2-1	4	2087	
К-2		3КД 3.33(20)-2-2	6	2137	
Р-1	КЖИ 04.02	ИРОП 4.54.20А	2	2000	
Р-2	1.020-1/83.3-1 07	РОП 4.57.20	4	2070	
Р-3	КЖИ 04.02	ИРОП 4.54.20ПР	2	2000	
Р-4		ИР 3.54А	2	625	
Р-5		ИР 3.57	4	750	
Р-6		ИР 3.54ПР	2	625	
Р-7		ИРОП 4.54.60А	2	2000	
Р-8		ИРОП 4.57.60	4	2070	
Р-9		ИРОП 4.54.60ПР	2	2000	

ПРИМЕЧАНИЯ

1. Данный лист см совместно с листами АС-8÷АС-10.
2. Общие примечания см. лист АС-17.

Гл.инж ин	Ляхович	
Нормоконтр	Воронцов	
Нач.маст.	Башенков	
Гл.инж м	Назаров	
ГАП	Михе	
ГИП	Воронцов	
Рук-гр инж	Кузнецова	
Инженер	Райтман	

221-1-450 85 АС

Средняя школа на 18 классов

Стадия	Лист	Листов
Р	19	

Монтажная схема панелей на отм.6.600 и развертка каркаса по оси „8"

ЦНИИЭП учебных зданий

Привязан

Инв.№

Инв.№ подл. | Подпись и дата | Взамен инв.№

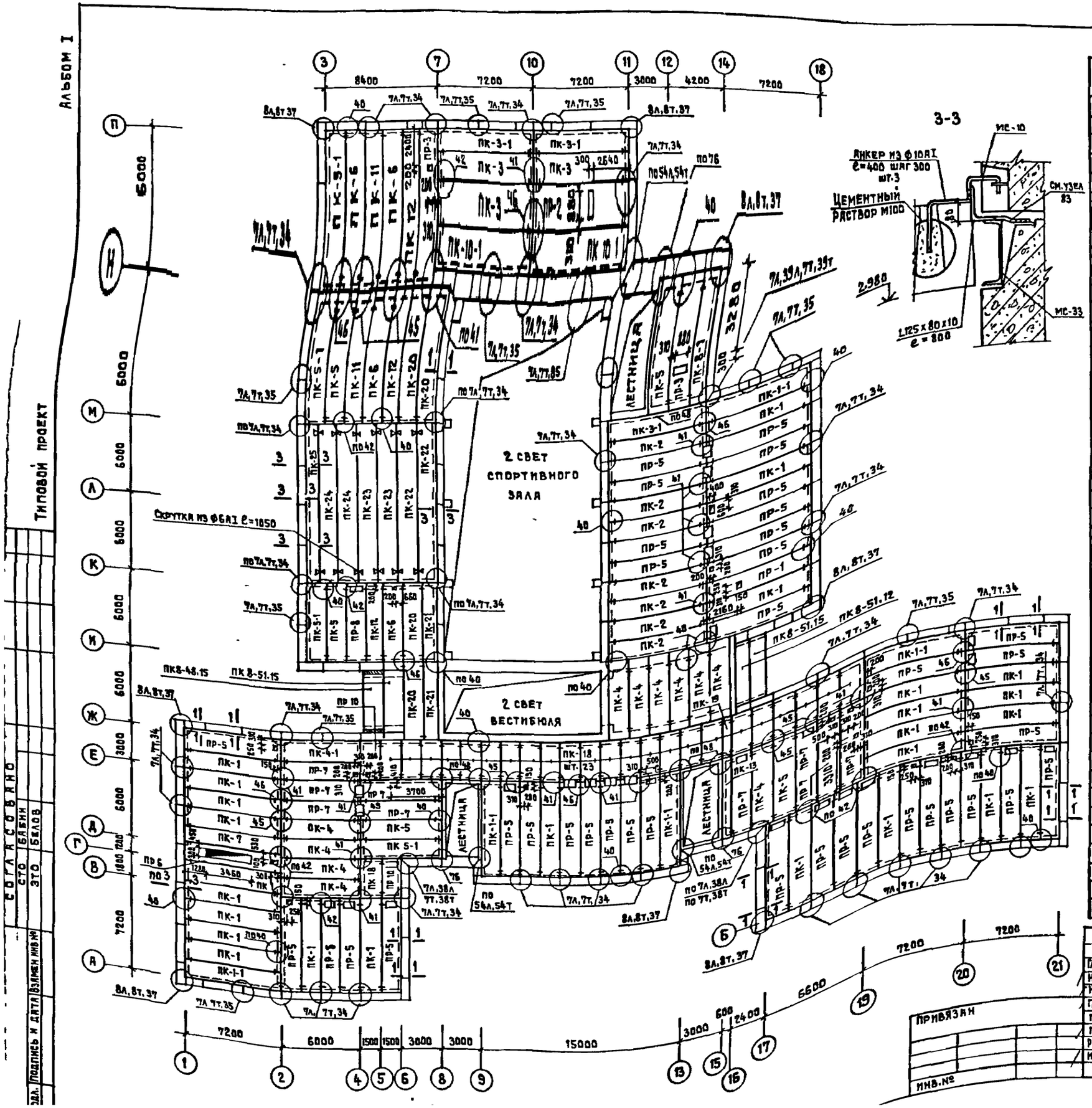

СПЕЦИФИКАЦИЯ

Марка поз.	Обозначение	Наименование	Кол	Масса ед.кг	Примечание
		Плиты перекрытия			
ПК-1	1.090.1-1. вып.5-1	ПК 72.15-4.5 АТVТ	26	3325	
ПК-2		ПК 72.15-6 АТVТ	7	3325	
ПК-3		ПК 72.15-8 АТVТ	3	3325	
ПК-4		ПК 60.15-4.5 АТVТ	11	2767	
ПК-5		ПК 60.15-6 АТVТ	5	2767	
ПК-6		ПК 60.15-8 АТVТ	4	2767	
ПК-7		ПК 72.12-4.5 АТVТ	1	2497	
ПК-10-1		ПК 72.12-8 АТVТ-1	2	2497	
ПК-11		ПК 60.12-6 АТVТ	2	2080	
ПК-12		ПК 60.12-8 АТVТ	3	2080	
ПК-13		ПК 60.6-6 АТVТ	1	1295	
ПК-18		ПК 30.15-4.5 Т	24	1380	
ПК-19		ПК 30.6-4.5 Т	1	645	
ПК-20		ПК 60.15-12.5 АТVТ	3	2767	
ПК-21		ПК 60.12-12.5 АТVТ	2	2080	
ПК-1-1		ПК 72.15-4.5 АТVТ-1	5	3325	
ПК-3-1		ПК 72.15-8 АТVТ-1	2	3325	
ПК-4-1		ПК 60.15-4.5 АТVТ-1	1	2767	
ПК-5-1		ПК 60.15-6 АТVТ-1	4	2767	
ПК-8-1		ПК 60.12-6 АТVТ-1	1	2080	
ПР-10		ПР 30.15-6 Т-2	2	1285	
ПР-1		ПР 72.15-6 АТVТ-1	1	3095	
ПР-2		ПР 72.15-8 АТVТ-1	1	3095	
ПР-3		ПР 60.15-6 АТVТ-1	2	2595	
ПР-5		ПР 72.15-6 АТVТ-2	37	3052	
ПР-6		ПР 72.15-8 АТVТ-2	1	3052	
ПР-7		ПР 60.15-6 АТVТ-2	8	2552	
ПР-8		ПР 60.15-8 АТVТ-2	1	2552	
ПР-10		ПР 30.15-6 Т-2	2	1285	
ПК-25	1.241-1 вып.20	ПК 6-120.10	1	4900	
ПК-22		ПК 12.5-120.15	2	7480	
ПК-23		ПК 8-120.15	2	7480	
ПК-24		ПК 6-120.15	2	7480	
	1.141-1 вып.63	ПК 51.15-8 АТVТ	2	2400	
		ПК 51.12-8 АТVТ	1	1800	
		ПК 48.15-8 АТVТ	1	2250	
	Соединительные изделия	МС-5	335/343	0.18	
	1.090.1-1 вып.7-1	МС-9	14	0.23	
		МС-17	118	0.13	
	1.090.1-1 вып.8-1	МС-19	82	0.13	
		МС-20	3	0.24	
		МС-21	8	0.30	
	1.090.1-1 вып.7-1	МС-12	2/0	0.29	

Гл. инж. мн.	Ляхович	
Нормоконтр.	Воронцов	
Нач. маст.	Башенков	
Гл. инж. м.	Назаров	
ГАП	Михе	
ГИП	Воронцов	
Рук. гр. инж.	Кузнецова	
Инженер	Ройтман	

221-1-450 85 АС

Средняя школа на 18 классов

Монтажная схема плит перекрытия и покрытия на отм. 2.980

Стадия	Лист	Листов
Р	20	

ЦНИИЭП учебных зданий

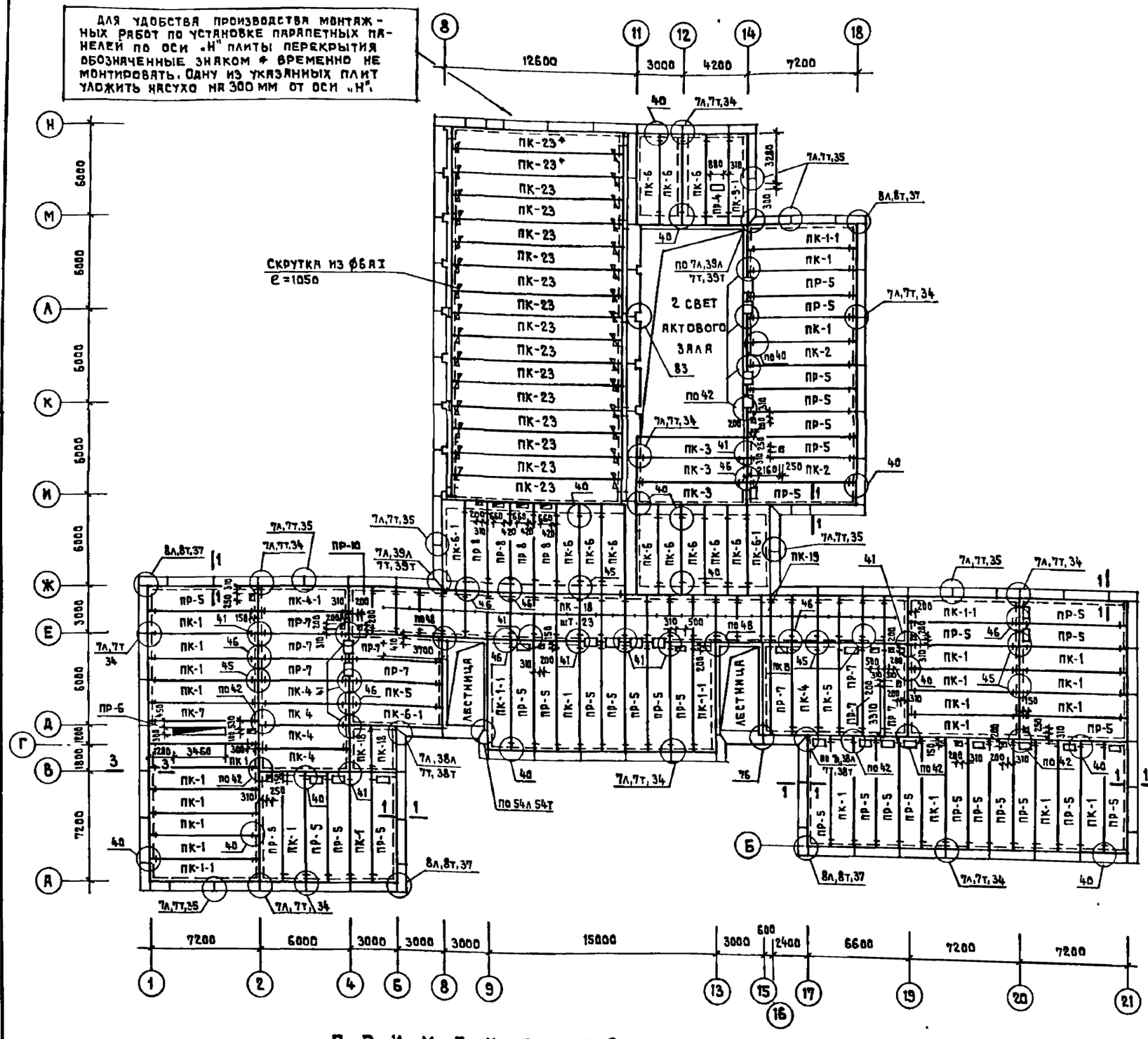

СПЕЦИФИКАЦИЯ

МАРКА ПОЗ.	ОБОЗНАЧЕНИЕ	НАИМЕНОВАНИЕ	КОЛ.	МАССА ЕД.КГ.	ПРИМЕЧАНИЕ
		ПЛИТЫ ПЕРЕКРЫТИЯ			
ПК-1	1.090.1-1 Вып.5-1	ПК 72.15-4,5 АтVт	25	3325	
ПК-2		ПК 72.15-6 АтVт	2	3325	
ПК-4		ПК 60.15-4,5 АтVт	5	2767	
ПК-5		ПК 60.15-6 АтVт	2	2767	
ПК-6		ПК 60.15-8 АтVт	11	2767	
ПК-7		ПК 72.12-4.5 АтVт	1	2497	
ПК-13		ПК 60.6-6 АтVт	1	1295	
ПК-18		ПК 30.15-4.5 Т	25	1380	
ПК-19		ПК 30.6-4,5 Т	1	645	
ПК-1-1		ПК 72.15-4,5 АтVт-1	5	3325	
ПК-4-1		ПК 60.15-4.5 АтVт-1	1	2767	
ПК-6-1		ПК 60.15-8 АтVт-1	3	2767	
ПК-9-1		ПК 60.12-8 АтVт-1	1	2080	
ПР-4		ПР 60.15-8 АтVт-1	1	2595	
ПР-5		ПР 72.15-6 АтVт-2	33	3052	
ПР-6		ПР 72.15-8 АтVт-2	1	3052	
ПР-7		ПР 60.15-6 АтVт-2	9	2552	
ПР-8		ПР 60.15-8 АтVт-2	4	2552	
ПР-10		ПР 30.15-6 т-2	1	1285	
ПК-3		ПК 72.15-8 АтVт	3	3325	
ПК-23	1.241.1 Вып.20	ПК 8-120.15	16	7480	
		СОЕДИНИТЕЛЬНЫЕ ИЗДЕЛИЯ			
	1.090.1-1 Вып.7-1	МС-5	314/324	0.18	
		МС-9	14/17	0.23	
		МС-17	100	0.13	
	1.090.1-1 Вып.8-1	МС-19	18	0.13	
		МС-20	2	0.24	
		МС-21	2	0.30	
	1.090.1-1 Вып.7-1	МС-12	3/0	0.29	

ПРИМЕЧАНИЯ

1. Общие примечания см. лист АС-22.
2. Данный лист см. совместно с листами АС-18
3. В спецификации в знаменателе дано количество шт. МС-5, МС-9 для варианта с трехслойными панелями.
4. Расход металла на лист: L 125×10 – 217,92 кг
   Ф 10 АI – 2,23 кг
   Ф 6 АI – 7,00 кг

Гл. инж. ин.	Ляхович	
Нормоконтр.	Воронцов	
Нач. маст.	Башенков	
Гл. инж. м	Назаров	
ГАП	Михе	
ГИП	Воронцов	
Рук. гр. инж.	Кузнецова	
Инженер.	Райтман	

Привязан

Инв. №

221-1-450 85 Ас

Средняя школа на 18 классов

Стадия	Лист	Листов
Р	21	

Монтажная схема плит перекрытия и покрытия на отм. 6.280

ЦНИИЭП учебных зданий

Альбом I

Типовой проект

Согласовано: СТО Бабин, ЭТО Белов

Инв. № подл. | Подпись и дата | Взамен инв. №

Альбом I

Типовой проект

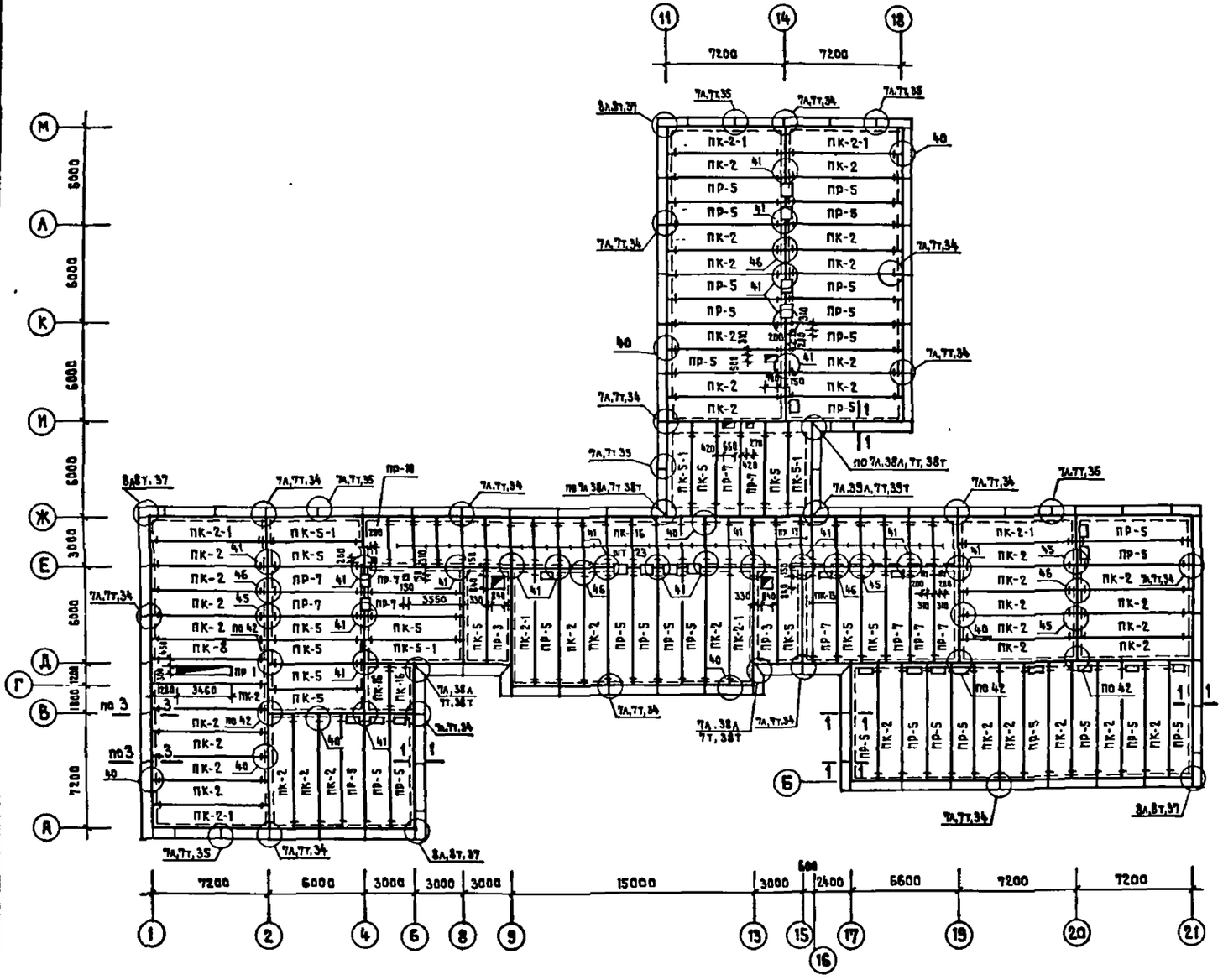

СПЕЦИФИКАЦИЯ

Марка поз.	Обозначение	Наименование	Кол.	Масса ед.кг.	Примечание
		ПЛИТЫ ПЕРЕКРЫТИЯ			
ПК-2	1.090.1-1 вып 5-1	ПК 72.15-6АтVт	41	3325	
ПК-5		ПК 60.15-6АтVт	13	2767	
ПК-8		ПК 72.12-6АтVт	1	2497	
ПК-13		ПК 60.6-6АтVт	1	1295	
ПК-16		ПК 30.15-8Т	25	1380	
ПК-17		ПК 30.6-8Т	1	645	
ПК-2-1		ПК 72.15-6АтVт-1	5	3325	
ПК-5-1		ПК 60.15-6АтVт-1	3	2767	
ПР-1		ПР 72.15-6АтVт-1	1	3095	
ПР-3		ПР 60.15-6АтVт-1	2	2595	
ПР-5		ПР 72.15-6АтVт-2	29	3052	
ПР-7		ПР 60.15-6АтVт-2	10	2552	
ПР-10		ПР 30.15-6т-2	1	1285	
ПК-2-1		ПК 72.15-6АтVт-1	2	3325	
		СОЕДИНИТЕЛЬНЫЕ ИЗДЕЛИЯ			
	1.090.1-1 вып.7-1	МС-5	338/340	0.18	
		МС-9	14/18	0.23	
		МС-17	82	0.13	
	1.090.1-1 вып.8-1	МС-19	88	0.13	
	1.090.1-1 вып.7-1	МС-12	6/0	0.29	

ПРИМЕЧАНИЯ

1. Монтажные узлы, замаркированные на данном листе см. серию 1.090.1-1 вып. 7-1.
2. Панели перекрытия следует укладывать строго по монтажному плану, что обеспечивает размещение всех сантехнических отверстий в местах расположения пустот панелей или в монолитных участках.
3. Отверстия в многопустотных панелях пробивать строго в пределах пустот шириной не более 150 мм с последующим замоноличиванием бетоном М 200 /после пропуска коммуникаций/.
4. Панели перекрытия укладываются на свежеуложенный, выравненный слой цементного раствора марки 100 толщиной 15 мм.
5. Швы между панелями перекрытия должны быть тщательно заполнены раствором М 100. Швы перед заделкой очистить от пыли и грязи.
6. Знаком + на планах отмечены отверстия размером 300х200.
7. В спецификации в знаменателе дано количество шт. МС-5 и МС-9 для варианта с трехслойными панелями.
8. Расход металла на лист: L 125 х 10 — 217,92 кг
   ф 10 А I — 1,83 кг

Гл.инж.ин	Аяхович	
Нормоконтр	Воронцов	
Нач.маст	Башенков	
Гл.инж.м.	Назаров	
ГАП	Михе	
ГИП	Воронцов	
Рук.гр.инж.	Кузнецова	
Инженер	Рейтмак	

Привязан

Инв.№

221-1-450 85 АС

Средняя школа на 18 классов

Стадия	Лист	Листов
Р	22	

Монтажная схема плит покрытия на отм. 3.580

ЦНИИЭП учебных зданий

Инв.№ подл. | Подпись и дата | Взам. инв.№

СТО 54.АВИН 370 54.АОВ

Согласовано

Альбом I

Типовой проект

СОГЛАСОВАНО

Инв.№ подл. | Подпись и дата | Взамен инв.№

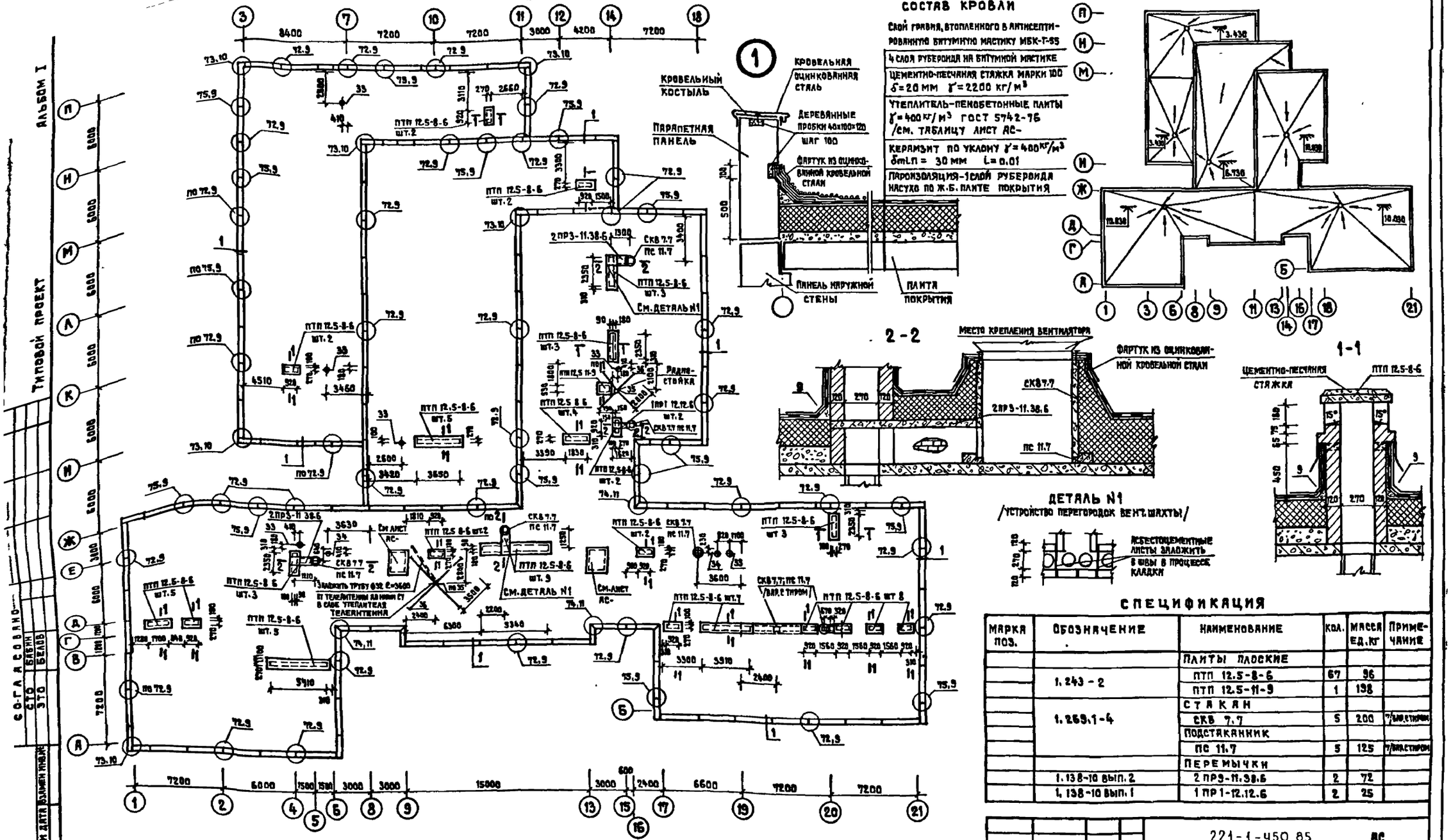

Состав кровли

Слой гравия, втопленного в антисептированную битумную мастику МБК-Г-55	
4 слоя рубероида на битумной мастике	
Цементно-песчаная стяжка марки 100	δ=20 мм γ=2200 кг/м³
Утеплитель-пенобетонные плиты	γ=400 кг/м³ ГОСТ 5742-76 /см. таблицу лист АС-
Керамзит по уклону	γ=400 кг/м³ δ min = 30 мм i=0.01
Пароизоляция-1 слой рубероида насухо по ж.б. плите покрытия	

Спецификация

Марка поз.	Обозначение	Наименование	Кол.	Масса ед. кг	Примечание
		Плиты плоские			
	1.243-2	ПТП 12.5-8-6	67	96	
		ПТП 12.5-11-9	1	138	
	1.269.1-4	Стакан			
		СКВ 7.7	5	200	т/бет.стирол
		Подстаканник			
		ПС 11.7	5	125	т/бет.стирол
		Перемычки			
	1.138-10 вып.2	2ПР3-11.38.6	2	72	
	1.138-10 вып.1	1ПР1-12.12.6	2	25	

Примечания

1. Данный лист см. совместно с листами АС-20, АС-21, АС-22
2. Узлы, замаркированные на данном листе, см. серию 2.250-1 вып. 3.
3. Узлы крепления парапетных панелей замаркированы по серии 1.090.1-1. вып. 7-1.
4. Спецификацию соединительных изделий см. лист АС-16.
5. Рисунок на кровле см. лист АС-10.

Привязан			
Инв.№			
Нормоконтр.	Воронцов		
Нач.маст.	Башенков		
Гл.инж.м.	Назаров		
ГАП	Михе		
ГИП	Воронцов		
Рук.группы	Кузнецова		
Инженер	Ройтман		

221-1-450 85 АС

Средняя школа на 18 классов

Стадия	Лист	Листов
Р	23	

План кровли сечения.

ЦНИИЭП учебных зданий

Альбом I

Типовой проект

ЛЕСТНИЦА №1
/ЛЕСТНИЦА №2-ЗЕРКАЛЬНО/

1-1

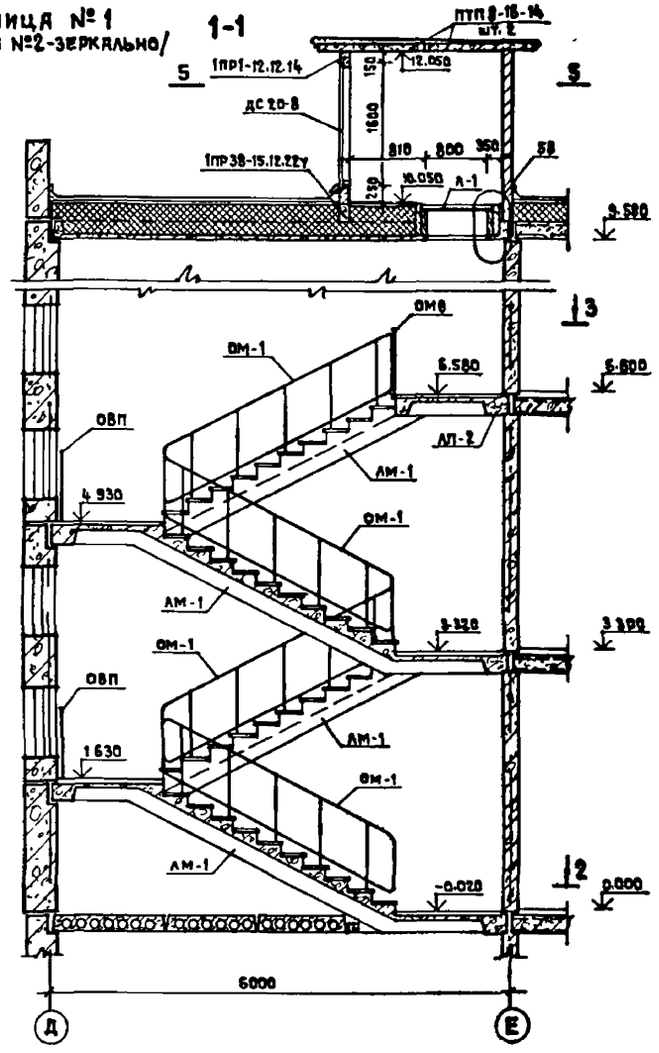

2-2

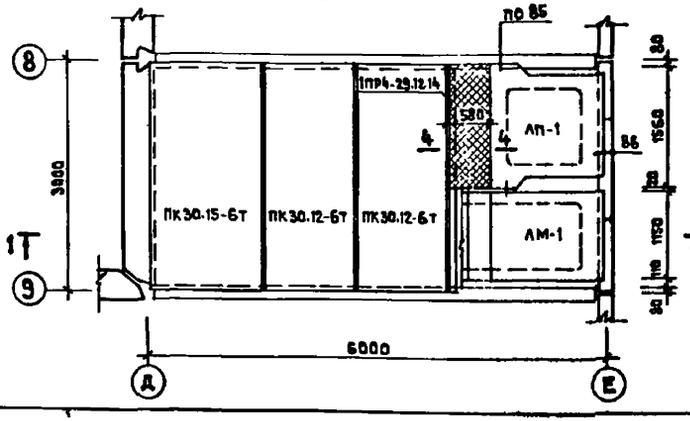

3-3

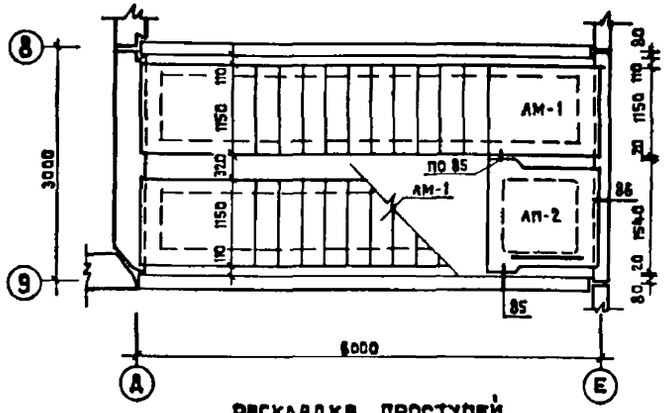

Раскладка проступей на отм. -0.020

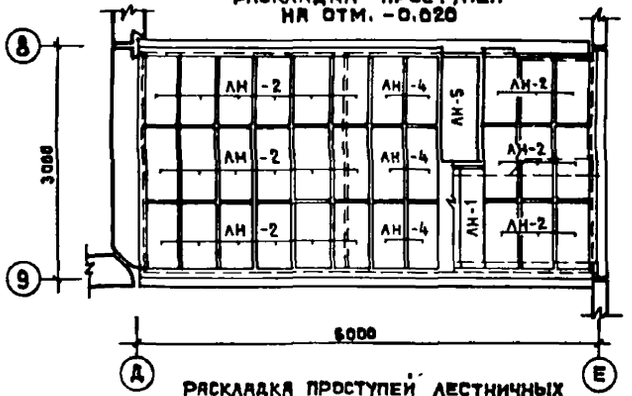

Раскладка проступей лестничных маршей, промежуточной и верхней площадок

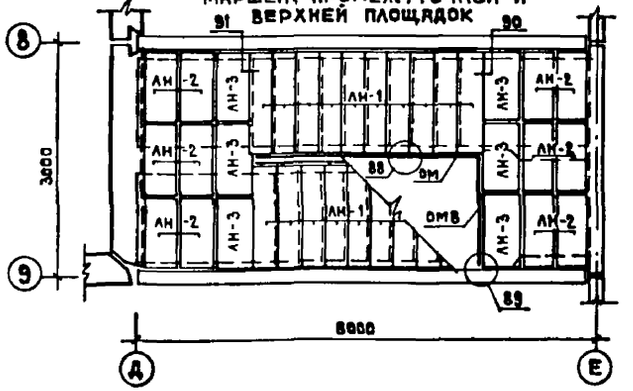

4-4

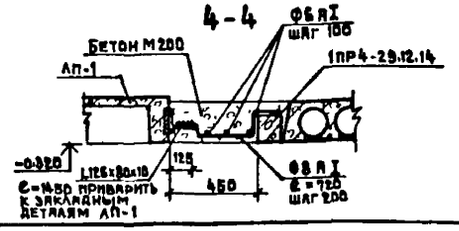

5-5

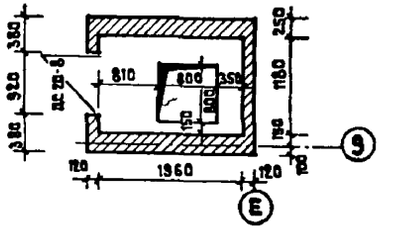

СПЕЦИФИКАЦИЯ

Марка поз.	Обозначение	Наименование	Кол.	Масса ед. кг	Примечания
		Лестничный марш			
АМ-1		АМП 60.11.17-5	8	2680	
		Лестничная площадка			
АП-1		АПП 16.15 В	2	750	
АП-2	1.050.1-2 вып.1	АПП 15.15 В	2	750	
		Накладная проступь			
АН-1		1АН 13.3	80	50	
АН-2		2АН 9.5	78	40	
АН-3		2АН 9.5 В	12	40	
АН-4		2АН 9.6	12	50	
АН-5		2АН 14.5	2	40	
		Плиты перекрытия			
	1.090.1-2 вып.5-1	ПК 30.15-6т	2	1380	
		ПК 30.12-6т	4	1037	
		ПТП 8-18-14	4		
		Перемычки			
	1.138-10 вып.1	1ПР4-28.12.14	2	125	
		1ПР1-12.12.14	2	58	
		1ПР38-15.12.22у	2	100	
		Ограждения			
ОМ-1		ОМ 17-1	8	38.2	
ОМ8	1.050.1-2 вып.2	ОМ8 14-1	2	21.1	
ОВП	1.256-1	ОВП-30-1	4	37.31	
		Двери			
		ДС 20-8	2		
		Люки			
Л-1	1.136.5-19	ДЛ 10-10	2		
		Соединительные изделия			
	1.090.1-1 вып.7-1	МС-34	8	1.1	
	1.090.1-1 вып.8-1	МС-36	40	0.49	
	1.090.1-1 вып.7-1	МС-37	6	0.23	

Общие примечания см. лист АС-3

Расход материалов на лист:

Бетон М 200 — 0.32 м³

L 125х80х10 — 46.50 кг

ФБ AI — 2.6 кг; ФВ AI — 4.6 кг

Привязан

Инв.№

Нормоконтр.	Воронцов		
Нач.маст.	Бышенков		
Гл.инж.м.	Назаров		
ГАП	Мяке		
ГИП	Воронцов		
Рук.гр.инж.	Кузнецова		
Ст.инж.	Дмитриева		

221-1-450 85 АС

Средняя школа на 18 классов

Стадия	Лист	Листов
Р	24	

Лестницы №1; №2

ЦНИИЭП учебных зданий

Инв.№ подл. | Подпись и дата | Взам.инв.№

Альбом I

Типовой проект

Согласовано

Инв.№ подл. | Подпись и дата | Взам.инв.№

ЛЕСТНИЦА №3

1-1

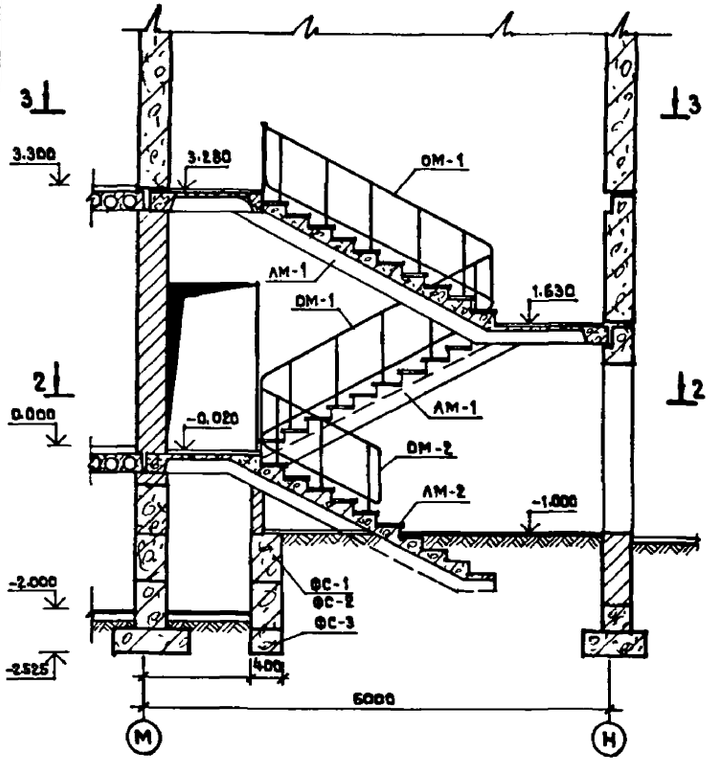

2-2

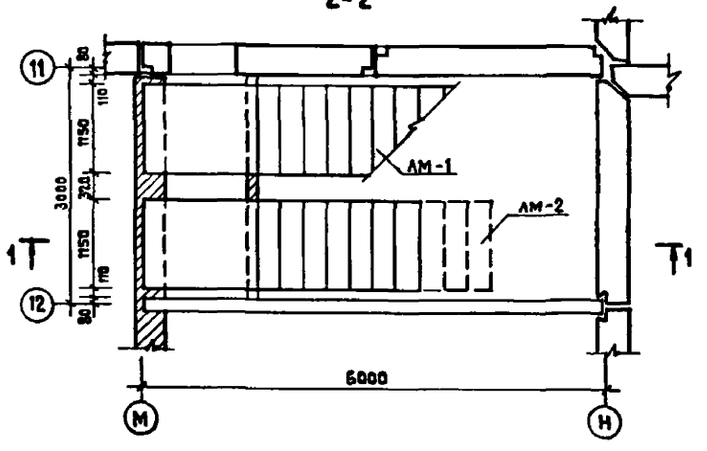

3-3

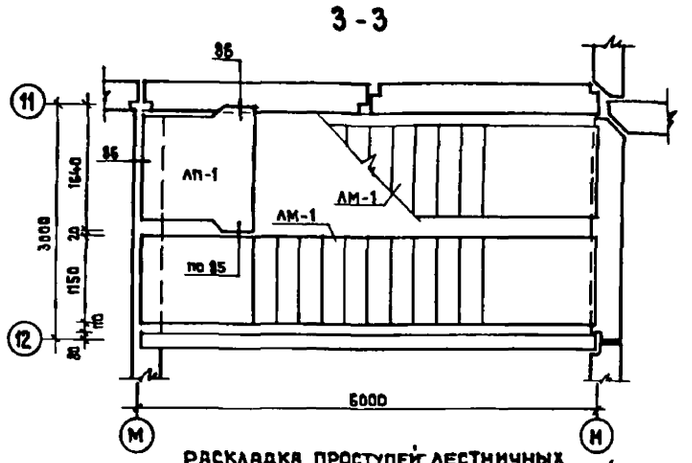

РАСКЛАДКА ПРОСТУПЕЙ ЛЕСТНИЧНЫХ МАРШЕЙ И НИЖНЕЙ ПЛОЩАДКИ



РАСКЛАДКА ПРОСТУПЕЙ ЛЕСТНИЧНЫХ МАРШЕЙ, ПРОМЕЖУТОЧНОЙ И ВЕРХНЕЙ ПЛОЩАДОК

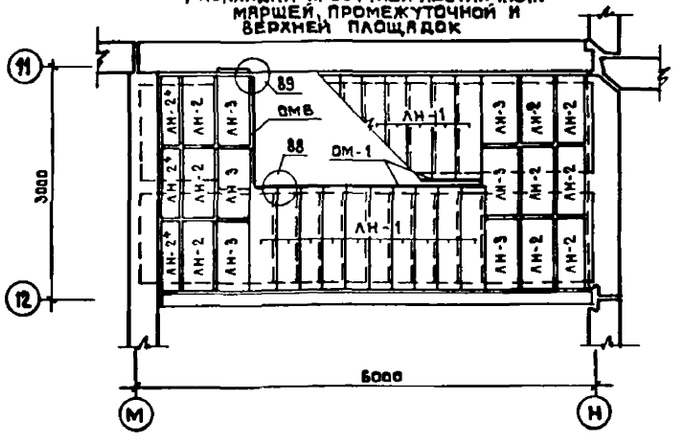

СПЕЦИФИКАЦИЯ

Марка поз.	Обозначение	Наименование	Кол.	Масса ед.кг	Примечания
		Лестничный марш			
АМ-1	1.050.1-2 Вып.1	АМП 60.11.17-5	2	2600	
АМ-2		АМП 57.11.15-5-3	1	2100	
		Лестничная площадка			
АП-1	1.050.1-2 Вып.1	АПП 16.15 В	1	750	
		Накладная проступь			
АН-1	1.050.1-2	1 АН 13.3	26	50	
АН-2		2 АН 9.6	18	40	
АН-3		2 АН 9.5 В	9	40	
		Блоки бетонные для стен подвалов			
ФС-1	ГОСТ 13579-78	ФБС 12.4.6-Т	2	640	
ФС-2		ФБС 9.4.6-Т	3	470	
ФС-3		ФБС 12.4.3-Т	2	310	
		Ограждения лестниц			
ОМ-1	1.050.1-2 Вып.2	ОМ 17-1	2	38.2	
ОМ-2		ОМ 11-1	1	23.7	
ОМВ		ОМВ 14-1	1	21.1	
		Соединительные изделия			
	1.090.1-1 Вып.7-1	МС-34	2	1.1	
	1.090.1-1 Вып.8-1	МС-36	13	0.49	
	1.090.1-1 Вып.7-1	МС-37	3	0.23	

ПРИМЕЧАНИЯ

1. Данный лист см. совместно с листами АС-5, АС-6
2. Узлы, замаркированные на данном листе см. серию 1.090.1-1 Вып. 7-1.
3. Знаком * обозначены проступи скалываемые по месту до размера 230 мм /по ширине/.

Привязан			
Инв.№			
Нормоконтр.	Воронцов		
Нач.маст.	Башенков		
Гл.инж.м.	Назаров		
ГАП	Михе		
ГИП	Воронцов		
Рук.гр.инж.	Кузнецова		
Ст. инж.	Дмитриева		

221-1-450 85 АС

Средняя школа на 18 классов

Стадия	Лист	Листов
Р	25	

Лестница №3

ЦНИИЭП учебных зданий

Альбом I

Типовой проект

ЛЕСТНИЦА №4

1-1

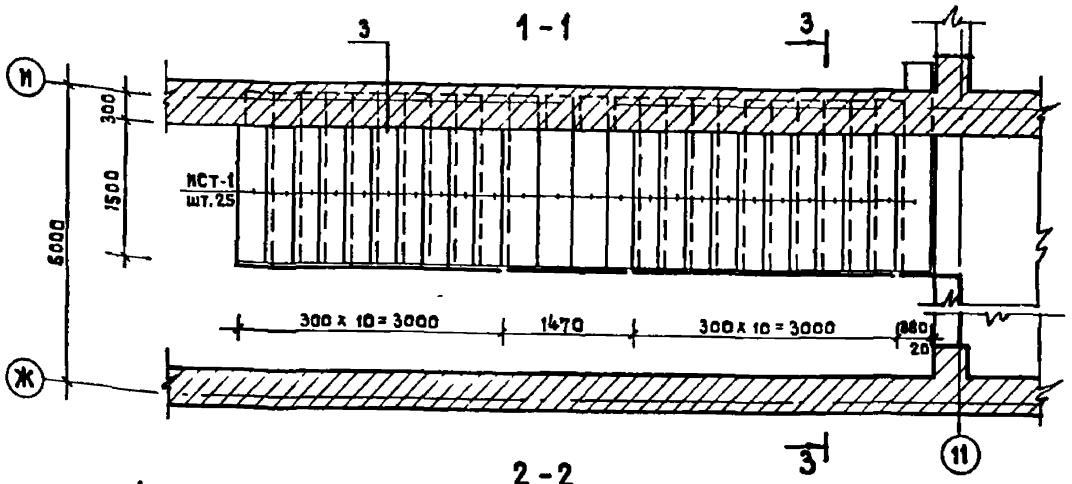

3-3

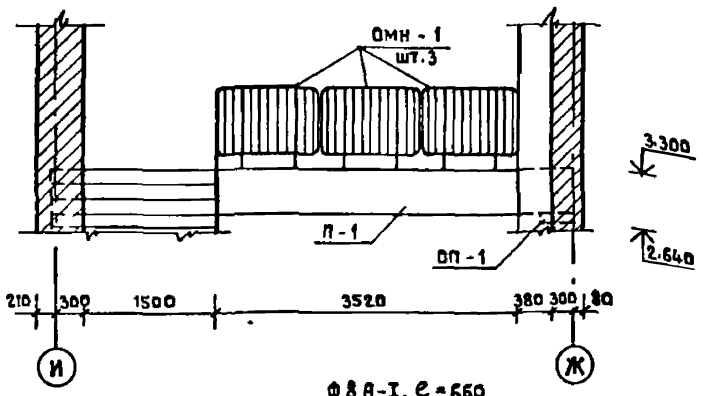

2-2

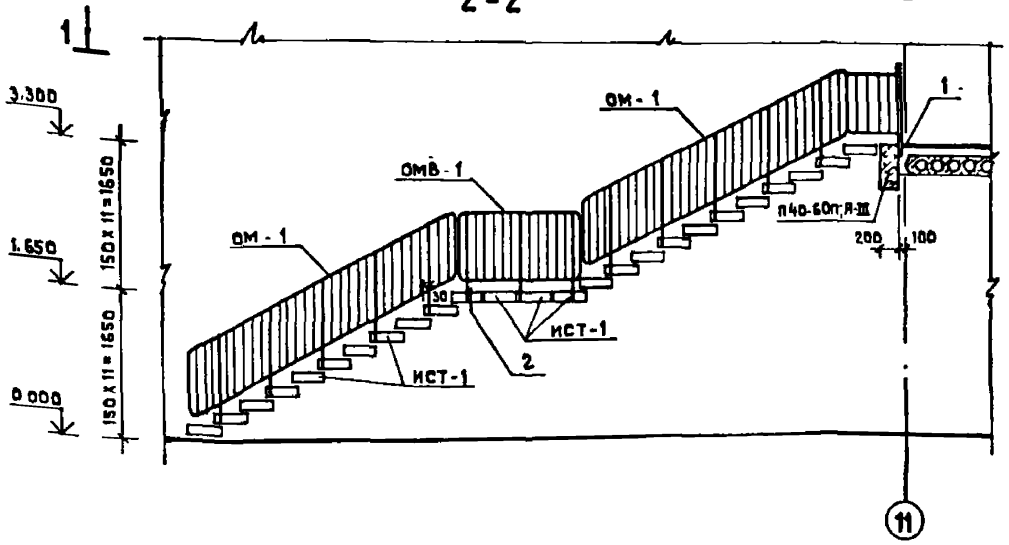

3

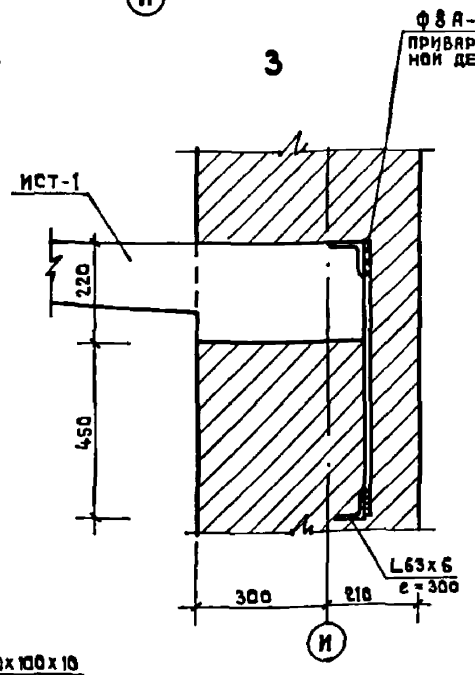

Стойка ограждения

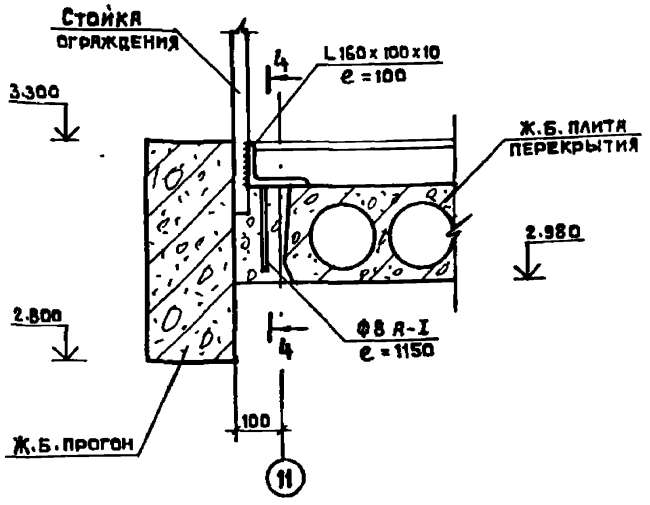

4-4

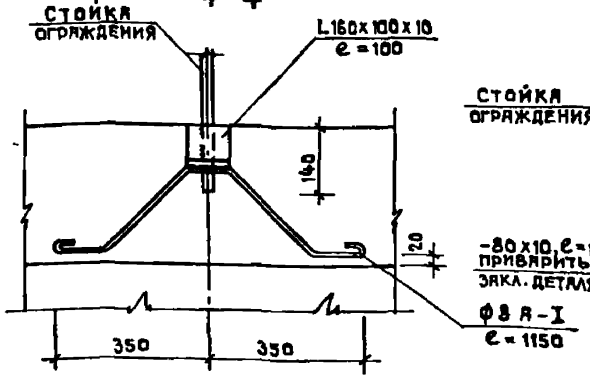

2

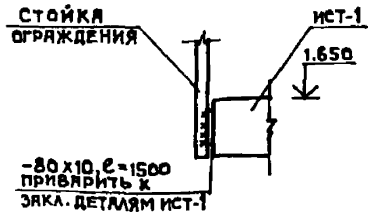

СПЕЦИФИКАЦИЯ

МАРКА ПОЗИЦИИ	ОБОЗНАЧЕНИЕ	НАИМЕНОВАНИЕ	КОЛ.	МАССА ЕД. КГ.	ПРИМЕЧАНИЯ
	СЕРИЯ 1.225-2 ВЫП. 11	Железобетонные прогоны			
П-1		ПРГ 60.25-4т	1	1500	
		Опорные плиты			
ОП-1		ОП 4.4-т	2	50	
	СЕРИЯ 1.050.1-2 ВЫП. 2	Ограждения лестниц			
ОМ-1		ОМ 17-1	2	38.2	
ОМВ-1		ОМВ 14-1	1	21.1	
ОМН-1		ОМН 14-1	3	15.5	
ИСТ-1	АЛЬБОМ IV КЛЕТ. ПРОЕКТА А КЖИ.04.04 СБ-1	ИСТ-1	25	258	

ПРИМЕЧАНИЯ

1. Ограждение площадки на отм. 3.300 установить до бетонирования монолитного участка, с непременной его фиксацией.
2. Расход материалов на лист:
   - Бетон М-200 – 0.12 м³
   - ф 8 А I – 9.5 кг
   - L 160 х 100 х 10 – 12.0 кг
   - L 63 х 6 – 43.0 кг
   - – 80 х 10 – 9.5 кг

Нормоконтр.	Воронцов		221-1-450.85 АС
Нач. маст.	Башенков		
Гл. инж. м	Назаров		Средняя школа на 18 классов — Стадия Р; Лист 26; Листов
ГАП	Мизе		
ГИП	Воронцов		
Рук. гр. арх.	Инге ма		Лестница №4 — ЦНИИЭП учебных зданий
Рук. гр. инж.	Кузнецова		
Ст. инж.	Дмитриева		

Привязан

Инв. №

Инв. № подл. | Подпись и дата | Взамен инв. №

Альбом I

Типовой проект

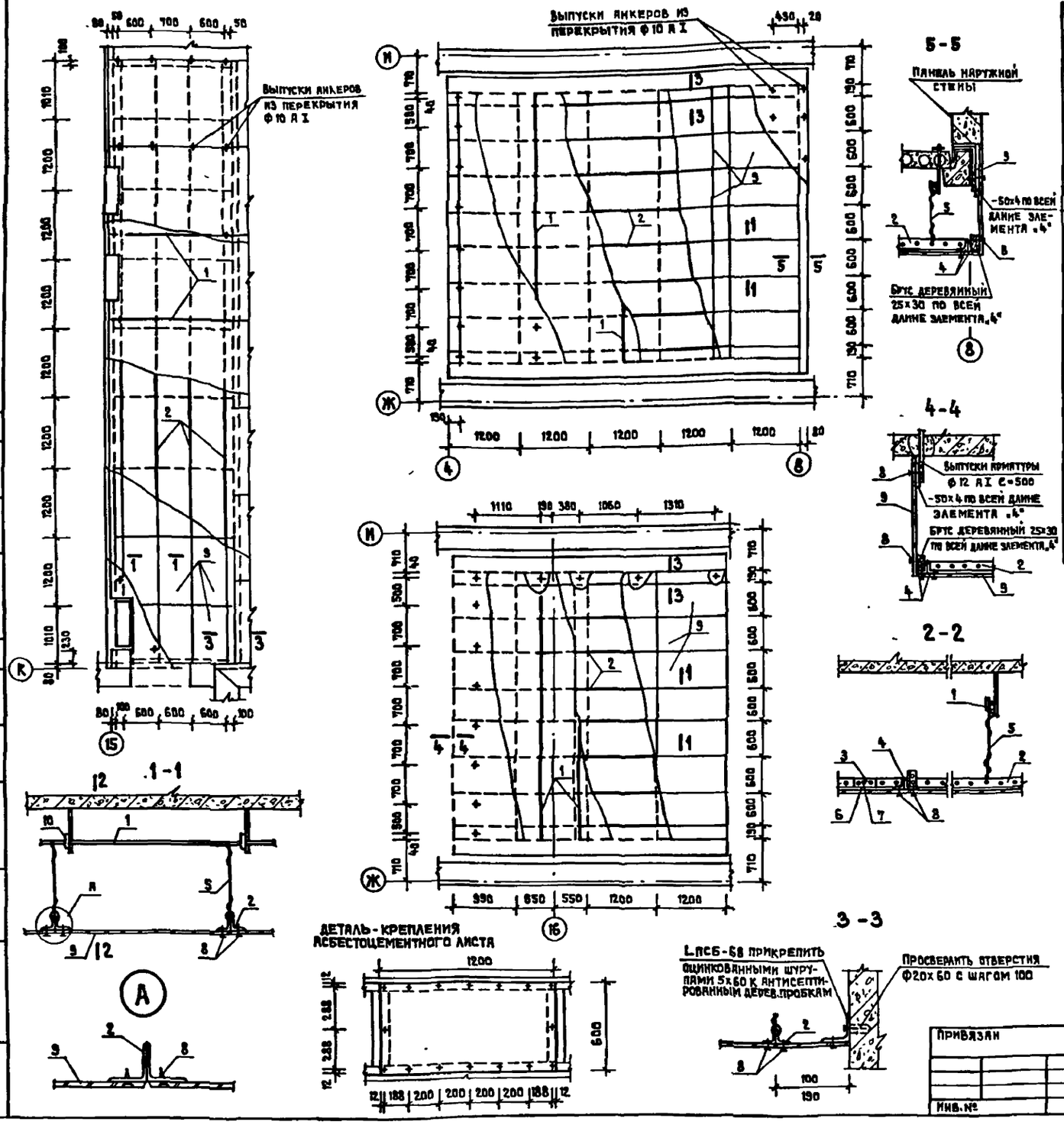

Спецификация элементов подвесного потолка

Формат	Зона	Поз.	Обозначение	Наименование	Вход.№1 кол.	Вход.№2 кол.	Подз.п.	Примечание
		1		Несущая арматура Ф16 А I				
				ГОСТ 5781-82	26,6м	17,5м	16м	
		2	1.273.9-3 Ал.III, АС5-15	Направляющая ИМ-14	24	16	14	
		3	АС5-25	Накладка соединительная				
				ИМ-24	23	15	13	
		4	АС5-16	Поперечный элемент ИМ-15	50	33	30	
		5		Подвеска из проволоки				
				Ф2,5 с=400 ГОСТ 15892-70 / ГОСТ 370-76	51	34	31	
		10	АС5-24	Крюк ИМ-23	42	28	26	
		6		Болт М5х20 ГОСТ 7805-70	142	94	86	
		7		Гайка М5 ГОСТ 5915-70*	142	94	86	
		8		Самосверлящий самонаре-				
				зающий винт				
				СМ-1-25 ТУ 400-28-494-77*	740	480	440	
		9		Асбестоцементный				Размер листа
				лист ГОСТ 18124-75*	46	31	28	1200х600х6
				Минвага δ=100 ГОСТ 10140-80	33,2м²	21,9м²		
				Выпуски арматуры Ф12 А I				
				с=500 ГОСТ 5781-82	50	36	20	

Примечания

1. Конструкция подвесного потолка разработана в соответствии с „типовыми элементами интерьеров по серии 1.273.9-3, альбом II АС 5-6.
2. Общие примечания по устройству подвесного потолка см. серию 1.273.9-3, альбом II АС 5-6.
3. Данный лист см. совместно с листами АС-08, АС-09 Альбом О
4. В местах установки вентблоков асбестоцементные листы обрезать по месту.
5. На сечениях 1-1 ÷ 5-5 утеплитель подвесного потолка условно не показан.

Нормоконтр.	Воронцов		
Нач.маст	Башенков		
Гл.инж.м.	Назаров		
Гл.ин	Михе		
Гип	Воронцов		
Рук.гр.инж.	Жирнова		
Инженер	Ройтман		

Привязан

Инв.№

221-1-450 85 АС

Средняя школа на 18 классов

Стадия	Лист	Листов
Р	27	

Подвесные потолки тамбуров и рекреаций

ЦНИИЭП учебных зданий

Согласовано

Инв.№ подл. | Подпись и дата | Взамен инв.№

Альбом I

Типовой проект

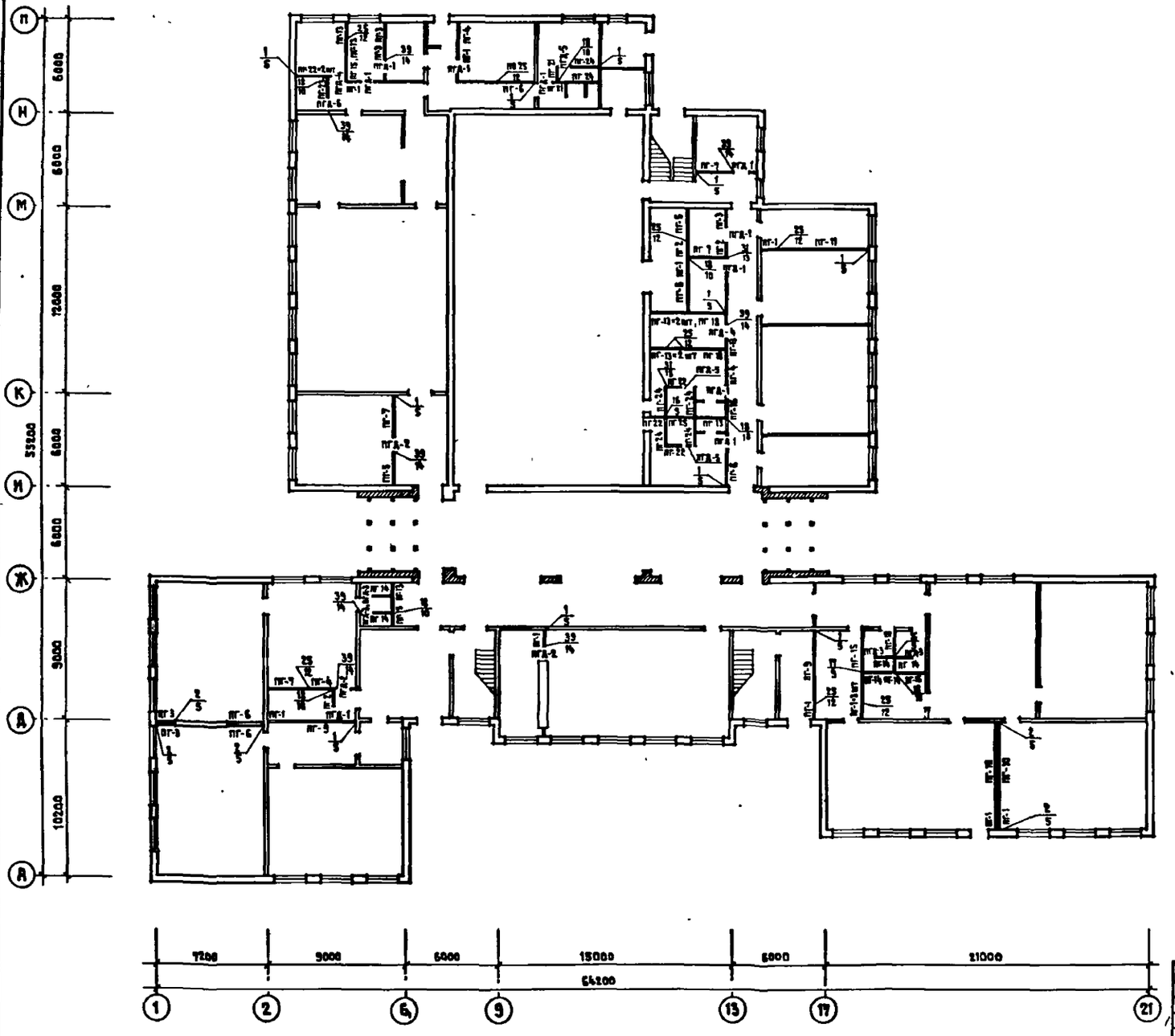

СПЕЦИФИКАЦИЯ

Марка позиции	Обозначение	Наименование	Кол.	Масса ед. кг.	Примечание
		Перегородки			
пг-1	1.231.9-7 вып.1	пг 10.30.8-5г	14	310	
пг-2		пг 11.30.8-5г	3	345	
пг-3		пг 12.30.8-5г	5	375	
пг-4		пг 17.30.8-5г	3	535	
пг-5		пг 21.30.8-5г	2	660	
пг-6		пг 24.30.8-5г	5	750	
пг-7		пг 27.30.8-5г	4	845	
пг-9		пг 48.30.8-5г	2	1510	
пг-11		пг 60.30.8-5г	3	1880	
пг-13		пг 11.30.8-5гц	9	345	
пг-14		пг 12.30.8-5гц	6	375	
пг-15		пг 17.30.8-5гц	3	535	
пг-18		пг 27.30.8-5гц	4	845	
пг-21		пг 10.30.8-7гц	2	310	
пг-22		пг 11.30.8-7гц	5	345	
пг-23		пг 12.30.8-7гц	1	375	
пг-24		пг 21.30.8-7гц	6	660	
пг-25		пг 27.30.8-7гц	1	845	
пг-10		пг 57.30.8-5г	2	1790	
пг-16		пг 21.30.8-5гц	1	660	
		Вставки над дверными проемами			
пгд-1	1.231.9-7 в.1	пг 9.9.8-5г	10	85	
пгд-2		пг 10.9.8-5г	3	94	
пгд-3		пг 8.9.8-5гц	4	75	
пгд-4		пг 9.9.8-5гц	2	85	
пгд-5		пг 8.9.8-7гц	3	75	
пгд-6		пг 9.9.8-7гц	1	85	
		Изделия соединительные			
	2.230-1 в.10				
		мм-39	208	0.16	
		мм-40	19	0.24	
		мм-43	4	0.16	
		мм-44	156	0.15	

Примечания 1. Данный лист см. совместно с листами АС-3+АС-10; АС-17+АС-19.
2. Узлы замаркированные на листе см. серию 2.230-1 в 10.

№ узла / стр.

Привязан

Инв. №

Нормоконтр.	Воронцов	
Нач.маст.	Башенков	
Гл.инж.п.	Назаров	
ГАП	Михе	
ГИП	Воронцов	
Рук.гр.арх.	Волявер	

221-1-450 85 АС

Средняя школа на 18 классов

Раскладка гипсобетонных перегородок на 1 этаже

Стадия	Лист	Листов
Р	28	

ЦНИИЭП учебных зданий

Инв.№ подл. | Подпись и дата | Взам.инв.№

Копировал

Альбом I

Типовой проект

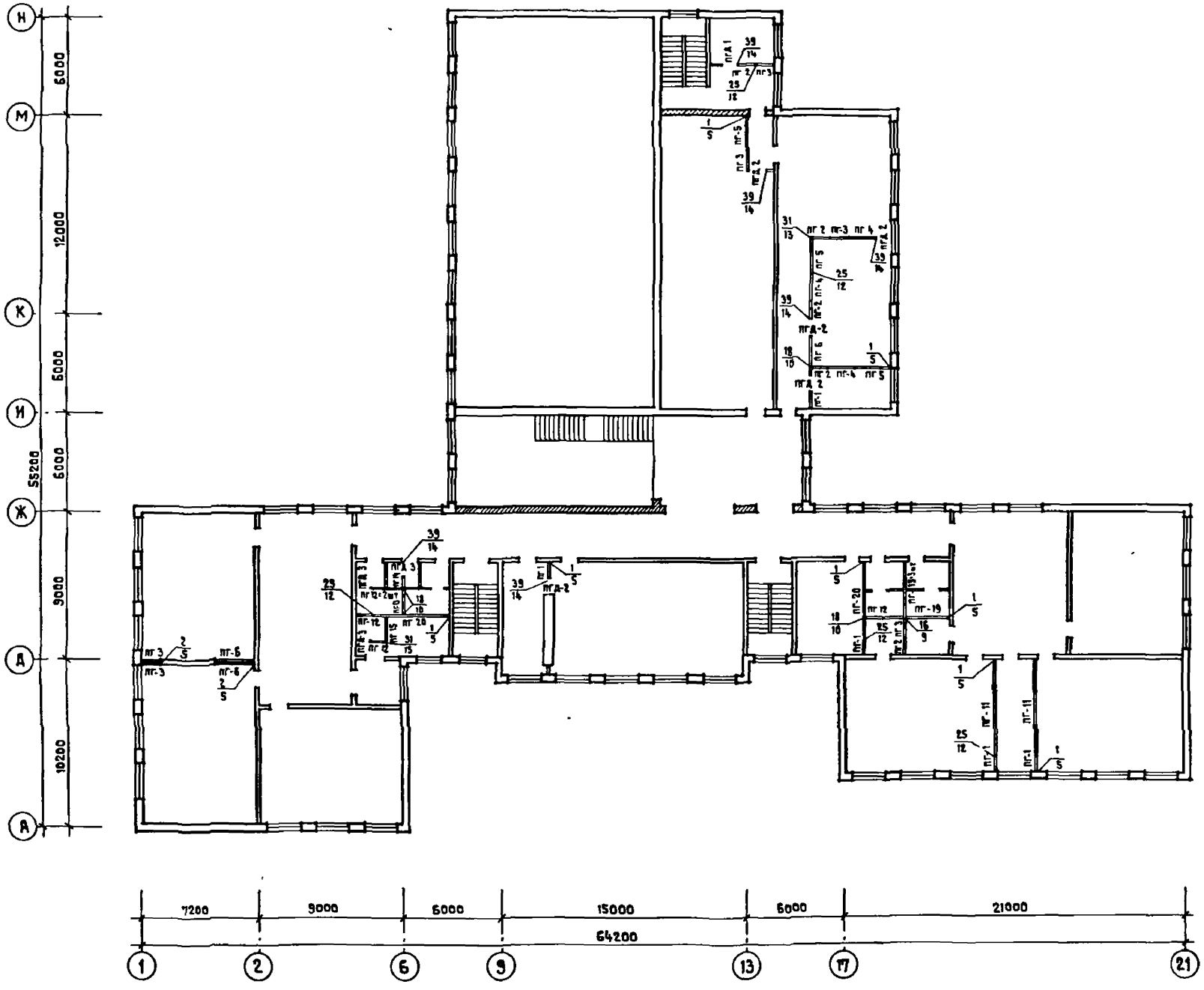

СПЕЦИФИКАЦИЯ

Марка позиции	Обозначение	Наименование	Кол.	Масса ед.кг	Примечание
		ПЕРЕГОРОДКИ			
ПГ-1		ПГ 10.30.8-5г	5	310	
ПГ-2		ПГ 11.30.8-5г	4	345	
ПГ-3		ПГ 12.30.8-5г	6	375	
ПГ-4		ПГ 17.30.8-5г	3	535	
ПГ-5		ПГ 21.30.8-5г	3	660	
ПГ-6		ПГ 24.30.8-5г	3	750	
ПГ-11	1.231.9-7	ПГ 60.30.8-5г	2	1880	
ПГ-12	вып.1	ПГ 10.30.8-5Гц	5	310	
ПГ-13		ПГ 11.30.8-5Гц	4	345	
ПГ-14		ПГ 12.30.8-5Гц	1	375	
ПГ-15		ПГ 17.30.8-5Гц	1	535	
ПГ-19		ПГ 42.30.8-5Гц	1	1320	
ПГ-20		ПГ 48.30.8-5Гц	2	1510	
		ВСТАВКИ НАД ДВЕРНЫМИ ПРОЕМАМИ			
ПГД-1		ПГ 9.9.8-5г	1	85	
ПГД-2		ПГ 10.9.8-5г	5	94	
ПГД-3		ПГ 8.9.8-5Гц	3	75	
		ИЗДЕЛИЯ СОЕДИНИТЕЛЬНЫЕ			
	2.230-1 В.10	мм 39	100	0.16	
		мм 40	11	0.24	
		мм 43	4	0.16	
		мм 44	76	0.15	

ПРИМЕЧАНИЯ 1. ДАННЫЙ ЛИСТ СМ. СОВМЕСТНО С ЛИСТАМИ АС-3 ÷ АС-10; АС-17 ÷ АС-19.

2. УЗЛЫ ЗАМАРКИРОВАННЫЕ НА ЛИСТЕ СМ. СЕРИЮ 2.230-1 В.10.

№ УЗЛА / СТР.

		221-1-450 85	АС
Нормоконтр.	Воронцов		
Нач.маст.	Башенков		
Гл.инж.м.	Назаров	Средняя школа на 18 классов	Стадия: Р; Лист: 29; Листов:
ГАП	Михе		
ГИП	Воронцов	Раскладка гипсобетонных перегородок на 2 этаже	ЦНИИЭП учебных зданий
Рук.гр.арх.	Воловер		

Привязан

Инв.№

Инв.№ подл. | Подпись и дата | Взамен инв.№

Альбом I

Типовой проект

Согласовано

Инв.№ подл. | Подпись и дата | Взам.инв.№

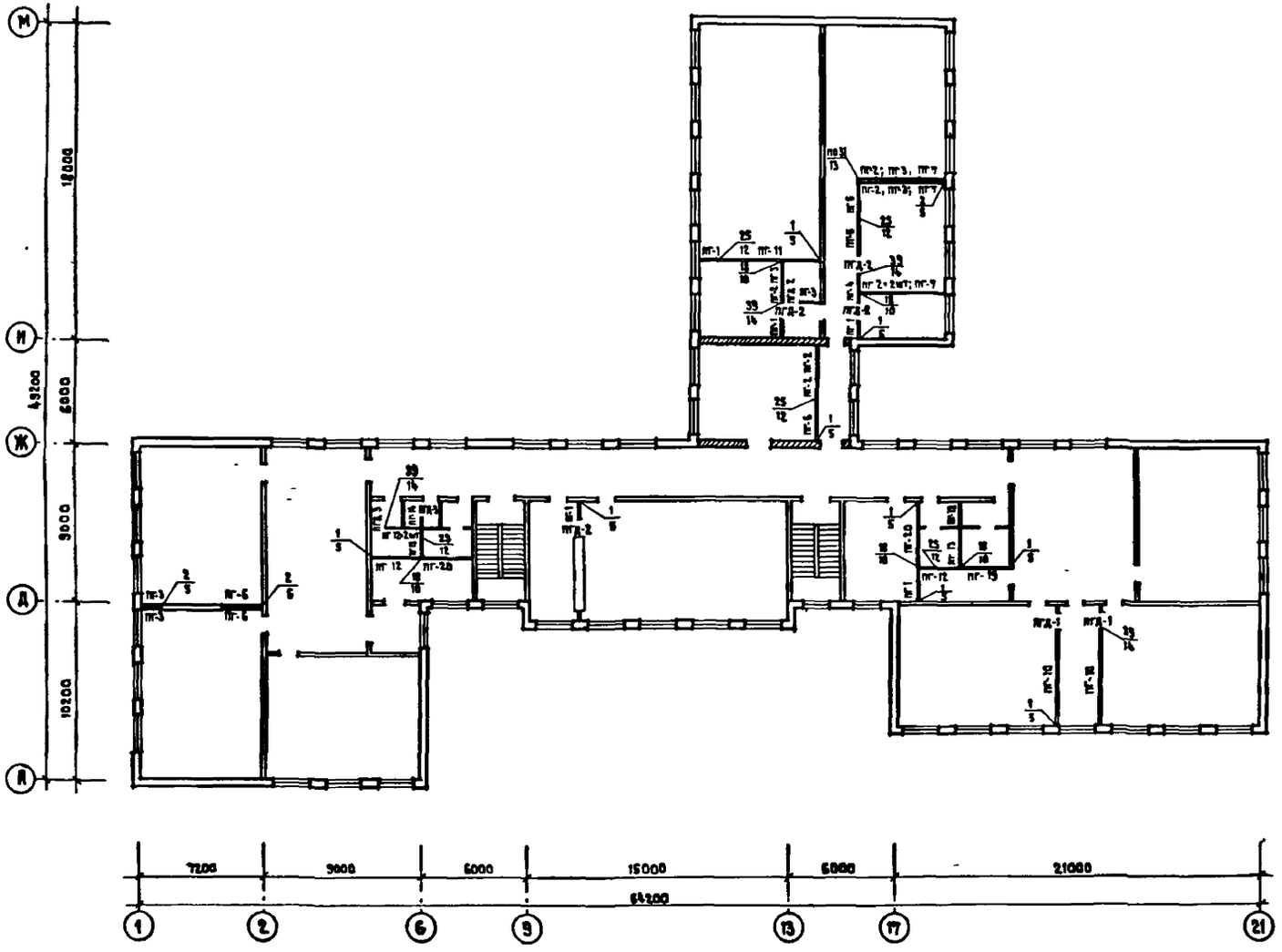

СПЕЦИФИКАЦИЯ

Марка позиции	Обозначение	Наименование	Кол.	Масса ед.кг.	Примечание
		ПЕРЕГОРОДКИ			
ПГ-1		ПГ 10.30.8-5Г	5	310	
ПГ-2		ПГ 11.30.8-5Г	7	345	
ПГ-3		ПГ 12.30.8-5Г	6	375	
ПГ-4		ПГ 17.30.8-5Г	1	535	
ПГ-5		ПГ 21.30.8-5Г	2	660	
ПГ-6		ПГ 24.30.8-5Г	3	750	
ПГ-7		ПГ 27.30.8-5Г	3	845	
ПГ-10	1.231.9-7	ПГ 57.30.8-5Г	2	1790	
ПГ-11	Вып.1	ПГ 60.30.8-5Г	1	1880	
ПГ-12		ПГ 10.30.8-5Гц	4	310	
ПГ-13		ПГ 11.30.8-5Гц	2	345	
ПГ-14		ПГ 12.30.8-5Гц	1	375	
ПГ-18		ПГ 27.30.8-5Гц	1	845	
ПГ-19		ПГ 42.30.8-5Гц	1	1320	
ПГ-20		ПГ 48.30.8-5Гц	2	1510	
		ВСТАВКИ НАД ДВЕРНЫМИ ПРОЕМАМИ			
ПГД-1		ПГ 9. 9.8-5Г	2	85	
ПГД-2		ПГ 10. 9.8-5Г	5	94	
ПГД-3		ПГ 8. 9.8-5Гц	2	75	
		ИЗДЕЛИЯ СОЕДИНИТЕЛЬНЫЕ			
	2.230-1 В.10	ММ 39	32	0.16	
		ММ 40	15	0.24	
		ММ 43	4	0.16	
		ММ 44	76	0.15	

Примечания 1. Данный лист см. совместно с листами АС-3 ÷ АС-10; АС-17 ÷ АС-19.

2. Узлы замаркированные на листе см. серию 2.230-1 в 10.

№ узла / стр.

Привязан		
Инв.№		
Гл.инж.пр.	Воронцов	
Нач.маст.	Башенков	
Гл.инж.м.	Назаров	
ГАП	Михе	
ГИП	Воронцов	
Рук.гр.пр.	Волобер	

221-1-450 85 АС

Средняя школа на 18 классов

Стадия	Лист	Листов
Р	30	

Раскладка гипсобетонных перегородок на 3 этаже

ЦНИИЭП учебных зданий

Альбом I

Типовой проект

РИСУНОК МОЗАИЧНОГО ПОЛА

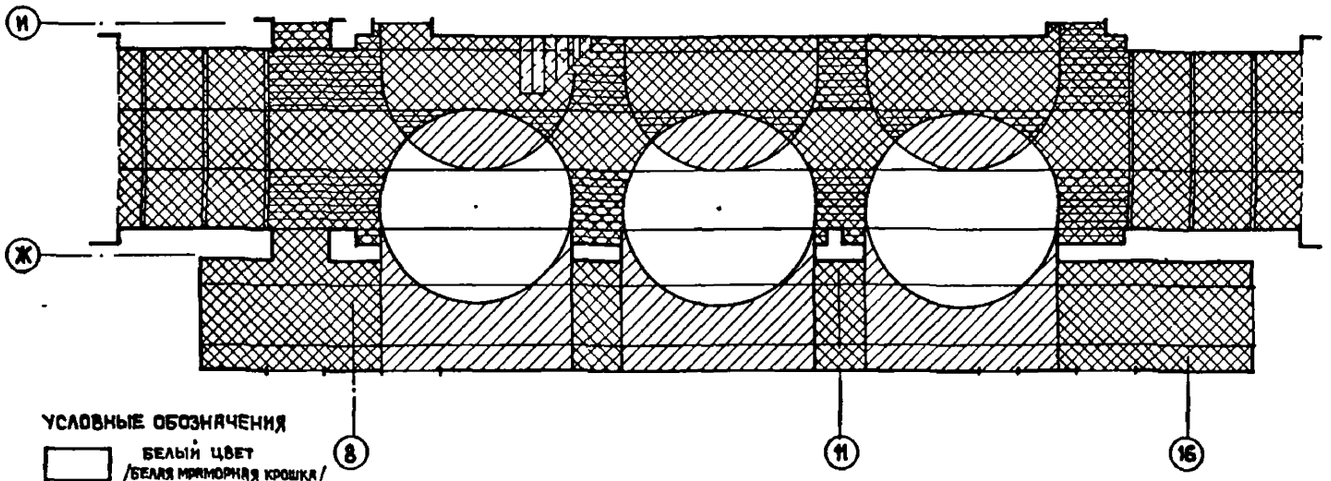

УСЛОВНЫЕ ОБОЗНАЧЕНИЯ

- БЕЛЫЙ ЦВЕТ /БЕЛАЯ МРАМОРНАЯ КРОШКА/
- СЕРЫЙ ЦВЕТ /МРАМОРНАЯ КР. СЕРОГО ЦВ./
- КРАСНЫЙ ЦВЕТ /ГРАНИТНАЯ КР. КРАСНОГО ЦВ./
- ЧЕРНЫЙ ЦВЕТ /ГРАНИТНАЯ КР. ЧЕРНОГО ЦВ./

РАЗВЕРТКА СТЕНЫ ПО ОСИ «И»

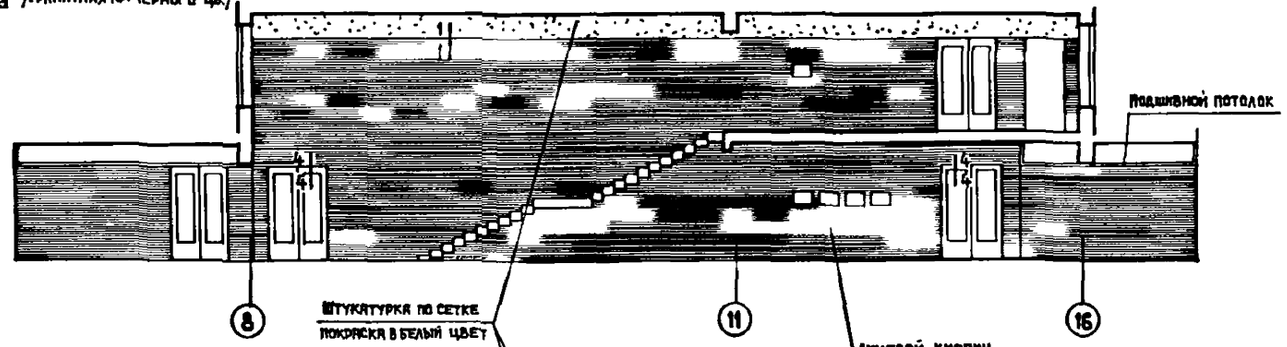

Штукатурка по сетке
Покраска в белый цвет

РАЗВЕРТКА СТЕНЫ ПО ОСИ «Ж»

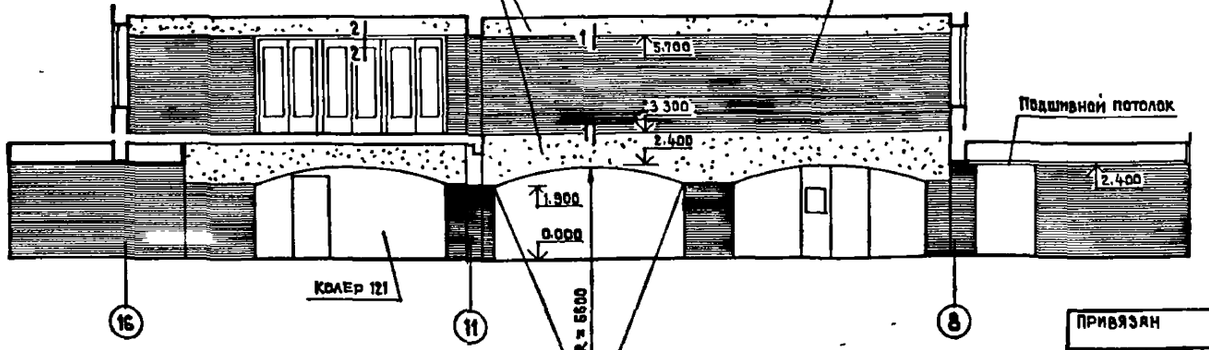

Лицевой кирпич

РАЗВЕРТКИ СТЕН

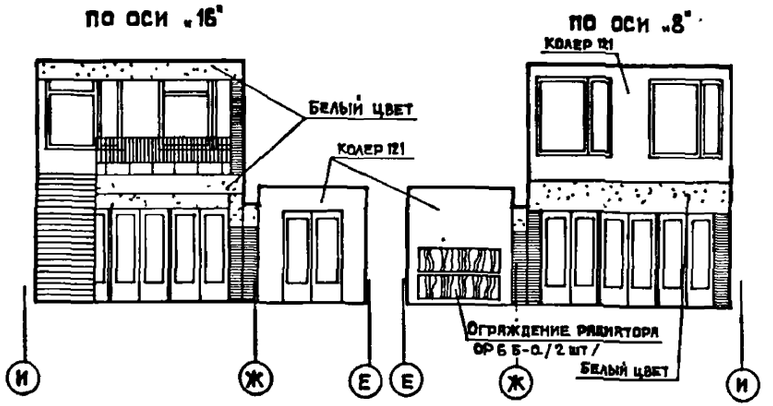

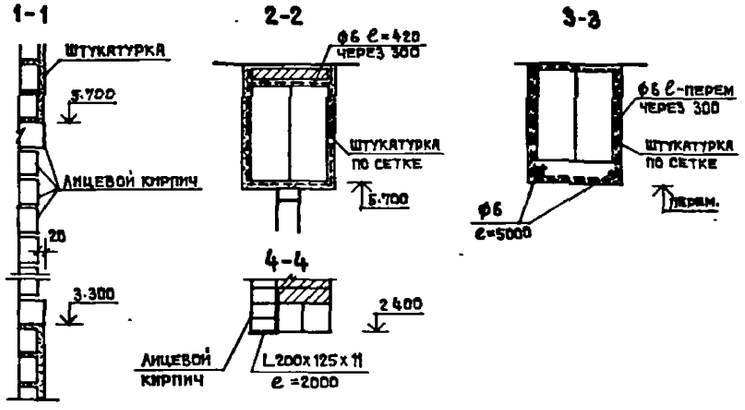

РАСХОД МЕТАЛЛА: ф6 – 37,7 кг
АРМАТУРНАЯ СЕТКА – 40 м²

ПРИМЕЧАНИЯ

1. Стены вестибюля облицевать красным отборным кирпичом по ГОСТу 530-80 марки 75 на растворе марки 25.
2. Цвет остальных стен – колер 121 по альбому колеров /Ленинград, Стройиздат, 1973 г; автор В. К. Краукліс/, участки, обозначенные точками окрашиваются в белый цвет.
3. Ограждение лестницы окрасить в белый цвет.
4. Для мозаичного пола применить мраморную и гранитную крошку белого, серого, красного и черного цветов, прожилки-стеклянные.
5. Ограждения радиаторов серии 1.273.9-3 марки ОРБ Б-0,2 – 2 шт. Расход материалов: щит размером 2000х600х20 из ДСП облицованной шпоном лиственных пород – 2,4 м², штырь ИМ 12 L 255, К-80-8 шт, общая масса – 4,45 кг, навеска ИМ-11, К-80-8 шт, общая масса – 0,32 кг.

			221-1-450 85	АС
Гл.инж.пр.	Воронцов			
Нач.маст	Башенков			
Гл.инж.м.	Назаров		Средняя школа на 18 классов	Стадия: Р; Лист: 31; Листов:
ГАП	Михе			
ГИП	Воронцов			
Рук.гр.арх.	Игема		Интерьер вестибюля	ЦНИИЭП учебных зданий

Привязан

Инв №

Инв № подл. | Подпись и дата | Взам. инв. №

Альбом I

Типовой проект

ОБЕДЕННЫЙ ЗАЛ
РАЗВЕРТКИ СТЕН, РИСУНОК МОЗАИЧНОГО ПОЛА

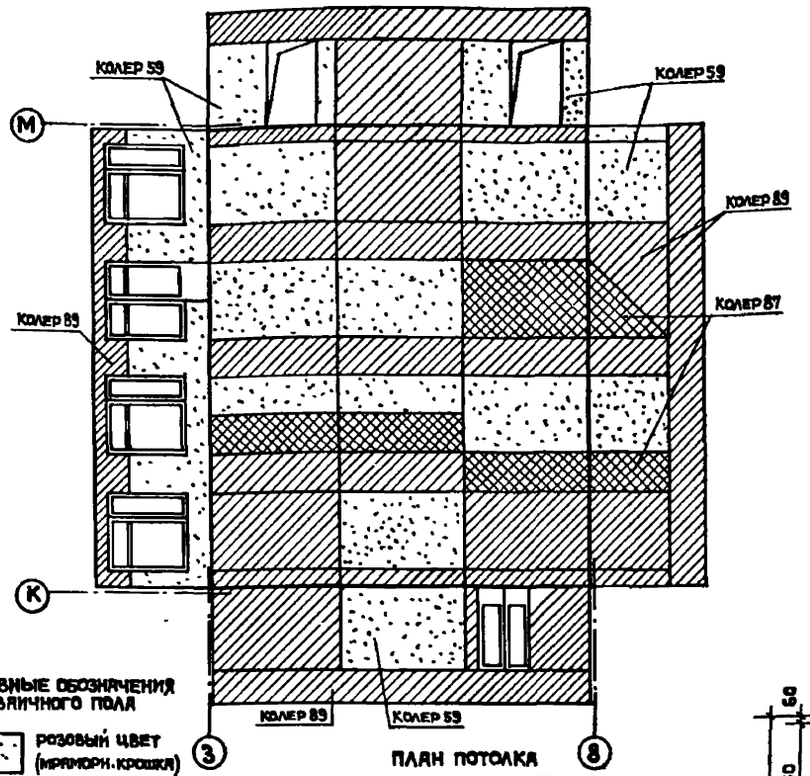

Условные обозначения мозаичного пола

- розовый цвет (мраморн. крошка)
- серый цвет (мраморн. крошка)
- черный цвет (гранитная крошка)

План потолка

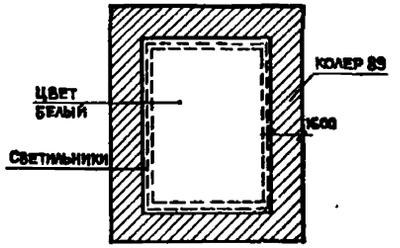

Примечания

1. Деревянные элементы эстрады обработать огнезащитным составом.
2. Для мозаичного пола применять мраморную и гранитную крошку белого, розового, серого и черного цветов. Прожилки - стеклянные.
3. Колера для окраски стен приняты по альбому колеров /Ленинград, Стройиздат, 1973 г, автор В.К. Краукляис/.
4. Ограждения радиаторов серии 1.273.9-3 марки ОР 65-0,-8 шт. Расход материалов: щит ИД-1.2 размером 1500 х 600 х 20 из дсп. облицованной шпоном лиственных пород - 1.2 м², штырь им 12 L=255, К-80-32 шт, общая масса - 17,82 кг, навеска им-11, К-80-32 шт, общая масса - 1.28 кг.

РАЗВЕРТКИ СТЕН АКТОВОГО ЗАЛА

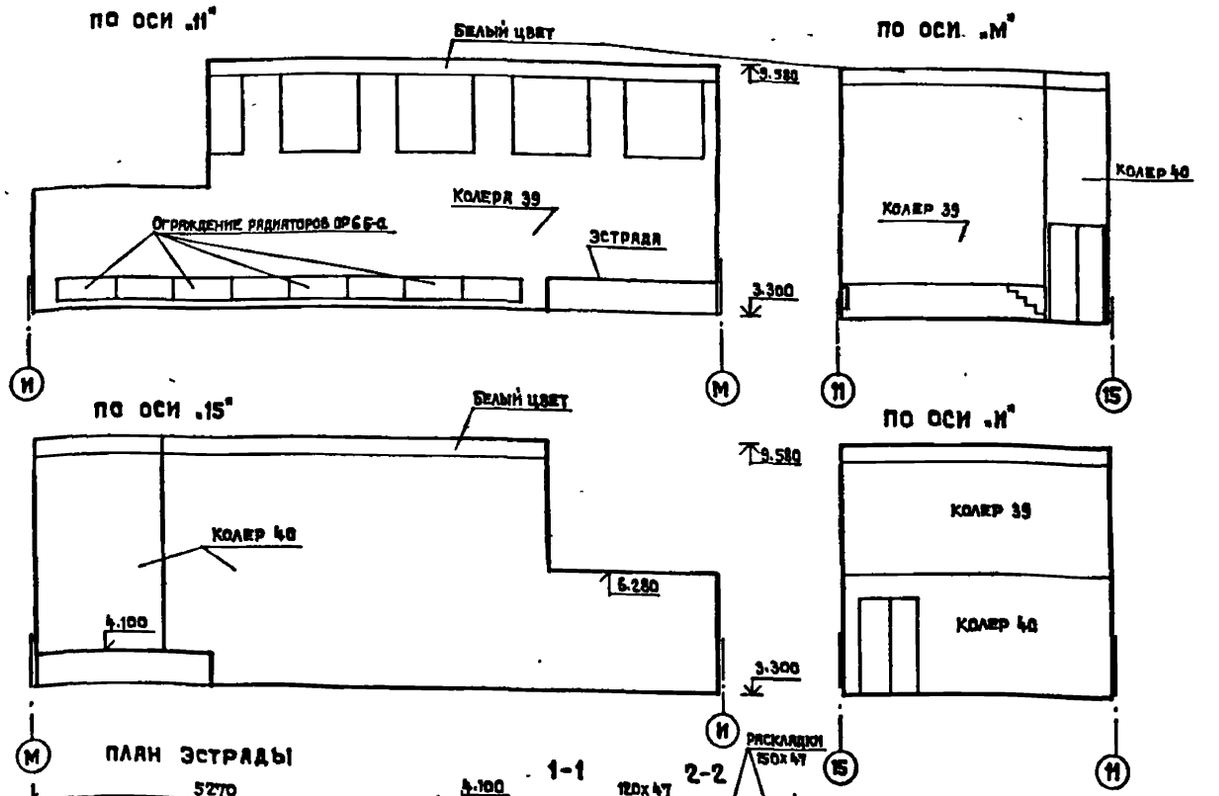

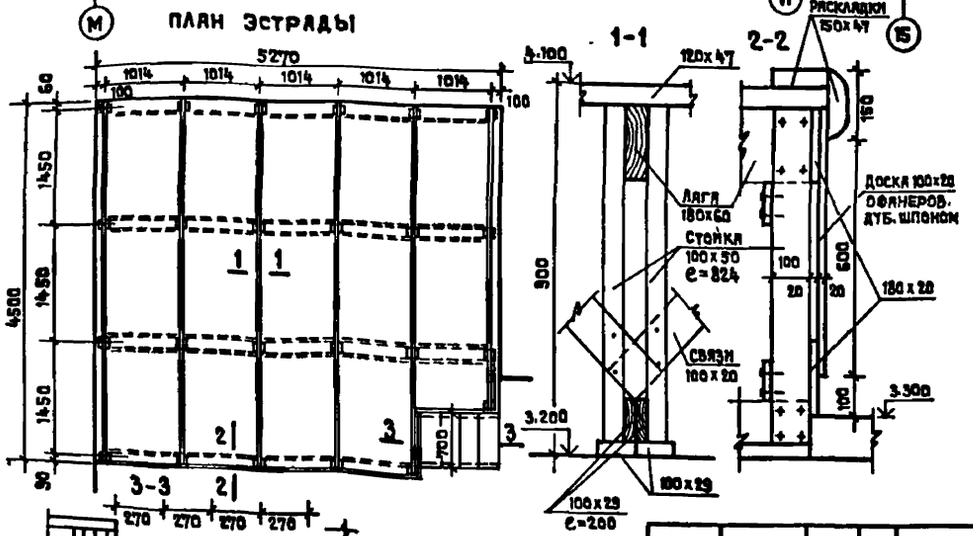

Расход древесины /сосна/ на устройство эстрады

Доска	100 х 28	66.0 пм
Доска	180 х 28	13.5 пм
Доска	200 х 29	0.7 пм
Доска	120 х 47	198.0 пм
Доска	110 х 47	2.8 пм
Доска	150 х 47	5.6 пм
Доска	100 х 29	63.6 пм
Доска	180 х 47	0.7 пм
Брус	100 х 50	39.6 пм
Брус	180 х 60	27.0 пм
Брус/косоур/	200х60	2.6 пм
Доска/офанер. дуб./	100х28	34.5 пм
Раскладка	150х45	10.5 пм

Гл.инженер	Воронцов	
Нач.маст	Башенков	
Гл.инж.м	Назаров	
ГАП	Михе	
ГИП	Воронцов	
Рук.гр.арх.	Ингема	

Привязан

Инв.№

221-1-450 85 АС

Средняя школа на 18 классов

Стадия	Лист	Листов
Р	32	

Интерьеры актового и обеденного залов

ЦНИИЭП учебных зданий

Инв.№ подл. | Подпись и дата | Взам.инв.№

Альбом I

Типовой проект

Развертка спортзала по оси „И"

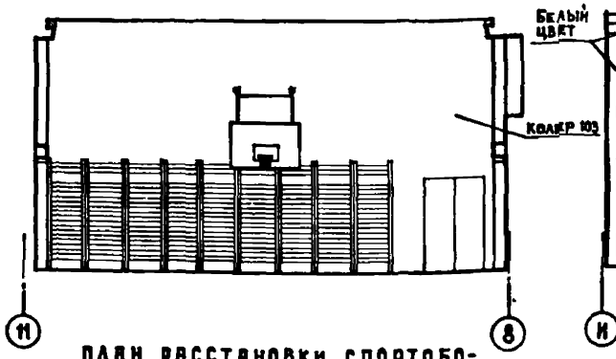

Развертка учебно-спортивного зала по оси „8"

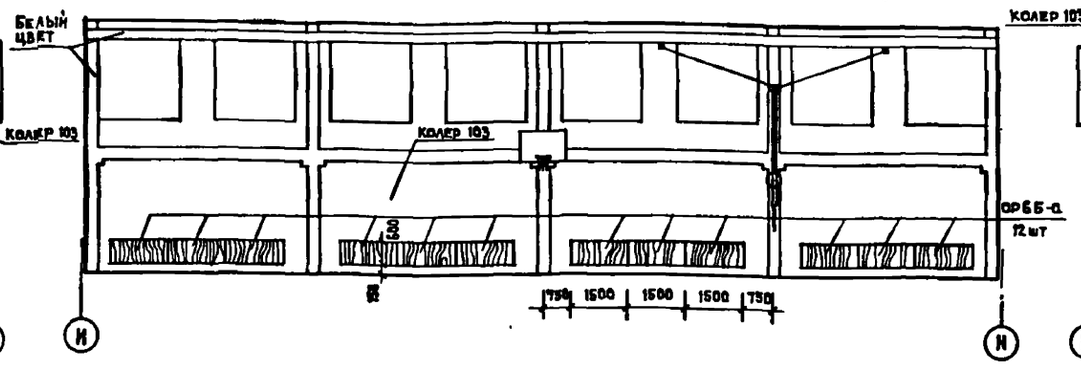

Развертка спортзала по оси „Н"

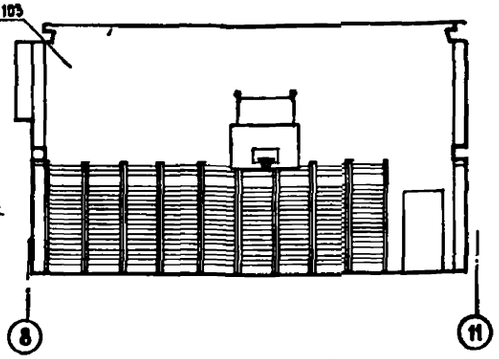

План расстановки спортоборудования в гимнастическом зале

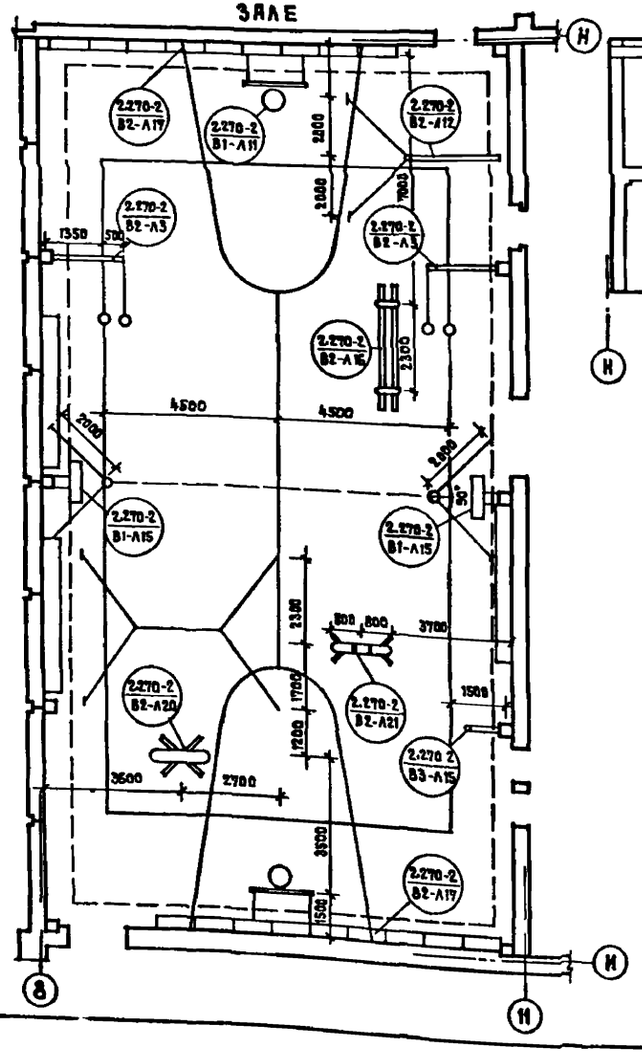

Развертка учебно-спортивного зала по оси „11"

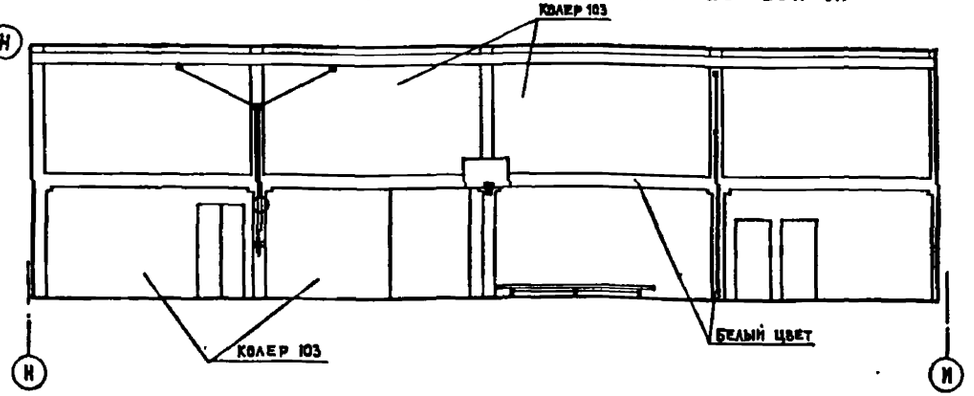

Спецификация деталей крепления спортоборудования

NN тип детали	Наименование спортивного оборудования	К-во дет.	Альбом лист серии 2.270-2
М 53 Дет. 1	Перекладина гимнастическая высокая /крепление к стене/	3 2	Вып.5 Л.29
Дет. 2	Брусья гимнастические универсальные	4	Вып 5 Л.29
Дет. 1	Перекладина универсальная гимнастическая	4	Вып.5 Л.29
Дет. 1	Конь гимнастический простой	1	Вып.5 Л.29
Дет. 1	Конь гимнастический для махов	4	Вып.5 Л.29
Дет. 1 Дет. 2	Сетка волейбольная на стойках	10 5	Вып.5 Л.29
М 52 М 59 М 60	Кольца гимнастические /крепление к колонне/	4 2 2	Вып.5 Л.30 Вып.5 Л.31 Вып.5 Л.31
М 52	Стенка гимнастическая	36	Вып.5 Л.3
М 69	Лонжа	2	Вып 5 Л.38
М 37 М 38 М 39 М 40 М 41 М 42 М 43 М 9 М 29	Щит баскетбольный тренировочный /крепление к колонне/	4 4 8 4 2 16 4 8 24	Вып.5 Л.21 Л.21 Л.21 Л.21 Л.22 Л.23 Л.23 Л.5 Вып 1 Л.11
М 24 М 25 М 26 М 27 М 5 М 28 М 29 М 9	Щит баскетбольный /крепление к стене/	4 2 2 4 8 4 48 8	Л.16 Л.16 Л.16 Вып.5 Л.17 Л.4 Л.17 Вып 1 Л.11 Вып.5 Л.5

Примечания

1. Колера для окраски стен приняты по альбому колеров /Ленинград Стройиздат, 1973 г, автор В.К. Крауклис/
   Каркас /ригели и колонны/ покрасить в белый цвет.
   Стены покрасить цветом колера 103.
2. Ограждения радиаторов приняты по серии 1.273.9-3 марки ОР66-а - 12 шт.
   Расход материалов: щит ИД-1.2 разм. 1500×600×20 из ДСП облицованной шпоном лиственных пород - 10.8 м², штырь ИМ 12 L=255, К-80-48 шт, общая масса - 26,74 кг, навеска ИМ-11, К-80-48 шт, общая масса - 1.92 кг.

Привязан	Инж.конструк.	Воронцов	
	Нач.маст.	Башенков	
	Гл.инж.м.	Назаров	
	ГАП	Михе	
	ГИП	Воронцов	
	Рук.гр.арх.	Ингема	
Инв.№	Архитект	Климкина	

221-1-450 85 АС

Средняя школа на 18 классов

Стадия	Лист	Листов
Р	33	

Интерьер спортивного зала

ЦНИИЭП учебных зданий

Инв.№ подл. | Подпись и дата | Взамен инв.№

Альбом I

Типовой проект

ФАСАД А-П

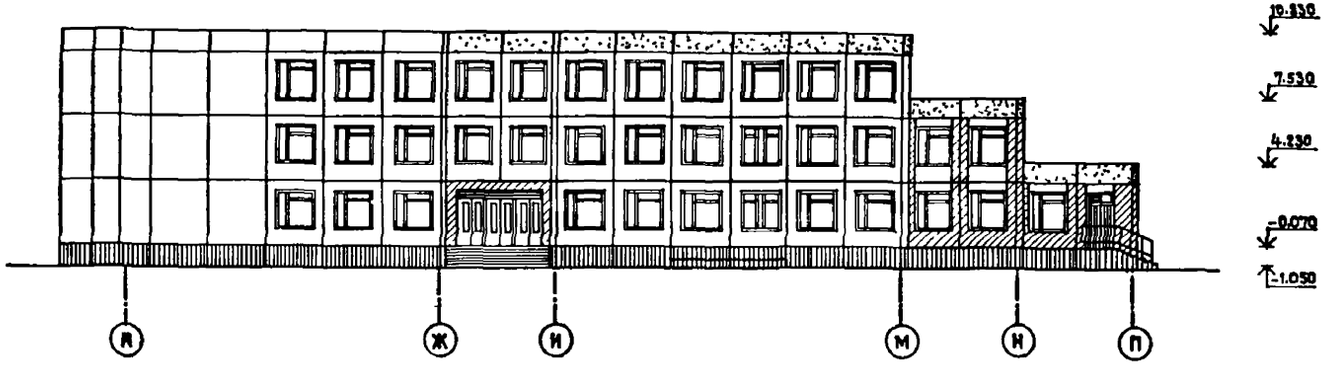

ФАСАД А-Д

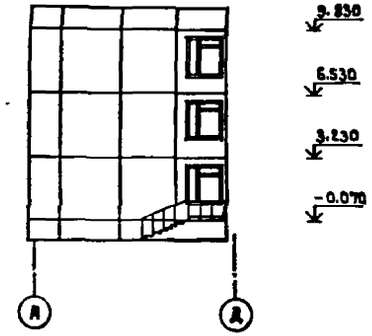

ФАСАД 1-21

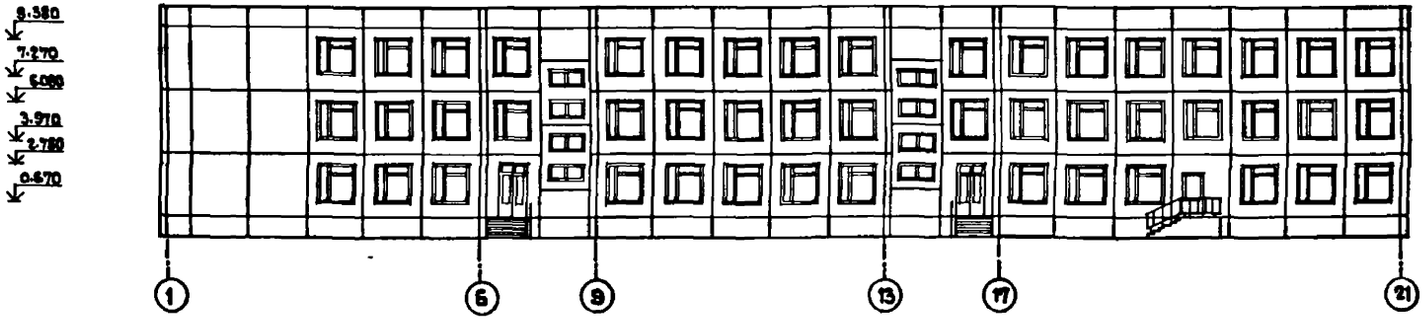

ФАСАД Д-Б

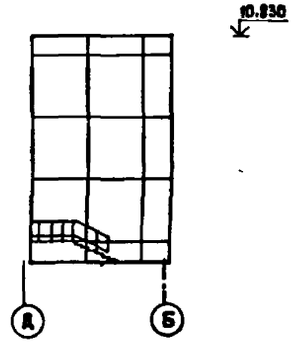

ПРИМЕЧАНИЕ

1. Условные обозначения см. на чертеже АС-35.

Нормоконтр.	Воронцов		
Нач.маст.	Башенков		
Гл.инж.м	Назаров		
ГАП	Михе		
ГИП	Воронцов		
Рук.гр.арх	Ингема		
Рук.гр.инж.	Кузнецова		

Привязан

Инв.№

221-1-450 85 АС

Средняя школа на 18 классов

Вариант фасадов в осях А-П; 1-21

Стадия	Лист	Листов
Р	34	

ЦНИИЭП учебных зданий

Инв.№ подл. | Подпись и дата | Взамен инв.№

Альбом I

Типовой проект

ФАСАД П-А

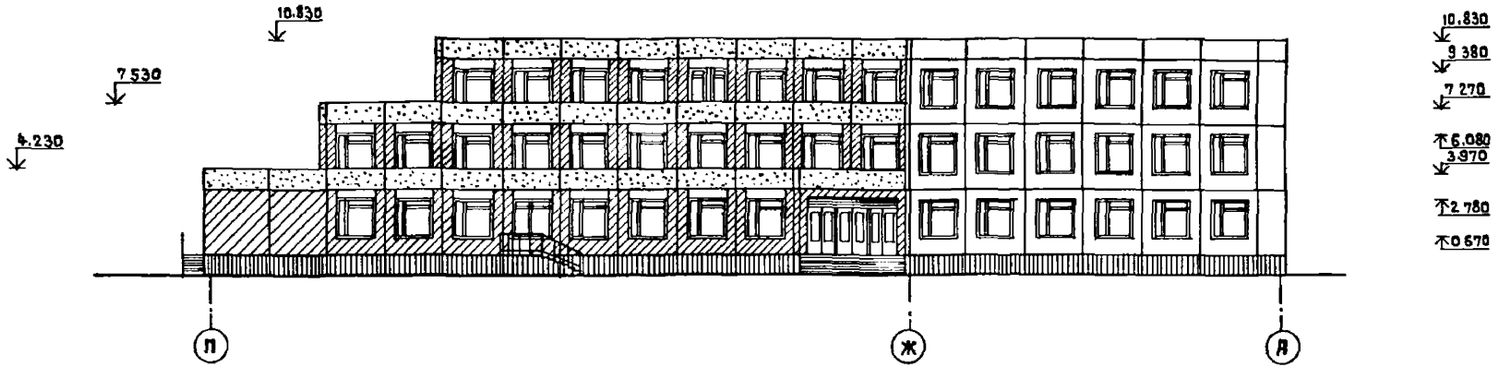

ФАСАД 21-1

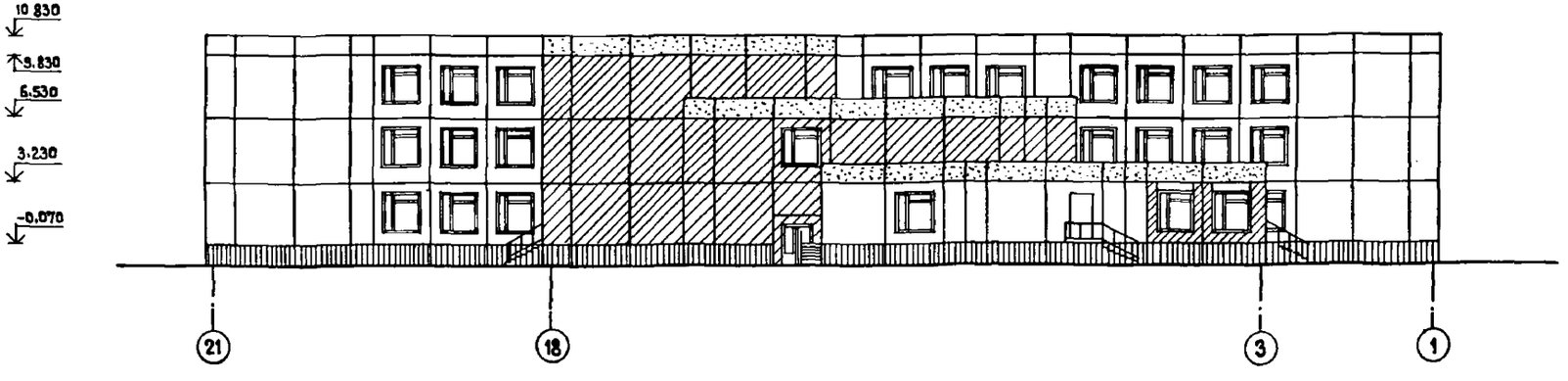

УСЛОВНЫЕ ОБОЗНАЧЕНИЯ

- КОЛЕР 98
- КОЛЕР 14
- КОЛЕР 16

ПРИМЕЧАНИЯ

1. Панели облицевать цветной керамической плиткой.
2. Цвет плитки принять по альбому колеров г. Ленинград стройиздат. Ленинградское отделение 1973 г.

Нормоконтр	Воронцов		
Нач. маст	Башенков		
Гл инж м	Назаров		
ГАП	Михе		
ГИП	Воронцов		
Рук. гр. арх	Ингема		
Рук. гр. инж	Кузнецова		

Привязан

Инв №

221-1-450 85 АС

Средняя школа на 18 классов

Стадия	Лист	Листов
Р	35	

Вариант фасадов в осях П-А; 21-1

ЦНИИЭП учебных зданий

Инв. № подл. | Подпись и дата | Взамен инв. №

Альбом I

Типовой проект

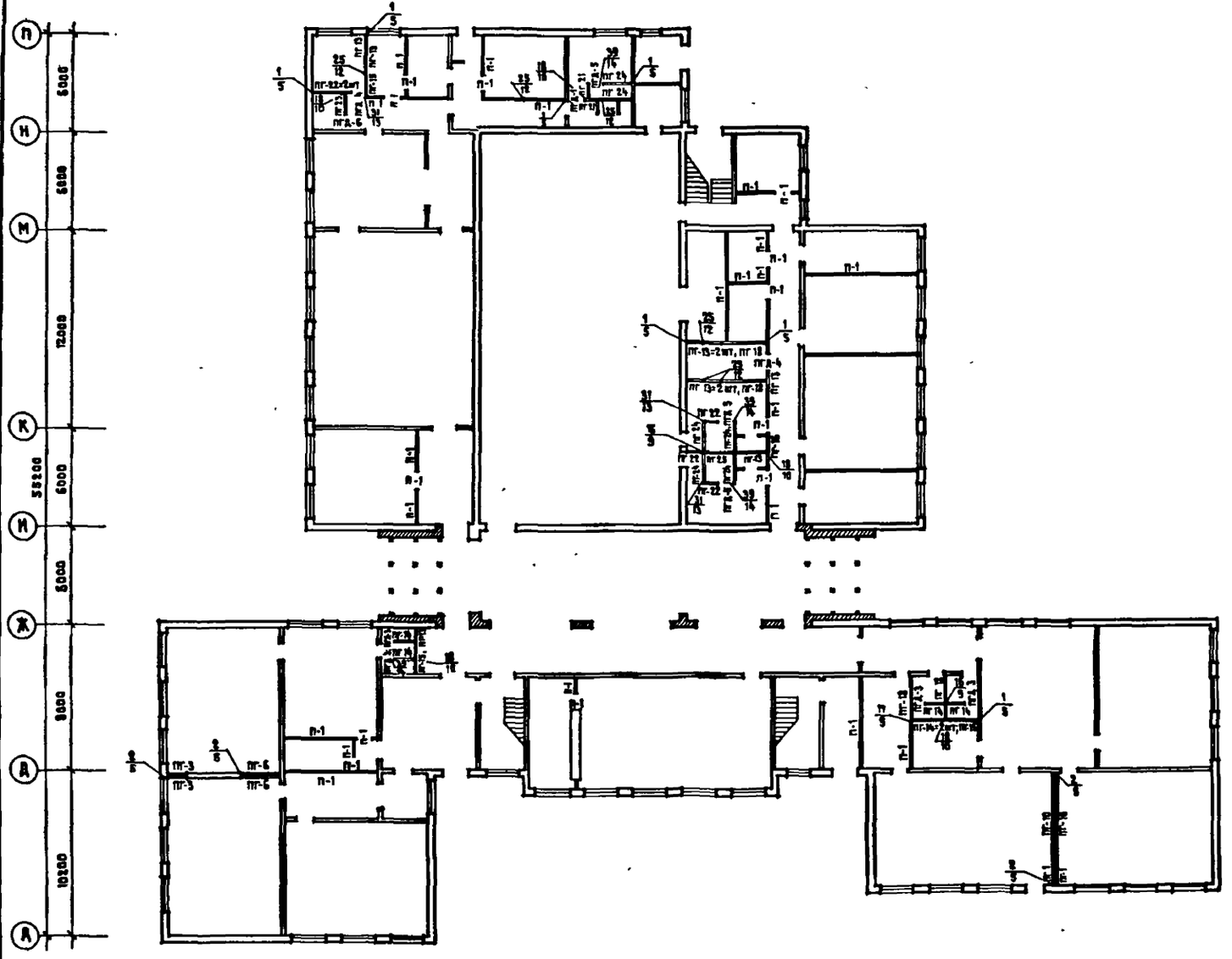

Марка позиции	Обозначение	Наименование	Кол	Масса ед. кг	Примечание
		ПЕРЕГОРОДКИ			
ПГ-1	1.231.9-7 Вып. 1	ПГ 10.30.8-5Г	3	310	
ПГ-3		ПГ 12.30.8-5Г	2	375	
ПГ-6		ПГ 24.30.8-5Г	2	750	
ПГ-10		ПГ 57.30.8-5Г	2	1790	
ПГ-11		ПГ 60.30.8-5Г	1	1880	
ПГ-13		ПГ 11.30.8-5Гц	9	345	
ПГ-14		ПГ 12.30.8-5Гц	6	375	
ПГ-15		ПГ 17.30.8-5Гц	3	535	
ПГ-16		ПГ 21.30.8-5Гц	1	660	
ПГ-18		ПГ 27.30.8-5Гц	4	845	
ПГ-21		ПГ 10.30.8-7Гц	2	310	
ПГ-22		ПГ 11.30.8-7Гц	5	345	
ПГ-23		ПГ 12.30.8-7Гц	1	375	
ПГ-24		ПГ 21.30.8-7Гц	6	660	
ПГ-25		ПГ 27.30.8-7Гц	1	845	
		ВСТАВКИ НАД ДВЕРНЫМИ ПРОЕМАМИ			
ПГД-3		ПГ 8. 9.8-5Гц	4	75	
ПГД-4		ПГ 9. 9.8-5Гц	1	85	
ПГД-5		ПГ 8. 9.8-7Гц	3	75	
ПГД-6		ПГ 9. 9.8-7Гц	1	85	
		ПЕРЕГОРОДКИ ПОЭЛЕМЕНТНОЙ СБОРКИ			
П-1	1.231.9.8 Вып.1	ПД-1 Расход сухой гипсовой штукатурки δ=14мм	254,8 м²		
		Расход древесины брусок 50х50 мм	0,88 м³		
		ИЗДЕЛИЯ СОЕДИНИТЕЛЬНЫЕ			
	2.230-1 в.10	мм 39	109	0,16	
		мм 40	19	0,24	
		мм 43	8	0,13	
		мм 44	32	0,16	

ПРИМЕЧАНИЯ 1. Данный лист см. совместно с листами АС-3 ÷ АС-10; АС-17 ÷ АС-19.

2. Узлы замаркированные на листе см. серию 2.230-1 в.10 № узла / стр.

Гл.инж.проекта	Воронцов		
Нач.маст.	Блюменков		
Гл.инж.м.	Назаров		
ГАП	Михе		
ГИП	Воронцов		
Рук.гарх.	Болобер		

221-1-450 85 АС

Средняя школа на 18 классов

Стадия	Лист	Листов
Р	36	

Раскладка перегородок поэлементной сборки /1 этаж/

ЦНИИЭП учебных зданий

Привязан

Инв.№

Инв.№ подл. | Подпись и дата | Взам.инв.№

Альбом I

Типовой проект

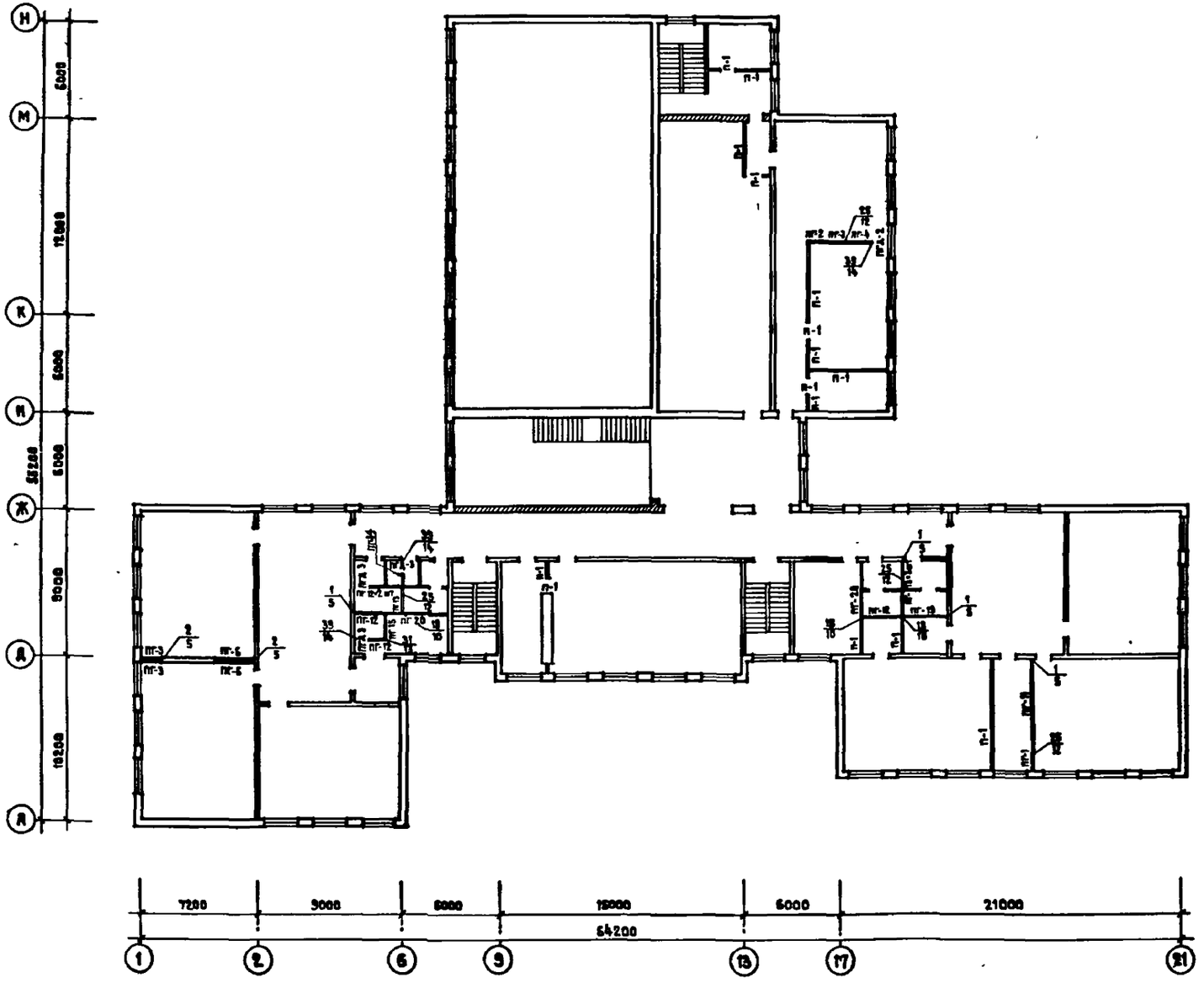

Марка позиции	Обозначение	Наименование	Кол.	Масса ед. кг	Примечание
		ПЕРЕГОРОДКИ			
ПГ-1	1.231.9-7 вып.1	ПГ 10.30.8-5Г	1	310	
ПГ-2		ПГ 11.30.8-5Г	1	345	
ПГ-3		ПГ 12.30.8-5Г	3	375	
ПГ-4		ПГ 17.30.8-5Г	1	535	
ПГ-6		ПГ 24.30.8-5Гц	2	750	
ПГ-11		ПГ 60.30.8-5Г	1	1880	
ПГ-12		ПГ 10.30.8-5Гц	5	310	
ПГ-13		ПГ 11.30.8-5Гц	4	345	
ПГ-14		ПГ 12.30.8-5Гц	1	375	
ПГ-15		ПГ 17.30.8-5Гц	1	535	
ПГ-19		ПГ 42.30.8-5Гц	1	1320	
ПГ-20		ПГ 48.30.8-5Гц	2	1510	
		ВСТАВКИ НАД ДВЕРНЫМИ ПРОЕМАМИ			
ПГД-2		ПГ 10.9.8-5Г	1	94	
ПГД-3		ПГ 8.9.8-5Гц	3	75	
		ПЕРЕГОРОДКИ ПОЭЛЕМЕНТНОЙ СБОРКИ			
П-1	1.231.9-8 вып.1	ПД-1 РАСХОД СУХОЙ ГИПСОВОЙ ШТУКАТУРКИ δ=14 ММ	175,6 м²		
		РАСХОД ДРЕВЕСИНЫ БРУСОК 50 х 50 ММ	0,44 м³		
		ИЗДЕЛИЯ СОЕДИНИТЕЛЬНЫЕ			
	2.230-1 в.10	ММ 39	54	0,16	
		ММ 40	11	0,24	
		ММ 43		0,15	
		ММ 44	44	0,16	

Примечания 1. Данный лист см. совместно с листами АС-3÷АС-16; АС-17÷АС-19

2. Узлы замаркированные на листе см. серию 2.230-1 в.10 №узла / стр.

Привязан		221-1-450 85	АС
Инв.№	Нормоконтр. Воронцов	Средняя школа на 18 классов	Стадия Р, Лист 37, Листов
	Нач. маст. Башенков	Раскладка перегородок поэлементной сборки /2 этаж/	ЦНИИЭП учебных зданий
	Гл. инж.-м. Назаров		
	ГАП Мизе		
	ГИП Воронцов		
	Рук. гр. арх. Волобер		

Инв.№ подл. | Подпись и дата | Взам. инв.№

Альбом I

Типовой проект

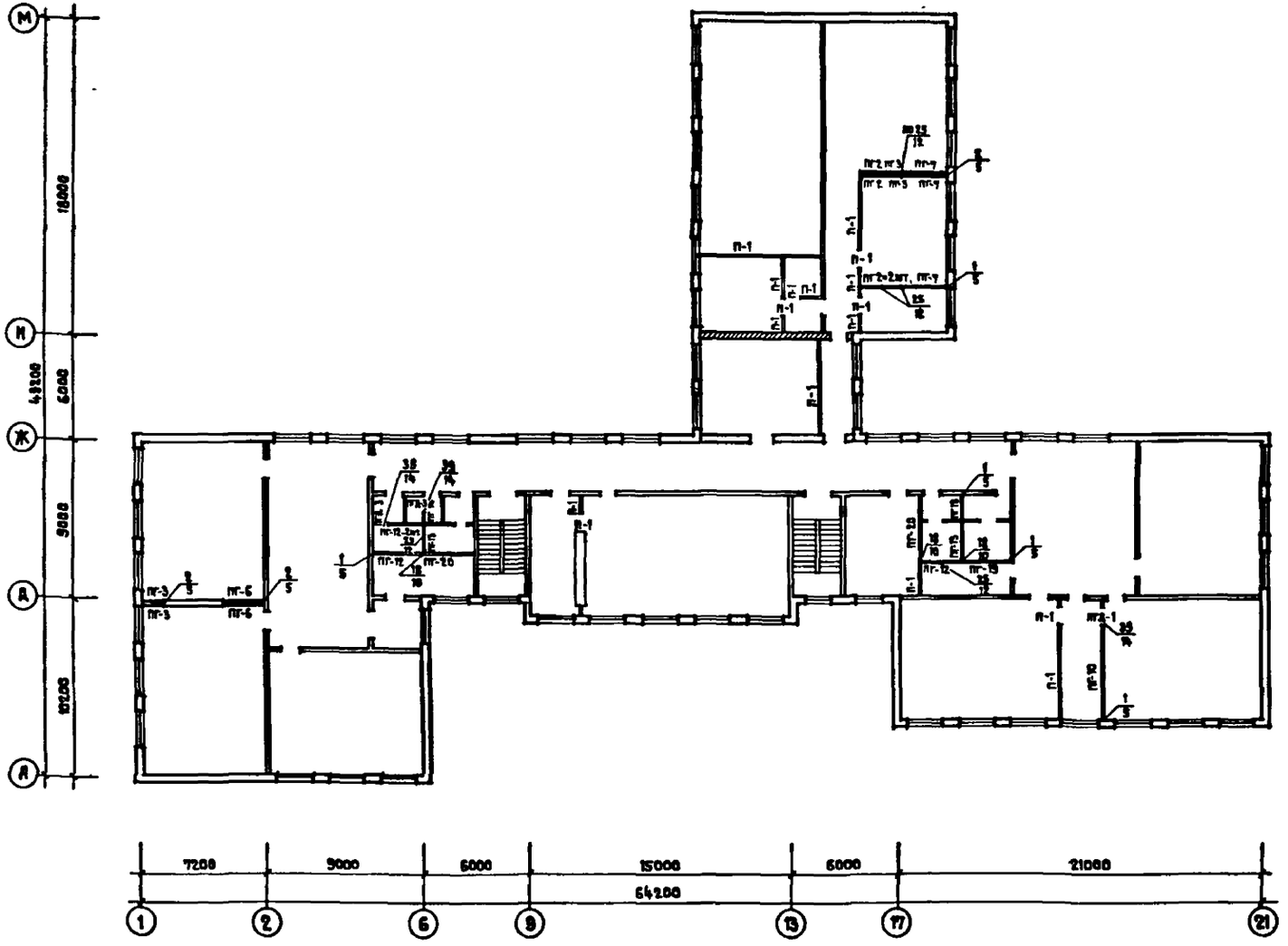

Марка позиции	Обозначение	Наименование	Кол.	Масса ед.кг	Примечание
		ПЕРЕГОРОДКИ			
ПГ-2	1.231.9-7 вып.1	ПГ 11.30.8-5г	4	345	
ПГ-3		ПГ 12.30.8-5г	4	375	
ПГ-6		ПГ 24.30.8-5г	2	750	
ПГ-7		ПГ 27.30.8-5г	3	845	
ПГ-10		ПГ 57.30.8-5г	1	1790	
ПГ-12		ПГ 10.30.8-5Гц	4	310	
ПГ-13		ПГ 11.30.8-5Гц	2	345	
ПГ-14		ПГ 12.30.8-5Гц	1	375	
ПГ-18		ПГ 27.30.8-5Гц	1	845	
ПГ-19		ПГ 42.30.8-5Гц	1	1320	
ПГ-20		ПГ 48.30.8-5Гц	2	1510	
		ВСТАВКИ НАД ДВЕРНЫМИ ПРОЕМАМИ			
ПГД-1		ПГ 9.9.8-5г	1	85	
ПГД-3		ПГ 8.9.8-5Гц	2	75	
		ПЕРЕГОРОДКИ ПОЭЛЕМЕНТНОЙ СБОРКИ			
П-1	1.231.9-8 вып.1	ПД-1 Расход сухой гипсовой штукатурки δ=14 мм	194,8 м²		
		Расход древесины брусок 50×50 мм	8,49 м³		
		ИЗДЕЛИЯ СОЕДИНИТЕЛЬНЫЕ			
	2.230-1 в.10	мм 39	54	0,16	
		мм 40	15	0,24	
		мм 44	48	0,16	

Примечания 1. Данный лист см. совместно с листами АС-3÷АС-10; АС-17÷АС-19

2. Узлы замаркированные на листе см. серию 2.230-1 в.10 — № узла стр.

		221-1-45085	АС
Инженер	Воронцов	Средняя школа на 18 классов	Стадия Р, Лист 38, Листов
Нач.маст.	Бащенков		
Гл.инж.м.	Назаров	Раскладка перегородок поэлементной сборки (3 этаж)	ЦНИИЭП учебных зданий
ГИП	Мнже		
ГИП	Воронцов		
Рук.гр.№2	Волобер		

Привязан

Инв.№

Инв.№ подл. | Подпись и дата | Взам.инв.№

Альбом I

Типовой проект

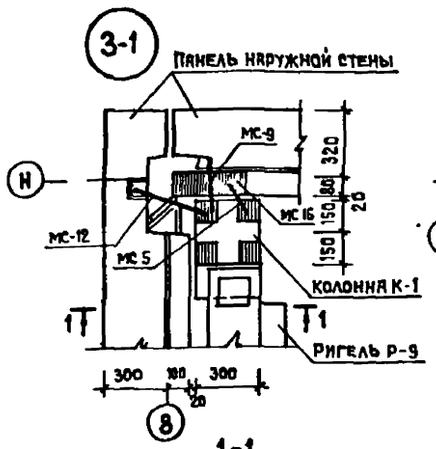

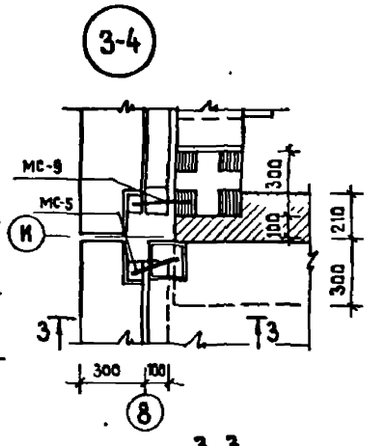

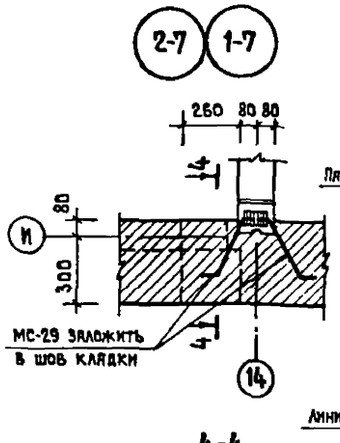

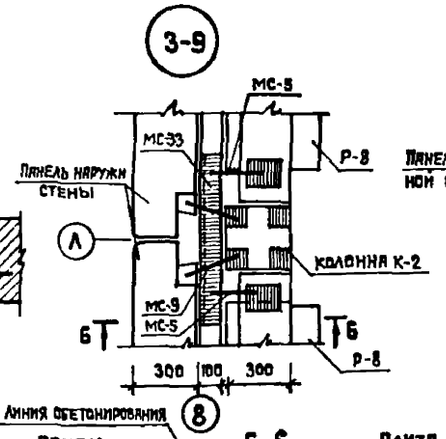

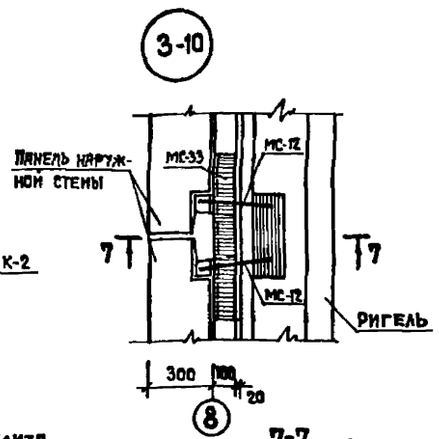

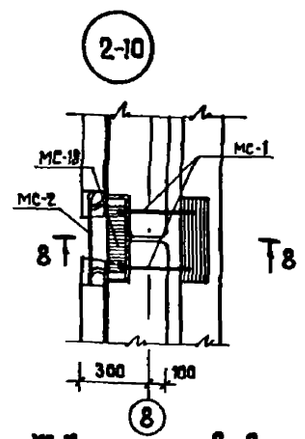

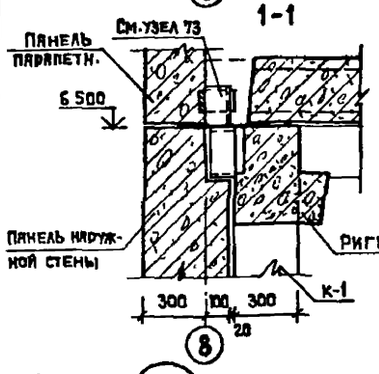

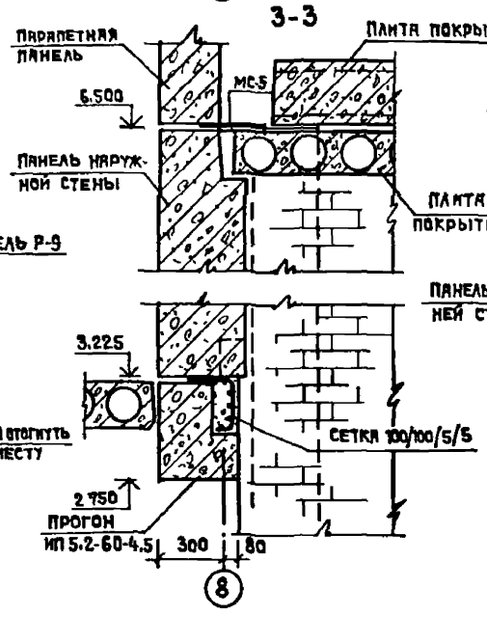

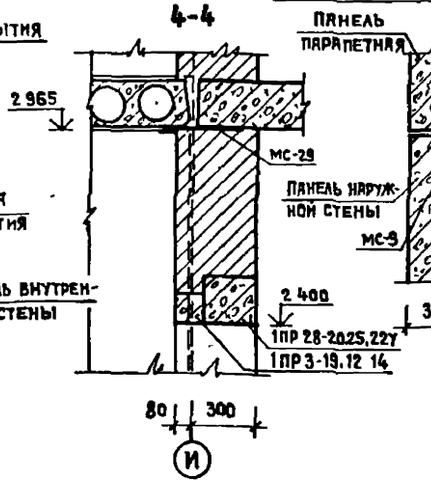

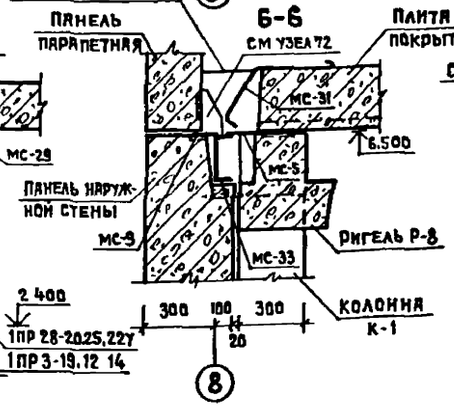

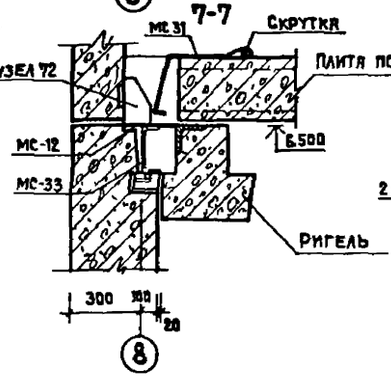

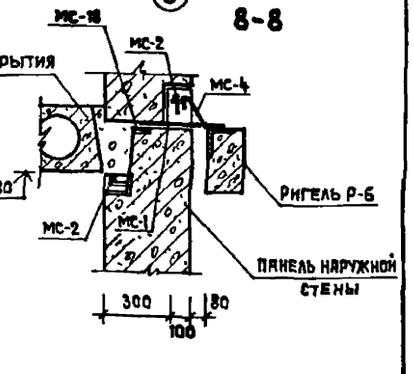

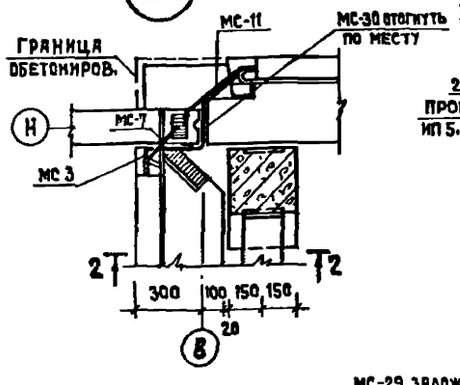

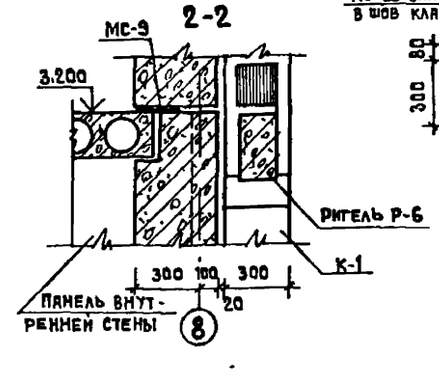

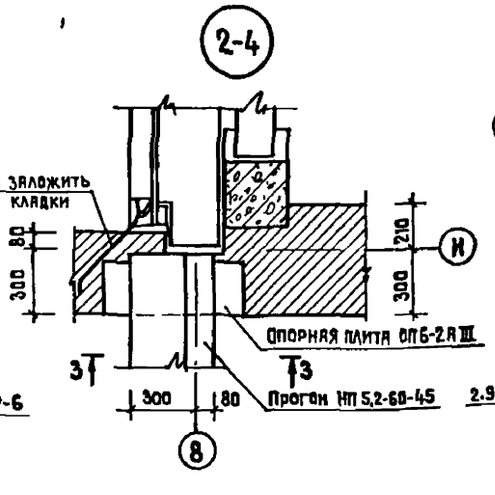

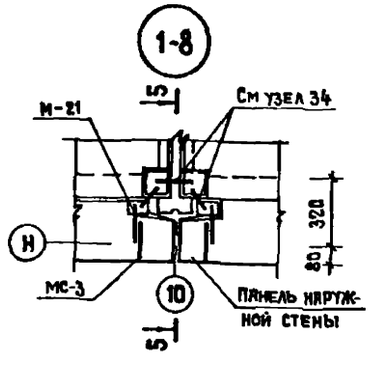

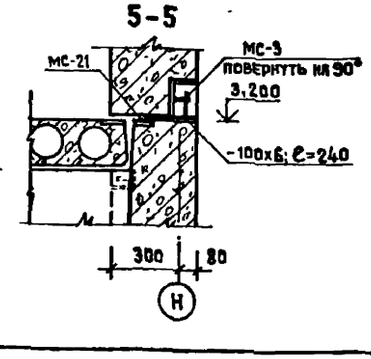

ПРИМЕЧАНИЯ

1. ДАННЫЙ ЛИСТ СМ. СОВМЕСТНО С ЛИСТАМИ АС-016; АС-17÷АС-19.
2. МОНТАЖНЫЕ УЗЛЫ РАЗРАБОТАНЫ НА ОСНОВАНИИ ТИПОВЫХ УЗЛОВ СЕРИИ 1.090.1-1 ВЫП. 7-1.
3. УЗЛЫ ЗАМАРКИРОВАНЫ НА ЛИСТАХ АС-17÷АС-19.
4. ПЛИТЫ ПОКРЫТИЯ В УЗЛАХ 3-1, 3-4 ЗААНКЕРИТЬ ЗА СКРУТКУ ЧЕРЕЗ ОДНУ ПЛИТУ АНКЕРОМ МС-31/СМ. УЗЛЫ 3-9, 3-10/.

Инв.№ подл. | Подпись и дата | Взамен инв.№

Нормоконтр.	Воронцов		221-1-450 85 АС		
Нач маст.	Башенков				
Гл.инж.м.	Назаров		Средняя школа на 18 классов	Стадия	Лист	Листов
ГАП	Михе			Р	39	
ГИП	Воронцов		Монтажные узлы	ЦНИИЭП учебных зданий		
Рук.гр.инж.	Кузнецова					

Привязан

Инв.№

Альбом I

Типовой проект

Инв.№ подл. | Подпись и дата | Взамен инв.№

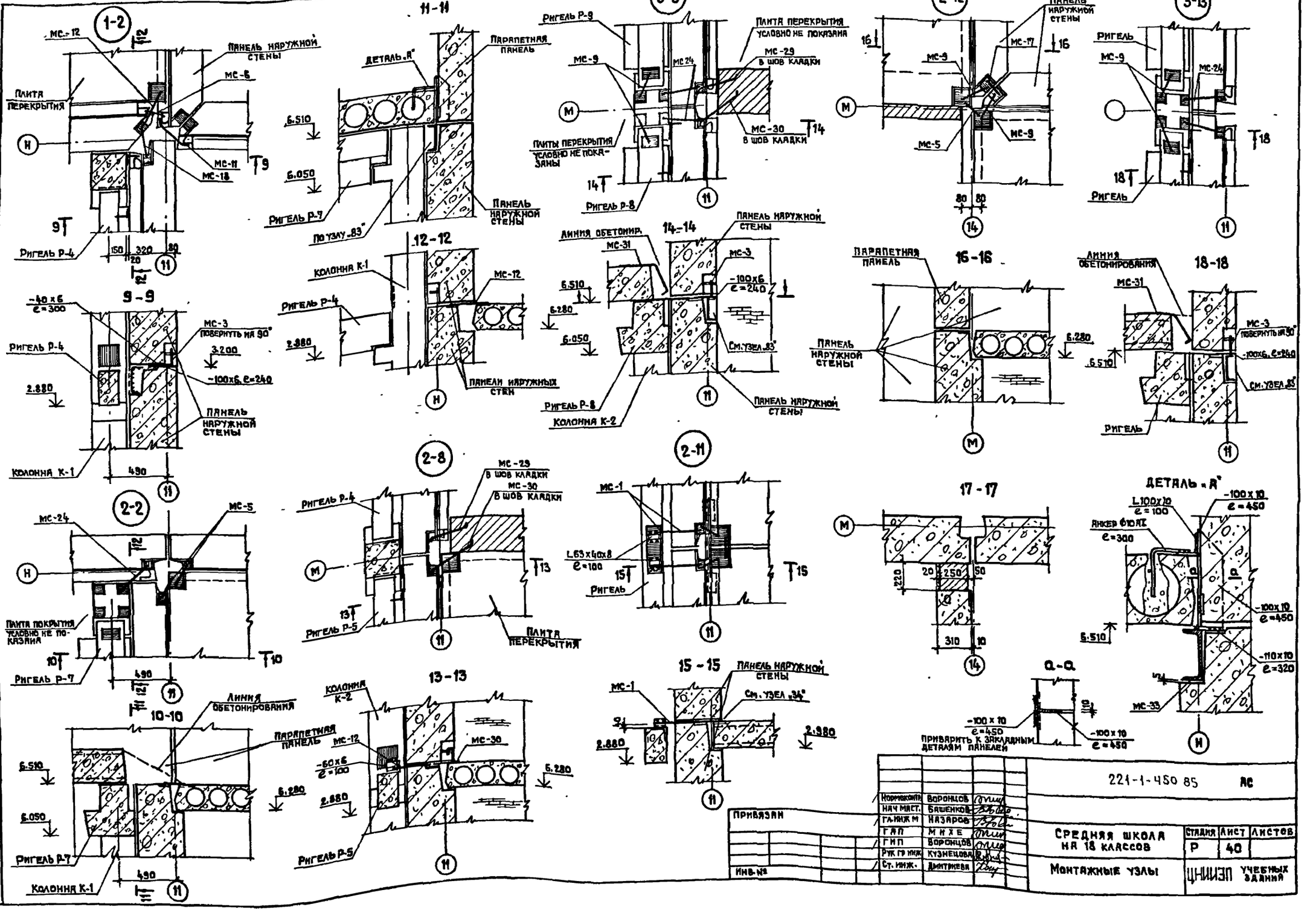

		221-1-450 85	АС
Привязан			
Инв.№			
Нормоконтр.	Воронцов		
Нач. маст.	Башенков		
ГАИЖ М	Назаров		
ГАП	Мнхе	Средняя школа на 18 классов	Стадия: Р; Лист: 40; Листов:
ГИП	Воронцов		
Рук. гр. инж.	Кузнецова	Монтажные узлы	ЦНИИЭП учебных зданий
Ст. инж.	Дмитриева		

Типовой проект Альбом VIII

Ведомость чертежей основного комплекта ТХ

Лист	Наименование	Примечание
1	Общие данные	
2	План на отм ±0.000 Блок 3 Расстановка технологического оборудования	
3	План на отм ±0.000 Блок 1 Расстановка технологического оборудования	
4	План на отм ±0.000 Блок 2 Расстановка технологического оборудования	
5	План на отм +3.300, 6.600 Блок 3 Расстановка технологического оборудования	
6	План на отм +3.300 Блок 1 Расстановка технологического оборудования	
7	План на отм +3.300 Блок 2 Расстановка технологического оборудования	
8	План на отм +6.600 Блок 1 Расстановка технологического оборудования	
9	План на отм +6.600 Блок 2 Расстановка технологического оборудования	
10	План подвала для варианта с ХОЗ бытовыми помещениями Расстановка технологического оборудования	
	Приспособление под лечебное учреждение	ТХЛ
1	План на отм ±0.000	
2	План на отм +3.300	
3	План на отм. +6.600	

Ведомость ссылочных и прилагаемых документов

Обозначение	Наименование	Примечание
Альбом VIII ч 1	Спецификация оборудования	

Пояснительная записка
школы на 18 классов

Общие указания:

Назначение

Проектируемый корпус школы предназначен для обучения и воспитания детей с шестилетнего возраста до семнадцати лет

Общее количество учащихся 689-704 человека

Наполняемость классов: 0-25-40 человек; с I-III, с IV-VIII классы — по 40 человек; с IX-X класс 36 человек.

Режим работы школы — односменный с недельным фондом времени — 36 часов

Нормативные документы

1. СНиП-II-65-73 — „Общеобразовательные школы, и школы-интернаты"
2. СНиП-II-А.8-71 — „Предприятия общественного питания"
3. НП-22-74 — Нормали планировочных элементов „Школы"

Технологическое оборудование подобрано по номенклатуре учебно-наглядных пособий и учебного оборудования Министерства просвещения СССР-1984 года и Сборника сметных норм затрат и типовых наборов оборудования и предметов внутреннего убранства общественных и административных зданий СНиП-13-82 №51 „Общеобразовательные школы и школы-интернаты"

Общий штат школы - 54 человека

Столовая запроектирована работающей на сырье с залом на 176 посадочных мест.

Оборудование столовой работает на электричестве, модулированное и подобрано по нормам оснащения предприятия общественного питания торгово-технологическим и холодильным оборудованием.

Время работы столовой — 8 часов, количество блюд реализуемых в сутки — 3872

Столовая оборудована сборно-разборной холодильной камерой типа КХС-2-6.

Настоящий типовой проект разработан в соответствии с действующими нормами и правилами

Главный инженер проекта Ревекин А.И.

Главный инженер проекта привязки

Гип	Михе		
Гко	Баяк		
Гно	Белов		
Инв. № подл.	Подпись и дата	Взам. инв. №	

Н. контр	Ревекин	
Нач. отд	Малышева	
Гл. инж.	Ревекин	
Рук. гр	Волкова	
Ст. инж	Кожухова	
Ст. инж	Волкова Н	

221-1-450.85 ТХ

Средняя школа на 18 классов	Стадия	Лист	Листов
	Р	1	10
Общие данные	ЦНИИЭП учебных зданий		

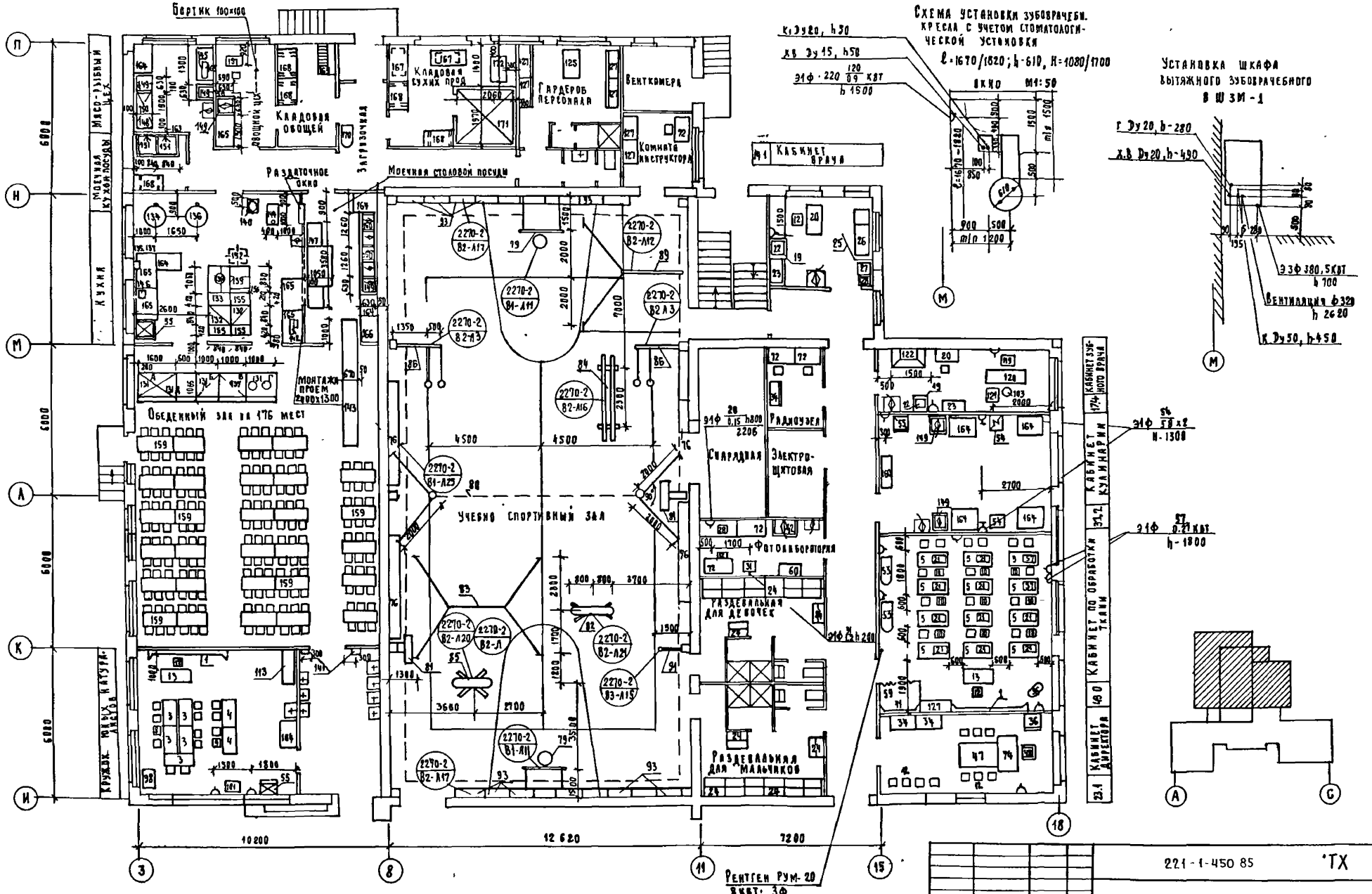

221-1-450 85 ТХ

Средняя школа на 18 классов

План на отм ±0.000 блок 3 расстановка технологического оборудования

Н. контр	Ревекин		Стадия	Лист	Листов
Нач. т.о.	Малышева		Р	2	
Гл. инж. т.о.	Ревекин				
Рук. гр.	Волкова				
Ст. инж.	Эльмер				

ЦНИИЭП учебных зданий

Привязан.

Инв. №

Альбом I

Типовой проект

Инв. № подл. | Подпись и дата | Взам. инв. № | Гап | Стр | Михе | Бабин | Бедов

Альбом I

Типовой проект

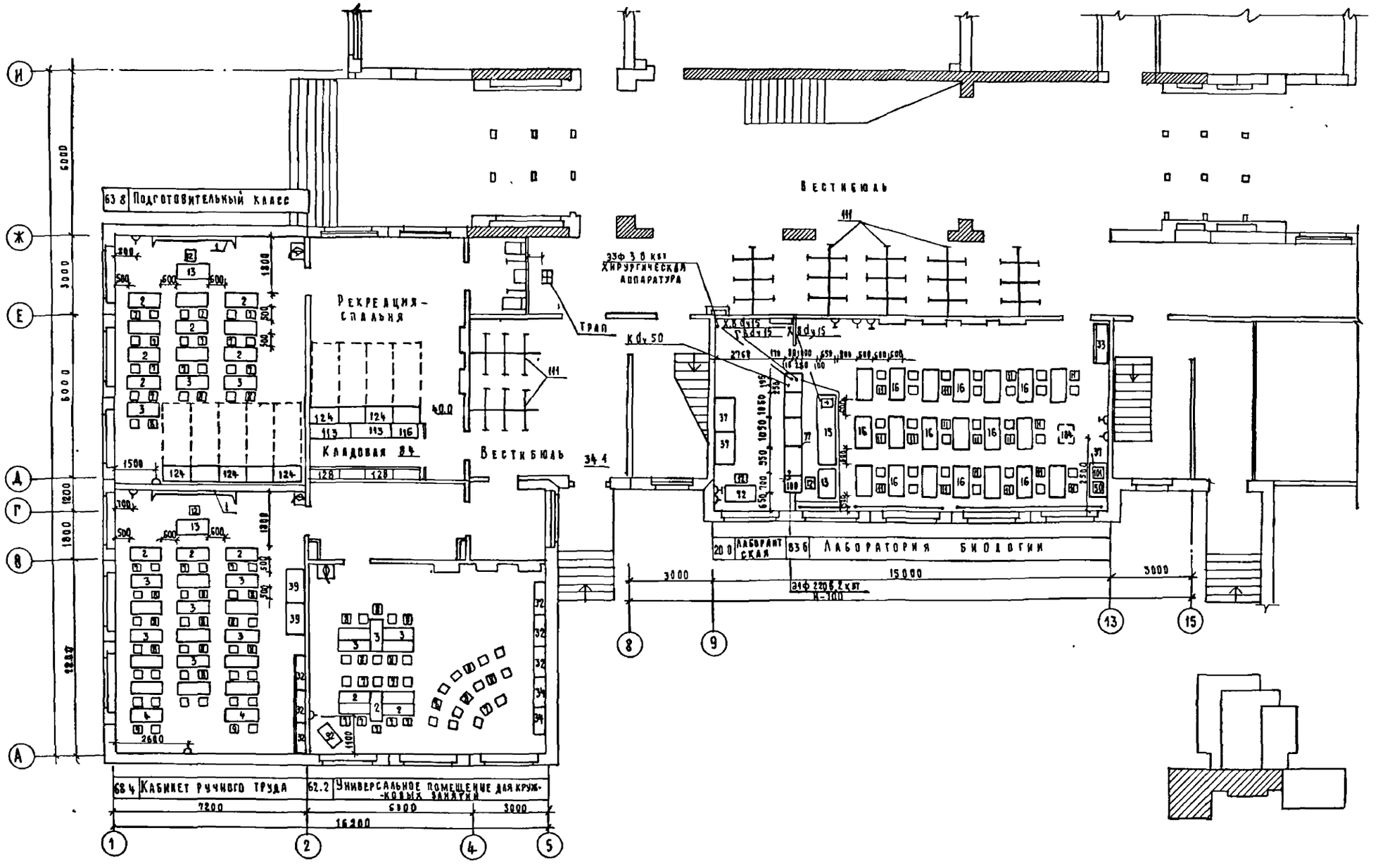

ГАП	Михе		
СТО	Бабин		
ЭТО	Белов		

Инв. № подл. | Подпись и дата | Взам. инв. №

Привязан:

Инв. №

Н. контр.	Ревекин	
Нач. ТО	Малышева	
Гл. инж.	Ревекин	
Рук. гр.	Волкова В.	
Ст. инж.	Волкова Н.	

221-1-450.85 ТХ

Средняя школа на 18 классов

Стадия: Р | Лист: 3 | Листов:

План на отм. +0,000. Блок 1. Расстановка технологического оборудования

ЦНИИЭП учебных зданий

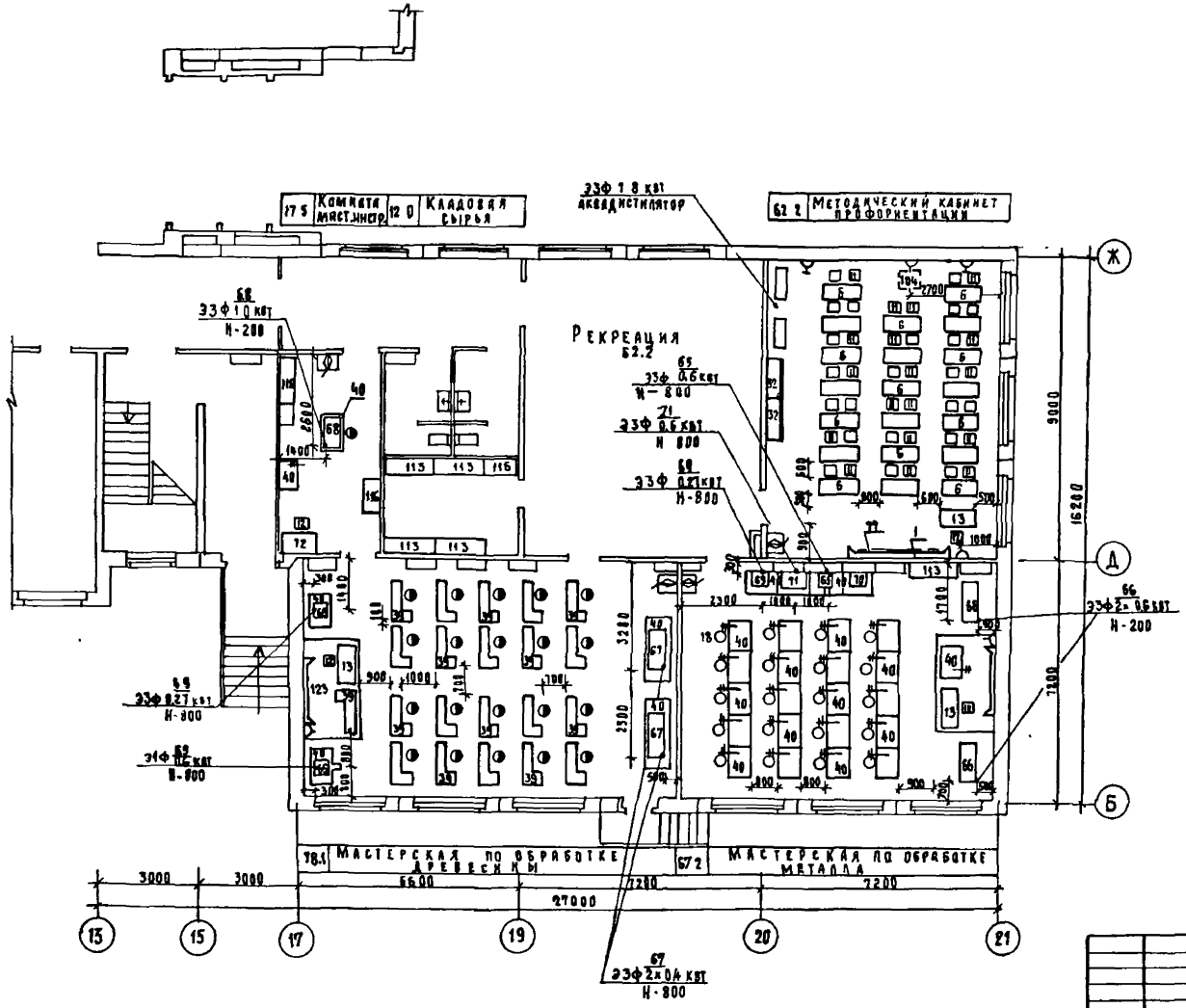

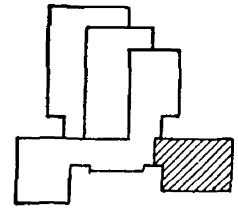

Н. контр	Ревекин		221-1-450 85	ТХ
Нач. ТО	Малышева		Средняя школа на 18 классов	Стадия: Р; Лист: 4; Листов:
Гл. инж. ТО	Ревекин		План на отм. ± 0 000 блок 2 Расстановка технологического оборудования	ЦНИИЭП учебных зданий
Рук. гр.	Волкова В.			
Ст. инж.	Волкова Н.			

Привязан:

Инв. №

Инв. № подл. | Подпись и дата | Взам. инв. №

ГАП | Михе
ЭТО | Белов
СТО | Бабин

Типовой проект

Альбом I

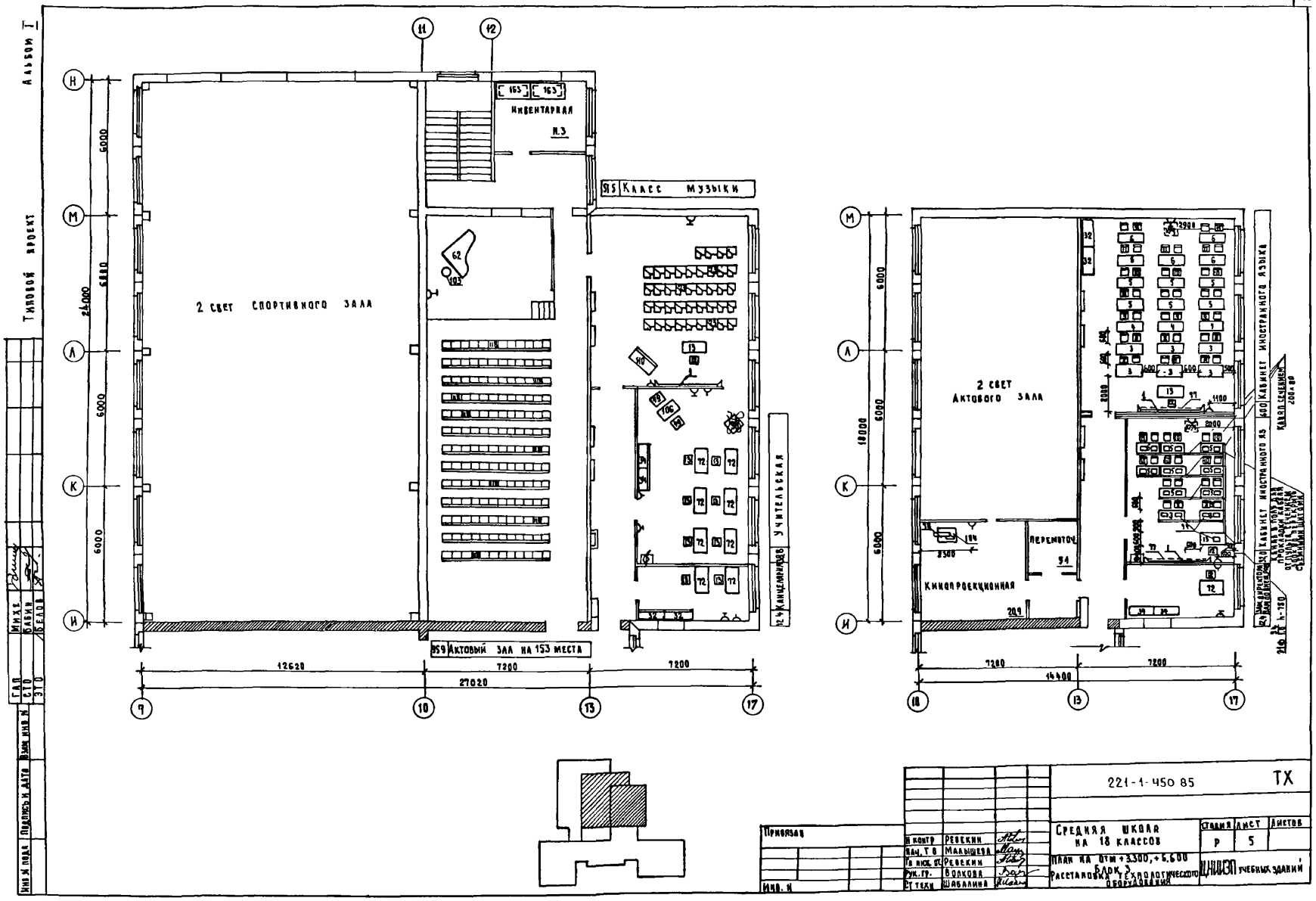
Альбом I
Типовой проект
Инв. № подл.
Подпись и дата
Взам. инв. №
ГАП
СТО
ЭТО
Михе
Балин
Белов
Инвентарная
Н.3
915 Класс музыки
2 свет спортивного зала
959 Актовый зал на 153 места
Учительская
Канцелярия
2 свет Актового зала
Перемоточ.
Кинопроекционная
Кабинет иностранного языка
12620
7200
27020
14400
24000
18000
6000
221-1-450 85
ТХ
Средняя школа на 18 классов
План на отм +3.300, +6.600
Блок 3
Расстановка технологического оборудования
Стадия
Лист
Листов
Р
5
ЦНИИЭП учебных зданий
Привязан
Инв. №
Н. контр.
Ревекин
Нач. т.о.
Малышева
Гл. инж. пр.
Ревекин
Рук. гр.
Волкова
Ст. техн.
Шабалина

Альбом I

Типовой проект

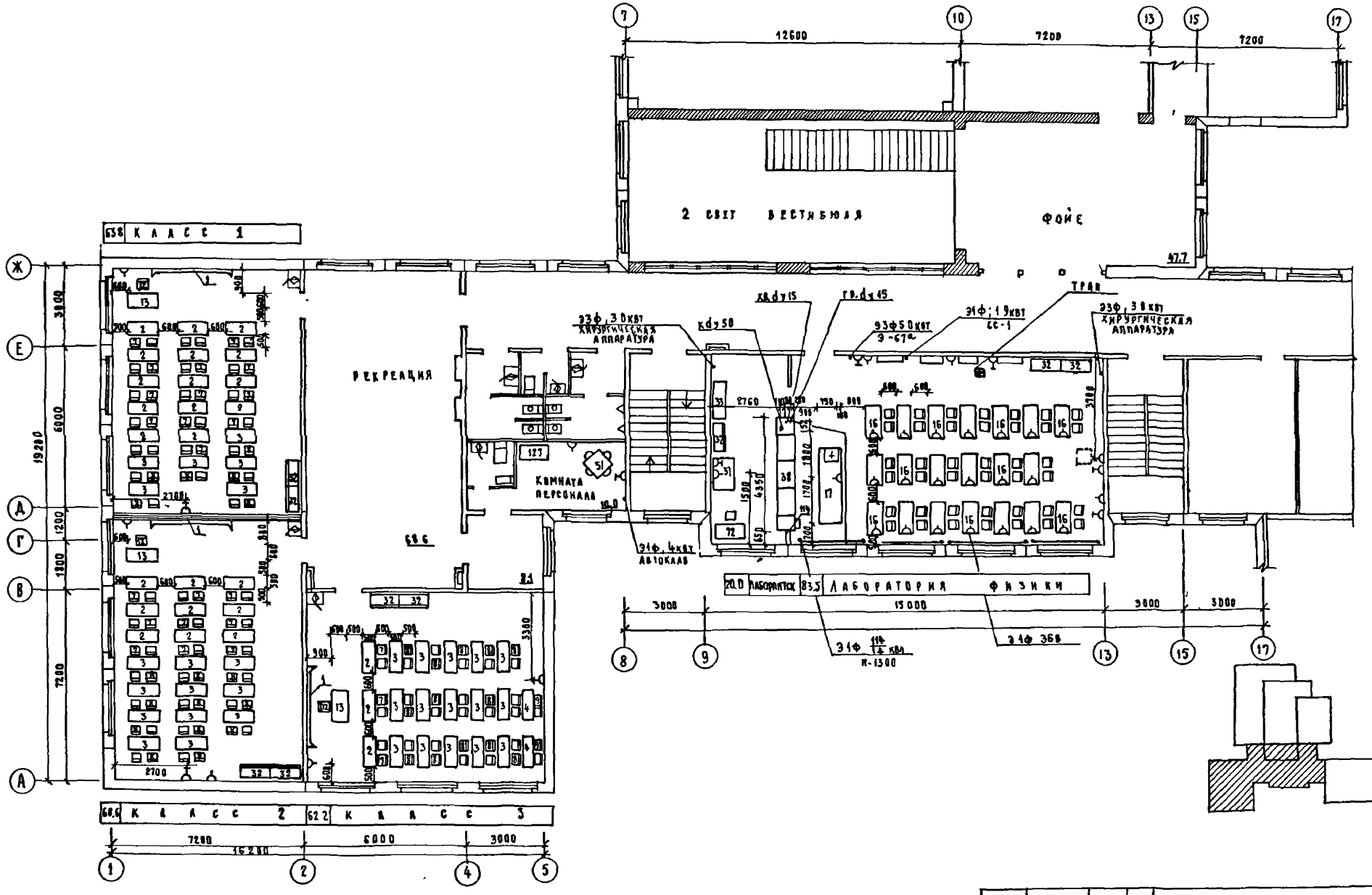

Привязан:			
Инв. №	Н. контр.	Ревекин	
	Нач. ТО	Малышева	
	Гл. инж. п	Ревекин	
	Рук. гр.	Волкова В	
	Ст. техн.	Шабалина	

221-1-450 85 ТХ

Средняя школа на 18 классов

План на отм. +3.300 блок 1 Расстановка технологического оборудования.

Стадия	Лист	Листов
Р	6	

ЦНИИЭП учебных зданий

Инв. № подл. | Подпись и дата | Взам. инв. № | ГАП Михе | СТО Бабин | ЭТО Белов

Альбом I

Типовой проект

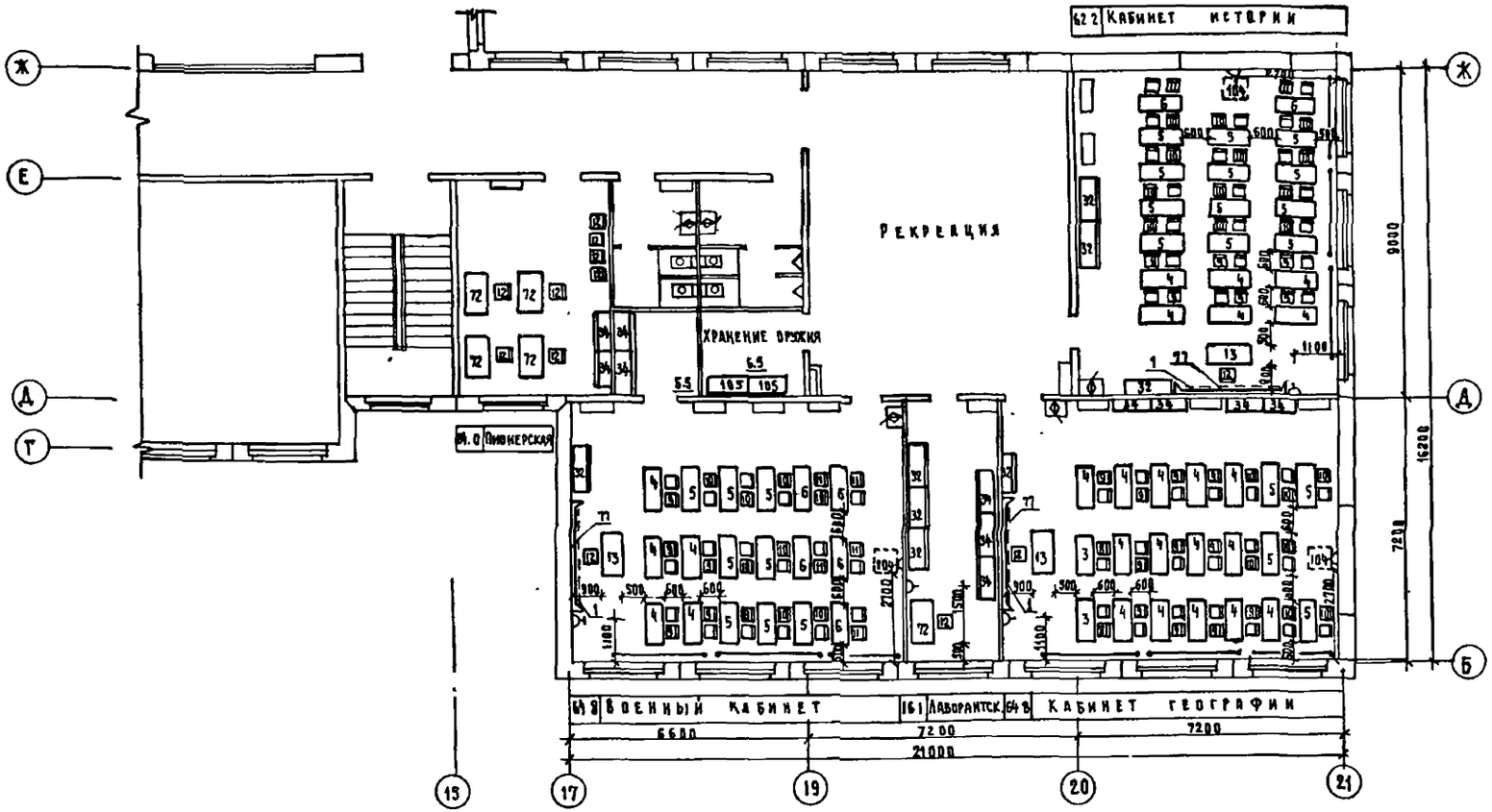

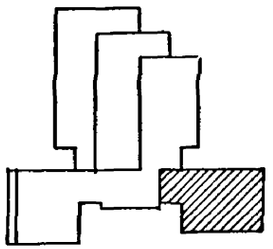

Привязан:				221-1-450 85	ТХ
	Н. контр.	Ревекин		Средняя школа на 18 классов	Стадия: Р; Лист: 7; Листов:
	Нач. Т О	Малышева		План на отм + 3 300 блок 2. Расстановка технологического оборудования	ЦНИИЭП учебных зданий
	Гл. инж. отд.	Ревекин			
	Рук гр.	Волкова			
Инв. N	Ст техник	Шабалина			

Инв. N подл. | Подпись и дата | Взам. инв. N | СТО | ЭТО | Бабин | Белов

Альбом 1

Типовой проект

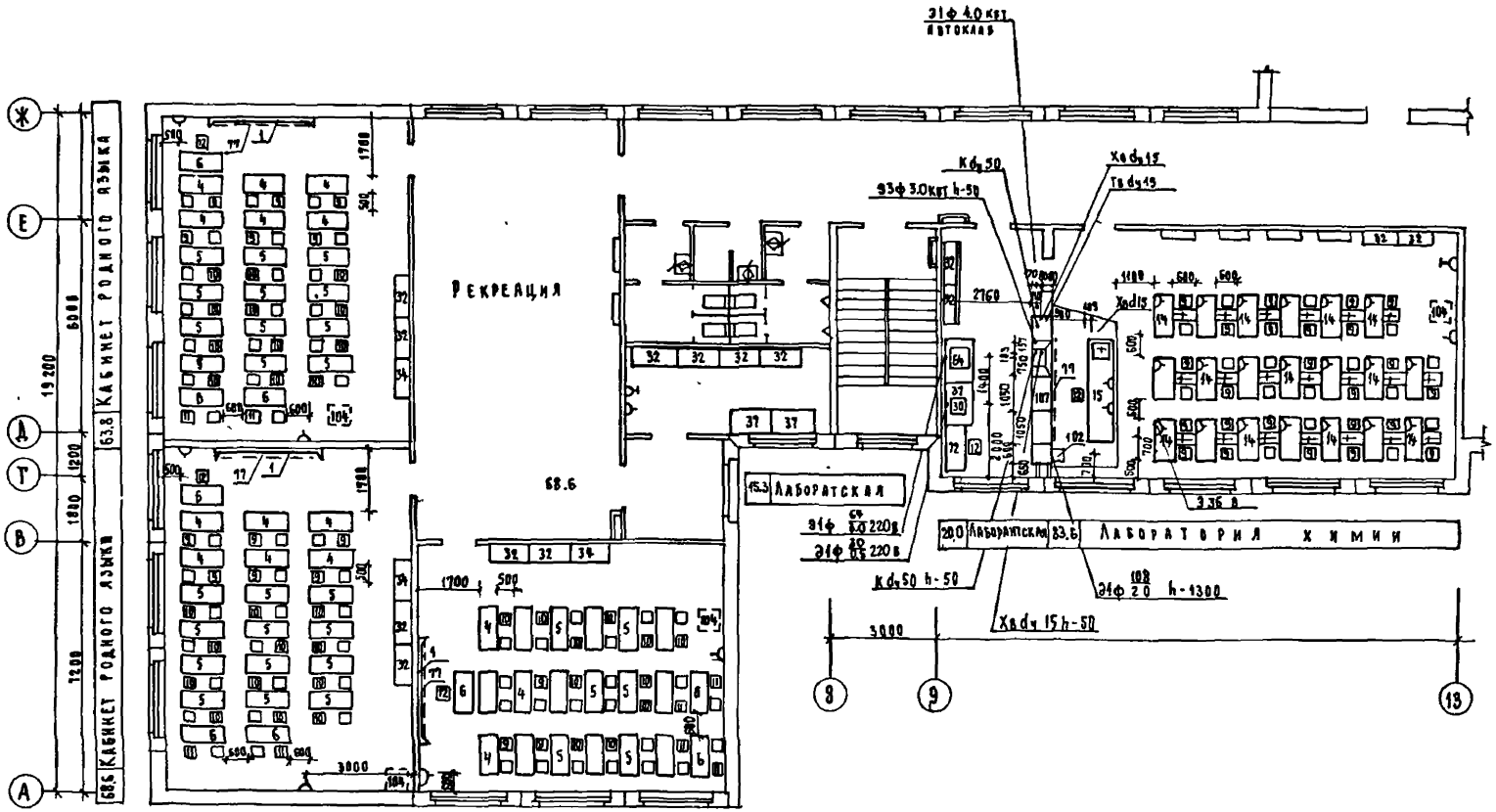

Схема здания

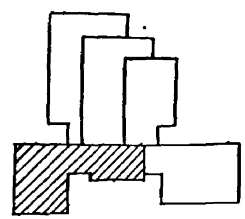

ГАП	Михе						
СТО	Бабкин						
ЭТО	Белов						
Инв. № подл.	Подпись и дата	Взам. инв. №					

Привязан

Н. контр.	Ревекин		
Нач. Т. О	Малышева		
Гл. инж.	Ревекин		
Рук. гр.	Волкова В		
Ст. инж	Кожухова		

221-1-450 85 ТХ

Средняя школа на 18 классов

Стадия	Лист	Листов
Р	8	

План на +6.600 блок 1 Расстановка технологического оборудования

ЦНИИЭПучебных зданий

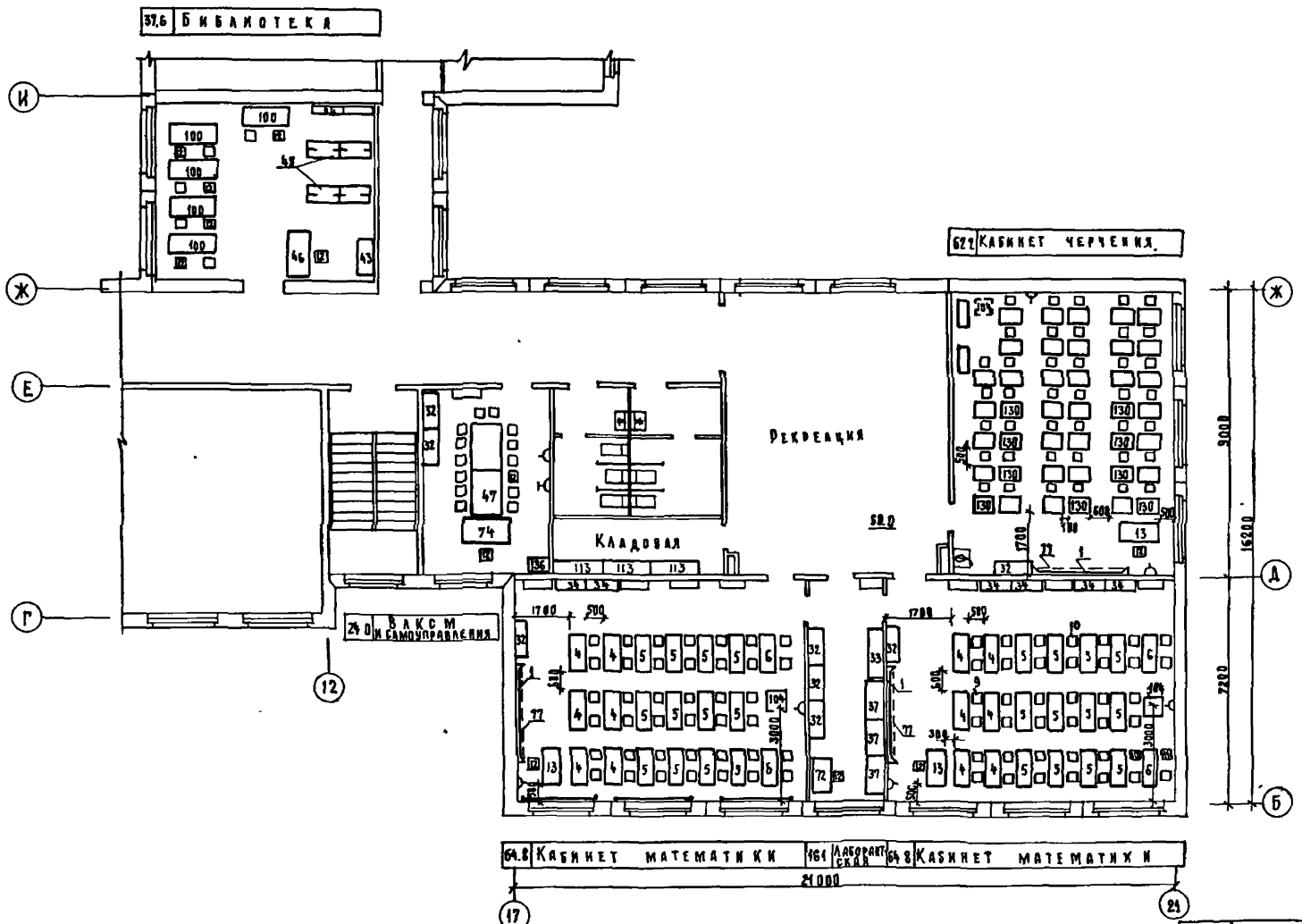

Привязан.	Н. контр.	Ревекин		221-1-450 85	ТХ
	Нач. т. о.	Малышева		Средняя школа на 18 классов	Стадия: Р; Лист: 9; Листов:
	Гл. инж. т. о.	Ревекин		План на отм +6 600 блок 2 Расстановка технологического оборудования	ЦНИИЭП учебных зданий
	Рж. гр.	Волкова			
	Ст. инж.	Кожухова			
Инв. №	Ст. техн.	Шабалина			

Альбом I

Типовой проект

Инв. № подл. | Подпись и дата | Взам. инв. №

ГАП | Михе
СТО | Бабин
ЭТО | Белов

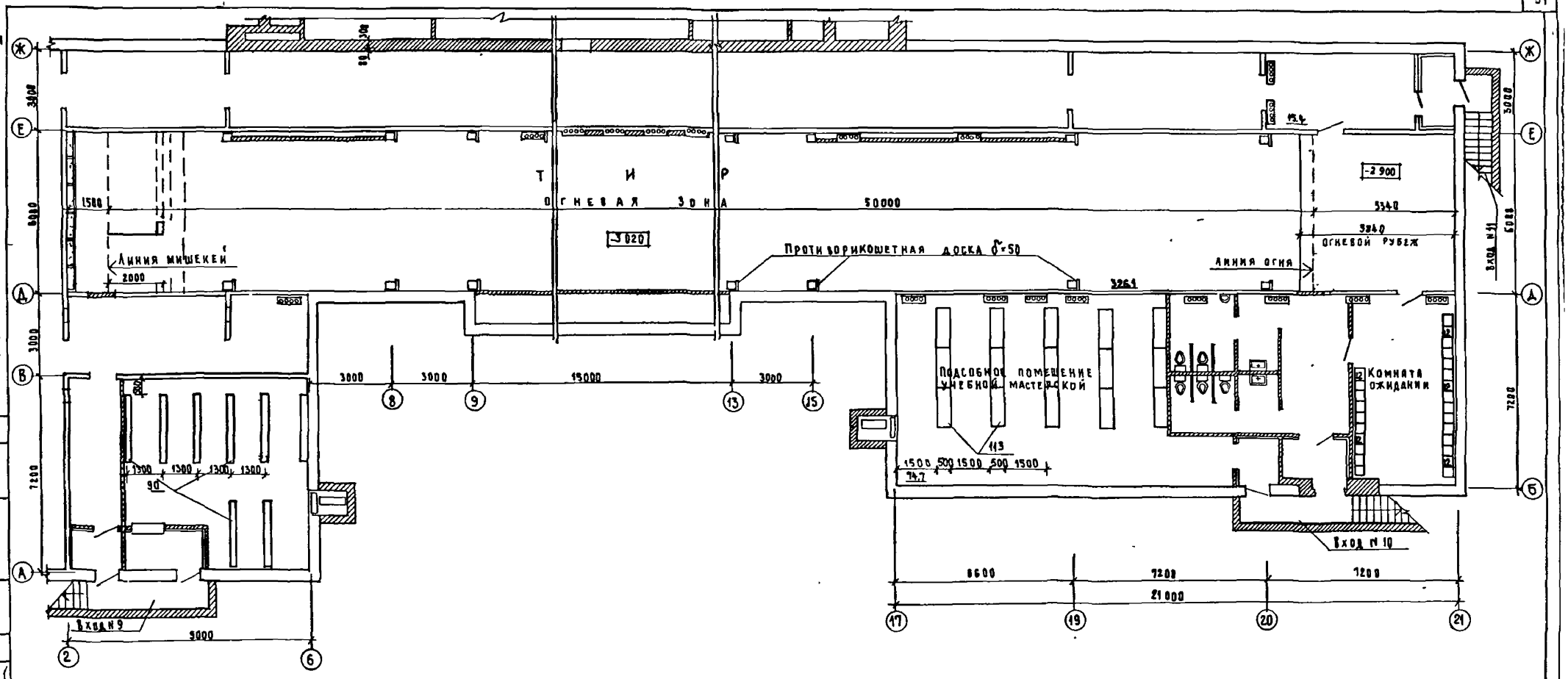

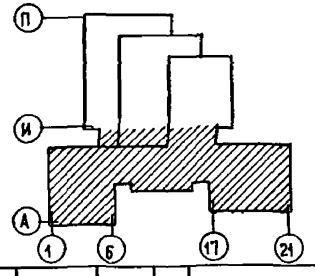

Н контр	Ревекин		
Нач Т О	Малышева		
Гл инж о	Ревекин		
Рук гр	Волкова В		
Ст инж	Волкова Н		

Привязан

Инв N

221-1-450 85 ТХ

Средняя школа на 18 классов

План подвала для варианта с хозяйственно-бытовыми помещениями расстановка технологического оборудования

Стадия	Лист	Листов
Р	10	

ЦНИИЭП учебных зданий

Инв N подл | Подпись и дата | Взам инв N | ГАП | СТО | ЭТО | Мих | Бабин | Белов

Альбом I

Типовой проект

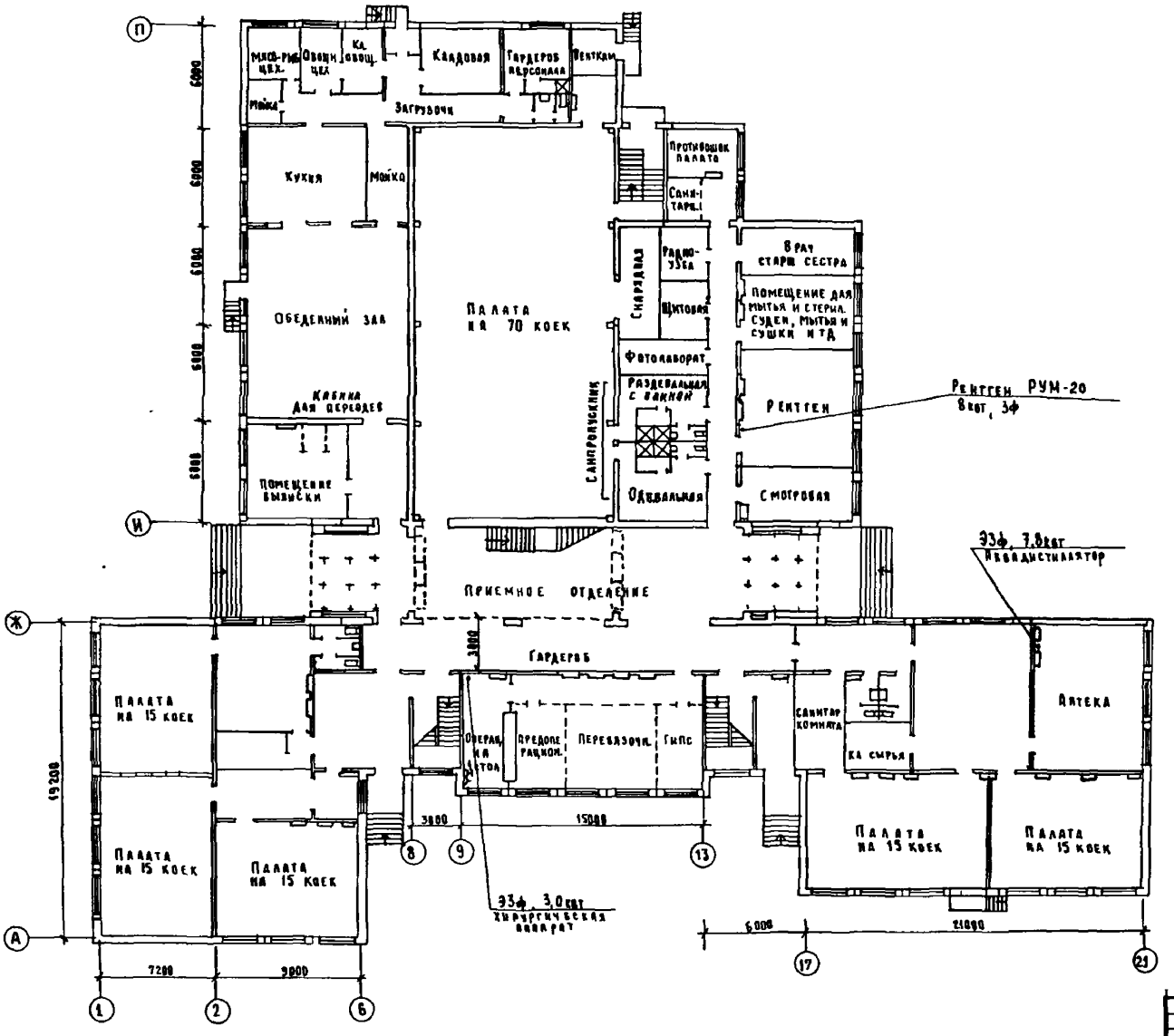

Общая площадь здания 5012 м²
Вместимость лечебного учреждения 250 мест

Проект приспособления здания под лечебное учреждение выполнен в соответствии с инструкцией СН 515-79 по проектированию зданий и сооружений приспосабливаемых под лечебные учреждения.

Перегородки, помещений операционной, предоперационной, стерилизационной, реанимационной санпропускника - должны быть гладкими, допускающими влажную уборку и дезинфекцию помещений. (Масляная покраска, полиэтиленовая пленка.)

Условные изображения:

- Ширма медицинская
- Временная перегородка из пленки
- Канцелярский шкаф

Привязан.				221-1-450 85	ТХЛ
				Школа на 18 классов Лечебное учреждение	Стадия: Р; Лист: 1; Листов: 3
	ГАП	Михе		План на отм. ± 0.000	ЦНИИЭП учебных зданий
	ТВ	Малышева			
	СТО	Бабин			
Инв. №	ЭТО	Белов			

Инв. № подл. | Подпись и дата | Взам. инв. №

Альбом I

Типовой проект

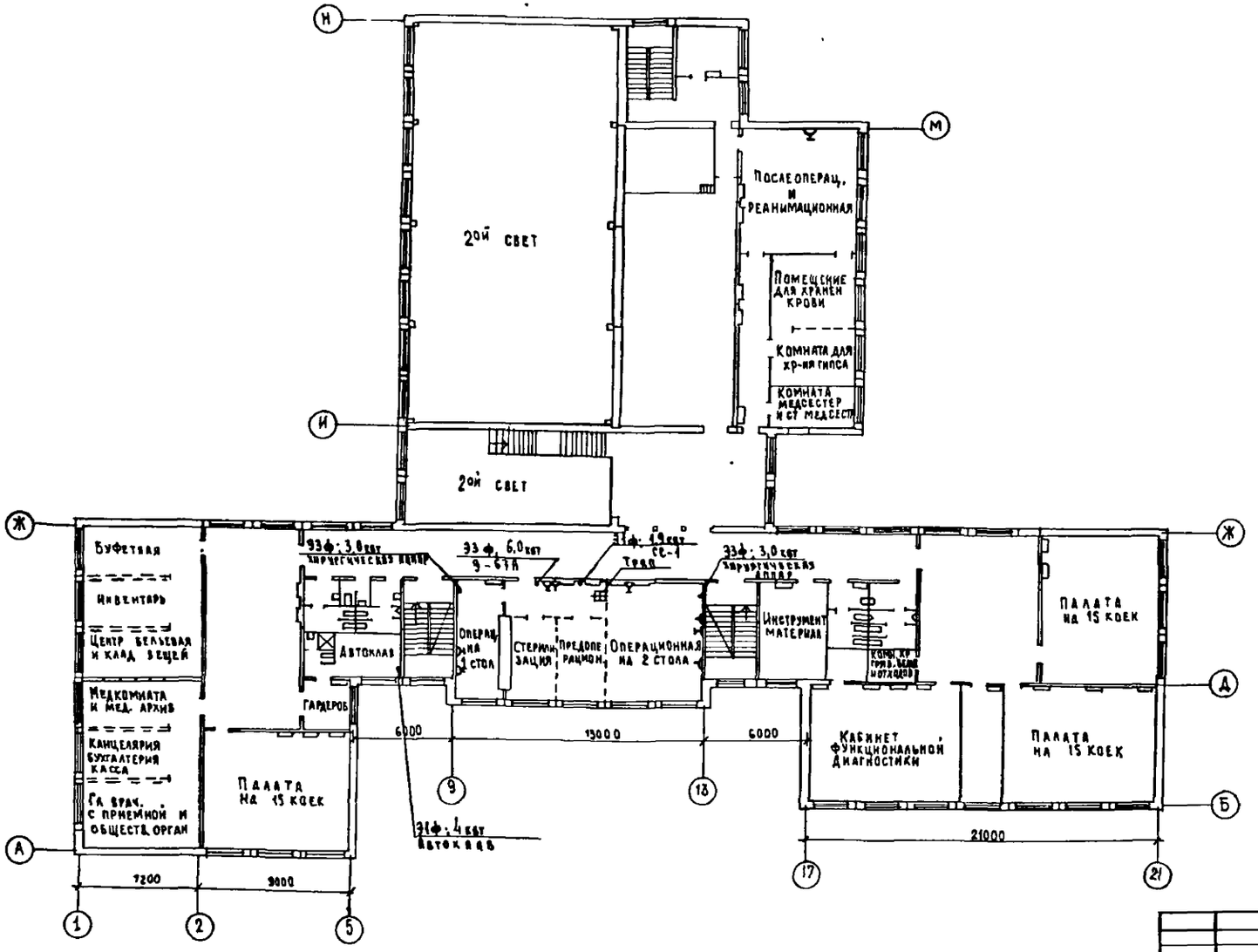

Перечень стационарного медоборудования		
№п.п.	Наименование оборудования	Кол-во
1.	Комплекс рентгеновский диагностический стационарный 8 квт, 3ф РУМ-20	1
2.	Автоклав АВ-2; 500х500х1400 4 квт; 1ф.	2
3	Кипятильник дезинфекционный Э-6ТА 785х440х690 6 квт 3ф.	1
4.	Стерилизатор сухожаровый СС-1 1,9 квт; 1ф; h=1000.	1
5	Стол операционный универсальный СОУ-1 2000х609х750-1100.	4
6	Облучатель бактерицидный передвижной ОБПЕ 450 Ф-540, h-1140, 0,6 квт; 220в 1ф.	5
7	Кровать металлическая односпальная 1900х800х880/980	250

Перечень хранимого оборудования		
№№	Наименование	Кол-во
1.	Ширма медицинская	8 шт
2.	Пленка полиэтиленовая Б=200	60 пм
3	Умывальник	1
4.	Шнур капроновый	70 пм
5.	Крюк электротехнический	30 шт
6.	Шурупы 4х40	30 шт
7.	Скрепки конторские (крупные)	300 шт

Привязан	ГАП	Михе	
	ТО	Малышева	
	СТО	Бабин	
Инв. №	ЭТО	Белов	

221-1-450 85 ТХЛ

Школа на 18 классов /Лечебное учреждение/

Стадия	Лист	Листов
Р	2	

План на отм. 3300

ЦНИИЭП учебных зданий

Инв. № подл. | Подпись и дата | Взам. инв. №

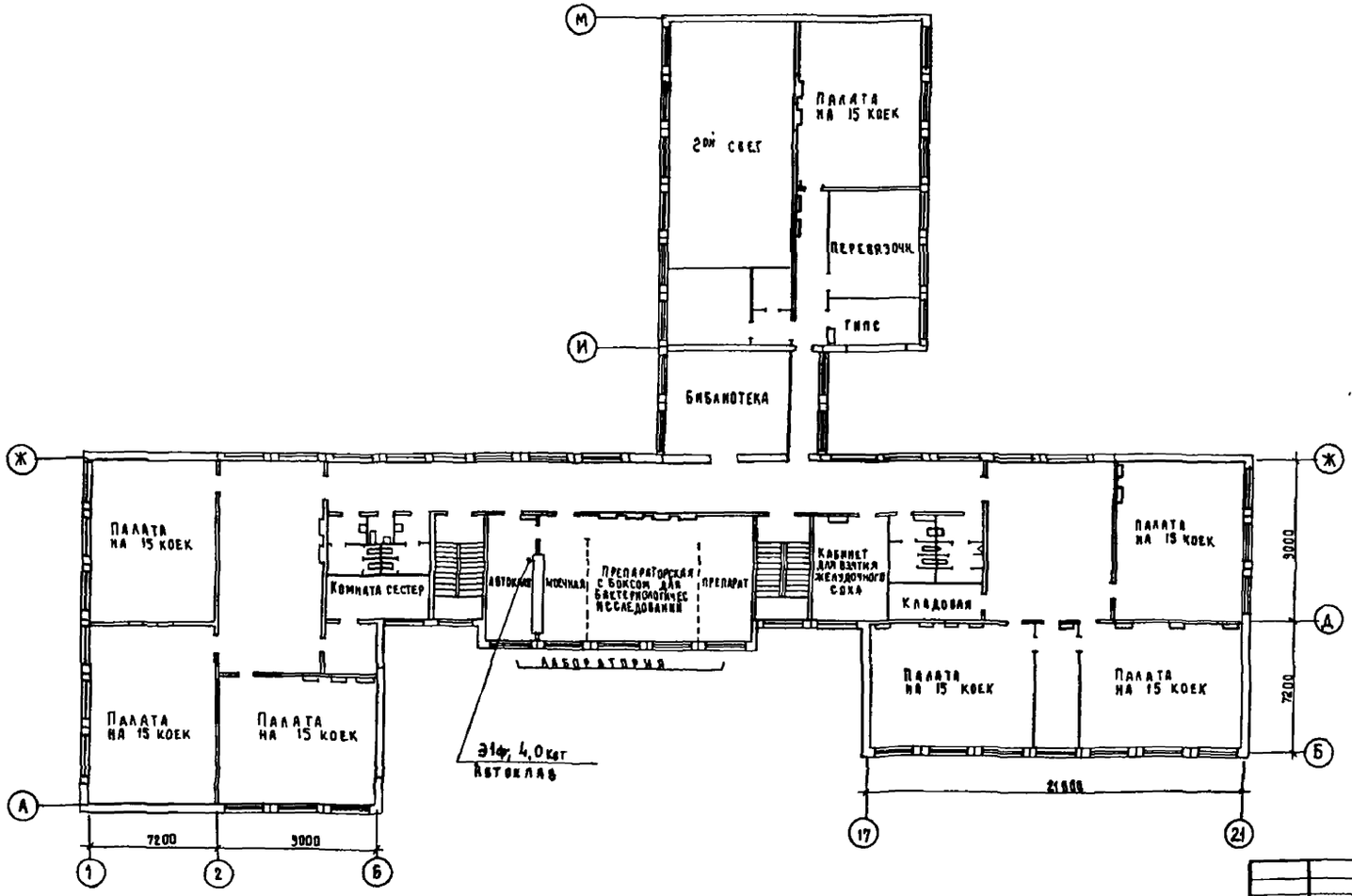

ВАРИАНТ ПЕРЕГОРОДКИ ИЗ ПОЛИЭТИЛЕНОВОЙ ПЛЕНКИ

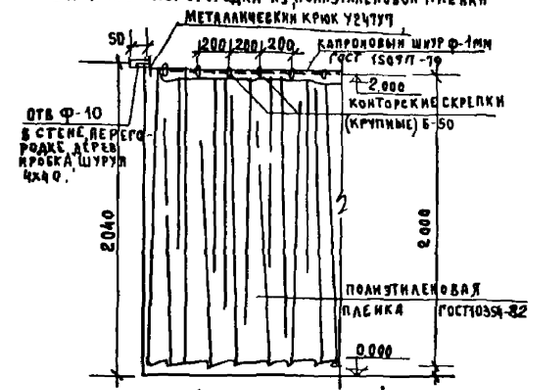

Устройство раздвижной части перегородки

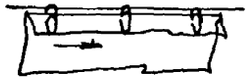

Порядок устройства временной перегородки

1. К крюкам в стенах и перегородках установленных предварительно, подвязывается с натяжением капроновый шнур
2. На капроновый шнур, сверху, накладывается край полиэтиленовой пленки и защемляется конторской скрепкой.
3. Для устройства дополнительной временной перегородки, в месте примыкания к основной перегородке, устанавливается канцелярский шкаф из основного оборудования школы, капроновый шнур крепится в этом случае к вбитым в шкаф (сверху) гвоздям.

Привязан			221-1-450 85 ТХЛ		
	ГАП	Мике	Школа на 18 классов Лечебное учреждение	Стадия	Лист 3	Листов
	Т.К	Малышева		Р		
	СТВ	Бабин	План на отм ±0.000	ЦНИИЭПучебныхзданий		
Инв. №	ЭТО	Беляв				

Инв. № подл. | Подпись и дата | Взам. инв. №
gost.e-ecolog.ru