ТИПОВОЙ ПРОЕКТ
221-1-450.85

СРЕДНЯЯ ШКОЛА НА 18 КЛАССОВ 689/704 УЧАЩИХСЯ

В КОНСТРУКЦИЯХ СЕРИИ 1.0901-1

АЛЬБОМ О

МАТЕРИАЛЫ ДЛЯ ПРИВЯЗКИ И ЧЕРТЕЖИ НУЛЕВОГО ЦИКЛА РАБОТ

20913/01
цена 1-52

gost.e-ecolog.ru

Привязан

Инв. №

ТИПОВОЙ ПРОЕКТ
221-1-450.85

СРЕДНЯЯ ШКОЛА НА 18 КЛАССОВ 689/704 УЧАЩИХСЯ

В КОНСТРУКЦИЯХ СЕРИИ 1.090.1-1

АЛЬБОМ О

СОСТАВ ПРОЕКТА

АЛЬБОМ О — МАТЕРИАЛЫ ДЛЯ ПРИВЯЗКИ И ЧЕРТЕЖИ НУЛЕВОГО ЦИКЛА РАБОТ
АЛЬБОМ I — АРХИТЕКТУРНО-СТРОИТЕЛЬНЫЕ И ТЕХНОЛОГИЧЕСКИЕ ЧЕРТЕЖИ
АЛЬБОМ II — САНИТАРНО-ТЕХНИЧЕСКИЕ ЧЕРТЕЖИ
АЛЬБОМ III — ЭЛЕКТРОТЕХНИЧЕСКИЕ ЧЕРТЕЖИ
АЛЬБОМ IV — ИЗДЕЛИЯ ЗАВОДСКОГО ИЗГОТОВЛЕНИЯ
АЛЬБОМ V — ЗАДАНИЕ „ЗАВОДУ ИЗГОТОВИТЕЛЮ"
АЛЬБОМ VI — ВЕДОМОСТЬ ПОТРЕБНОСТИ В МАТЕРИАЛАХ
АЛЬБОМ VII — СПЕЦИФИКАЦИЯ ОБОРУДОВАНИЯ
ЧАСТЬ 1 ТЕХНОЛОГИЧЕСКОЕ ОБОРУДОВАНИЕ
ЧАСТЬ 2 САНИТАРНО-ТЕХНИЧЕСКОЕ ОБОРУДОВАНИЕ
ЧАСТЬ 3 ЭЛЕКТРОТЕХНИЧЕСКОЕ ОБОРУДОВАНИЕ
АЛЬБОМ VIII СМЕТЫ
АЛЬБОМ IX ПРОЕКТНАЯ ДОКУМЕНТАЦИЯ НА ПЕРЕВОД ПОМЕЩЕНИЙ ПОДВАЛА ДЛЯ ИСПОЛЬЗОВАНИЯ ПОД ПРУ

РАЗРАБОТАН
ЦНИИЭП учебных зданий

ГЛАВНЫЙ ИНЖЕНЕР ИНСТИТУТА А ЛЯХОВИЧ
ГЛАВНЫЙ АРХИТЕКТОР ПРОЕКТА А МИХЕ

УТВЕРЖДЕН ГОСГРАЖДАНСТРОЕМ
ПРИКАЗ № 243 ОТ 19.08.83. ГОДА
РАБОЧИЕ ЧЕРТЕЖИ ВВЕДЕНЫ В ДЕЙСТВИЕ ЦНИИЭП учебных зданий
ПРИКАЗ № 133 ОТ 12.012 85 г.

					ПРИВЯЗАН
ИНВ.№					

Альбом 0

Типовой проект

ВЕДОМОСТЬ ЧЕРТЕЖЕЙ АЛЬБОМА „О"

Лист	Наименование	Примечание
	Титульный лист	
	Архитектурно-строительные чертежи АС	
01	Общие данные /начало/	2
02	Общие данные /окончание/	3
03	План техподполья	4
04	Монтажная схема фундаментов	5
05	Сечения фундаментов. Таблица нагрузок	6
06	Монтажная схема панелей стен на отм. -2.000	7
07	Монтажная схема плит перекрытия на отм. -0.320	8
08	Вход N1. Спецификация.	9
09	Входы №№ 2; 13	10
010	Входы №№ 3÷12	11
011	План подвала для варианта с хозяйственно-бытовыми помещениями	12
012	План фундаментов для варианта с хозяйственно-бытовыми помещениями	13
013	Монтажные схемы панелей внутренних стен и перекрытия подвала для варианта с хоз.быт. помещениями	14
014	Наружная и внутренняя отделка здания	15
015	Таблица заполнения проемов. Спецификация деревянных изделий	16
016	Узлы 01÷06	17
017	Узлы 07÷010	18

ВЕДОМОСТЬ ОСНОВНЫХ КОМПЛЕКТОВ ЧЕРТЕЖЕЙ

Обозначение	Наименование	Примечание
– АС	Материалы для привязки, чертежи нулевого цикла работ	Альбом „О"
– АС –ТХ;-ХС	Архитектурно-строительные и технологические чертежи	Альбом „I"
–ОВ;-ВК	Санитарно-технические чертежи	Альбом II
-ЭМ;-ЭО;-Я;-СС	Электротехнические чертежи	Альбом III
	Изделия заводского изготовления	Альбом IV

Типовой проект разработан архитектурной мастерской N1 ЦНИИЭП учебных зданий авторским коллективом

Архитекторы: Мике А.; Ингема Н.К.
Инженеры: Воронцов С.И.; Кузнецова А.П.
Инженеры-технологи: Малышева Г.А.; Ревекин А.И.; Волкова В.В.
Инженеры-сантехники: Бабин А.М.; Хелимский А.Ф.; Рапопорт Л.С.; Никитина Т.Я. Давидович А.В.; Чернышевич Т.В.
Инженеры-электрики: Белов В.А., Шилов И.Д.; Попова З.П.; Фомина А.П.; Ефремова М.Н.
Инженеры по сметам: Колесников И.А.

Типовой проект разработан в соответствии с действующими нормами и правилами и предусматривает мероприятия, обеспечивающие взрывную, взрывопожарную безопасность при эксплуатации здания.

/ Главный инженер проекта /С. Воронцов/

ВЕДОМОСТЬ ССЫЛОЧНЫХ И ПРИЛАГАЕМЫХ ДОКУМЕНТОВ

Обозначение	Наименование	Примечание
1.112-5 в.2;4	Плиты ленточных фундаментов	
ГОСТ 13579-78	Блоки бетонные стеновые	
1.090.1-1 в1-2;2-4	Наружные цокольные стеновые панели	
1.090.1-1 в3-1,5-1	Внутренние цокольные стеновые панели	
1.020-1/83 в1-1	Фундаменты	
1.034.1-1 в.1	Вентблоки	
1.138-10 в 1,2	Перемычки	
1.050.1-2 в.1	Лестничные марши, проступи	
1.055.1-1	Ступени	
1.219.1-3	Лотки для подпольных каналов	
1.243.1-4	Плоские плиты	
1.090.1-1 в.7-1	Монтажные узлы	
1.090.1-1 в.8-1	Монтажные детали	
1.136.5-19	Двери служебные	
2.244-1 в.4	Полы	
ГОСТ 9467-75	Электроды	
9573-82	Плиты минераловатные	
8509-72*	Уголки равнобокие	
2590-71	Арматура	
103-76	Сталь полосовая	
7415-74*	Гидроизол	
1.256-1	Металлические ограждения	
– Я	Задание „заводу изготовителю"	Альбом V
– ВМ	Ведомость потребности в материалах	Альбом VI
– СО	Спецификация оборудования	Альбом VII
ТХ СО	Технологическое оборудование	Часть 1
ОВ СО; ВК СО	Санитарно-техническое оборудование	Часть 2
ЭМ СО;ЭО СО; АСО	Электротехническое оборудование	Часть 3
СМ	Сметы	Альбом VIII
ГО	Проектная документация на перевод помещений подвала для использования под ПРУ	Альбом IX

Привязка настоящего типового проекта выполнена в соответствии с действующими нормами и правилами и предусматривает мероприятия, обеспечивающие взрывную, взрывопожарную безопасность при эксплуатации здания.

Главный инженер проекта

ВЕДОМОСТЬ СПЕЦИФИКАЦИЙ

Лист	Наименование	Примечание
04	Плиты железобетонные для ленточных фундаментов Блоки бетонные для стен	
06	Панели наружных стен нулевого цикла, панели внутренних стен нулевого цикла, соединительные изделия. Вентблоки	
07	Плиты перекрытия, соединительные изделия	
08	Бетонные блоки стен подвала, лестничные марши, ступени, прогоны и опорные подушки, перемычки плиты перекрытия, металлическое ограждение лестниц	
012	Плиты железобетонные для ленточных фундаментов, фундаментные стаканы, блоки бетонные для стен подвала	
013	Панели наружных стен нулевого цикла, панели внутренних стен нулевого цикла, вентблоки, соединительные изделия	
015	Дверные блоки наружные, дверные блоки внутренние, окна и балконные блоки со спаренными переплетами, с раздельными переплетами, с тройным остеклением, со стеклопакетами и стеклами, экраны санузлов, подоконные доски, железобетонные перемычки и прогоны, опорные подушки.	

Привязан

Инв. №

221-1-450 85 АС

ГА мик-ии	Ляхович	
Нормоконтр.	Воронцов	
Нач. маст.	Башейков	
ГА инж-и.	Назаров	
ГАП	Мике	
ГИП	Воронцов	

Средняя школа на 18 классов

Стадия	Лист	Листов
Р	01	

Общие данные /начало/

ЦНИИЭП учебных зданий

Инв. № подл. | Подпись и дата | Взам. инв. №

Типовой проект

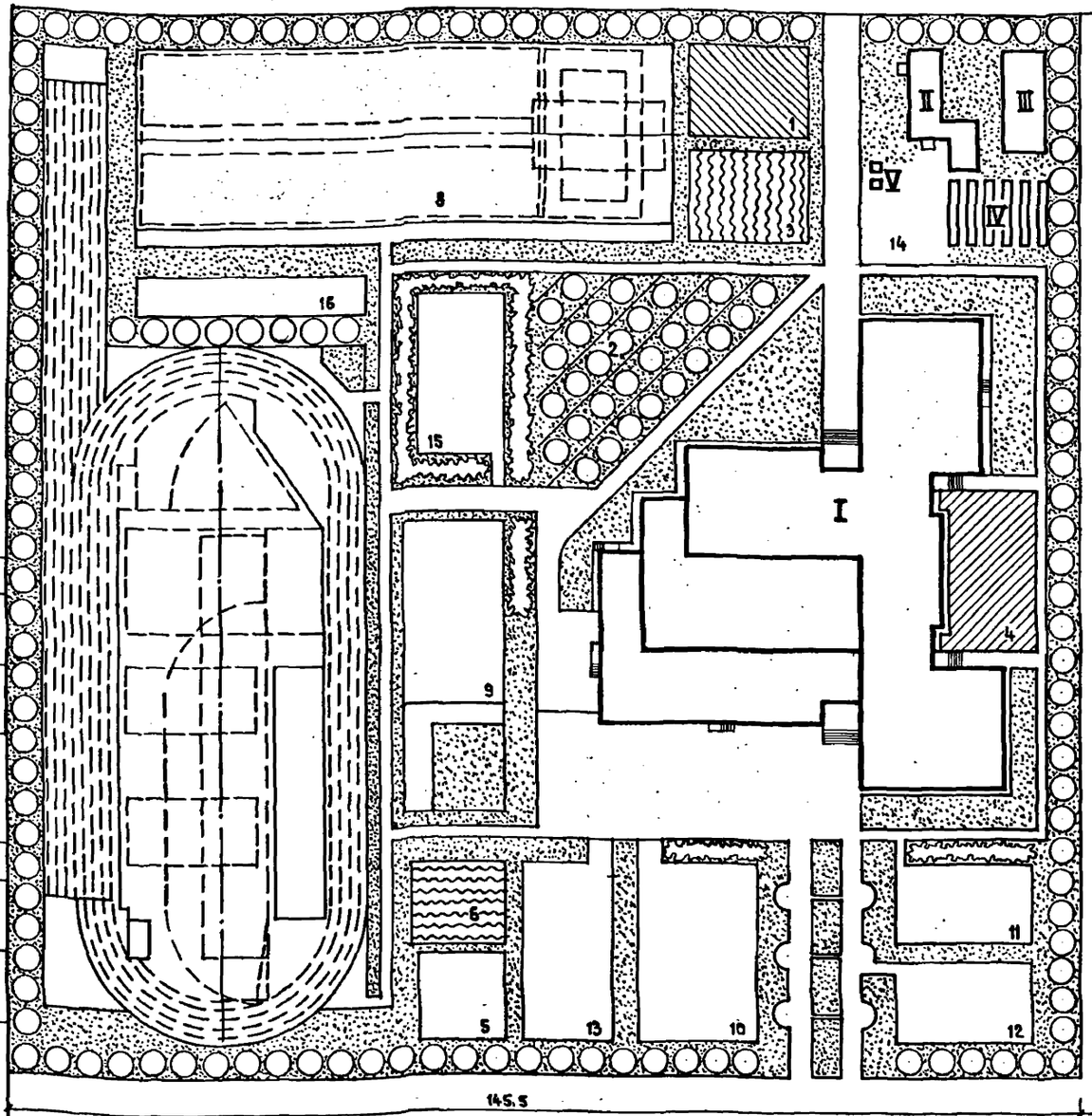

Баланс территории

NN	Наименование	Территория га	Территория %
а/	Площадь застройки /здание школы на 18 классов, теплица, хозсарай/	0.23 /0.21+0.01/	10.8
б/	Учебно-опытная зона	0.592	27.6
в/	Спортивная зона	0.760	35.6
г/	Зона отдыха	0.085	4.0
д/	Хозяйственная зона	0.050	2.3
е/	Дороги, площадки	0.2	9.4
ж/	Озеленение	0.22	10.3
	Общая площадь участка	2.137	100%

Экспликация

Сооружения: I - здание школы; II - теплица т.п. 224-9-95; III - хозяйственный сарай с овощехранилищем т.п. 224-9-33; IV - парники т.п. 320-250; V - мусоросборники т.п. 320-250. Учебно-опытная зона: 1 - участок овощных и полевых культур; 2 - участок плодового сада; 3 - участок питомника плодово-ягодных и декоративных растений; 4 - участок коллекционно-селекционной работы; 5 - метеорологическая площадка; 6 - участок начальных классов спортивная зона; 7 - площадка легкоатлетическая; 8 - площадка малая для спортивных игр /ручной мяч, баскетбол, волейбол/; 9 - площадка для гимнастики. Зона отдыха: 10 - площадка для подвижных игр 0 - II классов; 11 - то же III - IV классов; 12 - то же V - VIII классов; 13 - площадь для тихого отдыха. Хозяйственная зона; 14 - хозяйственная площадка; 15 - площадка начальной военной подготовки; 16 - полоса препятствий.

Пояснительная записка

Настоящий типовой проект разработан для строительства во II и III климатических районах и в I в климатическом подрайоне, исключая районы вечной мерзлоты, сейсмические, просадочных грунтов и горных выработок.
Зона влажности - нормальная.
Геологические условия обычные, грунты непучинистые, грунтовые воды отсутствуют.
Проект разработан для районов с расчетной зимней температурой от -20°С до -40°С.
Графическая часть проекта разработана для расчетной зимней температуры -30°С.
Расчетное давление на основание $R = 2$ кг/см^2
Нормативная снеговая нагрузка = 100 кг/м^2
Нормативный скоростной напор ветра = 45 кг/м^2
Класс ответственности здания - I

Указания по привязке проекта

Привязываемые листы с АС-01 по АС-0 данного альбома корректируются в зависимости от конкретных условий. С этих листов снимаются копии, а листы примерных решений изымаются. Проект дополняется чертежами сводного плана инженерных сетей, вертикальной планировки, картограммы земляных работ, озеленения, благоустройства участка и т.д. Для благоустройства участка рекомендуется пользоваться альбомами т.п. 320-50 Белгоспроект. Таблицы 1,2,3,4,5 данного листа после соответствующей корректировки переносятся на заглавный лист привязки. После всех операций альбом „О" комплектуется и отправляется заказчику. Другие альбомы данного проекта корректировать не рекомендуется.

Характеристика здания

Табл. 1

Тип здания школы	Соотношение потоков подготовительных, 1-3, 4-8, 9-10 классов	Общее колич-во классов	Колич-во учащихся
Средняя школа на 18 классов	1 : 1 : 2 : 2	18	689-704

Основные технико-экономические показатели

Табл. 2

Наименование показателей		По проекту: основное решение	По проекту: вариант с под-быт.пом	По привязке
Строительный объем здания	м^3	17625	19402	
Площадь застройки	м^2	2125.0	2125.0	
Общая площадь	м^2	5012.0	5549.6	
Рабочая площадь	м^2	3809.0	4384.2	
Полезная площадь	м^2	4213.7	4748.4	
Общая сметная стоимость	тыс.руб.			
В т.ч. строительно-монтажн. работ	тыс.руб.			
В т.ч. оборудования	тыс.руб.			
Стоимость 1 м^3 здания	руб.			
Стоимость 1 места	руб.			

Удельная тепловая характеристика здания

Для отопления - 0,32 ккал. м^3/час. град. Для вентиляции - 0,66 ккал. м^3/час. град.

Толщина наружных стен и утеплителя кровли

Табл. 3

Типы панелей и утеплителя		Толщина наружных стен и утеплителя кровли при расчетных зимних температурах наружного воздуха t°C																				
		-20	-21	-22	-23	-24	-25	-26	-27	-28	-29	-30	-31	-32	-33	-34	-35	-36	-37	-38	-39	-40
Панели наружных стен	Однослойные стеновые панели керамзитобет. γ=1000 м^3	350							400					—								
	Трехслойные стеновые панели „Б" тип II	—												350 γ=1300							350 γ=1200	
Утеплитель	Плиты пенобетонные γ=400 кг/м^3	120			140				160			200									220	

Тип остекления

Табл. 4

Вид остекления	Тип остекления при расчетных зимних температурах наружного воздуха t°C																					
	-20	-21	-22	-23	-24	-25	-26	-27	-28	-29	-30	-31	-32	-33	-34	-35	-36	-37	-38	-39	-40
Оконные блоки балконные двери	Двойное остекление												Тройное остекление									
	Спаренные переплеты								Раздельные переплеты													

Привязка наружных стен „О" Табл. 5

При толщине наружных стен	350	400
„О"	270	320

Привязан

Инв. №

Гл. инж. пр.	Ляхович	
Нормоконтр.	Воронцов	
Нач. маст.	Башенков	
Гл. инж. м.	Назаров	
ГАП	Михе	
ГИП	Воронцов	
Рук. гр. арх.	Ингема	

221-1-450.85 АС

Средняя школа на 18 классов

Стадия	Лист	Листов
Р	02	

Общие данные /окончание/

ЦНИИЭП учебных зданий

Инв. № подл. | Подпись и дата | Взам. инв. №

Типовой проект

СОГЛАСОВАНО

ГО	МАЛЫШЕВА	
СТО	БАБИН	
ЭТО	БЕЛОВ	

Инв. № подл. | Подпись и дата | Взамен инв. №

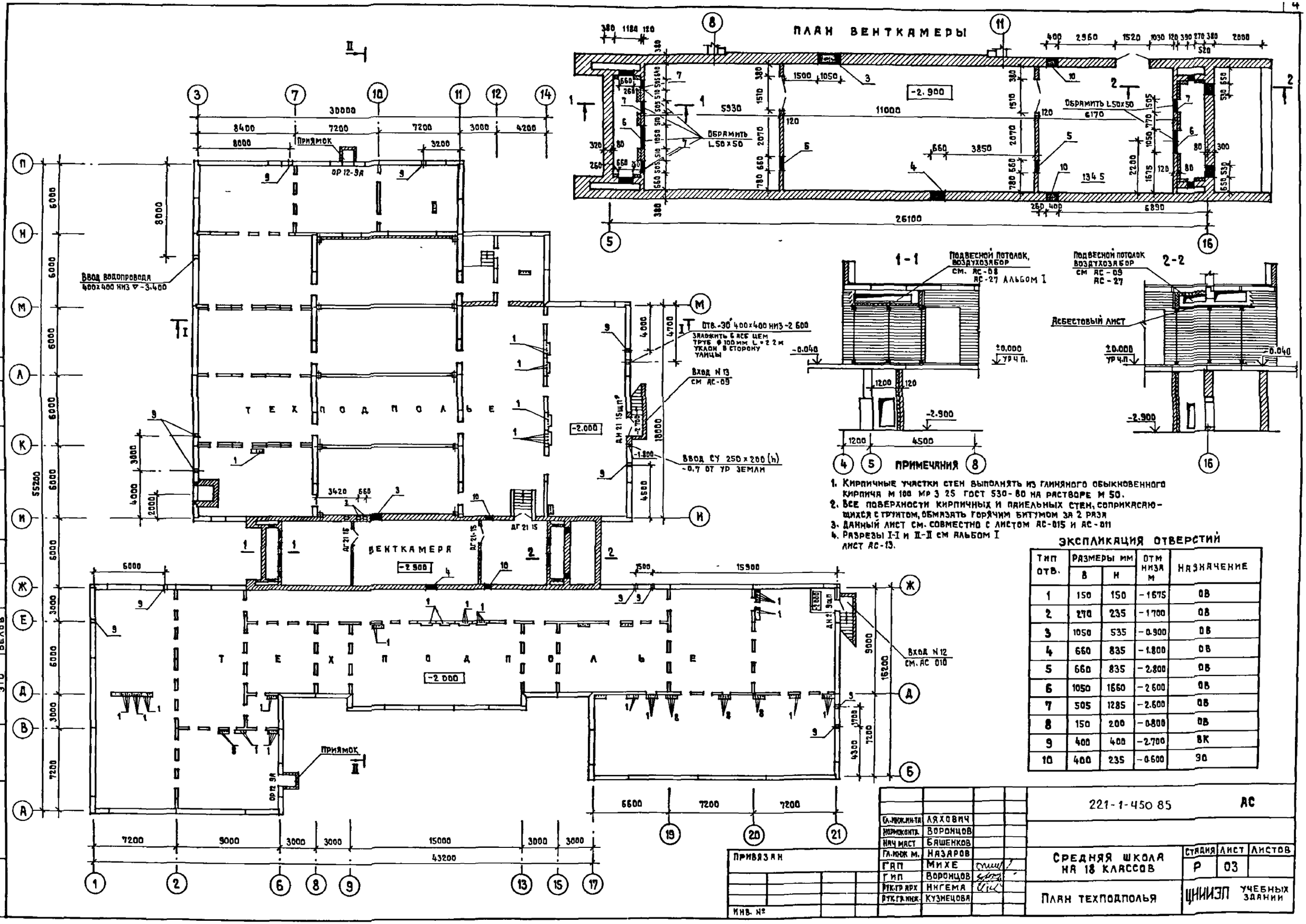

Примечания

1. Кирпичные участки стен выполнять из глиняного обыкновенного кирпича М 100 МР 3 25 ГОСТ 530-80 на растворе М 50.
2. Все поверхности кирпичных и панельных стен, соприкасающихся с грунтом, обмазать горячим битумом за 2 раза
3. Данный лист см. совместно с листом АС-015 и АС-011
4. Разрезы I-I и II-II см альбом I лист АС-13.

Экспликация отверстий

Тип отв.	Размеры мм В	Размеры мм Н	Отм низа м	Назначение
1	150	150	-1.675	ОВ
2	270	235	-1.700	ОВ
3	1050	535	-0.900	ОВ
4	660	835	-1.800	ОВ
5	660	835	-2.800	ОВ
6	1050	1660	-2.600	ОВ
7	505	1285	-2.600	ОВ
8	150	200	-0.800	ОВ
9	400	400	-2.700	ВК
10	400	235	-0.600	ЭО

Гл.инж.проекта	Ляхович		221-1-450 85 АС
Нормоконтр.	Воронцов		
Нач.маст	Башенков		
Гл.инж.м.	Назаров		
ГАП	Михе		Средняя школа на 18 классов
Гип	Воронцов		Стадия Р; Лист 03; Листов
Рук.гр.арх	Нигема		План техподполья
Рук.гр.инж.	Кузнецова		ЦНИИЭП учебных зданий

Привязан

Инв. №

Альбом 0

Типовой проект

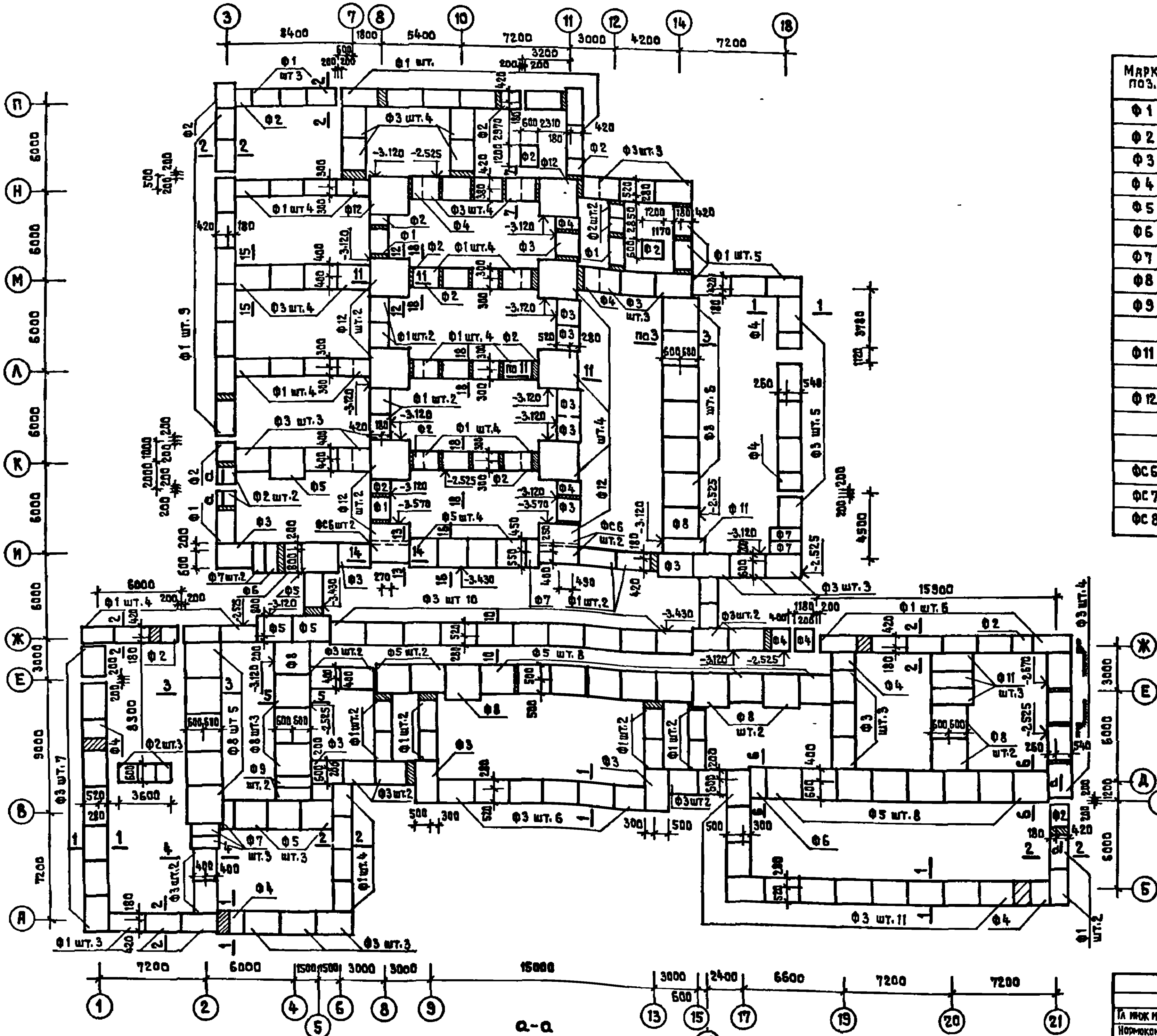

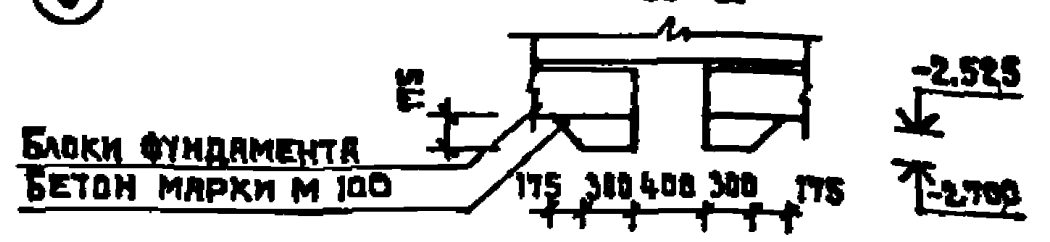

СПЕЦИФИКАЦИЯ

Марка поз.	Обозначение	Наименование	Кол.	Масса ед.кг.	Примечание
Ф 1	1. 112 - 5 В. 4	ФЛ 6. 24-4	81	1040	
Ф 2		ФЛ 6. 12-4	29	515	
Ф 3		ФЛ 8. 24-2	95	1395	
Ф 4		ФЛ.8. 12-2	17	685	
Ф 5		ФЛ 10. 24-2	29	1520	
Ф 6		ФЛ 10.12-2	4	750	
Ф 7		ФЛ 10. 8 -2	8	495	
Ф 8		ФЛ 12. 24-2	21	1760	
Ф 9		ФЛ 12. 12-2	2	870	
Ф 11		ФЛ 14. 12-2	4	1040	
Ф 12	1.020-1/83.1.1,1 0.0-02	1Ф 12.8-3	10	1900	
ФС 6	ГОСТ 13579-78	ФБС 12.6.3-Т	4	460	
ФС 7		ФБС 24.4.6-Т	12	1300	
ФС 8		ФБС 12.4.6-Т	4	640	

ПРИМЕЧАНИЯ

1. Данный лист см. совместно с листами АС-03,-05,-08, -09,-010. Альбом 0
2. Фундаменты разработаны при условии расчетного давления на грунт под подошвой фундамента 2 кгс/см^2 и в соответствии с указаниями Госгражданстроя, указаниями по применению изделий серии 1.090 1-1 вып. 0-1 и СНиП II-15-74.
3. Таблица нагрузок составлена в соответствии со СНиП II-6-74.
4. Горизонтальная изоляция выполняется из цементнопесчаного раствора состава 1:2.
5. Вертикальные поверхности цокольных панелей, вентблоков и блоков стен подвала, соприкасающиеся с грунтом, обмазать горячим битумом за 2 раза.
6. Узлы см. серию 1.090.1-1 вып. 7-1.
7. Заделки по месту выполнять из бетона марки М100.
8. Сечения 1-1 ÷ 18-18 см лист АС-05 альбом 0

Гл. инж. пр.	Ляхович		221-1-450 85 АС
Нормоконтр.	Воронцов		
Нач. маст.	Башенков		Средняя школа на 18 классов
Гл. инж. м.	Назаров		Стадия: Р; Лист: 04; Листов:
ГАП	Михе		Монтажная схема фундаментов
ГИП	Воронцов		ЦНИИЭП учебных зданий
Рук. гр. инж.	Кузнецова		

Привязан

Инв. №

Согласовано

Инв. № подл. | Подпись и дата | Взамен инв. №

1-1 2-2

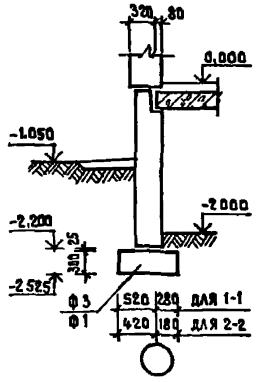

3-3 4-4

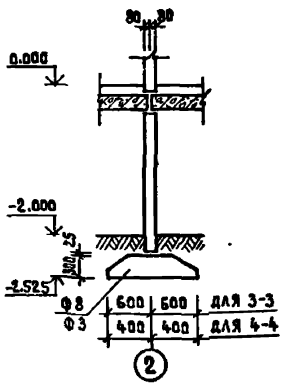

5-5

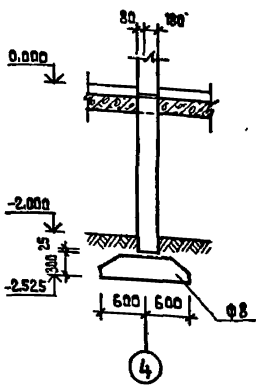

6-6

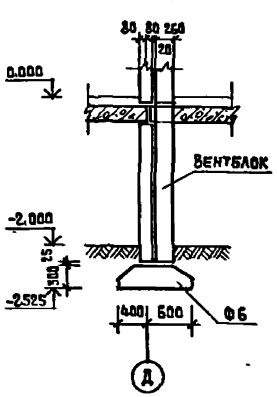

7-7

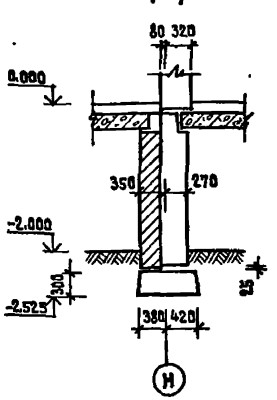

8-8

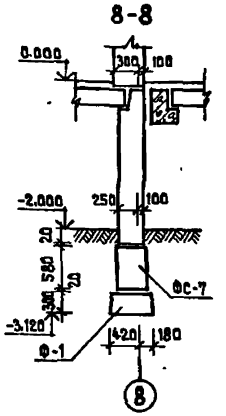

9-9

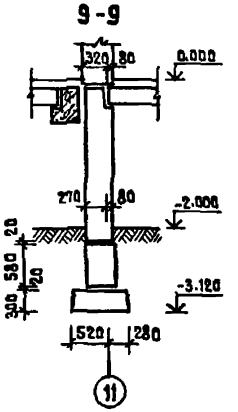

10-10

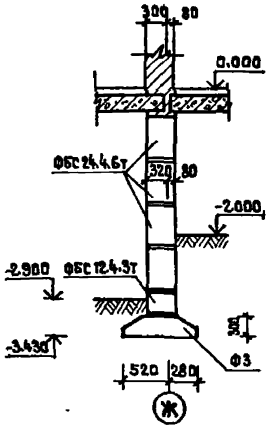

11-11

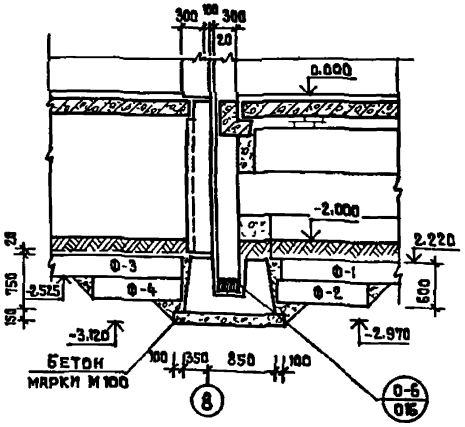

12-12

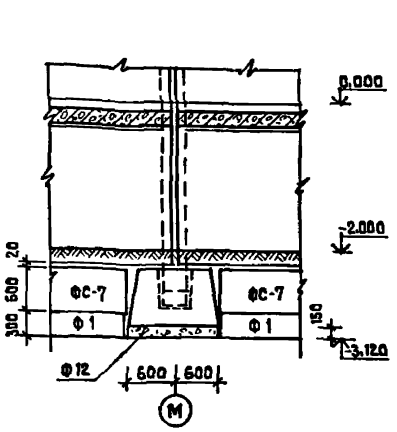

13-13

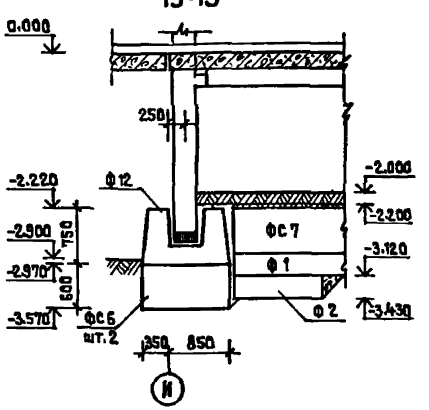

14-14

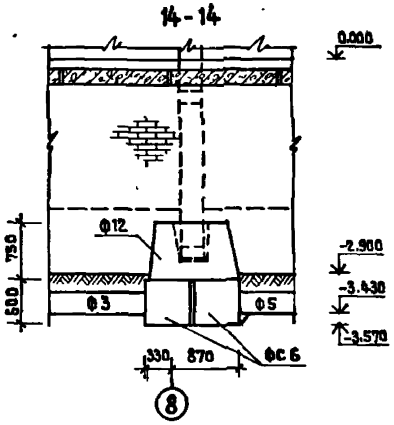

15-15

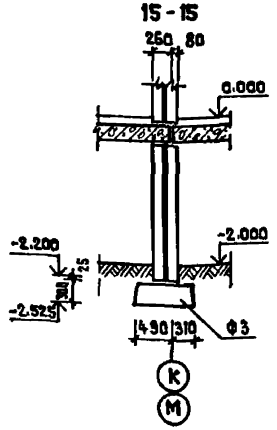

16-16

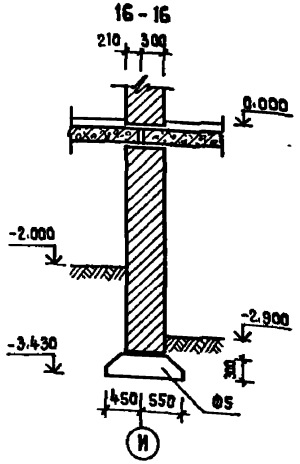

17-17

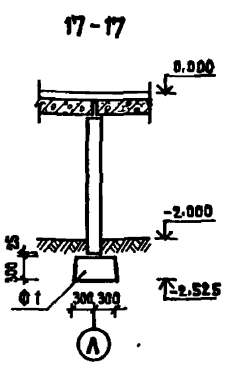

18-18

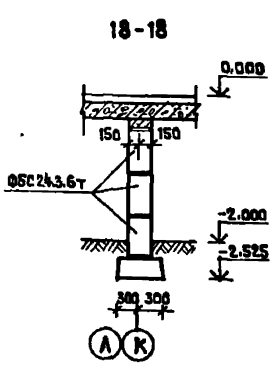

ТАБЛИЦА НАГРУЗОК НА ФУНДАМЕНТЫ В УРОВНЕ ОБРЕЗА ФУНДАМЕНТА В ТС./П.М.

Сеч.	Нагрузка		Сеч.	Нагрузка		Сеч.	Нагрузка	
	Расч.	Врем. в т.ч.		Расч.	Врем. в т.ч.		Расч.	Врем. в т.ч.
1-1	12.37	2.46	9-9	15.38	2.11	17-17	6.76	1.17
3-3	21.90	5.37	10-10	15.77	2.09			
4-4	13.27	2.46	11-11	30.75*	3.66*			
5-5	21.79	5.25	15-15	14.21	2.1			
6-6	13.27	2.46	16-16	17.74	2.4			

* Нагрузка на грузовую площадь колонны.

Примечания

1. Данный лист см. совместно с листами АС-03, -04, -08, -09, -010.
2. Общие примечания см. лист АС-04.

Привязан		221-1-450 85	АС
Гл.инж.пр.	Ляхович		
Нормоконтр.	Воронцов		
Нач.маст.	Башенков		
Гл.инж.пр.	Назаров		
ГАП	Михе		
ГИП	Воронцов		
Рук.группы	Кузнецова		
Инв.№		Средняя школа на 18 классов	Стадия: Р; Лист: 05; Листов:
		Сечения фундаментов. Таблица нагрузок	ЦНИИЭП учебных зданий

Инв.№ подл. | Подпись и дата | Взам.инв.№

ТИПОВОЙ ПРОЕКТ АЛЬБОМ О...
СОГЛАСОВАНО
Инв. № подл. | Подпись и дата | Взамен инв.№

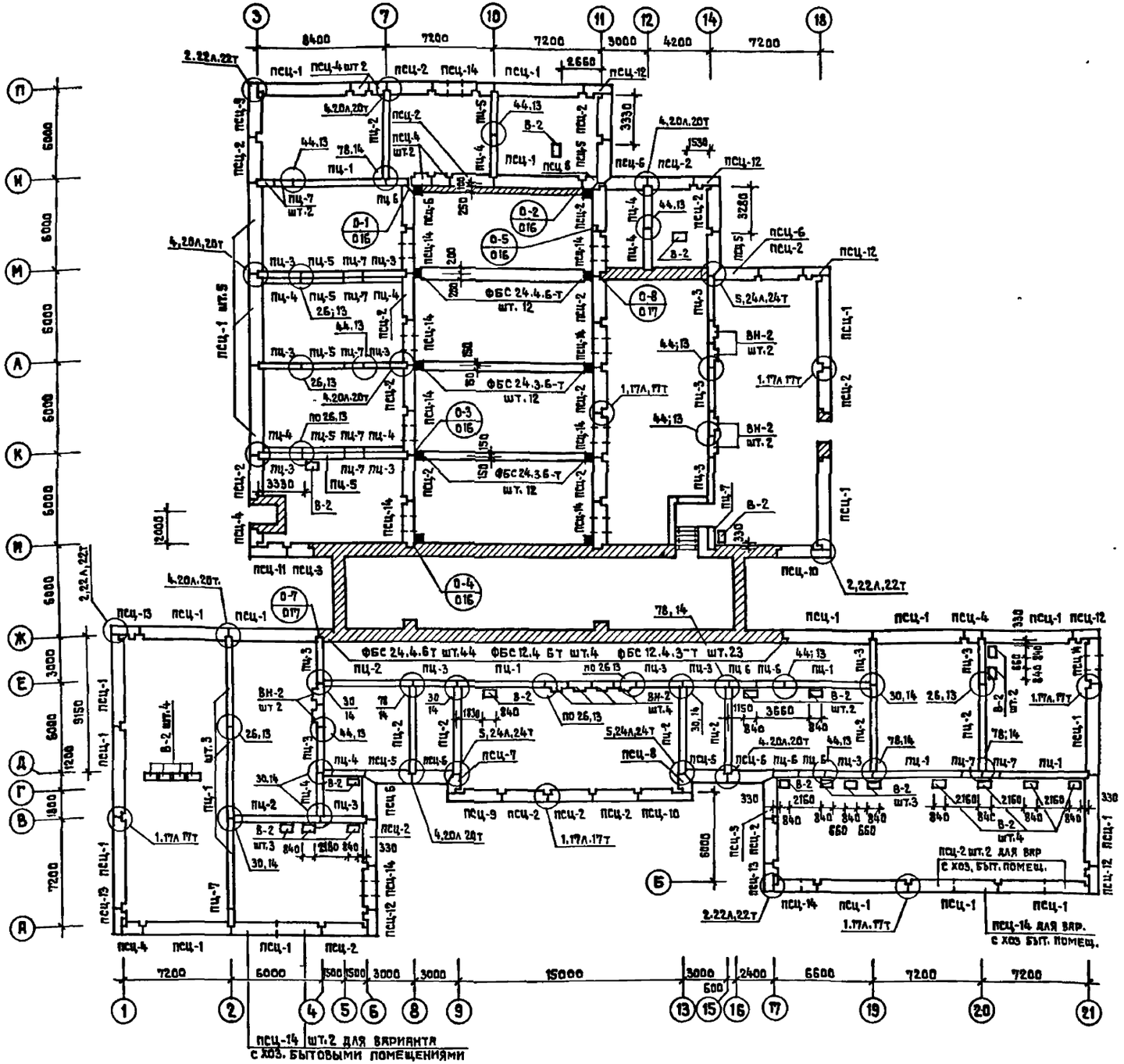

СПЕЦИФИКАЦИЯ

Марка поз.	Обозначение	Наименование	Кол.	Масса ед.кг.	Примечание
		Панели наружных стен			для вар с хоз быт пом
пец-1	1.090.1-1 в.1-1	1 пец 60.21.3,5-п/т/	23	4290	20 шт.
пец-2		1 пец 30.21.3.5-п/т/	22	2120	24 шт.
пец-3		пец.18.21.3,5-п/т/	1	1250	
пец-4		пец.12.21.3.5-п/т/	7	780	
пец-5		1 пец.29.21.3.5-п/т/	5	2110	
пец-6		2 пец.29.21.3.5-п/т/	6	2110	
пец-7		1 пец.11.21.3.5-п/т/	1	730	
пец-8		2 пец.11.21.3.5-п/т/	2	730	
пец-9		2 пец.33.21.3.5-п/т/	1	2160	
пец-10		3 пец.33.21.3.5-п/т/	2	2160	
пец-11		2 пец.21.21.3.5-п/т/	1	1290	
пец-12		2 пец.15.21.3.5-п/т/	6	850	
пец-13		3 пец.15.21.3.5-п/т/	3	850	
пец-14		2 пец.30.21.3.5-п/т/	12	1640	15 шт
		Панели внутренних стен			
пц-1	1.090.1-1 в.3-1	пвц.60.19-1т	8	3160	
пц-2		пвц.59.19-1т	9	3120	
пц-3		пвц.30.19-1т	18	1750	
пц-4		пвц.29.19-1т	9	1690	
пц-5		пвц.28.19-1т	6	1640	
пц-6		пвц.18.19-1т	5	1280	
пц-7		пвц.12.19-1т	11	840	
		Вентиляционные блоки			
в-2	1.034.1-1 в.1	в 8.21	25	772	
вн-2		вн 15.21	10	988	
		Блоки стен подвала			
	гост 13579-78	фбс 24.3.6-т	24	970	
		фбс 24.4.6-т	56	1300	
		фбс 12.4.6-т	4	640	
		фбс 12.4.3-т	23	310	
		Соединительные изделия			
	1.090.1-1 в.7-1	мс-1	64	0.36	
	1.090.1-1 в.8-1	мс-2	54	0.42	
	1.090.1-1 в.7-1	мс-5	64/24	0.18	
	1.090.1-1 в.8-1	мс-6	69	0.29	
		мс-7	9/45	0.21	
	1.090.1-1 в.7-1	мс-9	108/80	0.23	
	1.090.1-1 в.8-1	мс-10	9/28	0.33	
		мс-11	5	0.54	
	1.090.1-1 в.7-1	мс-12	5	0.29	
	1.090.1-1 в.8-1	мс-13	46	0.28	
		мс-14	10	0.36	
		мс-15	5/6	0.17	
	1.090.1-1 в.7-1	мс-18	28	0.82	
		мс-32	6/56	0.23	
	проект лист АС-016	им-1	10	12.32	

ПРИМЕЧАНИЯ

1. Данный лист см. совместно с листами АС-03; АС-04.
2. Узлы см. серию 1.090.1-1 в.7-1.
3. Монтажный план цокольных внутренних и наружных стеновых панелей и вентблоков выполнен в соответствии с указаниями по применению изделий 1.090.1-1 в.0-1.
4. В спецификации индексы, заключенные в скобки, даны для варианта с трехслойными стеновыми панелями.

ГА инж.ин.	Ляхович	
Нормоконтр.	Воронцов	
Нач.маст	Башенков	
Гл.инж.м.	Назаров	
ГАП	Михе	
ГИП	Воронцов	
Рук.гр.инж.	Кузнецова	

Привязан

Инв.№

221-1-450.85 АС

Средняя школа на 18 классов

Стадия	Лист	Листов
Р	06	

Монтажная схема панелей стен на отм.-2.000

ЦНИИЭП учебных зданий

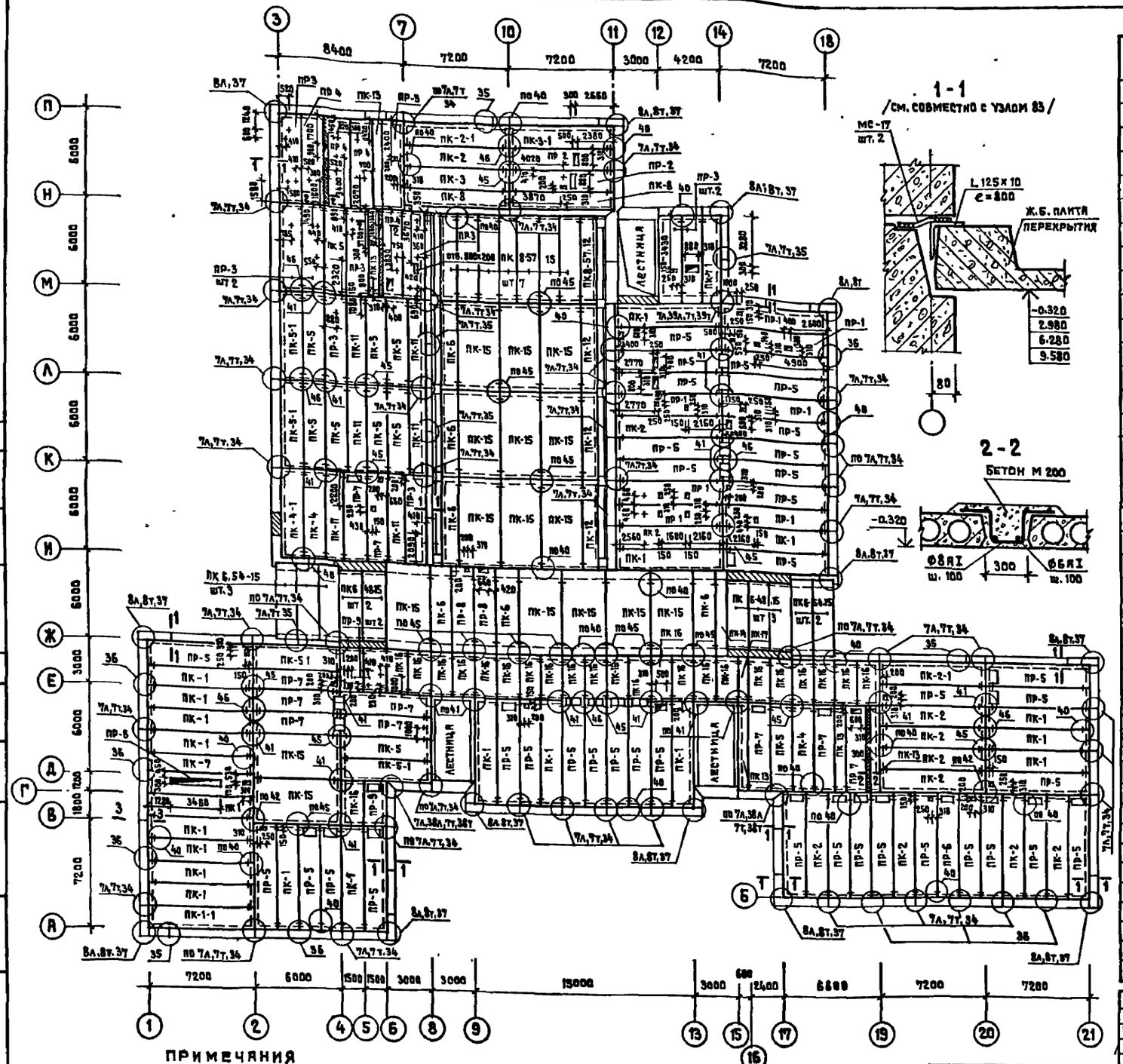

СПЕЦИФИКАЦИЯ

Марка поз.	Обозначение	Наименование	Кол.	Масса ед.кг.	Примечание
ПК-5-1	Плиты перекрытия	ПК 60.15-6АтVт-1	4	2767	
ПК-1		ПК 72.15-4,5АтVт	20	3325	
ПК-2		ПК 72.15-6АтVт	11	3325	
ПК-3		ПК 72.15-8АтVт	1	3325	
ПК-4		ПК 60.15-4,5АтVт	2	2767	
ПК-5		ПК 60.15-6АтVт	10	2767	
ПК-6		ПК 60.15-8АтVт	6	2767	
ПК-7		ПК 72.12-4,5АтVт	1	2497	
ПК-8		ПК 72.12-6АтVт	2	2497	
ПК-7-1		ПК 60.12-4,5АтVт-1	1	2080	
ПК-11		ПК 60.12-6АтVт	6	2080	
ПК-12	1.090.1-1 вып.5-1	ПК 60.12-8АтVт	3	2080	
ПК-13		ПК 60.6-6АтVт	5	1295	
ПК-14		ПК 60.6-8АтVт	1	1295	
ПК-15		ПК 60.30-8АтVт	16	5322	
ПК-16		ПК 30.15-8т	23	1380	
ПК-17		ПК 30.6-8т	1	645	
ПК-1-1		ПК 72.15-4,5АтVт-1	1	3325	
ПК-2-1		ПК 72.15-6АтVт-1	2	3325	
ПК-3-1		ПК 72.15-8АтVт-1	1	3325	
ПК-4-1		ПК 60.15-4,5АтVт-1	1	2767	
ПР-9		ПР 30.15-8т-2	3	1327	
ПР-1		ПР 72.15-6АтVт-1	7	3095	
ПР-2		ПР 72.15-8АтVт-1	2	3095	
ПР-3		ПР 60.15-6АтVт-1	10	2595	
ПР-4		ПР 60.15-8АтVт-1	4	2595	
ПР-5		ПР 72.15-6АтVт-2	37	3052	
ПР-6		ПР 72.15-8АтVт-2	2	3052	
ПР-7		ПР 60.15-6АтVт-2	11	2552	
ПР-8		ПР 60.15-8АтVт-2	2	2552	
	1.141-1 вып.63	ПК 57.12-8АтVт	1	2000	
		ПК 57.15-8АтVт	7	2675	
		ПК 48.15-6АтVт	5	2250	
		ПК 54.15-6АтVт	5	2525	
	Соединительные изделия	МС-5	342/346	0.18	
	1.090.1-1 вып.7-1	МС-9	6/12	0.23	
		МС-12	2	0.29	
		МС-17	216	0.13	
	1.090.1-1 вып.8-1	МС-19	80	0.13	

ПРИМЕЧАНИЯ

1. Общие примечания см. лист АС-22.
2. Расход материалов на лист: бетон М.200 – 1.85 м³
   Ф6I – 18,6 кг; Ф8АI – 45,4 кг; L125×10 – 183,4 кг
   /монолитные заделки/
3. В спецификации в знаменателе дано количество шт. МС-5 и МС-9 для варианта с трехслойными панелями.

Гл. инж. мн	Ляхович	
Нормоконтр.	Воронцов	
Нач. маст.	Башенков	
Гл. инж. м.	Назаров	
Гл. инж.	Михе	
ГИП	Воронцов	
Рук. гл. инж.	Кузнецова	
Инженер	Ройтман	

Привязан

Инв №

221-1-450 85 АС

Средняя школа на 18 классов

Стадия	Лист	Листов
Р	07	

Монтажная схема плит перекрытия на отм. -0.320

ЦНИИЭП учебных зданий

Альбом 0

Типовой проект

Инв. № подл. | Подпись и дата | Взамен инв. №

Сто | Бабин | Это | Белов

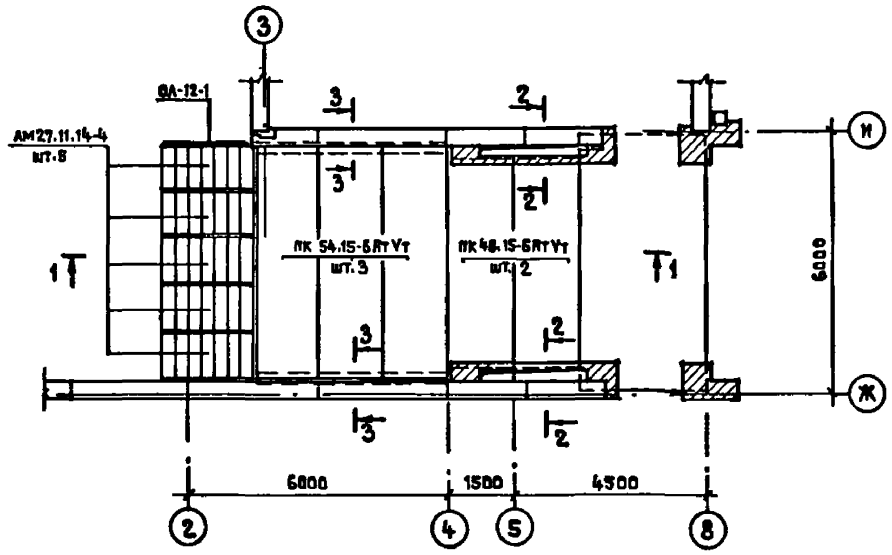

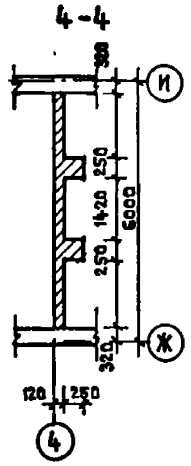

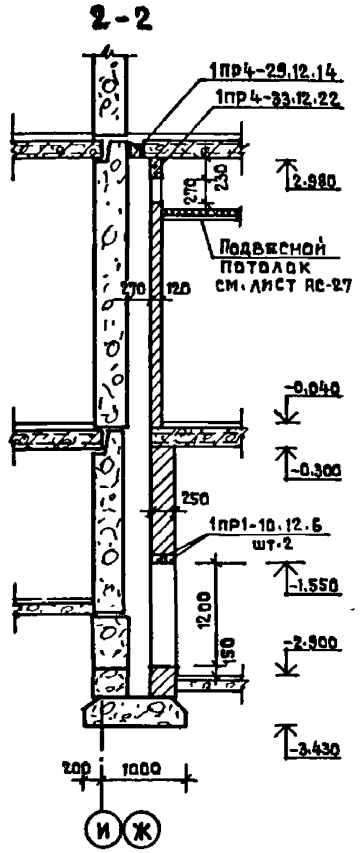

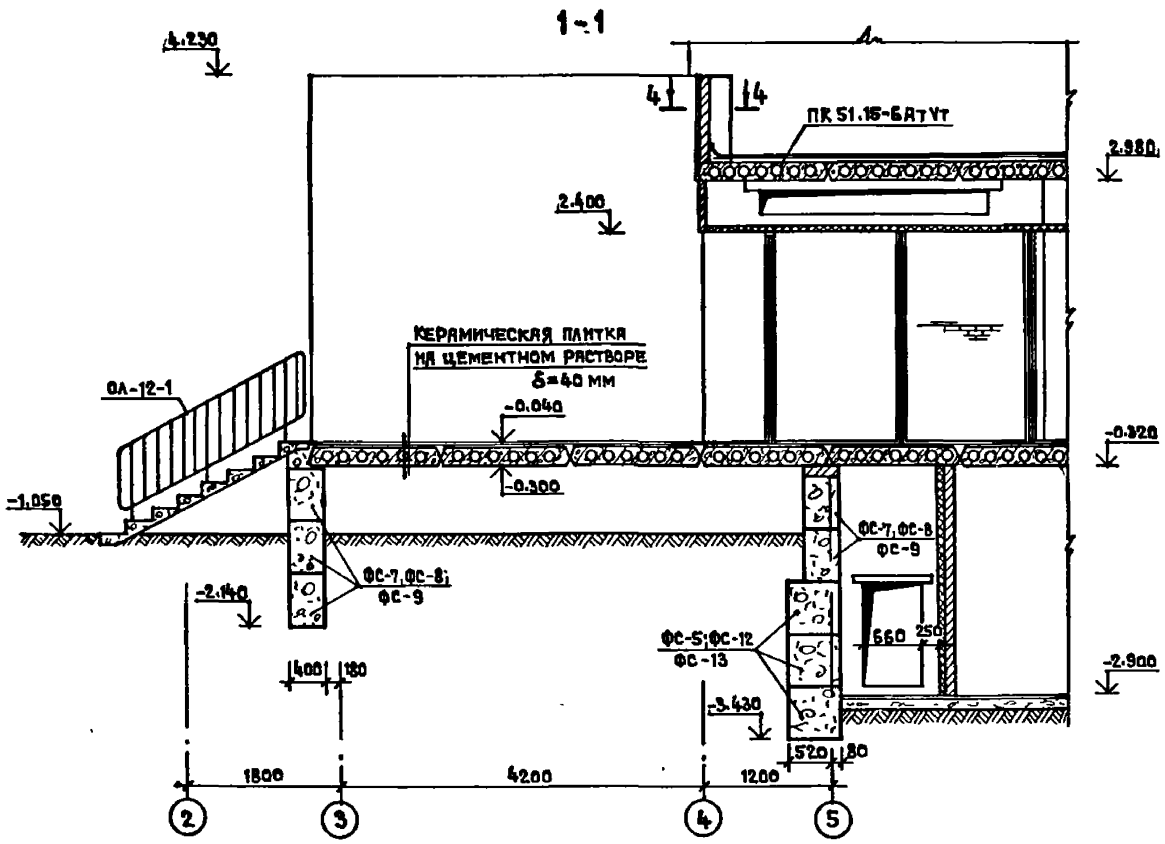

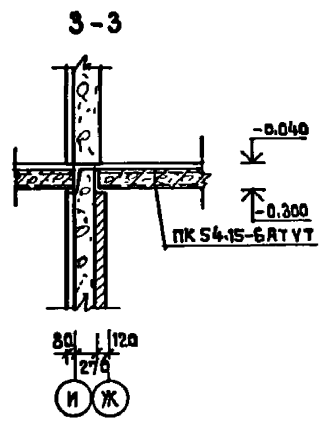

СПЕЦИФИКАЦИЯ

Марка поз.	Обозначение	Наименование	К-во шт. основной вариант	К-во шт. вариант с хоз. быт. помещ.	Масса кг	Примечания
	ГОСТ 13579-78	Блоки стен подвала				
ФС-1		ФБС 24.3.6-Т	6	2	970	
ФС-2		ФБС 9.3.6-Т	12	6	350	
ФС-3		ФБС 12.4.3-Т	3	5	310	
ФС-4		ФБС 12.5.6-Т	3	1	790	
ФС-5		ФБС 12.6.6-Т	13	18	960	
ФС-7		ФБС 24.4.6-Т	12	12	1300	
ФС-8		ФБС 12.4.6-Т	10	10	640	
ФС-9		ФБС 9.4.6-Т	45	51	470	
ФС-10		ФБС 24.5.6-Т	6	18	1630	
ФС-11		ФБС 9.5.6-Т	—	18	590	
ФС-12		ФБС 24.6.6-Т	8	18	1960	
ФС-13		ФБС 9.6.6-Т	12	24	700	
ФС-14		ФБС 12.5.3-Т	9	9	380	
	Серия 1.151.1-6 Вып. 1	Лестничные марши				
		АМ 27.11.14-4	16	16	1330	
	Серия 1.055-1-1	Ступени				
		АС 9.17-6	16	43	100	
	Серия 1.225.1-3	Прогоны				
		ПР 60.4.4-5	2	2	2080	
	Серия 1.225-2 Вып. 11	Опорные подушки				
		ОП 5.4-Т	2	2		
	Серия 1.138-10 Вып. 1	Перемычки				
		1 ПР 1-10.12.6	5	8	25	
		1 ПР 1-12.12.6	—	1	25	
		1 ПР 4-29.12.14	2	2	125	
		1 ПР 4-33.12.22	2	2	225	
		1 ПР 8-20.12.22у	2	2	125	
		1 ПР 8-24.12.22у	2	2	175	
		1 ПР 28-20.25.22у	4	4	275	
	Серия 1.138-10 Вып. 2	2 ПР 6-20.38.14	8	8	275	
	Серия 1.141-1 Вып. 63	Плиты перекрытий				
		ПК 48.15-6АтVт	5	5	2250	
		ПК 51.15-6АтVт	2	2	2400	
		ПК 51.12-6АтVт	1	1	1800	
		ПК 54.15-6АтVт	5	5	2525	
	Серия 1.256-1	Ограждения лестниц				
		ОА-12-1	8	8	29.31	
		ОВП-12-1	4	4	18.06	
		ОВП-21-1	6	6	27.69	

Примечание. Общие примечания см. лист АС-09.

Нормоконтр.	Воронцов	
Нач. маст.	Башенков	
Гл. инж. м.	Назаров	
ГАП	Михе	
ГИП	Воронцов	
Рук. гр. инж.	Кузнецова	
Ст. инж.	Дмитриева	

221-1-450 85 АС

Привязан

Инв. №

Средняя школа на 18 классов

Стадия Р | Лист 08 | Листов

Вход №1
Спецификация

ЦНИИЭП учебных зданий

Альбом 0

Типовой проект

Инв. № подл. | Подпись и дата | Взамен инв. №

Альбом 0

Типовой проект

Инв. № подл. | Подпись и дата | Взамен инв. №

Крыльцо №2

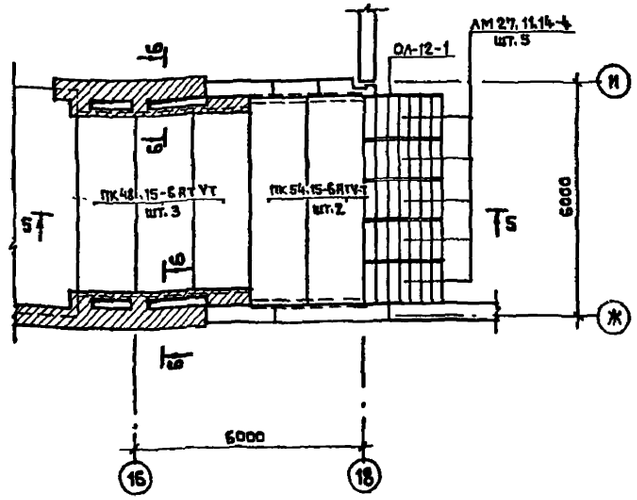

5-5

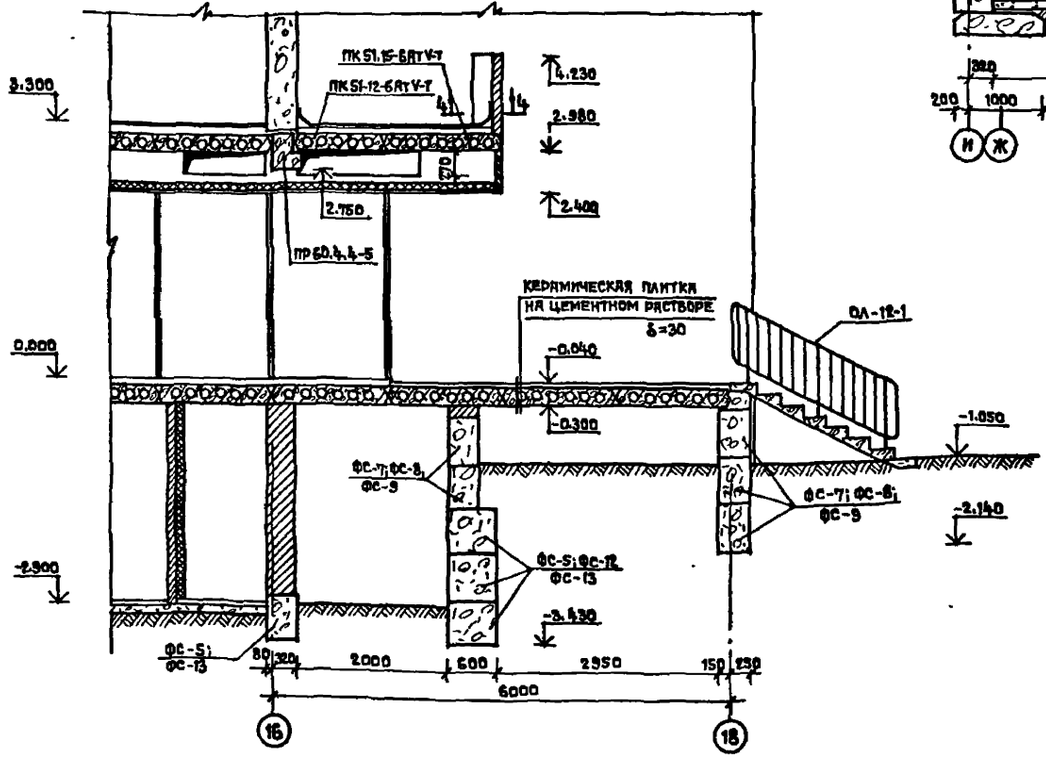

6-6

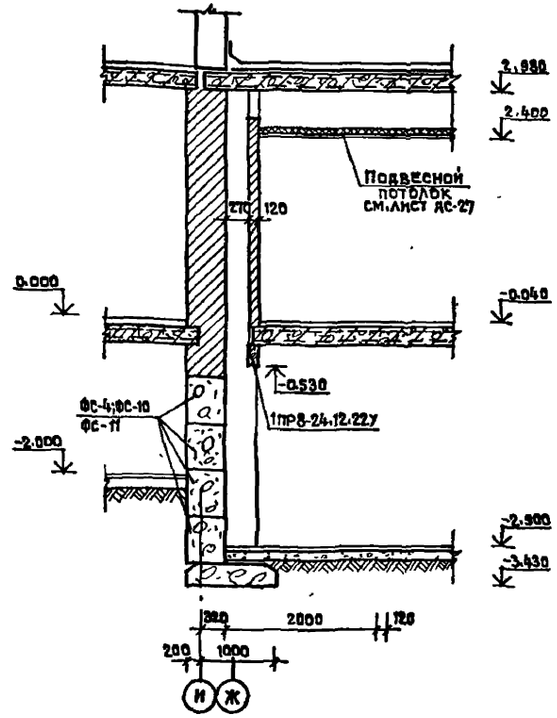

Вход №13

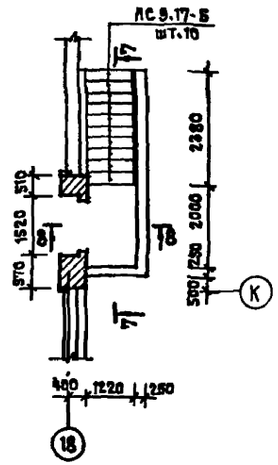

7-7

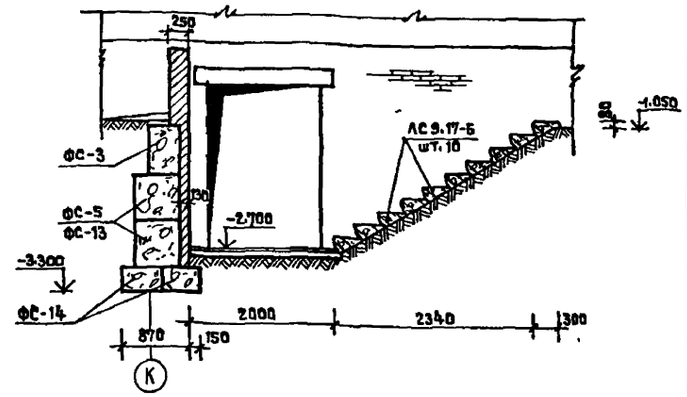

8-8

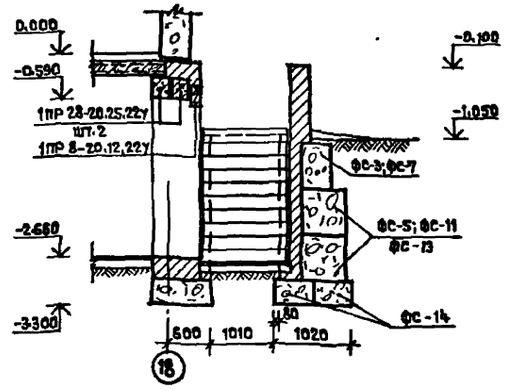

Примечания

1. Данный лист см. совместно с листами АС-3 ; АС-4. Альб I
2. Спецификацию железобетонных и бетонных изделий см. на листе АС-08. Альб 0
3. Бетонные блоки укладывать на предварительно уплотненное песчаное основание h=50 мм. Кладку блоков выполнять на цементном растворе М 100 $h_{шв}$ = 20 мм.
4. Поверхность кладки, соприкасающуюся с грунтом, обмазать битумом за 2 раза.

Нормоконтр.	Воронцов	
Нач.маст.	Бабенков	
Гл.инж.м.	Назаров	
ГАП	Мнхе	
ГИП	Воронцов	
Рук.группы	Кузнецова	
Ст. инж.	Дмитриев	

Привязан

Инв.№

221-1-450 85 АС

Средняя школа на 18 классов

Стадия	Лист	Листов
Р	09	

Входы №2; 13

ЦНИИЭП учебных зданий

Альбом 0

Типовой проект

Инв.№ подл. | Подпись и дата | Взам.инв.№

Вход N9 для вар с подвалом

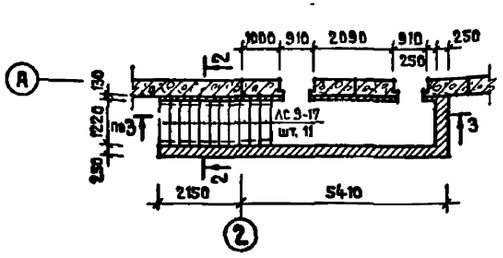

Вход N11 для вар с подвалом

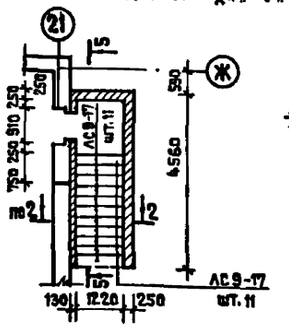

5-5

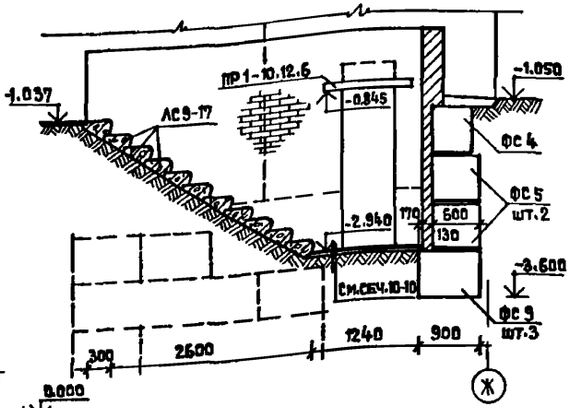

Вход N3, Вход N4 (зеркально)

7-7

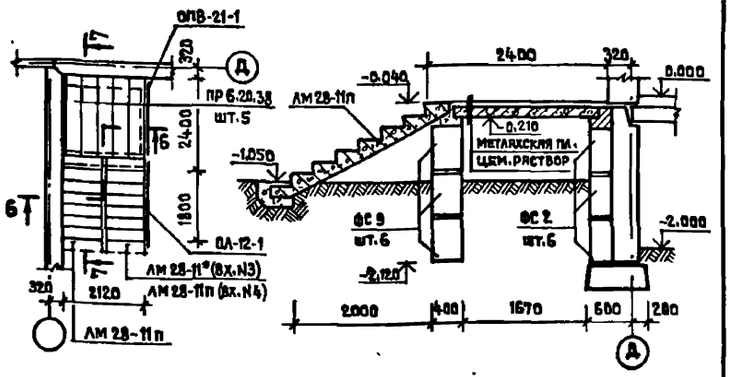

10-10

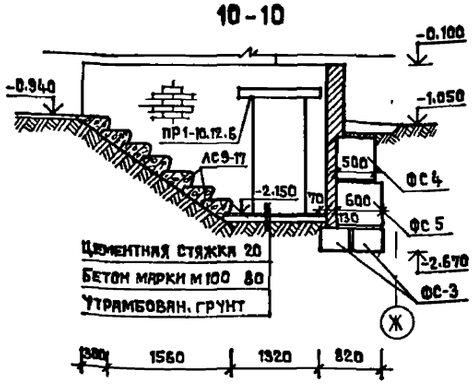

11-11

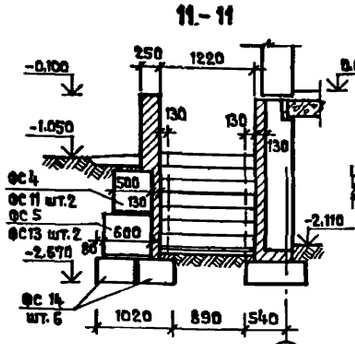

4-4

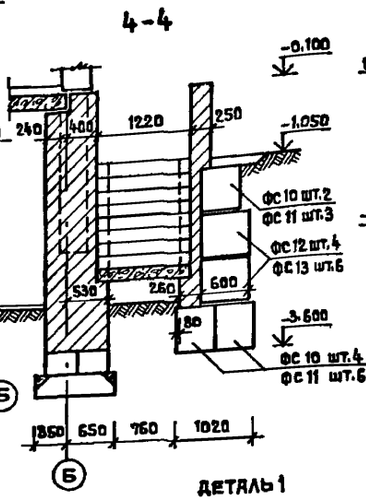

6-6

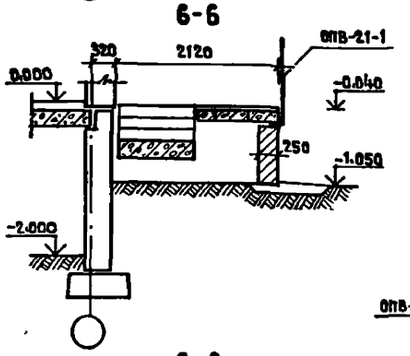

Вход N5, Вход N6, Вход N7 (зеркально)

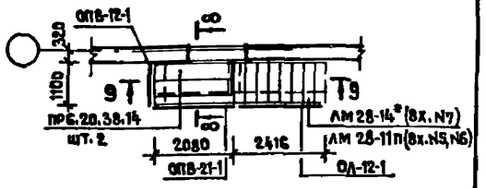

2-2

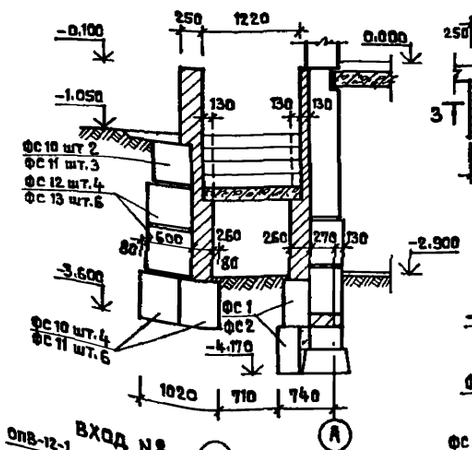

Вход N10 для вар с подвалом

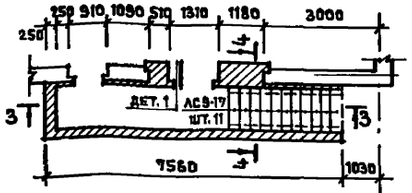

Деталь 1

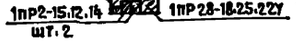

8-8

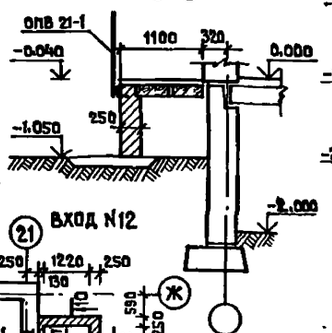

9-9

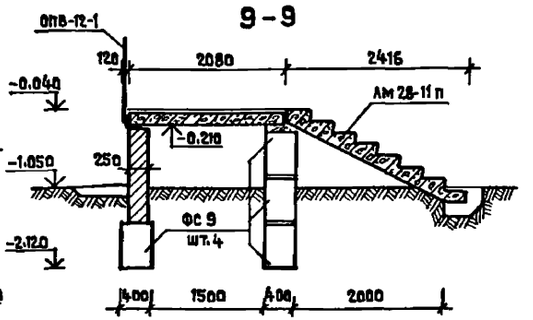

3-3

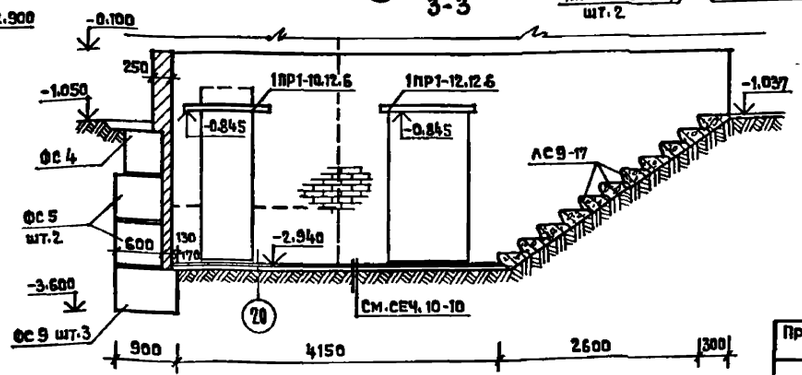

Вход N12

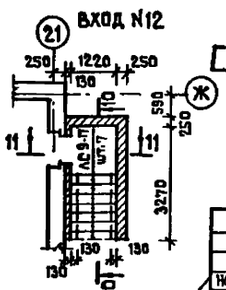

Вход N8

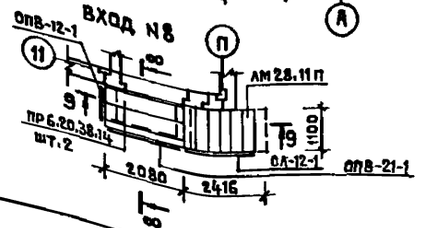

Примечания

1. Общие примечания см. лист АС-09.
2. Спецификацию см. лист АС-08.

Привязан		221-1-450 85	АС
Инв.№		Средняя школа на 18 классов	Стадия Р; Лист 010; Листов
	Нормоконтр. Воронцов; Нач.маст. Башенкин; Гл.инж.-п. Назаров; ГАП Михе; ГИП Воронцов; Рук.группы Кузнецова	Входы №№ 3,4,5,6, 7,8,9,10,11,12	ЦНИИЭП учебных зданий

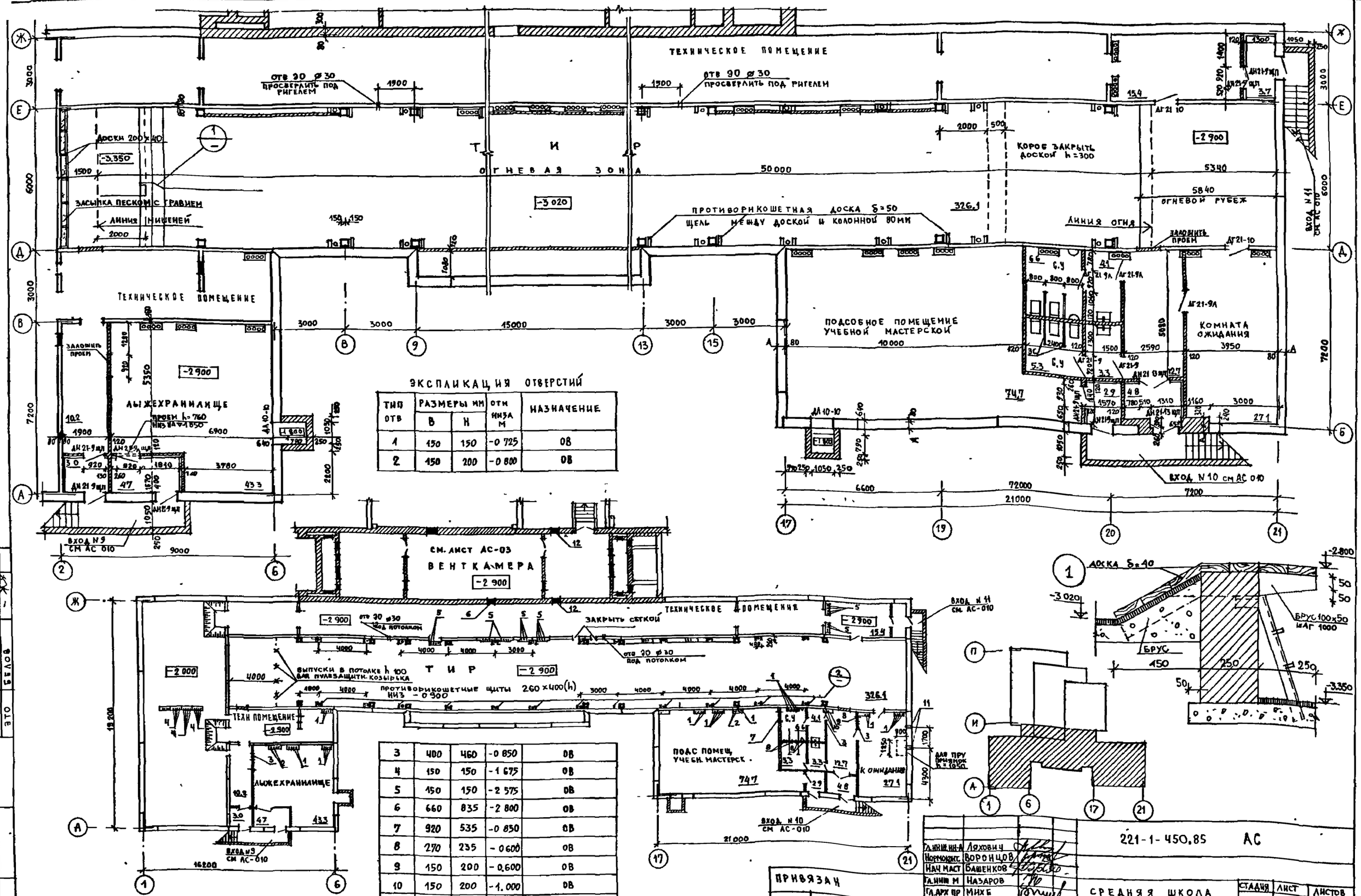

ЭКСПЛИКАЦИЯ ОТВЕРСТИЙ

ТИП ОТВ	РАЗМЕРЫ ММ В	РАЗМЕРЫ ММ Н	ОТМ НИЗА М	НАЗНАЧЕНИЕ
1	150	150	-0 725	ОВ
2	150	200	-0 800	ОВ
3	400	460	-0 850	ОВ
4	150	150	-1 675	ОВ
5	150	150	-2 575	ОВ
6	660	835	-2 800	ОВ
7	920	535	-0 850	ОВ
8	270	235	-0 600	ОВ
9	150	200	-0,600	ОВ
10	150	200	-1.000	ОВ
11	400	600	-3 800	ВК
12	400	235	-0 600	ЭО

ПРИВЯЗАН

ИНВ №

Гл.инж.ин-а	Ляхович	
Нормокомс.	Воронцов	
Нач.маст	Башенков	
Гл.инж.м	Назаров	
Гл.арх.пр	Михе	
Гл.инж.пр	Воронцов	
Рук.гр.арх	Ингема	
Рук.гр.арх	Воловер	

221-1-450.85 АС

СРЕДНЯЯ ШКОЛА НА 18 КЛАССОВ

СТАДИЯ	ЛИСТ	ЛИСТОВ
Р	011	

ПЛАН ПОДВАЛА ДЛЯ ВАРИАНТА С ХОЗЯЙСТВЕННО-БЫТОВЫМИ ПОМЕЩЕНИЯМИ

ЦНИИЭП УЧЕБНЫХ ЗДАНИЙ

ТО	Малышева	
СТО	Бабин	
ЭТО	Белов	

ИНВ № ПОДЛ. | ПОДПИСЬ И ДАТА | ВЗАМЕН ИНВ. №

Альбом 0

Типовой проект

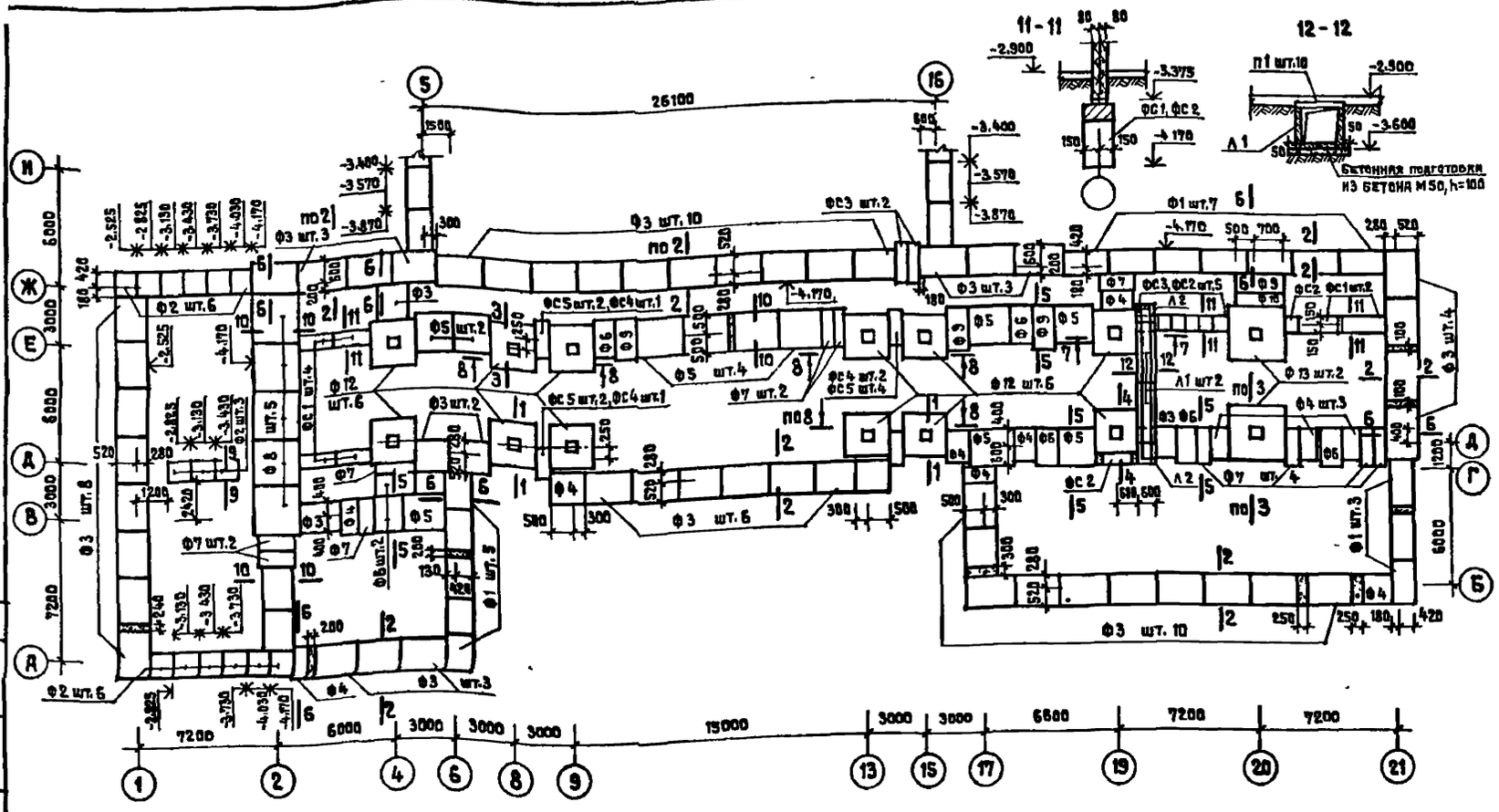

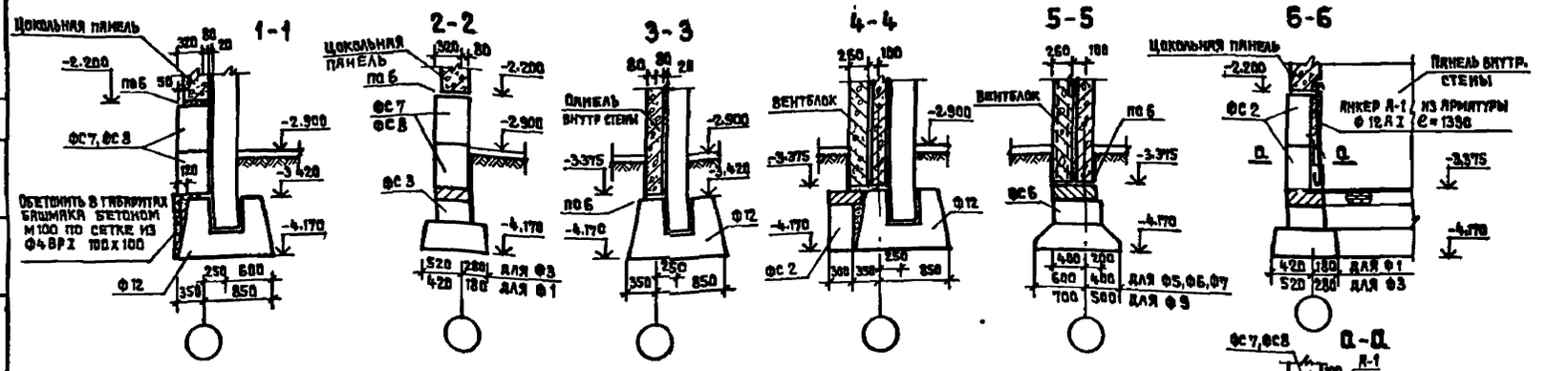

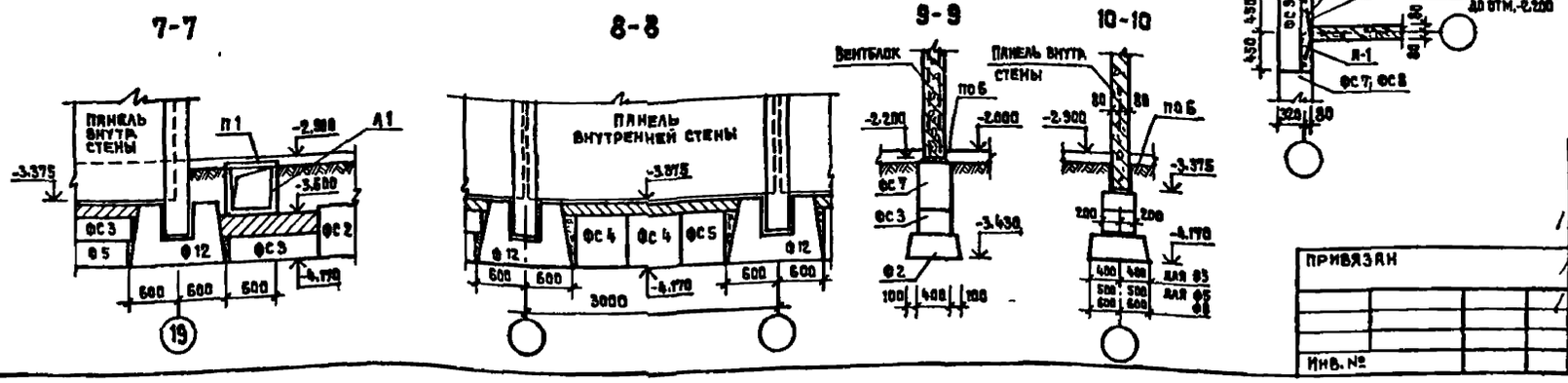

СПЕЦИФИКАЦИЯ

Марка поз.	Обозначение	Наименование	Кол.	Масса ед. кг	Примечание
	ПЛИТЫ Ж.Б. ДЛЯ ЛЕНТОЧНЫХ ФУНДАМЕНТОВ				
Ф1	Серия 1.112-5. В. 4	ФЛ8 24-4	10	1070	
Ф2		ФЛ6.12-4	15	515	
Ф3		ФЛ8.24-2	54	1395	
Ф4		ФЛ8.12-2	11	685	
Ф5		ФЛ10.24-2	11	1520	
Ф6		ФЛ10.12-2	8	750	
Ф7		ФЛ10.8-2	11	495	
Ф8		ФЛ12.24-2	5	1760	
Ф9		ФЛ12.12-2	4	870	
Ф10		ФЛ12.8-2	1	587	
	ФУНДАМЕНТЫ ДЛЯ КОЛОНН				
Ф12	Серия 1.020-1/83 Вып.1-1	1Ф12.8-3	12	1900	
Ф13		1Ф15.8-3	2	2500	
	ЛОТКИ ДЛЯ ПОДПОЛЬНЫХ КАНАЛОВ				
Л1	Серия 1.219.1-3	ЛК30.6.6-12.5	2	1015	
Л2		ЛК15.6.6-12.5	2	502	
	ПЛИТЫ ПЛОСКИЕ				
П1	Серия 1.243.14	ПТ 12.5-8.6	10	96	
	БЛОКИ БЕТОННЫЕ СТЕН ПОДВАЛА				
ФС1	ГОСТ 13579-78	ФБС 24.3.6-Т	6	970	
ФС2		ФБС 9.3.6-Т	27	350	
ФС3		ФБС 12.4.3-Т	186	310	
ФС4		ФБС 12.5.6-Т	4	790	
ФС5		ФБС 12.6.6-Т	8	960	
ФС6		ФБС 12.6.3-Т	17	460	
ФС7		ФБС 24.4.6-Т	71	1300	
ФС8		ФБС 12.4.6-Т	88	640	
ФС9		ФБС 9.4.6-Т	47	470	

ПРИМЕЧАНИЯ

1. Данный лист см. совместно с листами АС-011; АС-013.
2. Узлы, замаркированные на данном листе, см. серию 1.090.1-1 Вып.7-1.
3. Плиты фундаментов укладывать на выравненное песчаное основание.
4. Кладку блоков стен подвала выполнять на цементном растворе М 100. $h_{шва}$ = 20 мм.
5. Общие примечания см. лист АС-04.

Гл. инж. ин.	Аяхович	
Нормоконтр.	Воронцов	
Нач. маст.	Башенков	
Гл. инж. м.	Назаров	
ГАП	Мнхе	
ГИП	Воронцов	
Рук. гр. инж.	Кузнецова	

221-1-450 85 АС

Средняя школа на 18 классов

План фундаментов для варианта с хоз. бытовым помещением

Стадия	Лист	Листов
Р	012	

ЦНИИЭП учебных зданий

Привязан

Инв. №

Согласовано

Инв. № подл. | Подпись и дата | Взам. инв. №

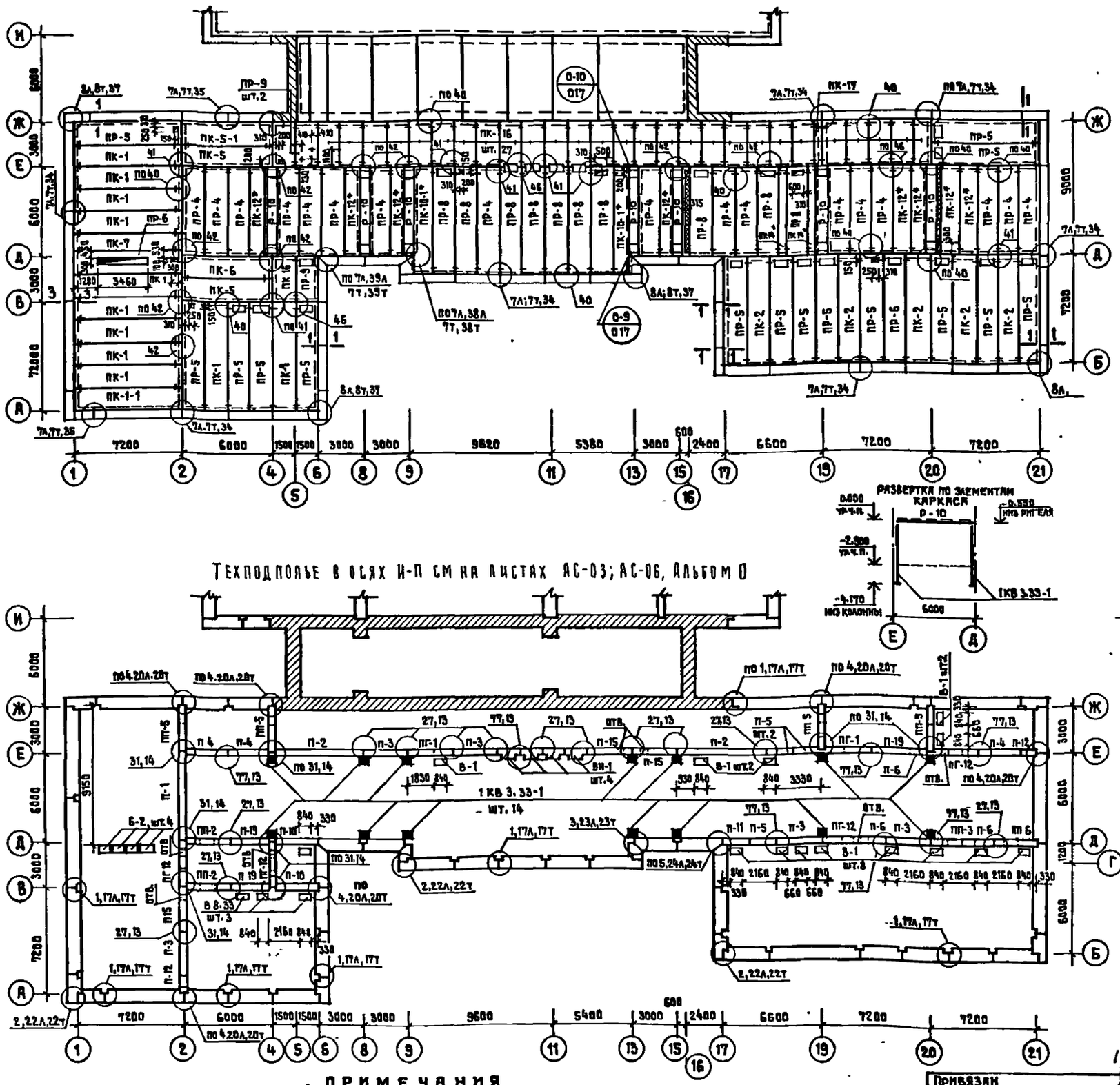

СПЕЦИФИКАЦИЯ

Марка поз.	Обозначение	Наименование	Кол.	Масса ед. кг.	Примечание
	Колонны 1.020-1/83 В.2-1	1 КВ 3.33-1	14	742	
Р-10	Ригели 1.020-1/83 В.3-1	РДП 4.57-50 АТ V	7	2600	
ПГ-1	Панели внутренних стен	ПВГ 30.30.13-1Т	2	2430	
ПГ-12	1.090.1-1 В.4-1	ПВГ 30.30.13-1Т В	4	2430	
П-1		ПВ 60.30-1Т	1	6980	
П-2		ПВ 59.30-1Т	2	6880	
П-3		ПВ 30.30-1Т	5	3480	
П-4		ПВ 29.30-1Т	3	3370	
П-5		ПВ 18.30-1Т	3	2080	
П-6		ПВ 12.30-1Т	3	1380	
П-10		1ПВ 29.30-1Т	2	3370	
П-11		1ПВ 18.30-1Т	1	2080	
П-12		1ПВ 12.30-1Т	2	1380	
П-15		ПВ 30.30-1Т В	3	3480	
П-19		ПВ 28.30-1Т	3	3270	
ПП-2		ПВП 30.30.13-1Т	2	2400	
ПП-3		ПВП 30.30.10-1Т	1	2670	
ПП-5		1ПВП 30.30.13-1Т	4	2410	
ПП-6		1ПВП 30.30.10-1Т	1	2680	
В-1	Вентиляционные блоки 1.034.1-1 В.1	В 8.33	17	1135	
ВН-1		ВН 15.33	4	1859	
В-2		В 8.21	4	722	
ПК-1-1	Плиты перекрытия 1.090.1-1 В.5-1	ПК 72.15-4.5 АТ VТ-1	1	3325	
ПК-5-1		ПК 60.15-6 АТ VТ-1	1	2767	
ПК-10-1		ПК 72.12-8 АТ VТ-1	2	3325	
ПК-1		ПК 72.15-4.5 АТ VТ	11	3325	
ПК-2		ПК 72.15-6 АТ VТ	5	3325	
ПК-5		ПК 60.15-6 АТ VТ	2	2767	
ПК-6		ПК 60.15-8 АТ VТ	1	2767	
ПК-7		ПК 60.12-4.5 АТ VТ	1	2497	
ПК-12*		ПК 60.12-8 АТ VТ	8	2080	
ПК-14*		ПК 60.6-8 АТ VТ	2	1295	
ПК-16		ПК 30.15-8Т	28	1380	
ПК-17		ПК 30.6-8Т	1	645	
ПР-9		ПР 30.15-8Т-1	3	1327	
ПР-8		ПР 60.15-8 АТ VТ-2	10	2552	
ПР-4		ПР 60.15-8 АТ VТ-1	17	2595	
ПР-5		ПР 72.15-6 АТ VТ-2	15	3052	
ПР-6		ПР 72.15-8 АТ VТ-2	2	3052	
	Соединительные изделия 1.090.1-1 В.7-1	МС-1	34	0.36	
	1.090.1-1 В.8-1	МС-2	34	0.42	
	1.090.1-1 В.7-1	МС-5	323/311	0.18	
	1.090.1-1 В.8-1	МС-6	18	0.29	
		МС-7	0/18	0.21	
	1.090.1-1 В.7-1	МС-9	20/6	0.23	
	1.090.1-1 В.8-1	МС-10	0/12	0.39	
		МС-11	4	0.54	
	1.090.1-1 В.7-1	МС-12	4/2	0.29	
	1.090.1-1 В.8-1	МС-14	6	0.36	
		МС-15	2/0	0.17	
	1.090.1-1 В.7-1	МС-17	32	0.13	
		МС-18	42	0.82	
	1.090.1-1 В.8-1	МС-19	48	0.13	
	1.090.1-1 В.7-1	МС-32	6/24	0.23	
	Проект лист АС-017	ИМ-2	14	8.22	

ПРИМЕЧАНИЯ

1. Данный лист см. совместно с листом АС-011; АС-012; 06; 07.
2. Узлы см. серию 1.090.1-1 вып. 7-1.
3. Монтажные планы установки цокольных панелей и плит перекрытия выполнены в соответствии с „указаниями по применению изделий" серия 1.090.1-1 вып. 0-1.
4. В спецификации даны изменения только для варианта с хозяйственно-бытовыми помещениями.
5. В спецификации в знаменателе дано количество шт. МС для варианта с трехслойными панелями.
6. Расход металла на лист: L 125 x 10 — 127,12 кг.

Привязан

Инв. №

Гл. инж. ин.	Ляхович	
Нормоконтр.	Воронцов	
Нач. маст.	Башенков	
Гл. инж. м.	Назаров	
ГАП	Михе	
ГИП	Воронцов	
Рук. гр. инж.	Кузнецова	
Инженер	Ройтман	

221-1-450 85 АС

Средняя школа на 18 классов

Монтажные схемы панелей внутренних стен и перекрытия подвала. Для варианта с хоз. быт. пом.

Стадия	Лист	Листов
Р	013	

ЦНИИЭП учебных зданий

Альбом 0

Типовой проект

Инв. № подл. | Подпись и дата | Взамен инв. №

Альбом О

Типовой проект

ВЕДОМОСТЬ ВНУТРЕННЕЙ ОТДЕЛКИ ПОМЕЩЕНИЙ

Наименование помещений	Пол: Номер узла по серии: Подвал и техподполье	Пол: Номер узла по серии: 1 эт.	Пол: Номер узла по серии: 2-3 эт.	Пол: Площадь м²	Пол: Вид отделки	Потолки, марши: Площадь м²	Потолки, марши: Вид отделки	Стены перегородки: Площадь м²	Стены перегородки: Вид отделки	Низ стен перегородок: Площадь м²	Низ стен перегородок: Вид отделки	Низ стен перегородок: Высота мм	Примечание
Вестибюль, гардероб, тамбуры, обеденный зал.		2.244-1 / 4-185		359.8	Бетон мозаичного состава	359,8	Побелка	282	Водоэмульсионная краска				В местах установки санитарных приборов-облицовка глазурованной плиткой на высоту 1.5 м
Спортивный зал, снарядная		2.244-1 / 4-7		305.8	Рейки 60х60	305,8		488					
Классы, кабинеты, лаборатории, лаборантские, рекреации, универсальное помещение для ручного труда, комната инструктора, военный кабинет и комната хранения оружия, инвентарная, радиоузел, библиотека, универсальная кружковая для мл. классов, юные натуралисты, комнаты общественных организаций, фойе, гардероб, административные помещения, врач, коридоры, раздевальная		2.244-1 / 4-157	2.244-1 / 4-72	2487,4	Линолиум поливинилхлоридный многослойный ГОСТ 14632-69	2487,4		4297					
Кухня, цеха, моечная, охлаждаемые камеры, кладовые, загрузочная, киноаппаратная с перемоточной, туалетные, душевые, кабина личной гигиены, фотолаборатория, комн. персон., кор. /кух./		2.244-1 / 4-127		311,6	Пол из керамических плиток ГОСТ 6787-69	311,6		869		475,9 / 45,8 / 24,2	Глазурованная плитка	1500 /кухня/ / 2100 /душев./ / 450 /клад./	
Актовый зал			2.244-1 / 4-48	97.7	Паркетный щит	97,7		298					
Мастерские по обр. металла и обр. древесины, комната мастера, клад. сырья		2.244-1 / 4-6		174.8	Доски ГОСТ 8242-75	174,8		284					
Лестницы	—	—	—	—	—				Силикатная краска				
Щитовая и венткамера	2.244-1 / 4-245	2.244-1 / 4-140		68.8	Бетон			206	Водоэмульсионная краска				
Техподполье	2.244-1 / 4-258				Грунт								

ДЛЯ ВАРИАНТА „Б"/С УЧЕБНО-ХОЗЯЙСТВЕННЫМИ ПОМЕЩЕНИЯМИ В ПОДВАЛЕ /

Наименование помещений	Пол: Номер узла по серии	Пол: Площадь м²	Пол: Вид отделки	Потолки, марши: Площадь м²	Потолки, марши: Вид отделки	Стены перегородки: Площадь м²	Стены перегородки: Вид отделки	Низ стен перегородок: Площадь м²	Низ стен перегородок: Вид отделки	Низ стен перегородок: Высота мм	Примечание
Тир, комн. ожидания, склады мастерских, лыжехранилище, коридор	2.244-1 / 4-245	506.5	Бетон	506,9	Побелка	456	Водоэмульсионная краска				
Уборные	2.244-1 / 4-127	19.9	Керамическая плитка	19,9		40		55	Глазурованная плитка	1500	

НАРУЖНАЯ ОТДЕЛКА

Наименование	Основной вариант	Второй вариант
Цоколь	Окраска гидрофобными красителями	Облицовка керамической плиткой типа „кабанчик" светло-коричневого цвета
Наружные стены	Окраска гидрофобными красителями	Облицовка керамической плиткой
Наружные лестницы	Окраска масляными красками в светло-серый цвет	Окраска масляными красками в светло-серый цвет
Окна	Окраска масляной краской	Улучшенная окраска белой масляной краской
Двери	Окраска масляной краской	Улучшенная окраска масляной краской

ПРИМЕЧАНИЯ

1. Для полов и стен выбираются светлые тона окраски.
2. Плинтусы окрашивать в цвет пола (узлы крепления см. т.д. 2-244-18.3).
3. Внутренние откосы проемов окрашивать масляными белилами за 2 раза.
4. Радиаторы, дверцы электро- и слаботочных щитов окрашивать в цвет стены.
5. Ограждение лестничных маршей окрашивать в светло-серый цвет.
6. В детали пола 127 гидроизоляцию выполнить из 2 слоев гидроизола на прослойке из битумной мастики (см. тип. А табл. 2 листа П4 серии 2.244-1 вып. 4).
7. В деталях полов 185, 157 предусмотреть теплоизоляционный слой из жесткой минераловатной плиты толщ. -40 мм $\gamma = 300$ кг/м³.
8. В детали пола 48 предусмотреть звукоизоляционную прокладку из изоляционной древесноволокнистой плиты, ГОСТ 4598-74 толщиной в обжатом состоянии 16 - 25 мм.
9. Стояки „ВК", отмеченные на планах ⊏⊐ зашить по месту.
10. В лаборатории химии выполнить пол толщиной 230 мм за счет увеличения толщины стяжки из легкого бетона.
11. В лабораториях, лаборантских, химии и физике поверхности стен и потолков не должны иметь трещин и неровностей, грани между потолком и стенами должны быть плавно закругленными и легко поддающимися влажной уборке. Стены, потолки, откосы, оконные переплеты, подоконники, двери следует шпаклевать смесью состава: 1 часть раствора битума в органическом растворителе (бензоле), 1 часть перхлорвинилового светлого лака с добавлением мела. Подмостью высушенные и подготовленные к окраске поверхности окрашивать перхлорвиниловой эмалью ХЭС-1, ХЭС-3 за два раза с последующим покрытием одним слоем перхлорвинилового лака ХСП-1.
12. Пол в лабораториях, лаборантских, химии и физике выполняется ртутеле проницаемым, в местах примыкания пола к стене листы релина поднимаются по внутренним плинтусам не менее чем на 10 см на стену и крепятся к ней заподлицо.

Нормоконтр.	Воронцов		221-1-450 85	АС
Нач. маст.	Башенков			
Гл. инж. м.	Назаров		Средняя школа на 18 классов	Стадия: Р; Лист: 014; Листов:
ГАП	Михе			
ГИП	Воронцов		Наружная и внутренняя отделка здания	ЦНИИЭП учебных зданий
Рук. гр. арх.	Ингема			
Архитект.	Климкина			

Привязан

Инв. №

Согласовано

Взамен инв. №

Подпись и дата

Инв. № подл.

Альбом О

Типовой проект

СПЕЦИФИКАЦИЯ ДЕРЕВЯННЫХ ИЗДЕЛИЙ

1	Обозначение	Наименование	К-во шт.	Всего	Подвал /вар-т/	Масса ед.кг	Примечания
1	2	3	4	5	6	7	8
	Серия 1.136.5-19	Дверные блоки наружные					
		ДН.24-15 ящп		18			
		ДН 21-10 пл		2			
		ДН 21-15 ящп		6			
	Проект альбом IVA.КДИ-04-00	ИДН-1		1			
	Серия 1.136-10	Дверные блоки внутренние					
		ДГ 21-9 / ДГ 21-9л		16/14	2/3		
		ДГ 21-9п / ДГ 21-9пл		10/7			
		ДГ 21-10 / ДГ 21-10л		16/18	2/		
		ДГ 21-10п / ДГ 21-15		2/3			
		ДГ 21-8п / ДГ 21-8пл		3/3			
		ДГ 21-7 / ДГ 21-7л		5/5	/1		
		ДО 21-10 / ДО 21-10л		1/6			
		ДО 21-9 / ДО 21-9л		1/3			
		ДО 24-15 / ДО-21-13		8/2			
		ДО 24-10 / ДГ 24-10л		1/1			
		ДГ 24-15		3/			
	Серия 1.136.5-19	ДН 21-15 щп*		2/			
	Серия 1.136.5-16 ч.1	БР 22-9		1			Раздельн остекл.
	Серия 1.236-6	ОР 21-21В		159			
		ОР 21-12В		1			
		ОР 21-9В		6			
	Серия 1.136.5-16	ОР 9-9г		16			
	Серия 1.136.5-16	БС 22-9		1			Спаренн. остекл.
	Серия 1.236.6	ОС 21-21В		159			
		ОС 21-12В		1			
		ОС 21-9В		6			
	Серия 1.136.5-16	ОС 9-9г		16			
	Серия 1.136.5-17	БРС 22-9		1			Тройное остекл
	Серия 1.236.5-9	ОРС 21-21В		159			
		ОРС 21-12В		1			
		ОРС 21-9В		6			
	Серия 1.136.5-17	ОР 9-9г		16			
	Серия 1.136.5-20	БРСП 22-9		1			Стеклопакет
	Серия 1.236.5-10	ОРСП 21-9А		165			
		ОРСП 21-12		158			
		ОРСП 21-12А		1			
	Серия 1.136.5-20	ОРСП 9-9		16			
	Серия 1.136-12 вып. 1	Фрамуги					
		ФВ 06-09		6			
		ФН 06-07		13			
	Серия 1.273.9-3	Ограждение радиат. ОР6Б-0		6			

1	2	3	4	5	6	7	8
	Подоконные доски серия 1.136-2	ДО 22-20		158			
		ДО 13-20		1			
		ДО 10-20		6			
		Экраны санузлов					
	Проект альбом IVA.КДИ-04-02	ЭС-1		11			
		Двери служебные					
	Серия 1.136.5-19	ДЛ 10-10 / ДЛ 13-10		2/2	/1		
	Серия 1.136-10	ДО 24-15у / ДО 21-10у		8/2	/		
		ДГ 21-10у / ДС 20-8*		1/2	/		
		ДГ 21-10* / ДГ 21-10л*		2/3	/		
	Серия 1.136.5-19	ДН 21-13 щп* / ДН 21-9 щп*		/	2/6		

ТАБЛИЦА ЗАПОЛНЕНИЯ ПРОЕМОВ

Тип проема / Общее к-во	Применение оконного или дверного блока при t°н: с-20° до-26°	с-27° до-31°	с-32° до-40°		Применение подокон. доски
Т-1 / 159	ОС 21-21В	ОР 21-21В	ОРС 21-21В	ОРСП 21-9А ОРСП 21-12	ДО 22-20
Т-2 / 16	ОС 9-9 2 шт.	ОР 9-9 2 шт.	ОРС 9-9 2 шт.	ОРСП 9-9 2 шт.	
Т-3 / 1	ОС 21-12В ИДН-1	ОР 21-12В ИДН-1	ОРС 21-12В ИДН-1	ОРСП 21-12В ИДН-1	ДО 13-20
Т-4 / 3	ОС 21-9В (2 шт)	ОР 21-9В (2 шт)	ОРС 21-9В (2 шт)	ОРСП 21-9В (2 шт)	ДО 20-20
	Деревянный импост ИД-1 300х250х2100(h) 3 шт.				
Т-5 / 3	ДН 21-15, ФН 06-07 (2 шт.)				
Т-6 / 1	БС 22-9	БР 22-9	БРС 22-9	БРСП 22-9	
	Деревянный импост ИД-2 50х100х2100(h) 2 шт.				
Т-7 / 1	ДН 21-10 п				
Т-8 / 1	ДН 21-15 щп* ФН 06-07				

СПЕЦИФИКАЦИЯ ЭЛЕМЕНТОВ

	Обозначение	Наименование	Кол-во шт.	Масса ед.кг	Примечание
	Перемычки 1.138-10 в.1	1 ПР 1-10.12.14	8	50	
		1 ПР 3-19.12.14	7	75	
		1 ПР 4-25.12.14	1	100	
		1 ПР 38-24.25.22У	6	325	
	1.225-2 в. 11	ПРГ 60.2.5-4Т	8	1500	
		ОП 4.4-Т	16	50	

L200×125×11 l=16м q=438.0 кг

ВЕДОМОСТЬ ПЕРЕМЫЧЕК

Марка / Кол-во	Схема сечения
Т-9 / 1	2.400; 1ПР38-24.25.22У; 1ПР3-19.12.14; L200×125×11 e=2000; 510
Т-10 / 2	2.400; 1ПР38-24.25.22У; L200×125×11 e=2000; 1ПР3-19.12.14 шт.3; 770
Т-11 / 4	5.700; 2.470; П40-60п АIII шт.2; 380
Т-12 / 3	5.700; 2.400; 1ПР38-24.25.22У; L200×125×11 e=2000; 380
Т-13/Т-14 / 1/1/	/5.10/ 1.800; 1ПР4-25.12.14 /1ПР1-10.12.14/; 380
Т-15	8.700; 5.400; 2.100; 1ПР1-10.12.14

ПРИМЕЧАНИЯ

1. Дверной блок марки ДН 21-15 щп* утеплить, заменив стекло на фанеру.
2. Все остекленные двери (наружные и внутренние) выполнить с защитным ограждением с двух сторон из трех деревянных планок с зазором 150 мм, верхняя на высоте 1300 мм от пола.
3. Размеры деревянных импостов во внутренних проемах.
   ИД-3 100х100х2400(h) 4 шт.
   ИД-4 50х50х2100(h)

Согласовано

Инв.№ подл. | Подпись и дата | Взамен инв.№

Привязан

Инв.№

Нормоконтр.	Воронцов	
Нач.маст.	Башенков	
Гл.инж.м.	Назаров	
ГАП	Михе	
ГИП	Воронцов	
Рук.гр.арх.	Ингема	
Рук.гр.инж.	Кузнецова	

221-1-450 85 АС

Средняя школа на 18 классов

Стадия	Лист	Листов
Р	015	

Таблица заполнения проемов. Спецификация деревянных изделий

ЦНИИЭП учебных зданий

Альбом О

Типовой проект

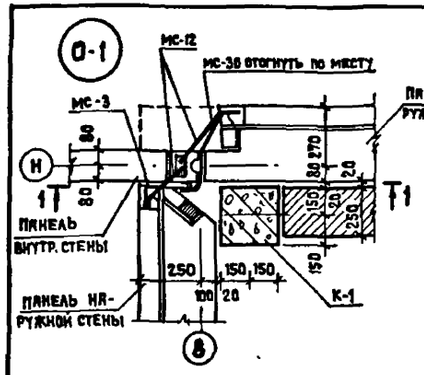

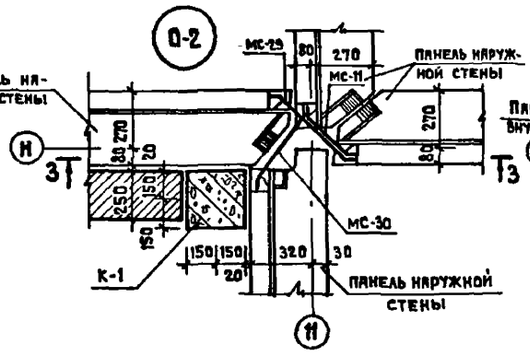

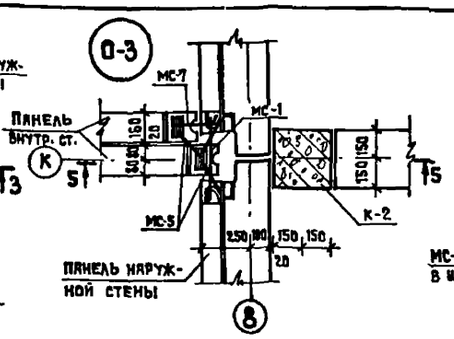

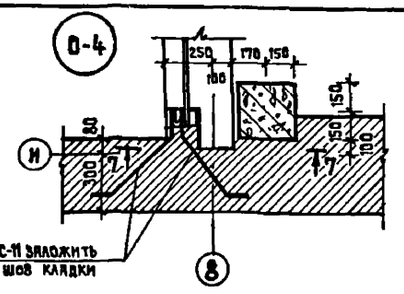

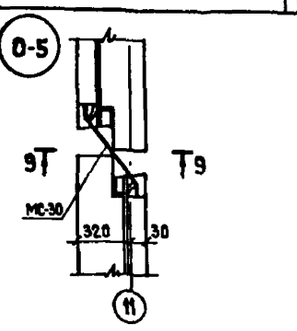

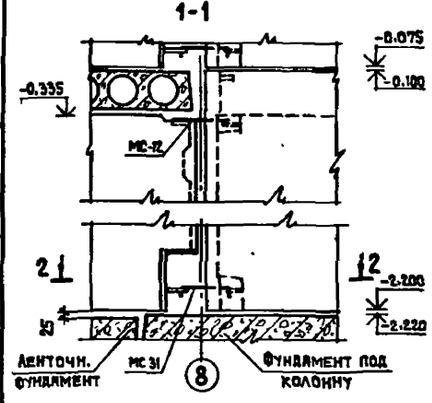

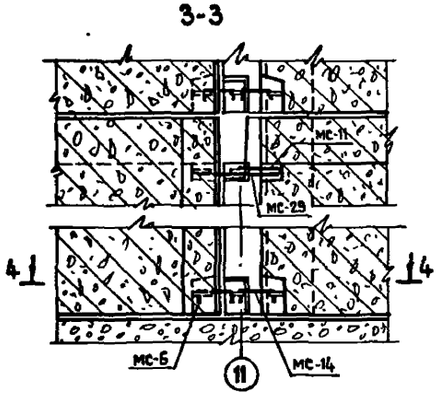

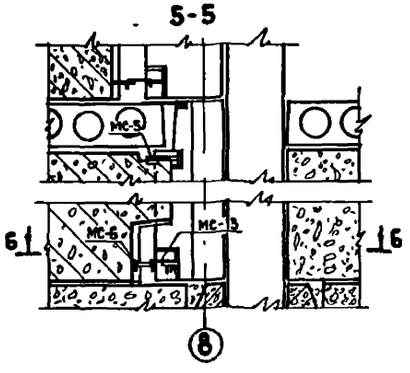

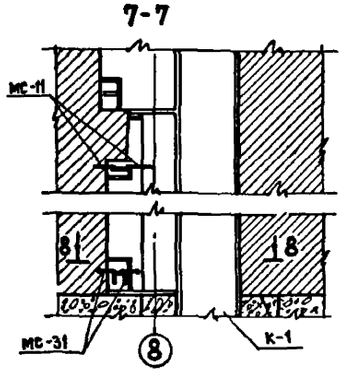

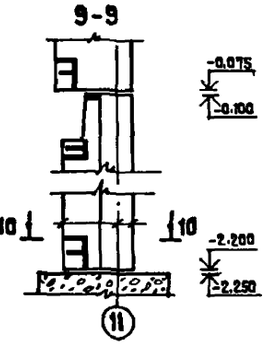

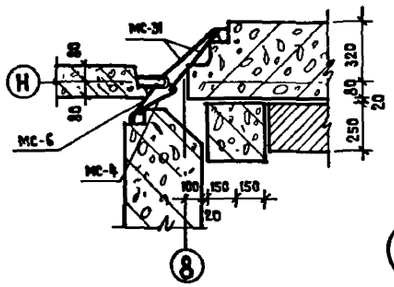

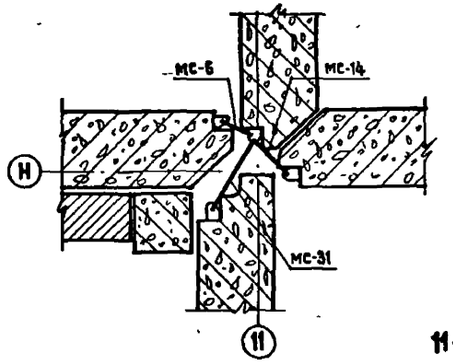

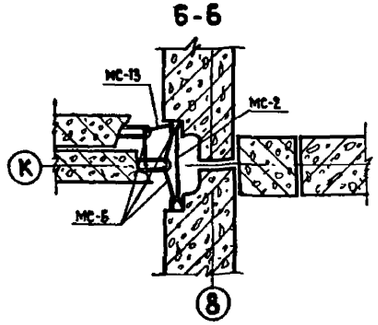

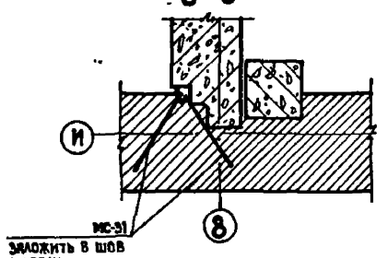

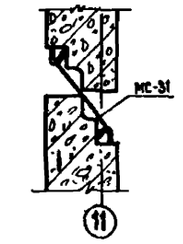

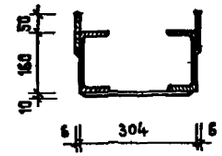

ПРИМЕЧАНИЯ

1. НАСТОЯЩИЕ МОНТАЖНЫЕ УЗЛЫ РАЗРАБОТАНЫ ПО ПРИНЦИПУ ТИПОВЫХ МОНТАЖНЫХ УЗЛОВ СЕРИИ 1.090.1-1 ВЫП. 7-1.
2. УЗЛЫ ЗАМАРКИРОВАНЫ НА ЛИСТАХ АС-05, АС-06.

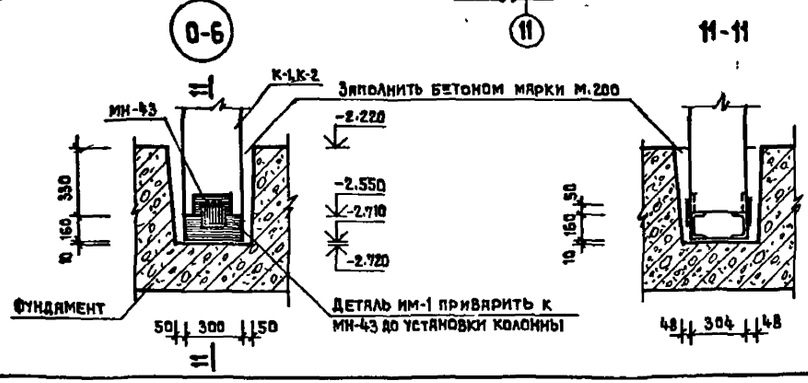

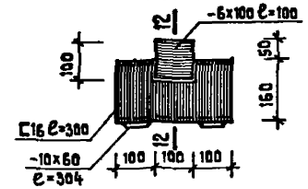

		221-1-450 85	АС
Нормоконтр.	Воронцов		
Нач.маст	Башенков		
Гл.инж.м.	Назаров	Средняя школа на 18 классов	Стадия: Р; Лист: 016; Листов:
ГАП	Михе		
ГИП	Воронцов	Узлы 01÷06	ЦНИИЭП учебных зданий
Рук.группы	Кузнецова		
Инженер	Ройтман		

Привязан

Инв. №

Инв.№ подл. | Подпись и дата | Взам. инв.№

Альбом 0

Типовой проект

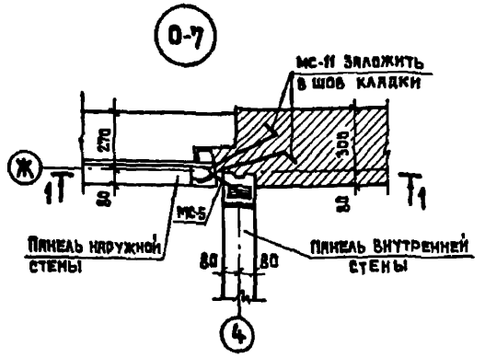

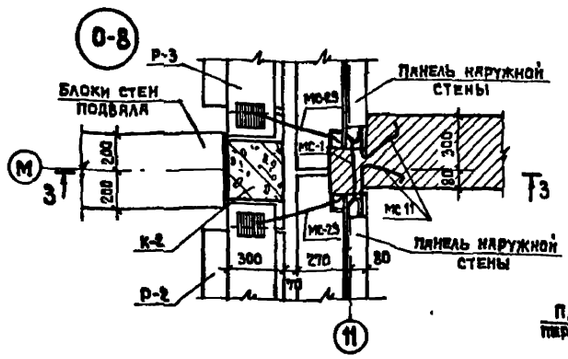

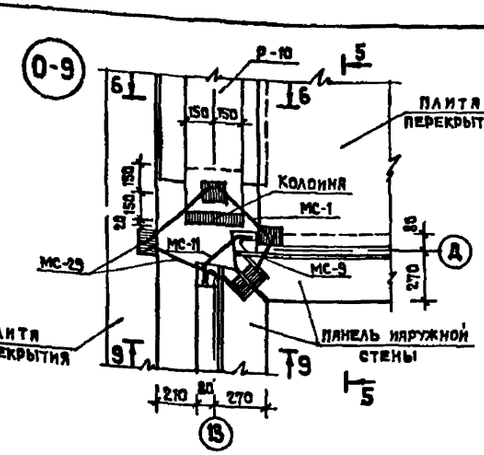

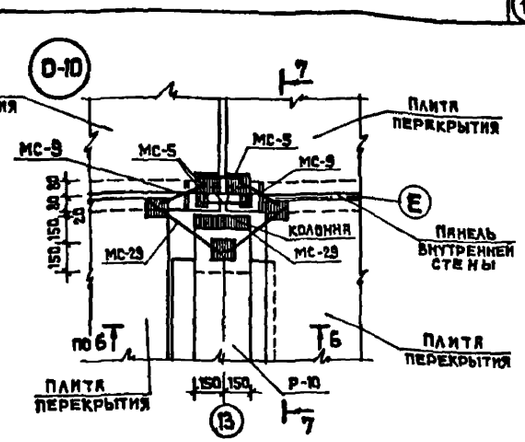

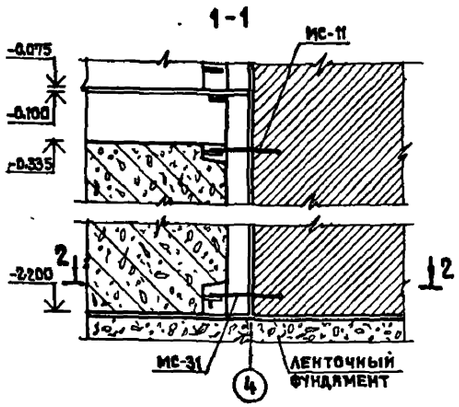

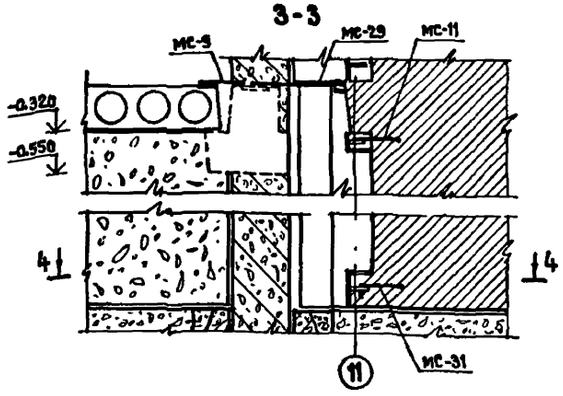

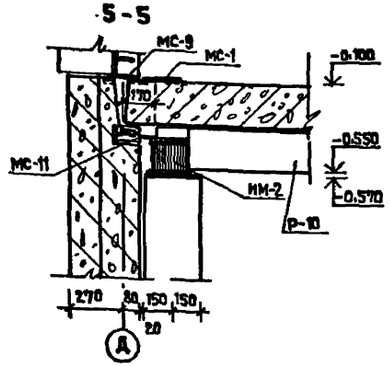

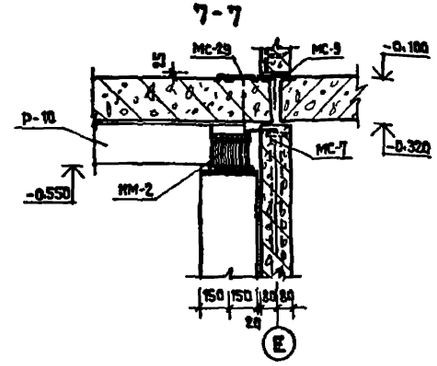

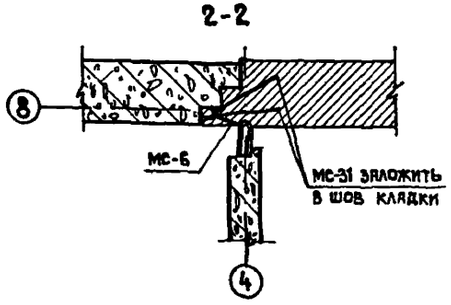

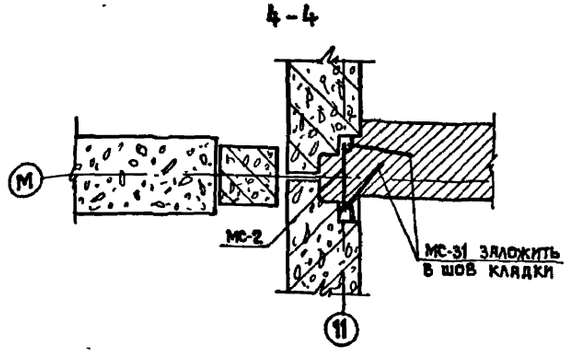

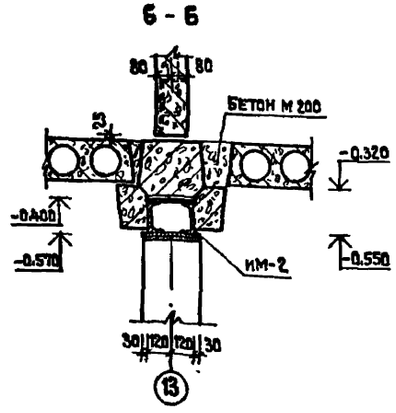

Примечания

1. Настоящие монтажные узлы разработаны по принципу типовых монтажных узлов серии 1.090.1-1 вып. 7-1.
2. Узлы замаркированы на листах АС-06, АС-013.

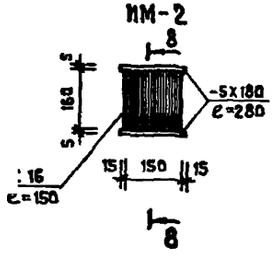

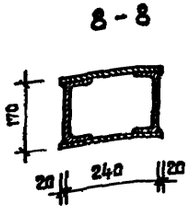

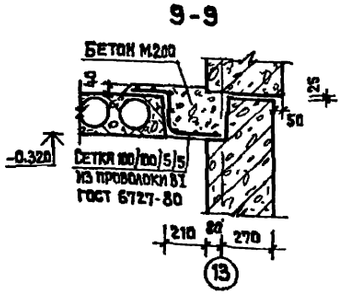

		221-1-450 85	АС
Нормоконтр.	Воронцов		
Нач. маст.	Башенков		
Гл. инж. пр.	Назаров	Средняя школа на 18 классов	Стадия: Р; Лист: 017; Листов:
ГАП	Михе		
ГИП	Воронцов		
Рук. группы	Кузнецова	Узлы 07÷010	ЦНИИЭП учебных зданий
Инженер	Ройтман		

Привязан

Инв. №

Инв. № подл. | Подпись и дата | Взам. инв. №

gost.e-ecolog.ru