ТИПОВОЙ ПРОЕКТ
224-1-434.85

СРЕДНЯЯ
ШКОЛА НА 33 КЛАССА
(1296- УЧАЩИХСЯ)
СТЕНЫ КИРПИЧНЫЕ

АЛЬБОМ УП
ИЗДЕЛИЯ ЗАВОДСКОГО ИЗГОТОВЛЕНИЯ

				Привязан	

ТИПОВОЙ ПРОЕКТ
224-1-434.85
СРЕДНЯЯ
ШКОЛА НА 33 КЛАССА
(1296 УЧАЩИХСЯ)

СТЕНЫ КИРПИЧНЫЕ

АЛЬБОМ УП
ИЗДЕЛИЯ ЗАВОДСКОГО ИЗГОТОВЛЕНИЯ

Разработан ЦНИИЭП учебных зданий
Главный инженер института
А.К.Ляхович
Главный архитектор проекта
Л.Г.Газеров

Утвержден Госгражданстроем
Приказ № 293 от 1.10.82 г.
Проект введен в действие
ЦНИИЭП учебных зданий
Приказ № 35 от 23.04.85г.

Привязан

Инв. №

Обозначение	Наименование	Стр.
	Содержание	2
100	Дверь ИД-1	
100СБ	Дверь ИД-1	
	Сборочный чертеж	3
110	Коробка	
110СБ	Коробка	
	Сборочный чертеж	4
120	Полотно	
120СБ	Полотно	
	Сборочный чертеж	5
200	Дверь ИДС21-10ГУ	
200СБ	Дверь ИДС21-10ГУ	
	Сборочный чертеж	6

Обозначение	Наименование	Стр.
210	Коробка	
210СБ	Коробка	
	Сборочный чертеж	7
220СБ	Сталь тонколистовая	
	оцинкованная = 0,5 мм	
	ГОСТ 7118-78	8
230	Полотно	
230СБ	Полотно	
	Сборочный чертеж	
240СБ	Облицовка	

Нач.маст	Орлов	
Гл.инж.м.	Маргулец	
ГАП	Газеров	
ГИП	Алексеенко	
Ст.инж	Кузьмина	
Инженер	Медведская	
Н.контр.	Алексеенко	

224-1-434.85 АС

Содержание

стадия	лист	листов
Р	1	1

ЦНИИЭП учебных зданий

Формат	Зона	Поз.	Обозначение	Наименование	Кол	Примечание
				Документация		
А4			100СБ	Сборочный чертеж	×	
				Сборочные единицы		
		1	110	Коробка		
		2	120	Полотно		
				Стандартные изделия		
Б4		3		Петля ПНЦ-130 ГОСТ 5088-78	2	
				Детали		
				Петля замковая		
А4		4		-80×6, ℓ=150 ГОСТ 103-76	4	2,26 кг

Н. контр.	Алексеенко	
Нач. маст.	Орлов	
Гл. инж. м.	Маргулец	
ГАП	Газеров	
ГИП	Алексеенко	
Вед. арх.	Курченко	
Инженер	Суд	

224-1-434.85 АС.И 100

Дверь ИД-1

Стадия	Лист	Листов
Р	1	1

ЦНИИЭП учебных зданий

Инв. № подл. | Подпись и дата | Взам. инв. №

ИД-1

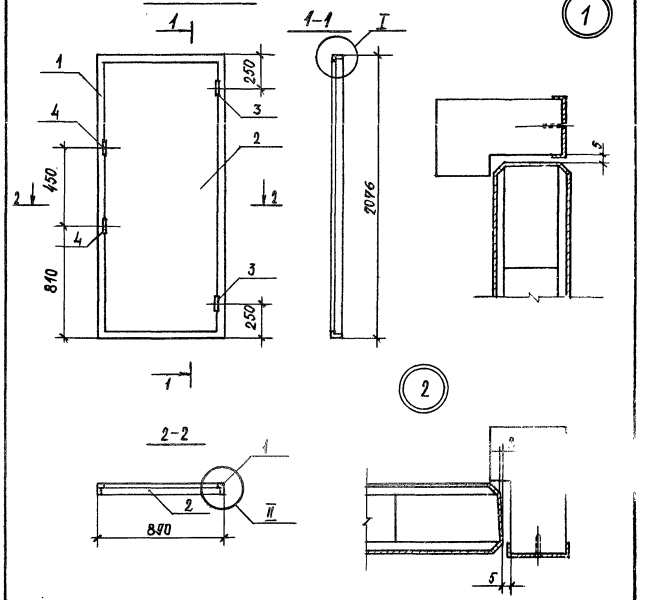

Н. контр.	Алексеенко	
Нач. маст.	Орлов	
Гл. инж. м.	Маргулец	
ГАП	Газеров	
ГИП	Алексеенко	
Вед. арх.	Курченко	
Рук. гр. инж.	Стрижева	
Инженер	Суд	

224-1-434.85 АС.И 100СБ

Дверь ИД-1

Сборочный чертеж.

Стадия	Масса	Масштаб
Р		
Лист 1	Листов 1	

ЦНИИЭП учебных зданий

Формат	Зона	Поз.	Обозначение	Наименование	Кол	Примечание
				Документация		
А4			110СБ	Сборочный чертеж	Х	
				Детали		
				Древесина хвойных пород ГОСТ 8486-66**		
Б4	1		111	Брус 2076×74×45	2	0,014м³
Б4	2		112	Брус 890×74×45	2	0,005м³
				С5, l=5940		28,8 кг
				Стандартные изделия		
				Шуруп 2-6×100 ГОСТ 1145-80	16	0,02 кг

Н.контр.	Алексеенко		
Нач.маст	Орлов		
Гл.инж.м.	Маргулец		
ГАП	Газеров		
ГИП	Алексеенко		
Вед.арх.	Курченко		
Рук.групп	Стрижева		
Инженер	Поберезовская		

224-1-434.85 АС.И 110

Коробка

Стадия	Лист	Листов
Р	1	1

ЦНИИЭП учебных зданий

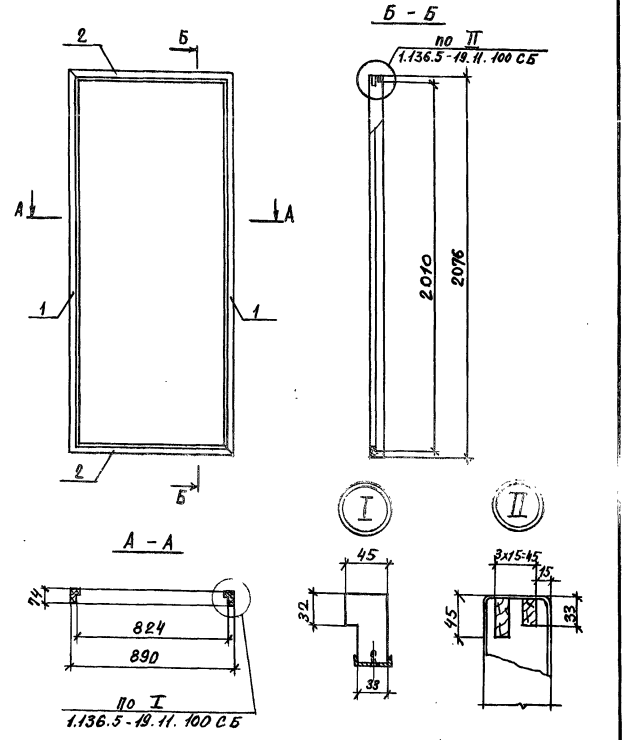

Инв.№ подл. | Подпись и дата | Взам.инв.№

224-1-434.85 АС.И 110СБ

Н.контр.	Алексеенко				
Нач.маст	Орлов				
Гл.инж.м.	Маргулец				
ГАП	Газеров				
ГИП	Алексеенко				
Вед.арх	Курченко				
Рук.групп	Стрижева				
Инженер	Поберезовская				

Коробка
Сборочный чертеж.

Стадия	Масса	Масштаб
Р		1:20
Лист 1	Листов 1	

ЦНИИЭП учебных зданий

Формат	Зона	Поз.	Обозначение	Наименование	Кол.	Примечание
				Документация		
А4			120СБ	Сборочный чертеж	Х	
				Детали		
				Древесина хвойных		
				пород ГОСТ 8486-66**		
Б4		1	121	Брус 2000×60×32	2	0,0077 м³
Б4		2	122	Брус 1880×50×32	2	0,0060 м³
Б4		3	123	Брус 692×60×32	2	0,0026 м³
				Бруски заполнения		
Б4		4	124	Набор 1880×592×32	1	0,036 м³
				Наполнение		
				Плита волокнистая		
				Т-350 δ=4мм ГОСТ 4598-74*		
Б4		5	125	2000×814×4	2	
				Облицовка		
				Железо листовое		
Б4		6	126	δ=1,4мм ГОСТ 19904-74*	2	40 кг

Н.Контр.	Алексеенко	224-1-434.85 АС.И 120	
Нач.маст.	Орлов		
Гл.инж.м.	Маргулец	Полотно	Стадия: Р; Лист: 1; Листов: 1
ГАП	Газеров		ЦНИИЭП учебных зданий
ГИП	Алексеенко		
Вед.арх.	Курченко		
Рук.гр.инж.	Стрижева		
Инженер	Поберезовская		

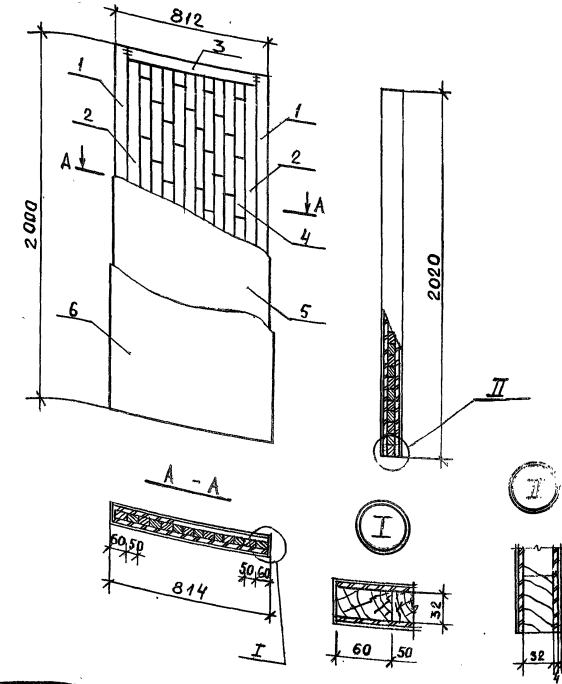

Н.Контр.	Алексеенко	224-1-434.85 АС.И 120СБ	
Нач.маст.	Орлов		
Гл.инж.м.	Маргулец	Полотно Сборочный чертеж	Стадия: Р; Масса: ; Масштаб: 1:20; Лист 1; Листов 1
ГАП	Газеров		ЦНИИЭП учебных зданий
ГИП	Алексеенко		
Вед.арх.	Курченко		
Рук.гр.инж.	Стрижева		
Инженер	Поберезовская		

Инв.№ подл. | Подпись и дата | Взам.инв.№

Формат	Зона	Поз.	Обозначение	Наименование	Кол.	Примечание
				Документация		
А4			200СБ	Сборочный чертеж	Х	
				Сборочные единицы		
А4		1	210	Коробка	1	
А4		2	230	Полотно	1	
				Стандартные изделия		
Б4		3		Петли ПН1-150 или ПН2-150		
				ГОСТ 5088-78	2	
Б4		4		Ручка РС250-2		
				ГОСТ 5087-80	2	
Б5		5		Замок 381		
				ГОСТ 5089-80	1	
				Шурупы ГОСТ 1144-80		
				1-5×30	16	к поз. 3
				1-4×40	8	к поз. 4

Н. контр.	Алексеенко	
Нач. маст.	Орлов	
Гл. инж. м.	Маргулец	
ГАП	Газеров	
ГИП	Алексеенко	
Вед. арх.	Нурченко	
Рук. гр. инж.	Стрижева	
Ст. инж.	Кузьмина	

224-1-434.85 АС.И 200

Дверь ИДС21-10ГУ

Стадия	Лист	Листов
Р	1	1

ЦНИИЭП учебных зданий

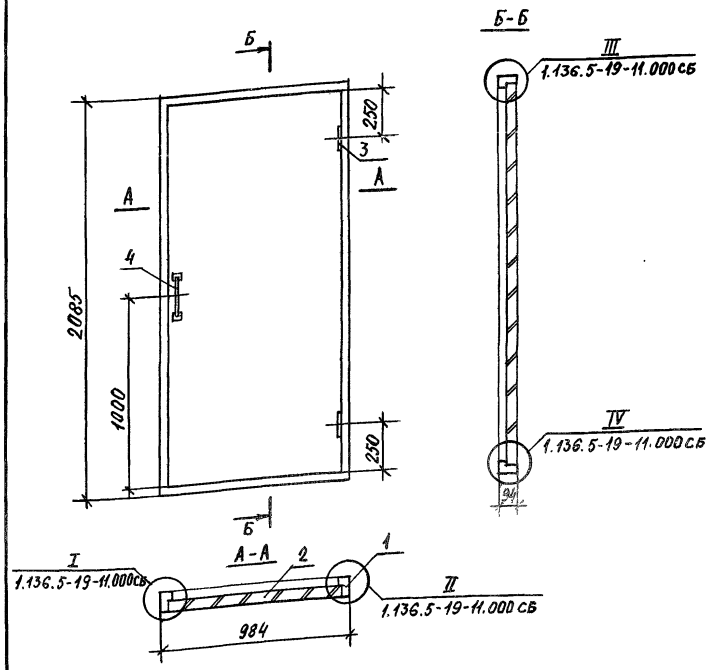

Н. контр.	Алексеенко	
Нач. маст.	Орлов	
Гл. инж. м.	Маргулец	
ГАП	Газеров	
ГИП	Алексеенко	
Вед. арх.	Нурченко	
Рук. гр. инж.	Стрижева	
Ст. инж.	Кузьмина	

Инв. № подл. | Подпись и дата | Взам. инв. №

224-1-434.85 АС.И200СБ

Дверь ИДС21-10ГУ Сборочный чертеж.

Стадия	Масса	Масштаб
Р		1:20
Лист 1	Листов 1	

ЦНИИЭП учебных зданий

Формат	Зона	Поз.	Обозначение	Наименование	Кол.	Примечание
				Документация		
А4			210СБ	Сборочный чертеж	х	
				Детали		
				Древесина хвойных		
				пород ГОСТ 8486-66**		
Б4		1	211	Брус 2085×94×55	2	0,0216м³
Б4		2	212	Брус 984×94×55	2	0,0102м³
А3		3	220	Облицовка	2	
А3		4	-01	Облицовка	2	

Н.контр.	Алексеенко	
Нач.маст.	Орлов	
Гл.инж.м.	Маргулец	
ГАП	Газеров	
ГИП	Алексеенко	
Вед.арх.	Курченко	
Рук.гр.инж.	Стрижева	
Ст.инж.	Кузьмина	

224-1-434.85 АС.И 210

Коробка

Стадия	Лист	Листов
Р	1	1

ЦНИИЭП учебных зданий

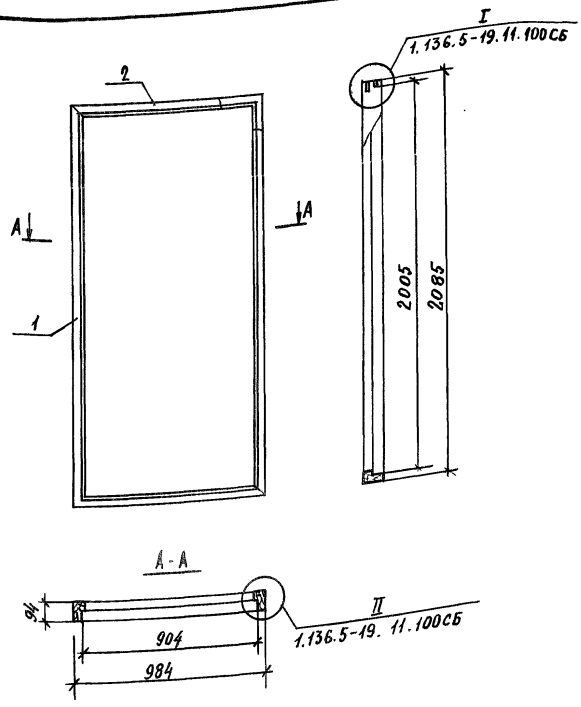

Инв.№подл. | Подпись и дата | Взам.инв.№

224-1-434.85 АС.И 210СБ

Н.контр.	Алексеенко	
Нач.маст.	Орлов	
Гл.инж.м.	Маргулец	
ГАП	Газеров	
ГИП	Алексеенко	
Вед.арх.	Курченко	
Рук.гр.инж.	Стрижева	
Ст.инж.	Кузьмина	

Коробка
Сборочный чертеж

Стадия	Масса	Масштаб
Р		1:20
Лист 1	Листов 1	

ЦНИИЭП учебных зданий

Развертка

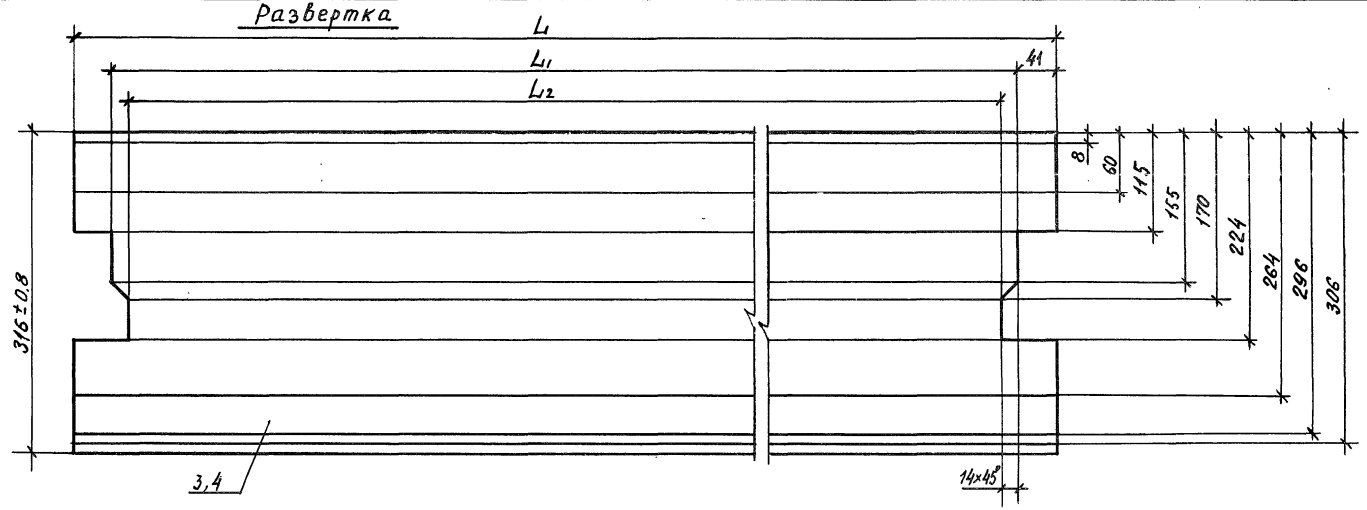

Сечение по коробке

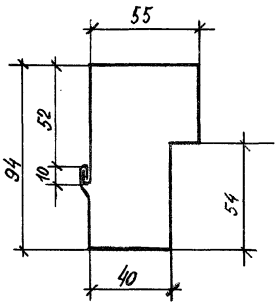

Обозначение	Поз.	L	L1	L2	Масса кг
420	3	2085	2003	1975	2.66
-01	4	984	902	874	1.25

Н.контр.	Алексеенко	
Нач.маст.	Орлов	
Гл.инж.м.	Маргулец	
ГАП	Газеров	
ГИП	Алексеенко	
Вед.арх.	Курченко	
Рук.гр.инж.	Стрижева	
Ст.инж.	Кузьмина	

224-1-434.85 АС.И 220СБ

Облицовка

Стадия	Масса	Масштаб
Р		1:4 1:2
Лист		Листов

Сталь тонколистовая оцинкованная δ=0,5мм ГОСТ 7118-78

ЦНИИЭП учебных зданий

Формат	Зона	Поз.	Обозначение	Наименование	Кол.	Примечание
				Документация		
А4			230СБ	Сборочный чертеж	Х	
				Детали		
				Древесина хвойных		
				пород ГОСТ 8486-66**		
Б4		1	231	Брус 1994×55×28	2	0.0061 м³
Б4		2	-01	Брус 1884×55×28	2	0.0058 м³
Б4		3	-02	Брус 783×55×28	2	0.0024 м³
				Бруски заполнения		
Б4		4	-03	Набор 1884×673×28	1	0.0355 м³
Б4		5	-04	Брус 1994×30×12	2	0.0014 м³
Б4		5	-05	Брус 833×30×12	2	0.0006 м³
				Облицовка		
				Плита волокнистая		
				СТ-500 δ=5мм ГОСТ 4598-74*		
Б4		7	-06	1994×894×5	2	
				Наполнение		
				Плита волокнистая		
				М-12 δ=12мм ГОСТ 4598-74*		
Б4		8	-07	1884×783×12	1	
А3		9	240	Облицовка	1	
А3		10	-01	Облицовка	1	
				Стандартные изделия		
Б4		12		Скрепки ГОСТ 5091-78	12	

Н.контр.	Алексеенко	
Нач.маст.	Орлов	
Гл.инж.м.	Маргулец	
ГАП	Газеров	
ГИП	Алексеенко	
Вед.арх.	Курченко	
Рук.гр.инж.	Стрижева	
Ст.инж.	Кузьмина	

224-1-434.85 АС.и 230

Полотно

Стадия	Лист	Листов
Р		

ЦНИИЭП учебных зданий

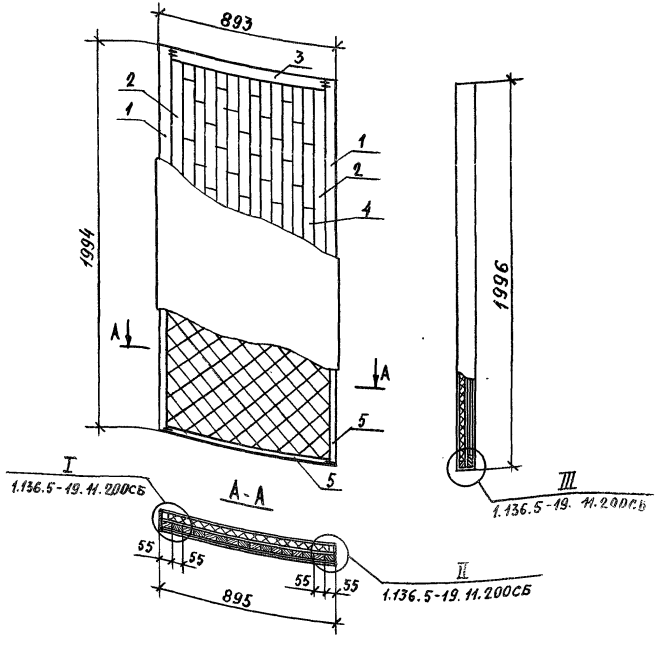

Н.контр.	Алексеенко	
Нач.маст.	Орлов	
Гл.инж.м.	Маргулец	
ГАП	Газеров	
ГИП	Алексеенко	
Вед.арх.	Курченко	
Рук.гр.инж.	Стрижева	
Ст.инж.	Кузьмина	

224-1-434.85 АС.и 230СБ

Полотно
Сборочный чертеж

Стадия	Масса	Масштаб
Р		1:20
Лист		Листов

ЦНИИЭП учебных зданий

Развертка

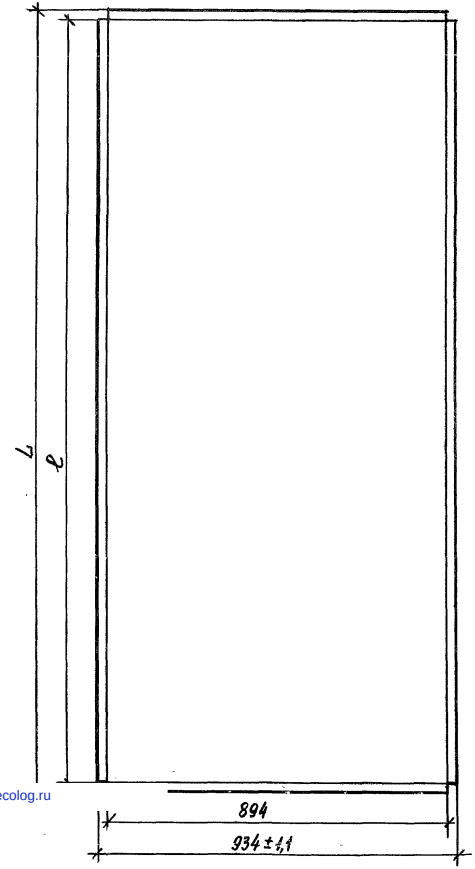

Сечения по полотну

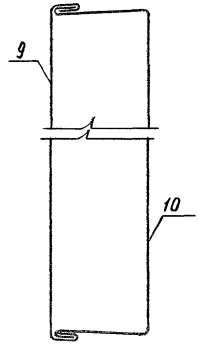

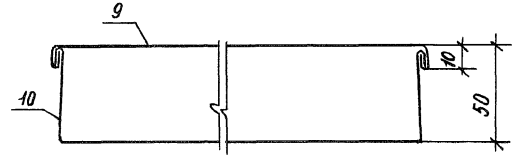

Обозначение	Поз.	L	ℓ	B	b	Масса, кг
240	9	2035±1,7	1995	934±1,1	894	7,46
-01	10	2115±1,7	1995	1014±1,1	894	8,44

Н.контр.	Алексеенко	
Нач.маст.	Орлов	
Гл.инж.м.	Марчулец	
ГАП	Газеров	
ГИП	Алексеенко	
Вед.арх.	Курченко	
Рук.группы	Стрижева	
Ст.инж.	Кузьмина	

224-1-434.85 АС.И 240 СБ

Облицовка

Стадия	Масса	Масштаб
Р		1:10 1:2
Лист	Листов	

Сталь тонколистовая δ=0,5мм оцинкованная ГОСТ 7118-78

ЦНИИЭП учебных зданий

gost.e-ecolog.ru