ТИПОВОЙ ПРОЕКТ
902-2-260

КАНАЛИЗАЦИОННЫЕ СООРУЖЕНИЯ БИОЛОГИЧЕСКОЙ ОЧИСТКИ СТОЧНЫХ ВОД ПРОИЗВОДИТЕЛЬНОСТЬЮ 70 тыс. м. куб./сут.

СОСТАВ ПРОЕКТА

Альбом I	Указания по применению проекта	
Альбом II	Блок емкостей.	Строительная часть Опалубка и армирование днища. Монтажные схемы. Выборки.
Альбом III	Блок емкостей.	Строительная часть. Монолитные железобетонные конструкции.
Альбом IV	Блок емкостей.	Строительная часть Монтажные узлы.
Альбом V	Блок емкостей.	Строительная часть. Сборные железобетонные элементы и металлические конструкции.
Альбом VI	Блок емкостей.	Технологическая и электротехническая части (из типового проекта 902-2-258)
Альбом VII	Блок емкостей.	Нестандартизированное оборудование
Альбом VIII	Производственный корпус.	Архитектурно-строительная часть
Альбом IX	Производственный корпус.	Технологическая и санитарно-техническая части.
Альбом X	Производственный корпус.	Электротехническая часть.
Альбом XI	Производственный корпус.	Задание заводу-изготовителю на щит диспетчера.
Альбом XII	Распределительное устройство	Электротехническая и строительная части.
Альбом XIII	Катеры, лотки.	Технологическая, строительная и электротехническая части.
Альбом XIV	Заказные спецификации	
Альбом XV	Сметы. Часть 1. Часть 2 Часть 3.	

ПРИМЕНЕННЫЕ МАТЕРИАЛЫ

Типовой проект	902-2-57/71	Здание решеток с двумя механизированными решетками типа РММВ-1000 (распространяет ЦИТП)
Типовой проект	902-2-164	Лоток Вентури. Выпуск III (распространяет ЦИТП)
Типовой проект	902-2-27	Горизонтальные песколовки с круговым движением сточных вод. Тип I, II, III (распространяет ЦИТП)
Типовой проект	901-3-16/70	Хлораторная на 5кг хлора в час. (распространяет Свердловский филиал ЦИТП)
Типовой проект	903-1-21/71	Котельная с двумя котлами Универсал-5М Тип 3 (распространяет)

13982-06
ЦЕНА 2-26

Альбом VII

РАЗРАБОТАН ГОСУДАРСТВЕННЫМ ПРОЕКТНЫМ ИНСТИТУТОМ „ГИПРОКОММУНВОДОКАНАЛ" МЖКХ РСФСР

Утвержден МЖКХ РСФСР
ПРИКАЗ №10-Т.Д. от 20 июня 1975 г.
Введен в действие институтом „Гипрокоммунводоканал" с 29.12.75 г
ПРИКАЗ №74 от 17.11.75 г.

gost.e-ecolog.ru

ЦЕНТРАЛЬНЫЙ ИНСТИТУТ ТИПОВОГО ПРОЕКТИРОВАНИЯ
ГОССТРОЯ СССР

Москва А-445, Смольная ул 22

Сдано в печать 1976 года
Заказ № 4480 Тираж 1100 экз

Обозначение	Наименование	№ листа
	Эрлифт первичного отстойника	
МК2-61-00-00	Спецификация	3
МК2-61-00-00СБ	Сборочный чертеж	4
МК2-61-00-00ВС	Ведомость спецификаций	5
МК2-61-00-00ВП	Ведомость покупных изделий	
МК2-61-10-00	Труба отводящая	6
МК2-61-20-00	Труба всасывающая	7
МК2-61-10-01	Отвод	
МК2-61-20-01	Труба	
МК2-61-30-01	Патрубок	
МК2-61-30-00	Эрлифт	8
МК2-61-30-04	Обечайка	
МК2-61-40-00	Болт фундаментный	
МК2-61-00-01	Брусок	9
МК2-61-00-02	Хомут	
МК2-61-00-03	Фланец упорный	
МК2-61-00-04	Опора	
МК2-61-30-02	Труба	10
МК2-61-30-03	Фланец	
МК2-61-30-05	Переход	
МК2-63-00-03	Труба	
	Устройство для отвода воды	
МК2-63-00-00	Спецификация	11
МК2-63-00-00СБ	Сборочный чертеж	
МК2-63-00-01	Воронка	
МК2-63-00-02	Патрубок	
	Жиросборник	
МК2-64-00-00	Спецификация	12
МК2-64-00-00СБ	Сборочный чертеж	13
МК2-64-00-00ВС	Ведомость спецификаций	14
МК2-64-00-00ВП	Ведомость покупных изделий	
МК2-64-10-00	Жиросборник	15
МК2-64-20-00	Кронштейн	
МК2-64-30-00	Болт фундаментный	16
МК2-64-10-01	Цилиндр	
МК2-64-10-02	Конус	
МК2-64-10-03	Отвод 50°	
МК2-64-20-01	Плита	17
МК2-64-20-02	Упор	
МК2-64-20-03	Поперечина	
МК2-64-20-04	Основание	
МК2-64-00-01	Скоба	12
МК2-64-00-02	Опора левая	18
МК2-64-00-03	Опора правая	
МК2-64-00-04	Хомут	
	Центральная труба Т1 первичного отстойника	
МК2-65-00-00	Спецификация	19
МК2-65-00-00СБ	Сборочный чертеж	20
МК2-65-00-00ВС	Ведомость спецификаций	21
МК2-65-00-00ВП	Ведомость покупных изделий	22
МК2-65-10-00	Спецификация	
МК2-65-20-00	Спецификация	
МК2-65-10-00	Труба Т1	23
МК2-65-20-00	Отражатель ОТ1	
МК2-65-10-01	Конус	24
МК2-65-10-04	Планка	
МК2-65-10-05	Кольцо	
МК2-65-20-01	Диск	
МК2-65-10-02	Упор	19
МК2-65-00-01	Стойка	
МК2-65-00-02	Подвеска	

Продолжение

МК2-65-10-03	Конус	25
МК2-65-20-02	Ребро	
МК2-65-20-03	Ребро	
МК2-65-20-04	Планка	
	Эрлифт вторичного отстойника	
МК2-62-00-00	Спецификация	26
МК2-62-00-00СБ	Сборочный чертеж	27
МК2-62-00-00ВС	Ведомость спецификаций	28
МК2-62-00-00ВП	Ведомость покупных изделий	
МК2-62-10-00	Труба отводящая	29
МК2-62-20-00	Кронштейн	30
МК2-62-00-01	Хомут	
МК2-62-20-01	Бобышка	
МК2-62-20-02	Балка верхняя	31
МК2-62-20-03	Балка нижняя	
МК2-62-20-04	Укосина	
МК2-62-30-00	Болт фундаментный	
	Центральная труба Т2 вторичного отстойника	
МК2-66-00-00	Спецификация	32
МК2-66-00-00СБ	Сборочный чертеж	33
МК2-66-00-00ВС	Ведомость спецификаций	34
МК2-66-00-00ВП	Ведомость покупных изделий	
МК2-66-10-00	Спецификация	35
МК2-66-20-00	Спецификация	
МК2-66-10-00	Труба Т2	36
МК2-66-20-00	Отражатель ОТ2	
МК2-66-20-02	Ребро	32
МК2-66-20-03	Ребро	
МК2-66-00-01	Стойка	
МК2-66-00-02	Подвеска	25
МК2-66-20-01	Диск	37
МК2-66-10-01	Конус	
МК2-66-10-02	Конус	
МК2-66-10-03	Кольцо	

Содержание альбома

Формат	Зона	Позиция	Обозначение	Наименование	К-во	Примечание
		15		Болт М12х40.58.011 ГОСТ 7798-70	6	0,317
		16		Гайка М16.5.011 ГОСТ 5915-70	18	0,597
		17		Гайка М12.5.011 ГОСТ 5915-70	6	0,924
		18		Шайба 16.65Г.011 ГОСТ 6402-70	18	0,133
		19		Шайба 12.65Г.011 ГОСТ 6402-70	6	0,020
				Всего:		272,6

Изм	Лист	№ докум.	Подпись	Дата	МК2-61-00-00

Копировал Кр

Формат А1

Формат	Зона	Позиция	Обозначение	Наименование	К-во	Примечание
				Детали		
А1		1	МК2-61-30-01	Патрубок	1	2,4
А1		2	МК2-61-30-02	Труба	1	10
А1		3	МК2-61-30-03	Фланец	1	4,2
А1		4	МК2-61-30-04	Обечайка	1	6
А1		5	МК2-61-30-05	Переход	1	6
6.4		6	МК2-61-30-06	Кольцо ф340х ф162х20 Лист 20 ГОСТ 5681-57 Ст.3 ГОСТ 14637-69	1	8,5
6.4		7	МК2-61-30-07	Обечайка L=48 Труба 219х6 Ст.3-В ГОСТ 8732-70	1	1,6
				Стандартные изделия		
		8		Фланец 50-2,5 ГОСТ 1255-67	2	2,08
		9		Фланец 150-2,5 ГОСТ 1255-67	1	3,43
		10		Фланец 200-2,5 ГОСТ 1255-67	1	4,73
				Всего:		48,94

Изм	Лист	№ докум.	Подпись	Дата	МК2-61-30-00
Разраб		Хуповка			Эрлифт
ГИП		Дегтяр			Литер: — Лист: — Листов: —
Н.к отд		Шимановский			Гипрокоммунводоканал

Копировал Кр

Формат А1

Формат	Зона	Позиция	Обозначение	Наименование	К-во	Примечание
				Сборочные единицы		
А2		1	МК2-61-10-00	Труба отводящая	1	166,3
А1		2	МК2-61-20-00	Труба всасывающая	1	41
А2		3	МК2-61-30-00	Эрлифт	1	48,94
А1		4	МК2-61-40-00	Болт фундаментный	2	1,64
				Детали		
А1		5	МК2-61-00-01	Брусок	1	0,45
А1		6	МК2-61-00-02	Хомут	2	2,4
А1		7	МК2-61-00-03	Фланец упорный	1	3,4
А1		8	МК2-61-00-04	Опора	1	3,1
6.4		9	МК2-61-00-05	Прокладка ф90хф58х3 Резина-пластина 3МБ-А-М ГОСТ 7338-65	1	0,02
6.4		10	МК2-61-00-06	Прокладка ф202хф180х3 Резина-пластина 3МБ-А-М ГОСТ 7338-65	1	0,06
6.4		11	МК2-61-00-07	Прокладка ф258хф220х3 Резина-пластина 3МБ-А-М ГОСТ 7338-65	1	0,07
6.4		12	МК2-61-00-08	Планка 122х122х10 Лист 10 ГОСТ 5681-57 Ст3 ГОСТ 14637-69	1	1,17
6.4		13	МК2-61-00-09	Крепление L=1500 Проволока 3-45 ГОСТ 17305-71	1	0,1
				Стандартные изделия		
		14		Болт М16х55.58.011 ГОСТ 7798-70	16	1,95

Изм	Лист	№ докум.	Подпись	Дата	МК2-61-00-00
Разраб		Хуповка			Эрлифт первичного отстойника
ГИП		Дегтяр			Литер: — Лист: 1 Листов: 2
Н.к отд		Шимановский			Гипрокоммунводоканал

Копировал Кр

Формат А1

Формат	Зона	Позиция	Обозначение	Наименование	К-во	Примечание
				Детали		
А1		1	МК2-61-10-01	Отвод	1	28,5
6.4		2	МК2-61-10-02	Патрубок L=800 Труба 159х5. Ст3-В ГОСТ 8732-70	1	15,2
6.4		3	МК2-61-10-03	Труба L=1650 Труба 159х5. Ст3-В ГОСТ 8732-70	1	31,4
6.4		4	МК2-61-10-04	Труба L=3680 Труба 159х5 Ст3-В ГОСТ 8732-70	1	69,9
				Стандартные изделия		
		5		Отвод 90° 150С40.5 ГОСТ 17375-72	2	17,8
		6		Фланец 150-2,5 ГОСТ 1255-67	1	3,43
				Всего:		166,3

Изм	Лист	№ докум.	Подпись	Дата	МК2-61-10-00
Разраб		Хуповка			Труба отводящая
ГИП		Дегтяр			Литер: — Лист: — Листов: —
Н.к отд		Шимановский			Гипрокоммунводоканал

Копировал

Формат А1

МК2-61-00-00СБ

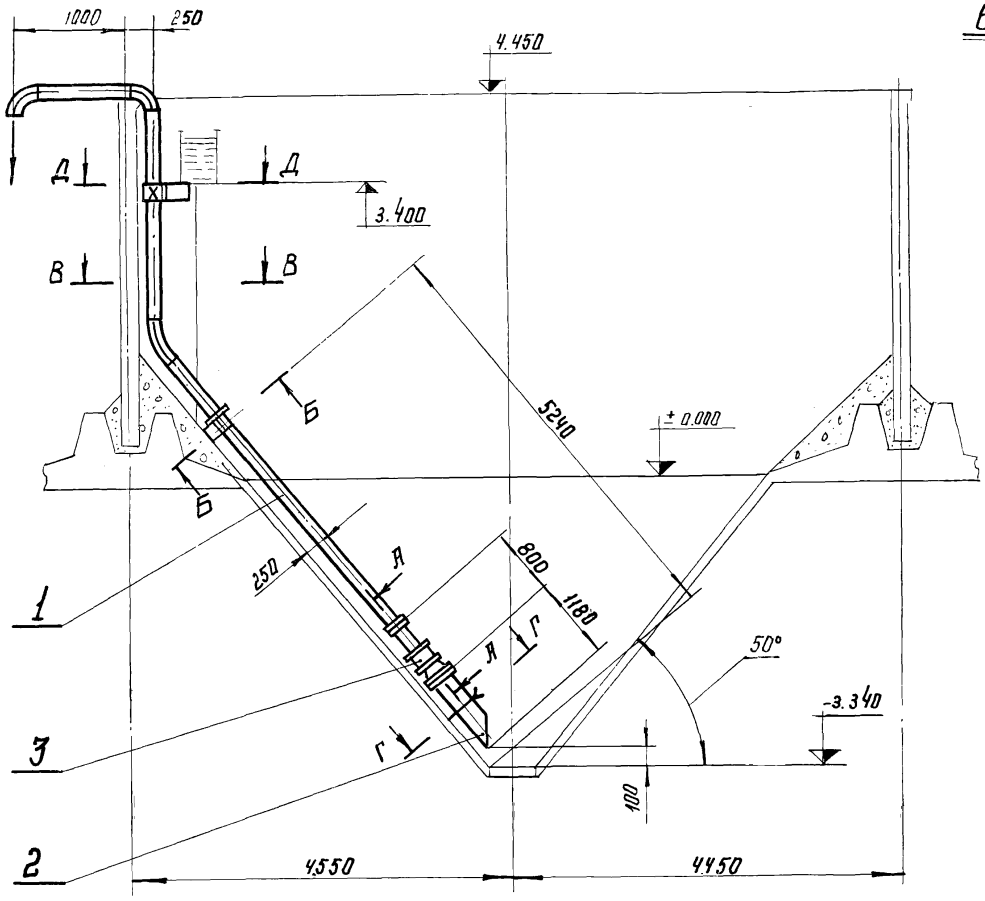

Д – Д
М 1:5

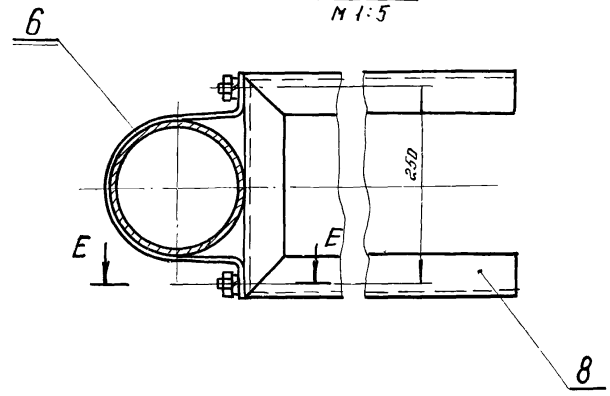

В-В
М 1:5

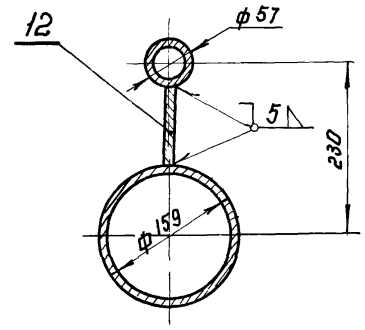

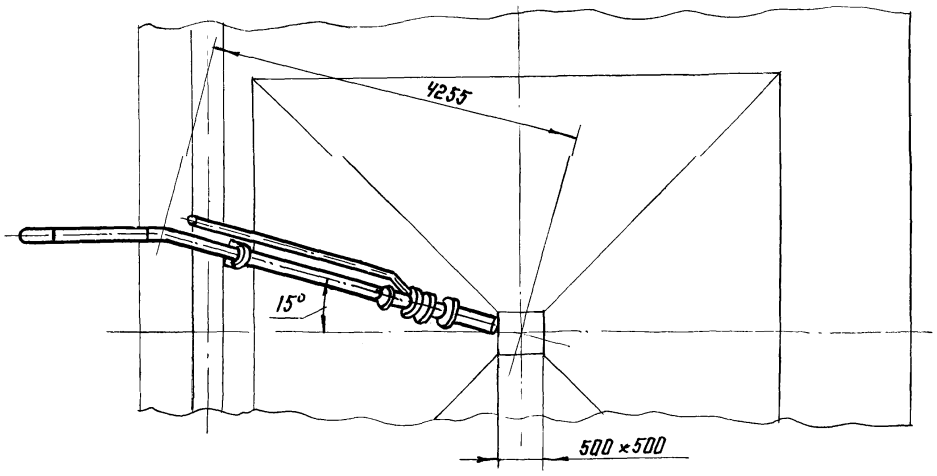

Б-Б повернуто
М 1:5

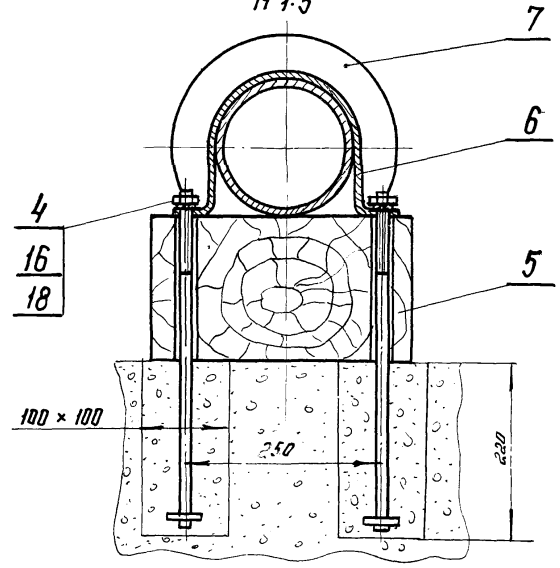

А-А повернуто
М 1:5

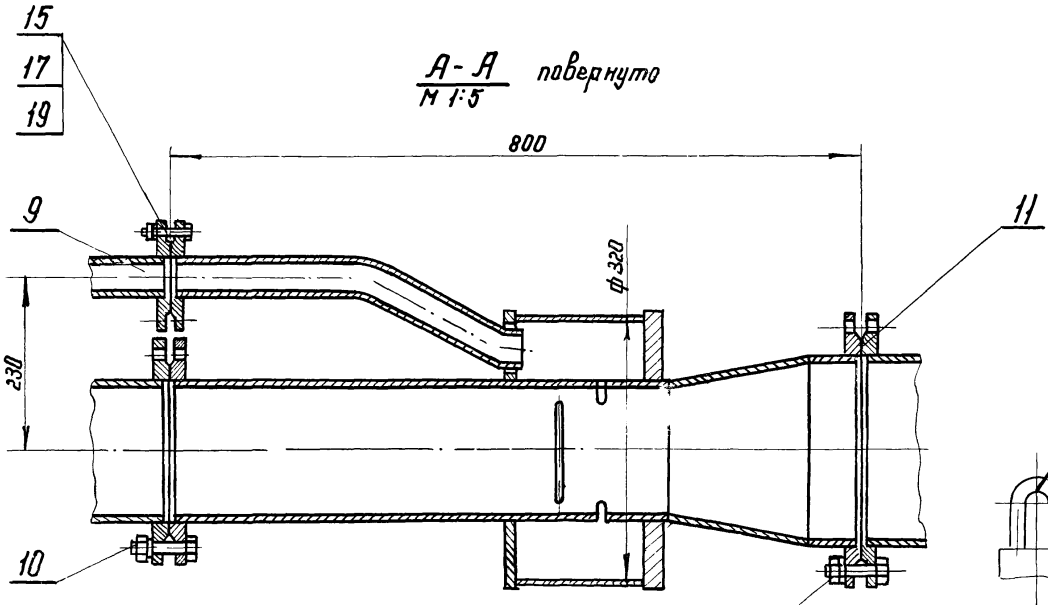

Г-Г повернуто
М 1:5

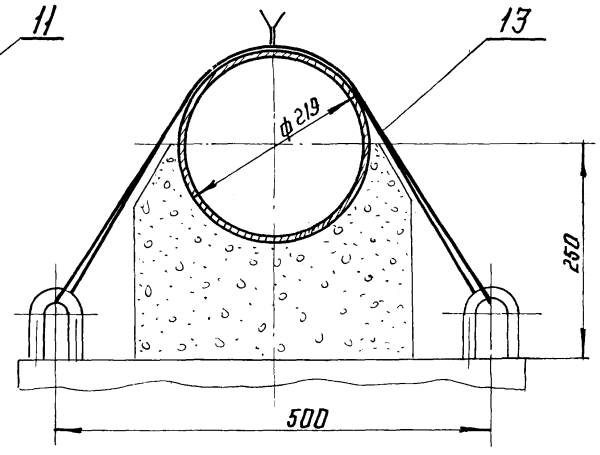

Е—Е
М 1:2

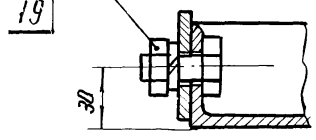

Инв.	Лист	N докум.	Подпись	Дата	МК2-61-00-00СБ		
Разраб.		Хуповка			Эрлифт первичного отстойника. Сборочный чертеж.	Литера	Масса 272.6 / Масшт 1:50
Гип		Гецин				Лист	Листов
Гл. спец.		Пегтяр				Упрокоммунводоканал	
Н.к. отд		Шимцовский					
Копир.		Каспарович					

№ строки	Обозначение	Наименование	Куда входит: Обозначение	Куда входит: Кол	Кол. общее	Примечание
1	МК2-61-00-00	Эрлифт первичного отстойника				
2					1	
3	МК2-61-10-00	Труба отводящая	МК2-61-00-00	1	1	
4	МК2-61-20-00	Труба всасывающая	МК2-61-00-00	1	1	
5	МК2-61-30-00	Эрлифт	МК2-61-00-00	1	1	
6	МК2-61-40-00	Болт фундаментный	МК2-61-00-00	1	1	

Изм.	Лист	№ докум.	Подпись	Дата	МК2-61-00-00.ВО.			
Разраб	Куповка				Эрлифт первичного отстойника. Ведомость спецификаций	Литер	Лист	Листов
Гл. спец.	Дегтяр							
Н-к отд.	Шимановский							

№ строки	Наименование	Обозначение документа на поставку	Поставщик	Куда входит (обозначение)	Количество: На изделие	Количество: В комплекты	Количество: На регулир.	Количество: Всего	Примечание
1	Фланцы								
2	Фланец 50-2,5	ГОСТ 1255-67		МК2-61-30-00	2			2	
3	Фланец 150-2,5	ГОСТ 1255-67		МК2-61-10-00 МК2-61-30-00	1 1			2	
4	Фланец 200-2,5	ГОСТ 1255-67		МК2-61-20-00 МК2-61-30-00	1 1			2	
5									
6	Отвод 90° 150.040 5	ГОСТ 17375-72		МК-2-61-10-00	2			2	
7									
8									
9	Крепежные изделия								
10	Болт М16х55.58.011	ГОСТ 7798-70		МК2-61-00-00	16			16	
11	Болт М12х40.58.011	ГОСТ 7798-70		МК2-61-00-00	6			6	
12									
13	Гайка М16 5.011	ГОСТ 5915-70		МК2-61-00-00	18			18	
14	Гайка М12.5.011	ГОСТ 5915-70		МК2-61-00-00	6			6	
15									
16	Шайба 16.65Г.011	ГОСТ 6402-70		МК2-61-00-00	18			18	
17	Шайба 12.65Г.011	ГОСТ 6402-70		МК2-61-00-00	6			6	

Изм.	Лист	№ докум.	Подп.	Дата	МК2-61-00-00.ВП			
Разраб	Куповка				Эрлифт первичного отстойника. Ведомость покупных изделий.	Литер	Лист	Листов
Гл. спец.	Дегтяр							
Н-к отд.	Шимановский					Гипрокоммунводоканал		

Копировал:

13982-06 5 Формат 12

МК2-61-10-00

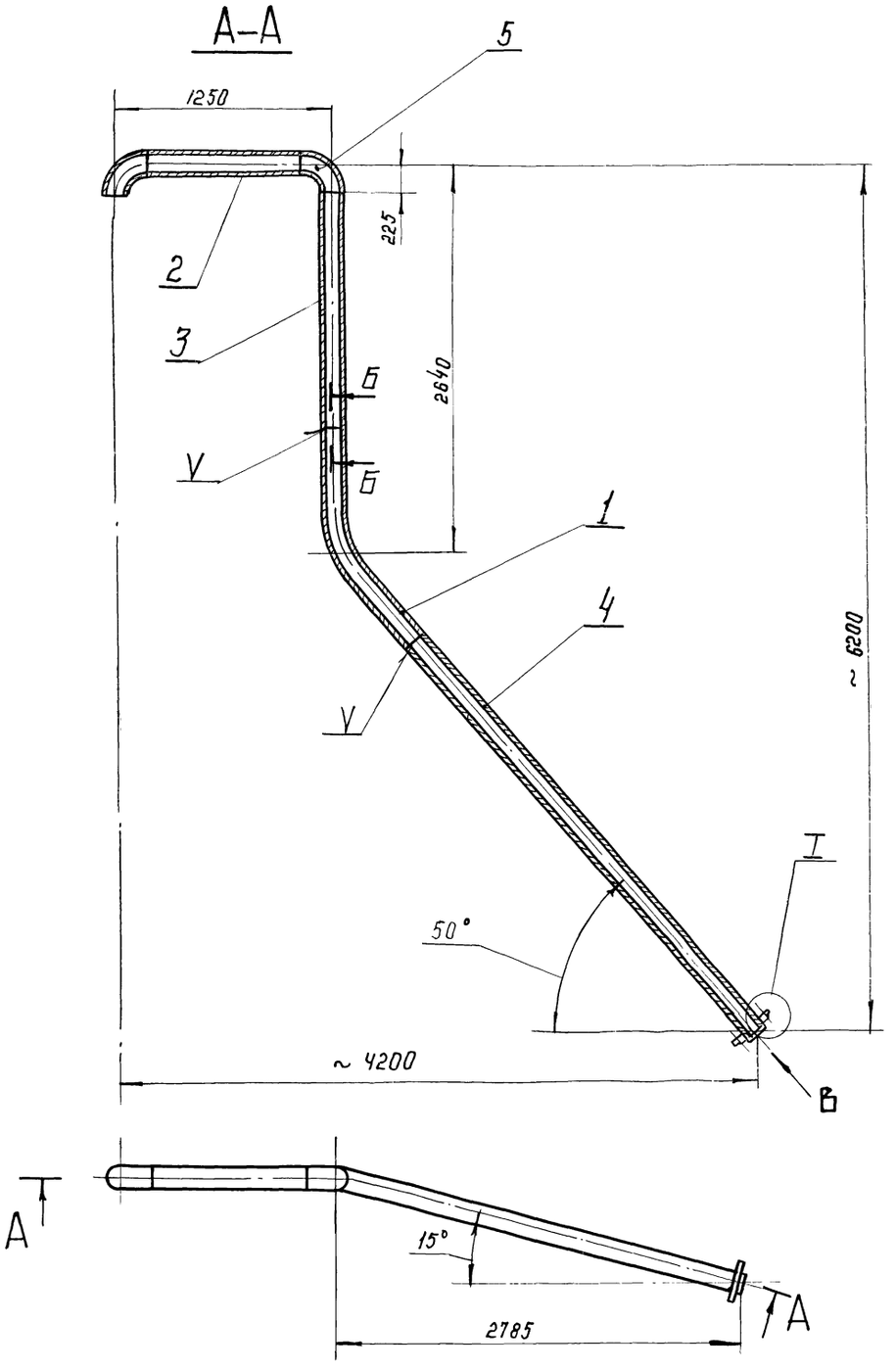

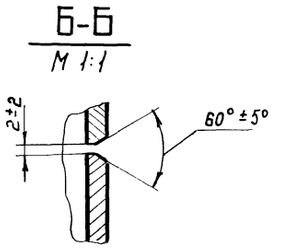

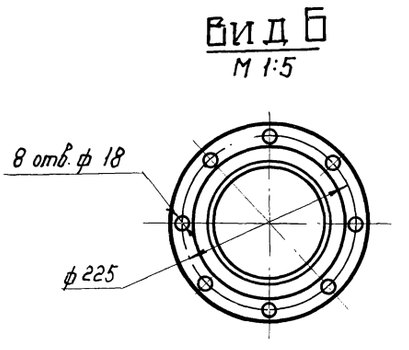

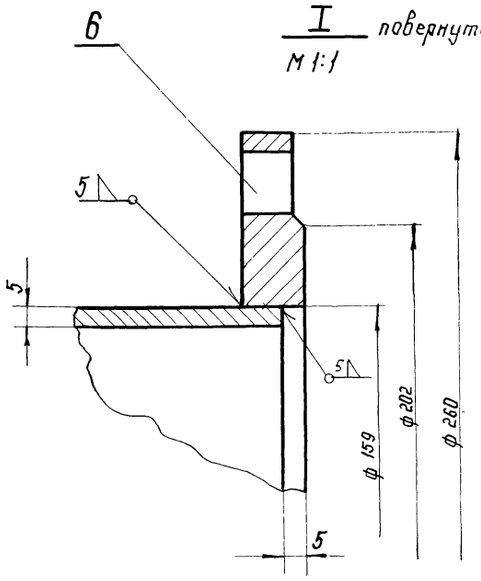

Сварку производить электродом Э-42. гост 9467-60

					МК2-61-10-00			
Изм.	Лист	N докум.	Подпись	Дата	Труба отводящая.	Литера	Масса	Масшт
Разработ		Хуповка					166,3	1:25
Гл.спец.		Дегтяр				Лист	Листов	
Нач. отд		Шимановский				Гипрокоммунводоканал		
Копиров		Касперович						

МК2-61-20-01

▽3 (▽)

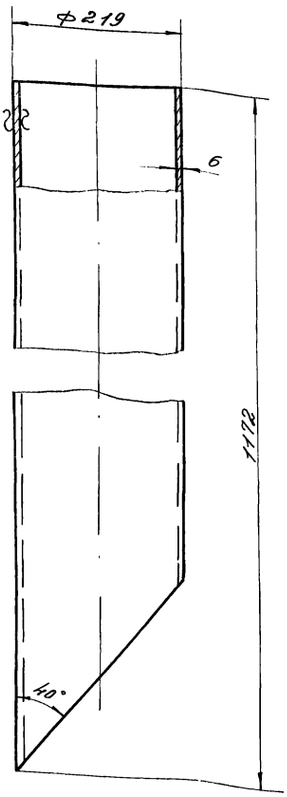

Изм.	Лист	№ докум.	Подпись	Дата
Разраб.		Хуповка		
Гл. спец.		Дегтяр		
Н-к отд.		Шимановский		

МК2-61-20-01

Труба

Литера	Масса	Масшт.
	36,27	1:5

Лист | Листов

Труба 219х6 - Ст3-В ГОСТ 8732-70

Гипрокоммунводоканал

МК2-61-20-00

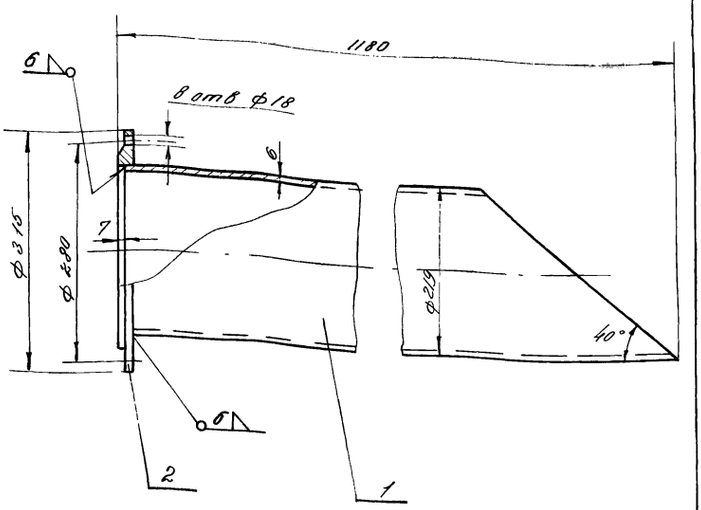

Сварку производить электродом Э-42 ГОСТ 9467-60

Форм.	Зона	Поз.	Обозначение	Наименование	Кол.	Прим.
11		1	МК2-61-20-01	Труба	1	36,27
Б.4		2		Фланец 200-2,5		
				ГОСТ 1255-67	1	4,73

Подпись и дата | Инв. № дубл. | Взам. инв. № | Подпись и дата | Инв. № подл.

МК2-61-20-00

Изм.	Лист	№ докум.	Подпись	Дата
Разраб.		Хуповка		
Гл. спец.		Дегтяр		
Н-к отд.		Шимановский		

Труба всасывающая

Литера	Масса	Масшт.
	41	1:5

Лист | Листов

Гипрокоммунводоканал

МК2-61-30-01

▽3 (▽)

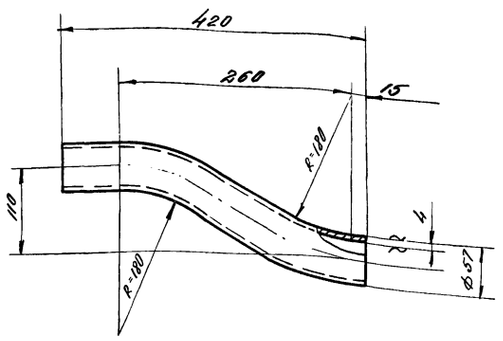

Длина развертки L = 445 мм

Изм.	Лист	№ докум.	Подпись	Дата
Разраб.		Хуповка		
Гл. спец.		Дегтяр		
Н-к отд.		Шимановский		

МК2-61-30-01

Патрубок

Литера	Масса	Масшт.
	2,4	1:5

Лист | Листов

Труба 57х4. Ст.3-В ГОСТ 8732-70

Гипрокоммунводоканал

МК2-61-10-01

▽3 (▽)

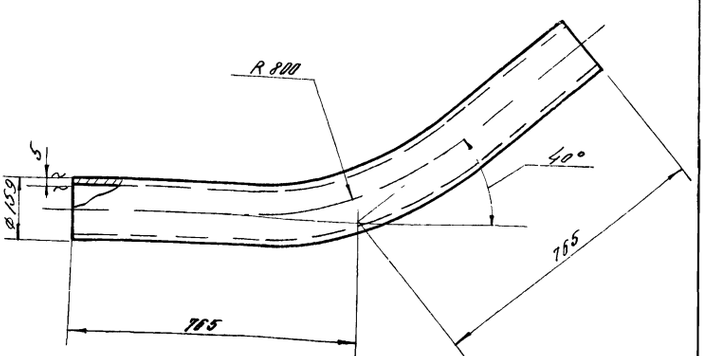

Длина развертки L = 1535 мм

Подпись и дата | Инв. № дубл. | Взам. инв. № | Подпись и дата | Инв. № подл.

МК2-61-10-01

Изм.	Лист	№ докум.	Подпись	Дата
Разраб.		Хуповка		
Гл. спец.		Дегтяр		
Н-к отд.		Шимановский		

Отвод

Литера	Масса	Масштаб
	28,5	1:10

Лист | Листов

Труба 159х5 Ст.3-В ГОСТ 8732-70

Гипрокоммунводоканал

МК2-61-30-04

▽3 (▽)

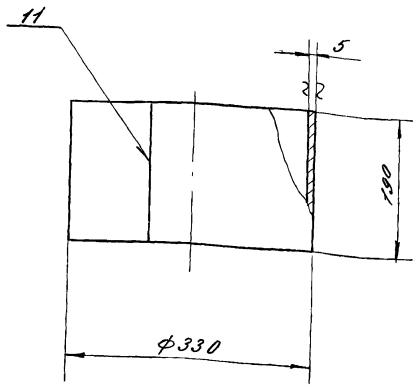

Длина развертки $L = 1020$ мм

Сварку производить электродом Э-42 ГОСТ 9467-60

Изм	Лист	N докум	Подпись	Дата
Разраб		Хуповка		
Провер				
Гл спец		Дегтяр		
Н.контр		Шитиковский		

МК2-61-30-04

Обечайка

Литера	Масса	Масштаб
	6	
Лист	Листов	

Лист 5 ГОСТ 5681-57 / Ст 3 ГОСТ 14637-69

Гипрокоммунводоканал

МК2-61-40-00

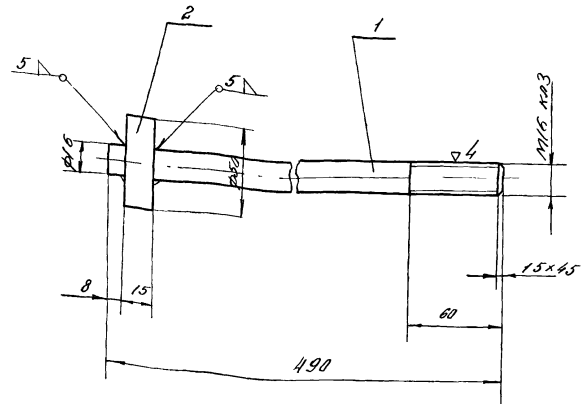

Сварку производить электродом Э-42 ГОСТ 9467-60

Формат	Зона	Поз	Обозначение	Наименование	Кол	Прим
64		1	МК2-61-40-01	Стержень L=4[illegible]	1	0,62
				Круг 16 ГОСТ 2590-71 / Ст 3 ГОСТ 5.33-56		
64		2	МК2-61-40-02	Кольцо ф50х ф17х15	1	0,2
				Лист 15 ГОСТ 5681-57 / Ст 3 ГОСТ 14637-69		

Инв. № подл. | Подпись и дата | Взам. инв. № | Инв. № дубл. | Подпись и дата

Изм	Лист	N докум	Подпись	Дата
Разраб		Хуповка		
Гл спец		Дегтяр		
Н.контр		Шитиковский		

МК2-61-40-00

Болт фундаментный

Литера	Масса	Масштаб
	0,82	1:1
Лист	Листов	

Гипрокоммунводоканал

МК2-61-30-00

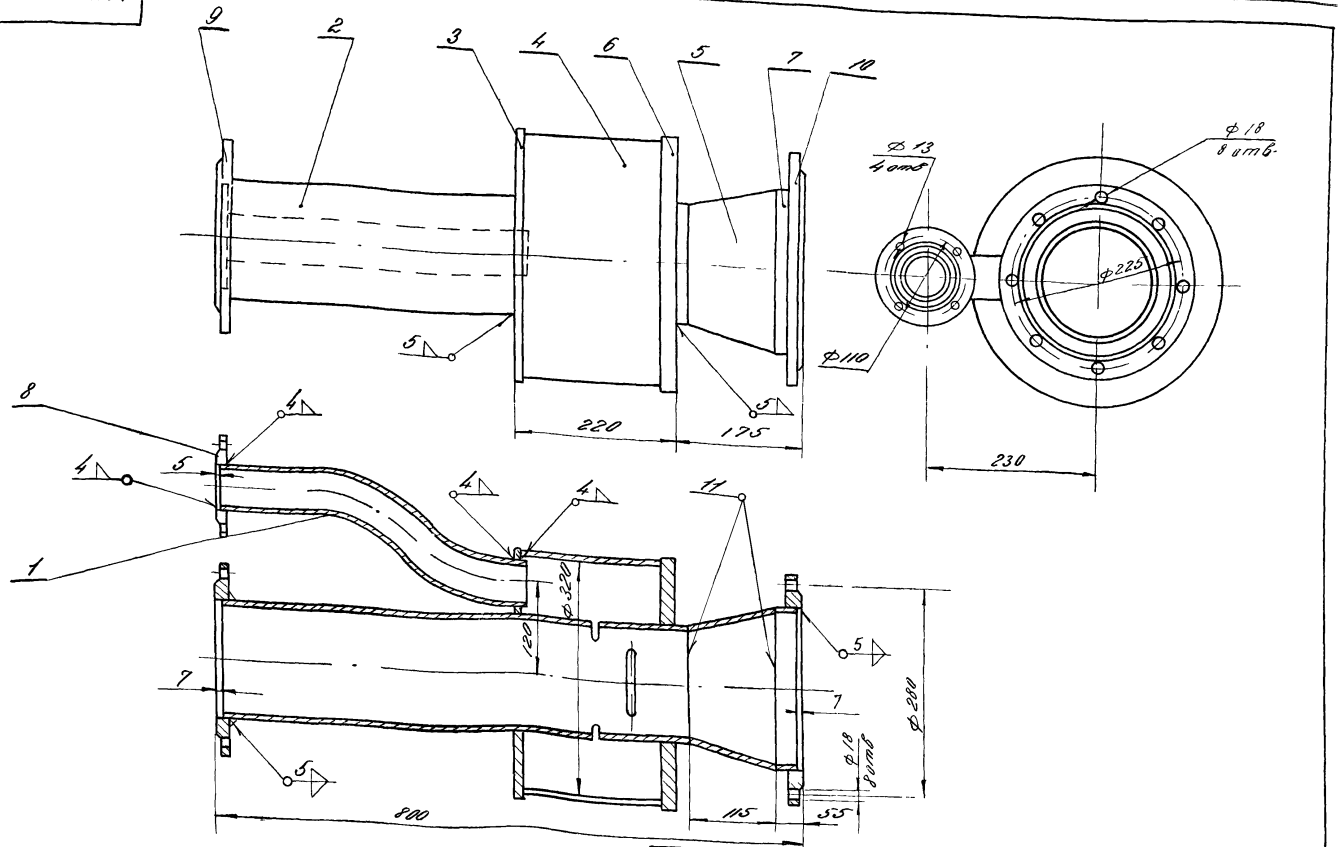

Сварку производить электродом Э-42 ГОСТ 9467-60

Изм	Лист	N докум	Подпись	Дата
Разраб		Хуповка		
Провер				
Гл спец		Дегтяр		
Н.контр		Шитиковский		

МК2-61-30-00

Эрлифт

Литера	Масса	Масштаб
	48,94	1:5
Лист	Листов	

Гипрокоммунводоканал

МК2-61-00-04

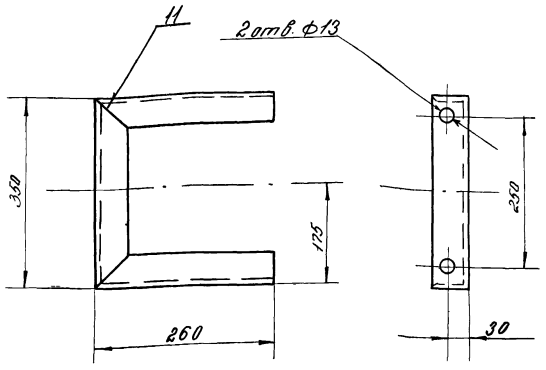

Развертка

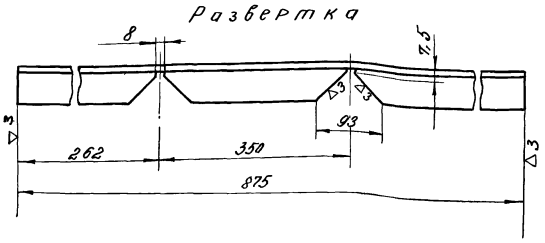

Сварку производить электродом Э-42 ГОСТ 9467-60

Изм.	Лист	№ докум.	Подпись	Дата	МК2-61-00-04			
Разработ.		Куповка			Опора	Литера	Масса	Масшт.
							3,1	1:5
Гл. спец.		Дегтяр				Лист	Листов	
Нач. отд.		Шитиковский			Уголок 50×50×5 ГОСТ 8509-72 Ст.3 ГОСТ 535-58	Гипрокоммунводоканал		
Н. контр.								
Утв.								

Инв. № подл. | Подпись и дата | Взам. инв. № | Инв. № дубл. | Подпись и дата

МК2-61-00-01

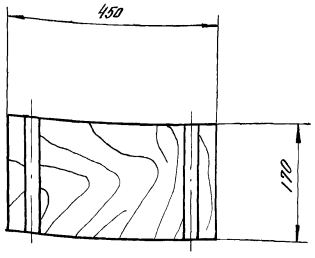

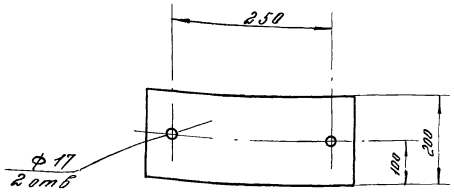

Изм.	Лист	№ докум.	Подпись	Дата	МК2-61-00-01			
Разраб.		Куповка			Брусок	Литера	Масса	Масшт.
							0,45	1:5
Гл. спец.		Дегтяр				Лист	Листов	
Н. контр.		Шитиковский			Брус дубовый обрезной ГОСТ 2695-71	Гипрокоммунводоканал		

МК2-61-00-03

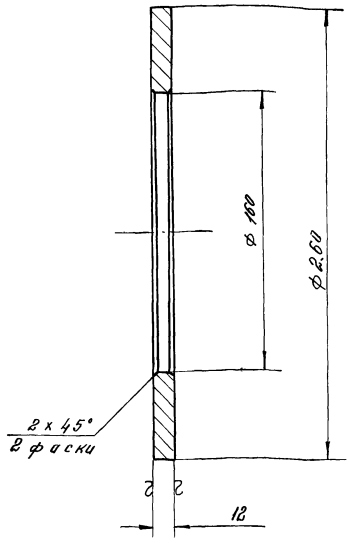

Изм.	Лист	№ докум.	Подпись	Дата	МК2-61-00-03			
Разраб.		Куповка			Фланец упорный	Литера	Масса	Масшт.
							3,4	1:2
Гл. спец.		Дегтяр				Лист	Листов	
Н. контр.		Шитиковский			Лист 12 ГОСТ 5681-57 Ст.3 ГОСТ 14637-69	Гипрокоммунводоканал		

МК2-61-00-02

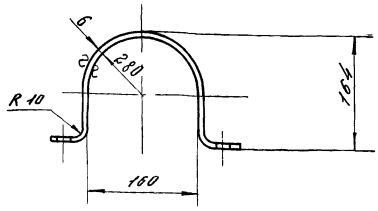

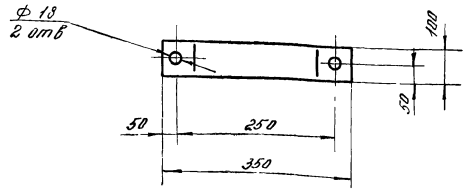

Длина развертки ℓ = 600 мм

Изм.	Лист	№ докум.	Подпись	Дата	МК2-61-00-02			
Разраб.		Куповка			Хомут	Литера	Масса	Масшт.
							1,2	1:5
Гл. спец.		Дегтяр				Лист	Листов	
Нач. отд.		Шитиковский			Лист 6 ГОСТ 5681-57 Ст.3 ГОСТ 14637-69	Гипрокоммунводоканал		

МК2-61-30-03

▽3 (▽)

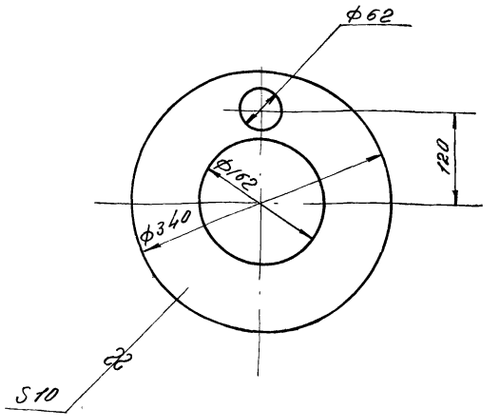

Изм.	Лист	№ докум.	Подпись	Дата
Разраб.		Хуповка		
Гл. спец.		Дегтяр		
Н-к отд.		Шимановский		

МК2-61-30-03

Фланец

Литера	Масса	Масшт.
	4,2	1:5

Лист | Листов

Лист 10 ГОСТ 5681-57 / Ст. 3 ГОСТ 14637-69

Гипрокоммунводоканал

МК2-61-30-02

▽3 (▽)

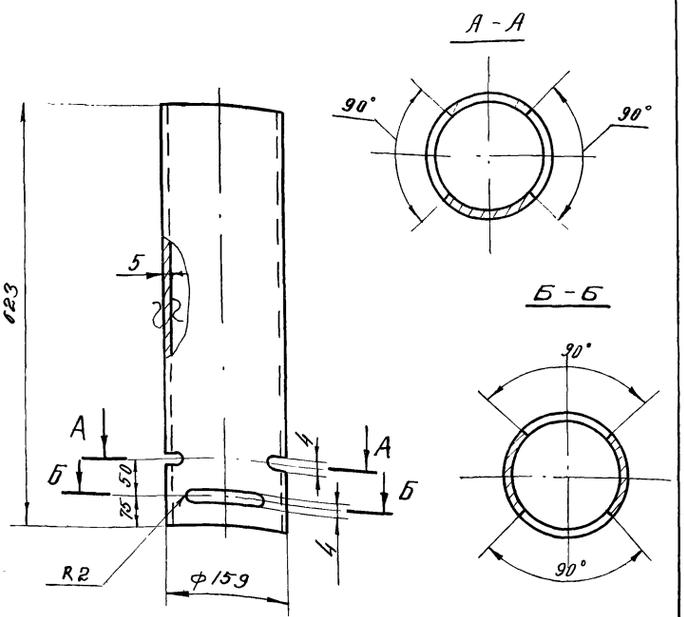

Изм.	Лист	№ докум.	Подпись	Дата
Разраб.		Хуповка		
Гл. спец.		Дегтяр		
Н-к отд.		Шимановский		

МК2-61-30-02

Труба

Литера	Масса	Масшт.
	10	1:5

Лист | Листов

Труба 159х5. Ст3-В ГОСТ 8732-70

Гипрокоммунводоканал

Подпись и дата | Взам. инв. № | Инв. № дубл. | Подпись и дата | Инв. № подл.

МК2-63-00-03

▽3 (▽)

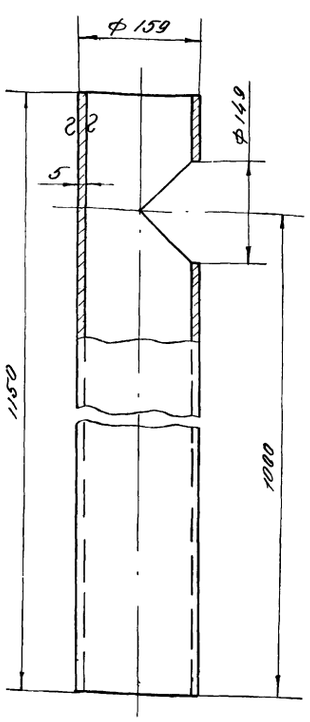

Изм.	Лист	№ докум.	Подпись	Дата
Разраб.		Хуповка		
Гл. спец.		Дегтяр		
Н-к отд.		Шимановский		

МК2-63-00-03

Труба

Литера	Масса	Масшт.
	21,1	1:5

Лист | Листов

Труба 159х5. Ст.3-В ГОСТ 8732-70

Гипрокоммунводоканал

МК2-61-30-05

▽3 (▽)

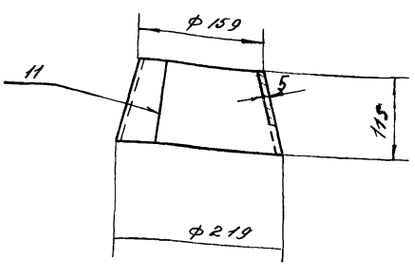

Развертка
М 1:10

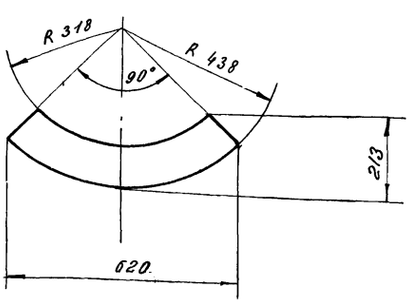

Сварку производить электродом Э-42 ГОСТ 9467-60

Изм.	Лист	№ докум.	Подпись	Дата
Разраб.		Хуповка		
Гл. спец.		Дегтяр		
Н-к отд.		Шимановский		

МК2-61-30-05

Переход

Литера	Масса	Масшт.
	6	1:5

Лист | Листов

Лист 5 ГОСТ 5681-57 / Ст.3 ГОСТ 14637-69

Гипрокоммунводоканал

Подпись и дата | Взам. инв. № | Инв. № дубл. | Подпись и дата | Инв. № подл.

Формат	Зона	Позиция	Обозначение	Наименование	К-во	Примечание
				Детали		
11		1	МК2-63-00-01	Воронка	1	2,5
11		2	МК2-63-00-02	Патрубок	1	3,3
11		3	МК2-63-00-03	Труба	1	21,1
64		4	МК2-63-00-04	Заглушка ф165×12 Лист 12 ГОСТ 5681-57 Ст. 3 ГОСТ 14637-69	1	1,9
				Всего		28,8

МК2-63-00-00

Изм.	Лист	№ докум.	Подпись	Дата
Разраб.		Хуповка		
Гл. спец.		Дегтяр		
Н. к отд.		Шимановский		

Устройство для отвода воды

Литер | Лист | Листов

Гипрокоммунводоканал

Копировал: Формат: 11

МК2-63-00-00СБ

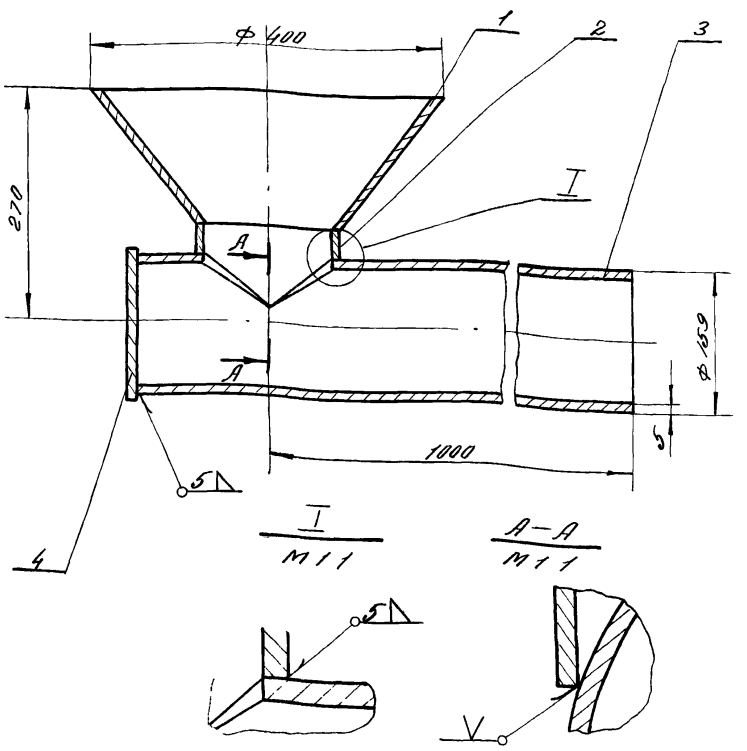

Сварку производить электродом Э-42 ГОСТ 9467-60

МК2-63-00-00СБ

Изм.	Лист	№ докум.	Подпись	Дата
Разраб.		Хуповка		
Гл. спец.		Дегтяр		
Нач. отд.		Шимановский		

Устройство для отвода воды

Литера	Масса	Масшт.
	28,8	1:5

Лист | Листов

Гипрокоммунводоканал

Инв. № подл. | Подпись и дата | Взам. инв. № | Инв. № дубл. | Подпись и дата

МК2-63-00-02

▽3(▽)

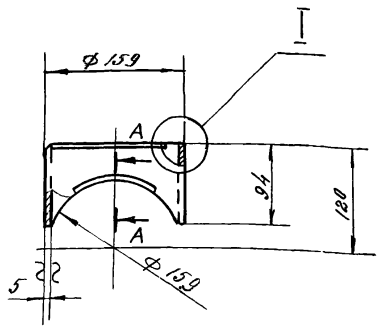

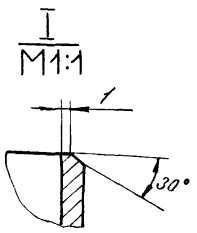

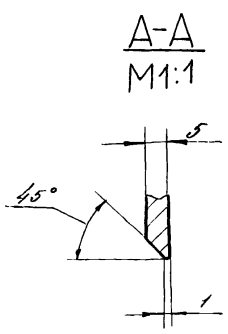

МК2-63-00-02

Изм.	Лист	№ докум.	Подпись	Дата
Разраб.		Хуповка		
Гл. спец.		Дегтяр		
Нач. отд.		Шимановский		

Патрубок

Литера	Масса	Масшт.
	3,3	1:5

Лист | Листов

Труба 159×5 - Ст. 3-В ГОСТ 8732-70

Гипрокоммунводоканал

МК2-63-00-01

▽3(▽)

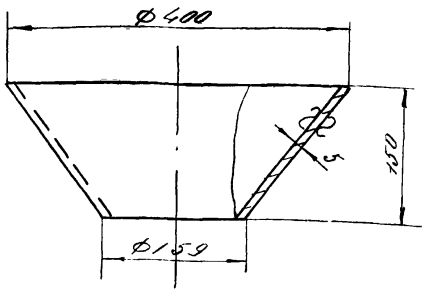

МК2-63-00-01

Изм.	Лист	№ докум.	Подпись	Дата
Разраб.		Хуповка		
Гл. спец.		Дегтяр		
Нач. отд.		Шимановский		

Воронка

Литера	Масса	Масшт.
	2,5	1:5

Лист | Листов

Лист 5 ГОСТ 5681-57 Ст. 3 ГОСТ 14637-69

Гипрокоммунводоканал

Формат	Зона	Позиция	Обозначение	Наименование	К-во	Примечание
				Детали		
11		1	МК2-БУ-10.01	Цилиндр	1	6,25
11		2	МК2-БУ-10-02	Конус	1	5,22
11		3	МК2-БУ-10-03	Отвод 60°	2	13,6
БУ		4	МК2-БУ-10.04	Патрубок L=250 Труба 57х4 У.Ст3-В ГОСТ 8732-70	1	1,31
БУ		5	МК2-БУ-10.05	Патрубок L=85 Труба 57х4 Ст3-В ГОСТ 8732-70	1	0,45
БУ		6	МК2-БУ-10-06	Труба L=2560 Труба 108х4 Ст3-В ГОСТ 8732-70	1	26,27
БУ		7	МК2-БУ-10-07	Патрубок L=300 Труба 108х4 Ст3-В ГОСТ 8732-70	1	3,1
БУ		8	МК2-БУ-10-08	Патрубок L=700 Труба 108х4 Ст3-В ГОСТ 8732-70	1	7,18
БУ		9	МК2-БУ-10-09	Труба L=2510 Труба 168х4 Ст3-В ГОСТ 8732-70	1	25,8
БУ		10	МК2-БУ-10-10	Патрубок L=1000 Труба 168х4 Ст3-В ГОСТ 8732-70	1	10,26
БУ		11	МК2-БУ-10-11	Патрубок L=400 Труба 168х4 Ст3-В ГОСТ 8732-70	1	4,1
		12		Отвод 60°.100.С40.4 ГОСТ 17375-72	1	2,4
		13		Отвод 90°.100.С40.4 ГОСТ 17375-72	2	7,2
		14		Отвод 90°.50.С40.4 ГОСТ 17375-72	1	0,82
				Всего:		114

МК2-БУ-10-00

Изм.	Лист	№ докум.	Подпись	Дата
Разраб.		Куповка		
Гл.спец.		Дегтяр		
Н.контр.		Шитяновский		

Жиросборник

Литера | Лист | Листов

Гипрокоммунводоканал

Копировал

Формат: 11

Формат	Зона	Позиция	Обозначение	Наименование	К-во	Примечание
				Сборочные единицы		
12		1	МК2-БУ-10-00	Жиросборник	1	114
12		2	МК2-БУ-20-00	Кронштейн	1	70,0
11		3	МК2-БУ-30-00	Болт фундаментный	4	2,20
				Детали		
11		4	МК2-БУ-00-01	Скоба	2	1,88
11		5	МК2-БУ-00-02	Опора левая	1	2,66
11		6	МК2-БУ-00-03	Опора правая	1	5,05
11		7	МК2-БУ-00-04	Хомут	2	1,52
				Стандартные изделия		
		8		Болт М12х150 58.011 ГОСТ 7798-70	2	0,301
		9		Болт М12х40 58.011 ГОСТ 7798-70	4	0,232
				Гайки ГОСТ 5915-70		
		10		М16.5.011	4	0,133
		11		М12.5.011	6	0,092
		12		Шайба 16.011 ГОСТ 11371-68	4	0,05
		13		Шайба 12.65Г.011 ГОСТ 6402-70	6	0,02
				Всего:		198

МК2-БУ-00-00

Изм.	Лист	№ докум.	Подпись	Дата
Разраб.		Куповка		
Гл.спец.		Дегтяр		
Н.контр.		Шитяновский		

Жиросборник

Установочный чертеж

Литера | Лист | Листов

Гипрокоммунводоканал

Копировал

Формат: 11

МК2-БУ-00-01

▽3 (▽)

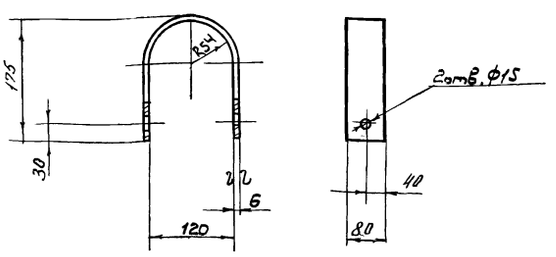

Длина развертки L = 420 мм

МК2-БУ-00-01

Изм.	Лист	№ докум.	Подпись	Дата
Разраб.		Куповка		
Гл.спец.		Дегтяр		
Н.контр.		Шитяновский		

Скоба

Литера | Масса | Масшт.
0,94 | 1:5
Лист | Листов

Лист — БГОСТ 5681-57 / Ст.3 ГОСТ 14637-69

Гипрокоммунводоканал

Формат	Зона	Позиция	Обозначение	Наименование	К-во	Примечание
				Детали		
11		1	МК2-БУ-20-01	Плита	1	47,7
11		2	МК2-БУ-20-02	Упор	1	4,9
11		3	МК2-БУ-20-03	Поперечина	1	6,7
11		4	МК2-БУ-20-04	Основание	1	10,7
				Всего.		70,0

МК2-БУ-20-00

Изм.	Лист	№ докум.	Подпись	Дата
Разраб.		Куповка		
Гл.спец.		Дегтяр		
Н.контр.		Шитяновский		

Кронштейн

Литера | Лист | Листов

Гипрокоммунводоканал

МК2-64-00-00СБ

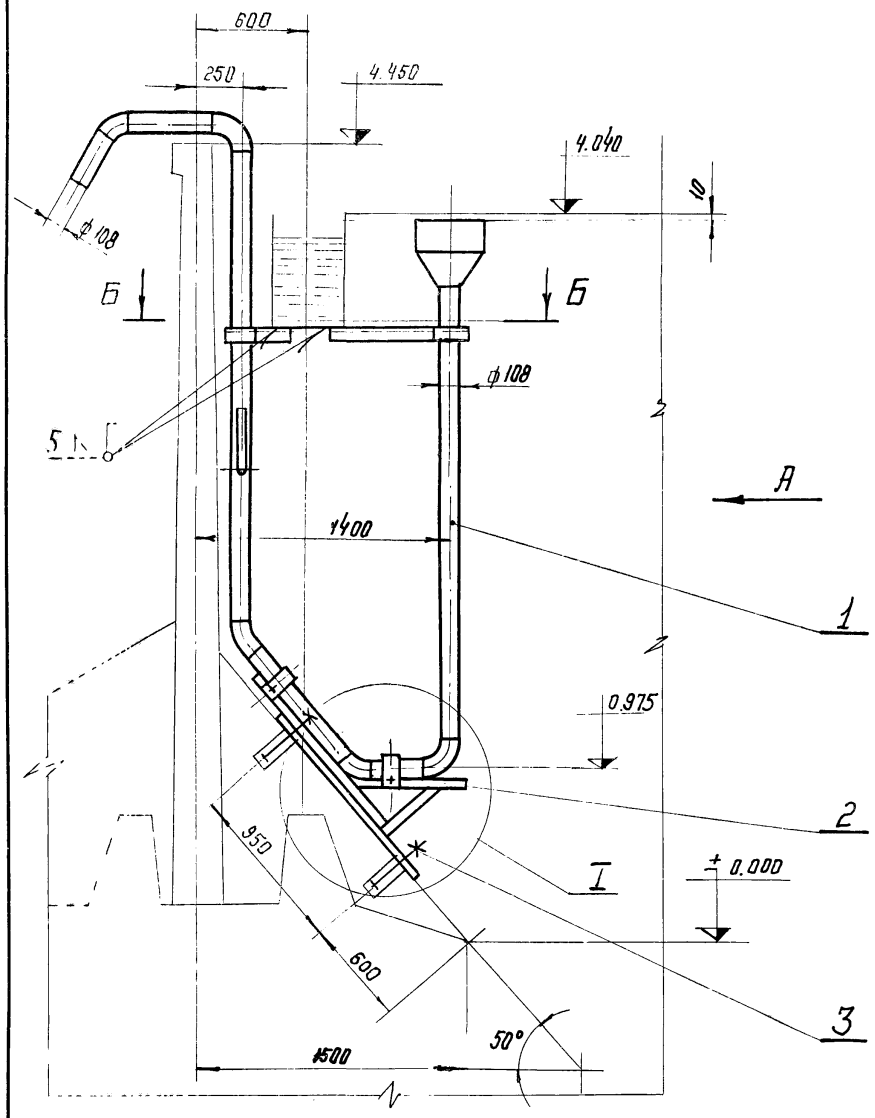

Вид А

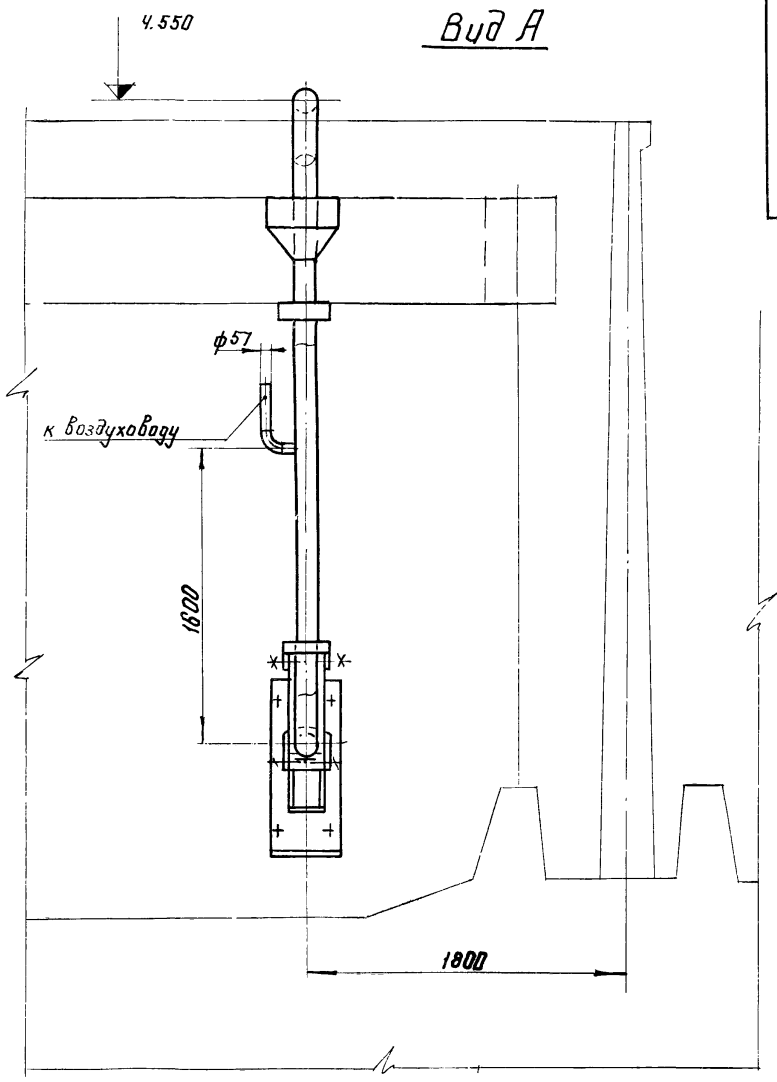

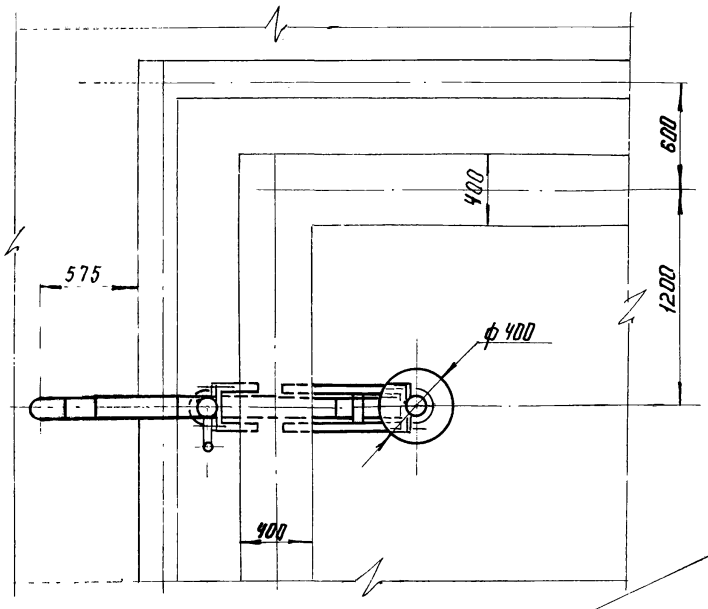

I
М 1:10

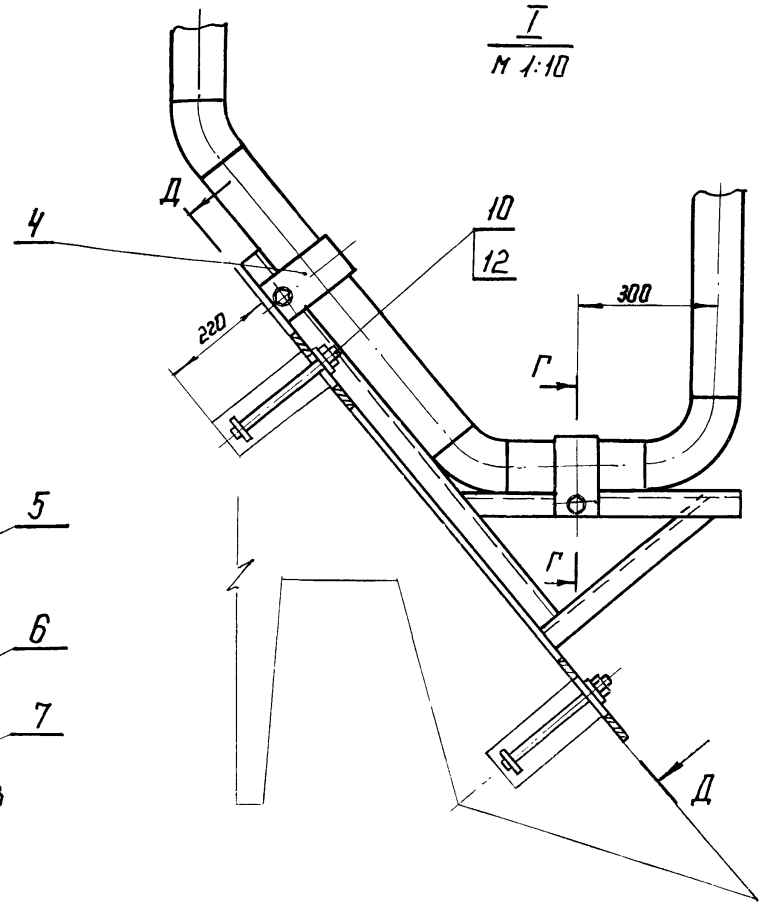

Г-Г

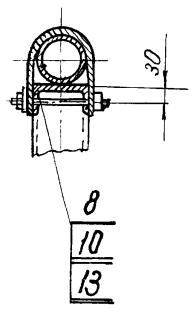

Б-Б
М 1:10

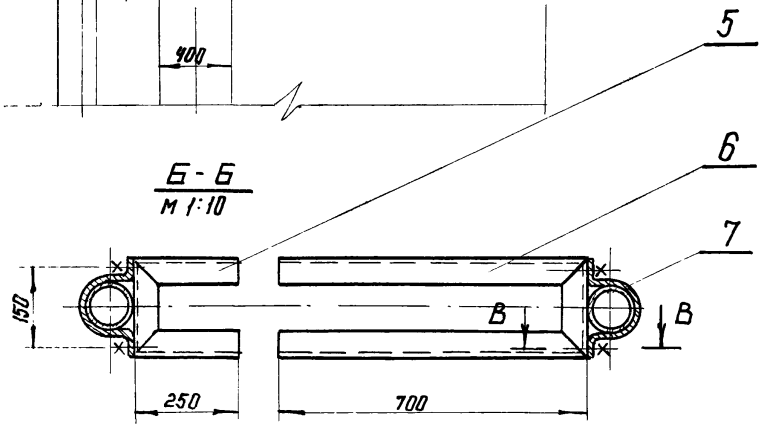

В-В
М 1:2

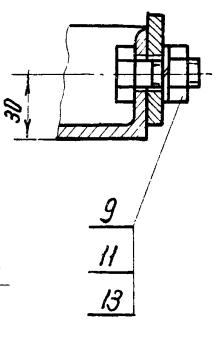

Д-Д
М 1:10

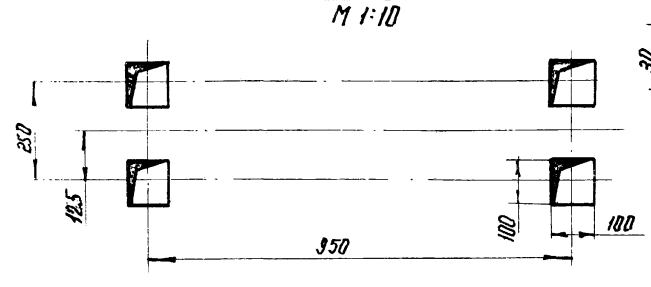

1. Опоры поз. 5 и поз. 6. приварить к лотку при монтаже.
2. Сварку производить электродом Э-42 ГОСТ 9467-60.

				МК2-64-00-00 СБ		
Изм.	Лист	№ докум.	Подп.	Дата		
Разраб.		Хупавка			Жиросборник	Литера: — Масса: 198 Масштаб: 1:25
ГИП		Гецин				Лист — Листов
Гл. спец.		Дегтяр			Сборочный чертеж	Гипрокоммунводоканал.
Н.к. отд		Шимановский				
Копир		Кастродович				

№ строки	Обозначение	Наименование	Куда входит: Обозначение	Куда входит: Кол	Общее кол	Примечание
1	МК2-БУ-00-00.СБ	Жиросборник. Установочный чертеж			1	
2	МК2-БУ-10-00	Жиросборник	МК2-БУ-00-00.СБ	1	1	
3	МК2-БУ-20-00	Кронштейн	МК2-БУ-00-00.СБ	1	1	

Изм.	Лист	№ докум.	Подп.	Дата	МК2-БУ-00-00 ВС			
Разраб.		Хупова			Жиросборник	Лит.	Лист	Листов
Н. контр.		Шитикова			Ведомость спецификаций			

Формат 11

№ строки	Наименование	Обозначение документа на поставку	Поставщик	Куда входит (обозначение)	Количество: На изделие	В комплекты	На регулир.	Всего	Примечание
1	Крепежные изделия								
2	Болт М12×140.58.019	ГОСТ 7798-70		МК2-БУ-00-00.СБ	2			2	
3	М12×40.58.019	ГОСТ 7798-70		МК2-БУ-00-00.СБ	4			4	
4									
5	Гайка М16.5.019	ГОСТ 5915-70		МК2-БУ-00-00.СБ	4			4	
6	М12.5.019	ГОСТ 5915-70		МК2-БУ-00-00.СБ	6			6	
7									
8	Шайба 16.019	ГОСТ 11371-68		МК2-БУ-00-00.СБ	4			4	
	12Н.019	ГОСТ 6402-70		МК2-БУ-00-00.СБ	6			6	

Изм.	Лист	№ докум.	Подп.	Дата	МК2-БУ-00-00 ВП			
Разраб.		Хупова			Жиросборник	Лит.	Лист	Листов
Н. контр.		Шитикова			Ведомость покупных изделий			
Утв.						Гипрокоммунводоканал		

МК2 - 6У - 10 - ОО

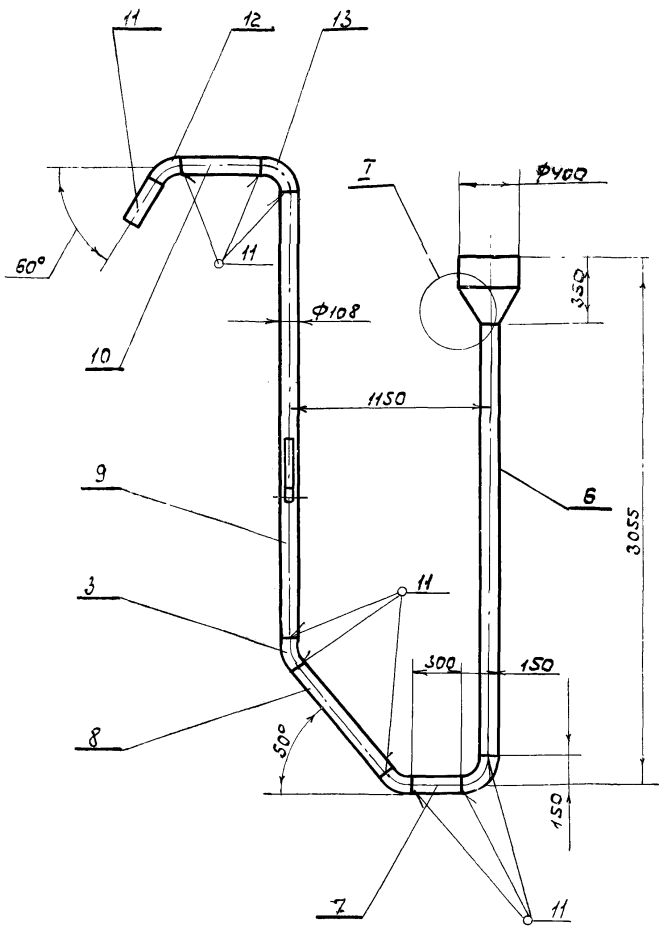

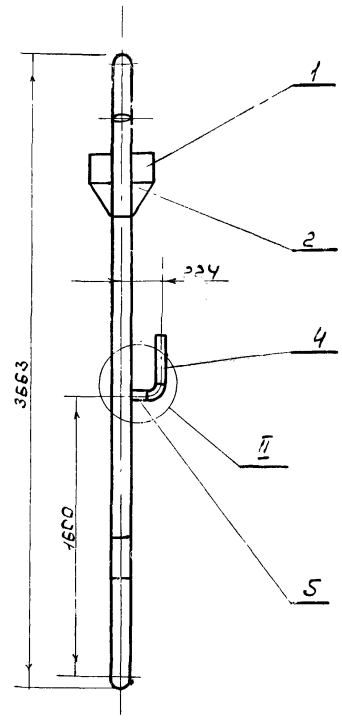

I
М1:5

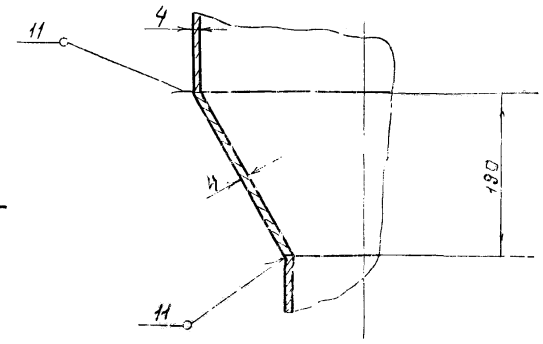

II
М1:5

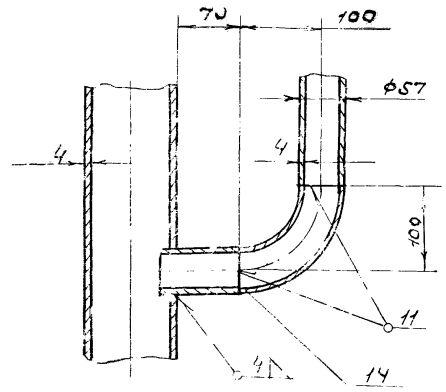

Сварку производить электродом Э-42 ГОСТ 9467-60

Изм.	Лист	№ докум.	Подпись	Дата	МК2 - 6У - 10 - ОО
Разработ.		Хуловка			Жиросборник
ГИП		Гецин			
Гл. спец.		Дегтяр			Лит. Масса Масштаб
Нач. отд.		Шитиков			114 1:25
Контр.		Ларионов			Лист Листов
					Гипрокоммунэлектромонтаж

МК2 - 6У - 20 - ОО

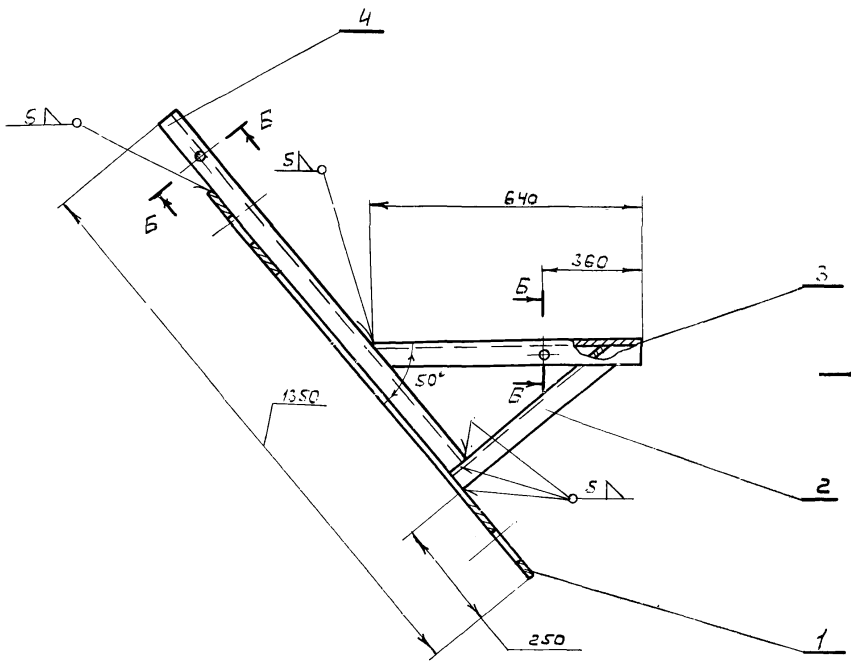

Вид А
М1:5

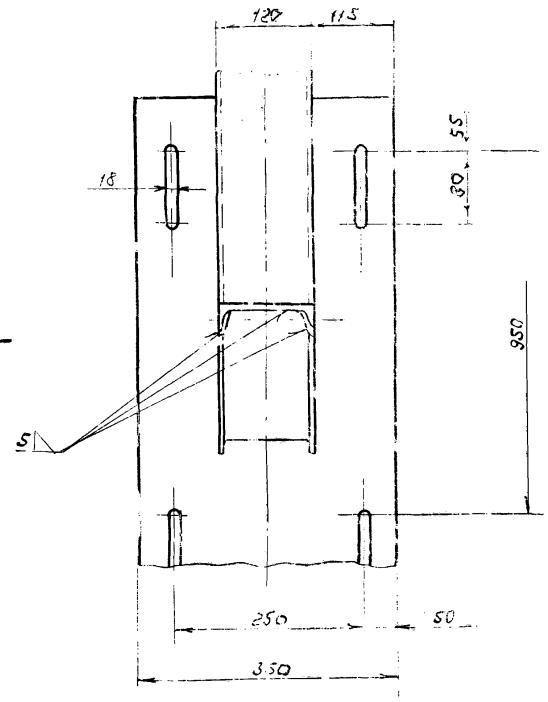

Б - Б
М1:5

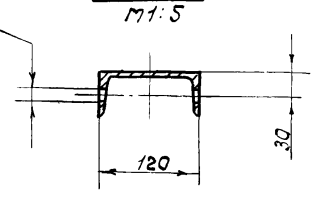

Сварку производить электродом Э-42 ГОСТ 9467-60

Изм.	Лист	№ докум.	Подпись	Дата	МК2 - 6У - 20 - ОО
Разраб.		Хуловка			Кронштейн
ГИП		Гецин			
Гл. спец.		Дегтяр			Лит. Масса Масштаб
Нач. отд.		Шитиков			7,2 1:10
Контр.		Ларионов			Лист Листов
					Гипрокоммунэлектромонтаж

МК2-64-10-01

▽3 (▽)

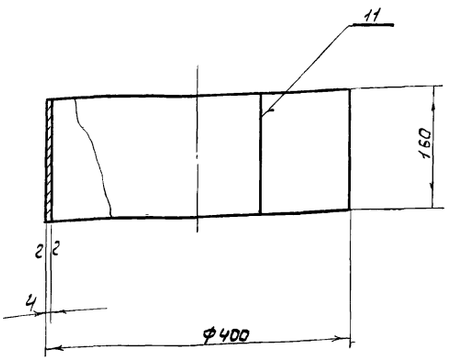

1. Длина развертки – L = 1244мм
2. Сварку производить электродом Э-42 ГОСТ 9467-60

Изм	Лист	№ докум.	Подпись	Дата	МК2-64-10-01	Литера	Масса	Масшт
Разраб.		Хуповка			Цилиндр		6,25	1:5
Гл. спец.		Дегтяр				Лист	Листов	
Н-к отд.		Шимановский			Лист 4 ГОСТ 5681-57 / Ст.3 ГОСТ 14637-69	Гипрокоммунводоканал		

МК2-64-30-00

~ (▽)

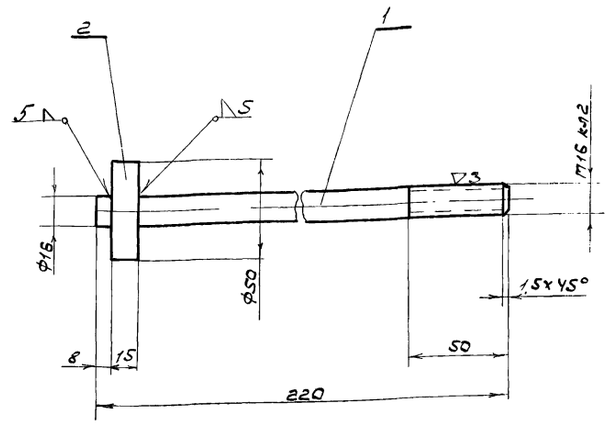

Сварку производить электродом Э-42 ГОСТ 9467-60

Форм	Зона	Поз	Обозначение	Наименование	К-во	Примечание
Б.4		1	МК2-64-30-01	Стержень Ф16×220		
				Круг 16 ГОСТ 2590-71 / Ст.3 ГОСТ 535-58	1	0,35
Б.4		2	МК2-64-30-02	Кольцо Ф50×Ф17×15		
				Круг 50 ГОСТ 2590-71 / Ст.3 ГОСТ 535-58	1	0,2

Изм	Лист	№ докум.	Подпись	Дата	МК2-64-30-00	Литера	Масса	Масшт
Разраб.		Хуповка			Болт фундаментный		0,55	1:2
Гл. спец.		Дегтяр				Лист	Листов	
Н-к отд.		Шимановский				Гипрокоммунводоканал		

Подпись и дата | Инв. № дубл. | Взам. инв. № | Подпись и дата | Инв. № подл.

МК2-64-00-03

▽3 (▽)

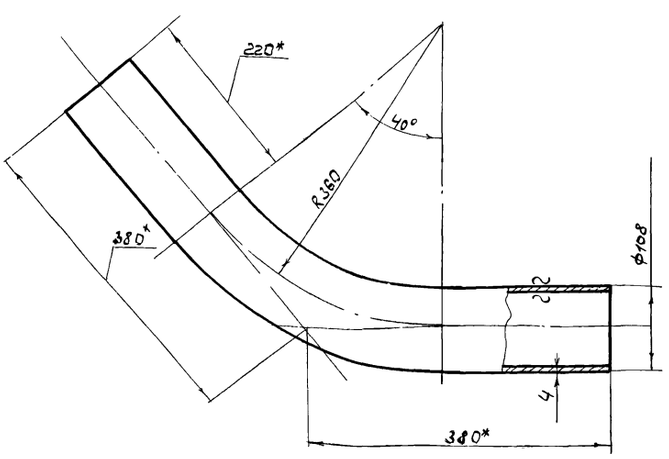

* размеры уточнить при сборке жиросборника чертеж МК2-64-10-00

Изм	Лист	№ докум.	Подпись	Дата	МК2-64-10-03	Литера	Масса	Масшт
Разраб.		Хуповка			Отвод 50°		6,8	1:5
Гл. спец.		Дегтяр				Лист	Листов	
Н-к отд.		Шимановский			Труба 108×4 Ст3-В ГОСТ 8732-70	Гипрокоммунводоканал		

МК2-64-10-02

▽3 (▽)

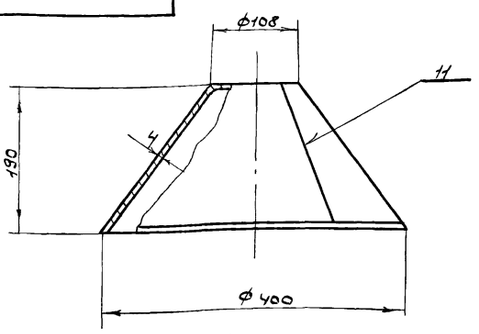

Развертка

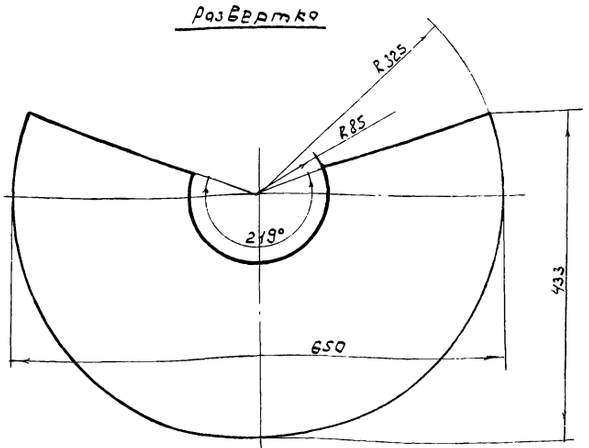

Сварку производить электродом Э-42 ГОСТ 9467-60

Изм	Лист	№ докум.	Подпись	Дата	МК2-64-10-02	Литера	Масса	Масшт
Разраб.		Хуповка			Конус		5,22	1:5
Гл. спец.		Дегтяр				Лист	Листов	
Н-к отд.		Шимановский			Лист 4 ГОСТ 5681-57 / Ст.3 ГОСТ 14637-69	Гипрокоммунводоканал		
Копиров.		Ларионова						

Подпись и дата | Инв. № дубл. | Взам. инв. № | Подпись и дата | Инв. № подл.

МК2-64-20-01

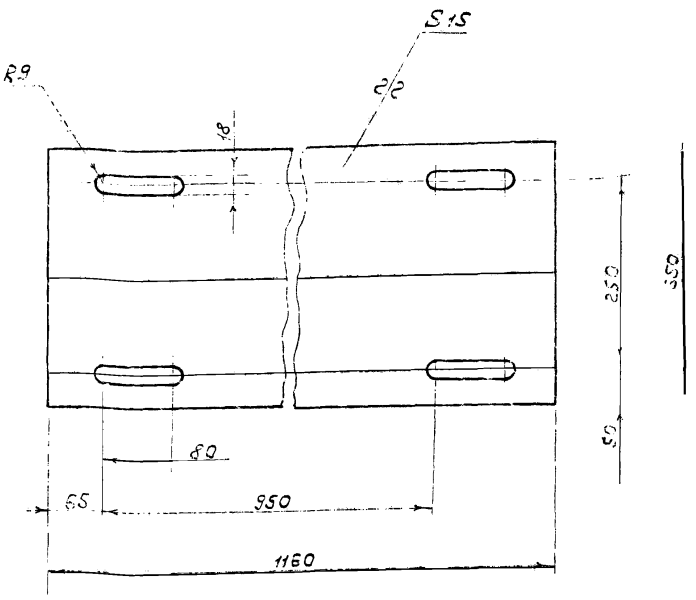

Изм.	Лист	№ докум.	Подпись	Дата	МК2-64-20-01		
Разработ.		Хуповка			Плита	Литера	Масса 47,7 / Масшт. 1:5
Гл. спец.		Дегтяр				Лист	Листов
Н. котд.		Шимановский			Лист 15 ГОСТ 5681-57 / Ст.3 ГОСТ 14637-69	Гипрокоммунводоканал	

МК2-64-20-03

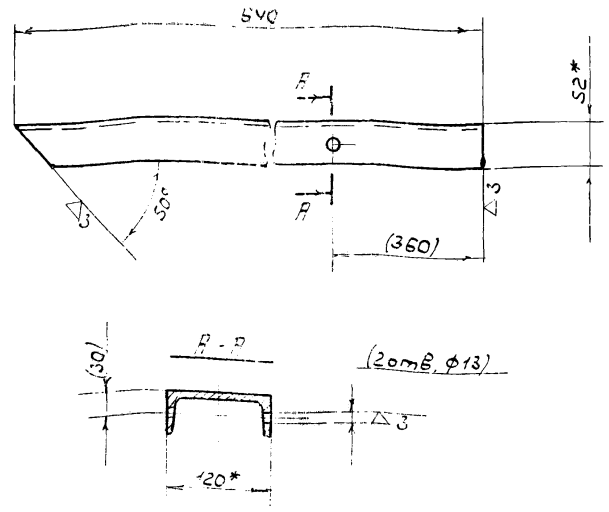

1. Размеры в скобках уточнить при монтаже.
2. * размеры для справок.

Изм.	Лист	№ докум.	Подпись	Дата	МК2-64-20-03		
Разработ.		Хуповка			Поперечина	Литера	Масса 6,7 / Масшт. 1:5
Гл. спец.		Дегтяр				Лист	Листов
Н. котд.		Шимановский			Швеллер 12 ГОСТ 8240-72 / Ст3 ГОСТ 535-58	Гипрокоммунводоканал	

Инв. № подл. | Подпись и дата | Взам. инв. № | Инв. № дубл. | Подпись и дата

МК2-64-20-02

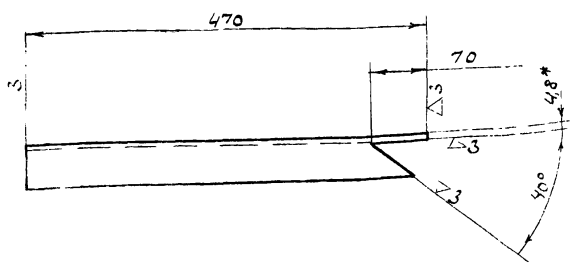

* размеры для справок.

Изм.	Лист	№ докум.	Подпись	Дата	МК2-64-20-02		
Разраб.		Хуповка			Упор	Литера	Масса 4,9 / Масшт. 1:5
Гл. спец.		Дегтяр				Лист	Листов
Н. котд.		Шимановский			Швеллер 12 ГОСТ 8240-72 / Ст3 ГОСТ 535-58	Гипрокоммунводоканал	

МК2-64-20-04

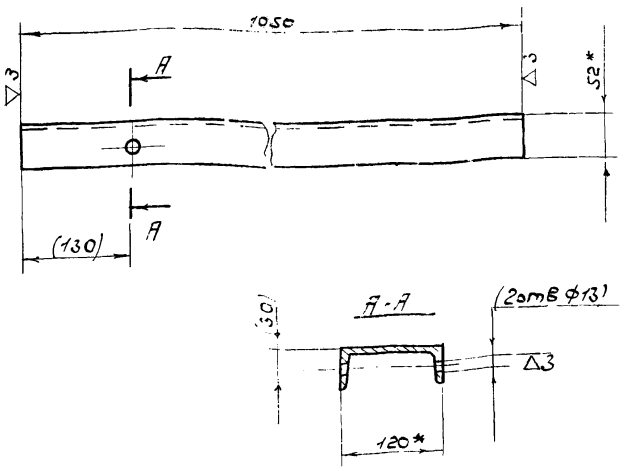

1. Размеры в скобках уточнить при монтаже
2. * размеры для справок

Изм.	Лист	№ докум.	Подпись	Дата	МК2-64-20-04		
Разраб.		Хуповка			Основание	Литера	Масса 10,9 / Масшт. 1:5
Гл. спец.		Дегтяр				Лист	Листов
Н. котд.		Шимановский			Швеллер 12 ГОСТ 8240-72 / Ст3 ГОСТ 535-58	Гипрокоммунводоканал	
Копиров.		Ларионова					

Инв. № подл. | Подпись и дата | Взам. инв. № | Инв. № дубл. | Подпись и дата

МК2 - БУ - 00 - 02

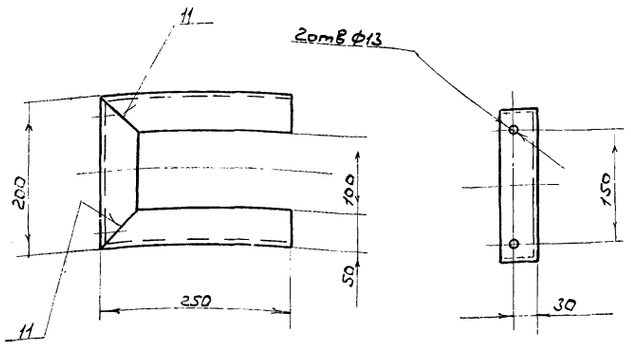

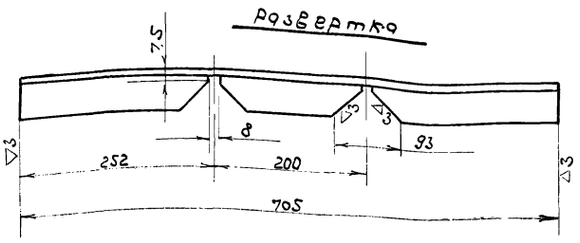

Сварку производить электродом Э-42 ГОСТ9467-60

Изм.	Лист	№ докум.	Подпись	Дата	МК2-БУ-00-02		
Разраб.		Хуповка			Опора левая	Литера	Масса	Масшт.
							2.66	1:5
Гл.спец.		Дегтяр				Лист	Листов	
Н.контр.		Шитановский			Уголок 50×50×5 ГОСТ8509-72 / Ст.3 ГОСТ535-58	Гипрокоммунводоканал		

МК2 - БУ - 00 - 04

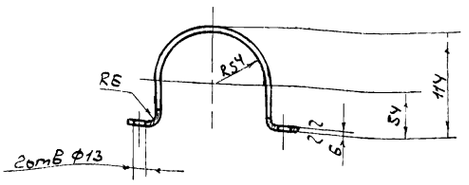

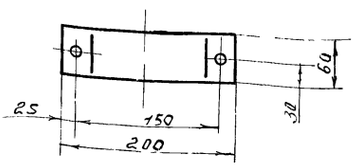

Развернутая длина L=360мм

Изм.	Лист	№ докум.	Подпись	Дата	МК2-БУ-00-04		
Разраб.		Хуповка			Хомут	Литера	Масса	Масшт.
							0.76	1:4
Гл.спец.		Дегтяр				Лист	Листов	
Н.контр.		Шитановский			Лист 6 ГОСТ 5681-57 / Ст.3 ГОСТ 14637-69	Гипрокоммунводоканал		

Инв.№ подл. | Подпись и дата | Взам.инв.№ | Инв.№ дубл. | Подпись и дата

МК2 - БУ - 00 - 03

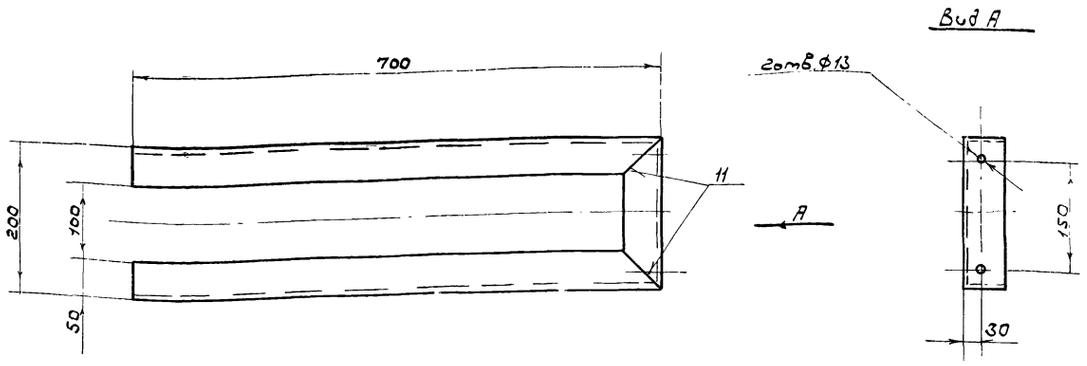

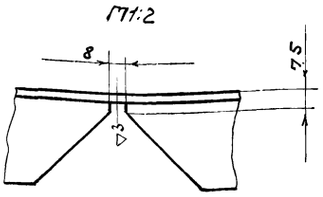

Сварку производить электродом Э-42 ГОСТ9467-60

Изм.	Лист	№ докум.	Подпись	Дата	МК2-БУ-00-03		
Разраб.		Хуповка			Опора правая	Литера	Масса	Масшт.
							5.05	1:5
Гл.спец.		Дегтяр				Лист	Листов	
Н-к отд.		Шитановский			Уголок 50×50×5 ГОСТ8509-72 / Ст.3 ГОСТ535-58	Гипрокоммунводоканал		
Копировал		Ларионова						

МК2-65-10-02

▽3 (▽)

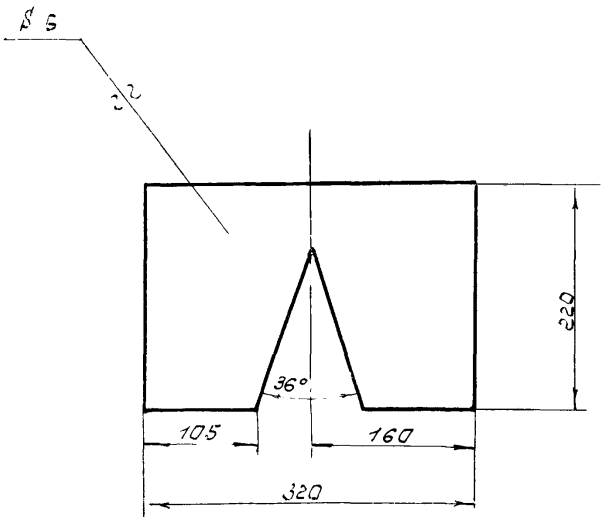

Изм.	Лист	№ докум.	Подпись	Дата
Разраб.		Хуповка		
Гл. спец.		Дегтяр		
Н-к отд.		Шимановский		

МК2-65-10-02

Упор

Литера	Масса	Масшт.
	23	1:5

Лист | Листов

Лист 6 ГОСТ 5681-57 / Ст.3 ГОСТ 14637-69

Гипрокоммунводоканал

См. таблицу

▽3 (▽)

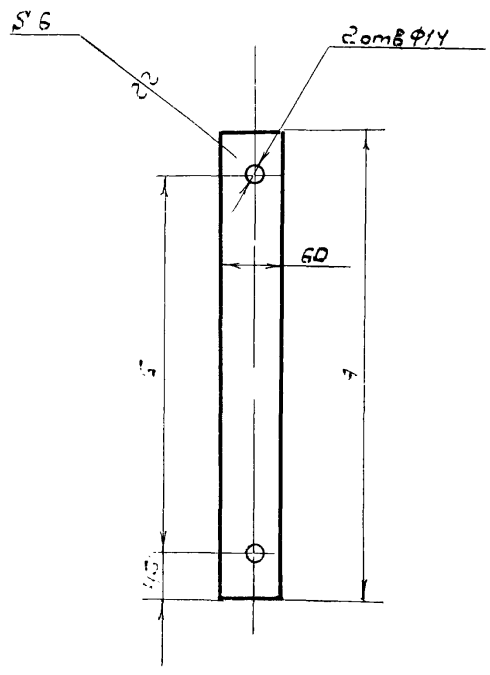

Обозначение	Размеры А	Размеры Б	Масса в кг
МК2-65-00-02	480	390	1,35
МК2-65-00-02	630	540	1,9

Изм.	Лист	№ докум.	Подпись	Дата
Разработ.		Хуповка		
Гл. спец.		Дегтяр		
Нач. отд.		Шимановский		

См. таблицу

Подвеска

Литера	Масса	Масшт.
	Ст. табл.	1:5

Лист | Листов

Полоса 6×60 ГОСТ 103-57 / Ст.3 ГОСТ 535-58

Гипрокоммунводоканал

МК2-65-00-01

~ (▽)

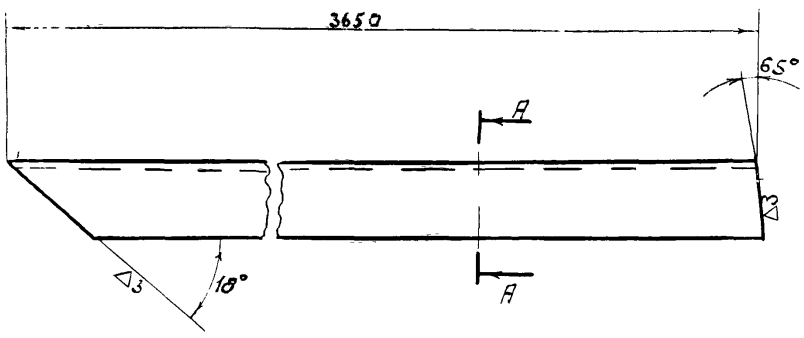

А-А

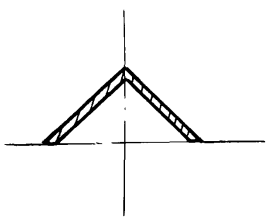

Изм.	Лист	№ докум.	Подпись	Дата
Разработ.		Хуповка		
Гл. спец.		Дегтяр		
Нач. отд.		Шимановский		

МК2-65-00-01

Стойка

Литера	Масса	Масшт.
	122	1:10

Лист | Листов

Уголок 200×200×12 ГОСТ 8509-72 / Ст.3 ГОСТ 535-58

Гипрокоммунводоканал

Формат	Зона	Поз.	Обозначение	Наименование	К-во	Примечание
				Сборочные единицы		
12		1	МК2-65-10-00	Труба Т1	1	852,2
12		2	МК2-65-20-00	Отражатель ОТ1	1	184,2
				Детали		
11		3	МК2-65-00-01	Стойка	4	488
11		4	МК2-65-00-02	Подвеска	4	5,4
6,4		5	МК2-65-00-03	Плита 250×250×10 Лист 10 ГОСТ 5681-57 / Ст.3 ГОСТ 14637-69	4	19,6
				Стандартные изделия		
		6		Болт М12×30.58.011 ГОСТ 7798-70	8	0,352
		7		Гайка М12.5.011 ГОСТ 5915-70	8	0,123
				Всего:		1549,8

Изм.	Лист	№ докум.	Подпись	Дата
Разраб.		Хуповка		
Гл. спец.		Дегтяр		
Н-к отд.		Шимановский		

МК2-65-00-00

Труба Т1 первичного отстойника

Литер	Лист	Листов

Гипрокоммунводоканал

Копировал

13982-06 19 Формат 11

МК2-65-00-00СБ

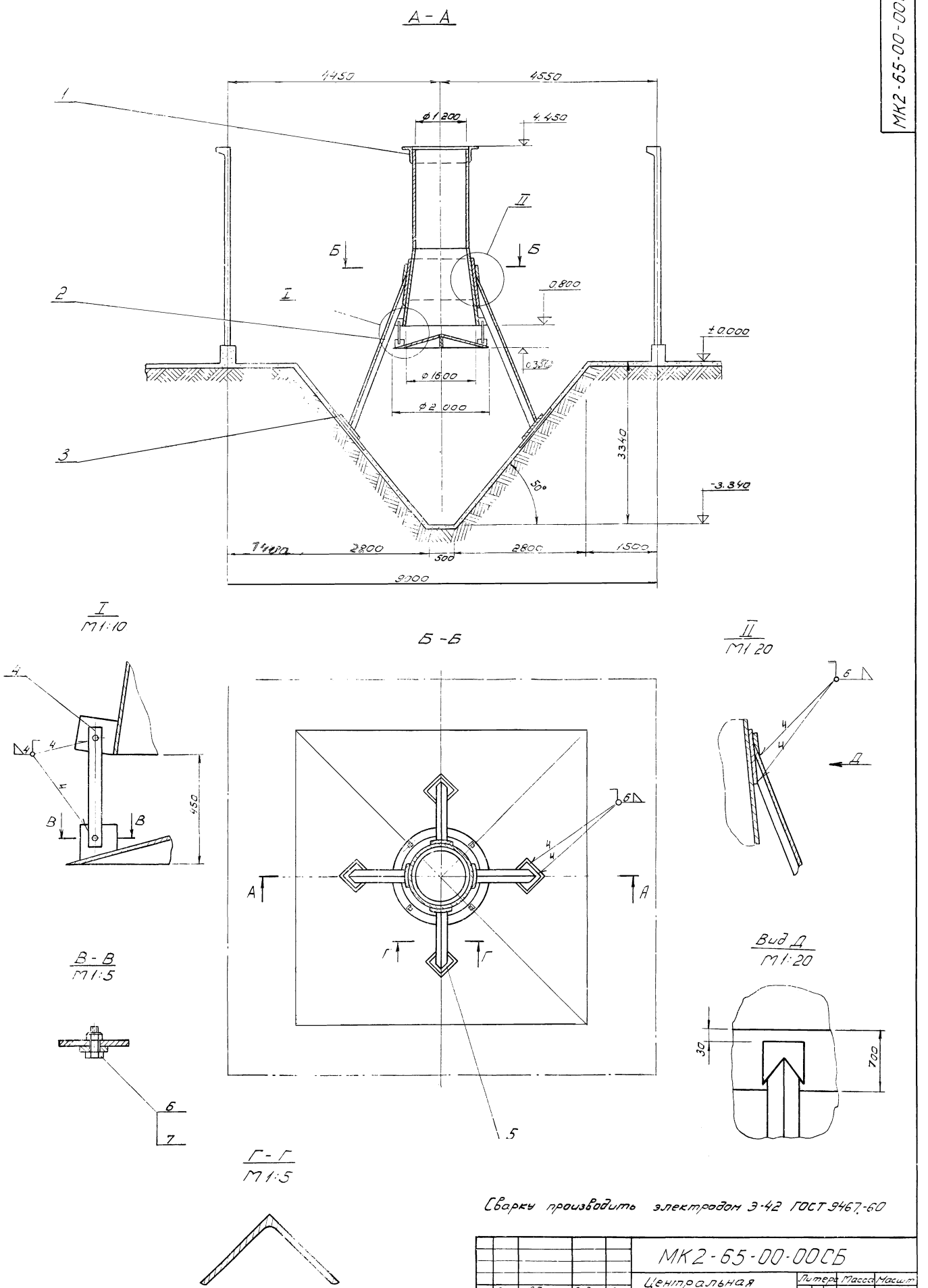

Сварку производить электродом Э-42 ГОСТ 9467-60

				МК2-65-00-00СБ			
Изм.	Лист.	№ докум.	Подпись	Дата	Центральная труба Т1 первичного отстойника	Литера	Масса	Масшт.
Разраб.		Хуповка					1549.8	1:50
Гип		Гецин				Лист	Листов
Гл.спец.		Дегтяр					
Нач.отд.		Шимановский			сборочный чертеж	Гипрокоммунводоканал	

13982-05 20

№ строки	Обозначение	Наименование	Куда входит: Обозначение	Куда входит: Кол.	Общее кол.	Примечание
		Центральная				
1	МК2-65-00-00	Труба Т1 первичного отстойника			1	
2	МК2-65-10-00	Труба Т1	МК2-65-00-00СБ	1	1	
3	МК2-65-20-00	Отражатель ОТ1	МК2-65-00-00СБ	1	1	

Изм.	Лист	№ докум.	Подпись	Дата	МК2-65-00-00 ВС			
Разраб.		Хуповка			Центральная труба Т1 первичного отстойника. Ведомость спецификаций	Лит	Лист	Листов
ГИП		Гецин						
Гл.спец.		Дегтяр						
Н-к отд.		Шимановский						

№ строки	Обозначение	Наименование	Куда входит: Обозначение	Куда входит: кол	Общее кол	Примечание
		Центральная				
1	МК2-66-00-00	Труба Т2 вторичного отстойника			1	
2	МК2-66-10-00	Труба Т2	МК2-66-00-00СБ	1	1	
3	МК2-66-20-00	Отражатель ОТ2	МК2-66-00-00СБ	1	1	

Изм.	Лист	№ докум.	Подпись	Дата	МК2-66-00-00 ВС			
Разраб.		Хуповка			Центральная труба Т2 вторичного отстойника. Ведомость спецификаций	Лит	Лист	Листов
ГИП		Гецин						
Гл.спец.		Дегтяр						
Н-к отд.		Шимановский						

Копировал:

Формат А3 82-38 21

Формат	Зона	Поз.	Обозначение	Наименование	Кол.	Примечание
				Детали		
11		1	МК2-65-20-01	Диск	1	155,4
11		2	МК2-65-20-02	Ребро	2	12,2
11		3	МК2-65-20-03	Ребро	1	12,2
11		4	МК2-65-20-04	Планка	4	4,4
				Всего:		184,2

Изм.	Лист	№ докум.	Подпись	Дата	МК2-65-20-00		
Разраб.		Хуповка				Литер	Лист	Листов
Гл. спец.		Дегтяр			Отражатель 071			
Н. контр.		Шитиков				Гипрокоммунводоканал		

Копировал: Формат: 11

Формат	Зона	Поз.	Обозначение	Наименование	Кол.	Примечание
				Детали		
11		1	МК2-65-10-01	Конус	1	333,5
11		2	МК2-65-10-02	Упор	4	9,2
11		3	МК2-65-10-03	Конус	1	85,5
11		4	МК2-65-10-04	Планка	4	4,4
11		5	МК2-65-10-05	Кольцо	1	41,6
Б4		6	МК2-65-10-06	Цилиндр L = 1600 ГОСТ 5681-57 Лист Ст3 ГОСТ 14637-69	1	375
				Всего:		852,2

Подп. и дата | Взам. инв. № | Инв. № подл. | Подпись и дата

Изм.	Лист	№ докум.	Подп.	Дата	МК2-65-10-00		
Разраб.		Хуповка				Литер	Лист	Листов
Гл. спец.		Дегтяр			Труба Т1			
Н. контр.		Шитиков				Гипрокоммунводоканал		
Утв.								

Копировала Формат: 11

Справку	Наименование	Обозначение документа на поставку	Поставщик	Куда входит (обозначение)	Количество: На изделие	В комплекты	На регулир	Всего	Примечание
	Крепежные изделия								
1	Болт М12×30.58.01Н	ГОСТ 7798-70		МК2-65-00-00СБ	8			8	
2	Гайка М12.5.01Н	ГОСТ 5915-70		МК2-65-00-00-СБ	8			8	

Изм.	Лист	№ докум.	Подпись	Дата	МК2-65-00-00 ВП		
Разраб.		Хуповка			Труба Т1	Литер	Лист	Листов
Гл. спец.		Дегтяр			Ведомость покупных изделий			
Н. контр.		Шитиков				Гипрокоммунводоканал		

13382-05 Формат 12

МК2-65-10-00

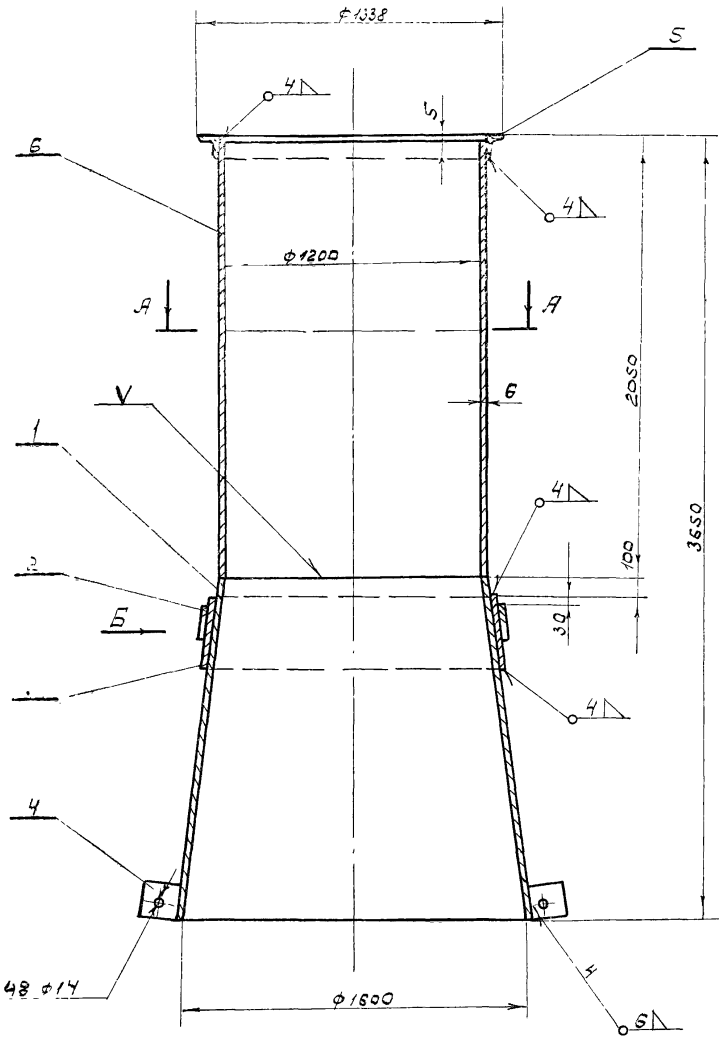

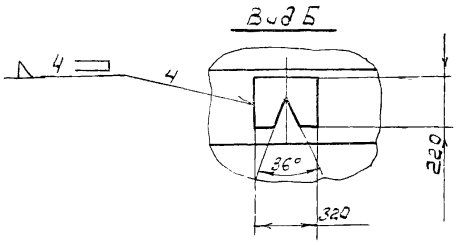

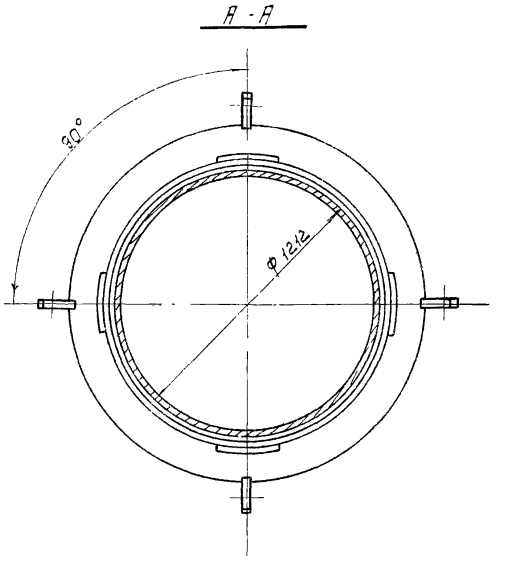

Сварку производить электродом Э-42 ГОСТ 9467-60

					МК2-65-10-00			
Изм.	Лист	№докум.	Подпись	Дата	Труба Т1	Литера	Масса	Масшт
Разраб.		Хуповка					852.2	1:20
Гл. спец.		Дегтяр				Лист	Листов	
Н-к отд.		Шимановский				Гипрокоммунводоканал		

МК2-65-20-00

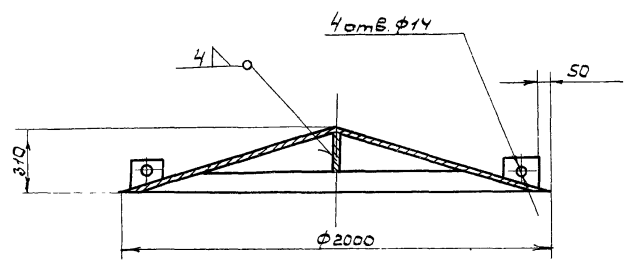

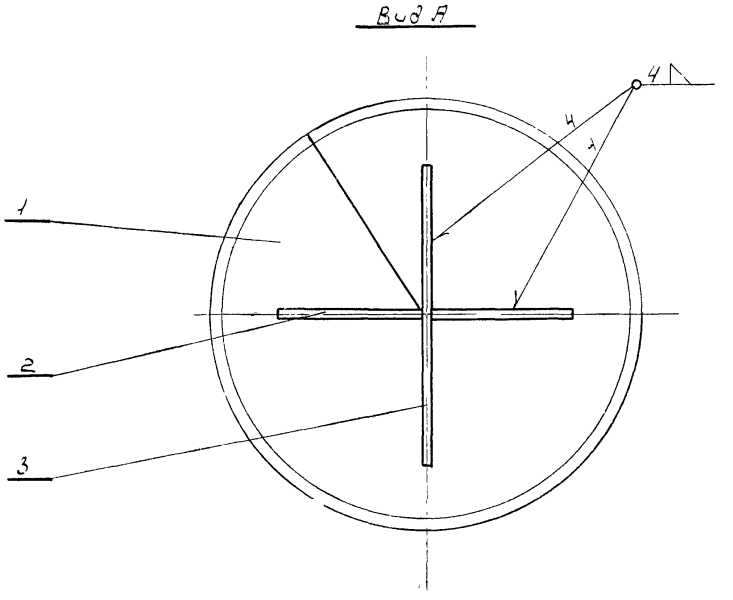

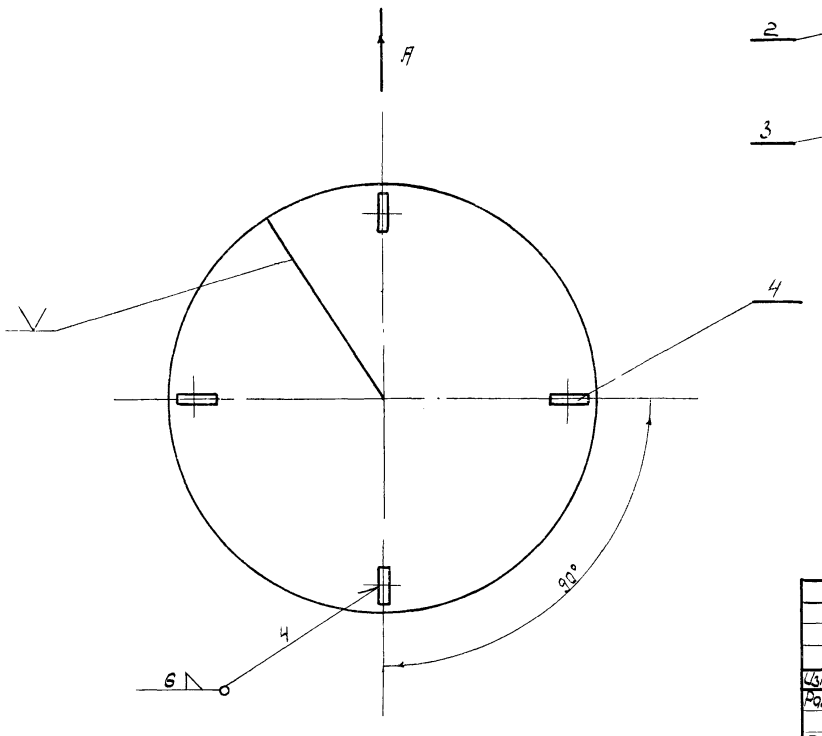

Сварку производить электродом Э-42 ГОСТ 9467-60

					МК2-65-20-00			
Изм.	Лист	№докум.	Подпись	Дата	Отражатель ОТ1	Литера	Масса	Масшт
Разраб.		Хуповка					184.2	1:20
Гл. спец.		Дегтяр				Лист	Листов	
Н-к отд.		Шимановский				Гипрокоммунводоканал		

МК2-65-10-01

▽3 (▽)

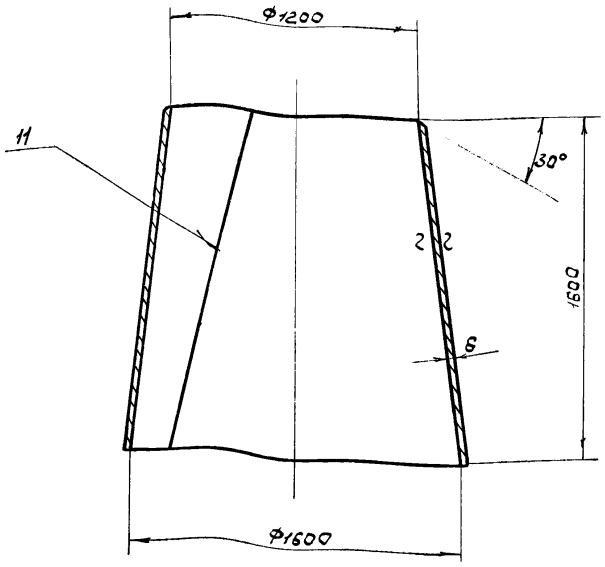

Сварку производить электродом Э-42 ГОСТ 9467-60

Изм.	Лист	№ докум.	Подпись	Дата	МК2-65-10-01	
Разраб.		Хупавка			Конус	Литера: — Масса: 333,5 Масштаб: 1:20
Гл.спец.		Дегтяр				Лист — Листов —
Н.контр.		Шитнавакий			Лист 6 ГОСТ 5681-57 / Ст.3 ГОСТ 14637-69	Гипрокоммунводоканал

Инв.№ подл. | Подпись и дата | Взам.инв.№ | Инв.№ дубл. | Подпись и дата

МК2-65-10-04

▽3 (▽)

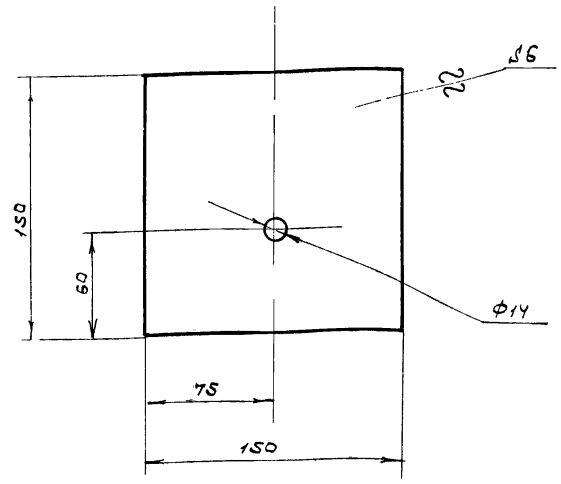

Изм.	Лист	№ докум.	Подпись	Дата	МК2-65-10-04	
Разраб.		Хупавка			Планка	Литера: — Масса: 1,1 Масштаб: 1:2,5
Гл.спец.		Дегтяр				Лист — Листов —
Н.контр.		Шитнавакий			Лист 6 ГОСТ 5681-57 / Ст.3 ГОСТ 14637-69	Гипрокоммунводоканал

Инв.№ подл. | Подпись и дата | Взам.инв.№ | Инв.№ дубл. | Подпись и дата

МК2-65-20-01

▽3 (▽)

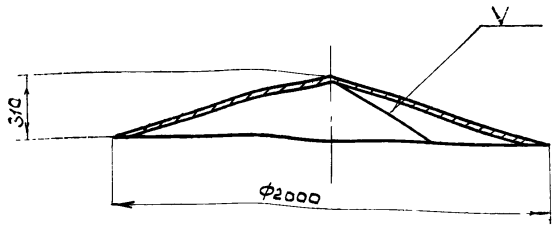

Развертка

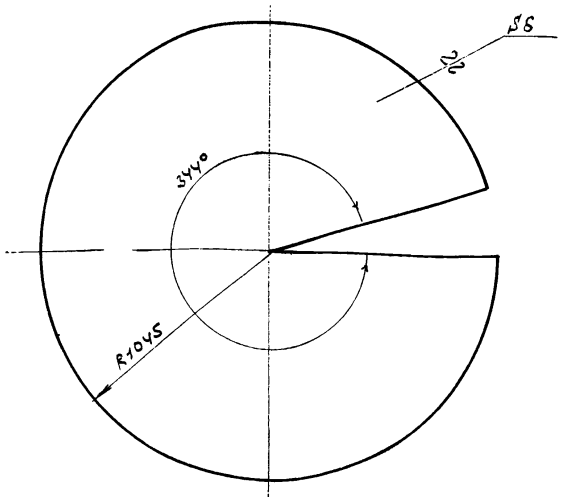

Сварку производить электродом Э-42 ГОСТ 9467-60

Изм.	Лист	№ докум.	Подпись	Дата	МК2-65-20-01	
Разраб.		Хупавка			Диск	Литера: — Масса: 155,4 Масштаб: 1:20
Гл.спец.		Дегтяр				Лист — Листов —
Н.контр.		Шитнавакий			Лист 6 ГОСТ 5681-57 / Ст.3 ГОСТ 14637-69	Гипрокоммунводоканал

Инв.№ подл. | Подпись и дата | Взам.инв.№ | Инв.№ дубл. | Подпись и дата

МК2-65-10-05

2

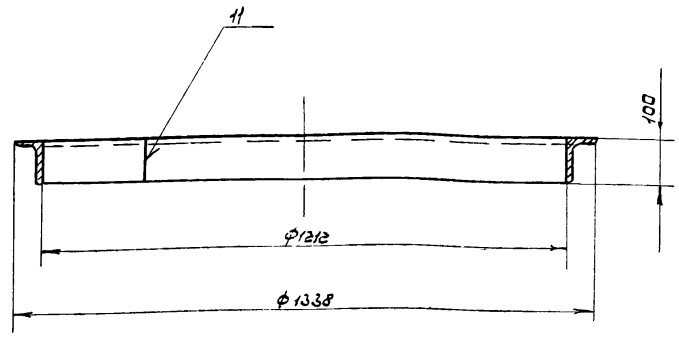

1. Длина развертки $L = 4220$ мм
2. Сварку производить электродом Э-42 ГОСТ 9467-60

Изм.	Лист	№ докум.	Подпись	Дата	МК2-65-10-05	
Разраб.		Хупавка			Кольцо	Литера: — Масса: 41,6 Масштаб: 1:10
Гл.спец.		Дегтяр				Лист — Листов —
Н.контр.		Шитнавакий			Уголок 100×63×8 ГОСТ 8510-72 / Ст.3 ГОСТ 535-58	Гипрокоммунводоканал
Копировал		Ларионова				

Инв.№ подл. | Подпись и дата | Взам.инв.№ | Инв.№ дубл. | Подпись и дата

МК2 - 65 - 20 - 02

▽3 (▽)

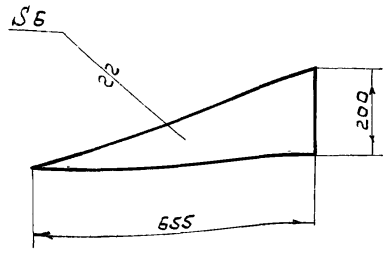

Изм.	Лист	№ докум.	Подпись	Дата	МК2-65-20-02	
Разраб.		Хуповка			Ребро	Литера: — Масса: 6,1 Масштаб: 1:10
Гл. спец.		Дегтяр				Лист — Листов —
Н-контр.		Шитановский			Лист: Б ГОСТ 5681-57, Ст.3 ГОСТ 14637-69	Гипрокоммунводоканал

МК2 - 65 - 20 - 03

▽3 (▽)

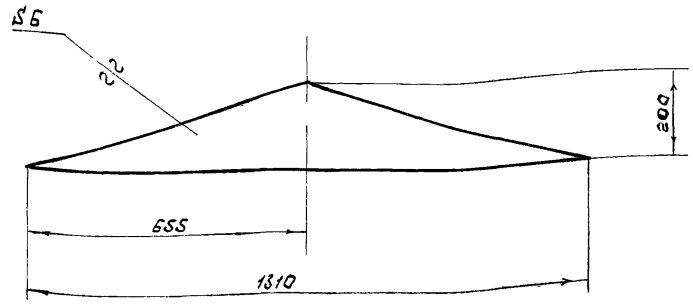

Изм.	Лист	№ докум.	Подпись	Дата	МК2-65-20-03	
Разраб.		Хуповка			Ребро	Литера: — Масса: 12,2 Масштаб: 1:10
Гл. спец.		Дегтяр				Лист — Листов —
Н-контр.		Шитановский			Лист: Б ГОСТ 5681-57, Ст.3 ГОСТ 14637-69	Гипрокоммунводоканал

Инв. № подл. | Подпись и дата | Взам. инв. № | Инв. № дубл. | Подпись и дата

МК2-65-20-04

▽3 (▽)

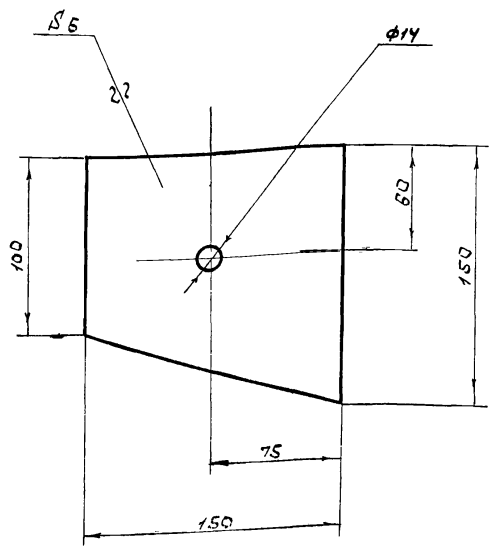

Изм.	Лист	№ докум.	Подпись	Дата	МК2-65-20-04	
Разраб.		Хуповка			Планка	Литера: — Масса: 1,1 Масштаб: 1:2,5
Гл. спец.		Дегтяр				Лист — Листов —
Н-контр.		Шитановский			Лист: Б ГОСТ 5681-57, Ст.3 ГОСТ 14637-69	Гипрокоммунводоканал

МК2-65-10-03

▽3 (▽)

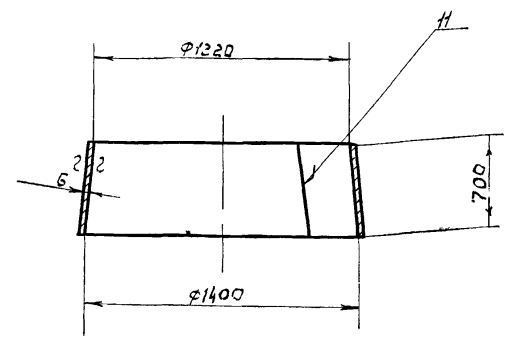

1. Конус разметить и приварить по дет. чертеж МК2-65-10-01
2. Сварку производить электродом Э-42 ГОСТ 9467-60

Изм.	Лист	№ докум.	Подпись	Дата	МК2-65-10-03	
Разраб.		Хуповка			Конус	Литера: — Масса: 88,5 Масштаб: 1:20
Гл. спец.		Дегтяр				Лист — Листов —
Н-контр.		Шитановский			Лист: Б ГОСТ 5681-57, Ст.3 ГОСТ 14637-69	Гипрокоммунводоканал
Копировал		Ларионова				

Инв. № подл. | Подпись и дата | Взам. инв. № | Инв. № дубл. | Подпись и дата

Формат	Зона	Позиция	Обозначение	Наименование	К-во	Примечание
				Сборочные единицы		
22		1	МК2-62-10-00	Труба отводящая	1	156,5
12		2	МК2-62-20-00	Кронштейн	1	37,1
11		3	МК2-62-30-00	Болт фундаментный	4	2,48
11		4	МК2-61-20-00	Труба всасывающая	1	41
12		5	МК2-61-30-00	Эрлифт	1	48,94
				Детали		
11		6	МК2-62-00-01	Хомут	1	1,3
11		7	МК2-61-00-03	Фланец упорный	1	3,4
6.4		8	МК2-61-00-05	Прокладка ф90хф58х3 резина пластина 3МБ-А-М ГОСТ 7338-65	1	0,02
6.4		9	МК2-61-00-06	Прокладка ф202хф160х3 резина-пластина 3МБ-А-М ГОСТ 7338-65	1	0,66
6.4		10	МК2-61-00-07	Прокладка ф258хф220х3 резина-пластина 3МБ-А-М ГОСТ 7338-65	1	0,07
6.4		11	МК2-61-00-08	Планка 122х122х10 10 ГОСТ 5881-57 Лист Ст 3 ГОСТ 14637-69	1	1,17
6.4		12	МК2-61-00-09	Крепление d=1500 проволока 3-4-5 ГОСТ 17305-71	1	0,1
				Стандартные изделия		
		13		Болт М16х55.58.011 ГОСТ 7798-70	16	1,95

Инв. № подл. | Подпись и дата | Взам. инв. № | Инв. № дубл. | Подпись и дата

Изм.	Лист	№ докум.	Подпись	Дата
Разраб.		Хуповка		
ГИП		Гецин		
Гл. спец.		Дегтяр		
Н-к отд.		Шимановский		

МК2-62-00-00

Эрлифт вторичного отстойника

Литер | Лист | Листов

Гипрокоммунводоканал

Копировал: Формат:

Формат	Зона	Позиция	Обозначение	Наименование	К-во	Примечание
				Детали		
11		1	МК2-62-20-01	Бобышка	4	3,6
11		2	МК2-62-20-02	Балка верхняя	1	6,7
11		3	МК2-62-20-03	Балка нижняя	1	4
11		4	МК2-62-20-04	Укосина	1	5
64		5	МК2-62-00-05	Плита 545х270х15 Лист 15 ГОСТ 5681-57 Ст 3 ГОСТ 14637-69	1	16,5
11		6	МК2-61-00-01	Хомут	1	1,3
				Всего:		37,1

Инв. № подл. | Подпись и дата | Взам. инв. № | Инв. № дубл. | Подпись и дата

Изм.	Лист	№ докум.	Подпись	Дата
Разраб.		Хуповка		
ГИП		Гецин		
Гл. спец.		Дегтяр		
Н-к отд.		Шимановский		

МК2-62-20-00

Кронштейн

Литер | Лист | Листов

Гипрокоммунводоканал

Формат	Зона	Позиция	Обозначение	Наименование	К-во	Примечание
				Детали		
11		1	МК2-61-10-01	Отвод	1	28,5
64		2	МК2-62-10-02	Патрубок L=52 Труба 159х5 Ст 3-В ГОСТ 8732-70	1	0,95
64		3	МК2-62-10-03	Труба L=3255 Труба 159х5 Ст 3-В ГОСТ 8732-70	1	73,2
64		4	МК2-62-10-04	Труба L=1740 Труба 159х5 Ст 3-В ГОСТ 8732-70	1	33,2
				Стандартные изделия		
		5		Отвод 90° 150 С40.5 ГОСТ 17375-72	2	17,8
		6		Фланец 150-2,5 ГОСП 1255-67	1	3,43
				Всего:		156,5

Инв. № подл. | Подпись и дата | Взам. инв. № | Инв. № дубл. | Подпись и дата

Изм.	Лист	№ докум.	Подпись	Дата
Разраб.		Хуповка		
ГИП		Гецин		
Гл. спец.		Дегтяр		
Н-к отд.		Шимановский		

МК2-62-10-00

Труба отводящая

Литер | Лист | Листов

Гипрокоммунводоканал

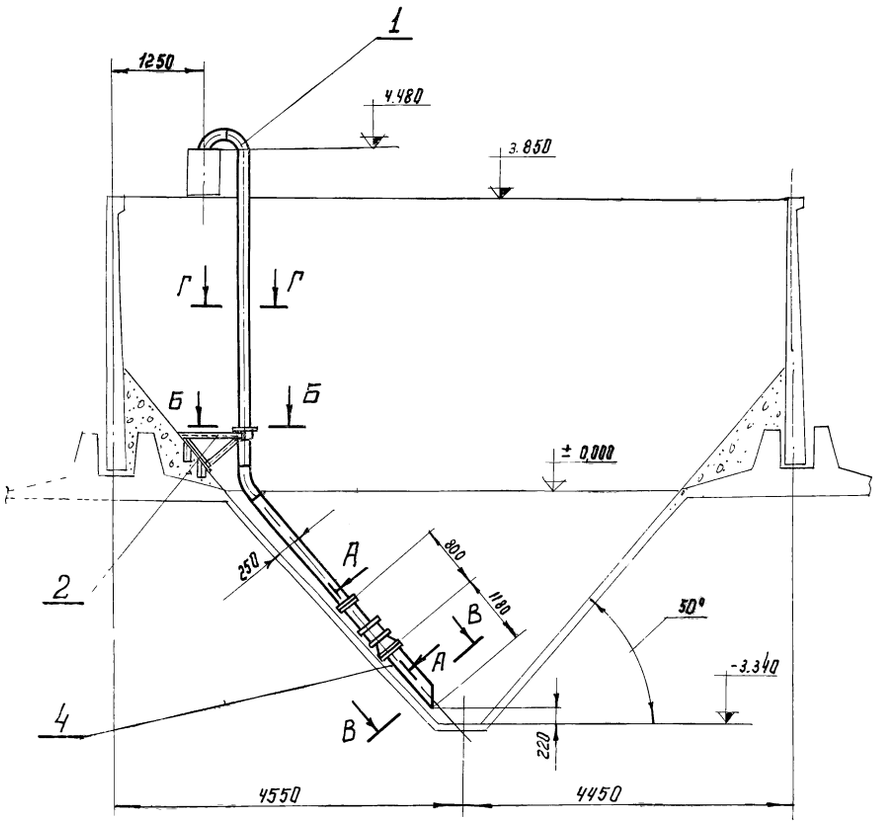

Г–Г
М 1:5

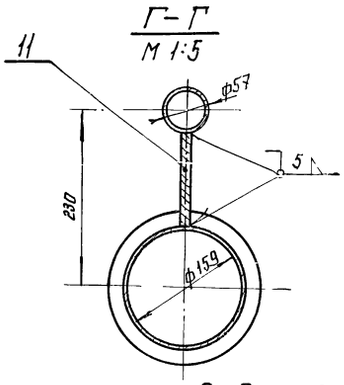

В–В повернуто
М 1:5

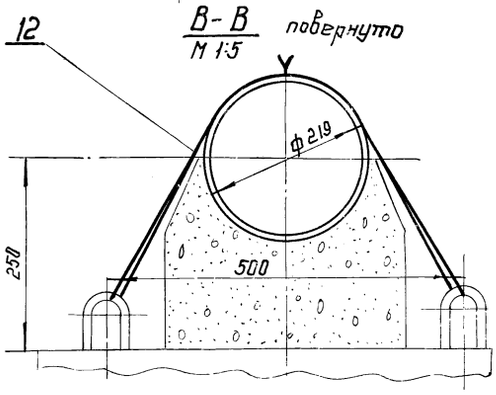

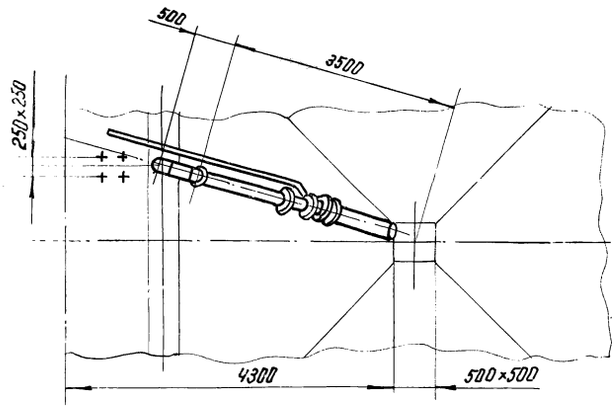

Д–Д
М 1:5

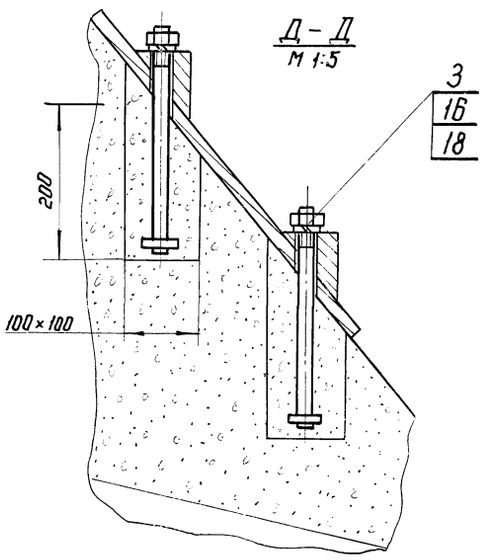

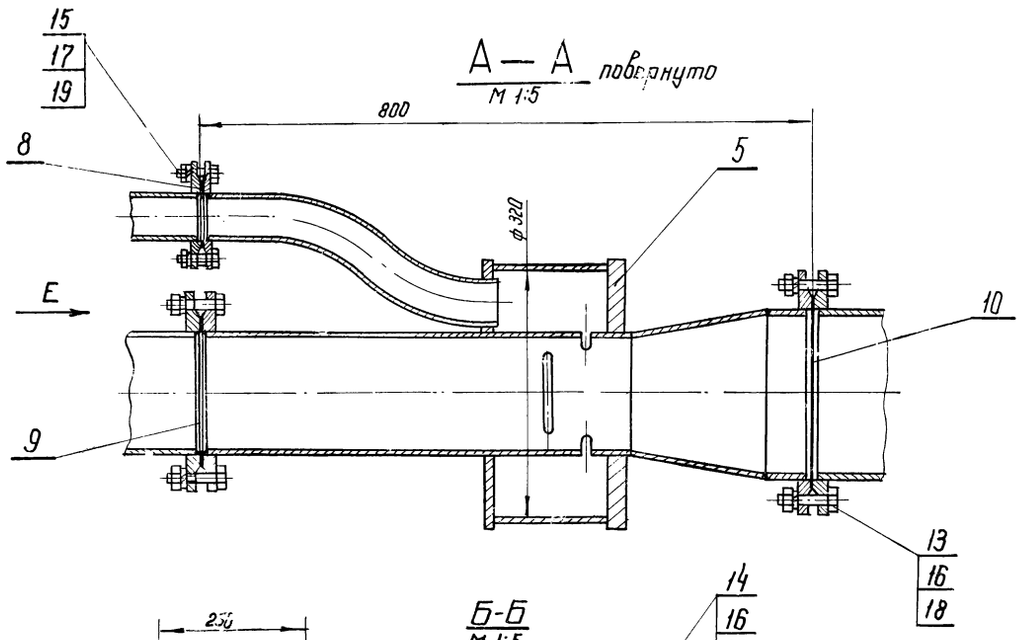

Вид Е
М 1:5

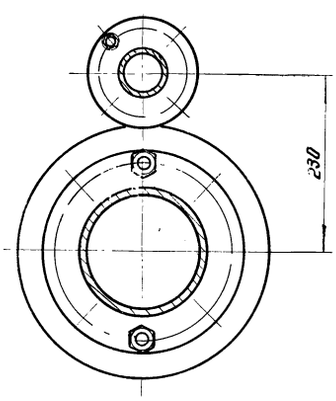

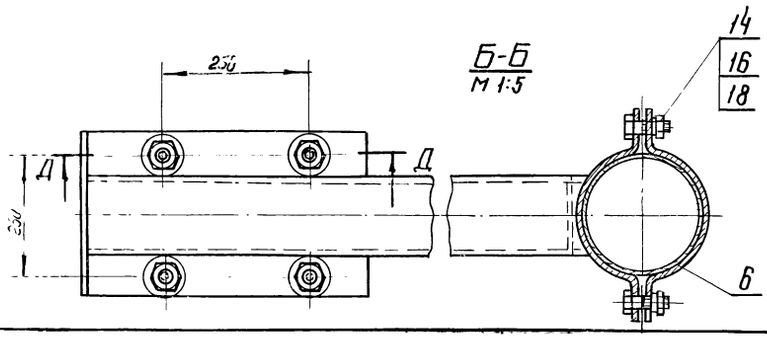

Изм.	Лист	№ докум.	Подпись	Дата	МК2-62-00-00 СБ
Разраб.		Куповка			Эрлифт вторичного отстойника. Сборочный чертеж.
ГИП		Гецин			
Гл. спец.		Дегтяр			
Н. контр.		Шимановский			
Копиров.		Каперович			

Литера	Масса	Масшт.
	295.6	1:10
Лист	Листов	
Гипрокоммунводоканал		

№ строки	Обозначение	Наименование	Куда входит: Обозначение	Кол	Общее кол	Примечание
1	МК2-62-00-00.СБ	Эрлифт вторичного отстойника			1	
2						
3	МК2-62-10-00	Труба отводящая	МК2-62-00-00.СБ	1	1	
4	МК2-62-20-00	Кронштейн	МК2-62-00-00.СБ	1	1	
5	МК2-62-30-00	Болт фундаментный	МК2-62-00-00 СБ	1	1	
6						
7						
8	МК2-61-20-00	Труба всасывающая	МК2-62-00-00СБ	1	1	
9	МК2-61-30-00	Эрлифт	МК2-62-00-00 СБ	1	1	

Изм	Лит	№ докум	Подп.	Дата
Разраб.		Хуповка		
Гип		Гецин		
Гл. спец		Дегтяр		
Н-к отд.		Шимановский		

МК2-62-00-00.ВС

Эрлифт вторичного отстойника. Ведомость спецификации.

Литер	Лист	Листов

Копировал: Формат

№ строки	Наименование	Обозначение документа на поставку	Поставщик	Куда входит (обозначение)	Количество: На изделие	В комплекты	На регулир.	Всего	Примечание
1	Фланцы								
2	Фланец 50-2,5	ГОСТ 1255-67		МК2-61-30-00	2			2	
3	Фланец 150-2,5	ГОСТ 1255-67		МК2-62-10-00 МК2-61-30-00	1 1			2	
4	Фланец 200-2,5	ГОСТ 1255-67		МК2-61-20-00 МК2-61-30-00	1 1			2	
5									
6	Отвод 90° 150 С405	ГОСТ 17375-72		МК2-62-10-00	2			2	
7									
8									
9	Крепежные изделия								
10	Болт М16×55.58.011	ГОСТ 7798-70		МК2-62-00-00	16			16	
11	Болт М16×40.58.011	ГОСТ 7798-70		МК2-62-00-00	2			2	
12	Болт М12×40.58.011	ГОСТ 7798-70		МК2-62-00-00	4			4	
13									
14	Гайка М16.5.011	ГОСТ 5915-70		МК2-62-00-00	22			22	
15	Гайка М12.5.011	ГОСТ 5915-70		МК2-62-00-00	4			4	
16									
17	Шайба 16.65Г.011	ГОСТ 6402-70		МК2-62-00-00	22			22	
18	Шайба 12.65Г.011	ГОСТ 6402-70		МК2-62-00-00	4			4	

Изм	Лист	№ докум	Подп.	Дата
Разраб.		Хуповка		
Гип		Гецин		
Гл. спец.		Дегтяр		
Н-к отд.		Шимановский		

МК2-62-00-00.ВП

Эрлифт вторичного отстойника. Ведомость покупных изделий.

Лит.	Лист	Листов

Гипрокоммунводоканал

Копировала

МК2-62-10-00

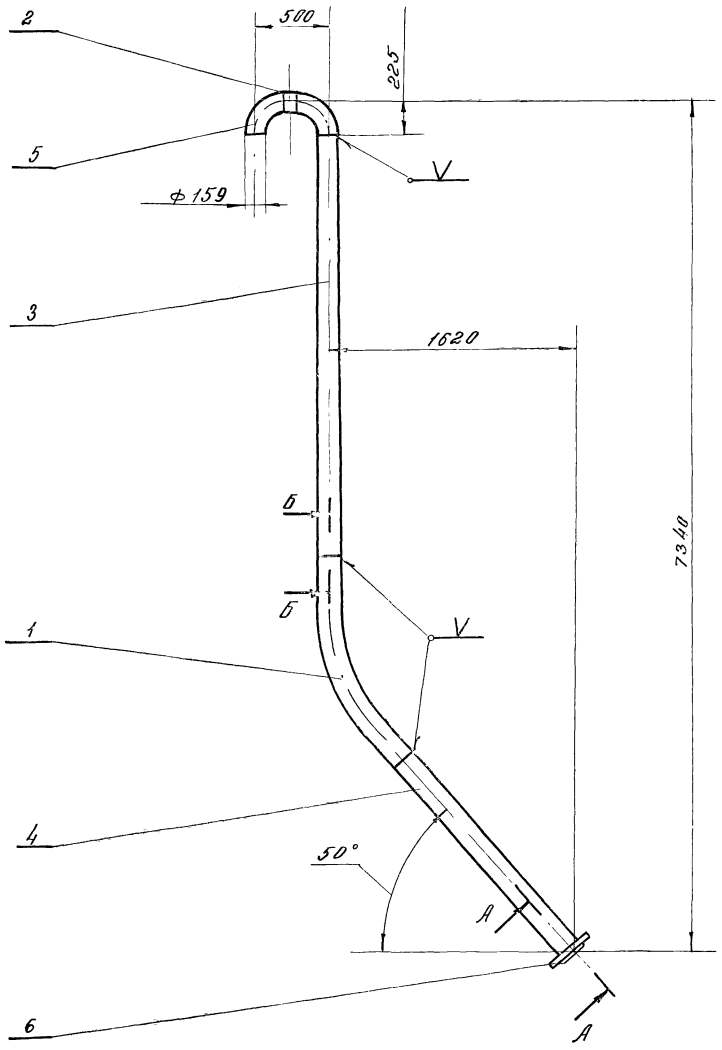

А — А повернуто
М 1:5

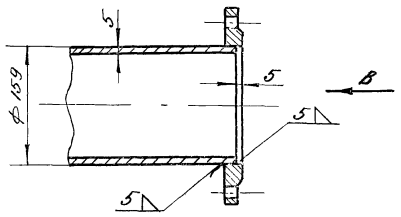

Вид В
М 1:5

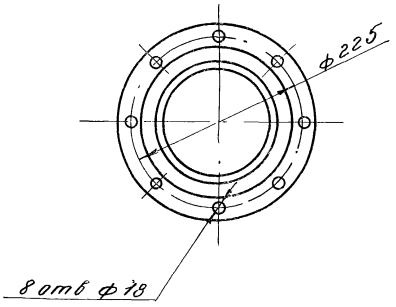

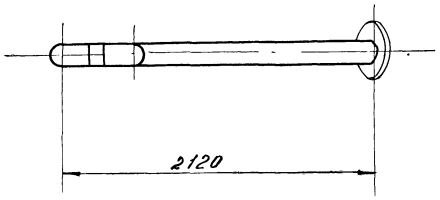

Б - Б
М 1:1

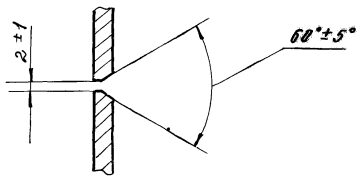

Сварку производить электродом Э-42 ГОСТ 9467-60

					МК2-62-10-00			
Изм	Лист	№ докум.	Подпись	Дата	Труба отводящая	Литера	Масса	Масшт
Разраб.		Хупавка					156,5	1:25
Гип		Гецин				Лист	Листов	
Интец.		Дегтяр						
Н-к отд.		Шимановский				Гипрокоммунводоканал		

МК2-62-20-00

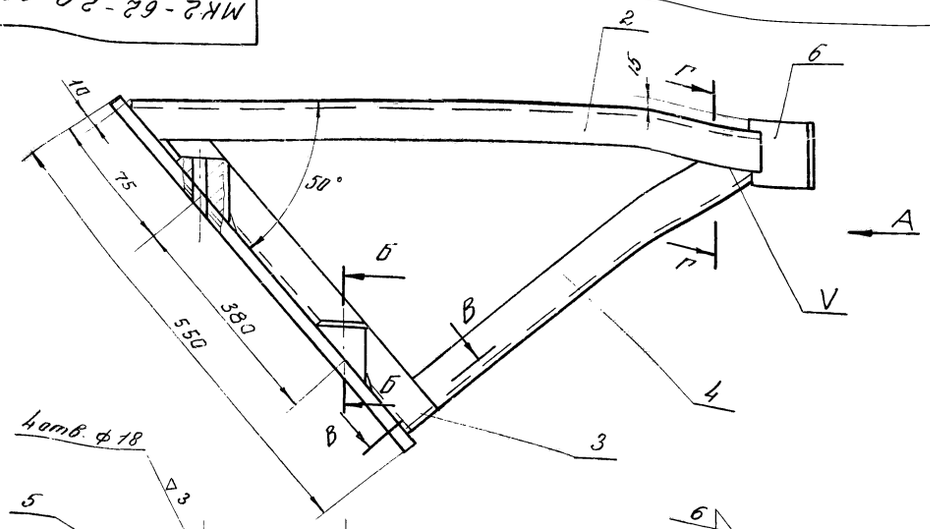

Вид А

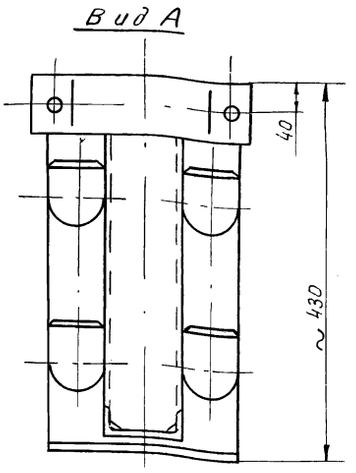

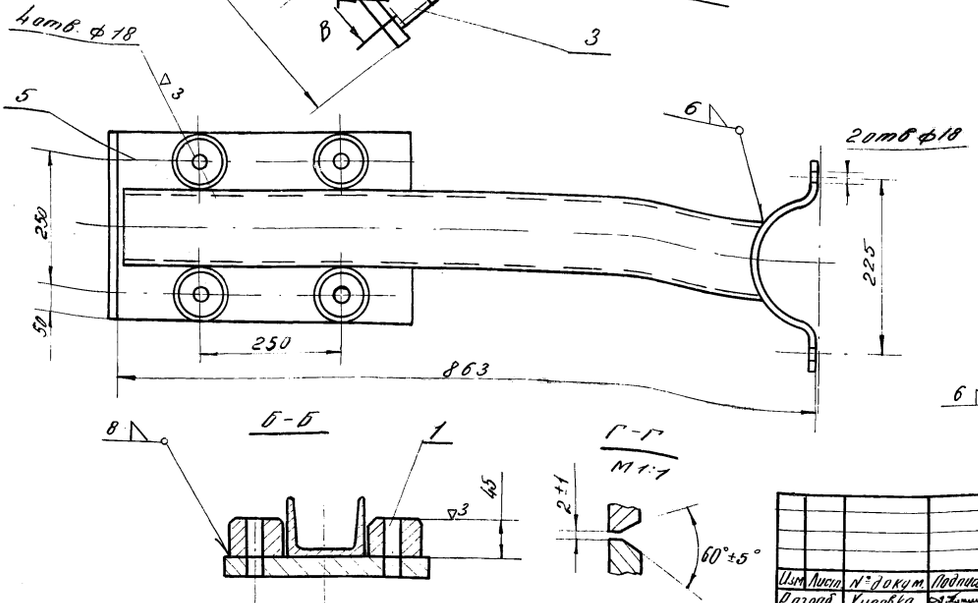

В-В повернуто
М 1:2

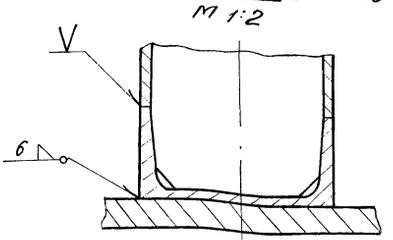

Сварку производить электродом Э-42 ГОСТ 9467-60

Изм.	Лист	№ докум.	Подпись	Дата
Разраб.		Куповка		
ГИП		Рецин		
Гл. спец.		Цветар		
Н. контр.		Шиманівський		

МК2-62-20-00

Кронштейн

Литера	Масса	Масштаб
	37,1	1:5
Лист	Листов	

Гипрокоммунводоканал

МК2-62-00-01

▽3 (▽)

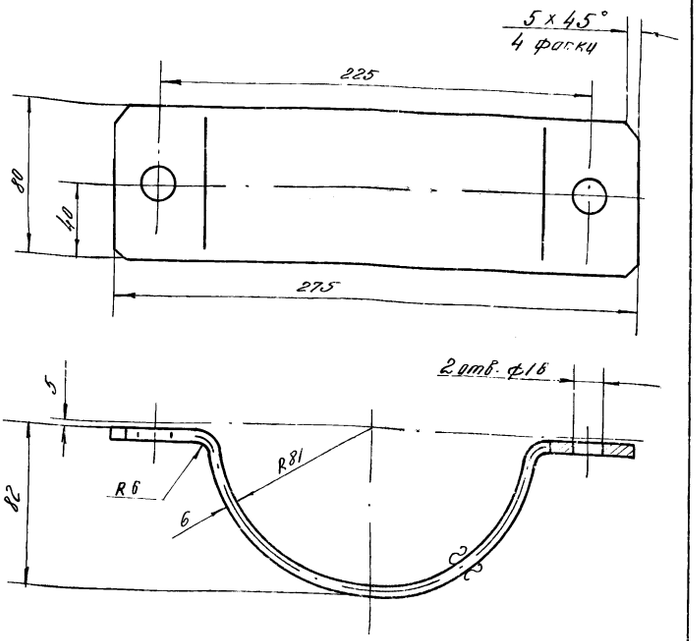

Длина развертки $L = 350$ мм

Изм.	Лист	№ докум.	Подпись	Дата
Разраб.		Куповка		
ГИП		Рецин		
Гл. спец.		Цветар		
Н. контр.		Шиманівський		

МК2-62-00-01

Хомут

Литера	Масса	Масштаб
	1,3	1:2
Лист	Листов	

Лист 6 ГОСТ 5681-57
Ст. 3 ГОСТ 14637-69

Гипрокоммунводоканал

МК2-62-20-01

▽3 (▽)

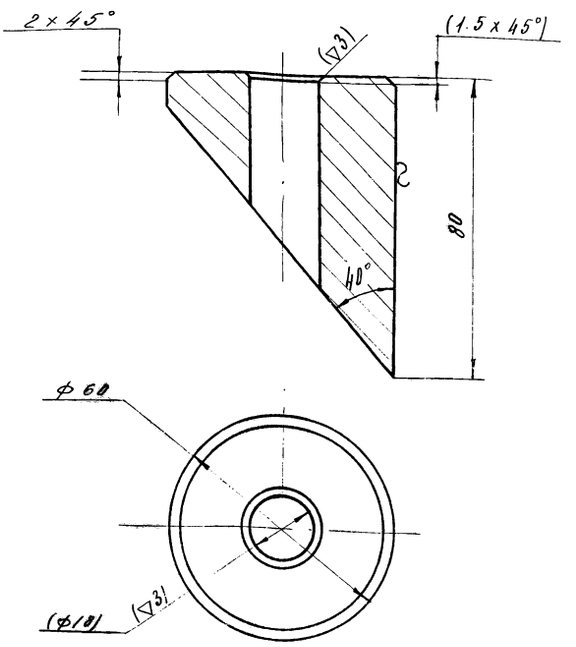

Размеры и шероховатость указанные в скобках обеспечить после сварки

Изм.	Лист	№ докум.	Подпись	Дата
Разраб.		Куповка		
ГИП		Рецин		
Гл. спец.		Цветар		
Н. контр.		Шиманівський		

МК2-62-20-01

Бобышка

Литера	Масса	Масштаб
	0,9	1:1
Лист	Листов	

Круг 60 ГОСТ 2590-71
Ст 3 ГОСТ 535-58

Гипрокоммунводоканал

Инв. № подл. | Подпись и дата | Взам. инв. № | Инв. № дубл. | Подпись и дата

МК2-62-20-04

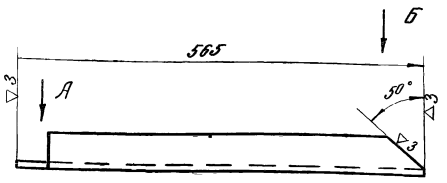

Вид А
М 1:2

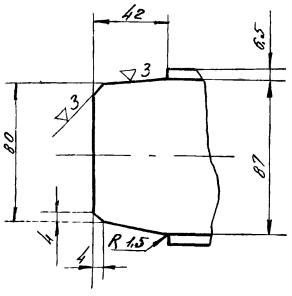

Вид Б

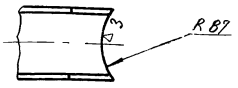

Изм.	Лист	№ докум.	Подпись	Дата
Разраб.		Куповка		
ГИП		Гецин		
Гл. спец.		Дегтяр		
Н. контр.		Шимановский		

МК2-62-20-04

Уксина

Литера	Масса	Масштаб
	5	1:5
Лист	Листов	

Швеллер 10 ГОСТ 8240-72 Ст.3 ГОСТ 535-58

Гипрокоммунводоканал

МК2-62-30-00

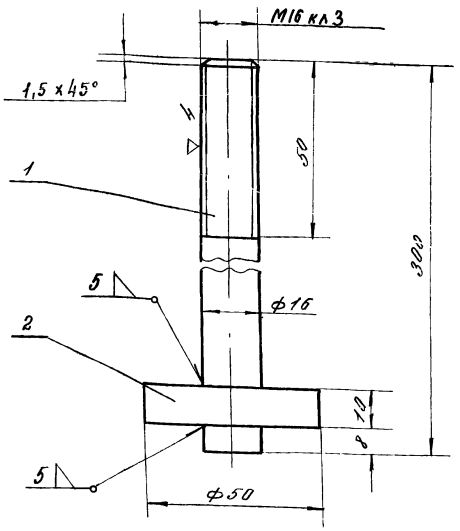

Сварку производить электродом Э42 ГОСТ 9467-60

Формат	Зона	Поз.	Обозначение	Наименование	Кол.	Прим.
А4		1	МК2-62-30-01	Стержень L = 300		
				Круг Б ГОСТ 2590-71 / Ст.3 ГОСТ 535-58	1	0,47
А4		2	МК2-62-30-02	Кольцо ф50 х ф17 х 10		
				Лист 10 ГОСТ 5681-57 / Ст.3 ГОСТ 14637-69	1	0,15

Инв. № подл. | Подпись и дата | Взам. инв. № | Инв. № дубл. | Подпись и дата

Изм.	Лист	№ докум.	Подпись	Дата
Разраб.		Куповка		
ГИП		Гецин		
Гл. спец.		Дегтяр		
Н. контр.		Шимановский		

МК2-62-30-00

Болт фундаментный

Литера	Масса	Масштаб
	0,62	1:1
Лист	Листов	

Гипрокоммунводоканал

МК2-62-20-02

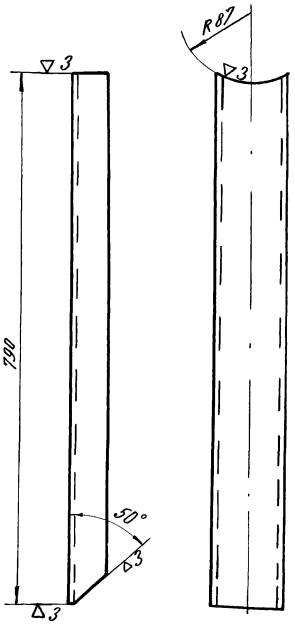

Изм.	Лист	№ докум.	Подпись	Дата
Разраб.		Куповка		
ГИП		Гецин		
Гл. спец.		Дегтяр		
Н. контр.		Шимановский		

МК2-62-20-02

Балка верхняя

Литера	Масса	Масштаб
	6,7	1:5
Лист	Листов	

Швеллер 10 ГОСТ 8240-72 Ст.3 ГОСТ 535-58

Гипрокоммунводоканал

МК2-62-20-03

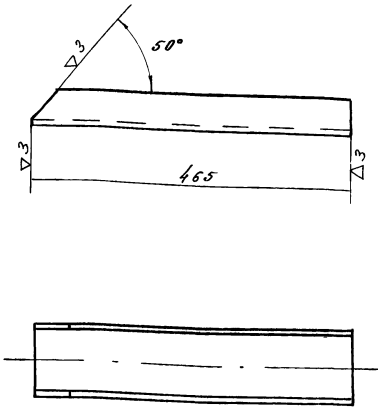

Инв. № подл. | Подпись и дата | Взам. инв. № | Инв. № дубл. | Подпись и дата

Изм.	Лист	№ докум.	Подпись	Дата
Разраб.		Куповка		
ГИП		Гецин		
Гл. спец.		Дегтяр		
Н. контр.		Шимановский		

МК2-62-20-03

Балка нижняя

Литера	Масса	Масштаб
	4	1:5
Лист	Листов	

Швеллер 10 ГОСТ 8240-72 Ст.3 ГОСТ 535-58

Гипрокоммунводоканал

МК2 - 66 - 20 - 02

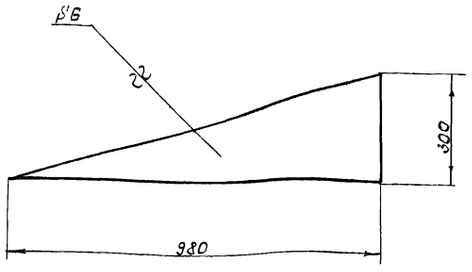

Изм.	Лист	№ докум.	Подпись	Дата	МК2 - 66 - 20 - 02			
Разраб.		Хуповка			Ребро	Литера	Масса	Масштаб
ГИП		Гецин					13,8	1:10
Гл.спец.		Дегтяр				Лист	Листов	
Н.контр.		Шитманов						
					Лист 6 ГОСТ 5681-57 Ст.3 ГОСТ 14637-69	Гипрокоммунводоканал		

МК2 - 66 - 20 - 03

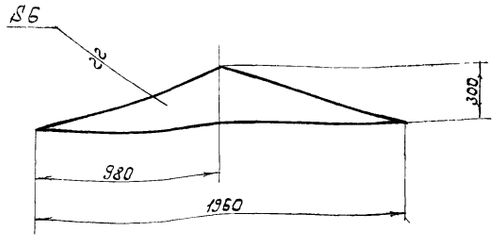

Изм.	Лист	№ докум.	Подпись	Дата	МК2 - 66 - 20 - 03			
Разраб.		Хуповка			Ребро	Литера	Масса	Масштаб
ГИП		Гецин					27,6	1:20
Гл.спец.		Дегтяр				Лист	Листов	
Н.контр.		Шитманов						
					Лист 6 ГОСТ 5681-57 Ст.3 ГОСТ 14637-69	Гипрокоммунводоканал		

Инв.№ подл. | Подпись и дата | Взам. инв.№ | Инв.№ дубл. | Подпись и дата

МК2 - 66 - 00 - 01

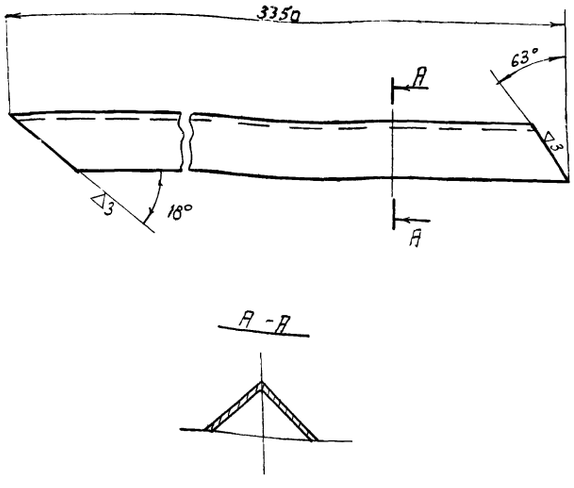

Изм.	Лист	№ докум.	Подпись	Дата	МК2 - 66 - 00 - 01			
Разраб.		Хуповка			Стойка	Литера	Масса	Масштаб
ГИП		Гецин					108,5	1:10
Гл.спец.		Дегтяр				Лист	Листов	
Н.контр.		Шитманов						
					Уголок 200×200×12 ГОСТ 8509-72 Ст.3 ГОСТ 535-58	Гипрокоммунводоканал		

Формат	Зона	Позиция	Обозначение	Наименование	Кол.	Примечание
				Сборочные единицы		
12		1	МК2 - 66 - 10 - 00	Труба Т2	1	988,6
12		2	МК2 - 66 - 20 - 00	Отражатель ОТ2	1	321
				Детали		
11		3	МК2 - 66 - 00 - 01	Стойка	4	434
11		4	МК2 - 66 - 00 - 02	Подвеска	4	7,6
Б.Ч		5	МК2 - 66 - 00 - 03	Плита 250×250×10 10 ГОСТ 5681-57 Лист Ст.3 ГОСТ 14637-69	4	19,6
				Стандартные изделия		
		6		Болт М12×30 58.011 ГОСТ 7798-70	8	0,352
		7		Гайка М12 5.011 ГОСТ 5915-70	8	0,123
				Всего		1771,3

Изм.	Лист	№ докум.	Подпись	Дата	МК2 - 66 - 00 - 00			
Разраб.		Хуповка			Центральная труба Т-2 вторичного отстойника	Литера	Лист	Листов
ГИП		Гецин						
Гл.спец.		Дегтяр						
Н.контр.		Шитманов				Гипрокоммунводоканал		

Копировал:

МК2-66-00-00СБ

А-А

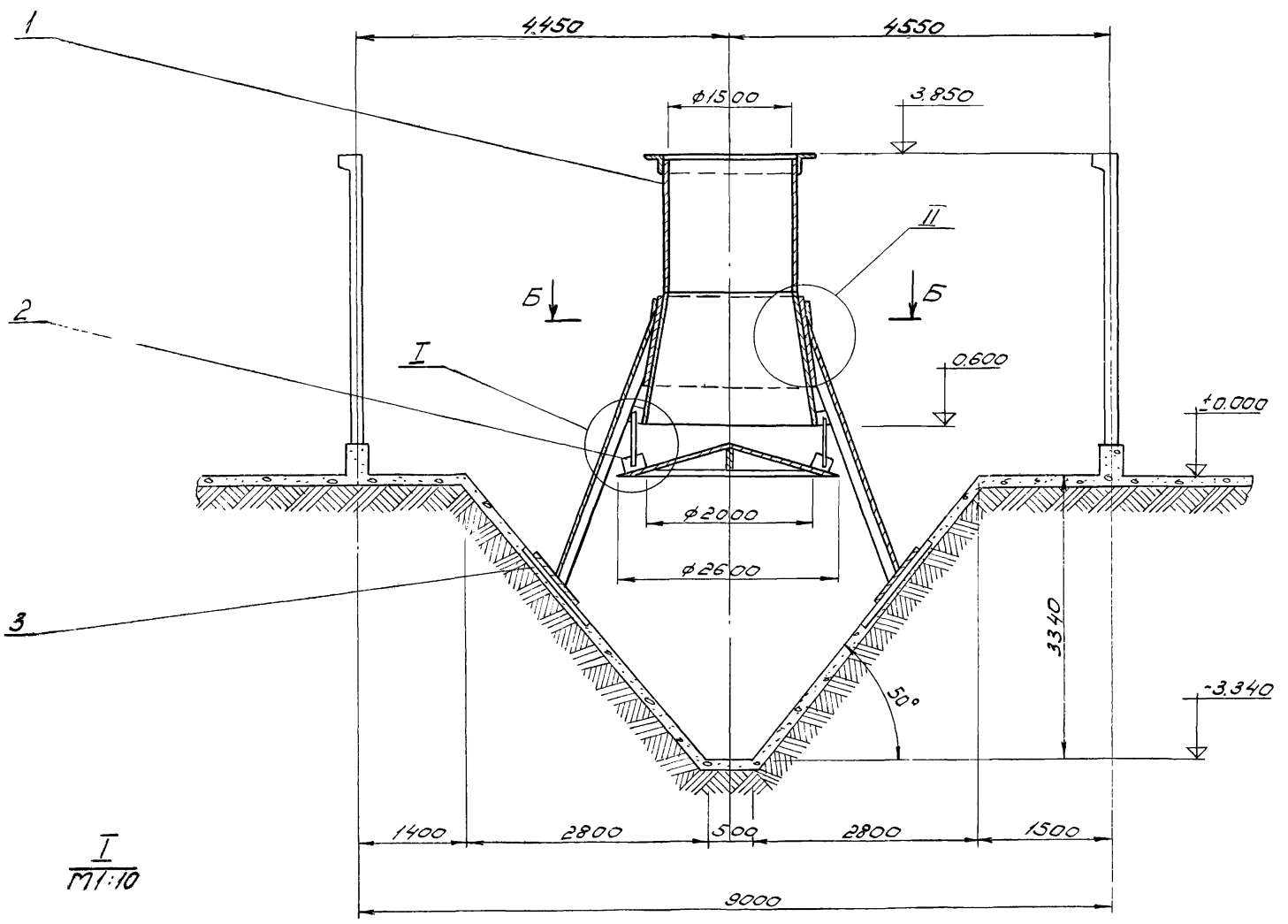

I
М1:10

II
М1:20

Б-Б

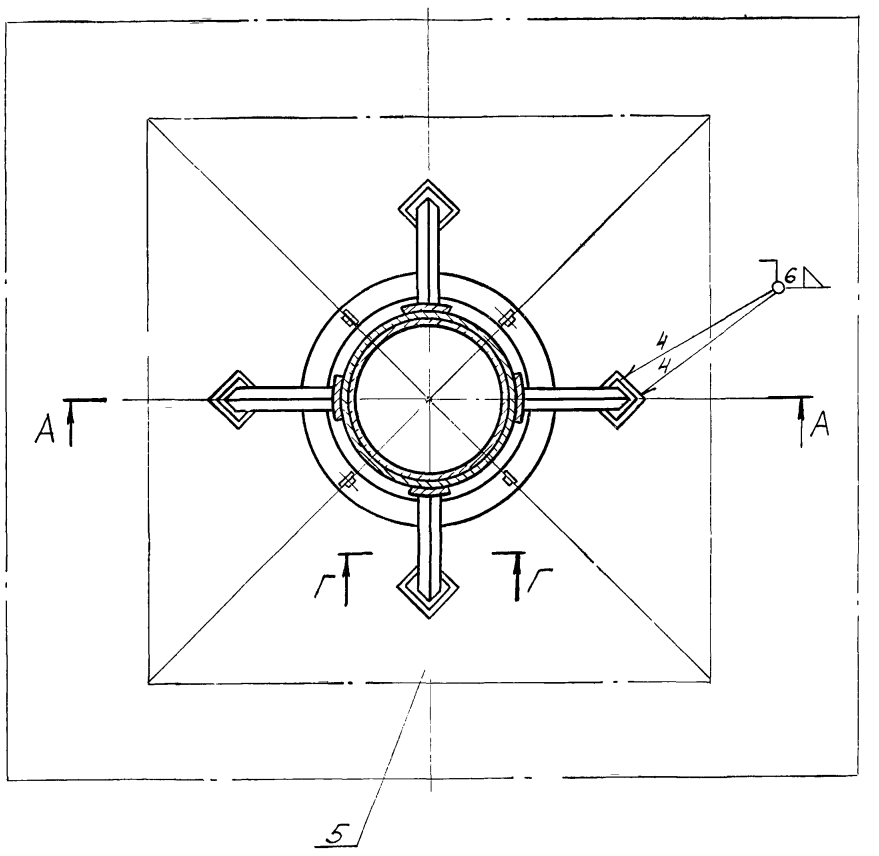

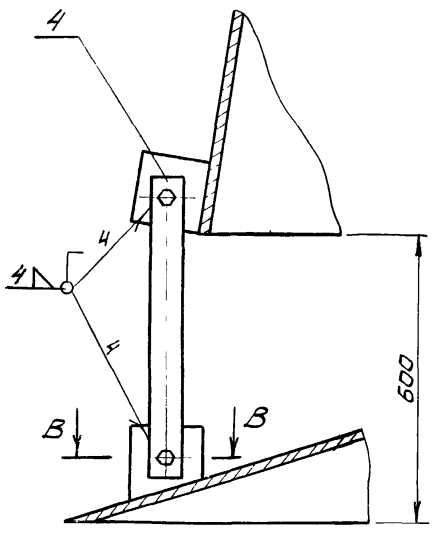

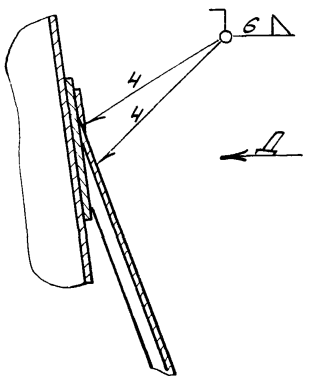

Вид Д
М1:20

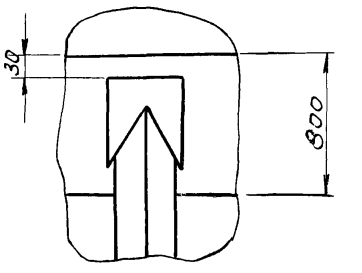

В-В
М1:5

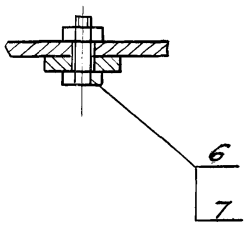

Г-Г
М1:10



Сварку производить электродом Э-42 ГОСТ 9467-60

Изм.	Лист	№ докум.	Подпись	Дата	МК2-66-00-00СБ
Разраб		Хуповка			Центральная труба Т2 вторичного отстойника. Сборочный чертеж
Гип		Гецин			
Гл спец		Дегтяр			
Нач отд		Шимановский			

Литера	Масса	Масшт
	1771,3	1:50
Лист	Листов	

Гипрокоммунводоканал

№ строки	Обозначение	Наименование	Куда входит: Обозначение	Куда входит: Кол.	Общее кол.	Примечание
		Центральная				
1	МК2-65-00-00 СБ	Труба Т1 первичного отстойника			1	
2	МК2-65-10-00	Труба Т1	МК2-65-00-00. СБ	1	1	
3	МК2-65-20-00	Отражатель ОТ1	МК2-65-00-00. СБ	1	1	

Изм.	Лист	№ докум.	Подп.	Дата	МК2-65-00-00 ВС			
Разраб		Хуповка			Труба Т1 первичного отстойника Ведомость спецификаций	Лит	Лист	Листов
ГИП		Гецин						
Гл. спец.		Дегтяр						
Н-к отд.		Шимановский						
Утвер								

Копировал: Формат

№ строки	Обозначение	Наименование	Куда входит: Обозначение	Куда входит: Кол	Общее количество	Примечания
		Центральная				
1	МК2-66-00-00	Труба Т2 вторичного отстойника				
2	МК2-66-10-00	Труба Т2	МК2-66-00-00СБ			
3	МК2-66-20-00	Отражатель ОТ2	МК2-66-00-00СБ			

Изм.	Лист	№ докум.	Подп.	Дата	МК2-66-00-00 ВС			
Разраб		Хуповка			Труба Т2 вторичного отстойника Ведомость спецификаций	Лит	Лист	Листов
ГИП		Гецин						
Гл. спец.		Дегтяр						
Н-к отд.		Шимановский						

Формат	Зона	Позиция	Обозначение	Наименование	К-во	Примечание
				Детали		
11		1	МК2 - 66-20-01	Диск	1	261,4
11		2	МК2 - 66-20-02	Ребро	2	27,6
11		3	МК2 - 66-20-03	Ребро	1	27,6
11		4	МК2 - 65-20-04	Планка	4	4,4
				Всего:		321,0

Изм	Лист	№ докум.	Подпись	Дата	МК2 - 66 - 20 - 00			
Разраб		Хуповка			Отражатель ОТ2	Литер	Лист	Листов
ГИП		Гецин						
Гл.спец		Дегтяр				Гипрокоммунводоканал		
Н.к отд.		Шимановский						

Копировал. Формат

Формат	Зона	Позиция	Обозначение	Наименование	К-во	Примечание
				Детали		
11		1	МК2 - 66-10-01	Конус	1	426
11		2	МК2 - 66-10-02	Конус	1	128
11		3	МК2 - 66-10-03	Кольцо	1	51
11		4	МК2 - 65-10-02	Упор	4	9,2
11		5	МК2 - 65-10-04	Планка	4	4,4
54		6	МК2 - 66-10-06	Цилиндр L=1650	1	370
				Лист 6ГОСТ 5681-57 / Ст3 ГОСТ 14637-69		
				Всего		988,6

Изм	Лист	№ докум.	Подпись	Дата	МК2 66 - 10 - 00			
Разраб.		Хуповка			Труба Т2	Литер	Лист	Листов
ГИП		Гецин						
Гл.спец.		Дегтяр				Гипрокоммунводоканал		
Н.к отд.		Шимановский						

Подпись и дата | Инв. № дубл. | Взам. инв. № | Подпись и дата | Инв. №

Копировал: Формат

№ строки	Наименование	Обозначение документа на поставку	Поставщик	Куда входит (обозначение)	Количество: на изделие	в комплекты	на регулир.	всего	Примечание
	Крепежные изделия								
1	Болт М12х30.58.011	ГОСТ 7798-70		МК2 - 66 - 00 - 00СБ	8			8	
2	Гайка М12 5 011	ГОСТ 5915-70		МК2 - 66 - 00 - 00СБ	8			8	

Изм	Лист	№ докум.	Подпись	Дата	МК2 - 66 - 00 - 00, ВП			
Разраб.		Хуповка			Центральная труба Т-2 вторичного отстойника Ведомость покупных изделий	Лит	Лист	Листов
ГИП		Гецин						
Гл.спец.		Дегтяр				Гипрокоммунводоканал		
Н.к отд.		Шимановский						

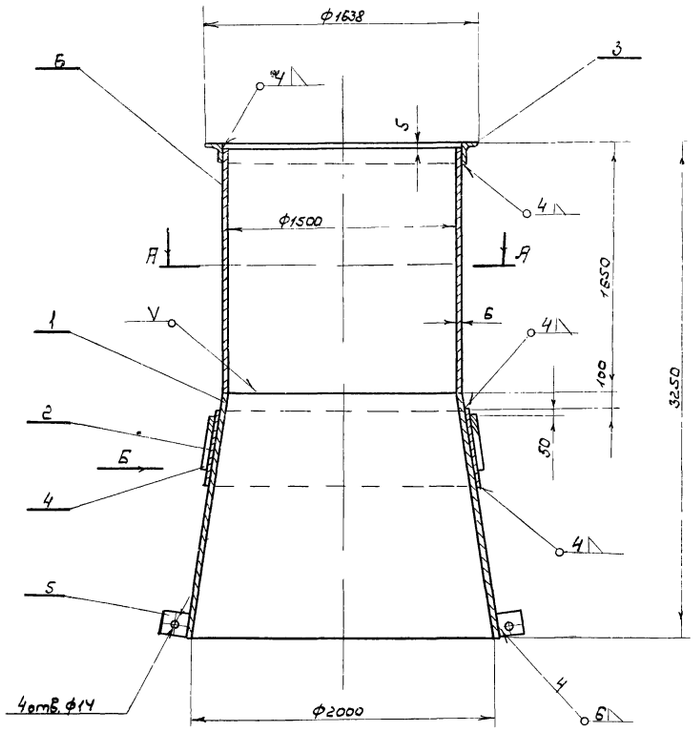

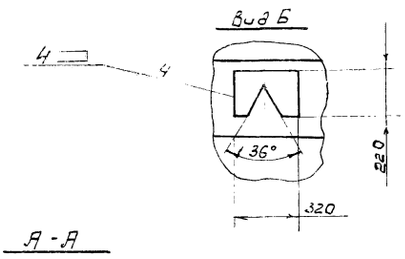

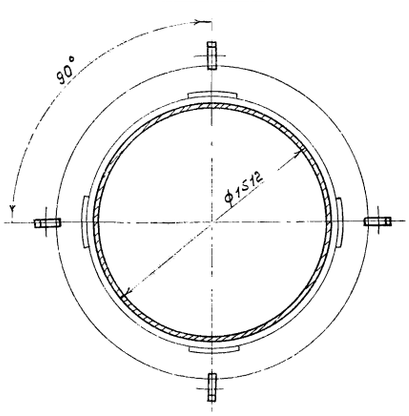

Сварку производить электродом Э-42 ГОСТ 9467-60

					МК2-66-10-00		
Изм.	Лист	№докум.	Подпись	Дата			
Разраб.		Куликова			Труба Т2	Литера	Масса 988,6 / Масшт. 1:25
ГИП		Рецин				Лист	Листов
Гл. спец.		Дегтяр					
Нач. отд.		Шитановский				Гипрокоммунводоканал	

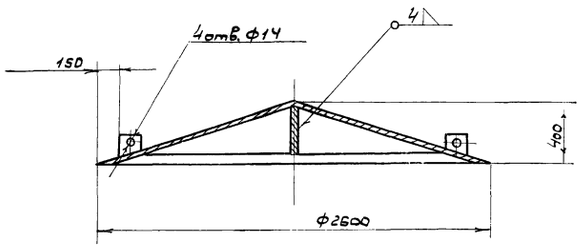

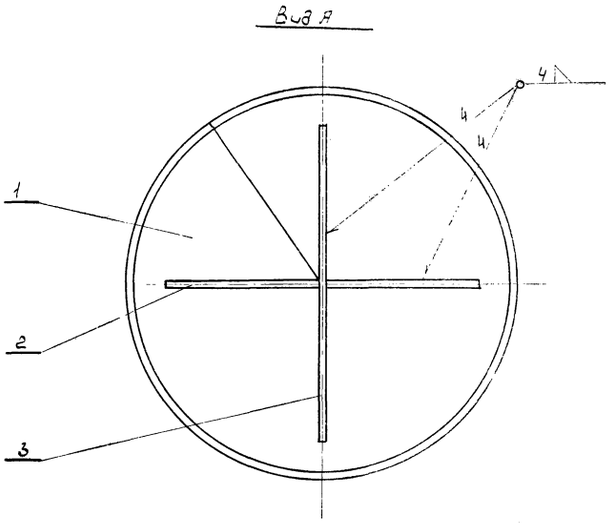

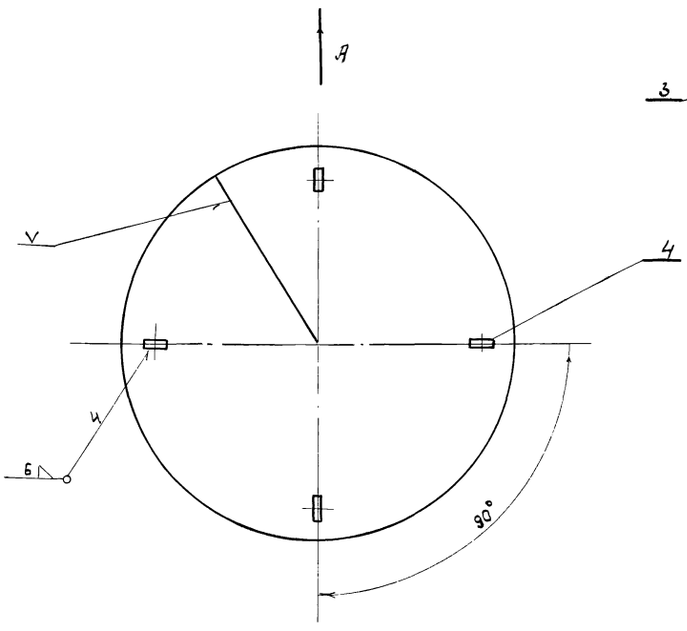

Сварку производить электродом Э-42 ГОСТ 9467-60

					МК2-66-20-00		
Изм.	Лист	№докум.	Подпись	Дата			
Разработ.		Куликова			Отражатель ОТ2	Литера	Масса 321 / Масшт. 1:25
ГИП		Рецин				Лист	Листов
Гл. спец.		Дегтяр					
Нач. отд.		Шитановский				Гипрокоммунводоканал	
Копировал		Ларионова					

МК2-66-10-01

▽3(▽)

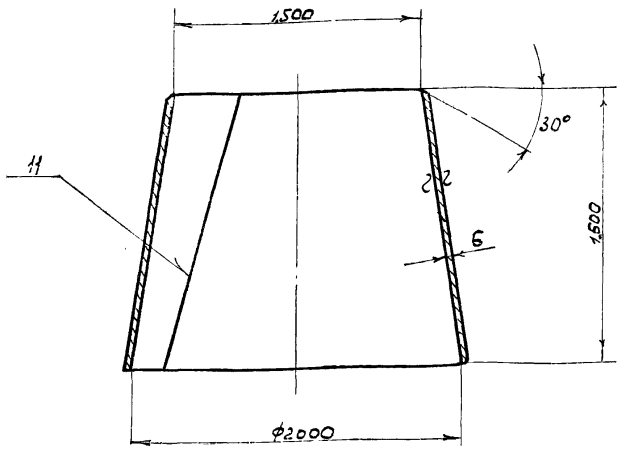

Сварку производить электродом Э-42 ГОСТ 9467-50

Изм.	Лист	№ докум.	Подпись	Дата	МК2-66-10-01			
Разработ.		Хуповка			Конус	Литера	Масса	Масшт.
ГИП		Гецин					426	1:25
Гл.спец.		Дегтяр				Лист	Листов	
Нач.отд.		Шимановский			Лист 6 ГОСТ 5681-57 / Ст.3 ГОСТ 14637-69	Гипрокоммунводоканал		

МК2-66-10-02

▽3(▽)

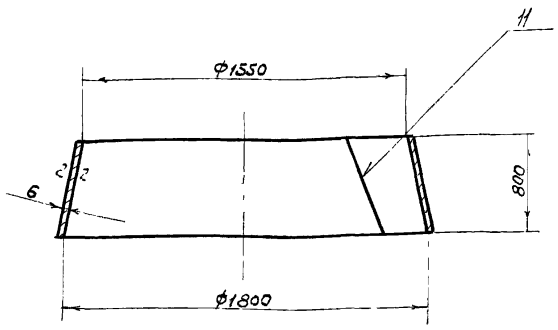

1. Конус разметить и приварить по дет. чертеж МК2-66-10-01
2. Сварку производить электродом Э-42 ГОСТ 9467-60

Изм.	Лист	№ докум.	Подпись	Дата	МК2 66-10-02			
Разраб.		Хуповка			Конус	Литера	Масса	Масшт.
ГИП		Гецин					128	1:25
Гл.спец.		Дегтяр				Лист	Листов	
Нач.отд.		Шимановский			Лист 6 ГОСТ 5681-57 / Ст.3 ГОСТ 14637-69	Гипрокоммунводоканал		

Инв.№ подл. | Подпись и дата | Взам.инв.№ | Инв.№ дубл. | Подпись и дата

МК2-66-20-01

▽3(▽)

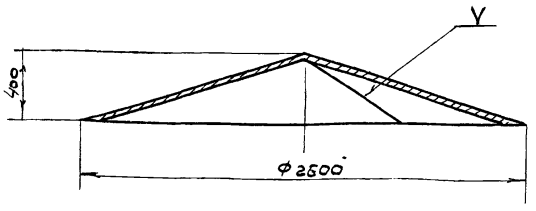

Развертка

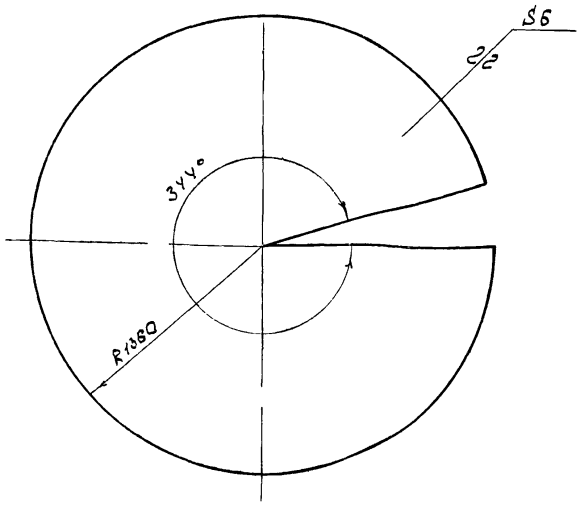

Сварку производить электродом Э-42 ГОСТ 9467-60

Изм.	Лист	№ докум.	Подпись	Дата	МК2-66-20-01			
					Диск	Литера	Масса	Масшт.
							261,4	1:25
						Лист	Листов	
					Лист 6 ГОСТ 5681-57 / Ст.3 ГОСТ 14637-69	Гипрокоммунводоканал		

gost.e-ecolog.ru

МК2-66-10-03

2

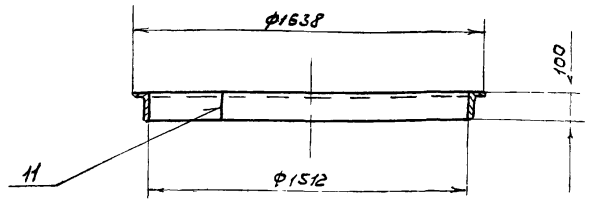

1. Длина развертки $L = 5150$ мм
2. Сварку производить электродом Э-42 ГОСТ 9467-60

Изм.	Лист	№ докум.	Подпись	Дата	МК2-66-10-03			
Разработ.		Хуповка			Кольцо	Литера	Масса	Масшт.
ГИП		Гецин					51	1:20
Гл.спец.		Дегтяр				Лист	Листов	
Нач.отд.		Шимановский			Уголок 100×63×8 ГОСТ 8510-72 / Ст.3 ГОСТ 535-58	Гипрокоммунводоканал		
Копиров.		Ларионова						

Инв.№ подл. | Подпись и дата | Взам.инв.№ | Инв.№ дубл. | Подпись и дата