ТИПОВОЙ ПРОЕКТ 902-2-258

КАНАЛИЗАЦИОННЫЕ СООРУЖЕНИЯ БИОЛОГИЧЕСКОЙ ОЧИСТКИ СТОЧНЫХ ВОД ПРОИЗВОДИТЕЛЬНОСТЬЮ 2,7 ТЫС. М КУБ/СУТ.

СОСТАВ ПРОЕКТА

Альбом I	Указания по применению проекта	(из типового проекта 902-2-260)
Альбом II	Блок емкостей	Строительная часть Опалубка и армирование днища. Монтажные схемы Выборки.
Альбом III	Блок емкостей	Строительная часть. Монолитные железобетонные конструкции (из типового проекта 902-2-260)
Альбом IV	Блок емкостей	Строительная часть. Монтажные узлы. (из типового проекта 902-2-260)
Альбом V	Блок емкостей	Строительная часть. Сборные железобетонные элементы и металлические конструкции (из типового проекта 902-2-260)
Альбом VI	Блок емкостей	Технологическая и электротехническая части.
Альбом VII	Блок емкостей	Нестандартизированное оборудование (из типового проекта 902-2-260)
Альбом VIII	Производственный корпус.	Архитектурно - строительная часть (из типового проекта 902-2-260)
Альбом IX	Производственный корпус.	Технологическая и санитарно-техническая части (из типового проекта 902-2-260)
Альбом X	Производственный корпус.	Электротехническая часть. (из типового проекта 902-2-260)
Альбом XI	Производственный корпус.	Задание заводу-изготовителю на щит диспетчера (из типового проекта 902-2-260)
Альбом XII	Распределительное устройство	Электротехническая и строительная части (из типового проекта 902-2-260)
Альбом XIII	Камеры, лотки	Технологическая, строительная и электротехническая части (из типового проекта 902-2-260)
Альбом XIV	Заказные спецификации	
Альбом XV	Сметы. Часть 1. Книга 1. Книга 2. (из типового проекта 902-2-260)	
	Часть 2.	
	Часть 3. Книга 1. Книга 2. (из типового проекта 902-2-260)	

ПРИМЕНЕННЫЕ МАТЕРИАЛЫ

Типовой проект	902-2-57/71	Здание решеток с двумя механизированными решетками типа РММВ-1000 (распространяет ЦИТП)
Типовой проект	902-2-164	Лоток Вентури. Выпуск III. (распространяет ЦИТП)
Типовой проект	902-2-27	Горизонтальные песколовки с круговым движением сточных вод тип I, II, III (распространяет ЦИТП)
Типовой проект	901-3-16/70	Хлораторная на 5 кг. хлора в час. (распространяет Свердловский филиал ЦИТП)
Типовой проект	903-1-21/71	Котельная с двумя котлами Универсал - 6м тип 3. (распространяет ЦИТП)

13980-01

ЦЕНА 1-62

Разработан государственным проектным институтом „Гипрокоммунводоканал" МЖКХ РСФСР

Утвержден МЖКХ РСФСР
Приказ № 10 ТД от 20.06.75 г.
Введен в действие институтом „Гипрокоммунводоканал с 29.12.75 г.
Приказ № 74 от 17.11.75 г.

Альбом II

gost.e-ecolog.ru

ЦЕНТРАЛЬНЫЙ ИНСТИТУТ ТИПОВОГО ПРОЕКТИРОВАНИЯ
ГОССТРОЯ СССР

Москва, А-445, Смольная ул., 22

Сдано в печать 1976 года
Заказ № 4408 Тираж 750 экз

СОДЕРЖАНИЕ АЛЬБОМА

НАИМЕНОВАНИЕ	МАРКА N ЛИСТА	N N СТР.
1	2	3
Содержание альбома	С-1	2
Общеувязочный чертеж. План.	КС-II-1	3
Общеувязочный чертеж. Разрезы.	КС-II-2	4
Днище. Опалубочный чертеж. План.	КС-II-3	5
Днище. Опалубочный чертеж. Разрезы.	КС-II-4	6
Днище. Армирование. План нижних сеток	КС-II-5	7
Днище. Армирование. План верхних сеток.	КС-II-6	8
Днище. Армирование. План, раскладки каркасных блоков.	КС-II-7	9
Днище. Армирование. Разрезы 1-1 ÷ 3-3.	КС-II-8	10
Днище. Армирование. Разрезы 4-4; 5-5. Выборки.	КС-II-9	11
Днище. Набетонка. План.	КС-II-10	12
Днище. Набетонка. Разрезы.	КС-II-11	13
Монтажная схема фильтросных коробов План Разрезы Выборки	КС-II-12	14
Монтажная схема стен. План.	КС-II-13	15
Монтажная схема стен. Разрезы 1-1 ÷ 6-6	КС-II-14	16
Монтажная схема стен. Выборки.	КС-II-15	17
Монтажная схема металлических конструкций. План колонн, центральных труб, перегородок.	КС-II-16	18
Монтажная схема металлических конструкций. План лотков, балок и лестниц.	КС-II-17	19
Монтажная схема металлических конструкций Разрез 1-1 ÷ 3-3.	КС-II-18	20
Монтажная схема металлических конструкций. Разрез 4-4. Выборки.	КС-II-19	21
Монтажная схема мостиков. План.	КС-II-20	22
Монтажная схема мостиков. Разрез 1-1. Выборки.	КС-II-21	23
Выборки.	КС-II-22	24
Выборки.	КС-II-23	25
Выборки.	КС-II-24	26

Типовой проект разработан в соответствии с действующими нормами и правилами и предусматривает мероприятия, обеспечивающие взрывобезопасность и пожаробезопасность при эксплуатации сооружения.
Главный инженер проекта /Обух/

1974

КАНАЛИЗАЦИОННЫЕ СООРУЖЕНИЯ БИОЛОГИЧЕСКОЙ ОЧИСТКИ СТОЧНЫХ ВОД ПРОИЗВОДИТЕЛЬНОСТЬЮ 2,7 ТЫС.М КУБ/СУТ.

Блок емкостей
Содержание альбома.

Типовой проект	Альбом	Лист
902-2-258	II	С-1

План

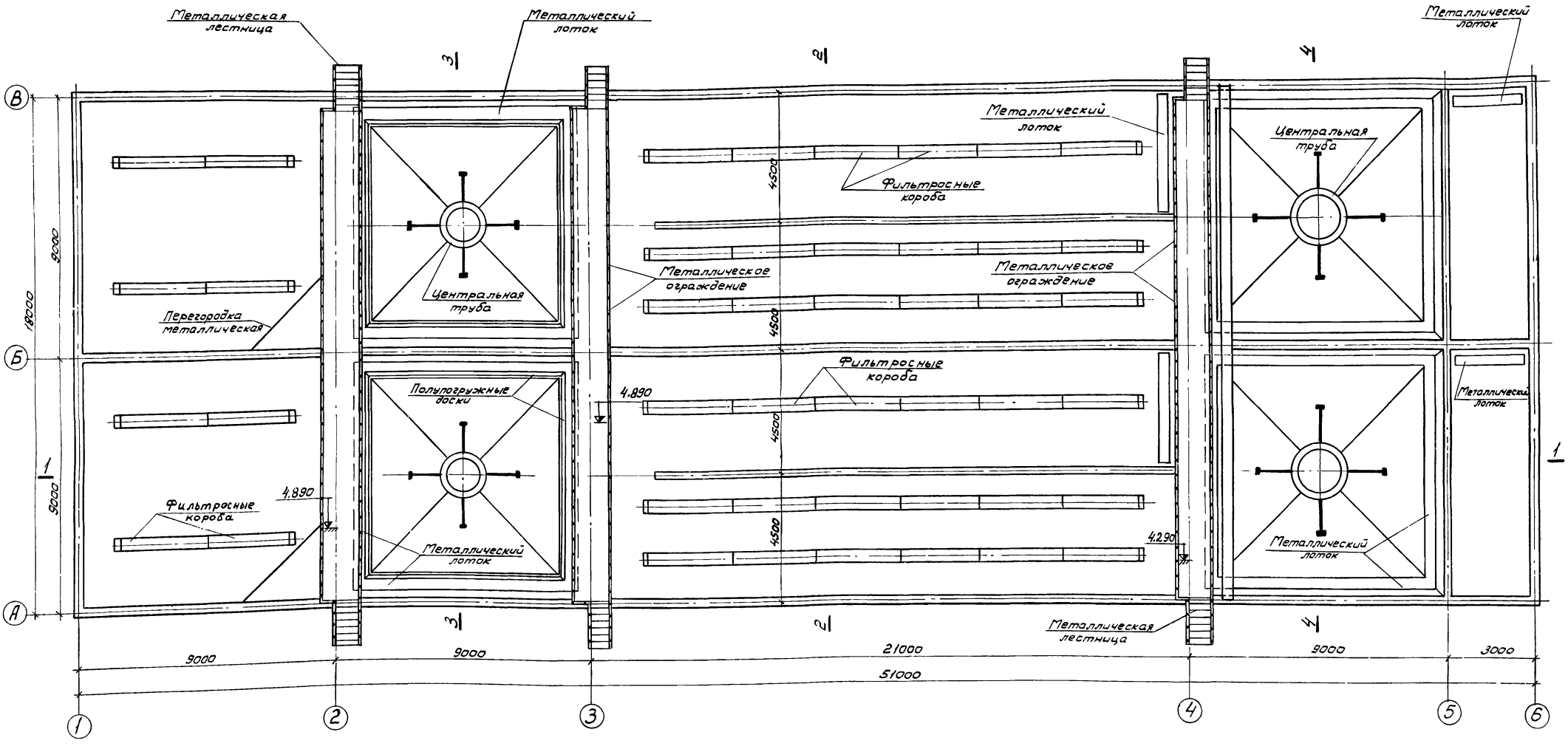

Примечание:

1. Данный лист является общеувязочным блока емкостей. Строительство осуществляется по конструктивным листам проекта.

1974	КАНАЛИЗАЦИОННЫЕ СООРУЖЕНИЯ БИОЛОГИЧЕСКОЙ ОЧИСТКИ СТОЧНЫХ ВОД ПРОИЗВОДИТЕЛЬНОСТЬЮ 2,7 ТЫС.М.КУБ./СУТ.	Блок емкостей Общеувязочный чертеж. План.	Типовой проект 902-2-258	Альбом II	Лист КЕII-1

1-1

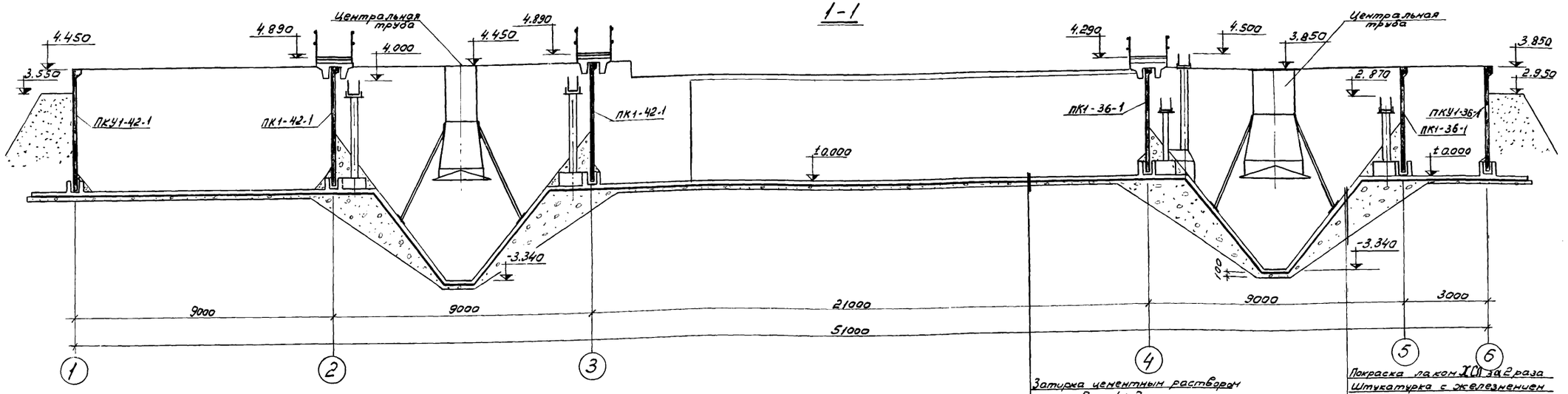

Затирка цементным раствором состава 1:2
Железобетонное днище-120
Цементная стяжка - 30
Литой асфальт(из.рас-ра)-30
Бетон М50 - 100
Щебеночная подготовка-100

Покраска лаком ХСП за 2 раза
Штукатурка с железнением
Железобетонное днище-120
Цементная стяжка - 30
2 слоя изола на битумной мастике
Цементная стяжка - 30
Бетон М50 с изолом
Щебеночная подготовка - 100

2-2

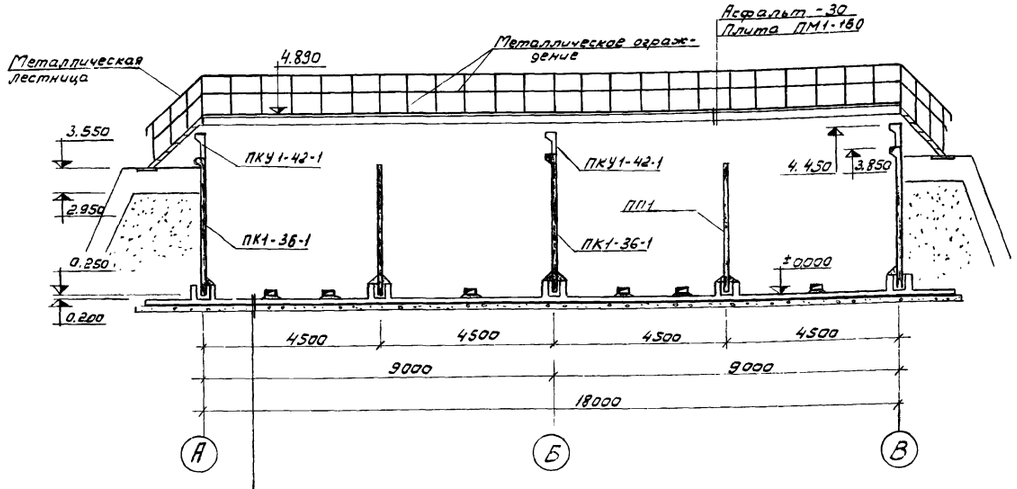

Затирка цементным р-ром состава 1:2
Железобетонное днище - 120
Цементная стяжка - 30
Литой асфальт (из.р-ра) -30
Бетон М50 - 100
Щебеночная подготовка -100

3-3; 4-4

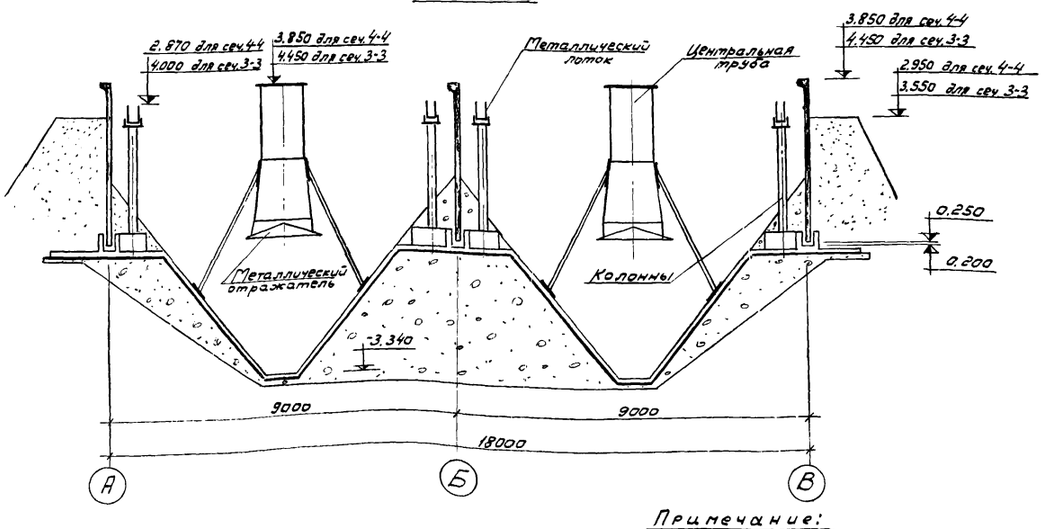

Примечание:

1. За относительную отметку ±0.000 принята абсолютная отметка ____.

1974	КАНАЛИЗАЦИОННЫЕ СООРУЖЕНИЯ БИОЛОГИЧЕСКОЙ ОЧИСТКИ СТОЧНЫХ ВОД ПРОИЗВОДИТЕЛЬНОСТЬЮ 2,7 ТЫС.М.КУБ/СУТ.	Блок емкостей. Общеувязочный чертеж. Разрезы.	Типовой проект 902-2-258	Альбом II	Лист КСП-2

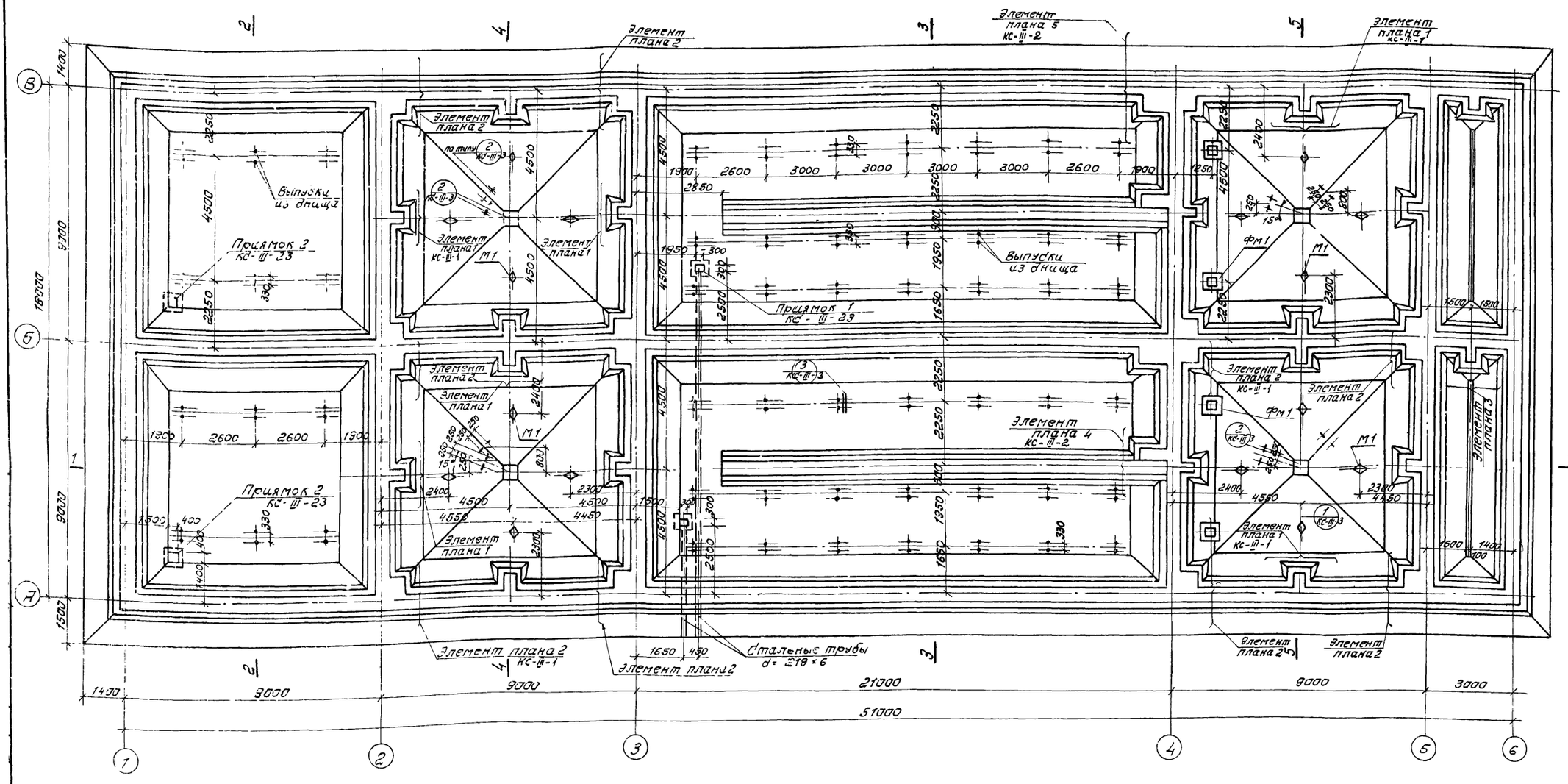

Выборка монолитных фундаментов

Наименов. элемента	Кол-во шт.	№ листа проекта	Примечание
Фм 1	4	КС-III-25	

Примечание:

1. Примечания см. лист КС-II-4

1974	КАНАЛИЗАЦИОННЫЕ СООРУЖЕНИЯ БИОЛОГИЧЕСКОЙ ОЧИСТКИ СТОЧНЫХ ВОД ПРОИЗВОДИТЕЛЬНОСТЬЮ 2,7 ТЫС.М.КУБ/СУТ.	Блок емкостей. Днище. Опалубочный чертеж. План.	Типовой проект 902-2-258	Альбом II	Лист КС-II-3

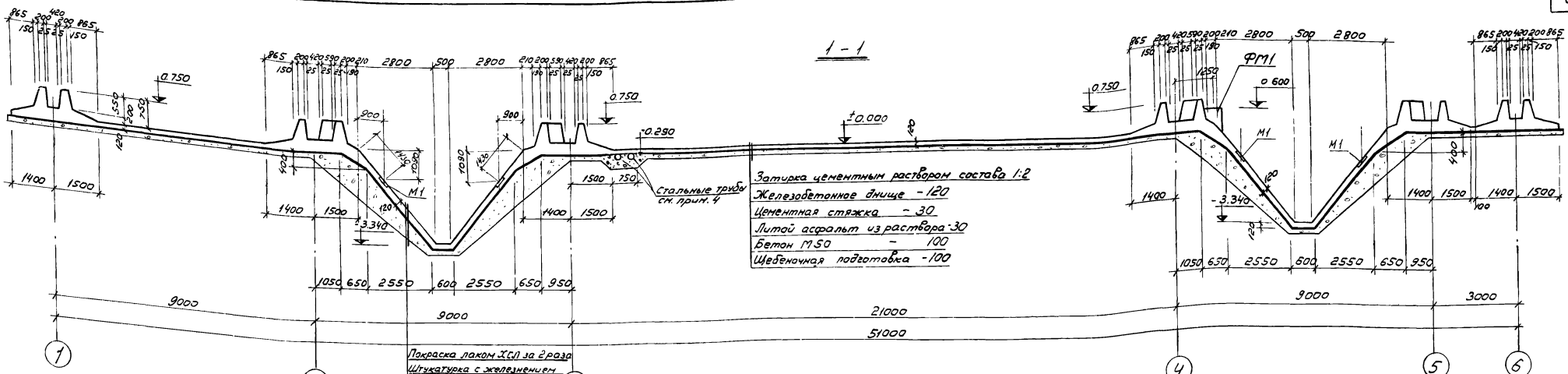

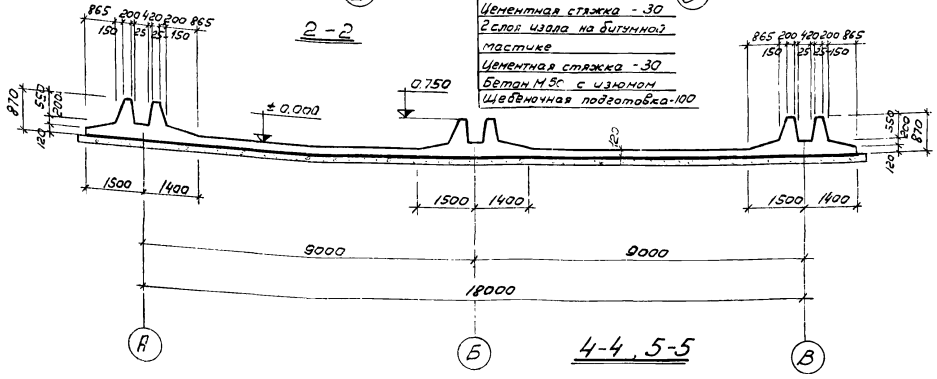

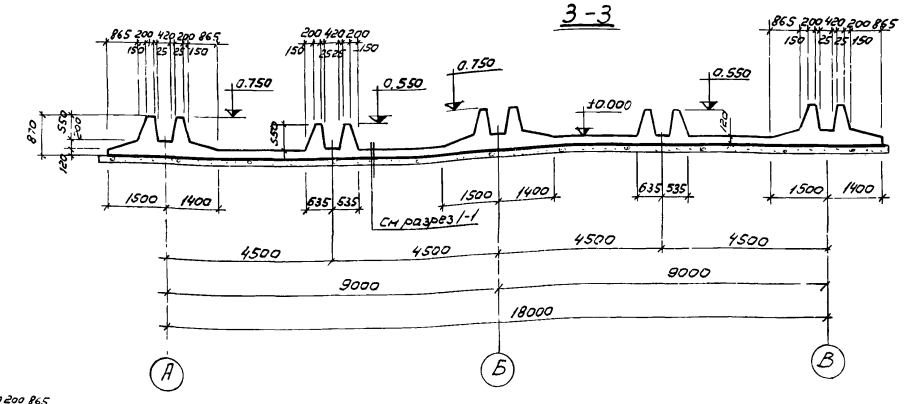

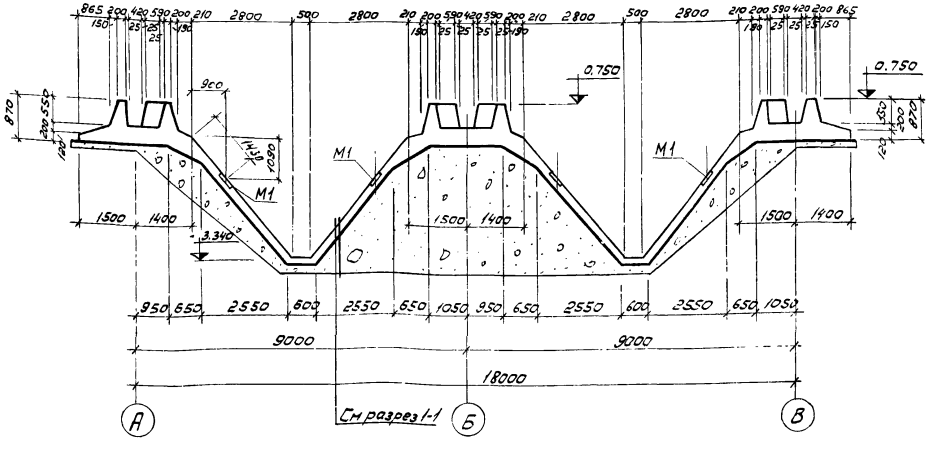

Примечания:

1. Набетонку днища см. лист КС-II-10,11.
2. Уклон бетонной подготовки под конические части днища уточняется при привязке проекта.
3. Производство работ по бетонированию днища см. пояснительную записку проекта - Альбом I.
4. Стальные трубы d=219×6 заложить при устройстве бетонной подготовки.
5. Затирка цементным раствором по днищу производится по выравнивающему слою цементной штукатурки толщиной 20мм.

1974	КАНАЛИЗАЦИОННЫЕ СООРУЖЕНИЯ БИОЛОГИЧЕСКОЙ ОЧИСТКИ СТОЧНЫХ ВОД ПРОИЗВОДИТЕЛЬНОСТЬЮ 2,7 ТЫС.М КУБ/СУТ.	Блок емкостей. Днище. Опалубочный чертеж. Разрезы.	Типовой проект 902-2-258	Альбом II	Лист КС-II-4

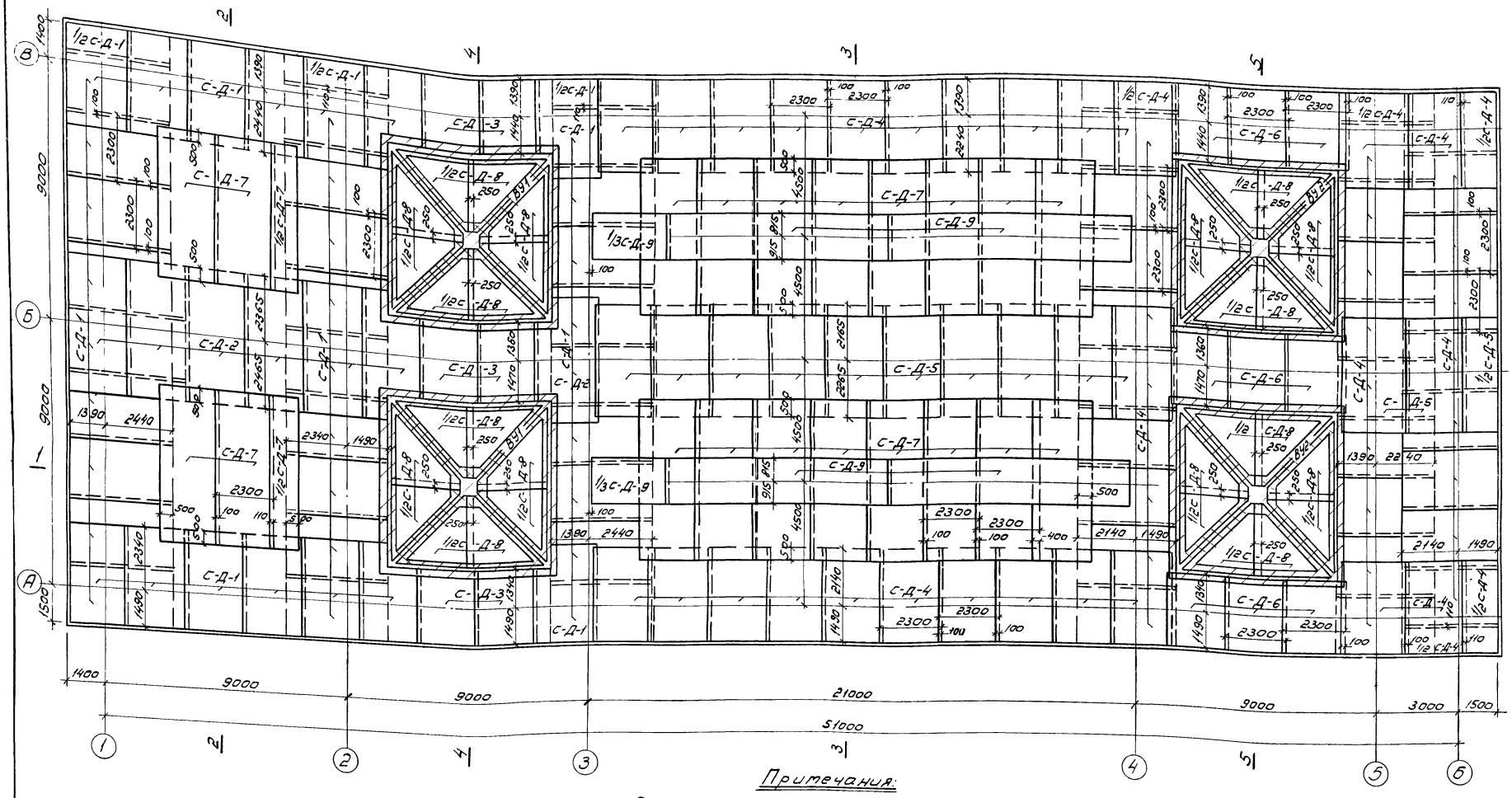

Примечания:

1. Размеры сеток даны по осям крайних стержней.
2. Вязаные участки армирования днища условно заштрихованы.
3. В первичном отстойнике в местах приямков арматуру сеток С-Д-1, С-Д-2 по месту вырезать.

1974	КАНАЛИЗАЦИОННЫЕ СООРУЖЕНИЯ БИОЛОГИЧЕСКОЙ ОЧИСТКИ СТОЧНЫХ ВОД ПРОИЗВОДИТЕЛЬНОСТЬЮ 27 тыс. м. куб./сут	Блок емкостей. Днище. Армирование. План нижних сеток.	Типовой проект 902-2-258	Альбом II	Лист КС-II-5

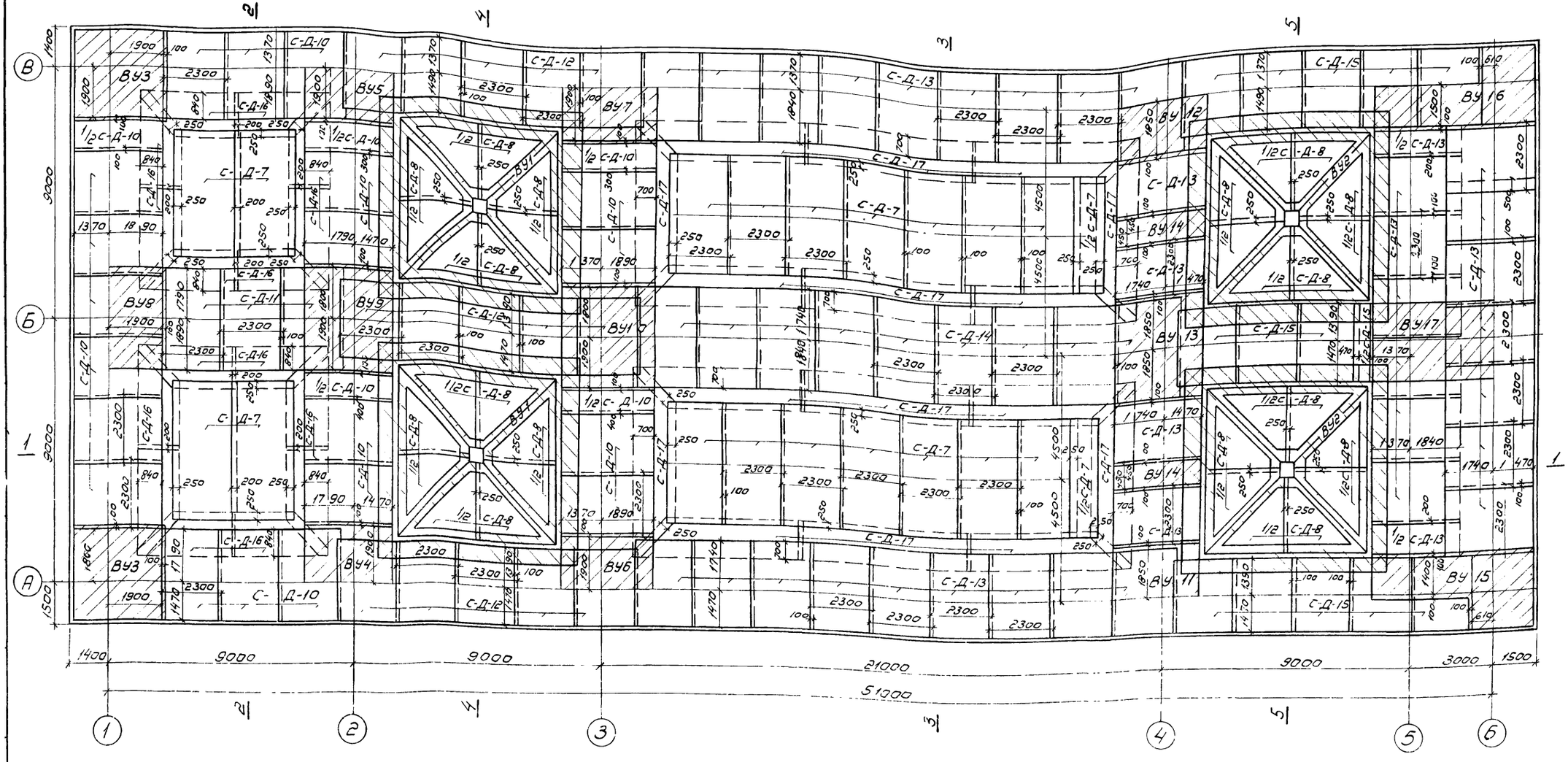

Примечания:

1. Размеры сеток указаны по осям крайних стержней.
2. Вязаные участки армирования днища условно заштрихованы.
3. Выборки на сетки и вязаные участки см лист КС-II-9.

1974	Канализационные сооружения биологической очистки сточных вод производительностью 2,7 тыс.мкуб/сут.	Блок емкостей. Днище. Армирование. План верхних сеток.	Типовой проект 902-2-258	Альбом II	Лист КС-II-6

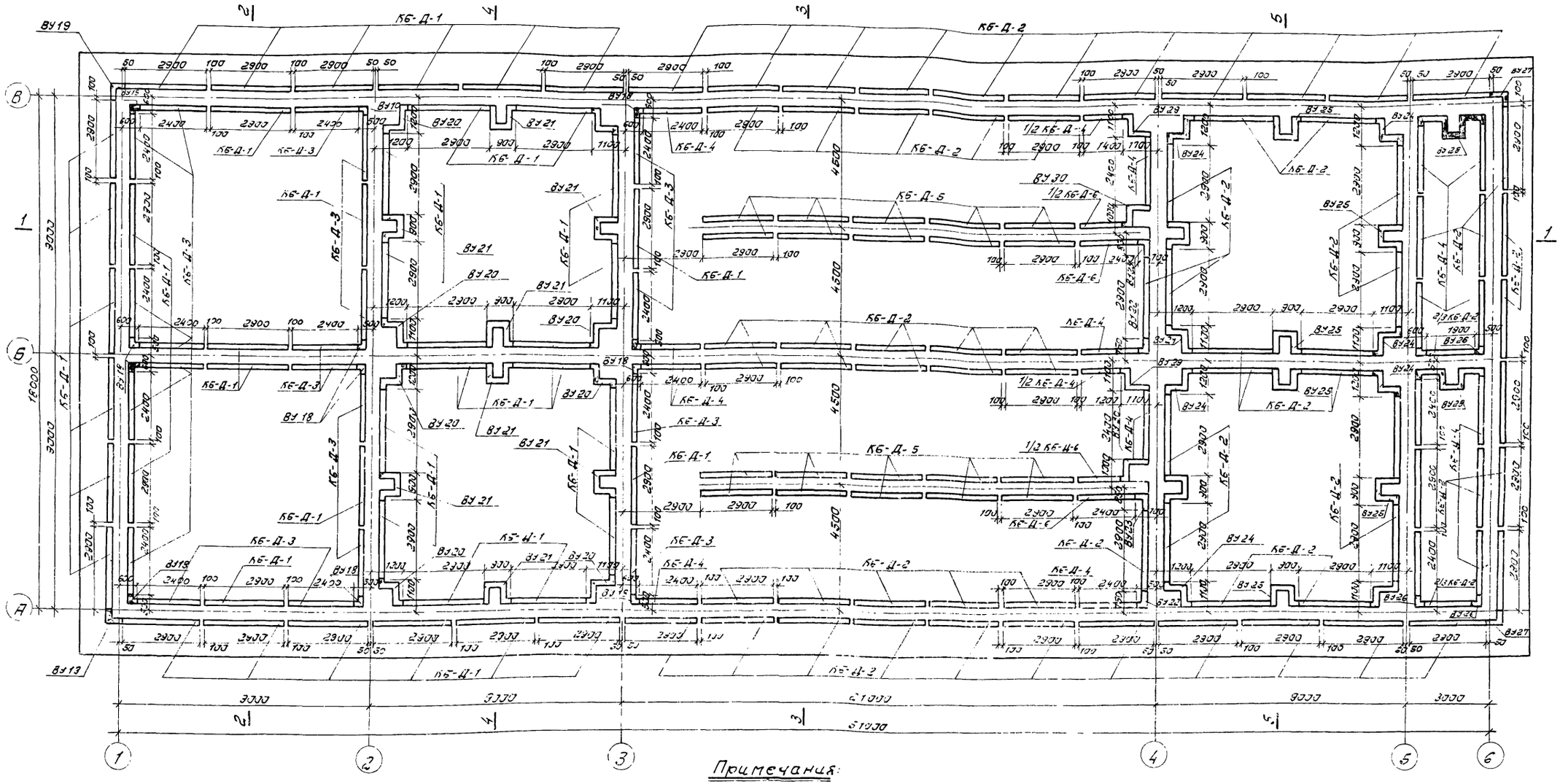

Примечания:

1. Размеры каркасных блоков даны по осям крайних поперечных стержней.
2. Защитный слой бетона принят 25 мм.
3. На плане условно затемнены связаные участки армирования гребней плит.
4. Выборки на каркасные блоки и связаные участки см КС-II-10.

1974	КАНАЛИЗАЦИОННЫЕ СООРУЖЕНИЯ БИОЛОГИЧЕСКОЙ ОЧИСТКИ СТОЧНЫХ ВОД ПРОИЗВОДИТЕЛЬНОСТЬЮ 27 ТЫС.М.КУБ/СУТ.	Блок емкостей. Днище. Армирование. План раскладки каркасных блоков.	Типовой проект 902-2-258	Альбом II	Лист КС-II-7

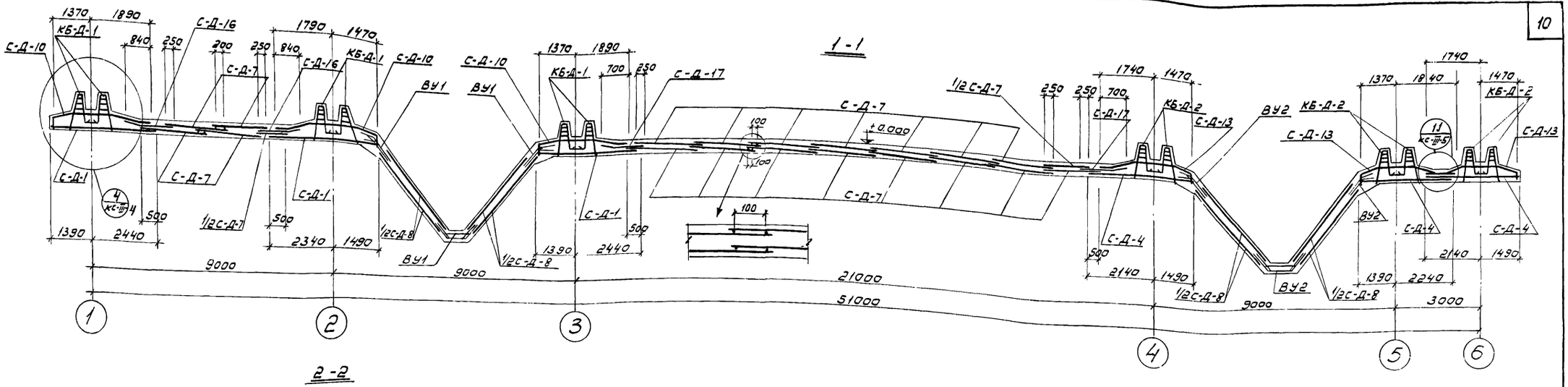

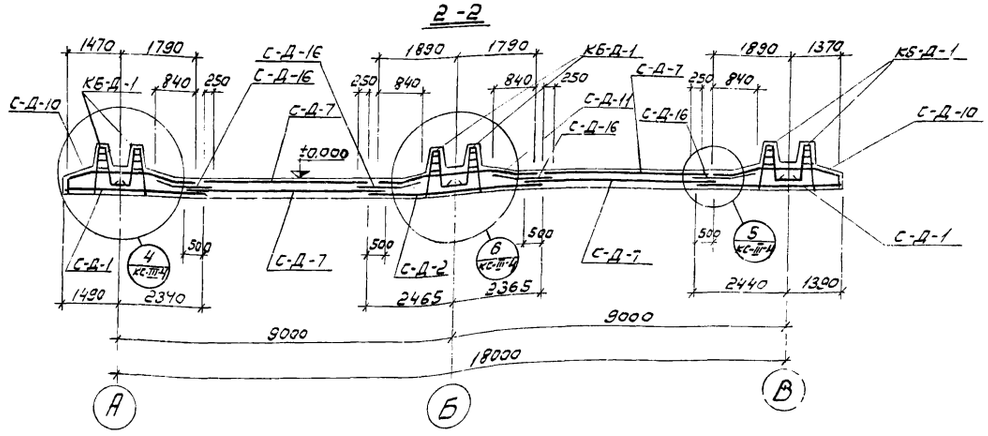

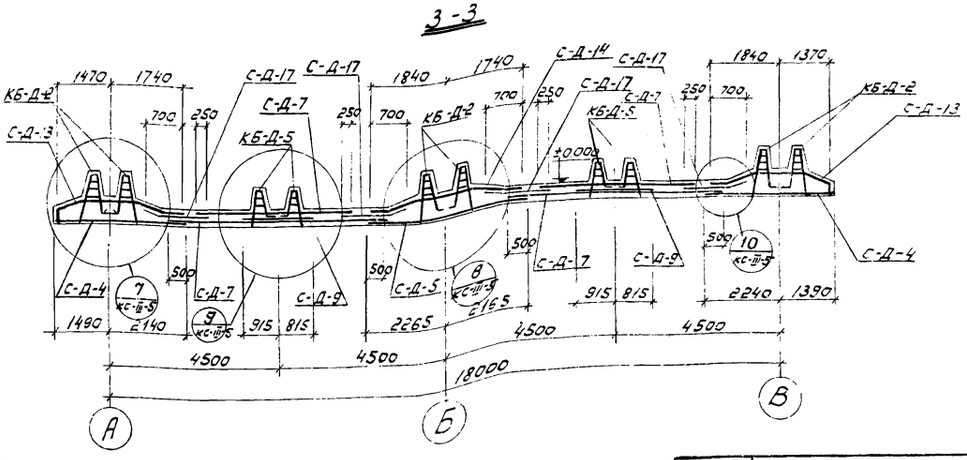

Примечания:

1. Защитный слой бетона принят 25 мм.
2. В разрезах подготовка под днище условно не показана.
3. В плоской части днища в осях 3-4 при укладке сеток для размещения их в заданной толщине необходимо варьировать уровнем поперечной и продольной арматуры (одна сетка укладывать в зоне поперечной арматурой, другую вниз). В том случае, когда в стыках сеток накладывается 3 сетки и более, защитный слой уменьшить до 15 мм.

1974	Канализационные сооружения биологической очистки сточных вод производительностью 2,7 тыс. м куб/сут.	Блок емкостей. Днище. Армирование. Разрезы 1-1 ÷ 3-3.	Типовой проект 902-2-258	Альбом II	Лист КС-II-8

4-4; 5-5

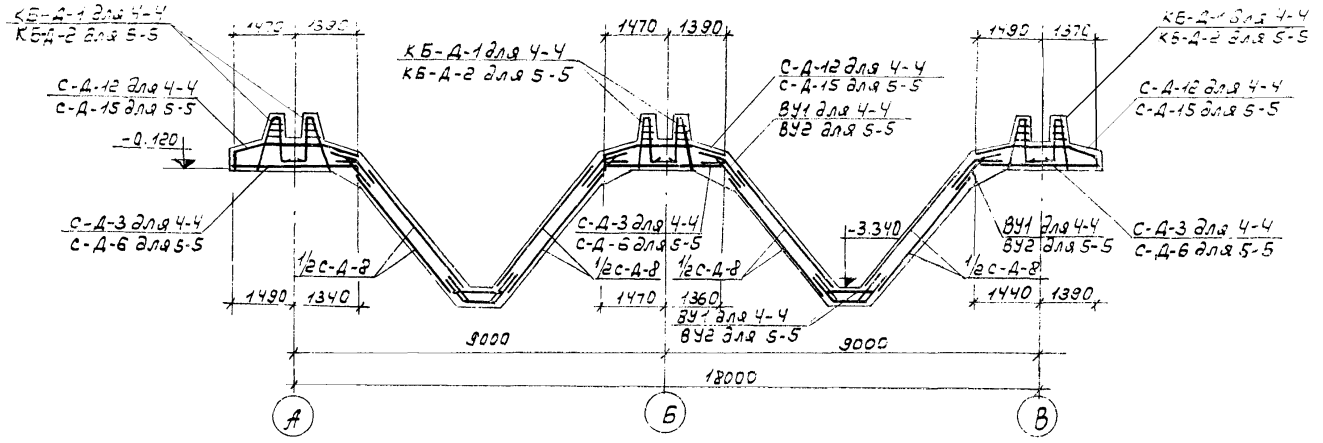

Выборка арматурных изделий

Наимен. издел	Марка изделия	Кол-во шт	№ листа проекта	Примечание
Сетки днища	С-Д-1	42	КС-II-67	
	С-Д-2	7	КС-II-67	
	С-Д-3	6	КС-II-67	
	С-Д-4	54	КС-II-67	
	С-Д-5	13	КС-II-68	
	С-Д-6	9	КС-II-68	
	С-Д-7	199.9пм	сетка рулонная	100/100/5/5 ГОСТ 8478-66
	С-Д-8	16	КС-II-68	
	С-Д-9	5	КС-II-68	
	С-Д-10	23	КС-II-69	
	С-Д-11	3	КС-II-65	
	С-Д-12	15	КС-II-70	
	С-Д-13	36	КС-II-70	
	С-Д-14	9	КС-II-71	
	С-Д-15	14	КС-II-71	
	С-Д-16	16	КС-II-72	
	С-Д-17	16	КС-II-72	
	С-Д-18	16	КС-II-72	
Каркасные блоки днища	КБ-Д-1	44	КС-II-73	
	КБ-Д-2	72	КС-II-73	
	КБ-Д-3	20	КС-II-74	
	КБ-Д-4	17	КС-II-74	
	КБ-Д-5	20	КС-II-75	
	КБ-Д-6	3	КС-II-75	

Выборка вязаных участков

Марка участка	Кол-во шт	№ листа проекта	Примечание
ВУ 1	2	КС-II-6	
ВУ 2	2	КС-II-7	
ВУ 3	2	КС-II-8	
ВУ 4	1	КС-II-8	
ВУ 5	1	КС-II-9	
ВУ 6	1	КС-II-8	
ВУ 7	1	КС-II-9	
ВУ 8	1	КС-II-9	
ВУ 9	1	КС-II-9	
ВУ 10	1	КС-II-9	
ВУ 11	1	КС-II-10	
ВУ 12	1	КС-II-10	
ВУ 13	1	КС-II-11	
ВУ 14	2	КС-II-12	
ВУ 15	1	КС-II-13	
ВУ 16	1	КС-II-13	
ВУ 17	1	КС-II-14	
ВУ 18	12	КС-II-15	

Выборка вязаных участков

Марка участка	Кол-во шт	№ листа проекта	Примечание
ВУ 19	2	КС-II-15	
ВУ 20	8	КС-II-16	
ВУ 21	8	КС-II-16	
ВУ 22	2	КС-II-17	
ВУ 23	2	КС-II-17	
ВУ 24	3	КС-II-18	
ВУ 25	8	КС-II-18	
ВУ 26	4	КС-II-19	
ВУ 27	2	КС-II-19	
ВУ 28	2	КС-II-20	
ВУ 29	2	КС-II-21	
ВУ 30	2	КС-II-22	
Приямок 1	2	КС-II-23.24	
Приямок 2	2	КС-II-23.24	

Выборка узлов

Наимен. узла	Кол-во шт или п.м.	№ листа проекта	Примечание
Узел 1	16	КС-II-3	
Узел 2	8	КС-II-3	
Узел 3	54	КС-II-3	
Узел 4	189.0пм	КС-II-4	
Узел 6	148.4пм	КС-II-4	
Узел 7	320.0пм	КС-II-5	
Узел 8	212.2пм	КС-II-5	

Примечание:

1. Примечания см. лист КС-II-8

1974	Канализационные сооружения биологической очистки сточных вод производительностью 2,7 тыс.м.куб/сут.	Блок емкостей. Днище. Армирование. Разрезы 4-4; 5-5. Выборки.	Типовой проект 902-2-258	Альбом II / Лист КС-II-9

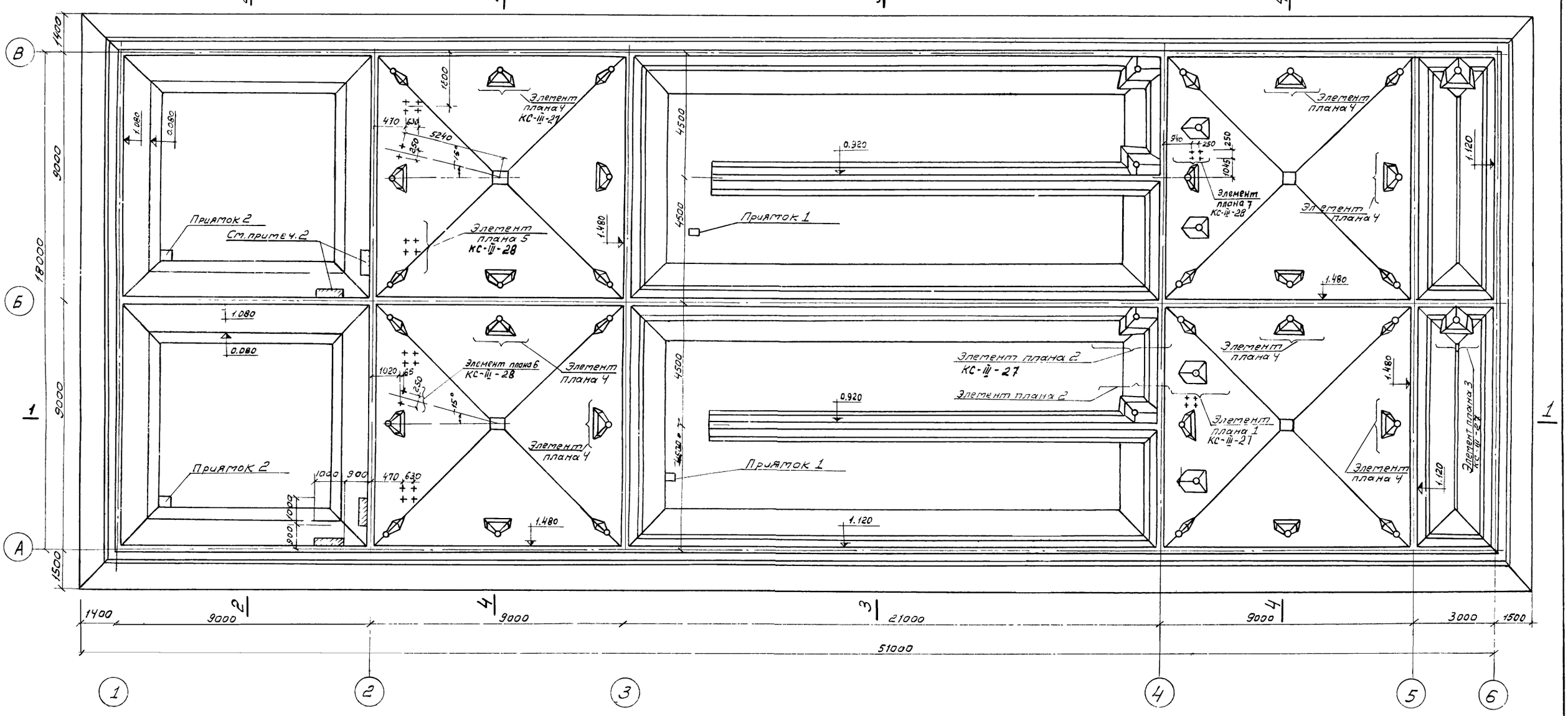

Примечания:

1. Работы по устройству набетонки выполняются после испытания ёмкости.
2. Набетонка выполняется из бетона М 100.
3. Элементы плана см. лист КС-III-27,28
4. В аэробном сбраживателе на участках, отмеченных на плане, набетонку выполнить после установки металлической перегородки МП1.

1974	КАНАЛИЗАЦИОННЫЕ СООРУЖЕНИЯ БИОЛОГИЧЕСКОЙ ОЧИСТКИ СТОЧНЫХ ВОД ПРОИЗВОДИТЕЛЬНОСТЬЮ 2,7 ТЫС.М.КУБ/СУТ.	Блок ёмкостей. Днище. Набетонка. План.	Типовой проект 902-2-258	Альбом II	Лист КС-II-10

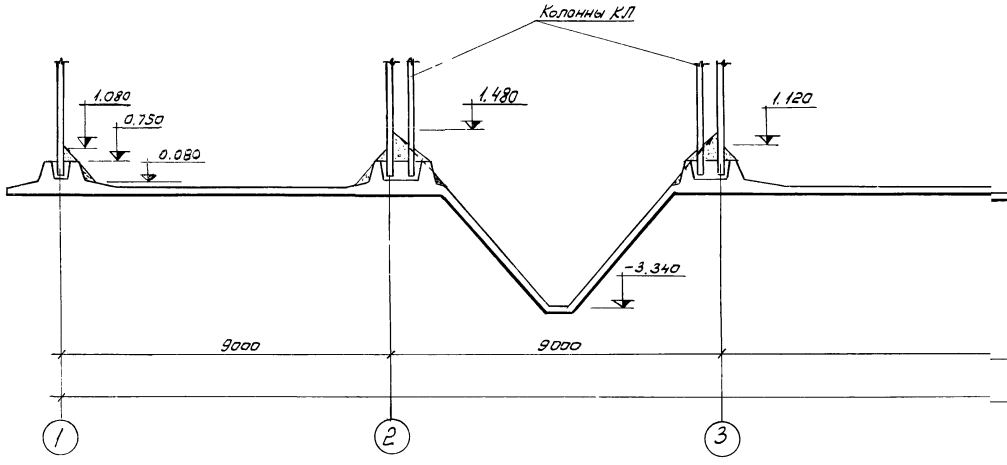

1-1

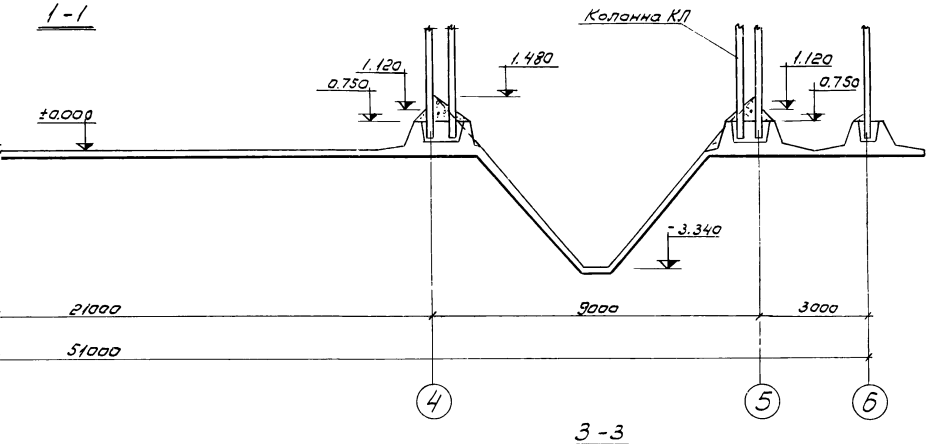

2-2

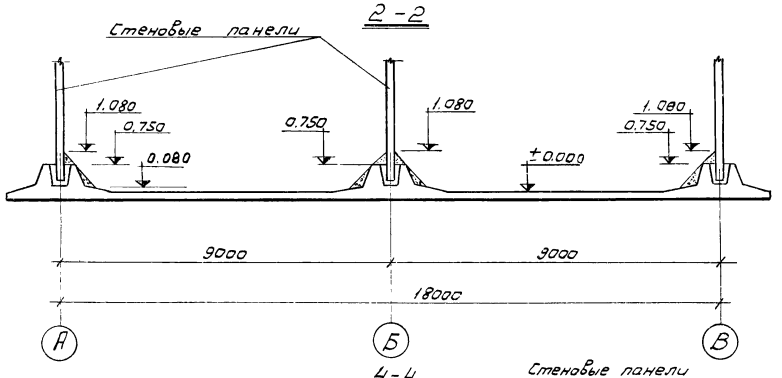

3-3

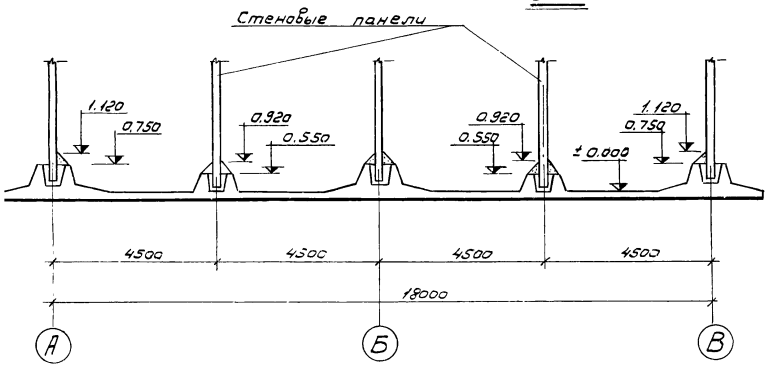

4-4

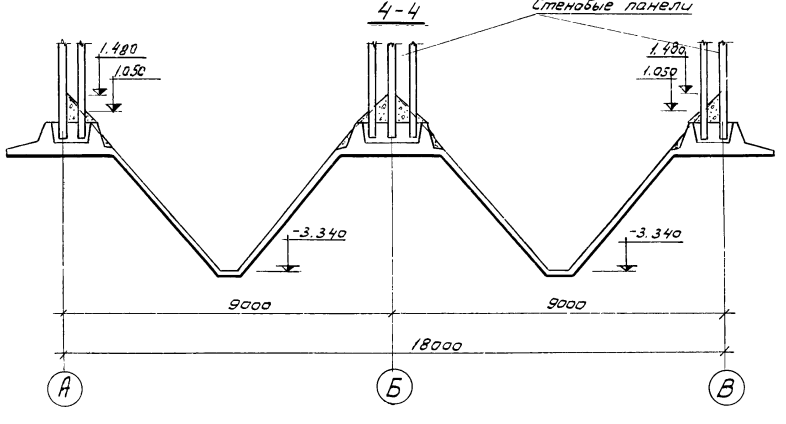

Примечания:

1. В сечениях подготовка под днище условно не показана.
2. Устройство набетонки производить после испытания емкостей.
3. Набетонка выполняется из бетона М100.

1974	КАНАЛИЗАЦИОННЫЕ СООРУЖЕНИЯ БИОЛОГИЧЕСКОЙ ОЧИСТКИ СТОЧНЫХ ВОД ПРОИЗВОДИТЕЛЬНОСТЬЮ 2,7 ТЫС.М.К.УБ./СУТ.	Блок емкостей. Днище. Набетонка. Разрезы.	Типовой проект 902-2-258	Альбом II	Лист КЕ-II-11

План

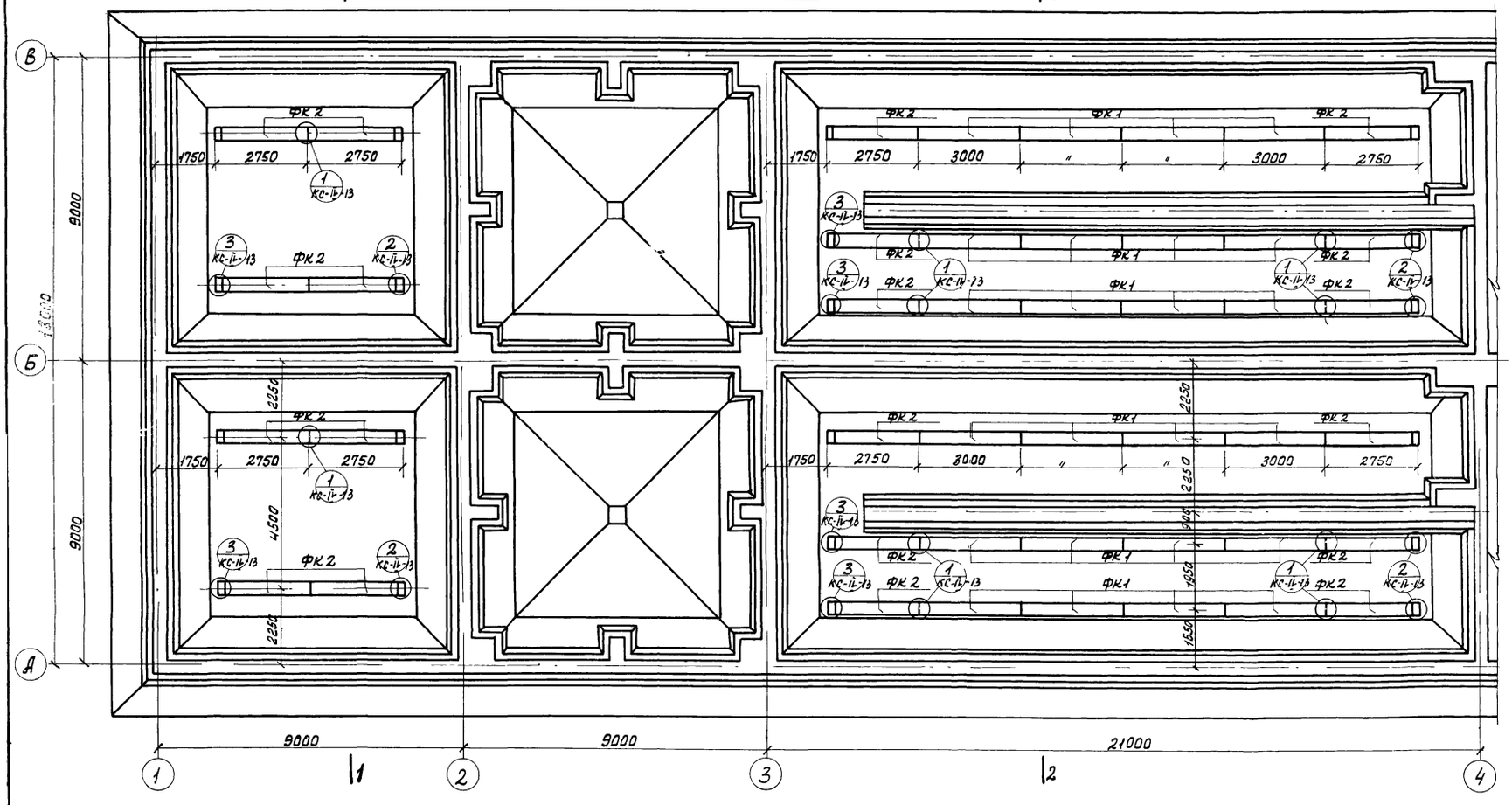

Выборка сборных железобетонных элементов.

Наимен. элемент	Марка элемента	Кол-во шт.	Масса элем. т	Стандарт или лист проекта	Примечание
Фильтрос. коробка	ФК1	24	0.500	КС-V-15	
	ФК2	20	0.430	КС-V-16	
Фильтрос. пластины 300×300×35	—	410	—	Кучинский комбинат керамических облицовочных изделий ТУ 400-1-21-71	

Выборка монтажных узлов.

Наименов. узлов	Кол-во шт.	№ листа проекта	Примечание
Узел 1	34	КС-IV-13	
Узел 2	10	КС-IV-13	
Узел 3	10	КС-IV-13	

Примечания:

1. Фильтросные короба устанавливаются на свежеуложенный цементный раствор толщиной 50мм.
2. Фильтросные короба перекрываются фильтросными пластинами 300×300×35.

1-1

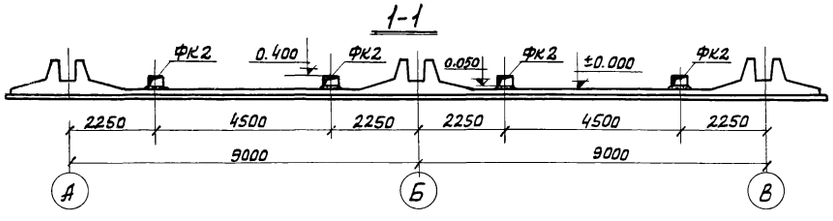

2-2

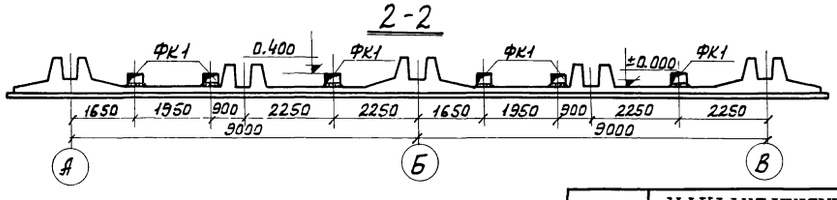

1974	Канализационные сооружения биологической очистки сточных вод производительностью 2,7 тыс.м.куб/сут.	Блок емкостей. Монтажная схема фильтросных коробов. План. Разрезы. Выборки.	Типовой проект 902-2-258	Альбом II	Лист КС-II-12

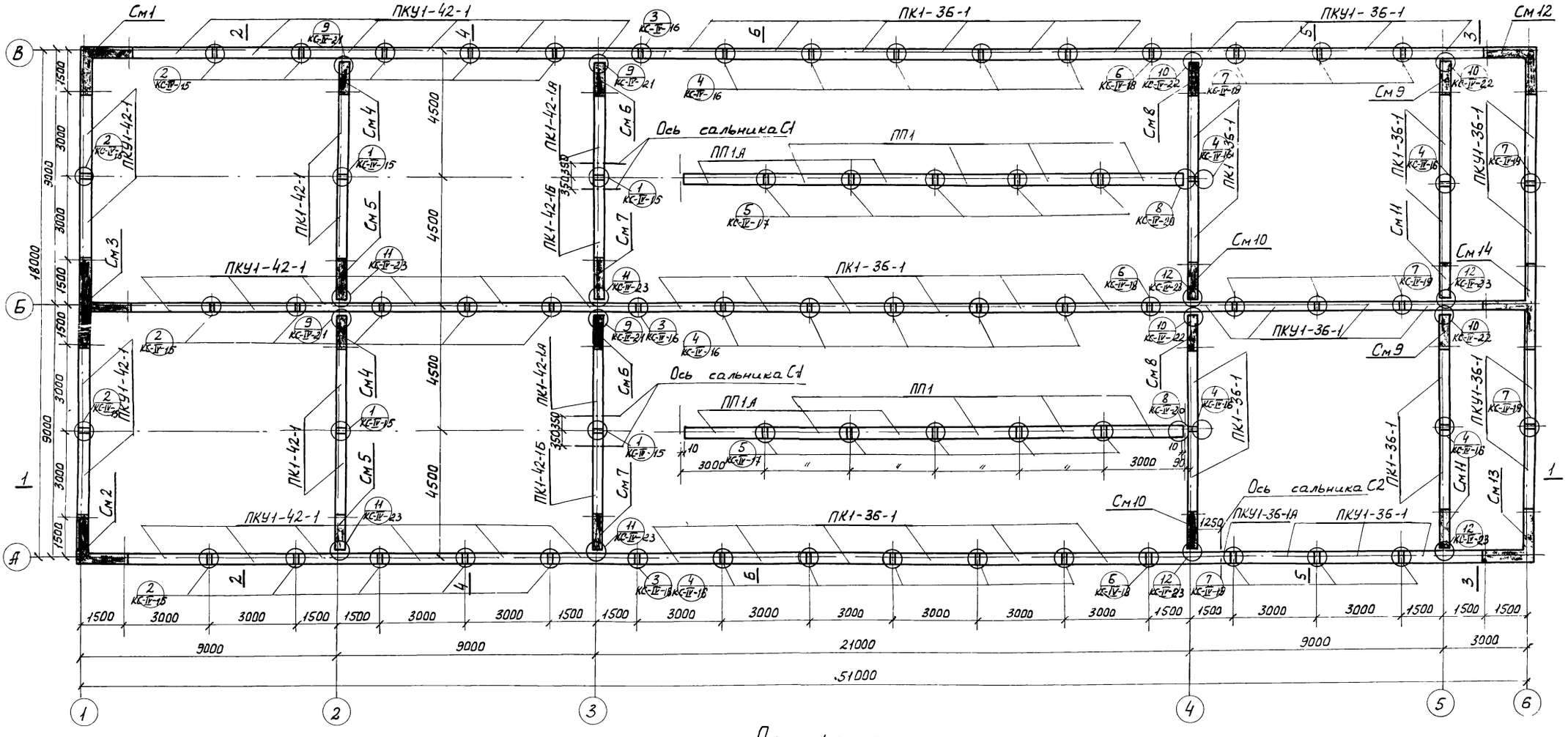

Примечания:

1. Ориентацию панелей при монтаже см. лист КС-II-14.
2. На плане условно затемнены монолитные железобетонные конструкции.

1974	Канализационные сооружения биологической очистки сточных вод производительностью 2,7 тыс.м.куб/сут.	Блок емкостей Монтажная схема стен. План.	Типовой проект 902-2-258	Альбом II	Лист КС-II-13

1-1

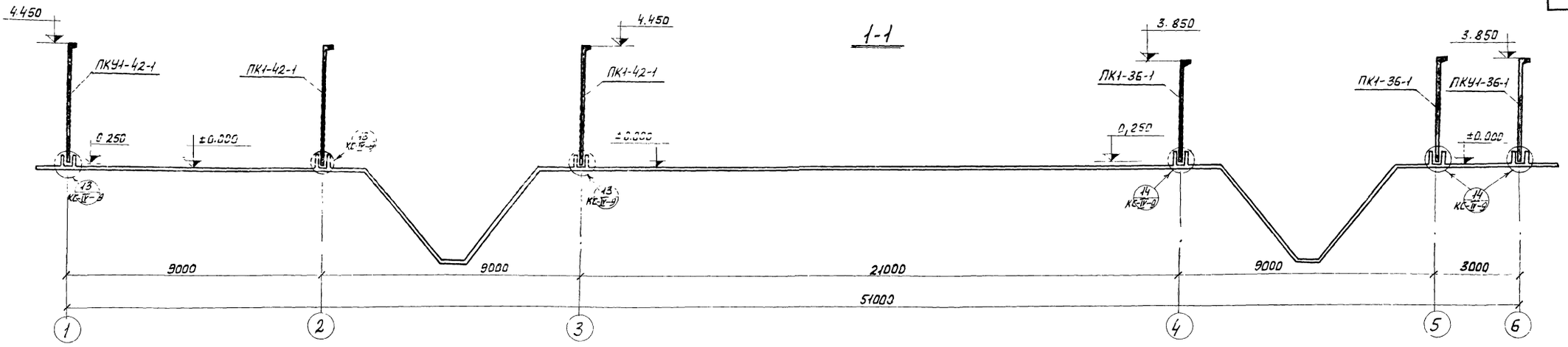

2-2; 3-3

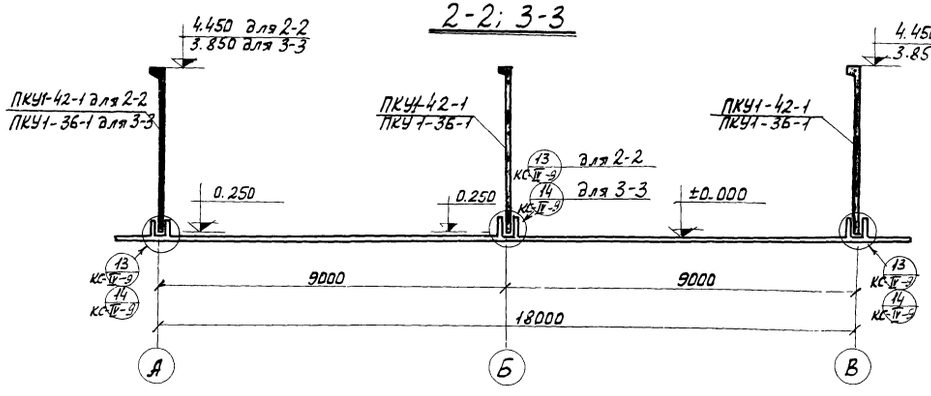

4-4; 5-5

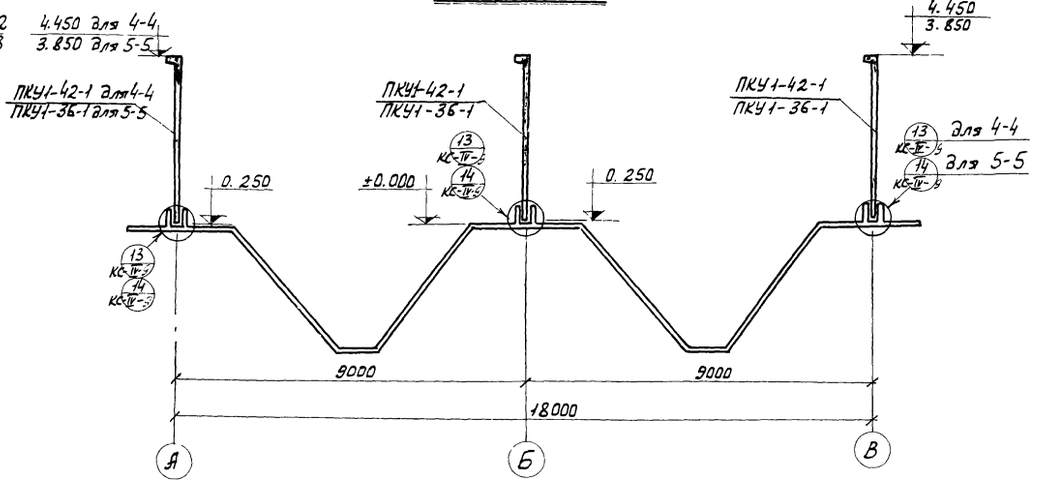

Б-Б

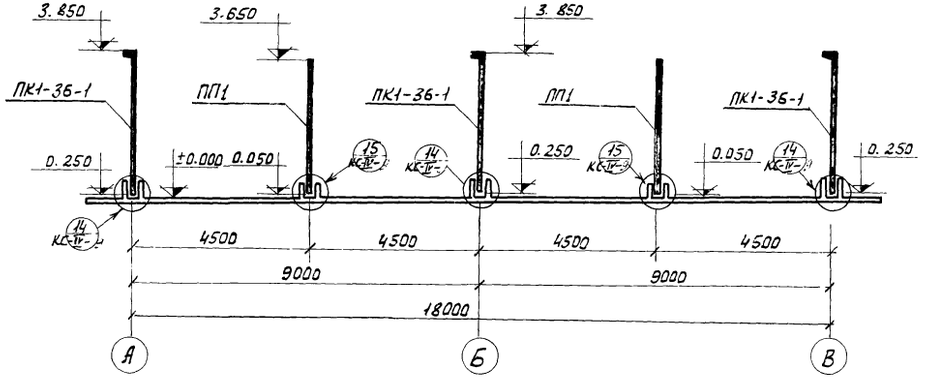

Примечания:

1. Указания по монтажу панелей см. пояснительную записку к проекту - Альбом I.

1974	КАНАЛИЗАЦИОННЫЕ СООРУЖЕНИЯ БИОЛОГИЧЕСКОЙ ОЧИСТКИ СТОЧНЫХ ВОД ПРОИЗВОДИТЕЛЬНОСТЬЮ 2,7 ТЫС.М.КУБ/СУТ.	Блок емкостей. Монтажная схема стен. Разрезы 1-1÷6-6	Типовой проект 902-2-258	Альбом II	Лист КС-II-14

Выборка сборных унифицированных и неунифицированных железобетонных элементов.

Наим. элем.	Марка элемента	Кол-во шт.	Масса элем. т.	Стандарт	Примеч.
Стеновые панели.	ПК1-42-1	4	5.75	Серия 3.900-2 выпуск 2	
	ПК1-42-1А	2	5.75		См. лист КС-V-1
	ПК1-42-1Б	2	5.75		См. лист КС-V-2
	ПК1-36-1	26	4.27		
	ПКУ1-42-1	22	5.75	Серия 3.900-2 выпуск 2	
	ПКУ1-36-1	15	4.27		
	ПКУ1-36-1А	1	4.27		См. лист КС-V-3
	ПП1	8	4.56		См. лист КС-V-4
	ПП1А	4	4.56		См. лист КС-V-8

Выборка монолитных участков

Наименов. участка	Кол-во шт.	№ листа проекта	Примечание
См 1	1	КС-III-29	
См 2	1	КС-III-33	
См 3	1	КС-III-35	
См 4	2	КС-III-40	
См 5	2	КС-III-44	
См 6	2	КС-III-41	
См 7	2	КС-III-45	
См 8	2	КС-III-48	
См 9	2	КС-III-49	
См 10	2	КС-III-52	
См 11	2	КС-III-53	
См 12	1	КС-III-56	
См 13	1	КС-III-59	
См 14	1	КС-III-62	

Выборка монтажных узлов.

Наименов узла	Кол-во шт.	N листа проекта	Примечание
Узел 1	4	КС-IV-1	
Узел 2	17	КС-IV-2	
Узел 3	3	КС-IV-3	
Узел 4	19	КС-IV-4	
Узел 5	10	КС-IV-5	
Узел 6	3	КС-IV-6	
Узел 7	11	КС-IV-7	
Узел 8	2	КС-IV-8	
Узел 9	4	КС-IV-8	
Узел 10	4	КС-IV-8	
Узел 11	4	КС-IV-8	
Узел 12	4	КС-IV-8	
Узел 13	—	КС-IV-9	
Узел 14	—	КС-IV-9	
Узел 15	—	КС-IV-9	

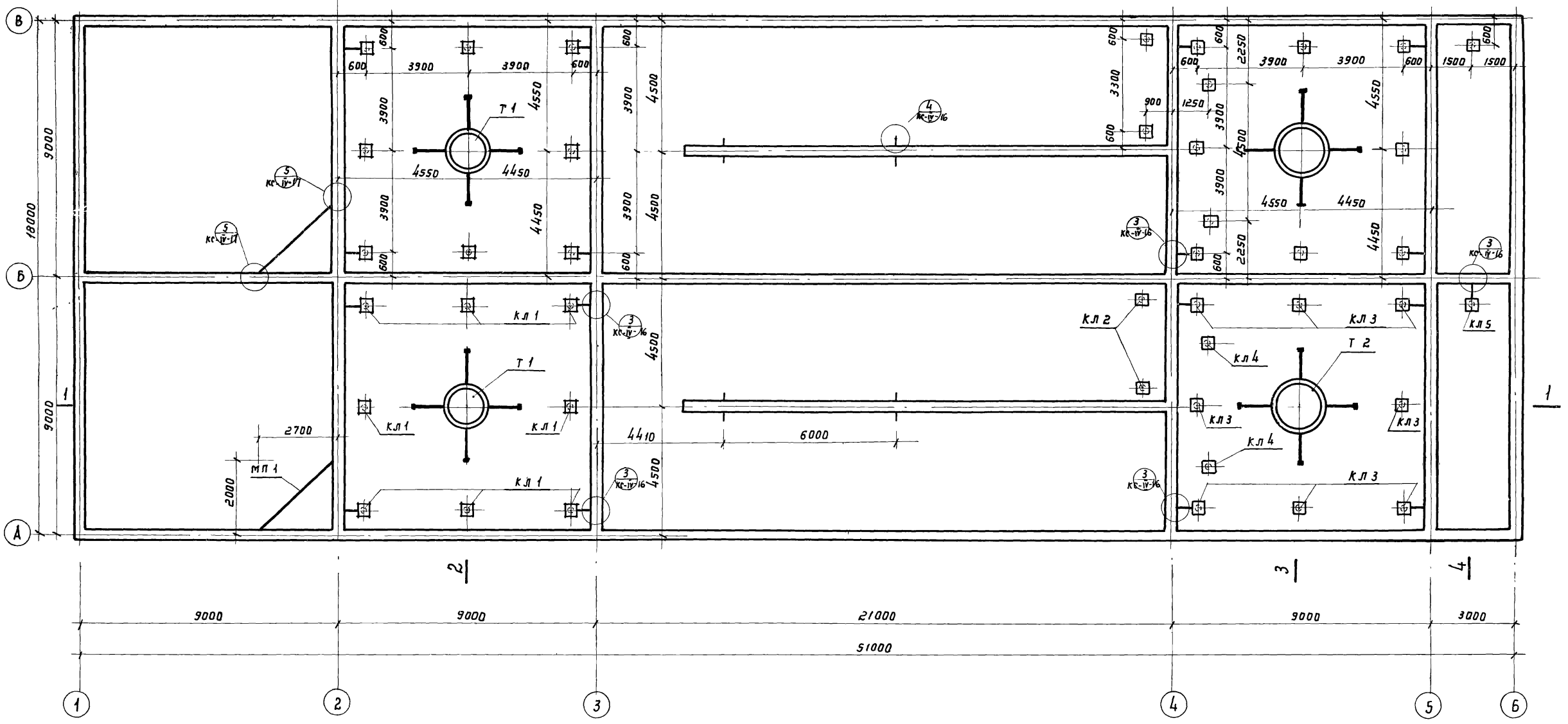

Примечание:

Примечания см. лист КС-II-19

1974	Канализационные сооружения биологической очистки сточных вод производительностью 27 тыс. м куб/сут.	Блок емкостей Монтажная схема металлических конструкций План колонн, центральных труб, перегородок.	Типовой проект 902-2-258	Альбом II	Лист КС-II-16

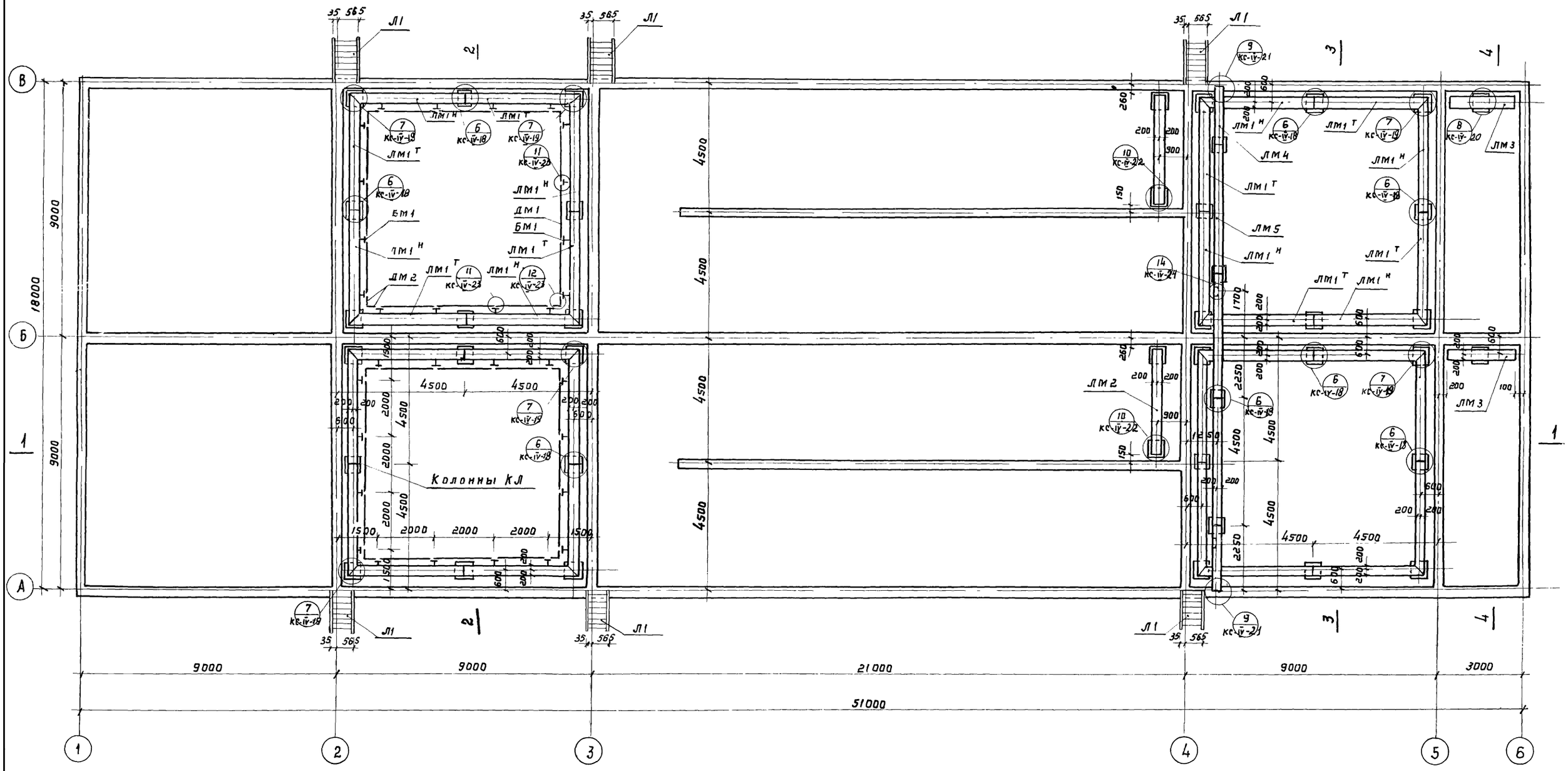

Примечание:

1. Примечания смотри лист КС-II-19.

1974	Канализационные сооружения биологической очистки сточных вод производительностью 2,7 тыс.м.куб/сут.	Блок емкостей. Монтажная схема металлических конструкций. План лотков, балок, лестниц	Типовой проект 902-2-258	Альбом II	Лист КС-II-17

1-1

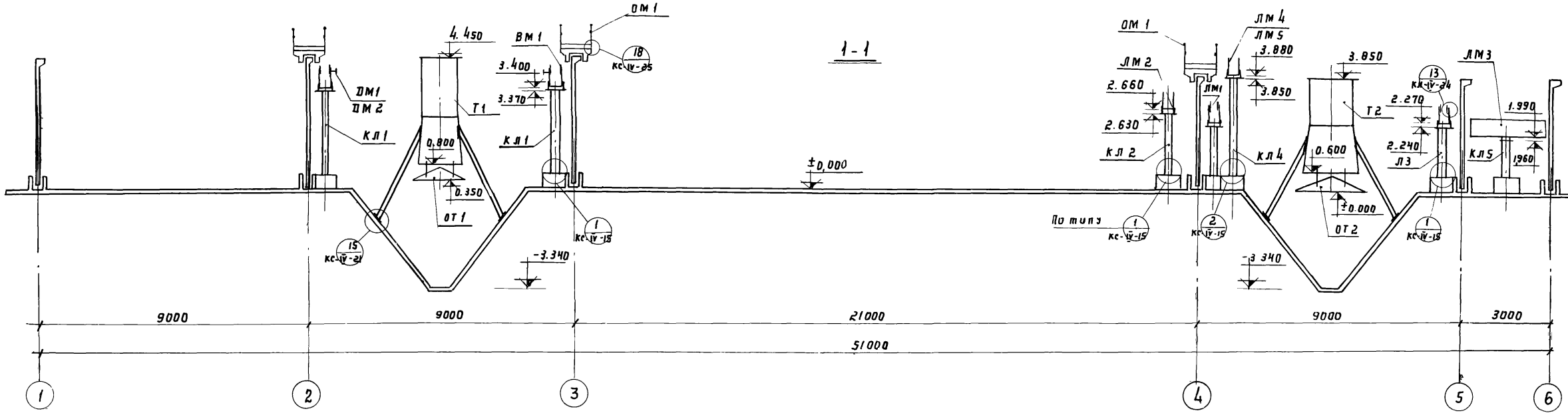

2-2

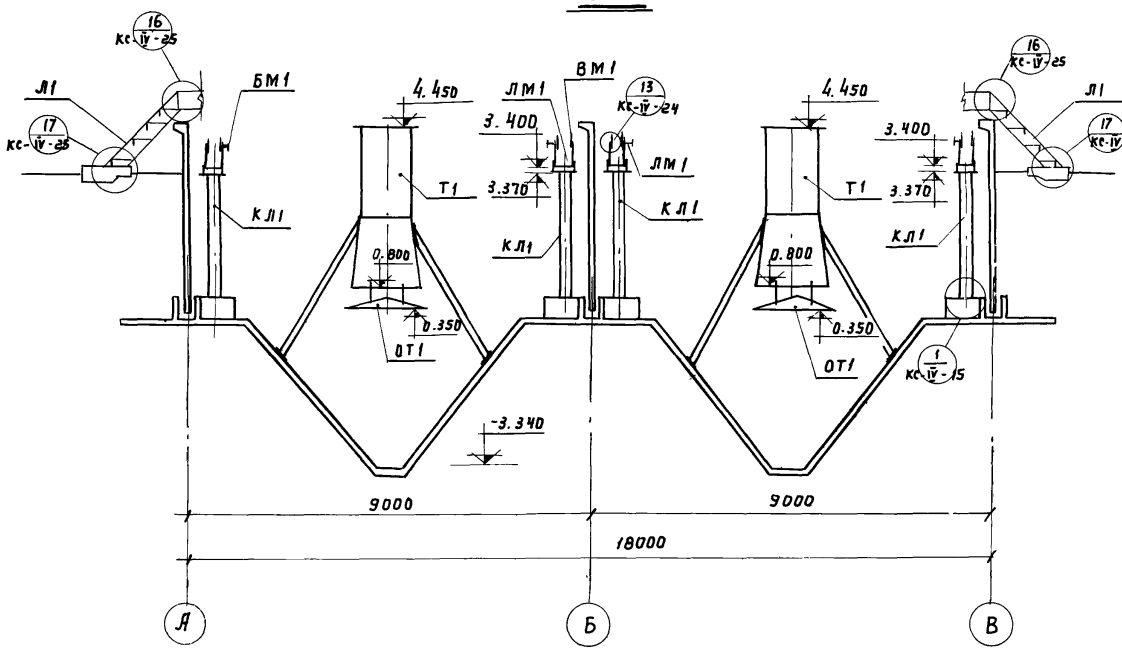

3-3

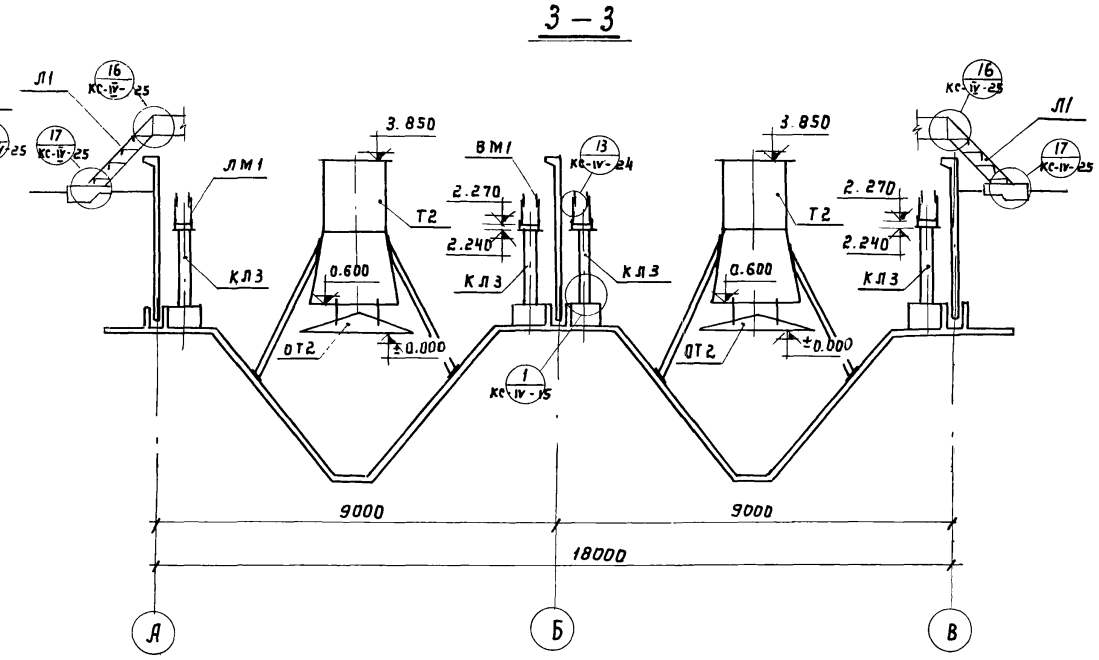

Примечание:

1. Примечания см. лист КС-II-19

1974	Канализационные сооружения биологической очистки сточных вод производительностью 2,7 тыс. м. куб/сут.	Блок емкостей. Монтажная схема металлических конструкций. Разрезы 1-1 ÷ 3-3.	Типовой проект 902-2-258	Альбом II	Лист КС-II-18

4 – 4

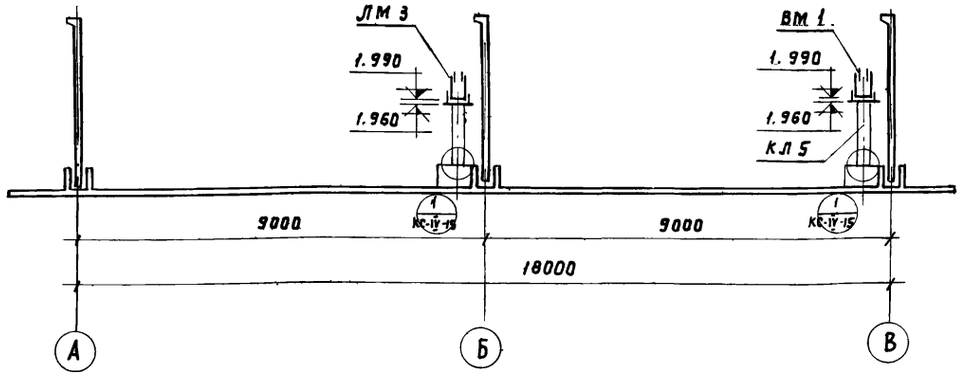

Выборка металлических изделий

Наим. издел.	Марка изделия	Кол-во шт	Масса издел. кг.	N листа проекта	Примеч.
Колонны	КЛ 1	16	144,8	КС-V-29	
	КЛ 2	4	129,3	КС-V-29	
	КЛ 3	16	121,8	КС-V-29	
	КЛ 4	4	154,8	КС-V-30	
	КЛ 5	2	116,0	КС-V-30	
Перегородка	МП 1	2	506.0	КС-V-34	
Лотки	ЛМ 1 Т	16	318,1	КС-V-31	
	ЛМ 1 Н	16	318,1	КС-V-31	
	ЛМ 2	2	340.7	КС-V-32	
	ЛМ 3	2	232.0	КС-V-32	
	ЛМ 4	2	207.4	КС-V-33	
	ЛМ 5	3	348,6	КС-V-33	
Балки	БМ 1	32	5.7	КС-V-35	
Подгодар. доски	ДМ 1	24	36.8	КС-V-35	
	ДМ 2	16	8,9	КС-V-35	
Водослив	ВМ 1	313пм	9.6	КС-V-35	Масса 1,2 п.м.
Лестницы	Л1	6	51.1	КС-V-36	
Ограждение ОМ 1 (п.м)		172.5	20.3	КС-V-36	Масса 1,5 п.м.

Выборка монтажных узлов

Наименов. узлов	Кол-во шт	N° листа проекта	Примечание
Узел 1	38	КС-IV - 15	
Узел 2	4	КС-IV - 15	
Узел 3	18	КС-IV - 16	
Узел 4	8	КС-IV - 16	
Узел 5	4	КС-IV - 17	
Узел 6	20	КС-IV - 18	
Узел 7	16	КС-IV - 19	
Узел 8	2	КС-IV - 20	
Узел 9	2	КС-IV - 21	
Узел 10	4	КС-IV - 22	
Узел 11	32	КС-IV - 23	
Узел 12	8	КС-IV - 23	
Узел 13	261	КС-IV - 24	
Узел 14	2	КС-IV - 24	
Узел 15	16	КС-IV - 24	
Узел 16	6	КС-IV - 25	
Узел 17	6	КС-IV - 25	
Узел 18	—	КС-IV - 25	

Примечания:

1. Отверстия в металлических лотках для технологических трубопроводов вырезаются по месту (см. технологические чертежи блока емкостей Альбом V TX-1, TX-2.
2. Все металлические элементы должны иметь антикоррозийную защиту. Рекомендации по составу защитных покрытий см. пояснительную записку к проекту – Альбом – I.
3. Центральные трубы Т1, Т2, отражатели ОТ1, ОТ2 смотри механические чертежи.

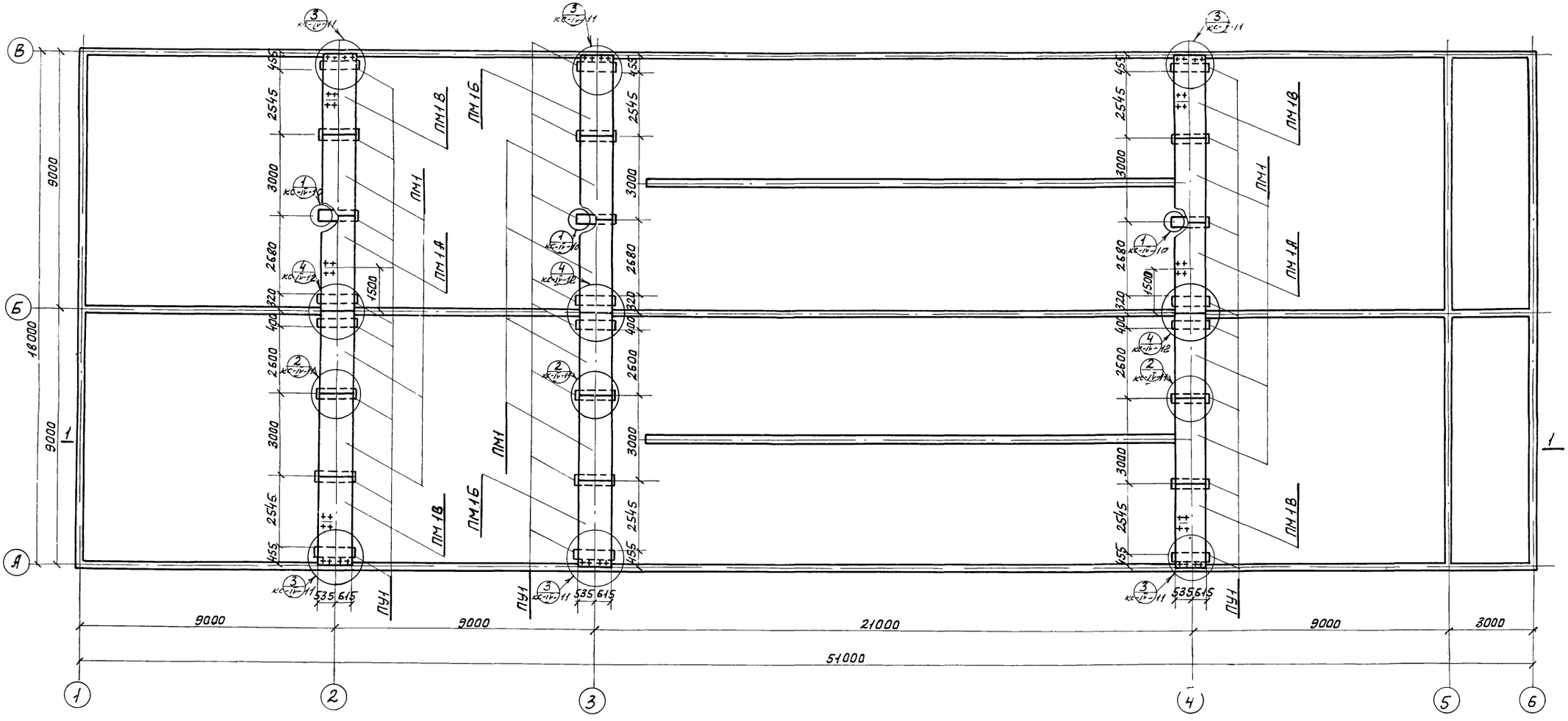

Примечание:

1. Примечания см лист КС-II-21

1974	КАНАЛИЗАЦИОННЫЕ СООРУЖЕНИЯ БИОЛОГИЧЕСКОЙ ОЧИСТКИ СТОЧНЫХ ВОД ПРОИЗВОДИТЕЛЬНОСТЬЮ 2,7 ТЫС.М.КУБ/СУТ.	Блок ёмкостей Монтажная схема мостиков. План.	Типовой проект 902-2-258	Альбом II	Лист КС-II-20

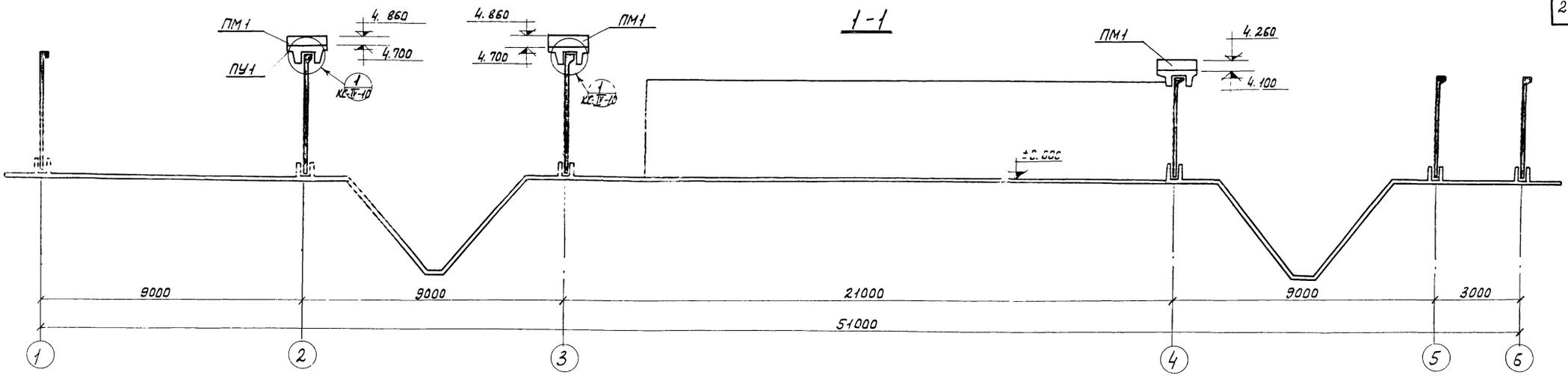

Выборка сборных железобетонных элементов.

Наим. элем.	Марка элемента	Кол-во шт.	Масса элем. т.	Стандарт или № листа проекта	Примеч.
Плиты мостиков.	ПМ1	10	1.38	КС-V-9	
	ПМ1А	2	1.38	КС-V-11	
	ПМ1Б	2	1.38	КС-V-12	
	ПМ1В	4	1.38	КС-V-12	
Поддерж. устройства	ПУ1	24	0,245	КС-V-13	

Выборка монтажных узлов

Наимен. узла	Кол-во шт.	Лист проекта	Примечания
Узел 1	24	КС-IV-10	
Узел 2	12	КС-IV-11	
Узел 3	5	КС-IV-11	
Узел 4	3	КС-IV-12	

Примечания:

1. За отметку ±0.000 принята отметка верха плоской части железобетонного днища.
2. При раскладке плит ПМ1А, ПМ1Б, ПМ1В ориентироваться по привязкам отверстий в плитах к осям емкости.
3. Устройство полов и набетонок по мостикам см. чертеж КС-II-2
4. При устройстве полов по плитам мостиков газовые трубки / отверстия в плитах / закрыть деревянными пробками, которые вынуть при установке технологического оборудования.
5. Порядок производства работ по монтажу плит мостиков см. пояснительную записку проекта-Альбом I

1974	КАНАЛИЗАЦИОННЫЕ СООРУЖЕНИЯ БИОЛОГИЧЕСКОЙ ОЧИСТКИ СТОЧНЫХ ВОД, ПРОИЗВОДИТЕЛЬНОСТЬЮ 2,7 ТЫС. М.КУБ/СУТ.	Блок емкостей. Монтажная схема мостиков. Разрез 1-1. Выборки.	Типовой проект 902-2-258	Альбом II	Лист КС-II-21

Выборка сборных железобетонных элементов

Наим. эл-тов	Марка элемента	Кол-во шт	Масса эл-та т	Стандарт	Примечание
Унифицированные элементы					
Стеновые панели	ПК1-42-1	4	5.75	Серия 3.900-2 Выпуск 2	
	ПК1-42-1А	2	5.75		см. лист КС-У-1
	ПК1-42-1Б	2	5.75		см. лист КС-У-2
	ПК1-36-1	26	4.27		
	ПКУ1-42-1	22	5.75	Серия 3.900-2 Выпуск 7	
	ПКУ1-36-1	15	4.27		
	ПКУ1-36-1А	1	4.27		см. лист КС-У-3
Неунифицированные элементы					
Перегородочные панели	ПП1	8	4.56		см. лист КС-У-4
	ПП1А	4	4.56		см. лист КС-У-5
Поддержи-вающие устройст.	ПУ1	24	2.45		см. лист КС-У-13
Плиты мостиков	ПМ1	10	1.38		см. лист КС-У-9
	ПМ1А	2	1.38		см. лист КС-У-11
	ПМ1Б	2	1.38		см. лист КС-У-12
	ПМ1В	4	1.38		см. лист КС-У-12
Фильтросн. короба	ФК1	24	0.5		см. лист КС-У-15
	ФК2	20	0.43		см. лист КС-У-16

Выборка металлических изделий

Наим. издел.	Марка изделия	Кол-во шт.	Масса издел. кг.	N листа проекта	Примечания
Колонны	КЛ1	16	144.8	КС-У-29	
	КЛ2	4	129.3	КС-У-29	
	КЛ3	16	121.8	КС-У-29	
	КЛ4	4	154.8	КС-У-30	
	КЛ5	2	116.0	КС-У-30	
Перегородки	МП1	2	506.0	КС-У-34	
Лотки	ЛМ1Т	16	318.0	КС-У-31	
	ЛМ1Н	16	318.0	КС-У-31	
	ЛМ2	2	340.7	КС-У-32	
	ЛМ3	2	232.0	КС-У-32	
	ЛМ4	2	207.4	КС-У-33	
	ЛМ5	3	348.6	КС-У-33	
Балки	БМ1	32	5.7	КС-У-35	
Полупогруж. доски	ДМ1	24	36.8	КС-У-35	
	ДМ2	16	8.9	КС-У-35	
Водослив	ВМ1	313 пм	9.6	КС-У-35	масса 1,2 п.м.
Лестницы	Л1	6	51.1	КС-У-36	
Ограждение.	ОМ1	118.5 п.м	20.3	КС-У-36	масса 1,5 п.м.

Выборка закладных деталей сборных железобетонных элементов

Марка закладных деталей	Кол-во шт.	Масса закл. детал. кг.	N листа проекта	Примечания
Неунифицированные элементы				
М1	24	5.2	КС-У-26	
М2	24	5.1	КС-У-26	
М3	4	5.4	КС-У-27	
М4	96	3.5	КС-У-27	
М5	72	0,9	КС-У-28	
М6	72	1.3	КС-У-28	
М7	144	1.4	КС-У-28	
М8	64	0.4	КС-У-28	

Выборка закладных деталей монолитных железобетонных элементов

Марка закладных деталей	Кол-во шт	Масса закл. дет. кг.	N листа проекта	Примечание.
М1	16	8.3	КС-III-84	
М2	18	3.7	КС-III-84	
М3	10	16.7	КС-III-84	
М4	2	11.3	КС-III-84	
М5	2	32.0	КС-III-84	

Выборка асбестоцементных труб

Наименов. по ГОСТу	Кол-во шт	N ГОСТа	Примечания
Труба асбестоцементная Ду200	33	1839-72	

Выборка сальников

Сальники	Кол-во шт.	Масса сальника кг	Стандарт или лист проекта	Примечания
Сборные железобетонные элементы				
С1	4	12.3	КС-У-24	
С2	1	10.3	КС-У-25	
Монолитные железобетонные элементы				
Ду 150 в=200	10	11.8	серия 3.901-5	
Ду 200 в=200	10	15.7	—"—	
Ду 200 в=300	2	21.4	—"—	

Выборка фильтросных пластин

Наименование	К-во	Примечания
Фильтросные пластины 300х300х35	410	ТУ 400-1-21-71 Кучинский з-д керамических изделий

1974	Канализационные сооружения биологической очистки сточных вод производительностью 2,7 тыс.м.куб/сут.	Блок емкостей. Выборки.	Типовой проект 902-2-258	Альбом II	Лист КС-II 22

Выборка арматуры и стали закладных и соединительных деталей сборных железобетонных элементов

Наименование элемента	Марка бетона	Бетон м³	Арматура А-I 6	А-I 8	А-I 10	А-I Итого	А-III 8	А-III 10	А-III 12	А-III 14	А-III 16	А-III Итого	Всего кг	Сталь 3 А-I 8	А-I 10	А-I 16	А-I Итого	А-II 10	Прокатная полосовая -200×6	-90×8	-100×8	-170×8	-200×8	-80×10	Итого:	Фасонный прокат L63×6	L100×63×8	C5	Итого:	Трубы 33,5×3,2	60×3,5	Всего кг
Перегородочные панели	200	21.84	216.0	82,8	—	298.8	—	1140.0	—	—	—	1140.0	1438.8	134.4	—	112.8	247.2	1.6	122.1	—	—	—	20.0	—	142.4	—	—	—	—	—	—	391.2
Поддерживающ. устройства	200	2.35	—	79.2	19,2	98.4	—	105.6	52.8	—	—	158.4	256.8	—	96.0	—	96.0	—	—	—	—	—	—	—	—	—	240.0	—	240.0	—	—	336.0
Плиты мостиков	200	9.9	241.2	—	—	241.2	147.6	—	—	—	—	147.6	388.8	—	64.8	—	64.8	144.0	—	—	86.4	—	—	—	86.4	64.8	—	—	64.8	25,6	—	385.6
Фильтросные короба	200	7.6	817.2	105,6	—	922.8	—	—	—	—	—	—	922.8	—	—	—	—	—	—	—	—	—	—	—	—	—	—	—	—	—	—	—
Всего: кг		41.69	1274,4	267,6	19.2	1561,2	147.6	1245.6	52.8	—	—	1446.0	3007,2	134.4	160.8	112,8	408.0	145.6	122.4	—	86.4	—	20.0	—	228.8	64.8	240.0	—	304.8	25,6	—	1112,8
Соединительные детали узлов	200	0,5	26.0	—	—	26.0	—	40.7	213,2	59.4	52,5	365,8	391.8	—	—	—	—	—	—	33.6	28.8	64.8	—	36.0	163.2	—	—	110.4	110.4	—	13.0	286.6
Всего: кг		42.19	1300,4	267 6	19 2	1587,2	147.6	1286.3	266.0	59.4	52,5	1811,8	3399.0	134.4	160.8	112.8	408.0	145,6	122.4	33.6	115,2	64.8	20.0	36.0	424.4	64.8	240 0	110.4	415,2	25.6	13.0	1399.4

Выборка арматуры и стали закладных деталей монолитных железобетонных элементов

Наименован. элемента	Марка бетона	Бетон м³	Арматура А-I 6	А-I 8	А-I Итого	А-III 8	А-III 10	А-III 12	А-III 14	А-III 16	А-III 18	А-III 20	А-III Итого	Сетки сварные рулонные 100/100/5/5	Всего кг	Сталь 3 А-I 20	А-II 10	А-II 12	А-II Итого	Прокатная полосовая -50×8	-200×8	Итого	Прокатн. толстолистовая δ=10	Трубы 159×6	219×6	325×8	Итого	Всего кг
Днище	200	332,8	3100,4	5084,7	8185,1	2090,8	5675,8	6475,2	10734.2	4273.8	—	9810.1	39059.9	1448.0	48693.0	64.8	6.4	75.6	82.0	12.8	—	12.8	113.6	—	—	—	—	273,2
Участки стен	200	35,25	256.2	—	256.2	—	1141.4	1481.5	996.1	791.1	112.8	—	4522,9	—	4779.1	—	7.2	—	7.2	14.4	45,0	59.4	30.6	19.4	146.0	57.6	223.0	320.2
Всего: кг			3356,6	5084.7	8441.3	2090.8	6817.2	7956.7	11730.3	5064.3	112.8	9810.1	43682.8	1448.0	53472,1	64.8	13.6	75.6	89.2	27.2	45,0	72.2	144.2	19,4	146.0	57,6	223.0	593.4

Выборка стали на металлические изделия и соединительные детали

Наименование изделий	А-I 10	А-I 20	А-I 25	А-I Итого	Прокатная полосовая -40×4	-100×4	-50×6	-60×6	-150×6	-170×6	-200×6	-150×8	-180×8	-200×10	Итого:	Прокатная широкополосовая -250×6	-400×6	-600×20	Итого	Прокатная толстолистов δ=6	Итого	Фасонный прокат L63×6	L75×6	L100×63×8	C5	Итого	Листовая просечно вытяжн. ПВ-510	Гнутый профиль C180×56×4	Трубы 273×8	Всего кг
Насадки колонн	—	—	—	—	—	—	—	—	—	—	—	403.2	—	—	403,2	—	—	2373.0	2373.0	—	—	—	—	—	—	—	—	—	659.4	3435,6
Перегородки	—	—	—	—	—	—	—	—	—	—	—	—	—	—	—	—	—	—	—	845.6	845.6	166.4	—	—	—	155.4	—	—	—	1012,0
Лотки	49.2	—	—	49.2	—	—	196.8	—	—	—	—	—	—	—	196.8	—	113.0	—	113.0	12434.2	12434.2	—	—	—	—	—	—	—	—	12793,2
Балки	—	—	—	—	—	—	—	—	—	—	—	—	—	—	—	150,4	—	—	150.4	—	—	32.0	—	—	—	32.0	—	—	—	182.4
Полупогружные доски	—	—	—	—	—	—	—	—	—	—	—	—	—	—	—	—	1025,6	—	1025.6	—	—	—	—	—	—	—	—	—	—	1025,6
Водослив	—	—	—	—	—	—	—	—	—	2503,7	—	—	—	—	2503,7	—	—	—	—	—	—	—	—	—	—	—	—	—	—	2503.7
Лестницы	—	—	—	—	12.0	12.0	—	8.4	—	—	—	—	—	—	32,4	—	—	—	—	—	—	—	28.8	—	—	28.8	75.0	170.4	—	306.6
Ограждения	—	—	1074.4	1074.4	150.1	379.2	—	—	—	—	—	—	—	—	529,3	—	—	—	—	—	—	—	—	—	—	—	—	—	—	1603.7
Соединительные детали	—	20.4	—	20.4	—	—	102,6	—	292.0	—	179.2	192.8	13.6	75,6	855,8	—	—	—	—	—	—	52.6	—	798.4	11.6	862.6	—	—	—	1738.8
Всего: кг	49.2	20.4	1074.4	1144.0	162.1	391,2	299.4	8.4	292.0	2503.7	179.2	596.0	13,6	75,6	4521,2	150.4	1138.6	2373.0	3662.0	13279.8	13279.8	251.0	28.8	798.4	11.6	1089,8	75,0	170.4	659,4	24601.6

1974	КАНАЛИЗАЦИОННЫЕ СООРУЖЕНИЯ БИОЛОГИЧЕСКОЙ ОЧИСТКИ СТОЧНЫХ ВОД ПРОИЗВОДИТЕЛЬНОСТЬЮ 2,7 ТЫС.М КУБ/СУТ.	Блок емкостей. Выборки.	ТИПОВОЙ ПРОЕКТ 902-2-258	АЛЬБОМ II	ЛИСТ КС-II-23

Выборка стали

NN п/п	Сталь	Диаметр или профиль	Номер поста	Масса кг
1	А-I	6	5781-61*	4657.0
2		8		5486.7
3		10		229.2
4		16		112.8
5		20		85.2
6		25		1074.4
7	А-II	10	5781-61*	159.2
8		12		75.6
9	А-III	8	5781-61*	2238.4
10		10		8103.5
11		12		8222.7
12		14		11789.7
13		16		5117.4
14	А-III	18	5781-61*	112.8
15		20		9810.1
16	Сварные сетки	5	8478-66	1448.0
17	Прокатная полосовая	-40×4	103-57*	162.1
18		-100×4		391.2
19		-50×6		299.4
20		-60×6		8.4
21		-150×6		292.0
22		-170×6		2503.7
23		-200×6		301.6
24		-50×8		27.2
25		-90×8		33.6
26		-100×8		115.2
27	Прокатная полосовая	-150×8	103-57*	596.0
28		-170×8		64.8
29		-180×8		13.6
30		-200×8		65.0
31		-80×10		36.0
32		-200×10		75.6
33	Прокатная широкополосовая	-250×6	82-70	150.4
34		-400×6		1138.6
35		-600×20		2373.0
36	Прокатный толстолистовая	δ=6	5681-57*	13279.8
37		δ=10		144.2
38	Фасонный прокат	∠63×6	8509-72	315.8
39		∠75×6		28.8
40	Фасонный прокат	∠100×63×8	8510-72	1038.4
41		С 5	8240-72	122.0
42	Просечно вытяжн	ПВ-510	8706-58	75.0
43	Гнутый профиль	С180×56×4	8278-63	170.4
44	Трубы	33.5×3.2	3262-62	25.6
45		60×3.5		13.0
46		159×6	8732-70	19.4
47		219×6		146.0
48		273×8		659.4
49		325×8		57.6
		Всего кг		83465.5

gost.e-ecolog.ru