ТИПОВОЙ ПРОЕКТ
2II-I-293.84

ДЕТСКИЕ ЯСЛИ-САД НА 140 МЕСТ (В КОНСТРУКЦИЯХ СЕРИИ 1.090.1-1)

АЛЬБОМ I

АРХИТЕКТУРНО-СТРОИТЕЛЬНЫЕ И ТЕХНОЛОГИЧЕСКИЕ ЧЕРТЕЖИ

gost.e-ecolog.ru

ТИПОВОЙ ПРОЕКТ
211-1-293.84

ДЕТСКИЕ ЯСЛИ-САД НА 140 МЕСТ (В КОНСТРУКЦИЯХ СЕРИИ 1.090.1-1)

АЛЬБОМ I

СОСТАВ ПРОЕКТА:

АЛЬБОМ О – МАТЕРИАЛЫ ДЛЯ ПРИВЯЗКИ И ЧЕРТЕЖИ НУЛЕВОГО ЦИКЛА РАБОТ
АЛЬБОМ I – АРХИТЕКТУРНО-СТРОИТЕЛЬНЫЕ И ТЕХНОЛОГИЧЕСКИЕ ЧЕРТЕЖИ
АЛЬБОМ II – САНИТАРНО-ТЕХНИЧЕСКИЕ ЧЕРТЕЖИ
АЛЬБОМ III – ЭЛЕКТРОТЕХНИЧЕСКИЕ ЧЕРТЕЖИ
АЛЬБОМ IV – ВЕДОМОСТЬ ПОТРЕБНОСТИ В МАТЕРИАЛАХ
АЛЬБОМ V – СПЕЦИФИКАЦИЯ ОБОРУДОВАНИЯ
АЛЬБОМ VI – СМЕТЫ

Утвержден Госгражданстроем
приказ №12 от 12 января 1981 года
Рабочие чертежи введены в действие
ЦНИИЭП учебных зданий
приказ №60 от 13 августа 1982 года
Откорректирован согласно задания
Госгражданстроя от 15 ноября 1983 года
с целью замены конструкций 1.220.1-2
на конструкции серии 1.090.1-1
Рабочие чертежи введены в действие
ЦНИИЭП учебных зданий
приказ №116 от 21 ноября 1984 года

Р А З Р А Б О Т А Н
ЦНИИЭП учебных зданий

Главный инженер института А. Ляхович
Главный архитектор проекта В. Филиппов

привязан

Инв. №

Типовой проект 211-1-293.84 альбом I

Ведомость основного комплекта рабочих чертежей

обозначение	наименование	примечан
-АС	материалы для привязки и чертежи	
	нулевого цикла	альбом 0
-АС	архитектурно-строительные чертежи	альбом I
-ТХ	технологическая часть	альбом I
-ОВ	отопление и вентиляция	альбом II
-ВК	водопровод и канализация	альбом II
-ЭМ	силовое оборудование	альбом III
-ЭО	электроосвещение	альбом III
-А	автоматизация сантехустройств	альбом III
-СС	связь и сигнализация	альбом III
-ВМ	ведомости потребности в	
	материалах	альбом IV
	спецификация оборудования	альбом V
-СМ	Сметы	альбом VI

Ведомость чертежей альбома I

лист	наименование	примечан /стр./
	обложка	
	титульный лист	1
	архитектурно-строительные чертежи АС	
1	общие данные	2
2	план 1 этажа	3
3	план 2 этажа	4
4	разрезы 1-1, 2-2	5
5	фасады в осях 1-5; 5-1	6
6	фасады в осях И-А, А-И. Вариант архитектурного	
	решения фасадов	7
7	Фрагменты входов NN 1,2,3,4	8
8	Развертки стен комнаты для музыкальных и	
	гимнастических занятий, групповой старшей	
	группы. Рисунок пола	9
9	Монтажный план стен и перегородок 1 этажа	10
10	Монтажный план стен и перегородок 2 этажа	11
11	Монтажные развёртки наружных и внутренних стен	12
12	Монтаж план перекрытия на отм 3.000	13

Типовой проект разработан в соответствии с действующими нормами и правилами и предусматривает мероприятия, обеспечивающие взрывную, взрывопожарную и пожарную безопасность при эксплуатации здания

главный инженер проекта /В.Кирюшкин/
главный инженер проекта привязки

Продолжение

1	2	3
13	Монтажный план покрытия	14
14	План кровли и парапетных стеновых панелей	15
15	Конструкции входов NN 1,2,3,4 эвакуационная лестница	16
16	Конструкции лестницы в осях 2-3	17
17	Остекленные перегородки ИОП-1,2,3. Экран санузла ИЭС-1	
	Деталь ограждения конвектора	18
18	Дверь с раздаточным окном ИД-1, балконная дверь ИБД-1	19
	Технологическая часть - ТХ	
1	Общие данные	20
2	План 1ого этажа Расстановка технологического	
	оборудования	21
3.	План 2го этажа Расстановка технологического	
	оборудования	22

Ведомость ссылочных и прилагательных материалов

обозначение	наименование	примечание
1	2	3
1.090.1-1, в.2-4	Наружные стеновые панели	
1.090.1-1, в.4-1	Внутренние стеновые панели	
1.090.1-1, в.2-1	Парапетные стеновые панели	
1.050.1-2, в.2	Лестничные марши	
1.050.1-2, в.2	Проступи	
1.090.1-1, в.5-1	Плиты перекрытия	
1.034.1-1, в.1	Вентблоки	
ГОСТ 8020-68	Элементы входов	
1.231.9-7, в.1	Перегородки	
1.138-10, в.1,2	Перемычки	
1.243.1-4	Плиты плоские	
1.050.1-2, в.2	Ограждения лестниц	
1.136-10	Внутренние двери	
ГОСТ 24698-81	Наружные двери	
1.136-5,17	Оконные блоки с тройным остеклен.	
1.136-12	Фрамуги наружные	
1.136-12	Фрамуги внутренние	
1.136-2	Подоконные доски	
1.136-5.16, в.2	Оконные блоки с раздельными перепл.	
1.136-5.16, в1	Оконные блоки со спаренными перепл	
1.090.1-1, в.1-1	Наружные цокольные панели	
1.090.1-1, в2-1	Наружные стеновые панели	
1.090.1-1, в.2-1	Парапетные панели	

Продолжение

1	2	3
1.090.1-1, в.8-1	Монтажные детали	
ГОСТ 8240-72	Швеллеры	
ГОСТ 8509-72*	Уголки равнополочные	
ГОСТ 5336-80	Сетки	
ГОСТ 2590-71	Арматура	

Ведомость спецификации альбома I

лист	наименование	примечан
22	Щиты ограждения радиаторов	
22	Экран санузлов	
4	Спецификация технологического оборудования	

Проект детских яслей-сада на 140 мест в крупнопанельных конструкциях выполнен в соответствии с заданием на проектирование, утвержденным Госгражданстроем 25 февраля 1980 г, номенклатурой крупнопанельных конструкций, разработанной ЦНИИЭП жилища для применения в строительстве общественных зданий и на основании технического проекта, утвержденного Госгражданстроем от 12 января 1981 г. приказ N 12.

Проект откорректирован с целью замены конструкций серии 1.220.1-2 на 1.090.1-1 согласно задания Госгражданстроя от 15 ноября 1983 г.

Авторский коллектив:
архитекторы: Филиппов В.А., Воловер А.И.
инженеры: Кирюшкин В.П., Дунаев А.А., Юшина З.П.
инж.-технологи: Мищенко Г.А.
инж.-сантехники: Абрамова В.П., Ильичева Т.А.
инж.-электрики: Гордеев А.Г., Мытарева Т.Д.
сметчики: Володина Н.Д., Кривошеева Т.И.

Согласовано:
Нач. СТО Бабин
Нач. ЭТО Белов
Нач. ТО Малышева
Взамен инв. №
Подпись и дата
Инв. № подл.

привязан:

инв. №

Т.П. 211-1-293.84 -АС

гл.инж.	Ляхович	
н.конт.	Воронцов	
нач.мас	Башенков	
гл.инж	Назаров	
ГАП	Филиппов	
ГИП	Кирюшкин	
рук.гр.	Дунаев	
ст.арх	Воловер	

Детские ясли-сад на 140 мест (в конструкциях серии 1.090.1-1)

стадия	лист	листов
Р	1	18

общие данные

ЦНИИЭП учебных зданий

20141-02 3

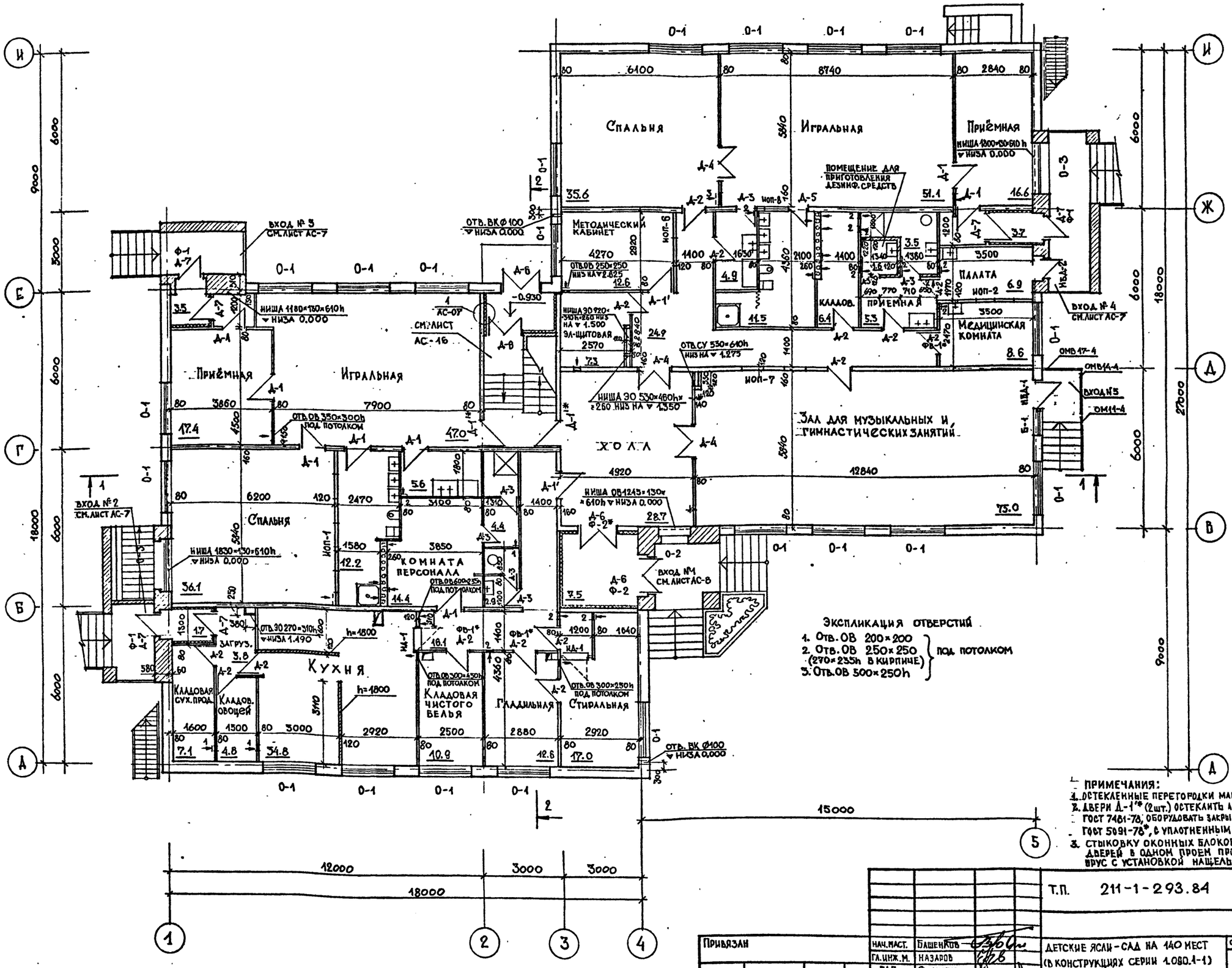

ПРИМЕЧАНИЯ:
1. ОСТЕКЛЕННЫЕ ПЕРЕГОРОДКИ МАРКИ ИОП СМ. ЛИСТ АС-17.
2. ДВЕРИ Д-1'* (2шт.) ОСТЕКЛИТЬ АРМИРОВАННЫМ СТЕКЛОМ ГОСТ 7481-78, ОБОРУДОВАТЬ ЗАКРЫВАТЕЛЯМИ ТИПА ЗД 3 ГОСТ 5091-78*, С УПЛОТНЕННЫМИ ПРИТВОРАМИ.
3. СТЫКОВКУ ОКОННЫХ БЛОКОВ И БАЛКОННЫХ ДВЕРЕЙ В ОДНОМ ПРОЕМ ПРОИЗВОДИТЬ ЧЕРЕЗ БРУС С УСТАНОВКОЙ НАЩЕЛЬНИКА.

Т.П. 211-1-293.84 -АС					
Привязан	Нач. маст.	Башенков	Детские ясли-сад на 140 мест (в конструкциях серии 1.090.1-1)	Стадия	Лист	Листов
	Гл. инж. м.	Назаров		Р	2	18
	ГАП	Филиппов				
	ГИП	Кирюшкин	План 1го этажа	ЦНИИЭП учебных зданий		
Инв. №	Рук. гр. инж.	Дунаев				
	Ст. арх.	Воловер				

20141-02 4

Типовой проект 211-1-293.84 Альбом I

Согласовано

Нач. то	Малышева	
Нач. сто	Бабин	
Нач. это	Белов	

Взамен инв. №

Подпись и дата

Инв. № подл.

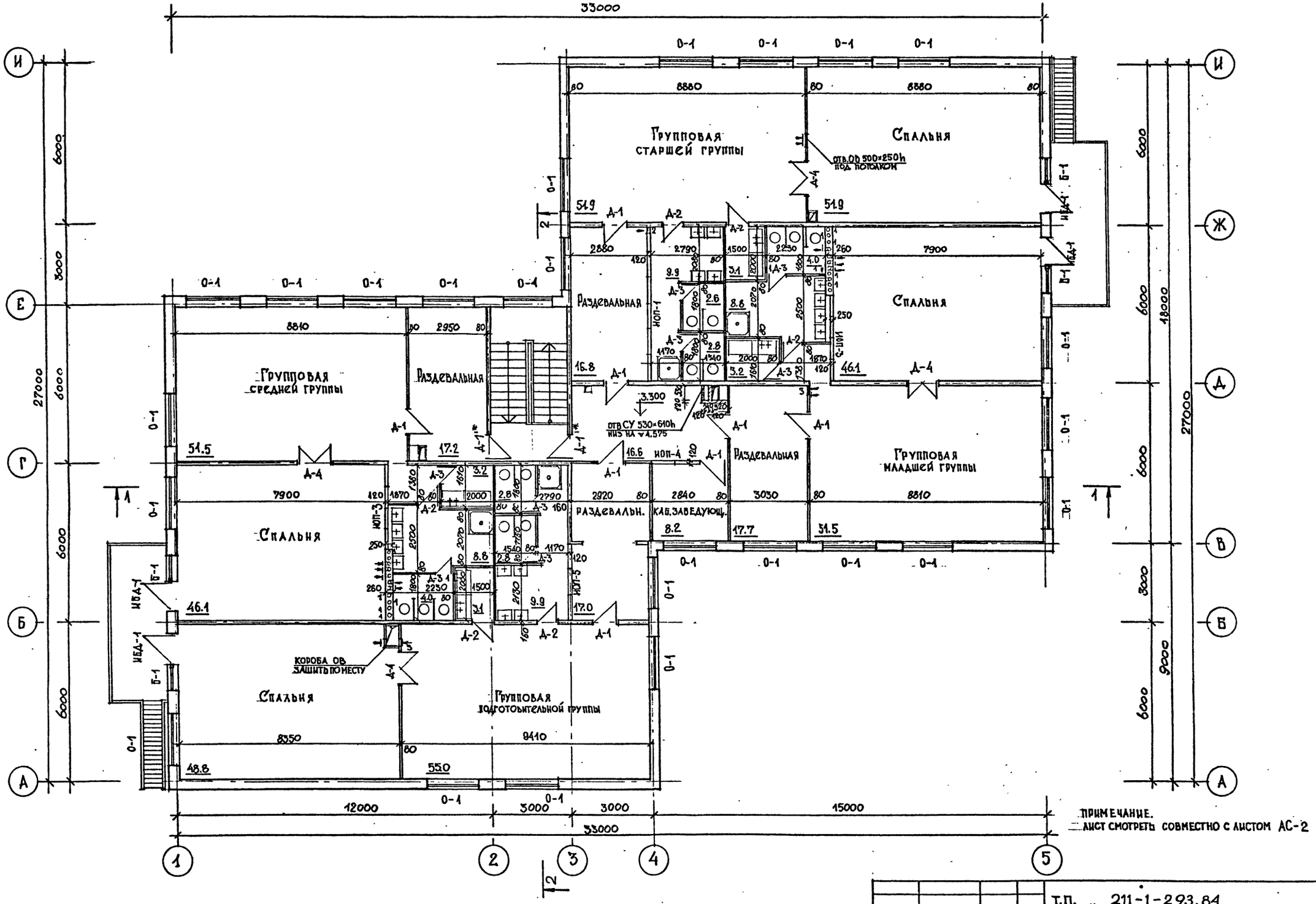

Привязан			
Инв №			

Нач.маст.	Башенков	
Гл.инж.м.	Назаров	
ГАП	Филиппов	
ГИП	Кирюшкин	
Рук.гр.инж.	Дунаев	
Ст.арх.	Воловер	

Т.П. 211-1-293.84 -АС

Детские ясли-сад на 140 мест (в конструкциях серии 1.090.1-1)

План 2го этажа

Стадия	Лист	Листов
Р	3	18

ЦНИИЭП учебных зданий

Согласовано:

Нач.ТО	Малышева	
Нач.СТО	Бавин	
Нач.ЭТО	Белов	

Типовой проект 211-1-293.84 Альбом II

Инв № подл. | Подпись и дата | Взамен инв №

РАЗРЕЗ 1-1

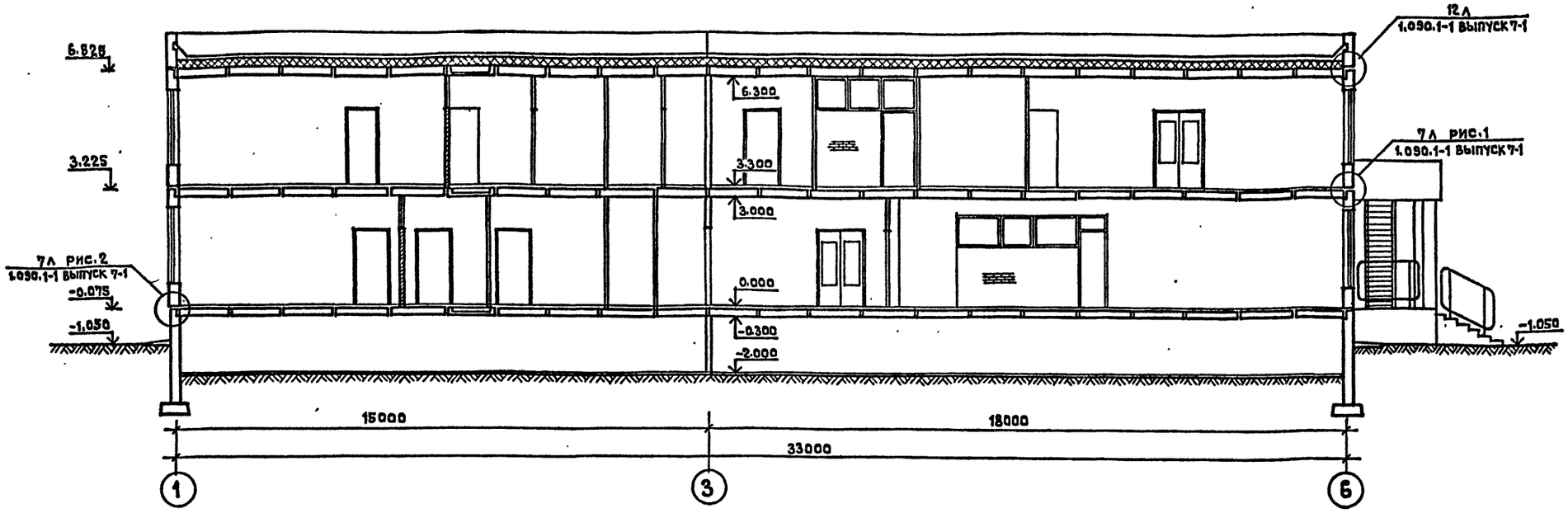

РАЗРЕЗ 2-2

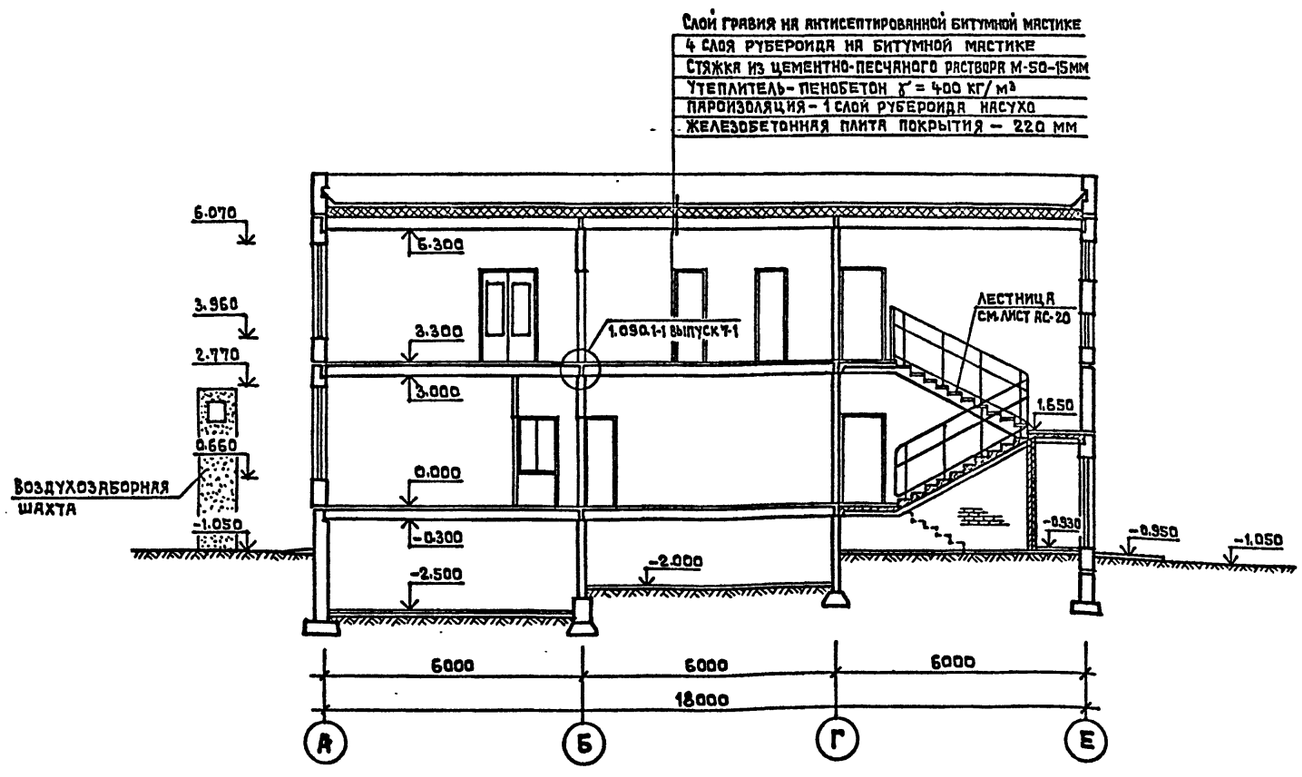

Узлы, замаркированные на данном листе см. серию 1.090.1-1 выпуск 7-1.

Т.П. 211-1-293.84			-АС
Детские ясли-сад на 140 мест (в конструкциях серии 1.090.1-1)	Стадия	Лист	Листов
	Р	4	18
Разрезы 1-1; 2-2	ЦНИИЭП учебных зданий		

Нач.маст.	Башенков	
Гл.инж.	Назаров	
ГАП	Филиппов	
ГИП	Кирюшкин	
Рук.гр.инж.	Дуняев	
Ст.арх.	Воловер	

Привязан

Инв. №

Инв. № подл. | Подпись и дата | Взамен инв. №

Типовой проект 211-1-293.84 Альбом I
СОГЛАСОВАНО
Инв.№ подл. | Подпись и дата | Взамен инв.№

ФАСАД 1-5

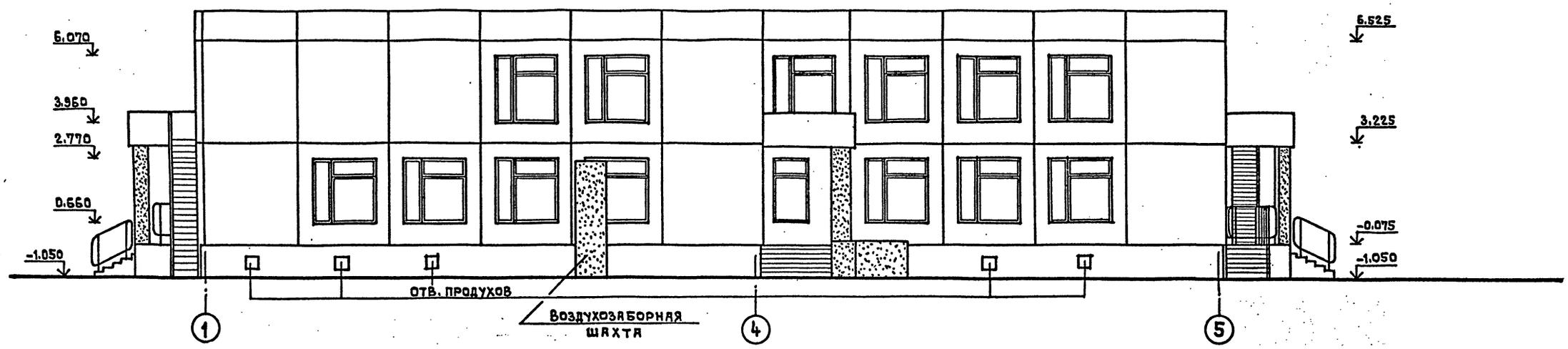

ФАСАД 5-1

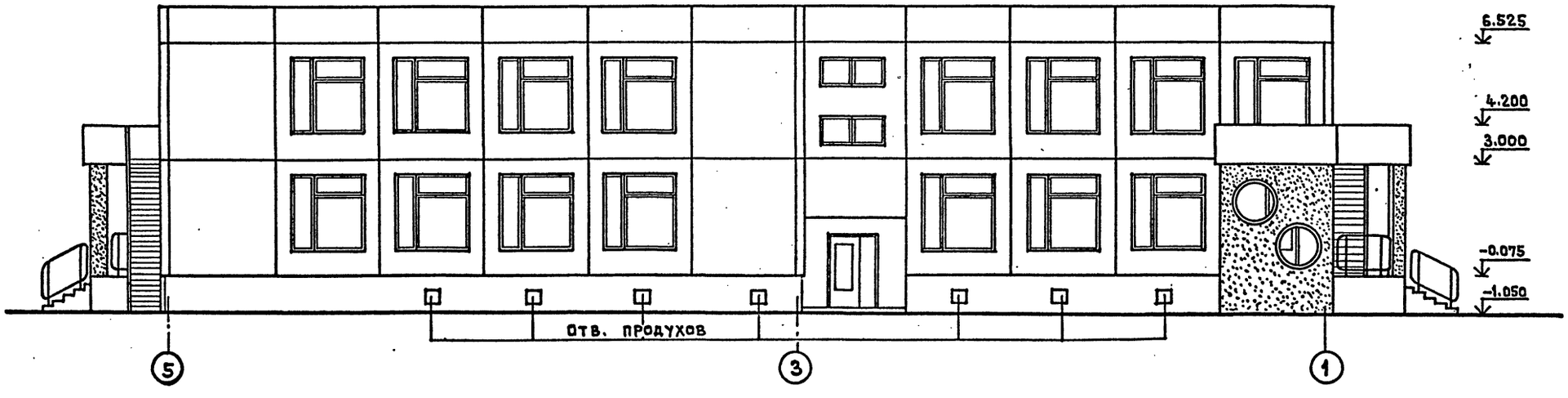

Отметки даны по низу панелей.
Данный лист смотреть совместно с листами: АС-2, АС-3, АС-4, АС-7.
Наружную отделку здания см. альбом „0" лист АС-010.

				Т.П. 211-1-293.84			-АС
Привязан		Нач.маст.	Башенков	Детские ясли-сад на 140 мест (в конструкциях серии 1.090.1-1)	Стадия	Лист	Листов
		Гл.инж.маст.	Назаров		Р	5	18
		ГАП	Филиппов				
		ГИП	Кирюшкин	Фасады в осях 1-5; 5-1	ЦНИИЭП учебных зданий		
		Рук.гр.инж.	Дунаев				
Инв. №		Ст. арх.	Волобуев				

Типовой проект 211-1-293.84 Альбом I

Согласовано

Инв. № подл. | Подпись и дата | Взам. инв. №

Вариант архитектурного решения фасадов

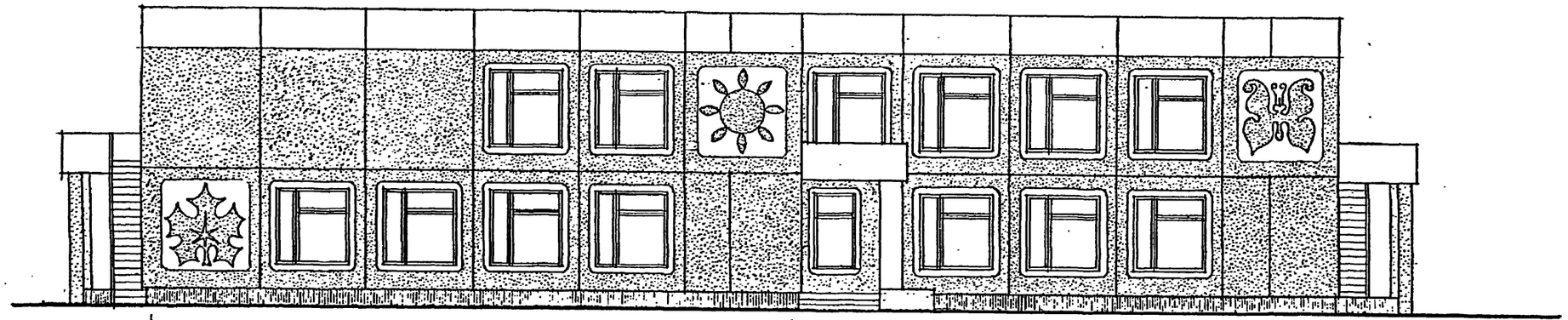

Фасад И–А

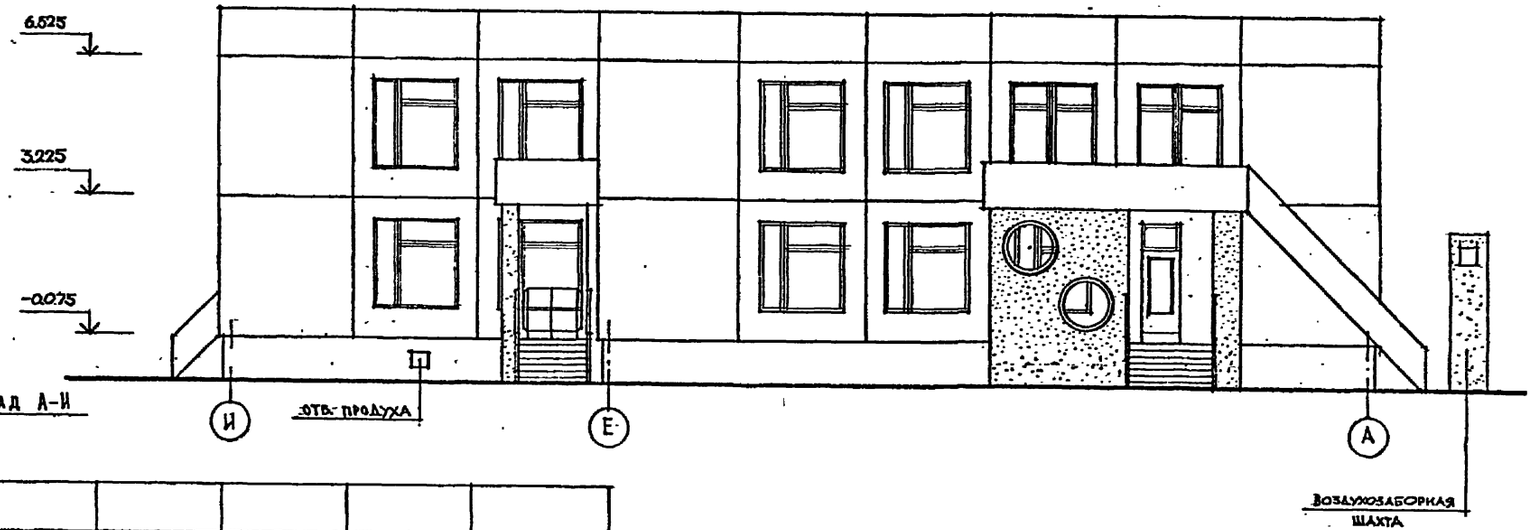

Фасад А–И

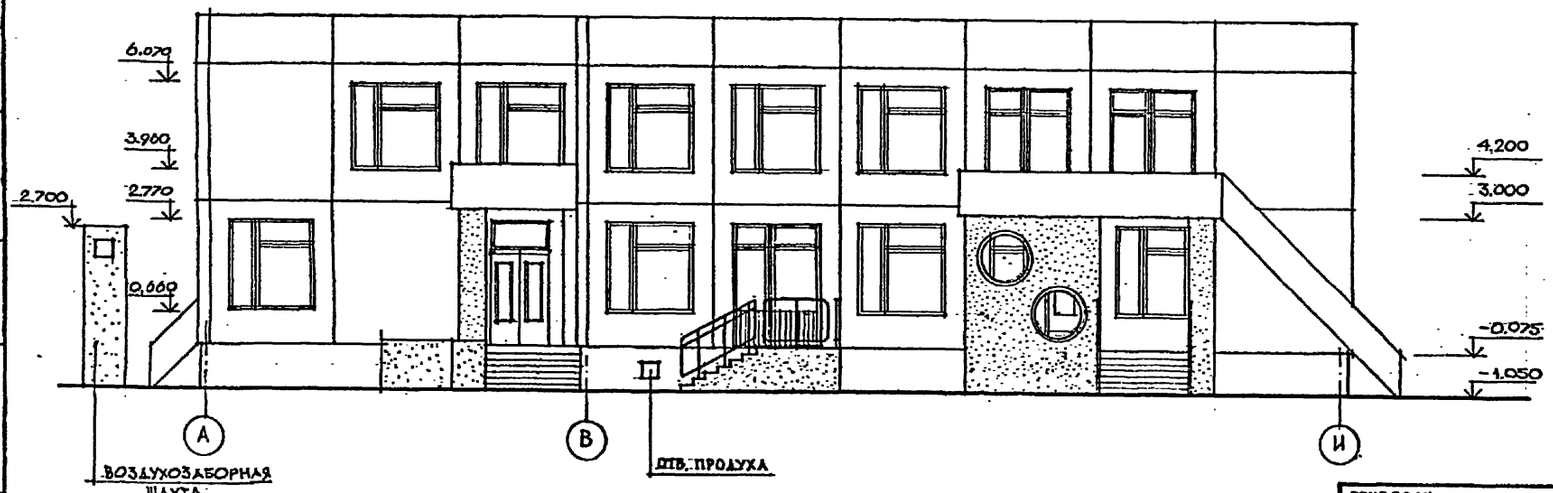

Отметки даны по низу панелей.
Данный лист смотреть совместно с листами: АС-3, АС-4, АС-5 АС-8.
Наружную отделку здания см. Альбом „О" лист АС-010.

Привязан			
Инв. №			
Нач. маст.	Башенков		
Гл. инж. м.	Назаров		
ГАП	Филиппов		
ГИП	Кирюшкин		
Рук. гр. инж.	Дунаев		
Ст. арх.	Волавер		

Т.П. 211-1-293.84 — АС

Детские ясли-сад на 140 мест (в конструкциях серии 1.090.1-1)

Стадия	Лист	Листов
Р	6	13

Фасады в осях И-А; А-И; вариант архитектурного решения фасадов

ЦНИИЭП учебных зданий

20141-02 8

СОГЛАСОВАНО
ТИПОВОЙ ПРОЕКТ 211-1-293.84 АЛЬБОМ I
ИНВ.№ПОДЛ. | ПОДПИСЬ И ДАТА | ВЗАМ.ИНВ.№

1-1

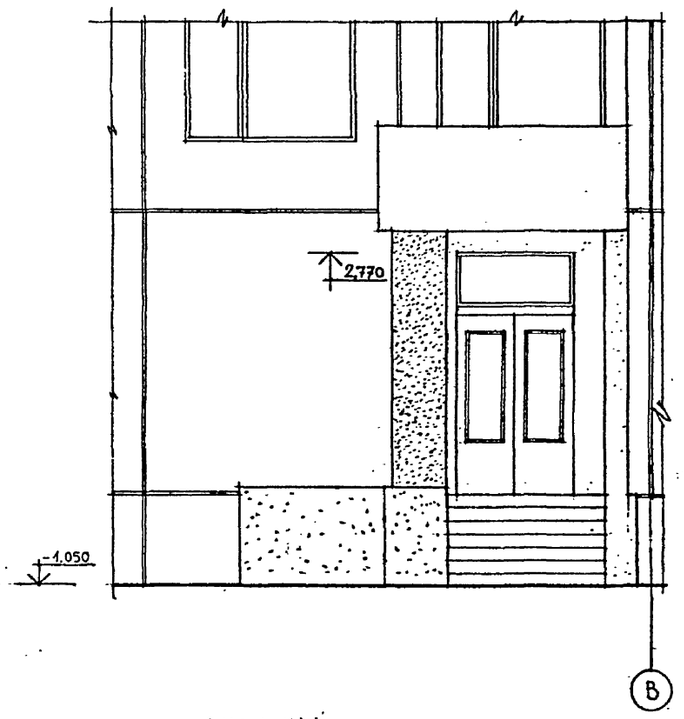

2-2

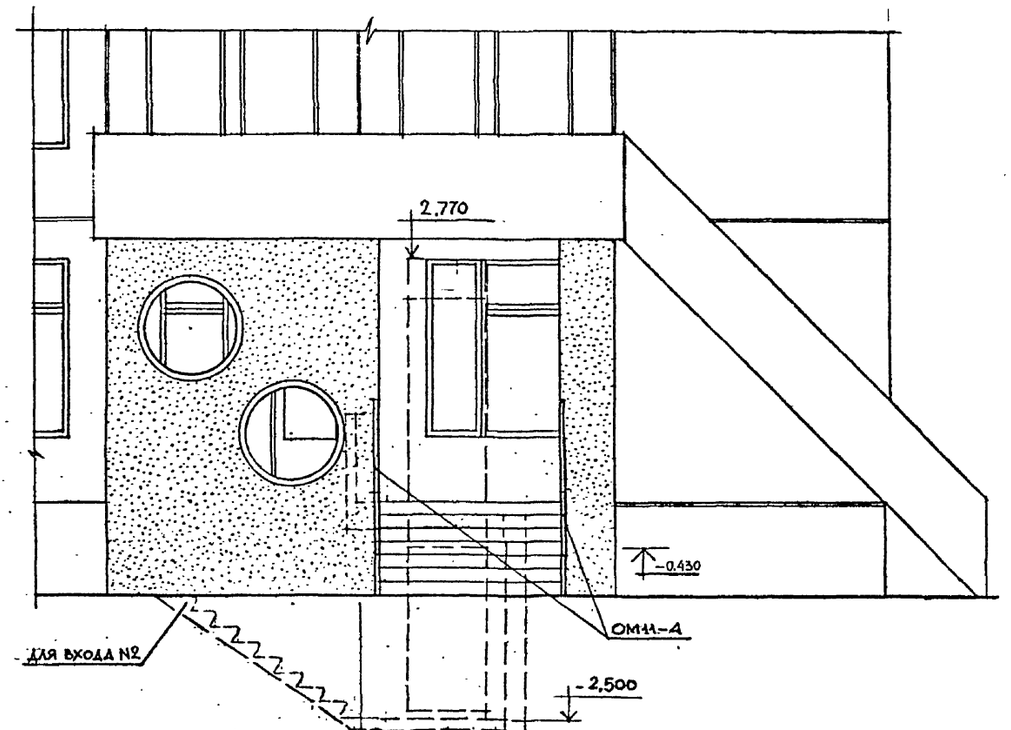

3-3

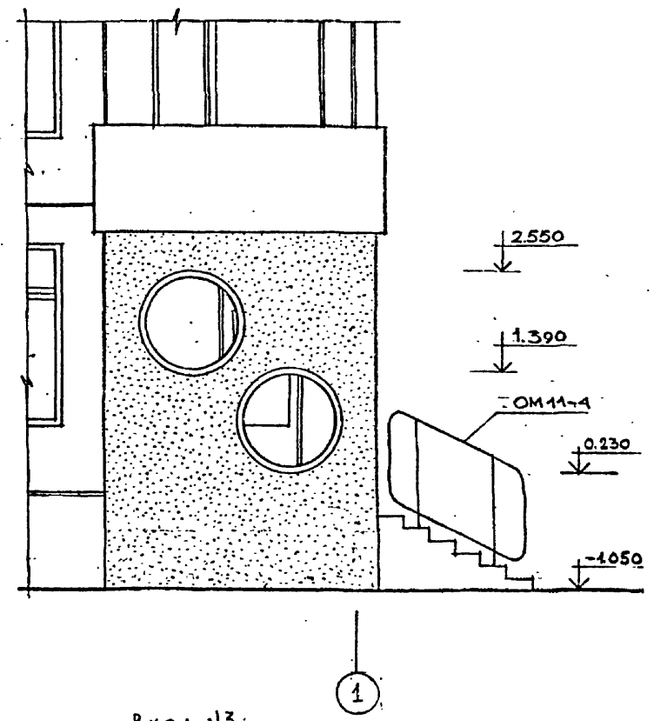

ВХОД N1

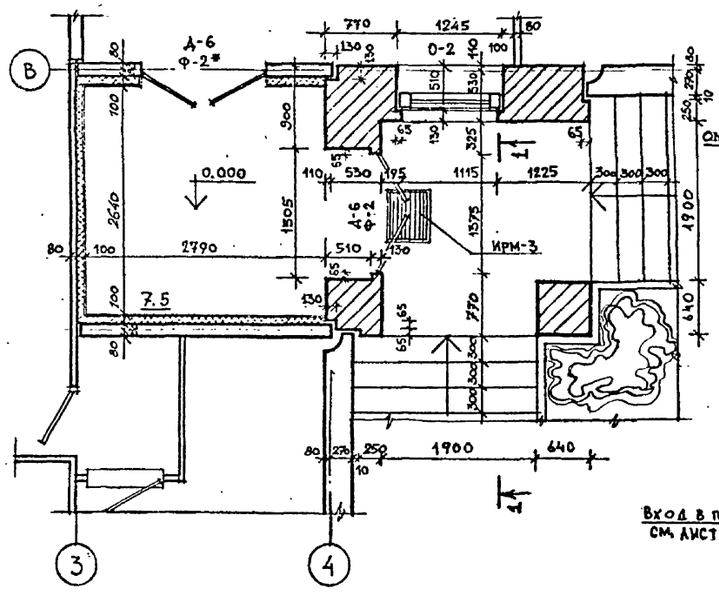

ВХОД N4

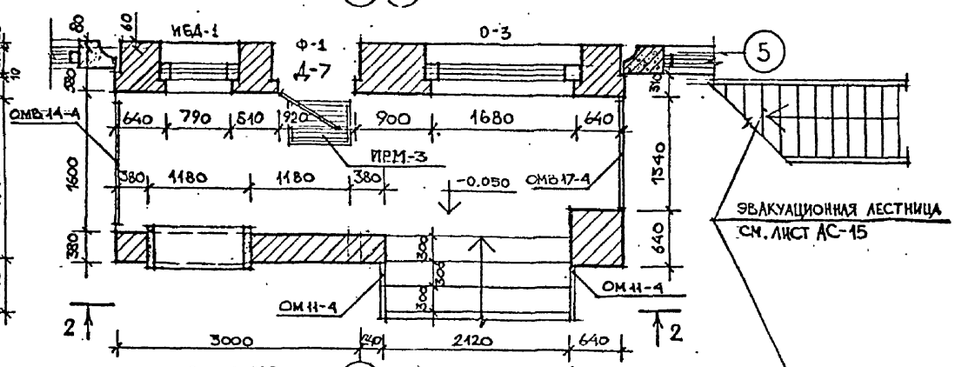

ВХОД N2

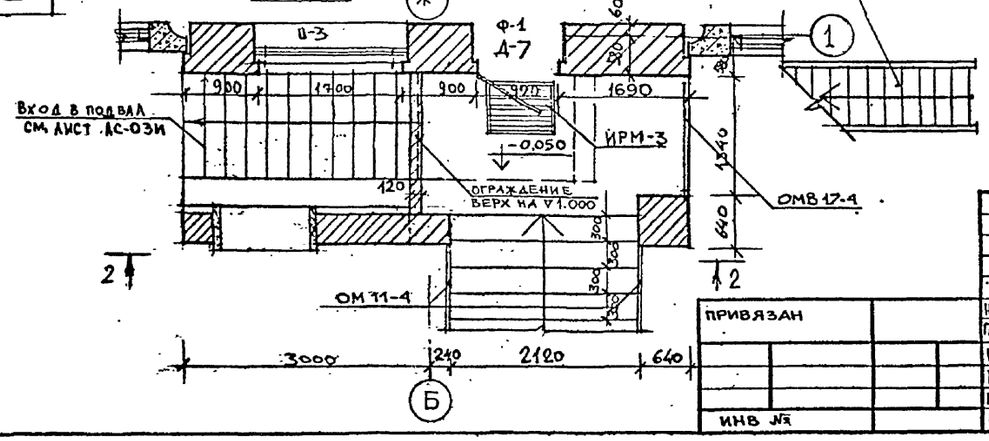

ВХОД N3

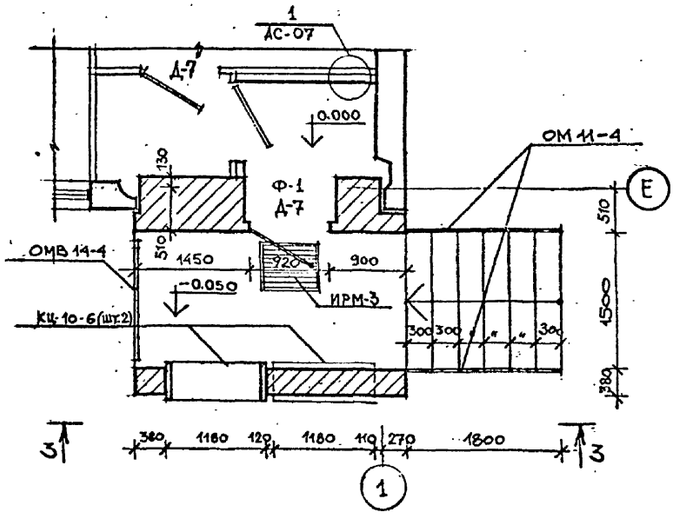

Данный лист см. совместно с листами АС-1 АС-15

				Т.П. 211-1-293.84	-АС
ПРИВЯЗАН					
ИНВ №					

НАЧ.МАСТ.	БАШЕНКОВ		ДЕТСКИЕ ЯСЛИ-САД, НА 140 МЕСТ (В КОНСТРУКЦИЯХ СЕРИИ 1.090.1-1)	СТАДИЯ	ЛИСТ	ЛИСТОВ
ГА-ИНЖ.М.	НАЗАРОВ			Р	7	18
ГАП	ФИЛИППОВ					
ГИП	КИРЮШКИН		ФРАГМЕНТЫ ВХОДОВ №№ 1,2,3,4	ЦНИИЭП УЧЕБНЫХ ЗДАНИЙ		
Рук.груп	ДУНАЕВ					
Ст.инж.	ЮШИНА					

Типовой проект 211-1-293.84 Альбом I

РАЗВЕРТКА СТЕНЫ ПО ОСИ „Д" М.1:50

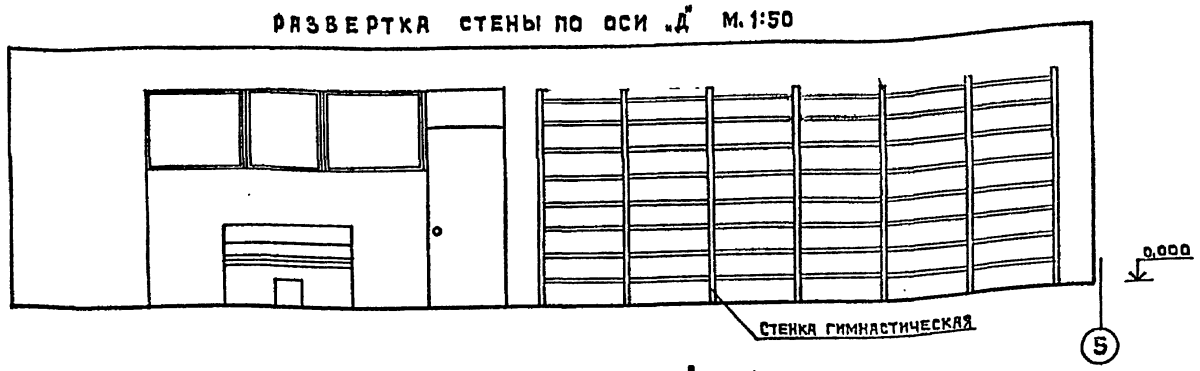

РАЗВЕРТКА СТЕНЫ ПО ОСИ „В" М.1:50

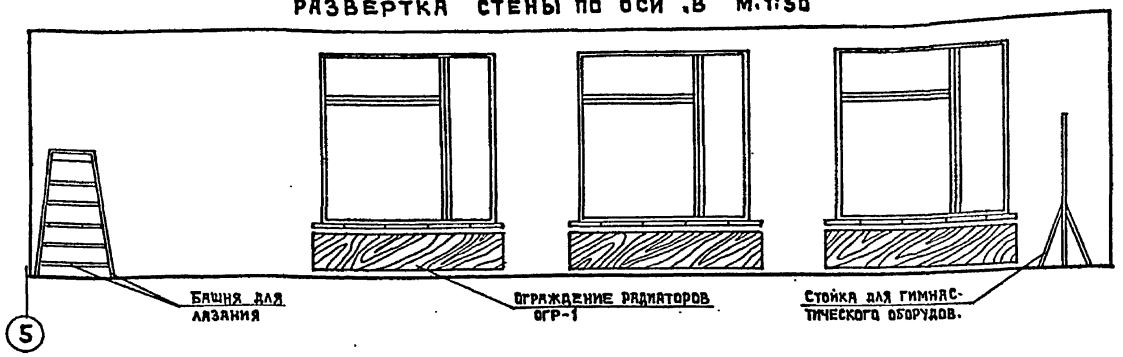

РАЗВЕРТКА СТЕНЫ ПО ОСИ „И" М.1:50



РАЗВЕРТКА СТЕНЫ ПО ОСИ „3" М.1:50

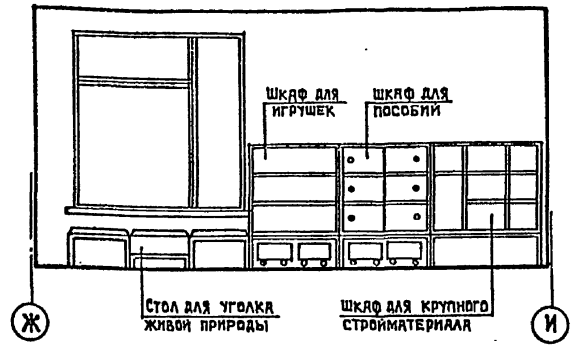

РАЗВЕРТКА СТЕНЫ МЕЖДУ ОСЯМИ „4-5"

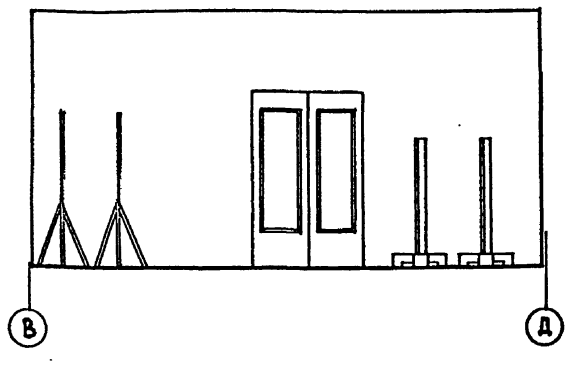

НАБОРНЫЙ РИСУНОК ИЗ ЦВЕТНОГО ЛИНОЛЕУМА ПРИМЕР РЕШЕНИЯ М. 1:20

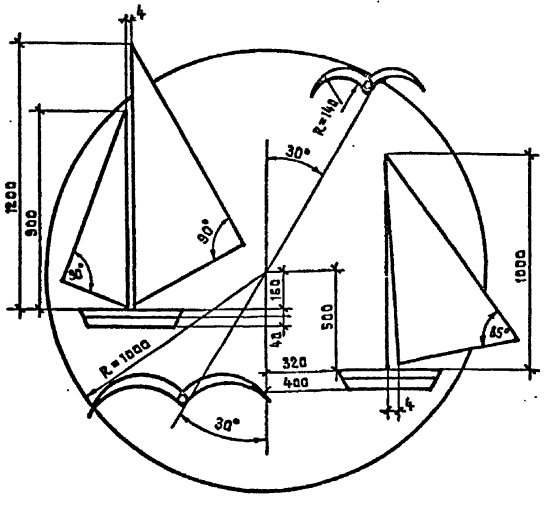

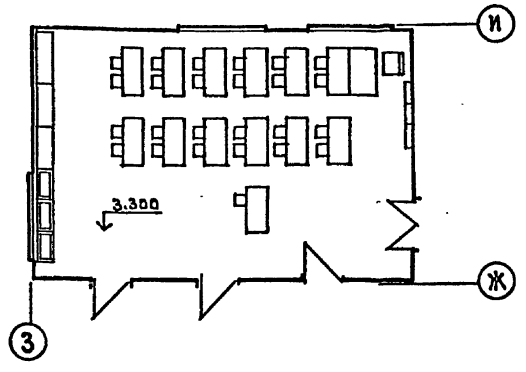

ПЛАН ГРУППОВОЙ М.1:100

НАБОРНЫЙ РИСУНОК ИЗ ЦВЕТНОГО ЛИНОЛЕУМА ПРИМЕР РЕШЕНИЯ М.1:20

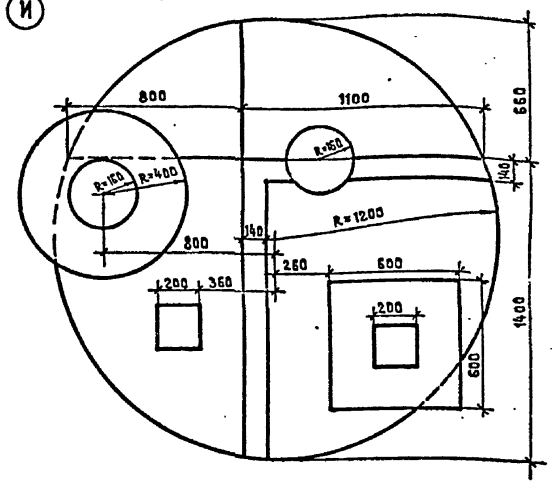

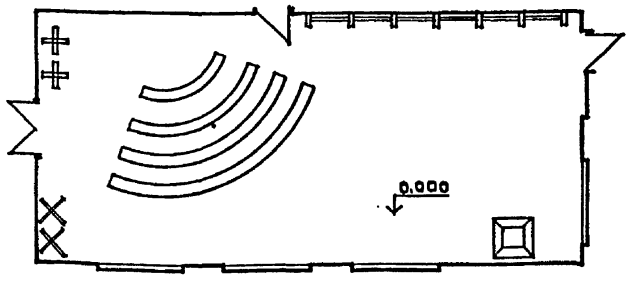

ПЛАН ЗАЛА ДЛЯ МУЗЫКАЛЬНЫХ И ГИМНАСТИЧЕСКИХ ЗАНЯТИЙ М.1:100

Т.П. 211-1-293.84							-АС
Привязан	Нач.маст.	Башенков		ДЕТСКИЕ ЯСЛИ-САД НА 140 МЕСТ (В КОНСТРУКЦИЯХ СЕРИИ 1.090.1-1)	Стадия	Лист	Листов
	Гл.инж.м.	Назаров			Р	8	18
	ГАП	Филиппов					
	ГИП	Кирюшкин		Развертки стен зала для музыкальных и гимнастических занятий групповой старшей группы. Рисунок пола.	ЦНИИЭП учебных зданий		
	Рук.гр.инж.	Дунаев					
Инв. №	Ст.арх.	Воловер					

20141-02 10

Инв.№ подл. | Подпись и дата | Взамен инв.№

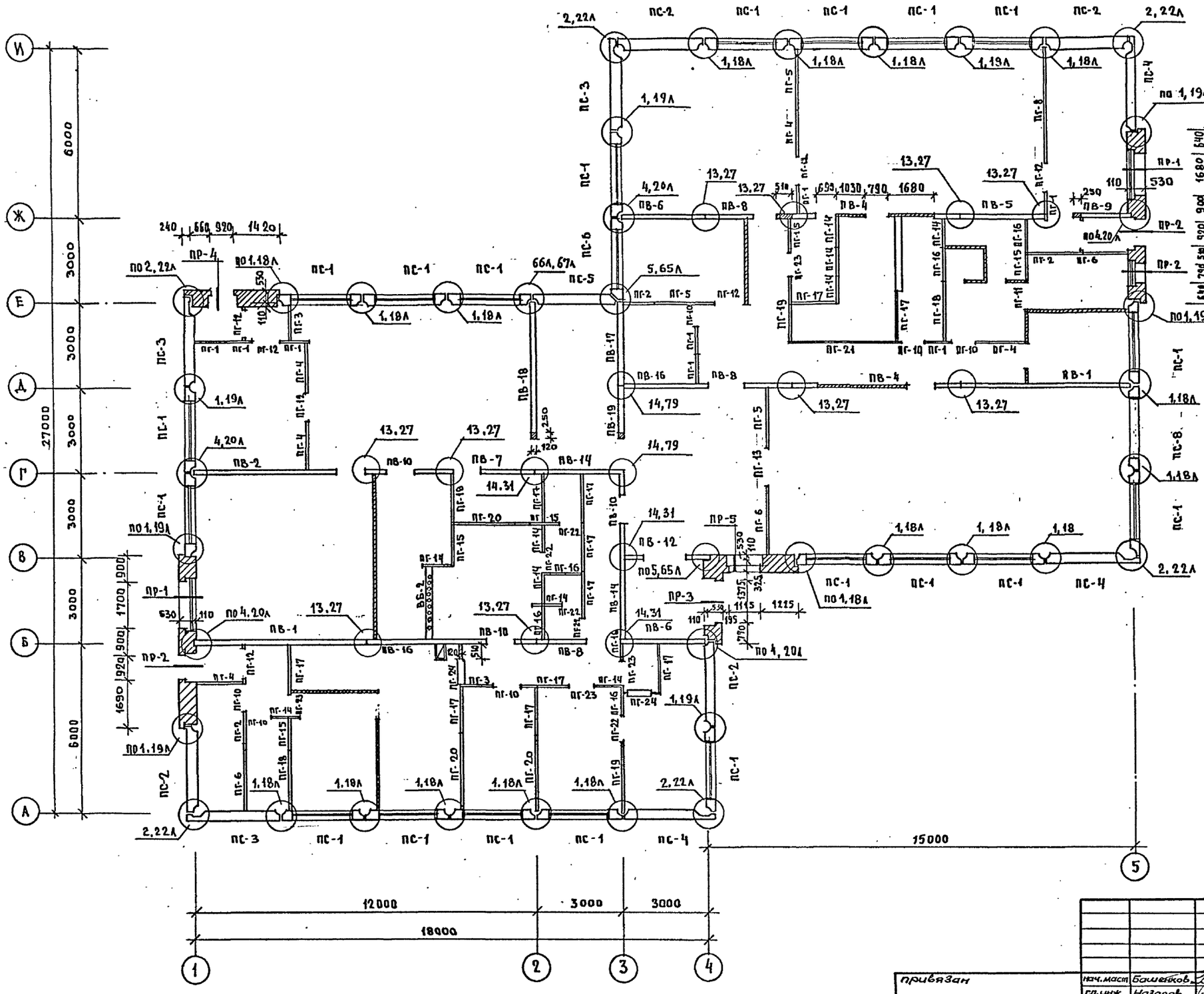

1. Общие указания по монтажу панелей даны в пояснительной записке и в серии 1.090.1-1 вып. 0-1
2. Узлы, замаркированные на данном листе, см. серию 1.090.1-1 вып. 7-1.
3. Детали крепления перегородок см. серию 2.230-1 вып. 10
4. Кирпичные вставки выполнять из кирпича марки „75" на растворе марки „50". Простенки армировать сеткой из ф3ВI с яч. 50×50 через 4 ряда кладки по высоте.

Т.П. 211-1-293.84			-АС
привязан			
нач.маст	Башенков		
гл.инж.	Назаров		
ГАП	Филиппов		
ГИП	Кирюшкин		
рук.гр.мк	Дунаев		
ст.арх.	Воловер		
инв. N			
Детские ясли-сад на 140 мест (в конструкциях серии 1.090.1-1)	стадия: Р	лист: 9	листов: 18
монтажный план стен и перегородок 1 этажа	ЦНИИЭП учебных зданий		

инв.N подл. | подпись и дата | взамен инв.N

СОГЛАСОВАНО

ИНВ.№ПОДЛ. | ПОДПИСЬ И ДАТА | ВЗАМЕН ИНВ.№

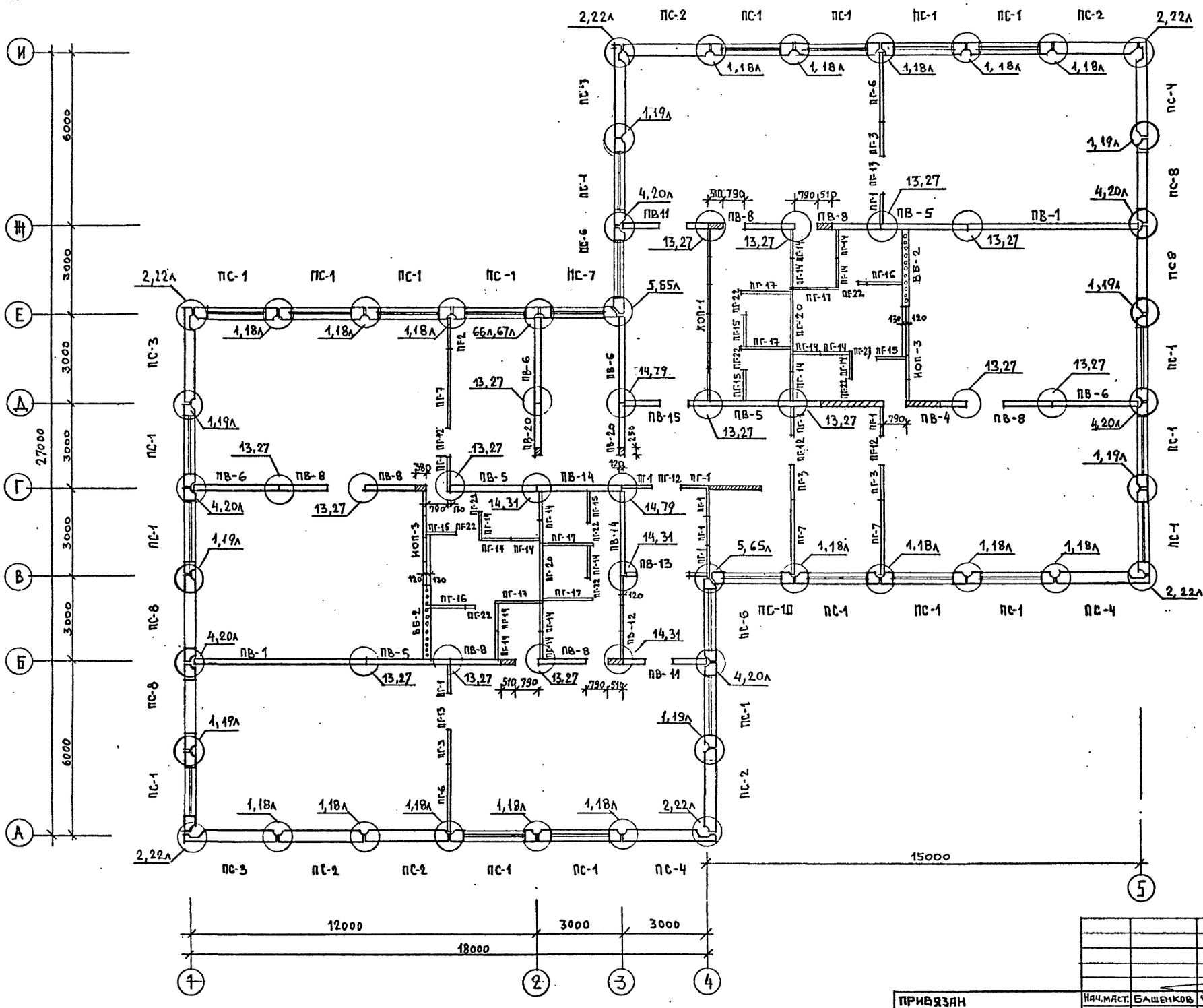

Основные примечания см. лист АС-11

					Т.П. 211-1-293.84		-АС
ПРИВЯЗАН			Нач.маст.	Башенков	ДЕТСКИЕ ЯСЛИ-САД НА 140 МЕСТ (в конструкциях серии 1.090.1-1)	СТАДИЯ	ЛИСТ	ЛИСТОВ
			Гл.инж.	Назаров		Р	10	18
			ГАП	Филиппов				
			ГИП	Кирющкин	Монтажный план стен и перегородок 2-го этажа	ЦНИИЭП учебных зданий		
			Рук.гр.инж.	Дунаев				
			Ст. арх.	Воловер				
ИНВ.№								

Типовой проект 211-1-293.84 Альбом I

СОГЛАСОВАНО

Инв.№ подл. | Подпись и дата | Взам.инв.№

Развертка по оси „А"

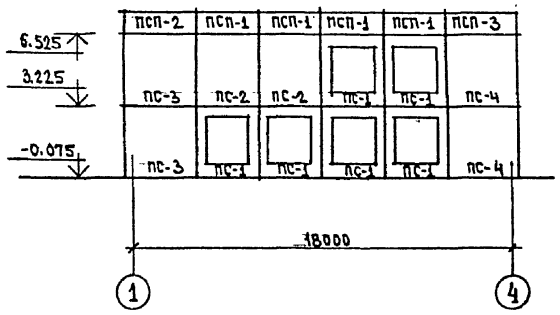

Развертка по оси „В"

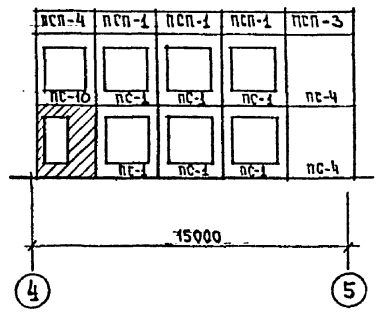

Развертка по оси „Н"

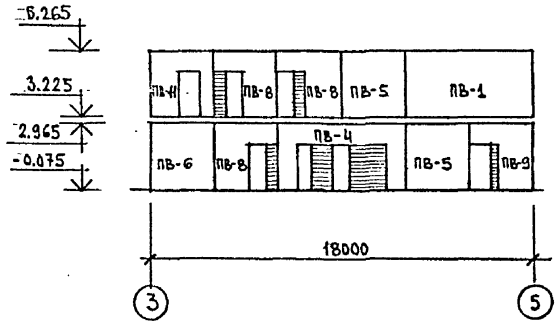

Развертка по оси „Д"

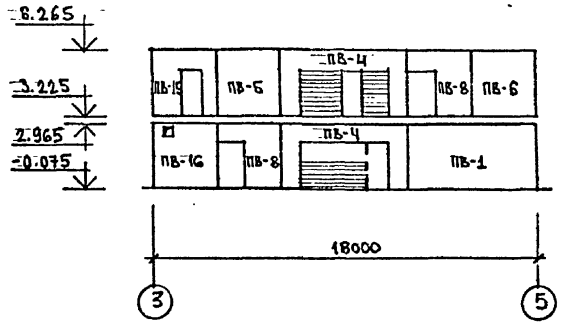

Развертка по оси „И"

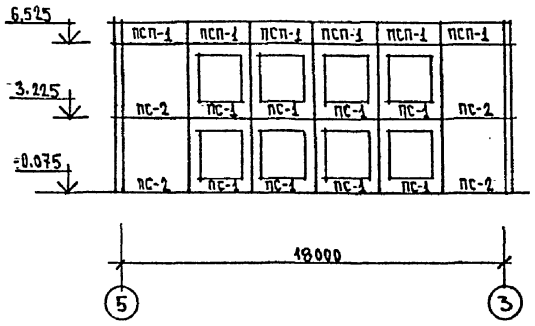

Развертка по оси „Е"

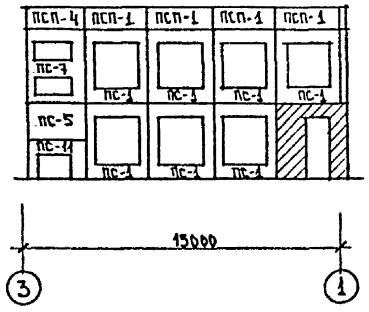

Развертка по оси „Г"

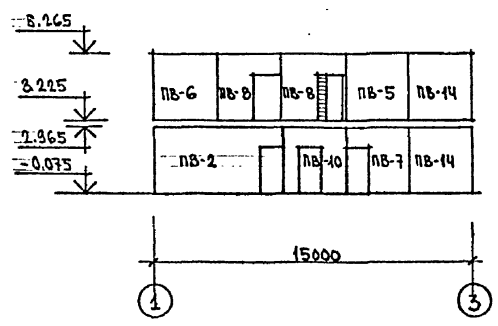

Развертка по оси „З"

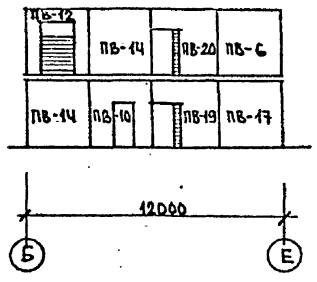

Развертка по оси „4"

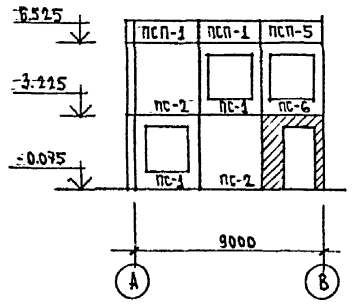

Развертка по оси „5"

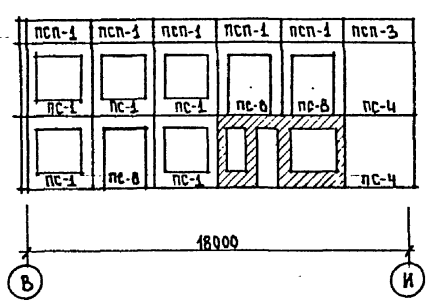

Развертка по оси „Б"

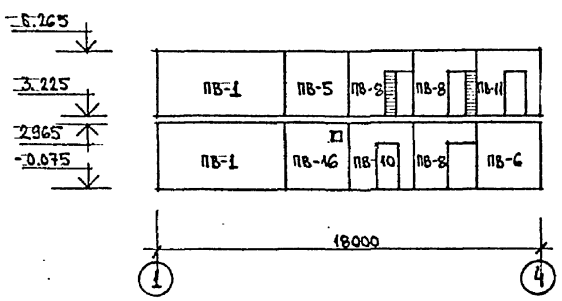

Развертка по оси „З"

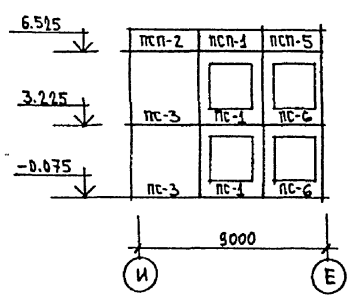

Развертка по оси „1"

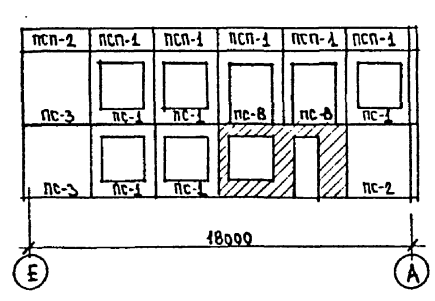

Примечания:

1. Монтажные планы стен см. листы АС-9; АС-10.
2. Отметки даны по низу панелей.

Привязан

Инв.№

Нач.маст.	Башенков	
Гл.инж.м.	Назаров	
ГАП	Филиппов	
ГИП	Кирюшкин	
Рук.гр.инж.	Дунаев	
Ст. инж.	Юшина	

Т.П. 211-1-293.84 -АС

Детские ясли-сад на 140 мест (в конструкциях серии 1.090.1-1)

Стадия	Лист	Листов
Р	11	18

Монтажные развертки наружных и внутренних стен

ЦНИИЭП учебных зданий

Типовой проект 211-1-293.84 Альбом I

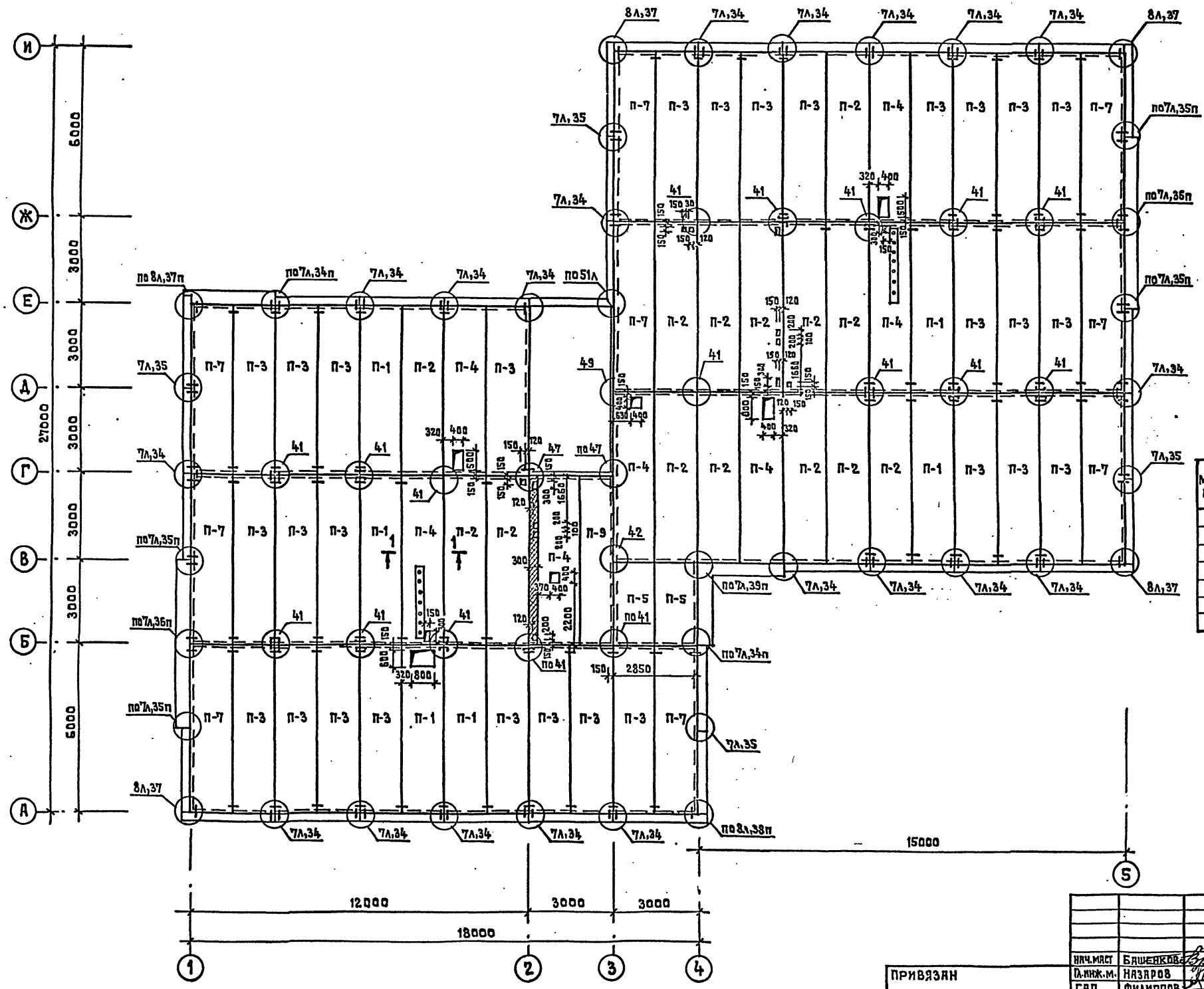

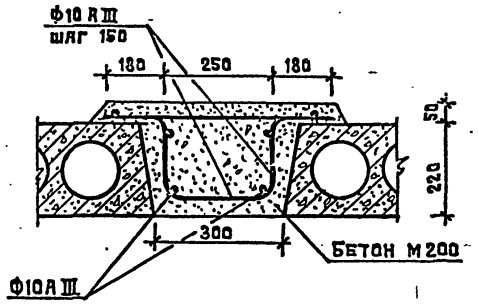

Спецификация железобетонных элементов

Марка поз.	Обозначение	Наименование	Кол.	Масса ед. кг.	Прим.
П1	1.090.1-1 вып. 5-1	ПК 60.15-6АтVт	5	2770	
П2	1.090.1-1 вып. 5-1	ПК 60.15-8АтVт	14	2770	
П3	1.090.1-1 вып. 5-1	ПК 60.15-4,5АтVт	29	2770	
П4	1.090.1-1 вып. 5-1	ПР 60.15-8АтVт	7	2600	
П5	1.090.1-1 вып. 5-1	ПК 30.15-6АтVт	2	1380	
П7	1.090.1-1 вып. 5-1	ПК 60.15-4,5АтVт-1	9	2770	
П9	1.090.1-1 вып. 5-1	ПК 60.12-8АтVт	1		

1. Узлы, замаркированные на данном листе см. серию 1.090.1-1 вып. 7-1.
2. Все отверстия в многопустотных плитах выполнять в пределах пустот.
3. Узлы 34 п, 35 п, 36 п, 37 п, 38 п, 39 п см. альбом 0 лист АС-0

Согласовано: Нач. СТО Бабин; Нач. ЭТО Белов

Инв.№ подл. | Подпись и дата | Взамен инв.№

Привязан

Инв.№

Нач.маст	Башенков	
Гл.инж.м.	Назаров	
ГАП	Филиппов	
ГИП	Кирюшкин	
Рук.гр.инж.	Дунаев	
Ст. арх.	Воловер	
Ст. инж.	Юшина	

Т.П. 211-1-293.84 -АС

Детские ясли-сад на 140 мест (в конструкциях серии 1.090.1-1)

Монтажный план перекрытия на отм. 3.000

Стадия	Лист	Листов
Р	12	18

ЦНИИЭП учебных зданий

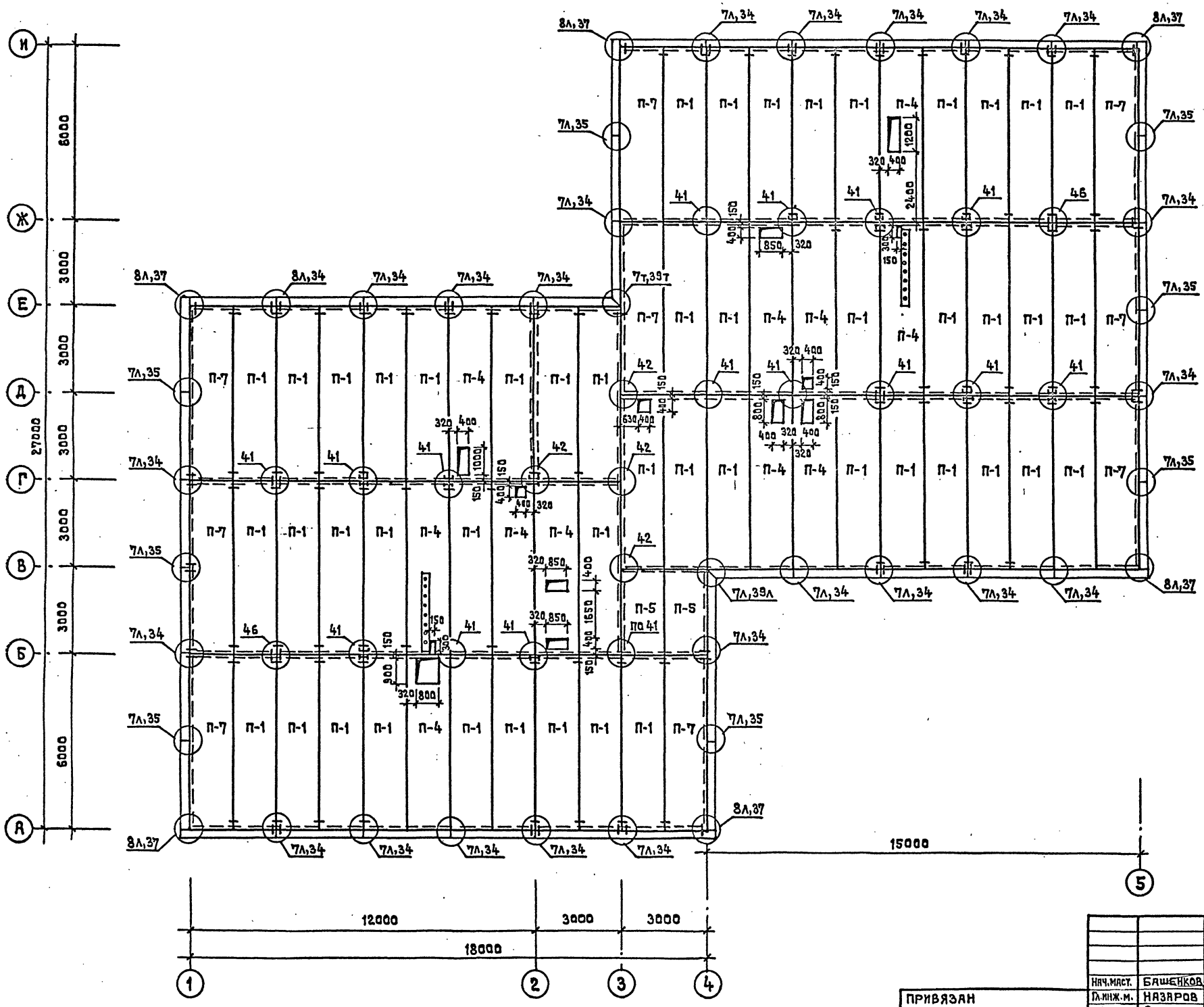

Спецификация железобетонных элементов

Марка поз.	Обозначение	Наименование	Кол.	Масса ед.кг	Прим.
П-1	1.090.1-1 вып.5-1	ПК 60.15-6 АтVт	47	2770	
П-4	1.090.1-1 вып.5-1	ПР 60.15-8 АтVт	12	2600	
П-5	1.090.1-1 вып.5-1	ПК 30.15-6 АтVт	2	1380	
П-7	1.090.1-1 вып.5-1	ПК 60.15-4,5 АтVт-1	9	2770	

1. Узлы, замаркированные на данном листе, см. серию 1.090.1-1 вып. 7-1.
2. Все отверстия в многопустотных плитах выполнять в пределах пустот.
3. Отверстия в плите П-4 выполнять в заводских условиях.

Согласовано

Нач. СТО	Бабин	
Нач. ЭТО	Белов	

Взамен инв.№

Подпись и дата

Инв.№ подл.

Нач.маст.	Башенков		
Гл.инж.м.	Назаров		
ГАП	Филиппов		
ГИП	Кирюшкин		
Рук.гр.инж.	Дунаев		
Ст.арх.	Воловер		
Ст.инж.	Юшина		

Привязан

Инв.№

Т.П. 211-1-293.84 -АС

Детские ясли-сад на 140 мест (в конструкциях серии 1.090.1-1)

Стадия	Лист	Листов
Р	13	18

Монтажный план покрытия

ЦНИИЭП учебных зданий

20141-02 15

Типовой проект 211-1-293.84 Альбом I

Крепление радиостойки

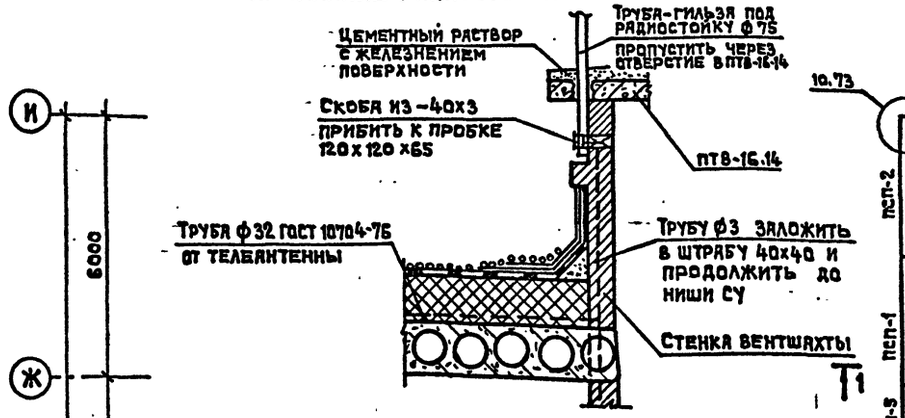

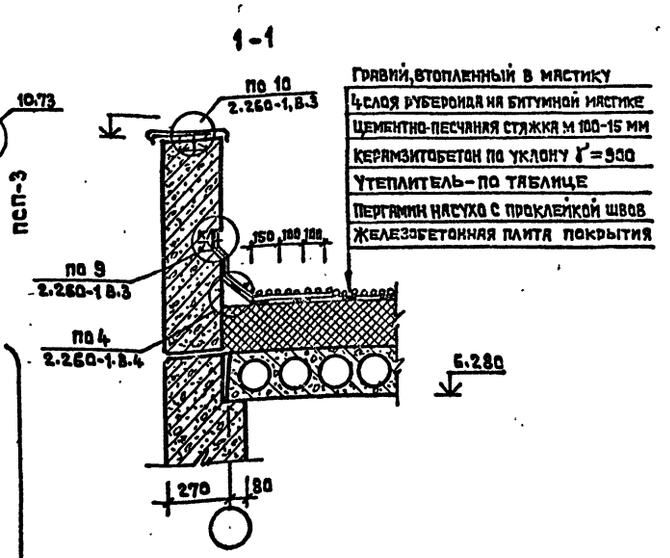

1. Под кирпичные стенки шахт над вентиляционными отверстиями проложить металлические сетки.
2. Незанятые отверстия в вентблоках заделать по месту.
3. Узлы крепления парапетных стеновых панелей см. серию 1.090.1-1 вып.7-1.

Согласовано: Нач.СТО Бабин; Нач.ЭТО Белов

Инв.№ подл. | Подпись и дата | Взамен инв.№

Привязан			
Инв.№			
Нач.маст.	Башенков		
Гл.инж.-м.	Назаров		
ГАП	Филиппов		
ГИП	Кирюшкин		
Рук.группы	Дунаев		
Ст.арх.	Волобер		
Ст.инж.	Юшина		

Т.П. 211-1-293.84 -АС

Детские ясли-сад на 140 мест (в конструкциях серии 1.090.1-1)

Стадия	Лист	Листов
Р	14	18

План кровли и парапетных стеновых панелей

ЦНИИЭП учебных зданий

ТИПОВОЙ ПРОЕКТ 211-1-293.84 АЛЬБОМ I

СОГЛАСОВАНО

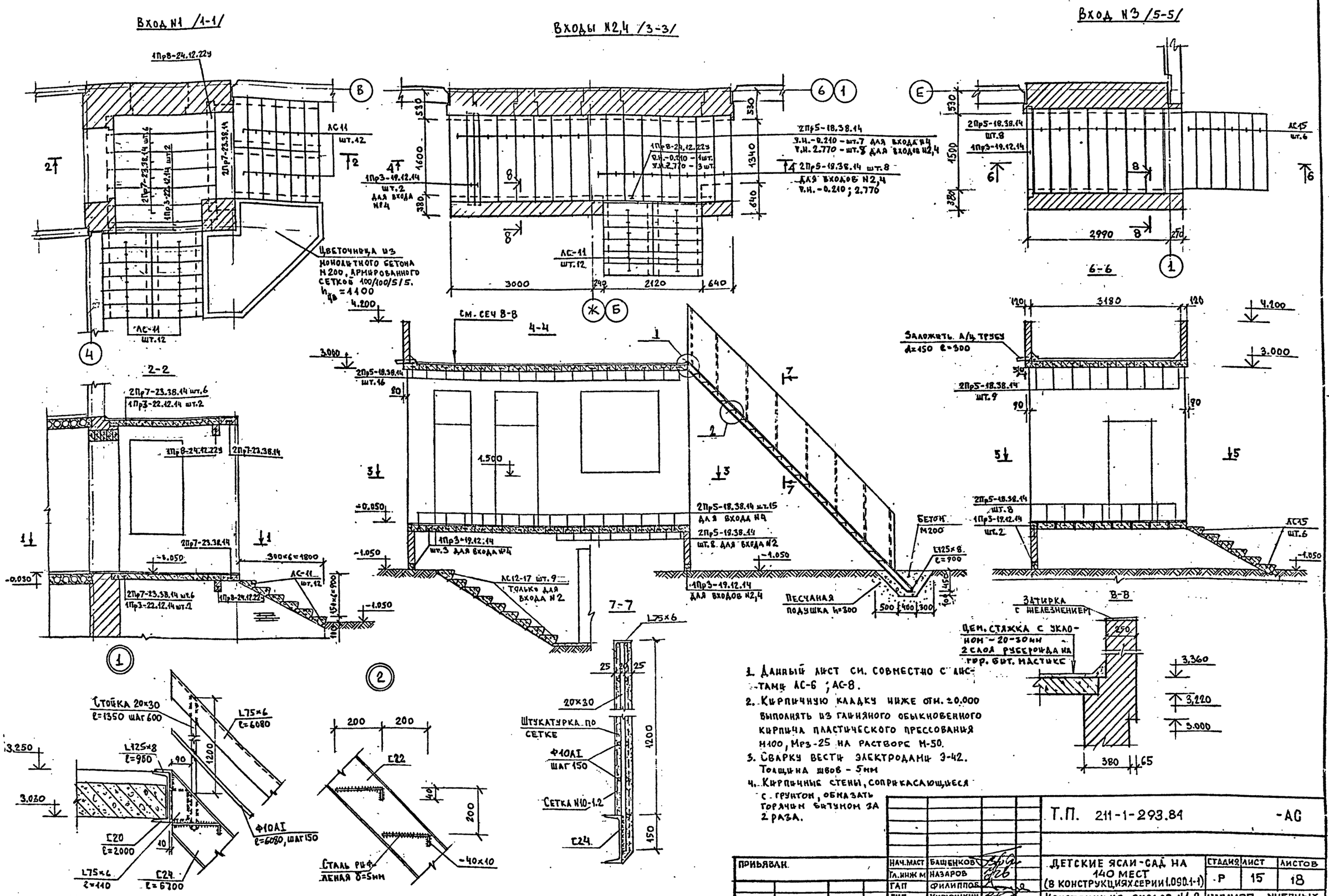

1. Данный лист см. совместно с листами АС-6; АС-8.
2. Кирпичную кладку ниже отм. ±0.000 выполнять из глиняного обыкновенного кирпича пластического прессования М100, Мрз-25 на растворе М-50.
3. Сварку вести электродами Э-42. Толщина швов - 5мм
4. Кирпичные стены, соприкасающиеся с грунтом, обмазать горячим битумом за 2 раза.

Т.П. 211-1-293.84 -АС						
ПРИВЯЗАН.	НАЧ.МАСТ	БАШЕНКОВ	ДЕТСКИЕ ЯСЛИ-САД НА 140 МЕСТ (В КОНСТРУКЦИЯХ СЕРИИ 1.090.1-1)	СТАДИЯ	ЛИСТ	ЛИСТОВ
	ГЛ.ИНЖ М	НАЗАРОВ		Р	15	18
	ГАП	ФИЛИППОВ				
	ГИП	КИРЮШКИН	Конструкция входов N1,2, 3,4. Эвакуационная лестница.	ЦНИИЭП	УЧЕБНЫХ ЗДАНИЙ	
	РУК.ГР.	ДУНАЕВ				
ИНВ. №	СТ.ИНЖ.	ЮШИНА				

20141-02 17

ИНВ. N ПОДЛ. | ПОДПИСЬ И ДАТА | ВЗАМЕН ИНВ. N

Типовой проект 211-1-293.84 Альбом I

СОГЛАСОВАНО

Инв.№подл. | Подпись и дата | Взамен инв.№

1-1

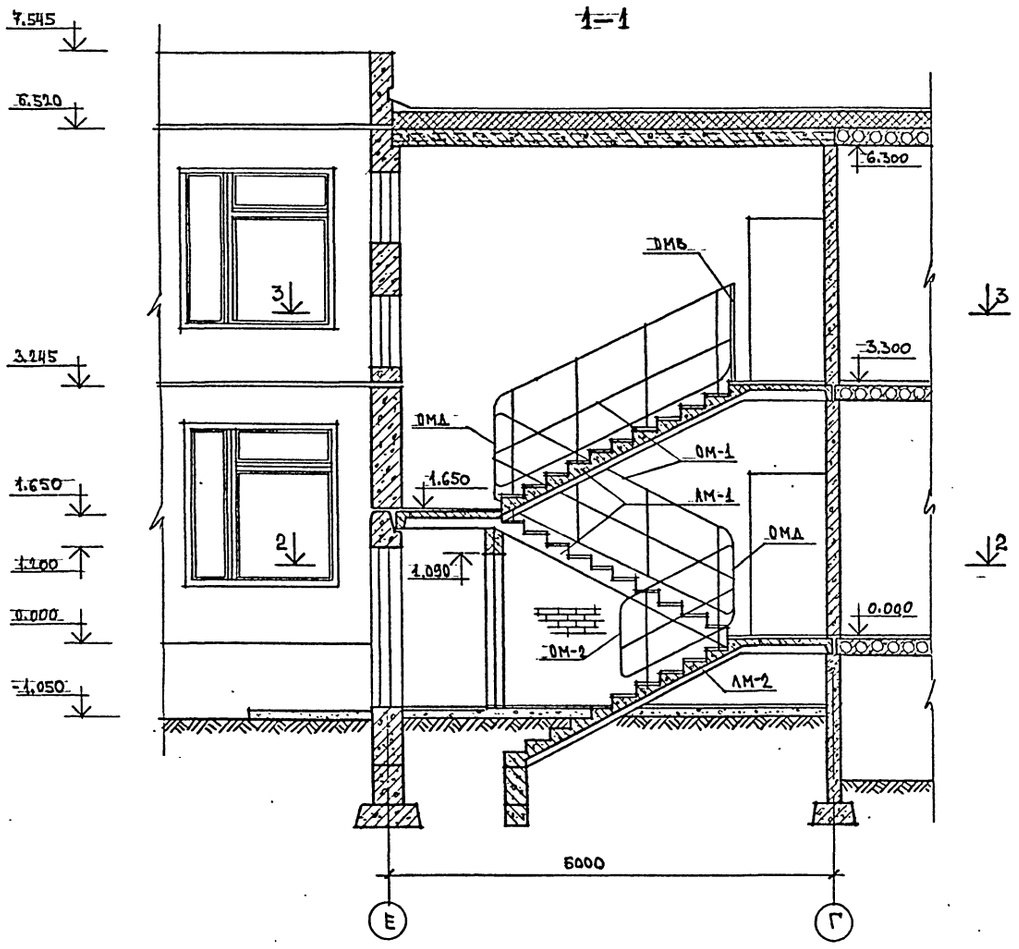

2-2

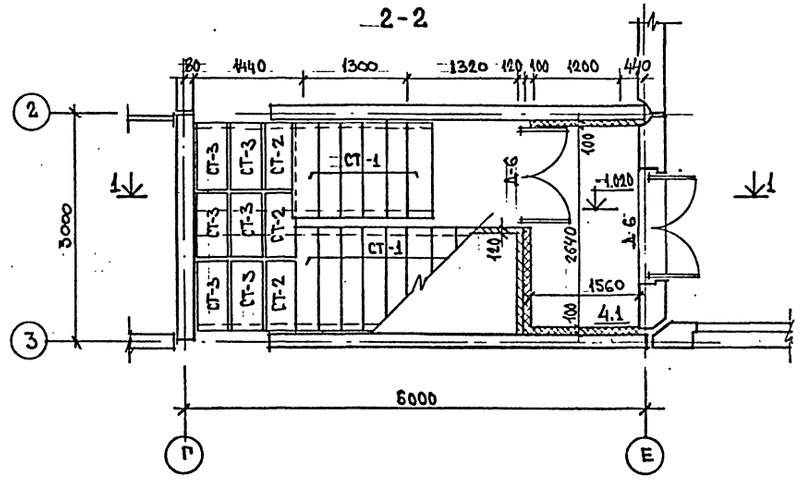

3-3

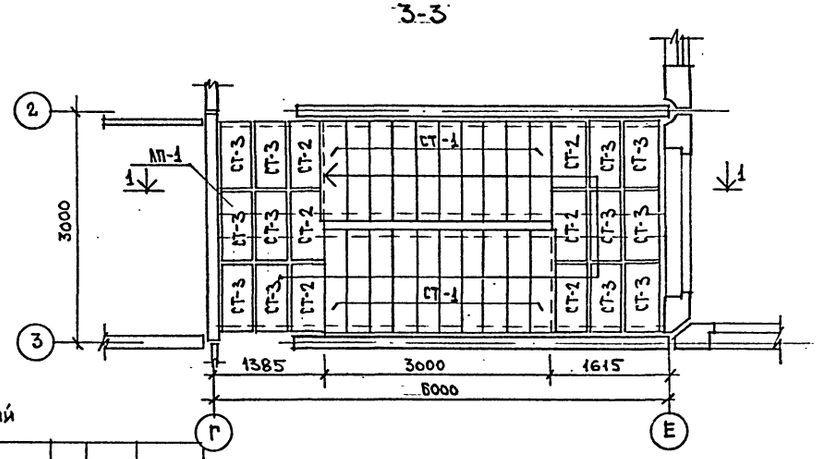

Спецификация железобетонных изделий

Марка поз.	Обозначение	Наименование	Кол.	Масса ед.кг	Прим.
АМ-1	1.050.1-2 вып.2	АМП 60.11.17-5	2	2800	
АП-1	1.050.1-2 вып.2	АПП 16.15 В	1	770	
АМ-2	1.050.1-2 вып.1	АМП 60.11.17-5-3	1	2100	
СТ-1	1.050.1-2 вып.2	1АН 13.3	26	50	
СТ-2	1.050.1-2 вып.2	2АН 9.5В	6	40	
СТ-3	1.050.1-2 вып.2	1АН 9.5	18	40	

Спецификация металлических изделий

Марка поз.	Обозначение	Наименование	Кол.	Масса ед.кг	Прим.
ОМ-1	1.050.1-2 вып.2	ОМ-17-4	2	53	
ОМВ	1.050.1-2 вып.2	ОМВ14-4	1	25,5	
ОМД	1.050.1-2 вып.2	ОМД-1	2	26	
ОМ-2	1.050.1-2 вып.2	ОМ11-4	1	31,5	

Привязан

Инв. №

Нач.маст.	Башенков	
Гл.инж.м.	Назаров	
ГАП	Филиппов	
ГИП	Кирюшкин	
Рук.гр.инж.	Дунаев	
Ст.архит.	Волошев	

Т.П. 211-1-293.84 -АС

Детские ясли-сад на 140 мест (в конструкциях серии 1.090.1-1)

Стадия	Лист	Листов
Р	15	18

Конструкции лестницы в осях 2-3

ЦНИИЭП учебных зданий

Типовой проект 211-1-293.84 Альбом I

Согласовано

Инв.№ подл. | Подпись и дата | Взам.инв.№

ИОП-1 (2 шт.)

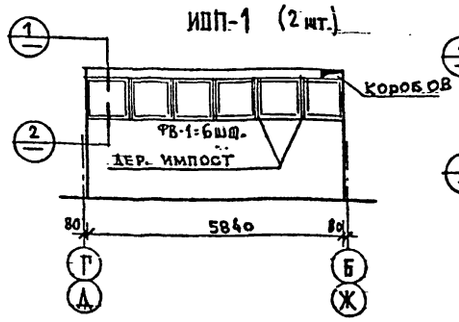

ИОП-2

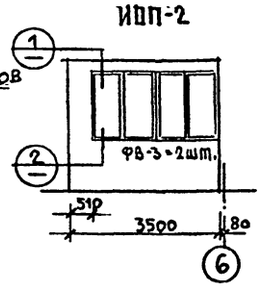

ИОП-3 (2 шт)

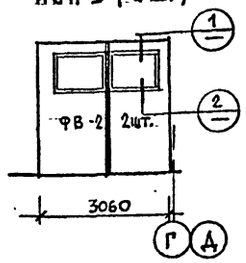

ИОП-4

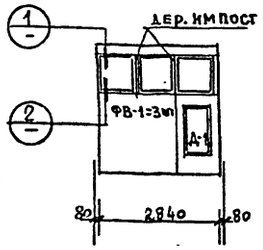

ИОП-5, ИОП-6

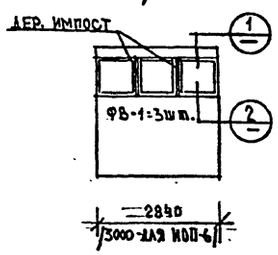

ИОП-7

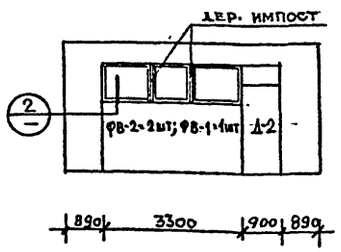

ИЭС-1

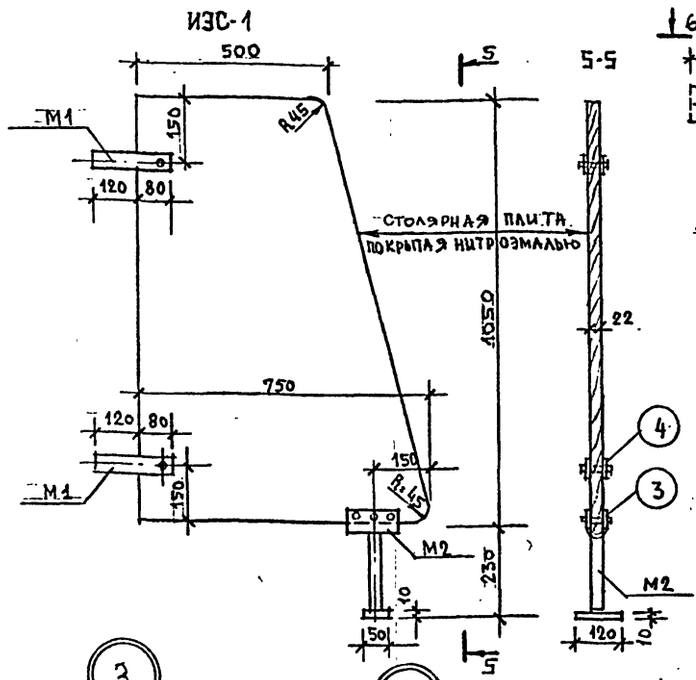

Позиция 1

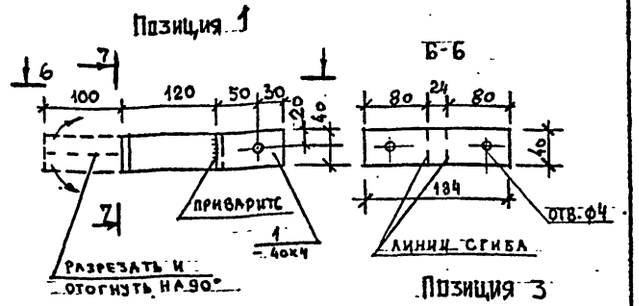

Позиция 3

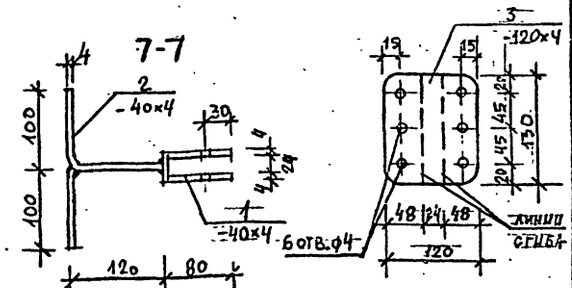



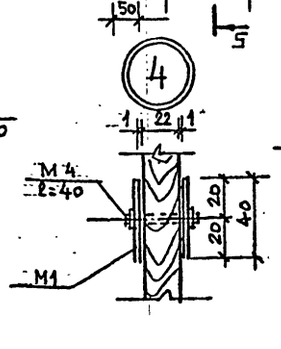

М2

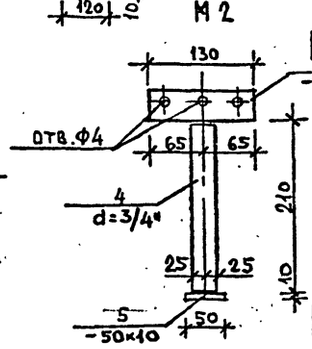

8-8

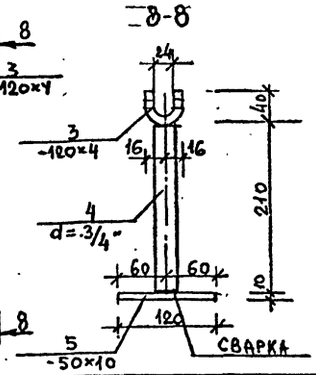

ИОП-8

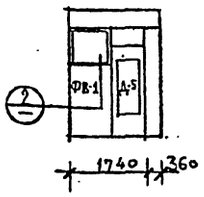

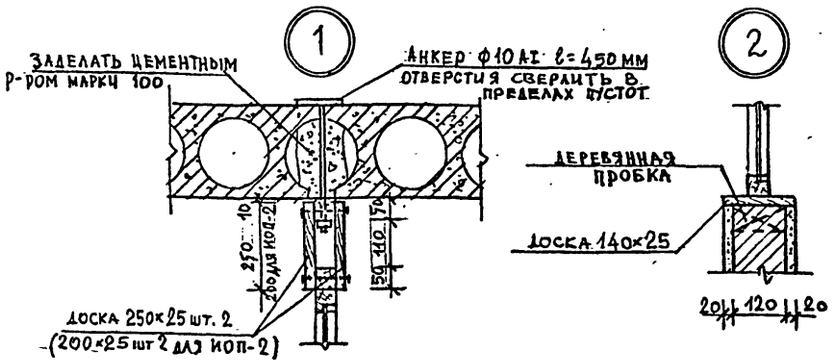

Деталь установки ограждения конвектора ОГР

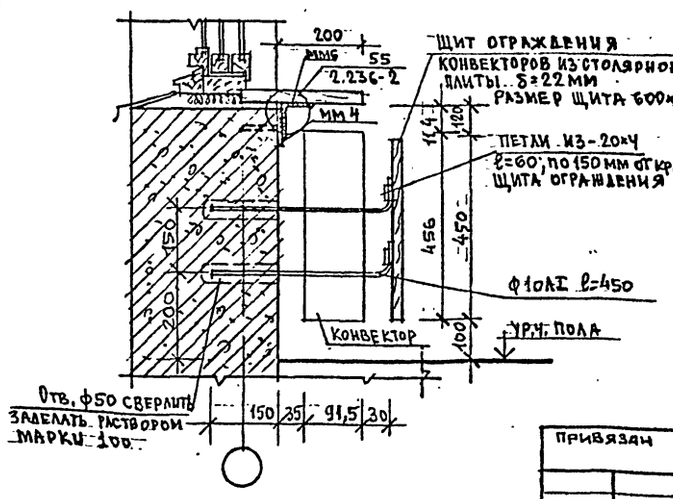

Примечания:

1. Сварку производить электродами Э-42; h_w=4мм
2. Материал фрамуг: сосна с влажностью не более 12%; стекло закаленное плоское δ=3мм ГОСТ 5727-75.
3. Все деревянные элементы остекленных перегородок должны быть пропитаны антипиренами.
4. Фрамуги между собой крепятся на гвоздях.
5. Все фрамуги учтены в сводной спецификации.

Спецификация на 1 экран санузла ИЭС-1

Марка	NN поз.	Сечение	Длина мм	Кол-во шт.	Общ. длина м	Масса, кг: 1 эл.	Масса, кг: Общ.	
М-1 /шт.2/	1	-40×4	184	1	0,184	0,23	0,51	
	2	-40×4	220	1	0,220	0,28		
М-2 /шт.1/	3	-120×4	132	1	0,132	0,50	1,53	
	4	d=3/4"	220	1	0,22	0,36		
	5	-50×10	120	1	0,12	0,47		

Столярная плита δ=22мм — 0,375 м²

Спецификация на щиты ограждения конвекторов

Наименование	Ед. изм.	Кол-во щитов	Кол-во на 1 щит	Ед. изм. всего
Столярная плита δ=22	м²	59	0,27	1,59
ф10 AI; ℓ=450	кг	236	1,11	262,0
-20×4, ℓ=60	кг	236	0,17	40,1

Расход древесины на доски — 0,190 м³

Расход арматуры на анкер ф10 AI - 12 кг

Т.П. 211-1-293.84 -АС

Нач.маст	Башенков	
Гл.инж.м.	Назаров	
ГАП	Филиппов	
ГИП	Кирюшкин	
Рук.гр.инж.	Дуняев	
Ст.инж.	Юшина	

Привязан

Инв. №

Детские ясли-сад на 140 мест (в конструкциях серии 1.090.1-1)

Остекленные перегородки ИОП-1÷ИОП-8. Экран санузла ИЭС-1. Деталь ограждения конвектора

Стадия	Лист	Листов
Р	17	18

ЦНИИЭП учебных зданий

Типовой проект 211-1-293.84 Альбом I

Дверь с раздаточным окном ИД-1

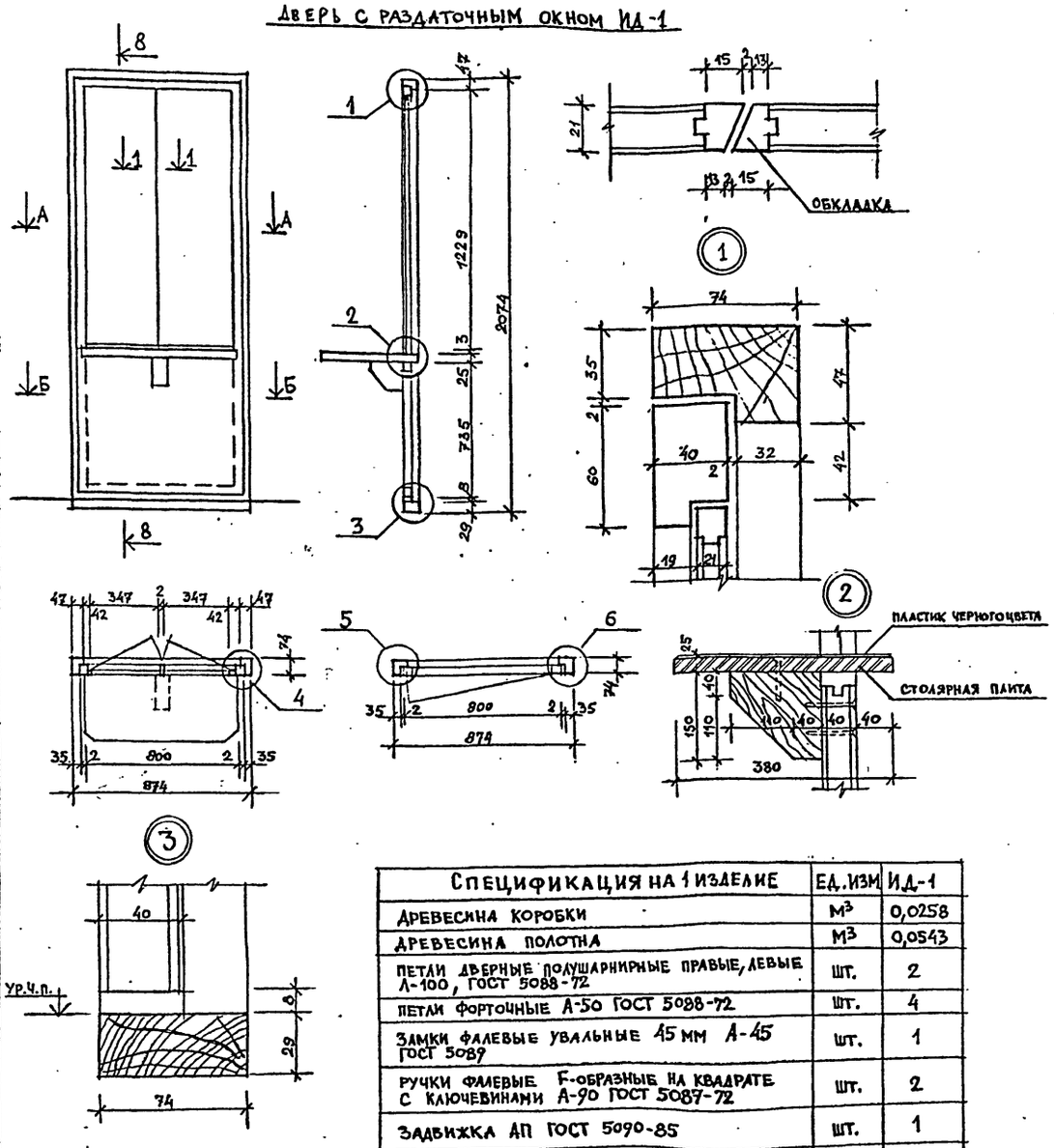

Спецификация на 1 изделие	Ед. изм	ИД-1
Древесина коробки	м³	0,0258
Древесина полотна	м³	0,0543
Петли дверные полушарнирные правые, левые Л-100, ГОСТ 5088-72	шт.	2
Петли форточные А-50 ГОСТ 5088-72	шт.	4
Замки фалевые увальные 45 мм А-45 ГОСТ 5089	шт.	1
Ручки фалевые Г-образные на квадрате с ключевинами А-90 ГОСТ 5087-72	шт.	2
Задвижка АП ГОСТ 5090-85	шт.	1
Останов дверной ОД ГОСТ 5091-72	шт.	1

Балконная дверь ИБД-1/ИБД-2/

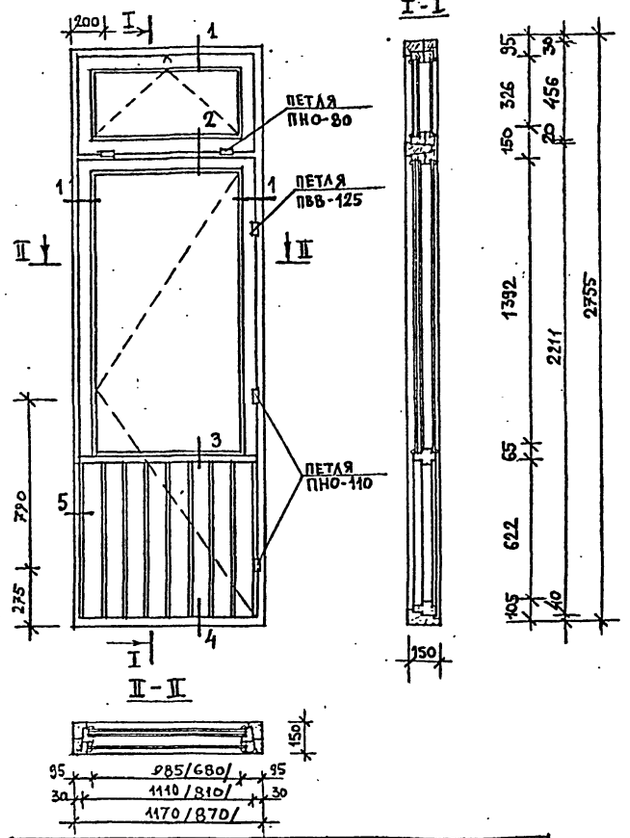

Спецификация на 1 изделие	Ед. изм.	ИБД-1 прав./лев.	ИБД-2 прав.
Древесина коробки	м³	0,062	0,059
Древесина полотна и створок	м³	0,090	0,068
Петли ПВВ 125 ГОСТ 16289-80	шт.	4	4
Петли ПНО 110 ГОСТ 3088-80	шт.	2	2
Петли ПНО 80 ГОСТ 5088-78	шт.	2	2
Упор оконный ГОСТ 5091-78	шт.	1	1
Завертки 38 ГОСТ 5090-79	шт.	8	8
Стяжки ГОСТ 5090-79	шт.	7	7
Останов дверной ГОСТ 5091-78	шт.	1	1
Угольники УП-100 ГОСТ 5091-78	шт.	24	24
Ручки РС-100 ГОСТ 5087-80	шт.	2	2
Плиты древесно-волокнистые изоляц.-отделочные ГОСТ 4598-74*	м²	1,85	1,61
Плиты древесно-волокнистые твердые ГОСТ 4598-74*	м²	2,51	2,14
Пергамин кровельный ГОСТ 2697-75	м²	0,68	0,54
Прокладки уплотняющие полиуретановые ГОСТ 10174-72	п.м.	38,40	30,60
Фрамужный прибор	шт.	1	1

1-1

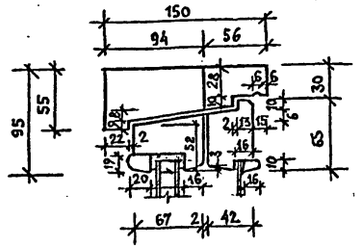

4-4

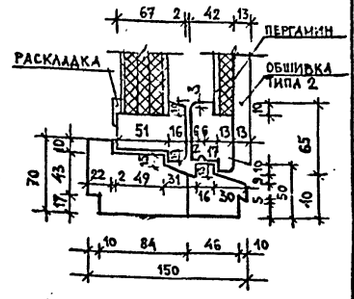

2-2

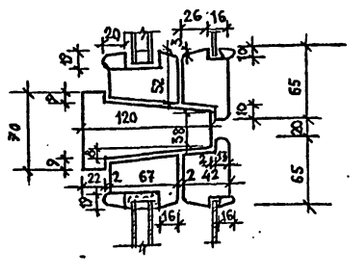

5-5

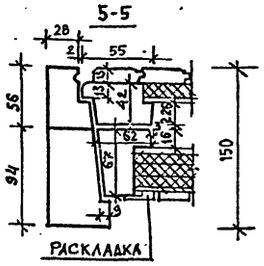

3-3

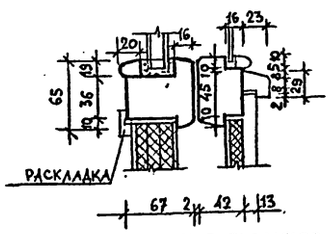

Примечания:

1. Изделия окрасить масляной краской за 2 раза.
2. Объем древесины дан по черновым заготовкам.
3. Стекло для ИБД-1:
   1310×980, шт.3,
   375×980, шт.3;
   стекло для ИБД-2:
   1310×680, шт.3
   375×680, шт.3

Деревянное заполнение продухов

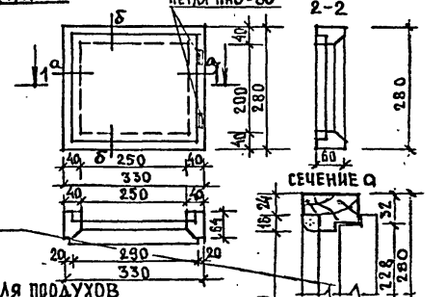

Объем древесины определен по черновым заготовкам.
Коробку и заглушку окрасить масляной краской за 2 раза.
Затянуть сеткой с ячейками 10×10 мм

Спецификация древесины для продухов

Наименование	Объём м³	Объем марки	Объем общий
Древесина коробки	0.0020	0.007	0.007×15=
Древесина заглушки	0.0050		=0,105

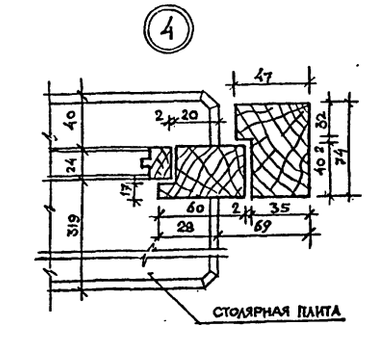

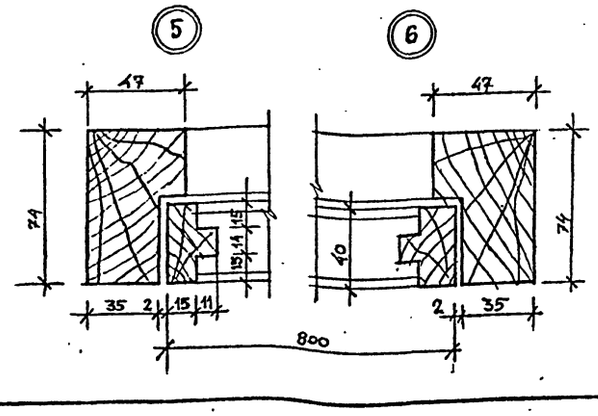

Т.П. 211-1-293.84 -АС

Нач.маст.	Башенков		
Гл.инж.м.	Назаров		
ГАП	Филиппов		
ГИП	Кирюшкин		
Рук.группы	Дунаев		
Ст. архит.	Водовер		

Детские ясли-сад на 140 мест (в конструкциях серии 1.090.1-1)

Стадия	Лист	Листов
Р	18	18

Дверь с раздаточным окном ИД-1, балконная дверь ИБД-1.

ЦНИИЭП учебных зданий

Привязан

Инв.№

Согласовано

Инв.№ подл. | Подпись и дата | Взамен инв.№

20141-02 20

Типовой проект 211-1-293.84 Альбом I

Ведомость чертежей основного комплекта

Лист	Наименование	Примечание
1	Общие данные	
2	План 1 этажа. Расстановка технологического оборудования.	
3	План 2 этажа. Расстановка технологического оборудования.	

Ведомость ссылочных и прилагаемых документов

Обозначение	Наименование	Примечание
Альбом: V	Спецификация оборудования	

Условные обозначения:



Электророзетка штепсельная двухполюсная 220 в, 6А.

Раковина (лабораторная) со смесителем с поворотным изливом.

Умывальник со смесителем с поворотным изливом

Трап

Пояснительная записка

Настоящий проект разработан для детских яслей-сада на 140 мест

Общие указания

Назначение

Детские ясли-сад на 6 групп (140 мест) предназначены для воспитания детей дошкольного возраста с ясельного возраста до семи лет.

Наполняемость детей в группах

Детского сада – 25 человек
яслей – 20 человек
Количество групп в яслях – 2
количество групп в детском саду – 4
Общее количество – 140 человек

Нормативные документы

1. СНиП II-64-80 строительные нормы и правила часть II, глава 64. Детские дошкольные учреждения.
2. НП-2.1-73 нормали основных планировочных элементов жилых и общественных зданий. Помещения детских яслей-садов

Режим работы

Круглосуточное пребывание детей

Технологическое оборудование принято в комплекте, обеспечивающем проведение занятий и игр.

Наборы мебели и оборудования приняты по типовым наборам мебели и оборудования, утвержденным государственным комитетом по гражданскому строительству и архитектуре при Госстрое СССР.

Мебель принята стандартной, выпускаемой предприятиями "Союзмебель."

Стоимость технологического оборудования и мебели принимается по СНиП IV-13-82 – „Сборник сметных норм, затрат на оборудование и инвентарь общественных и административных зданий – Сборник №5.3, Детские дошкольные учреждения

Пищеблок работает на сырье, оборудование кухни-электрическое, секционное, модулированное.

Количество реализуемых блюд в день – 840.

Время работы персонала пищеблока – 12 часов.

Состав и площади всех помещений приняты в соответствии со СНиП II-64-80.

Постирочная оборудована стиральными машинами, центрифугой, электрическим котлом для кипячения наиболее загрязненного белья, сушильным барабаном. Для замачивания белья предусмотрена бытовая ванна. В постирочной стирается 0.26 кг белья на одно место, т.е 37 кг в день, остальное белье сдается в централизованную прачечную

Общий штат детских яслей-сада – 65 чел.

Согласовано:

Инв.№подл. | Подпись и дата | Взам.инв.№

Настоящий Типовой проект разработан в соответствии с действующими нормами и правилами.

Главный инженер проекта Ревекин А.И.
Главный инженер проекта привязки

Привязан:

Инв.№

211-1-293.84-ТХ

Н.контр.	Ревекин		
Нач.отд.	Малышева		
Гл.инж.	Ревекин		
Вед.инж.	Тищенко		

Детские ясли-сад на 140 мест в конструкциях серии 1.090.1-1

Стадия	Лист	Листов
Р	1	3

Общие данные

ЦНИИЭП учебных зданий

Типовой проект 211-1-293.84 · Альбом I

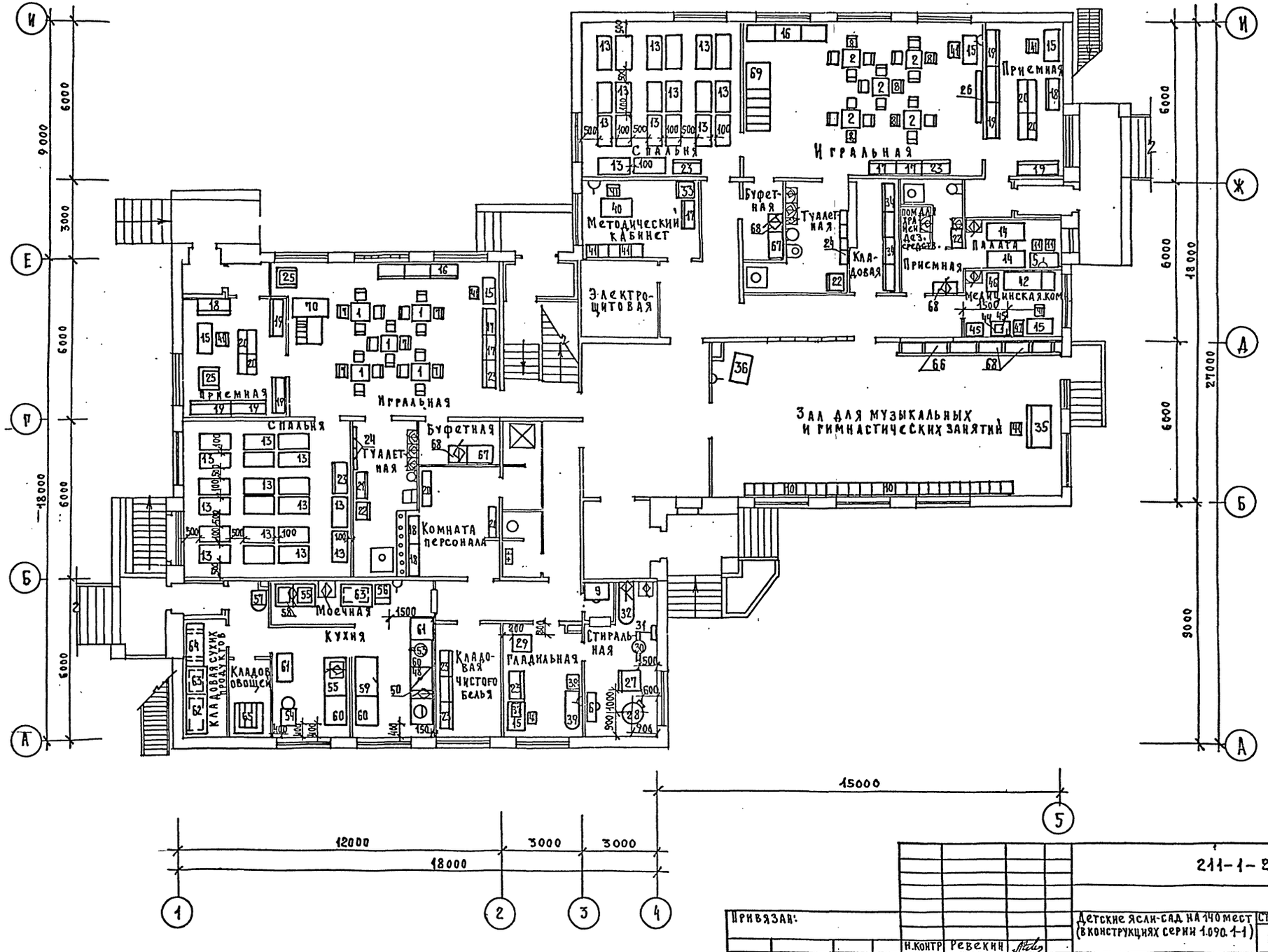

Согласовано:

ГАП	Филиппов
СТО	Бабин
ЭТО	Белов

Инв. № подл. | Подпись и дата | Взам. инв. №

Привязан:

Инв. №

Н. контр.	Ревекин	
Нач. техот.	Малышева	
Гл. инж. от.	Ревекин	
Разраб.	Тищенко	

211-1-293.84 – ТХ

Детские ясли-сад на 140 мест (в конструкциях серии 1.090.1-1)

Стадия	Лист	Листов
Р	2	

План 1 этажа. Расстановка технологического оборудования

ЦНИИЭП учебных зданий

20141-02 22

Типовой проект 211-1-293.84 Альбом I

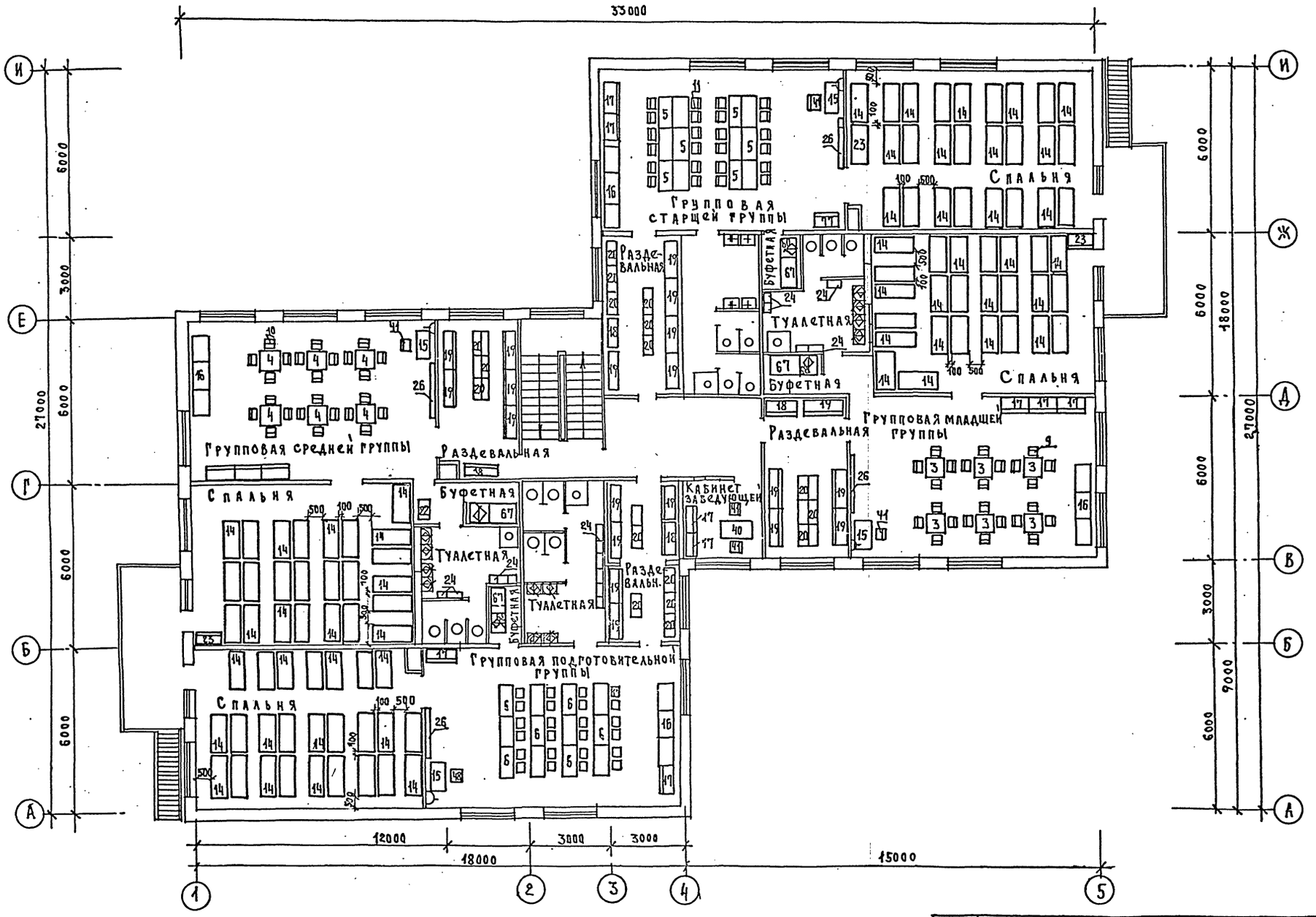

Согласовано:

ГАП	Филиппов	
СТО	Бабий	
ЗГО	Белов	

Взам. инв. №

Подпись и дата

Инв. № подл.

Привязан:

Инв. №

Н. контр.	Ревекин	
Нач. т.о.	Малышева	
Гл. инж.	Ревекин	
Разраб.	Тищенко	

211-1-293.84 – ТХ

Детские ясли-сад на 140 мест (в конструкциях серии 1.090.1-1)

Стадия	Лист	Листов
Р	3	

План 2-го этажа. Расстановка технологического оборудования

ЦНИИЭП учебных зданий

20141-02 (23)

gost.e-ecolog.ru