ТИПОВОЙ ПРОЕКТ

902-2-260

КАНАЛИЗАЦИОННЫЕ СООРУЖЕНИЯ

БИОЛОГИЧЕСКОЙ ОЧИСТКИ СТОЧНЫХ ВОД

ПРОИЗВОДИТЕЛЬНОСТЬЮ

70 ТЫС. КУБ М. СУТКИ

СОСТАВ ПРОЕКТА

Альбом I	Указания по применению проекта	
Альбом II	Блок ёмкостей	Строительная часть. Опалубка и армирование днища. Монтажные схемы. Выборки.
Альбом III	Блок емкостей	Строительная часть. Монолитные железобетонные конструкции
Альбом IV	Блок емкостей	Строительная часть. Монтажные узлы.
Альбом V	Блок емкостей	Строительная часть. Сборные железобетонные элементы и металлические конструкции
Альбом VI	Блок емкостей	Технологическая и электротехническая части (из типового проекта 902-2-258)
Альбом VII	Блок емкостей	Нестандартизированное оборудование.
Альбом VIII	Производственный корпус	Архитектурно-строительная часть.
Альбом IX	Производственный корпус	Технологическая и санитарно-техническая части.
Альбом X	Производственный корпус	Электротехническая часть.
Альбом XI	Производственный корпус	Задание заводу-изготовителю на щит диспетчера.
Альбом XII	Распределительное устройство	Строительная и электротехническая части.
Альбом XIII	Камеры, лотки	Технологическая, строительная и электротехническая части.
Альбом XIV	Заказные спецификации	
Альбом XV	Сметы	Часть 1. Часть 2. Часть 3.

АЛЬБОМ III

13982-03
ЦЕНА 2 64

РАЗРАБОТАН ГОСУДАРСТВЕННЫМ ПРОЕКТНЫМ ИНСТИТУТОМ "Л" МЖКХ РСФСР

gost.e-ecolog.ru

Утвержден МЖКХ РСФСР
Приказ №10, ТД от 20.06.75г.
Введен в действие институтом "Гипрокоммунводоканал" с 29.12.75г.
Приказ №74 от 17.11.75г.

ЦЕНТРАЛЬНЫЙ ИНСТИТУТ ТИПОВОГО ПРОЕКТИРОВАНИЯ
ГОССТРОЯ СССР

Москва, А-445, Смольная ул., 22

Сдано в печать 1976 года

Заказ № 4377 Тираж 1100 экз.

СОДЕРЖАНИЕ АЛЬБОМА

НАИМЕНОВАНИЕ	МАРКА N ЛИСТА	N N СТР
1	2	3
Содержание альбома	С-1, с-2	2, 3
Блок емкостей. Монолитные жел. бетонные конструкции		
Днище. Опалубочный чертеж. Элементы плана 1-3	КС-III-1	4
Днище. Опалубочный чертеж. Элементы плана 4-5	КС-III-2	5
Днище. Армирование. Узлы 1 ÷ 3.	КС-III-3	6
Днище. Армирование. Узлы 4 ÷ 6	КС-III-4	7
Днище. Армирование. Узлы 7 ÷ 11.	КС-III-5	8
Днище. Армирование. Вязаный участок ВУ 1	КС-III-6	9
Днище. Армирование Вязаный участок ВУ 2	КС-III-7	10
Днище. Армирование. Вязаные участки ВУ3÷ВУ7	КС-III-8	11
Днище. Армирование. Вязаные участки ВУ8÷ВУ10.	КС-III-9	12
Днище. Армирование. Вязаные участки ВУ11; ВУ 12.	КС-III-10	13
Днище. Армирование. Вязаный участок ВУ 13.	КС-III-11	14
Днище. Армирование. Вязаный участок ВУ 14	КС-III-12	15
Днище. Армирование. Вязаные участки ВУ15, ВУ16.	КС-III-13	16
Днище. Армирование. Вязаный участок ВУ 17.	КС-III-14	17
Днище. Армирование. Вязаные участки ВУ 18, ВУ19	КС-III-15	18
Днище. Армирование. Вязаные участки ВУ20, ВУ 21.	КС-III-16	19
Днище. Армирование. Вязаные участки ВУ22, ВУ23	КС-III-17	20
Днище. Армирование. Вязаные участки ВУ24, ВУ25	КС-III-18	21
Днище. Армирование. Вязаные участки ВУ26, ВУ27.	КС-III-19	22
Днище. Армирование. Вязаный участок ВУ 28	КС-III-20	23

НАИМЕНОВАНИЕ	МАРКА N ЛИСТА	N N СТР
1	2	3
Днище. Армирование. Вязаный участок ВУ 29	КС-III-21	24
Днище. Армирование. Вязаный участок ВУ 30	КС-III-22	25
Днище. Опалубочный чертеж. Приямки 1, 2	КС-III-23	26
Днище. Армирование. Приямки 1, 2	КС-III-24	27
Днище. Опалубочный чертеж фм 1	КС-III-25	28
Днище. Армирование. фм 1.	КС-III-26	29
Набетонка. Элементы плана 1 ÷ 4	КС-III-27	30
Набетонка. Элементы плана 5 ÷ 7	КС-III-28	31
Участок стен См 1. Опалубочный чертеж. План. Разрезы. Выборки. Показатели.	КС-III-29	32
Участок стен См 1. Армирование. План. Разрезы 1-1 ÷ 3-3.	КС-III-30	33
Участок стен См 1. Армирование Разрезы 4-4 ÷ 5-5. Спецификация арматуры	КС-III-31	34
Участок стен См 2. Опалубочный чертеж. План. Разрезы. Выборки. Показатели.	КС-III-32	35
Участок стен См 2. Армирование. План. Разрезы 1-1 ÷ 3-3.	КС-III-33	36
Участок стен См 2. Армирование. Разрезы 4-4 ÷ 5-5. Спецификация арматуры	КС-III-34	37
Участок стен См 3. Опалубочный чертеж План. Разрезы 1-1 ÷ 3-3.	КС-III-35	38
Участок стен См 3. Опалубочный чертеж. Разрез 4-4. Выборки. Показатели.	КС-III-36	39
Участок стен См 3. Армирование. План. Разрез 1-1.	КС-III-37	40
Участок стен См 3. Армирование Разрез 2-2, 3-3.	КС-III-38	41
Участок стен См 3. Армирование Разрезы 4-4 ÷ 5-5. Спецификация арматуры.	КС-III-39	42
Участок стен См 4. Опалубочный чертеж. План. Разрезы. Выборки. Показатели.	КС-III-40	43
Участок стен См 6. Опалубочный чертеж. План. Разрезы. Выборки. Показатели.	КС-III-41	44
Участки стен См 4, См 6. Армирование. План. Разрезы 1-1 ÷ 2-2	КС-III-42	45

СОДЕРЖАНИЕ АЛЬБОМА

НАИМЕНОВАНИЕ	МАРКА N ЛИСТА	NN СТР
1	2	3
Участок стен См 4, См 6. Армирование Разрезы 3-3 ÷ 4-4. Спецификация арматуры	КС-III-43	46
Участок стен См 5. Опалубочный чертеж. План. Разрезы. Выборки. Показатели.	КС-III-44	47
Участки стен См. 7. Опалубочный чертеж План. Разрезы. Выборки. Показатели.	КС-III-45	48
Участок стен См 5, См 7. Армирование. План. Разрезы 1-1 ÷ 2-2	КС-III-46	49
Участок стен См 5, См 7. Армирование Разрезы 3-3 — 4-4.	КС-III-47	50
Участок стен См 8. Опалубочный чертеж. План Разрезы. Выборки. Показатели.	КС-III-48	51
Участки стен См 9. Опалубочный чертеж План. Разрезы. Выборки. Показатели.	КС-III-49	52
Участки стен См 8, См 9. Армирование. План. Разрезы 1-1, 2-2.	КС-III-50	53
Участок стен См 8, См 9. Армирование. Разрез 3-3 ÷ 4-4. Спецификация арматуры	КС-III-51	54
Участок стен См 10. Опалубочный чертеж План Разрезы Выборки Показатели.	КС-III 52	55
Участки стен См 11. Опалубочный чертеж. План Разрезы. Выборки. Показатели.	КС-III-53	56
Участок стен См 10, См 11. Армирование. План Разрезы 1-1 ÷ 2-2.	КС-III-54	57
Участок стен См 10, См 11. Армирование Разрезы 3-3, 4-4.	КС-III-55	58
Участок стен См 12. Опалубочный чертеж. План Разрезы. Выборки. Показатели.	КС-III-56	59
Участок стен См 12. Армирование. План. Разрезы 1-1 ÷ 3-3.	КС-III-57	60
Участок стен См 12. Армирование. Разрезы 4-4 ÷ 5-5. Спецификация арматуры.	КС-III-58	61
Участок стен См 13. Опалубочный чертеж План Разрезы. Выборки. Показатели.	КС-III-59	62
Участок стен См 13. Армирование План Разрезы 1-1 ÷ 3-3.	КС-III-60	63
Участок стен См 13 Армирование Разрезы 4-4; 5-5. Спецификация	КС-III-61	64
Участок стен См 14. Опалубочный чертеж План Разрезы 1-1 ÷ 3-3.	КС-III-62	65
Участок стен См 14 Опалубочный чертеж. разрез 4-4 Выборки. Показатели.	КС-III-63	66
Участок стен См 14. Армирование. План. разрез 1-1.	КС-III-64	67
Участок стен См 14. Армирование. Разрезы 2-2 ÷ 3-3.	КС-III-65	68
Участок стен См 14. Армирование Разрезы 4-4 ÷ 5-5. Спецификация арматуры	КС-III-66	69
Арматурные изделия. Сетки днища С-Д-1 ÷ С-Д-4.	КС-III-67	70
Арматурные изделия. Сетки днища С-Д-5; С-Д-6; С-Д-8; С-Д-9	КС-III-68	71
Арматурные изделия. Сетки днища С-Д-10; С-Д-11	КС-III-69	72
Арматурные изделия. Сетки днища С-Д-12, С-Д-13.	КС-III-70	73
Арматурные изделия. Сетки днища С-Д-14 ÷ С-Д-15.	КС-III-71	74
Арматурные изделия. Сетки днища С-Д-16 ÷ С-Д-18.	КС-III-72	75
Арматурные изделия. Каркасные блоки днища КБ-Д-1, КБ-Д-2	КС-III-73	76
Арматурные изделия. Каркасные блоки днища КБ-Д-3; КБ-Д-4.	КС-III-74	77
Арматурные изделия. Каркасные блоки днища КБ-Д-5; КБ-Д-6.	КС-III-75	78
Арматурные изделия. Сетки стен С-С-1 ÷ С-С-4	КС-III-76	79
Арматурные изделия. Сетки стен С-С-5 ÷ С-С-8	КС-III-77	80
Арматурные изделия. Каркасы стен К-С-1 ÷ К-С-3	КС-III-78	81
Арматурные изделия. Каркасы стен К-С-4 ÷ К-С-6	КС-III-79	82
Арматурные изделия. Каркасы стен К-С-7 ÷ К-С-9	КС-III-80	83
Арматурные изделия. Каркасы стен К-С-10 ÷ К-С-12	КС-III-81	84
Арматурные изделия. Каркасы стен К-С-13 ÷ К-С-15	КС-III-82	85
Арматурные изделия. Каркасы стен К-С-16 ÷ К-С-18	КС-III-83	86
Закладные детали М1 ÷ М5	КС-III-84	87

Элемент плана 1

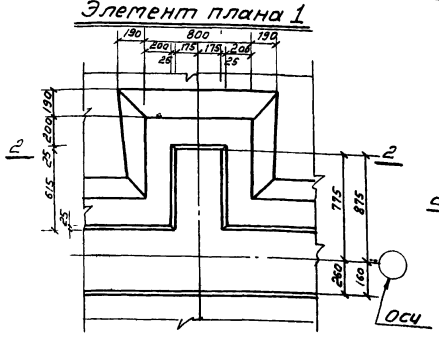

Элемент плана 3

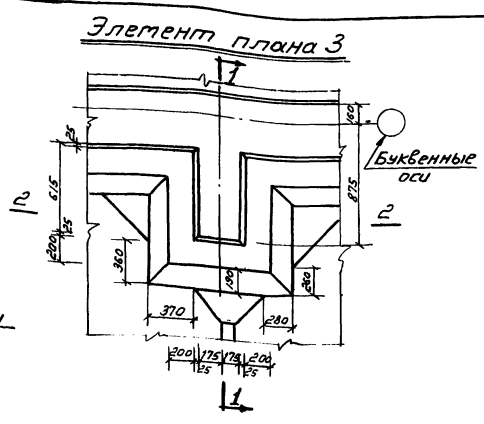

2 - 2

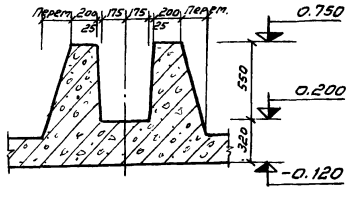

Элемент плана 2

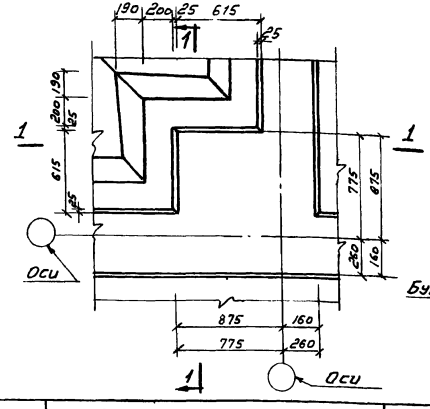

1 - 1

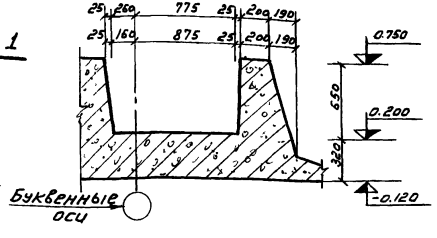

1974	КАНАЛИЗАЦИОННЫЕ СООРУЖЕНИЯ БИОЛОГИЧЕСКОЙ ОЧИСТКИ СТОЧНЫХ ВОД ПРОИЗВОДИТЕЛЬНОСТЬЮ 7,0 ТЫС. М.КУБ/СУТ.	Блок емкостей. Монолитные желез. бетонные конструкции. Днище. Опалубочный чертеж. Элементы плана 1÷3.	Типовой проект 902-2-260	Альбом III	Лист КС-III-1

Элемент плана 4

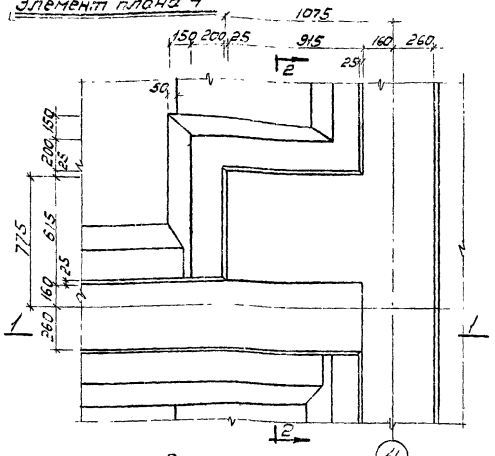

Элемент плана 5

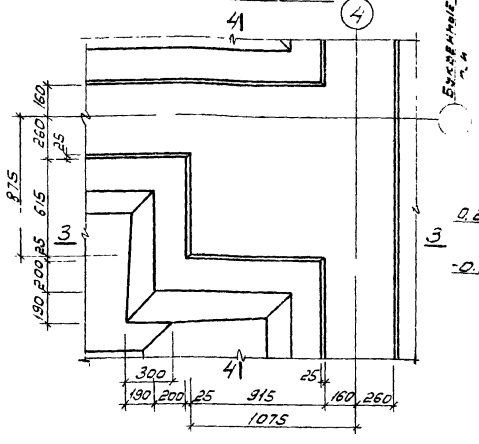

1 - 1

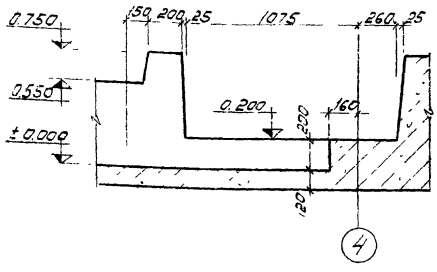

2 - 2

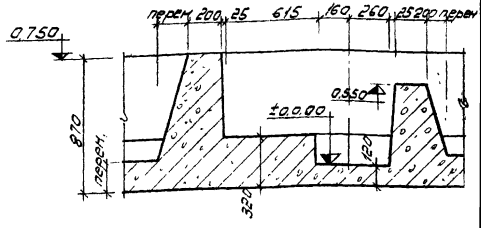

3 - 3

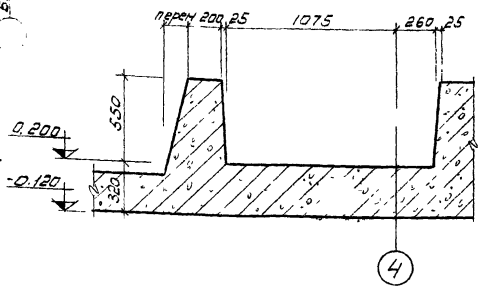

4 - 4

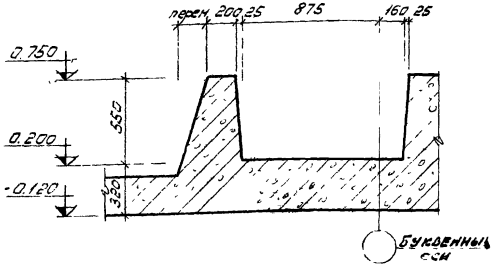

1974	КАНАЛИЗАЦИОННЫЕ СООРУЖЕНИЯ БИОЛОГИЧЕСКОЙ ОЧИСТКИ СТОЧНЫХ ВОД ПРОИЗВОДИТЕЛЬНОСТЬЮ 7,0 ТЫС.М.КУБ./СУТ	Блок емкостей. Монолитные жел.-бетонные конструкции Днище. Опалубочный чертеж. Элементы плана 4, 5	Типовой проект 902-2-260	Альбом III	Лист КС-III-2

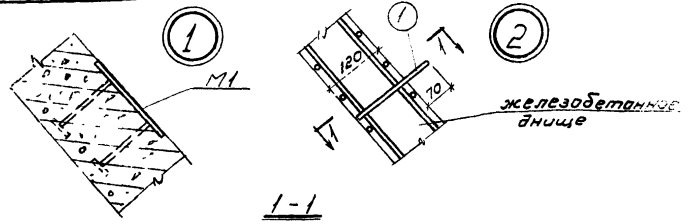

1-1

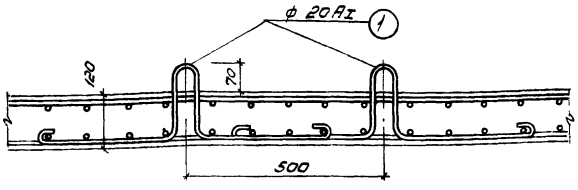

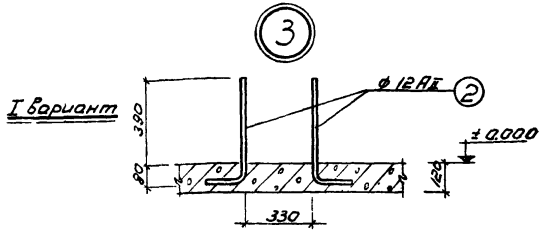

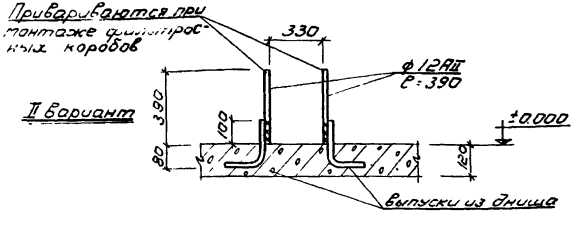

Выборка закладных деталей на один узел				
Наимен. узла	Наимен. изделия	Марка изделия	Кол-во шт.	N листа проекта
Узел 1	Закладная деталь	M1	1	КС-III-84

Спецификация арматуры на один узел								Выборка арматуры на один узел			
Наимен. узла	Эскиз	N поз.	ф или профиль	Класс арматуры	Длина мм	Кол-во шт.	Общая длина м	ф или профиль	Класс арматуры	Общая длина м	Масса кг
Узел 2	180 / 180 / 70 / 450 / 490	1	20	AI	1680	2	3.4	20	AI	3.4	8.1
Узел 3	470 / 280	2	12	AII	750	2	1.5	12	AII	1.5	1.4

Примечания

1. После окончания бетонирования петли поз. 1 окрасить антикоррозийным битумным лаком.
2. В узле „3" выпуски из днища можно выполнить по одному из двух вариантов.
   Спецификация и выборка арматуры составлены по первому варианту.
3. Ориентация закладной детали M1 смотри опалубочный чертёж днища

1974	КАНАЛИЗАЦИОННЫЕ СООРУЖЕНИЯ БИОЛОГИЧЕСКОЙ ОЧИСТКИ СТОЧНЫХ ВОД ПРОИЗВОДИТЕЛЬНОСТЬЮ 7,0 ТЫС. М КУБ/СУТ.	Блок емкостей Монолитные жел бетонные конструк Днище Армирование Узлы 1-3	Типовой проект 902-2-260	Альбом III	Лист КС-III-3

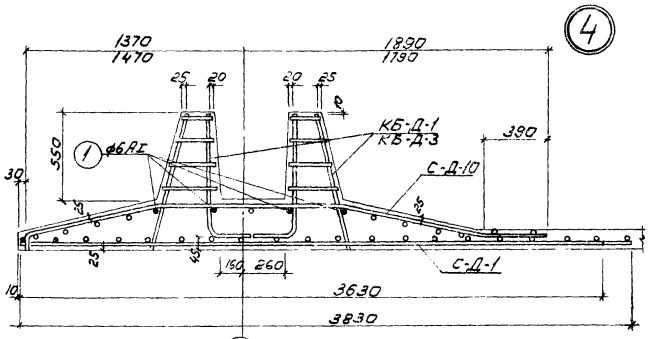

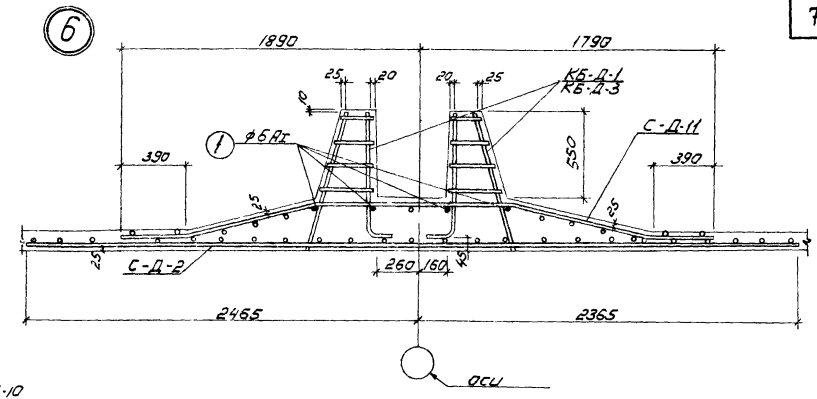

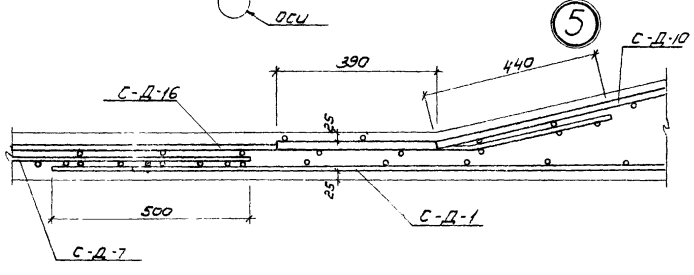

Спецификация арматуры на один узел									Выборка арматуры на один узел			
Наимен. узла	Эскиз	N поз	ф или профиль	Класс арматуры	Длина мм	Кол-во шт.	Общая длина м	Масса кг	ф или профиль	Класс арматуры	Общая длина м	Масса кг
Узел 4	1000	1	6	AI	1000	4	4.0	0.9	6	AI	4.0	0.9
Узел 6	1000	1	6	AI	1000	4	4.0	0.9	6	AI	4.0	0.9

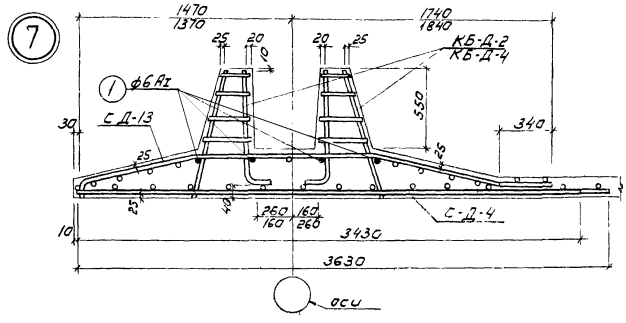

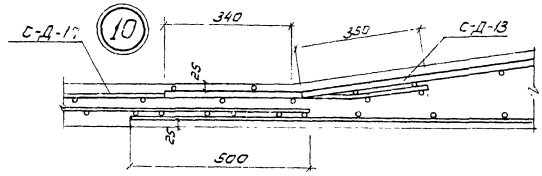

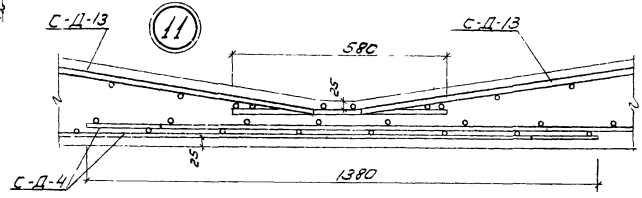

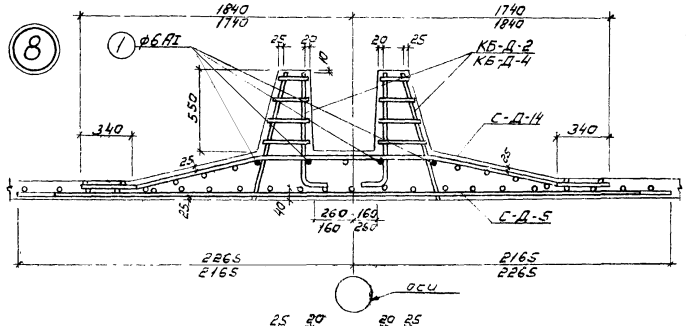

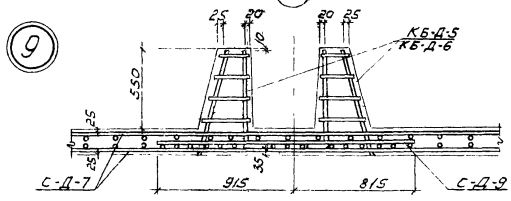

Спецификация арматуры на один узел

Наименование узла	Эскиз	N поз	∅ или профиль	Класс арматуры	Длина мм	Кол-во шт	Общая длина м	Выборка арматуры на один узел: ∅ или профиль	Класс арматуры	Общая длина м	Масса кг
Узел 7 (на 1 п.м)	1000	1	6	AI	1000	4	4,0	6	AI	4,0	0,9
Узел 8 (на 1 п.м)	1000	1	6	AI	1000	4	4,0	6	AI	4,0	0,9

1974	Канализационные сооружения биологической очистки сточных вод производительностью 70 тыс м куб/сут.	Блок емкостей. Монолитные жел. бетонные конструкции. Днище. Армирование. Узлы 7÷11	Типовой проект 902-2-260	Альбом III	Лист КС-III-5

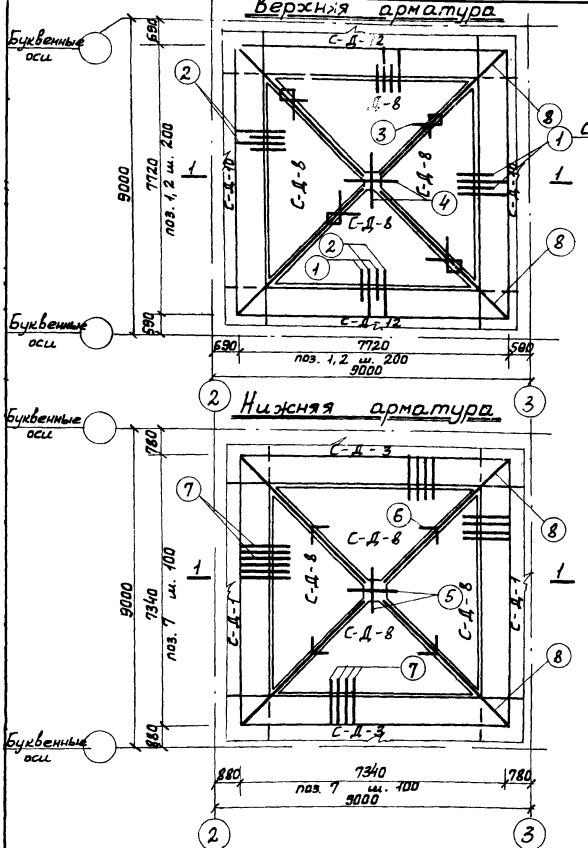

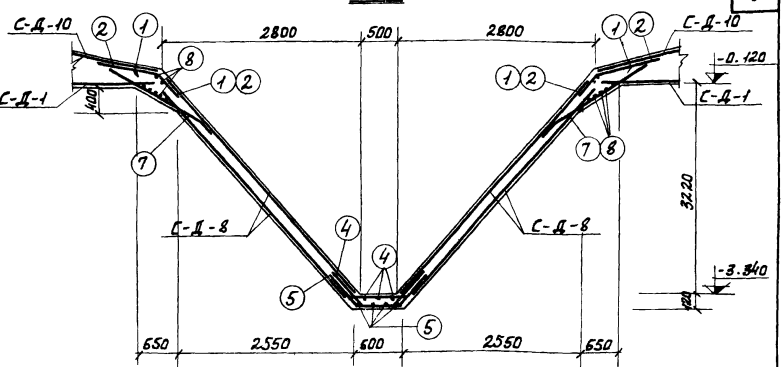

Спецификация арматуры на один элемент.

Марк. элем.	Эскиз	N поз.	ф или профиль	Класс арматуры	Длина мм.	Кол-во	Общая длина м	Выборка арматуры на один элемент: ф или профиль	Класс арм-ры	Общая длина м.	Масса кг
ВУ1		1	12	AIII	970	156	131,5	8	AIII	641,1	254,0
		2	12	AIII	1390	156	217,0	12	AIII	791,5	695,0
		3	8	AIII	1000	204	204,0	Итого:	—		949,0
		4	8	AIII	1990	6	11,9				
		5	8	AIII	1390	8	11,2				
		6	8	AIII	800	200	160,0				
		7	12	AIII	1460	296	433,0				
	Общая длина	8	8	AIII	—	—	254,0				

Примечание.

1. Защитный слой бетона принят 25 мм.

1974	Канализационные сооружения биологической очистки сточных вод производительностью 7,0 тыс.м.куб/сут.	Блок емкостей. Монолитные жел. бетонные конструкции. Днище. Армирование. Вязаный участок ВУ1.	Типовой проект 902-2-260	Альбом III	Лист КС-III-6

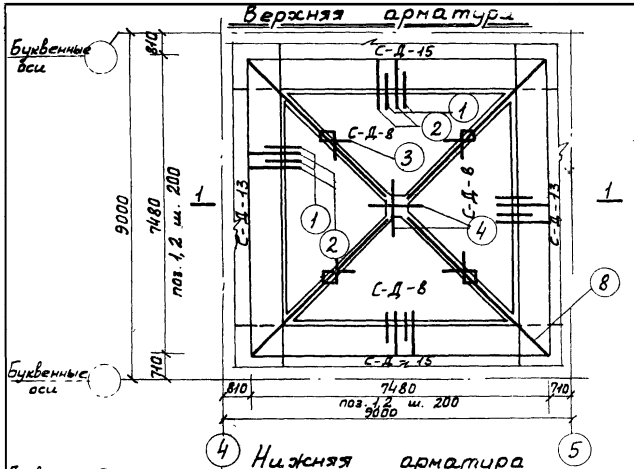

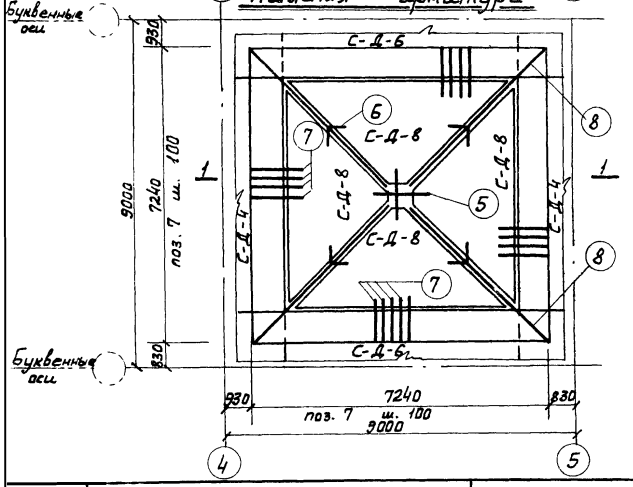

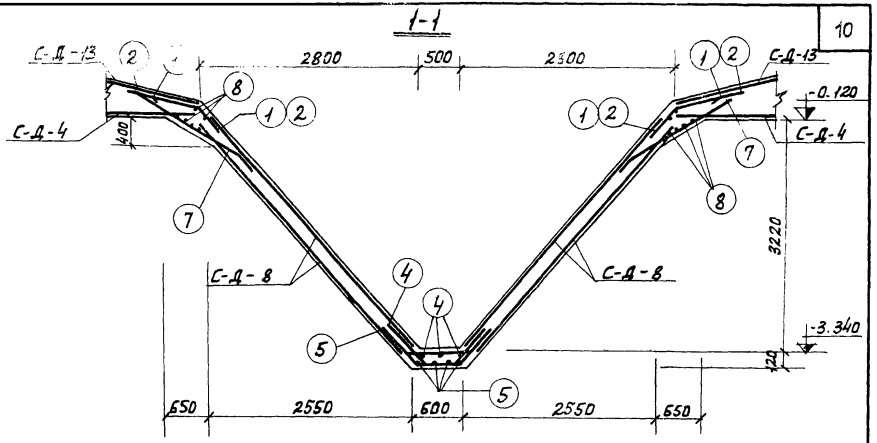

Спецификация арматуры на один элемент.

Марка элемента	Эскиз	N поз	Ø или профиль	Класс арматуры	Длина мм.	Кол-во шт.	Общая длина м.
ВУ2		1	10	AIII	900	154	138,5
		2	10	AIII	1250	154	192,5
		3	8	AIII	1000	200	200,0
		4	8	AIII	1890	6	11,9
		5	8	AIII	1380	8	11,2
		6	8	AIII	800	196	156,5
		7	10	AIII	1400	292	408,8
	общ. дл.	8	8	AIII	—	—	251,0

Выборка арматуры на один элемент

Ø или проф.	Класс арм-ры	Общая длина м.	Масса кг
8	AIII	640,6	253,0
10	AIII	739,8	457,0
Итого:			710,0

Примечание:

1. Защитный слой бетона принят 25 мм.

1974	КАНАЛИЗАЦИОННЫЕ СООРУЖЕНИЯ БИОЛОГИЧЕСКОЙ ОЧИСТКИ СТОЧНЫХ ВОД ПРОИЗВОДИТЕЛЬНОСТЬЮ 7,0 тыс.м.куб/сут.	Блок емкостей. Монолитные железобетонные конструкции. Днище. Армирование. Вязаный. участок ВУ2.	Типовой проект 902-2-260	Альбом III	Лист КС-III-7

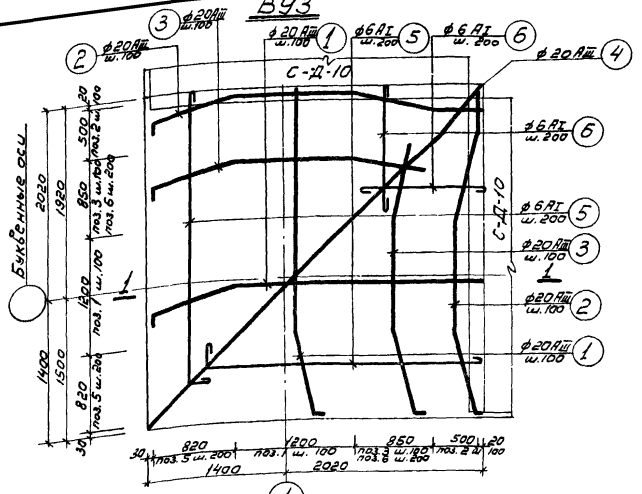

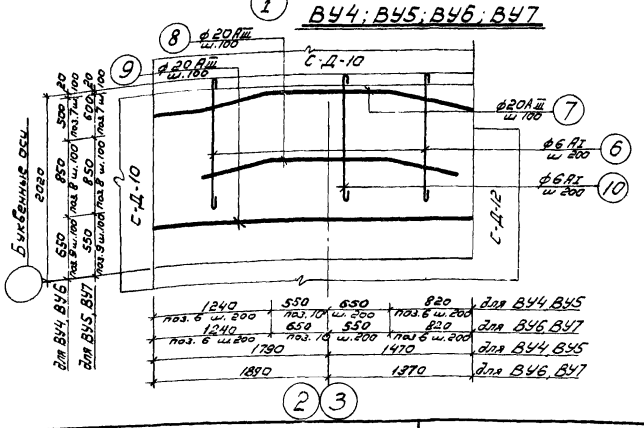

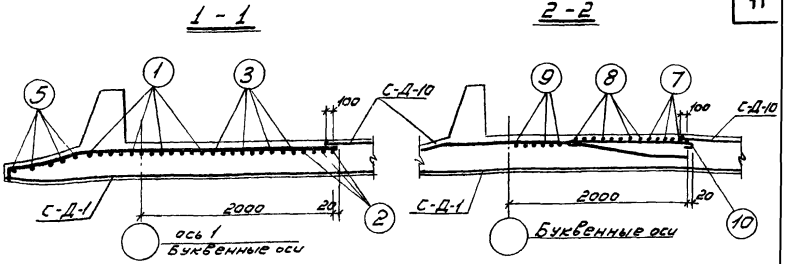

Марка элемента	Эскиз	N поз	ф или профиль	Класс арматуры	Длина мм	Кол-во шт.	Общая длина м	ф или профиль	Класс ар-ры	Общая длина м	Масса кг
	Спецификация арматуры на один элемент							Выборка арматуры на один элемент			
ВУ3	2580	1	20	AIII	3520	24	84.5	6	AI	44.0	9.8
	1200	2	20	AIII	3530	10	35.3	20	AIII	169.1	422.0
	1200 250-1000	3	20	AIII	ℓср. 2765	16	44.4			Итого	431.8
	1690 1220 720	4	20	AIII	4920	1	4.9				
	2550-3400	5	6	AI	ℓср. 3210	10	32.2				
	670-1500	6	6	AI	1175	10	11.8				
ВУ4, ВУ5, ВУ6, ВУ7	670-1500	6	6	AI	ℓср. 1175	10	11.8	6	AI	21.1	4.7
	1200	7	20	AIII	3400	6	20.5	20	AIII	59.1	146.3
	1200 250-840	8	20	AIII	ℓср. 2370	8	19.0			Итого	151.0
	3260	9	20	AIII	3260	6	19.6				
	1460	10	6	AI	1540	6	9.3				

Примечания:

1. Защитный слой бетона принят 25 мм

1974	КАНАЛИЗАЦИОННЫЕ СООРУЖЕНИЯ БИОЛОГИЧЕСКОЙ ОЧИСТКИ СТОЧНЫХ ВОД ПРОИЗВОДИТЕЛЬНОСТЬЮ 7.0 ТЫС. М.КУБ/СУТ.	Блок емкостей Монолитные жел бетонные конструкции Днище. Армирование. Вязаные участки ВУ3÷ВУ7	Типовой проект 902-2-260	Альбом III	Лист КС-III-8

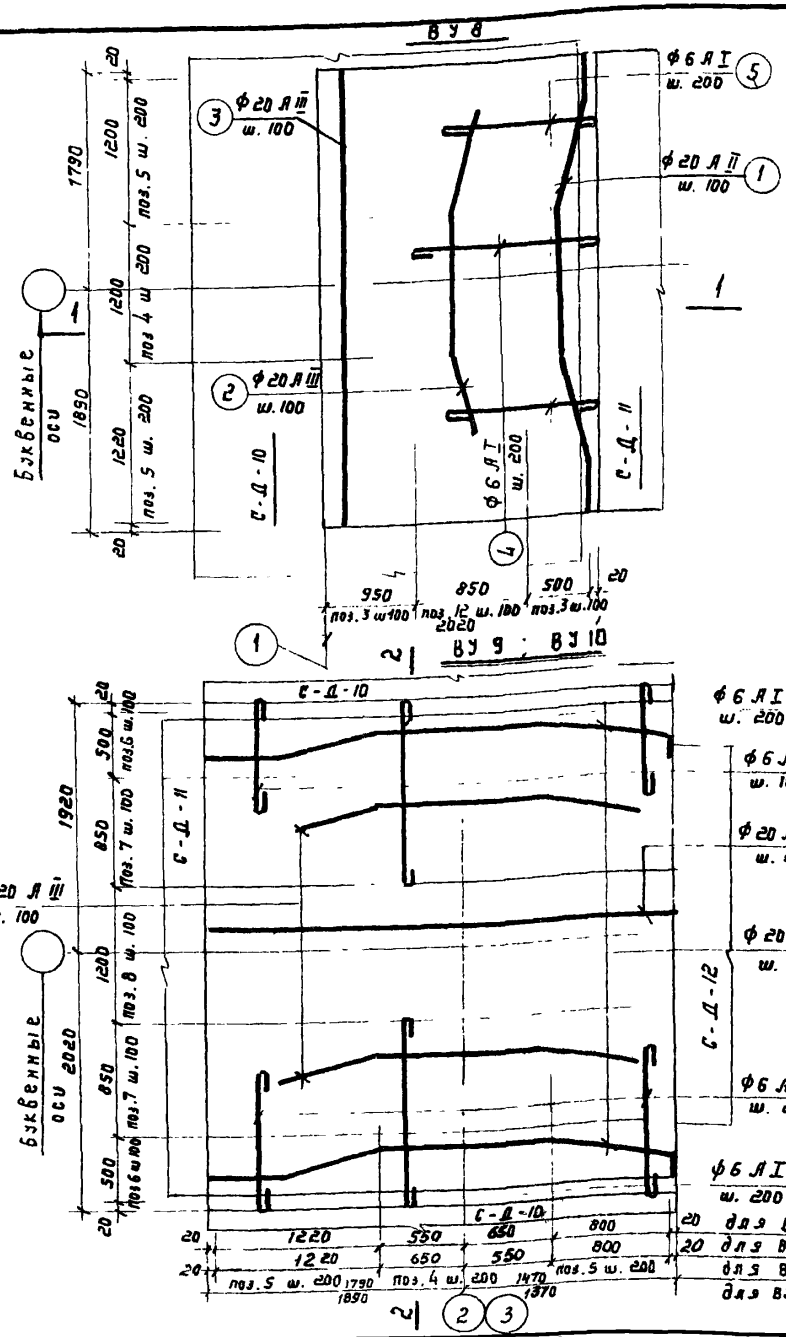

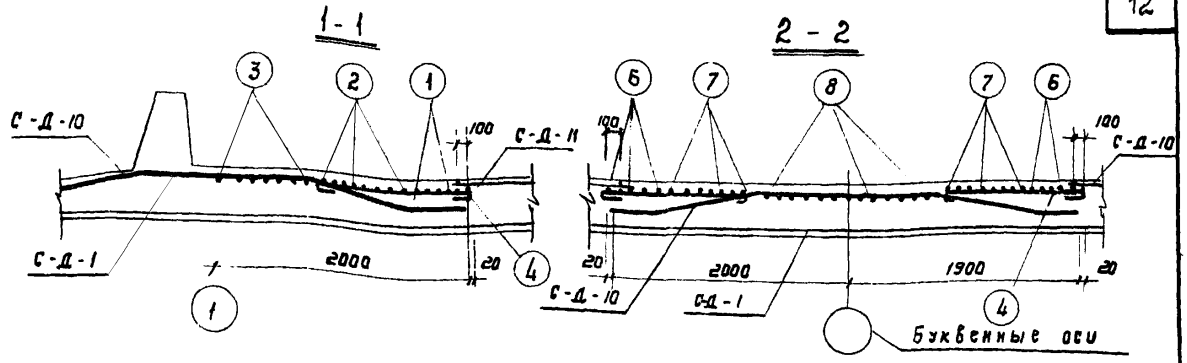

Спецификация арматуры на один элемент

Марка элемента	Эскиз	N поз.	ф или профиль	Класс арматуры	Длина мм	Кол-во шт	Общая длина м	Масса кг
ВУ8	390 870 1260 870 390; 950 850; 250-870 1200 250-870; 240-850 240-850	1	20	AIII	3720	6	22,2	6,6
		2	20	AIII	ℓ ср = 2320	8	18,6	154,9
	3580	3	20	AIII	3680	7	25,8	170,5
	1370	4	6	AI	1450	6	8,8	
	670-1480	5	6	AI	ℓ ср = 1160	14	16,4	
ВУ9; ВУ10	1370	4	6	AI	1450	12	17,5	43,3
	670-1480	5	6	AI	ℓ ср = 1155	22	25,8	291,0
	390 870 1200 850; 850 820 90; 250-1000 1200 250-870; 270-920 270-820	6	20	AIII	3400	12	40,8	300,6
		7	20	AIII	ℓ ср = 2370	16	37,9	
	3260	8	20	AIII	3260	12	39,1	

Выборка арматуры на один элемент

ф или профиль	Класс арматуры	Общая длина м	Масса кг
6	AI	25,2	6,6
20	AIII	66,6	154,9
		Итого	170,5
6	AI	43,3	96
20	AIII	117,8	291,0
		Итого	300,6

Примечание:

1. Арматуру поз. 3 и 8 подвязать к сеткам С-Д-10 и С-Д-11
2. Защитный слой бетона принят 25 мм.

1974	Канализационные сооружения биологической очистки сточных вод производительностью 7,0 тыс.м.куб/сут.	Блок ёмкостей. Монолитные жел. бетонные конструкции Днище. Армирование. Вязаные участки ВУ8 ÷ ВУ10	Типовой проект 902-2-260	Альбом III	Лист КС-III-9

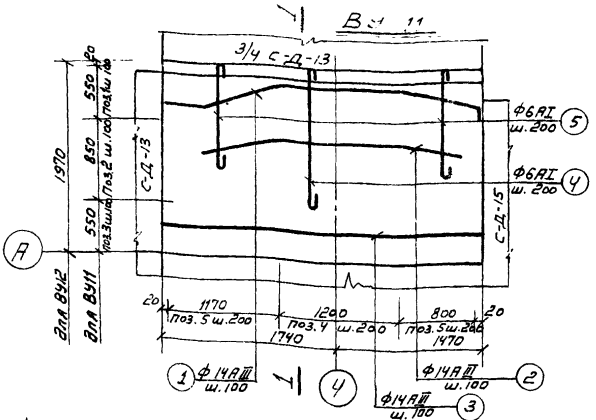

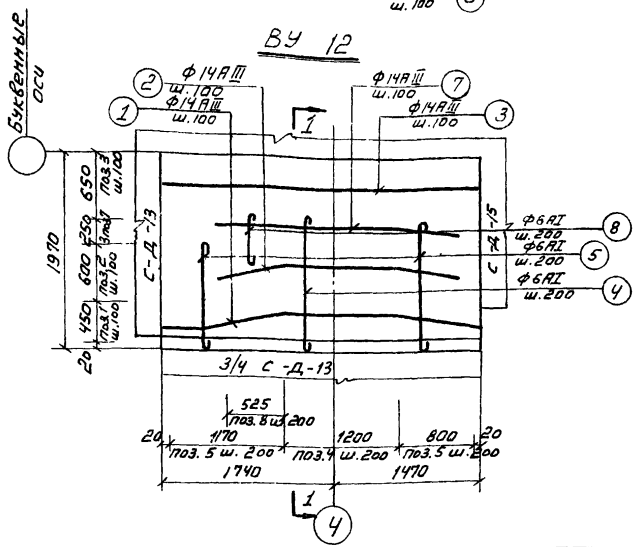

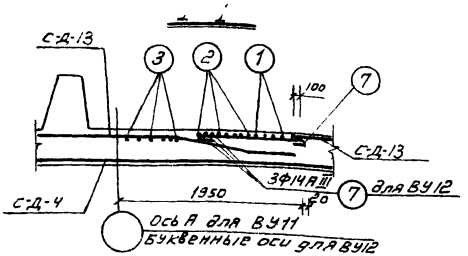

Спецификация арматуры на один элемент

Выборка арм-ры на один элемент

Марка элемента	Эскиз	№№ поз.	Ø или профиль	Класс арматуры	Длина мм	Кол-во шт.	Общая длина м	Ø или профиль	Класс арм-ры	Общая длина	Масса кг.
ВУ11	340 870 1200 850 90	1	14	AIII	3350	6	20,1	6	AI	22.5	5.0
	250-1000 1200 250-840 240 980 240-820	2	14	AIII	Ср. 2370	8	19.0	14	AIII	61.6	74.5
	3210	3	14	AIII	3210	7	22.5			Итого	79.5
	1420	4	6	AI	1500	6	9.1				
	720-1530	5	6	AI	Ср. 1210	11	13.4				
ВУ12	340 870 1200 850 90	1	14	AIII	3350	5	16,8	6	AI	24.2	5.4
	250-1000 1200 250-840 240 980 240-820	2	14	AIII	Ср. 2370	6	15.0	14	AIII	62,2	75.3
	3210	3	14	AIII	3210	7	22.5			Итого	80.7
	1420	4	6	AI	1500	6	9.1				
	720-1530	5	6	AI	Ср. 1210	11	13,4				
	2080 250-840 240-820 500	7	14	AIII	Ср. 2630	3	7,9				
		8	6	AI	580	3	1,7				

Примечания:
1. Арматуру поз. 3 привязать к сетке С-Д-13
2. Защитный слой бетона принят 25мм.
3. В сечении 2-2 арматура верхних сеток условно не показана.

1974	Канализационные сооружения биологической очистки сточных вод производительностью 7,0 тыс.м.куб/сут.	Блок емкостей. Монолитные жел.бетонные конструкции. Днище. Армирование. Вязаные участки ВУ11, ВУ12	Типовой проект 902-2-260	Альбом III	Лист КС-III-1

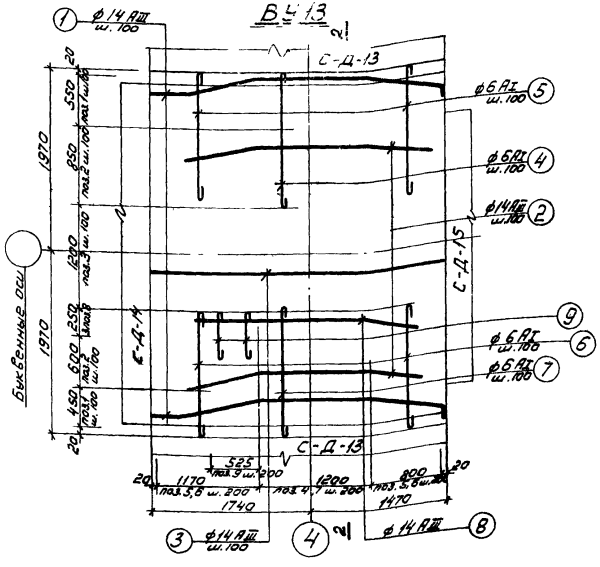

2 - 2

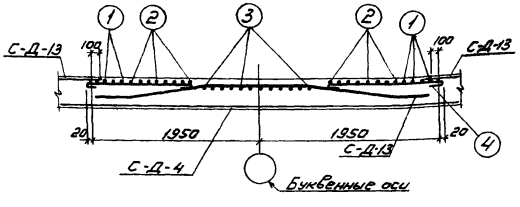

Спецификация арматуры на один элемент

Марка элемента	Эскиз	N поз.	Диаметр	Класс арматуры	Длина мм	Кол-во шт.	Общая длина м	Масса кг
В-4-13	340 810 1200 250 850 820 90	1	14	AIII	Ср. 3350	11	37.0	9.9
	250-1060 1200 250-840 240-980 240-820	2	14	AIII	Ср. 2570	13	30.8	138.2
	3210	3	14	AIII	3210	12	38.5	148.1
	1420	4	6	AI	1500	6	9.1	
	720 - 1530	5	6	AI	Ср. 1210	11	13.4	
	620 - 1430	6	6	AI	Ср. 1110	11	12.3	
	1320	7	6	AI	1400	6	8.4	
	2080 250-840 240-820	8	14	AIII	Ср. 2630	3	7.9	
	500	9	6	AI	580	3	1.7	

Выборка арматуры на один элемент

Диаметр	Класс арматуры	Общая длина м	Масса кг
6	AI	44.9	9.9
14	AIII	114.2	138.2
	Итого:		148.1

Примечания:

1. Арматуру поз. 3 привязать к сетке С-Д-14.
2. Защитный слой бетона принят 25 мм

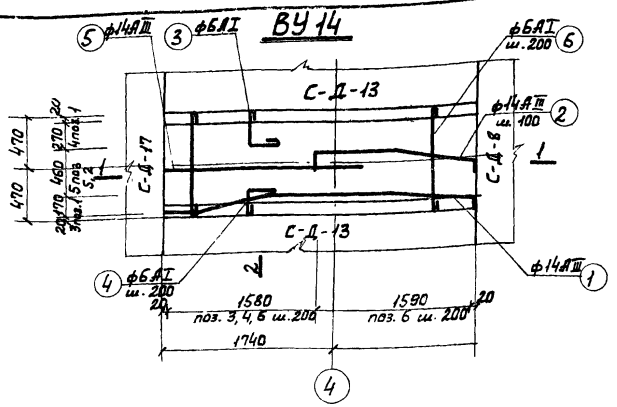

1-1

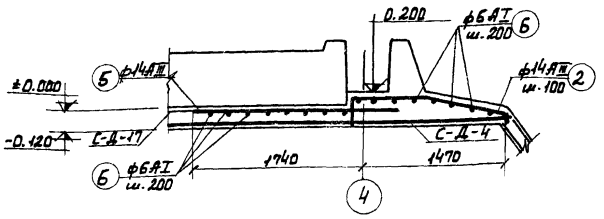

2-2

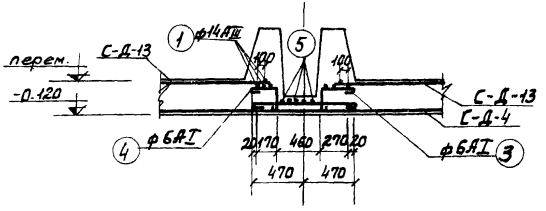

Спецификация арматуры на один элемент.								Выборка арматуры на один элемент.			
Марка элемента	Эскиз	N поз.	ф или профиль	Класс арматуры	Длина мм.	Кол-во шт	Общая длина м.	ф или профиль	Класс арматуры	Общая длина м.	Масса кг
ВУ14	340 870 1200 860 860 820 90	1	14	АIII	3350	7	23,5	6	АI	26,6	5,9
	290 790 850 820 90	2	14	АIII	2020	5	10,1	14	АIII	43,9	53,0
	90-290 290	3	6	АI	ср. 560	9	5,1	Итого:			58,9
	90-290 190	4	6	АI	ср. 460	9	4,1				
	2050	5	14	АIII	2050	5	10,3				
	940	6	6	АI	1020	17	17,4				

Примечания.

1. Защитный слой бетона принят 25 мм

1974	КАНАЛИЗАЦИОННЫЕ СООРУЖЕНИЯ БИОЛОГИЧЕСКОЙ ОЧИСТКИ СТОЧНЫХ ВОД ПРОИЗВОДИТЕЛЬНОСТЬЮ 7,0 ТЫС.М.КУБ/СУТ.	Блок емкостей. Монолитные жел. бетонные конструкции. Днище. Армирование. Вязаный участок ВУ14	Типовой проект 902-2-260	Альбом III	Лист КС-III-12

ВУ15; ВУ16

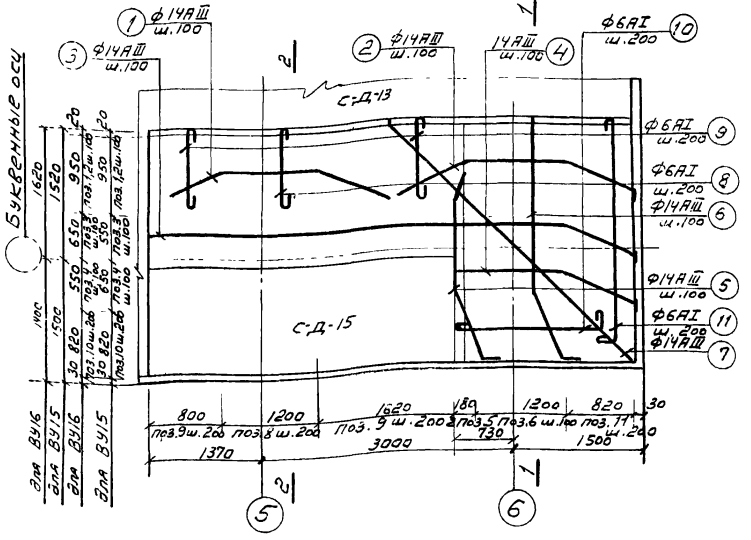

Спецификация арматуры на один элемент

Марка элемента	Эскиз	№ поз.	Ø или профиль	Класс арм-ры	Длина мм	Кол-во шт	Общая длина м
ВУ15, ВУ16	850-840 1200 250-1000 240 240-980	1	14	AIII	2370	10	23.7
	250-1000 1200 850 240-980 820	2	14	AIII	2765	10	27.6
	5020 850 820	3	14	AIII	5960	7	41.7
	1380 850 820	4	14	AIII	2320	6	13.9
	300 1200 850 240 820	5	14	AII	2440	2	4.9
	2170 850 820	6	14	AIII	3110	12	37.2
	120 1220 1690 1200 1160 1150	7	14	AIII	4320	1	4.3
	970	8	6	AI	1050	7	7.4
	250-1100	9	6	AI	760	13	10.0
	1380-2200 150	10	6	AI	2020	5	10.2
	2170-2990 150	11	6	AI	2810	5	14.0

Выборка арм-ры на один элемент

Ø или профиль	Класс арм-ры	Общая длина м	Масса кг
6	AI	41.6	9.3
14	AIII	153.3	185.0
	Итого		194.3

1-1

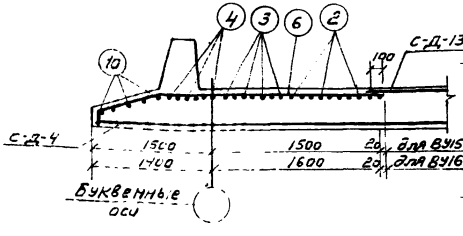

2-2

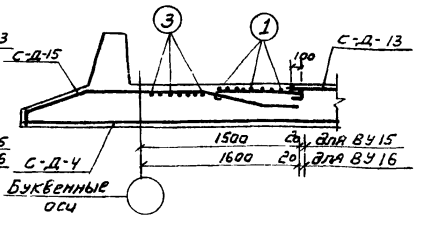

Примечание

1. Арматуру поз.3 подвязать к сетке С-Д-15

1974	Канализационные сооружения биологической очистки сточных вод производительностью 7,0 тыс.м.куб/сут.	Блок емкостей. Монолитные жел. бетонные конструкции. Днище. Армирование. Вязаные участки ВУ15, ВУ16	Типовой проект 902-2-260	Альбом III	Лист КС-III-13

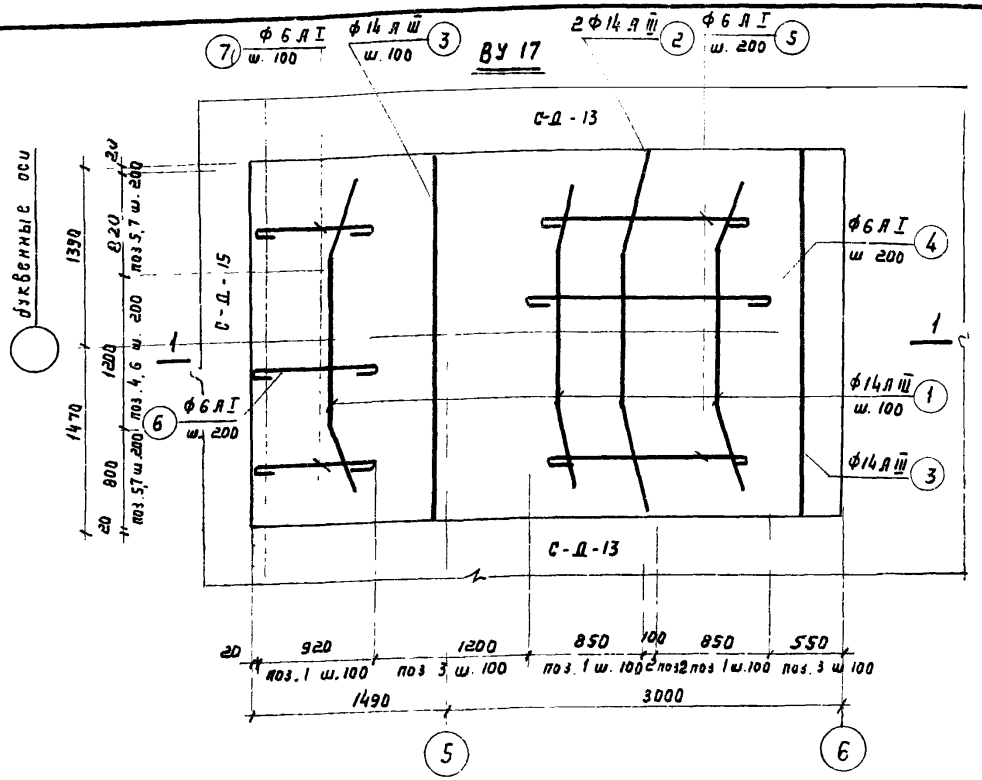

Спецификация арматуры на один элемент

Марка элем-та	Эскиз	N поз.	ф или профиль	класс армат.	длина мм	Кол-во штук	Общая длина м
ВУ 17	250-840, 200, 250-860, 240-820, 240-840	1	14	А III	ℓ ср 2300	26	59,8
	1200, 840, 850, 820, 840	2	14	А III	2900	2	5,8
	2860	3	14	А III	2860	18	51,5
	1800	4	6	А I	1880	7	13,2
	450 - 2100	5	6	А I	ℓ ср 1950	10	13,0
	840	6	6	А I	1020	7	7,1
	250 - 1090	7	6	А I	ℓ ср 750	10	7,5

Выборка ар-ры на один элемент

ф или профиль	Класс армат.	Общая длина м	Масса кг
6	А I	40,9	9,1
14	А III	117,1	141,8
Итого			150,9

Примечание:

1. Стержни поз 3 подвязать к сетке С-Д-13
2. Защитный слой бетона принят 25 мм

ВУ18

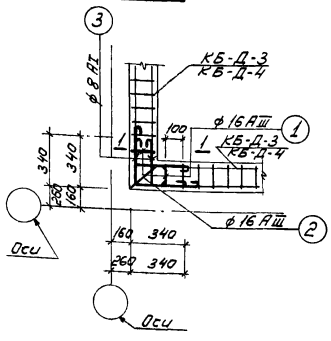

1-1

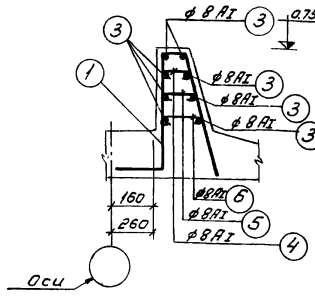

ВУ19

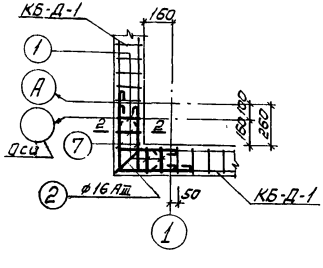

2-2

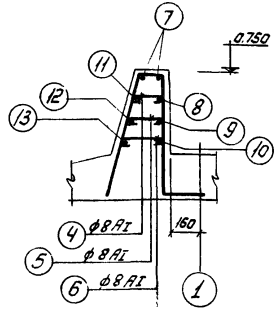

Спецификация арматуры на один элемент								Выборка арматуры на один элемент			
Марка элемента	Эскиз	N поз.	Диаметр	Класс арм-ры	Длина мм	Кол-во шт.	Общая длина м	Диаметр	Класс арм-ры	Общая длина м	Масса кг
ВУ18	815 / 900 (285, 380, 155)	1	16	AIII	2155	2	4.3	8	AI	9.3	3.5
	815 / 900 (285, 540, 220)	2	16	AIII	2220	1	2.2	16	AIII	6.5	10.3
	265 (255)	3	8	AI	610	12	7.3	Итого:			13.8
	225	4	8	AI	325	2	0.6				
	265	5	8	AI	365	2	0.7				
	305	6	8	AI	405	2	0.7				
ВУ19	См выше	1	16	AIII	2155	4	8.6	8	AI	16.8	6.2
	См выше	2	16	AIII	2220	1	2.2	16	AIII	10.8	17.1
	См выше	4	8	AI	325	4	1.3	Итого:			23.3
	См выше	5	8	AI	365	4	1.5				
	См выше	6	8	AI	405	4	1.6				
	415 (415)	7	8	AI	930	3	2.8				
	455 (455)	8	8	AI	1030	1	1.0				
	495 (495)	9	8	AI	1090	1	1.1				
	535 (535)	10	8	AI	1170	1	1.2				
	455 (415)	11	8	AI	970	2	2.0				
	495 (415)	12	8	AI	1010	2	2.1				
	595 (415)	13	8	AI	1050	2	2.2				

Примечания:

1. Защитный слой бетона принят 25 мм
2. В плане вязаных участков условно показана верхняя горизонтальная арматура.

374	КАНАЛИЗАЦИОННЫЕ СООРУЖЕНИЯ БИОЛОГИЧЕСКОЙ ОЧИСТКИ СТОЧНЫХ ВОД ПРОИЗВОДИТЕЛЬНОСТЬЮ 7,0 ТЫС. М.КУБ/СУТ.	Блок емкостей Монолитные жел. бетонные конструкции Днище Армирование Вязаные участки ВУ18, ВУ19	Типовой проект 902-2-260	Альбом III	Лист КС-III-15

ВУ20

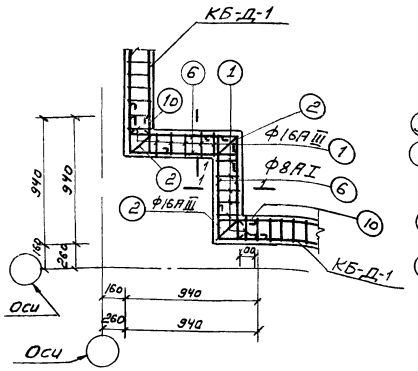

1-1

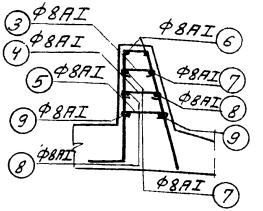

ВУ21

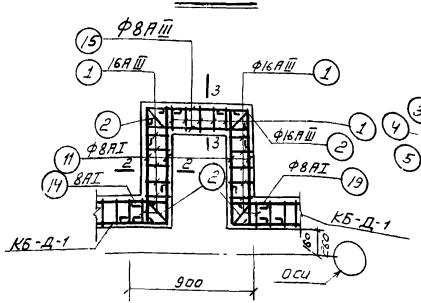

2-2, 3-3

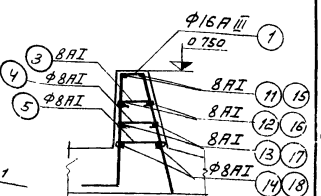

Спецификация арматуры на один элемент

Марка элемента	Эскиз	Номер	Диаметр	Класс арматуры	Длина мм.	Кол-во шт	Общая длина м	Выборка арматуры на один элемент: Диаметр	Класс арматуры	Общая длина м	Масса кг.
ВУ20	315 300 155 900 315 220	1	16	AIII	2155	12	25,9	8	AI	37,6	13,5
	2200	2	16	AIII	2200	3	6,6	16	AIII	32,5	51,5
	225	3	8	AI	325	12	3,9		Итого		6500
	265	4	8	AI	365	12	4,4				
	305	5	8	AI	405	12	4,9				
	745 230 230 120 120	6	8	AI	1195	4	4,9				
	785 230 230 120 120	7	8	AI	1235	4	5,1				
	825 230 230 120 120	8	8	AI	1275	4	5,2				
	865 230 230 120 120	9	8	AI	1315	4	5,4				
	120 120 450	10	8	AI	450	8	3,8				
ВУ21	315 300 155	1	16	AIII	2155	16	34,4	8	AI	51.7	10.4
	2220	2	16	AIII	2220	4	8,9	16	AIII	43.3	68.5
	205 120 120 940	11	8	AI	1205	4	4.9		Итого:		86.9
	785 120 120 940	12	8	AI	1255	4	5.1				
	825 120 120 940	13	8	AI	1295	4	5.2				
	865 120 120 940	14	8	AI	1335	4	5.4				
	730 120 120 220 270 210 940	15	8	AI	1070	2	2.2				
	810 120 120 220 270 210 940	16	8	AI	1150	2	2.3				
	890 120 120 220 270 210 940	17	8	AI	1230	2	2.5				
	970 120 120 220 270 210 940	18	8	AI	1310	2	2.7				
	240 120 460	19	8	AI	460	8	3.8				
	См. выше	3	8	AI	325	16	5,2				
	см. выше	4	8	AI	365	16	5.9				
	см выше	5	8	AI	405	16	6.5				

1974	Канализационные сооружения биологической очистки сточных вод производительностью 7,0 тыс. м.куб/сут.	Блок емкостей. Монолитные жел.бетонные конструкции Днище. Армирование. Вязаные участки ВУ20, ВУ21	Типовой проект 902-2-260	Альбом III	Лист КС-III-16

ВУ 22

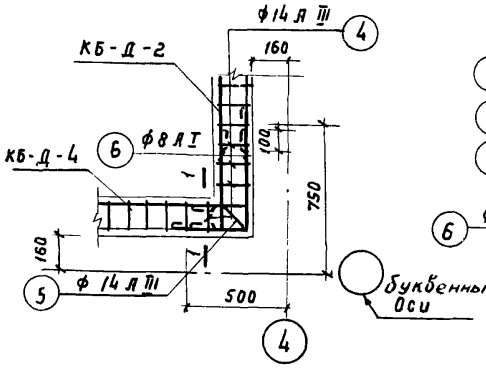

1-1

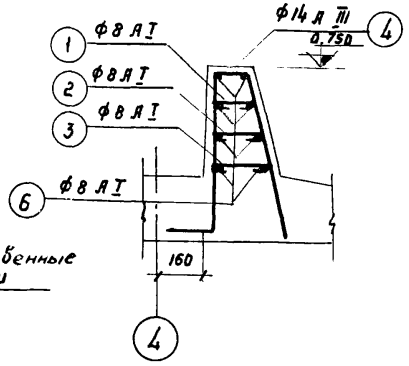

ВУ 23

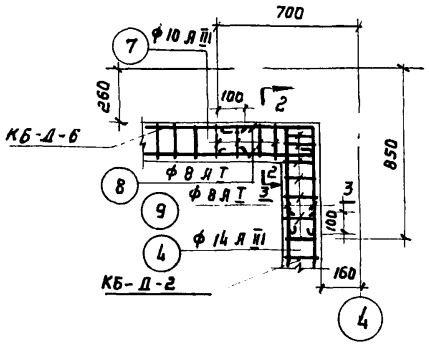

2-2

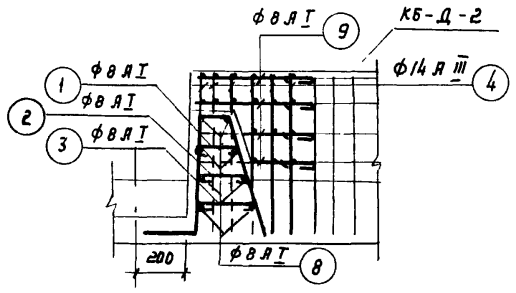

3-3

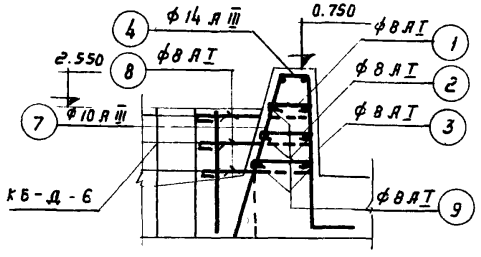

Спецификация арматуры на один элемент

Марка элемента	Эскиз	№ поз.	Диаметр	Класс армат.	Длина мм	Кол. во шт	Общая длина м	Выборка арматуры на один элемент: диаметр	Класс армат.	Общая длина м	Масса кг.
ВУ 22	225	1	8	А I	325	4	1,3	8	А I	14,4	5,2
	265	2	8	А I	365	4	1,5	14	А III	10,7	12,7
	305	3	8	А I	405	4	1,6		Итого		17,9
	215, 380, 815, 900, 155	4	14	А III	2085	4	8,5				
	215, 540, 815, 900, 220	5	14	А III	2150	1	2,2				
	505, 225	6	8	А I	830	12	10,0				
ВУ 23	См. выше	1	8	А I	325	8	2,6	8	А I	27,7	10,1
	См. выше	2	8	А I	365	8	2,9	10	А III	3,4	2,1
	См. выше	3	8	А I	405	8	3,2	14	А III	12,5	15,0
	См. выше	1	14	А III	2085	6	12,5		Итого		27,2
	285, 320, 610, 665, 155	7	10	А III	1695	2	3,4				
	455, 525	8	8	А I	1080	12	13,0				
	925	9	8	А I	625	8	6,0				

Примечание:

1. Защитный слой бетона принят 25 мм

1974	Канализационные сооружения биологической очистки сточных вод производительностью 7,0 тыс м куб/сут.	Блок ёмкостей. Монолитные жел. бетонные конструкции. Днище. Армирование. Вязаные участки ВУ 22, ВУ 23	Типовой проект 902-2-260	Альбом III	Лист КС-III-17

ВУ24

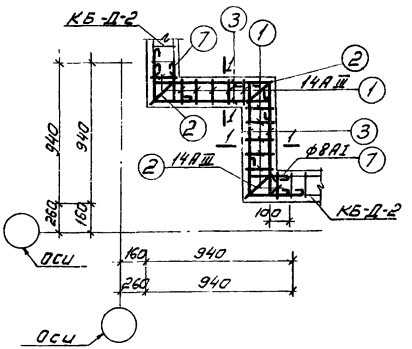

ВУ25

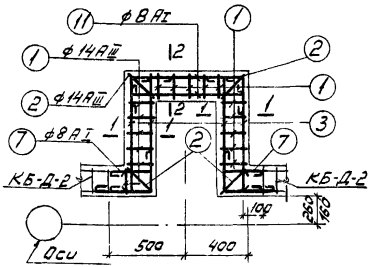

1-1

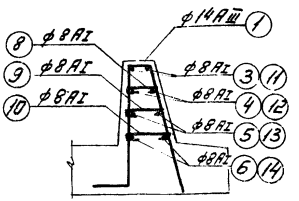

Спецификация арматуры на один элемент

Марка элемента	Эскиз	N поз.	Диаметр	Класс арматуры	Длина мм	Кол-во шт	Общая длина м
ВУ24	815 320 855	1	14	AIII	2085	12	25.0
	815 300 855	2	14	AIII	2150	3	6.8
	745	3	8	AI	1205	4	4.9
	785	4	8	AI	1245	4	5.1
	825	5	8	AI	1285	4	5.2
	865	6	8	AI	1325	4	5.4
	240	7	8	AI	460	8	3.8
	225	8	8	AI	325	12	3.9
	265	9	8	AI	365	12	4.4
	305	10	8	AI	405	12	4.9
ВУ25	См выше	1	14	AIII	2085	16	33.6
	//	2	14	AIII	2150	4	8.6
	//	3	8	AI	1205	4	4.9
	//	4	8	AI	1245	4	5.1
	//	5	8	AI	1285	4	5.2
	//	6	8	AI	1325	4	5.4
	//	7	8	AI	470	8	3.8
	//	8	8	AI	325	16	5.2
	//	9	8	AI	365	16	5.9
	//	10	8	AI	405	16	6.5
	830	11	8	AI	1110	2	2.4
	910	12	8	AI	1250	2	2.5
	990	13	8	AI	1330	2	2.7
	1070	14	8	AI	1410	2	2.9

Выборка арматуры на один элемент

Диаметр	Класс ар-ры	Общая длина м	Масса кг
8	AI	37.6	13.5
14	AIII	31.8	38.1
Итого:			51.6
8	AI	51.6	18.8
14	AIII	42.2	50.1
Итого:			68.9

Примечание

1. Защитный слой бетона принят 25мм.

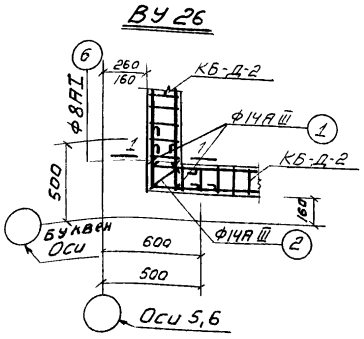

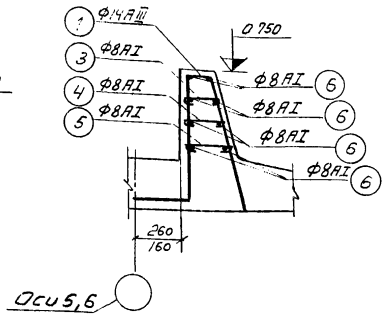

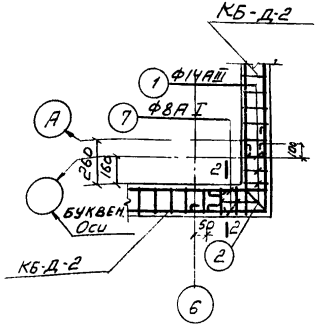

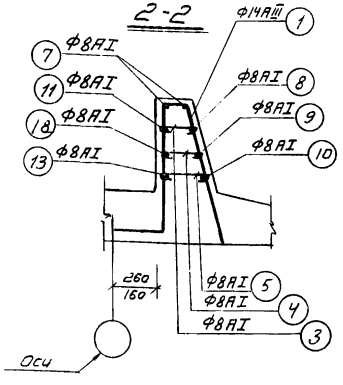

Спецификация арматуры на один элемент

Марка эл-та	Эскиз	N поз.	диаметр	Класс арм-ры	Длина мм	Кол-во шт.	Общая длина м
ВУ26	875 900	1	14	AIII	2085	2	4.3
	875 900	2	14	AIII	2150	1	2.2
	225	3	8	AI	325	2	0.6
	265	4	8	AI	365	2	0,7
	305	5	8	AI	405	2	0,7
	255	6	8	AI	610	12	7,3
ВУ27	См. Выше	1	14	AIII	2085	5	10.4
	"	2	14	AIII	2150	1	2.2
	225	3	8	AI	325	5	1.6
	265	4	8	AI	365	5	1.8
	305	5	8	AI	405	5	2.2
	475 515 475	7	8	AI	1050	3	3,2
	555 515 555	8	8	AI	1130	1	1.2
	595 555 595	9	8	AI	1210	1	1.2
	575 475 575	10	8	AI	1280	1	1.3
	555 475 555	11	8	AI	1090	2	2.2
	595 475 595	12	8	AI	1130	2	2.3
		13	8	AI	1170	2	2.3

Выборка арматуры на один элемент

Диаметр	Класс арматуры	Общая длина м	Масса кг.
8	AI	7.1	3.5
14	AIII	6.5	7.8
	Итого:		11.3
8	AI	19.3	6.8
14	AIII	12.6	15.1
	Итого:		21.9

Примечание

1. Защитный слой бетона принят 25мм.

1974	Канализационные сооружения биологической очистки сточных вод производительностью 7,0 тыс. м.куб./сут.	Блок емкостей. Монолитные железобетонные конструкции. Днище. Армирование. Вязаные участки ВУ26, ВУ27	Типовой проект 902-2-260	Альбом III	Лист КС III-19

ВУ28

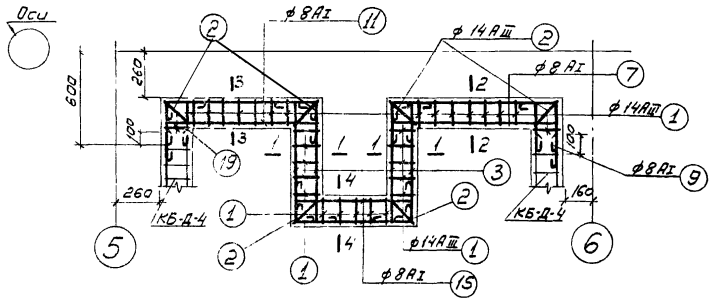

1-1 ÷ 4-4

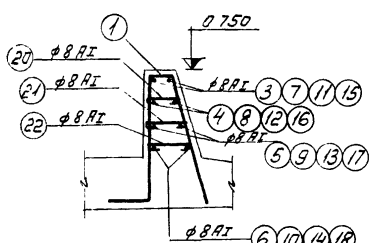

Спецификация арматуры на один элемент

Марка элемента	Эскиз	N поз.	Диаметр	Класс арматуры	Длина мм	Кол-во шт.	Общая длина м	Масса кг
ВУ28	300	1	14	AIII	2085	31	64,6	33,4
	300	2	14	AIII	2150	6	12,9	94,0
	745	3	8	AI	1085	4	4,4	
	785	4	8	AI	1125	4	4,6	
	825	5	8	AI	1165	4	4,8	
	865	6	8	AI	1205	4	5,0	
	1045	7	8	AI	1520	2	3,1	
	1085	8	8	AI	1560	2	3,2	
	1125	9	8	AI	1600	2	3,3	
	1165	10	8	AI	1640	2	3,3	
	945	11	8	AI	1420	2	2,9	
	985	12	8	AI	1460	2	3,0	
	1025	13	8	AI	1500	2	3,0	
	1065	14	8	AI	1540	2	3,1	
	730	15	8	AI	1070	2	2,2	
	810	16	8	AI	1150	2	2,3	
	890	17	8	AI	1230	2	2,5	
	970	18	8	AI	1310	2	2,7	
	255	19	8	AI	475	16	6,4	
	225	20	8	AI	325	31	10,1	
	265	21	8	AI	365	31	11,3	
	305	22	8	AI	405	31	12,6	

Выборка арматуры на один элемент

Диаметр	Класс арматуры	Общая длина м	Масса кг
8	AI	93,8	33,4
14	AIII	77,5	94,0
	Итого:		127,4

Примечания:

1. Защитный слой бетона принят 25 мм.
2. В плане вязаного участка условно показана верхняя горизонтальная арматура.

1974	КАНАЛИЗАЦИОННЫЕ СООРУЖЕНИЯ БИОЛОГИЧЕСКОЙ ОЧИСТКИ СТОЧНЫХ ВОД ПРОИЗВОДИТЕЛЬНОСТЬЮ 7,0 ТЫС. М³/СУТ.	Блок емкостей. Монолитные жел. бетонные конструкции. Днище. Армирование. Вязаный участок ВУ28	Типовой проект 902-2-260	Альбом III	Лист КС-III-20

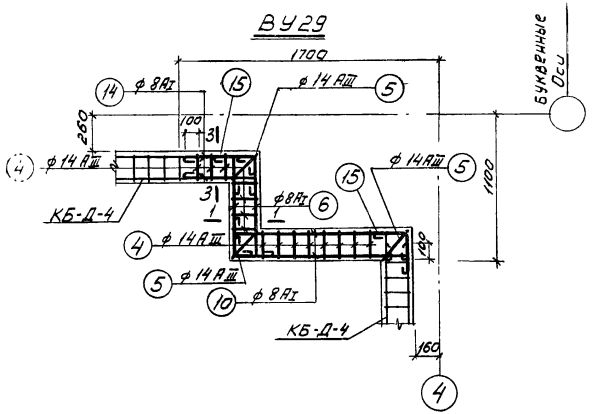

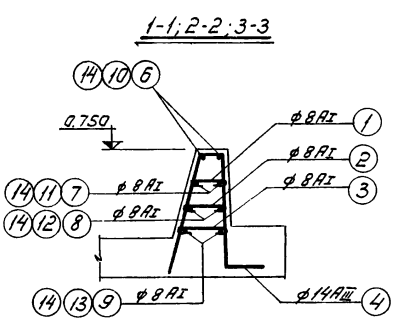

Спецификация арматуры на один элемент

Марка элемента	Эскиз	N поз.	Диаметр	Класс арматуры	Длина мм	Кол-во шт.	Общая длина кг
ВУ29	225	1	8	AI	325	17	5.5
	265	2	8	AI	365	17	6.2
	305	3	8	AI	405	17	6.8
	215 380 815 900 155	4	14	AIII	2085	17	35.7
	215 540 810 900 220	5	14	AIII	2150	3	6.4
	120 745 120	6	8	AI	1085	2	2.2
	120 785 120	7	8	AI	1125	2	2.3
	120 825 120	8	8	AI	1165	2	2.4
	120 865 120	9	8	AI	1205	2	2.5
	120 1045 240	10	8	AI	1505	2	2.8
	120 1085 240	11	8	AI	1545	2	2.9
	120 1125 240	12	8	AI	1585	2	3.1
	120 1165 240	13	8	AI	1625	2	3.2
	530 120	14	8	AI	750	8	6.0
	240 120	15	8	AI	460	8	3.7

Выборка арматуры на один элемент

Диаметр	Класс арматуры	Общая длина м	Масса кг
8	AI	49.6	17.7
14	AIII	42.1	51.0
	Итого:		68.7

Примечания:

1. Защитный слой бетона принят 25 мм
2. В плане вязаного участка условно показана горизонтальная арматура.

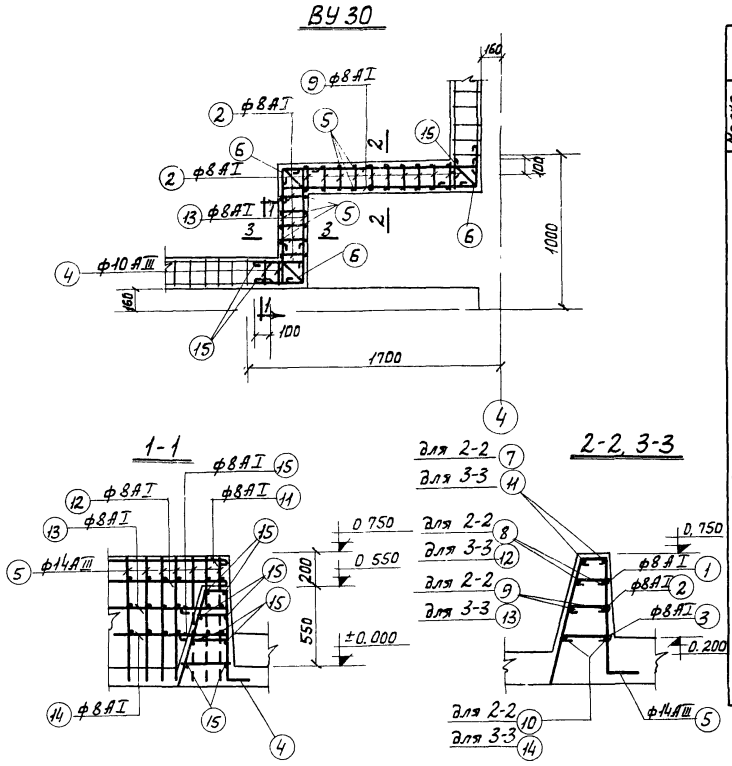

Спецификация арматуры на один элемент

Марка элемента	Эскиз	N поз.	Диаметр	Класс арматуры	Длина мм.	Кол-во шт.	Общая длина п.	Выборка арматуры на один элемент. Диаметр	Класс арматуры	Общая длина п.	Масса кг.
ВУ30	225	1	8	AI	325	19	6.1	8	AI	52,6	18,5
	265	2	8	AI	365	19	6.9	10	AIII	3,4	2,1
	305	3	8	AI	405	19	7,7	14	AIII	41,9	50,5
	265 320 610 155	4	10	AIII	1685	2	3.4	Итого:			71,1
	215 380 655 815 900 155	5	14	AIII	2085	17	35,4				
	215 540 815 900 220	6	14	AIII	2150	3	6.5				
	120 1045 240	7	8	AI	1505	2	3,0				
	120 1085 240	8	8	AI	1545	2	3,1				
	120 1125 240	9	8	AI	1585	2	3,2				
	120 1165 240	10	8	AI	1625	2	3,2				
	745 120	11	8	AI	965	2	1,9				
	785 120	12	8	AI	1005	2	2,0				
	120 826 120	13	8	AI	1165	2	2,3				
	120 865 120	14	8	AI	1195	2	2,4				
	530 120	15	8	AI	750	12	9,0				
	120 240	16	8	AI	460	4	1,8				

Примечания:

1. Защитный слой бетона 25 мм.
2. На плане вязаного участка арматура условно показана ниже отметки 0.550.

1974	Канализационные сооружения биологической очистки сточных вод производительностью 7,0 тыс.м.куб/сут.	Блок емкостей. Монолитные жел. бетонные конструкции. Днище. Армирование. Вязаный участок ВУ30.	Типовой проект 902-2-260	Альбом III	Лист КС-III-22

Приямок 1

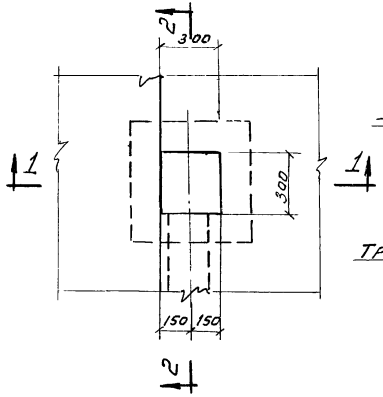

2-2

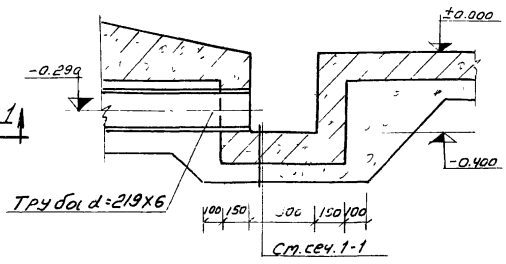

3-3

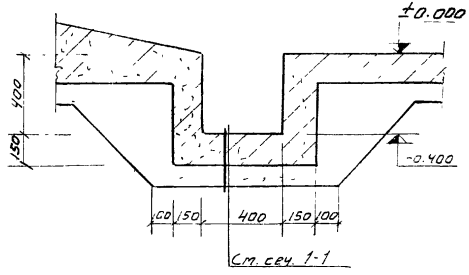

1-1

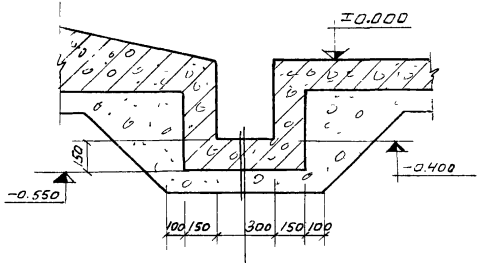

Приямок 2

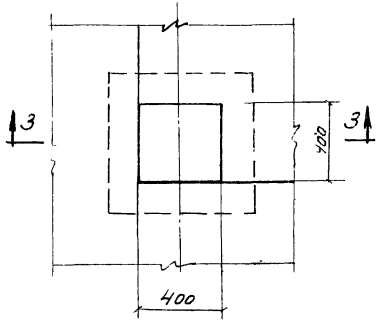

Затереть цементным раствором состав 1:2.
Железобетонное днище - 150
Цементная стяжка - 30
Литой асфальт (из раствора) - 30
Бетон М 50 - 100
Щебёночная подготовка - 100

1974	Канализационные сооружения биологической очистки сточных вод производительностью 7,0 тыс. м куб/сут.	Блок емкостей. Монолитные жел бетонные конструкции. Днище. Опалубочный чертеж. Приямки 1, 2.	Типовой проект 902-2-260	Альбом III	Лист КС-III-23

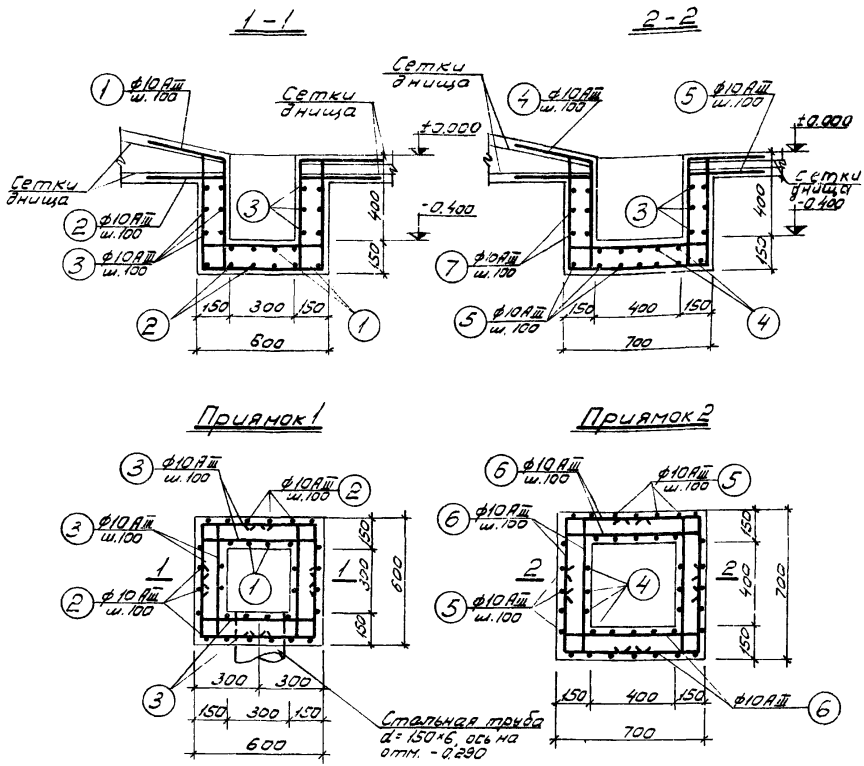

Спецификация арматуры на один элемент

Наименование элемента	Эскиз	N поз.	∅ или профиль	Класс арматуры	Длина мм	Кол-во шт.	Общая длина м	Выборка арматуры на один элемент: ∅ или профиль	Класс арматуры	Общая длина м	Масса кг.
Приямок 1		1	10	AIII	2650	6	15.9	10	AIII	66.6	41.2
		2	10	AIII	2650	10	26.5				
		3	10	AIII	1050	24	24.2				
Приямок 2		4	10	AIII	2750	8	22.0	10	AIII	82.6	51.0
		5	10	AIII	2750	12	33.0				
		6	10	AIII	1150	24	27.6				

Примечания:

1. На сечениях бетонная подготовка под днищем условно не показана.
2. В месте прохода трубы арматуру вырезать по месту и приварить к трубе.
3. Защитный слой бетона для арматуры принят 25 мм.
4. Арматуру поз. 1 отогнуть по месту.

Фм 1

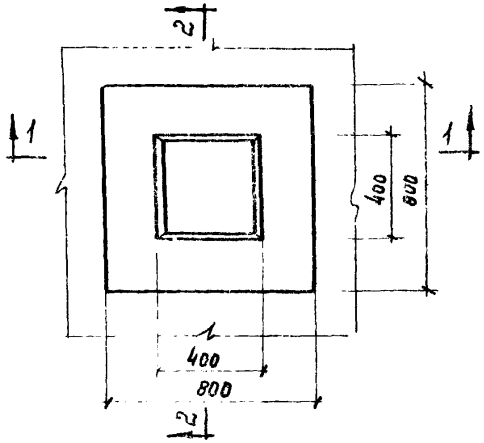

2 - 2

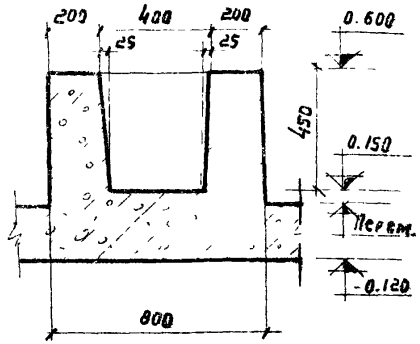

1 - 1

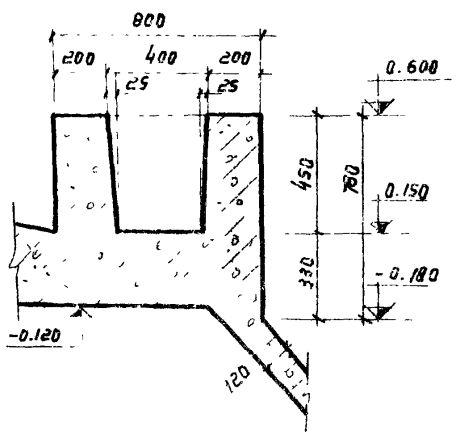

Выборка арматуры на один элемент

Марка элемента	Наименование изделия	Марка изделия	Кол-во шт	А I	А III	Всего кг
				8	10	
Фм 1	Сетка	С-Д-18	4	–	15,4	15,4
	Отдельные стержни			1,4	7.8	9,2
	Всего : кг			1,4	24.2	24,6

Показатели на один элемент

Марка элемента	Масса т	Марка бетона	Бетон $м^3$	Арматура кг
Фм 1	–	200	0,290	24,6

Примечание:

1. В сечениях подготовка под днище условно не показана.

Фм 1

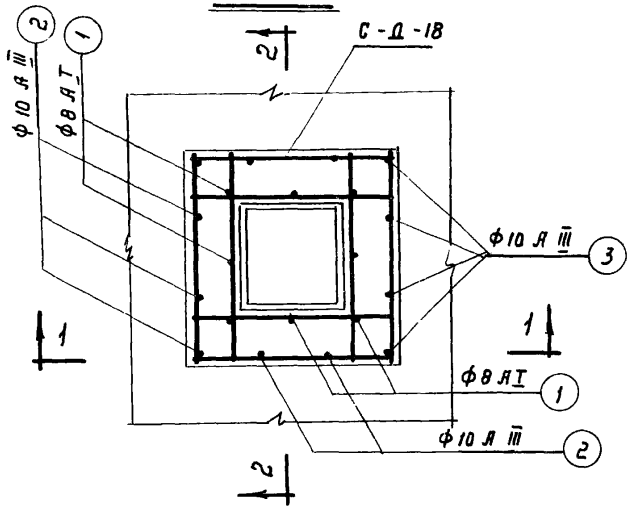

2-2

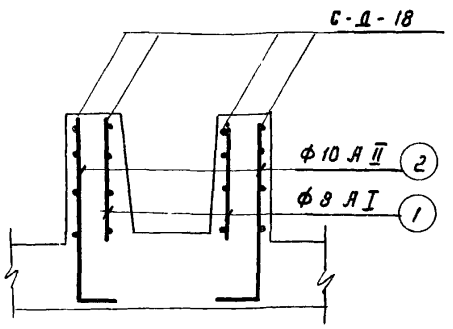

Выборка арматурных изделий на один элемент

Марка эл-та	Наимен. изделия	Марка изделия	Кол-во шт.	№ листа проекта
Фм 1	Сетка днища	С-Д-18	4	КС-II-72

1-1

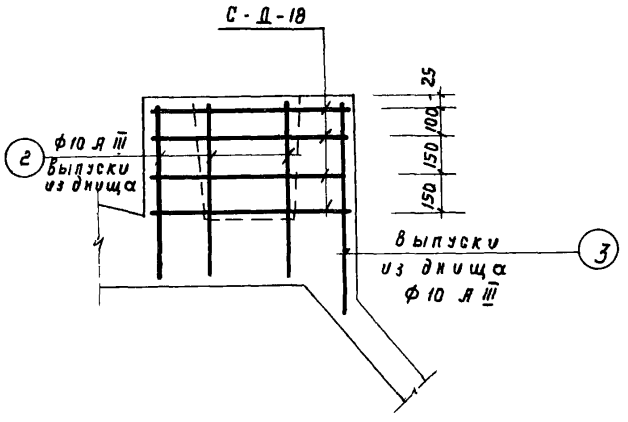

Спецификация арматуры на один элемент

Марка эл-та	Эскиз	№ поз.	Ø или профиль	Класс армат.	Длина мм	Кол-во шт	Общая длина м	Выборка ар-ры на один элемент: Ø или профиль	Класс армат.	Общая длина м	Масса кг
Фм 1	440	1	8	A I	440	8	36	8	A I	36	1,4
	680, 300	2	10	A III	880	8	79	10	A III	112.6	7.8
	870, 300	3	10	A III	1170	4	47		Итого		9.2

Примечания:

1. Арматура днища условно не показана
2. Защитный слой бетона для арматуры подколонников Фм - 25мм
3. При бетонировании подколонников Фм см. примечание к чертежам опалубки днища

Элемент плана 1

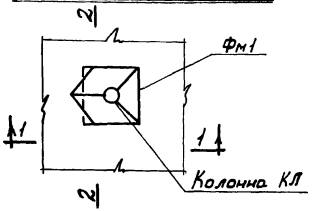

Элемент плана 2

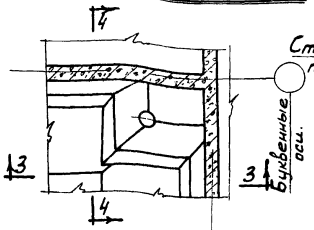

Элемент плана 3

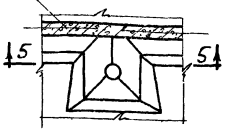

Элемент плана 4

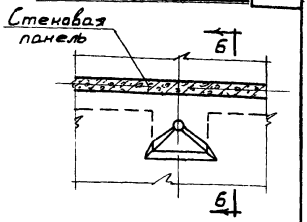

1-1

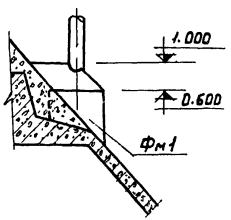

3-3

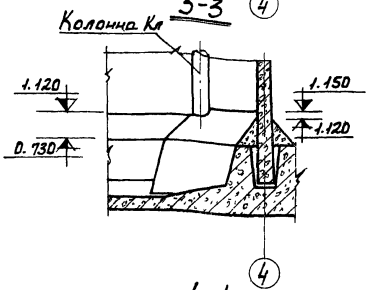

5-5

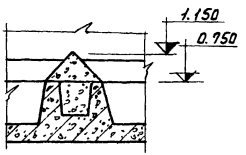

6-6

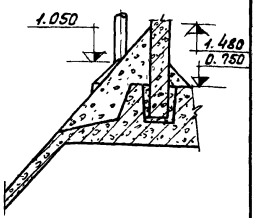

2-2

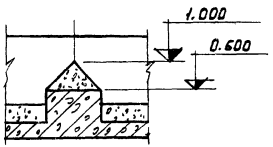

4-4

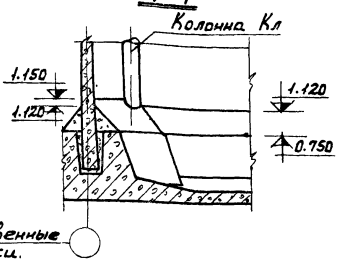

Примечания:

1. Набетонка выполняется из бетона М100
2. В сечениях подготовка под днищем условно не показана.

1974	КАНАЛИЗАЦИОННЫЕ СООРУЖЕНИЯ БИОЛОГИЧЕСКОЙ ОЧИСТКИ СТОЧНЫХ ВОД ПРОИЗВОДИТЕЛЬНОСТЬЮ 30 ТЫС.М.КУБ/СУТ.	Блок емкостей Монолитные жел. бетонные конструкции Набетонка. Элементы плана 1÷4.	Типовой проект 902-2-260	Альбом III	Лист КЖ-III-27

Элемент плана 5

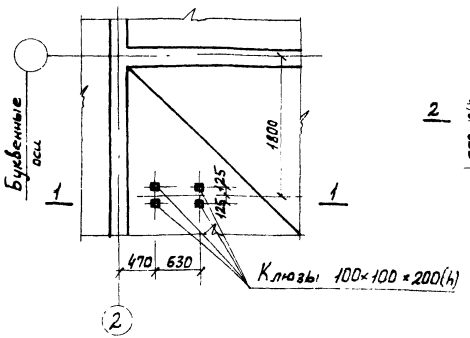

Элемент плана 6

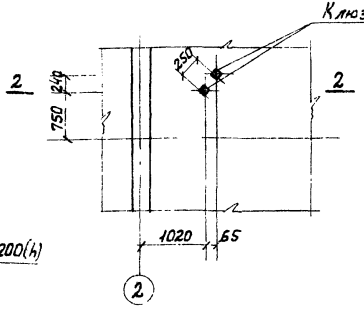

Элемент плана 7

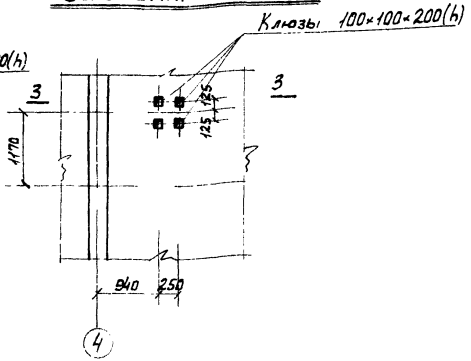

1-1

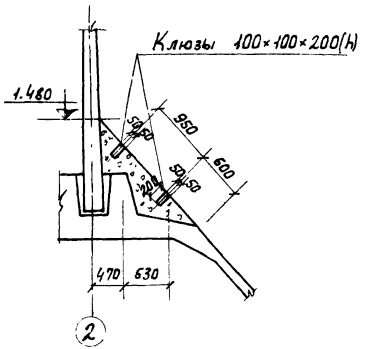

2-2

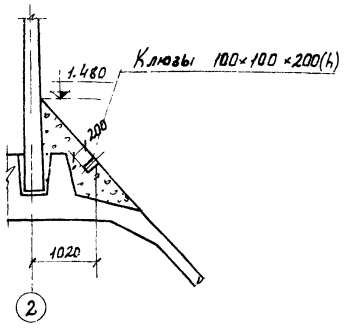

3-3

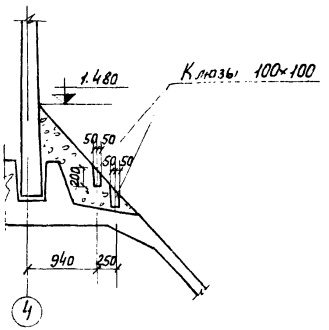

1974	КАНАЛИЗАЦИОННЫЕ СООРУЖЕНИЯ БИОЛОГИЧЕСКОЙ ОЧИСТКИ СТОЧНЫХ ВОД ПРОИЗВОДИТЕЛЬНОСТЬЮ 7,0 ТЫС.М.КУБ/СУТ	Блок емкостей. Монолитные жел. бетонные конструкции. Набетонка. Элементы плана 5÷7	Типовой проект 902-2-260	Альбом III	Лист КС-III-28

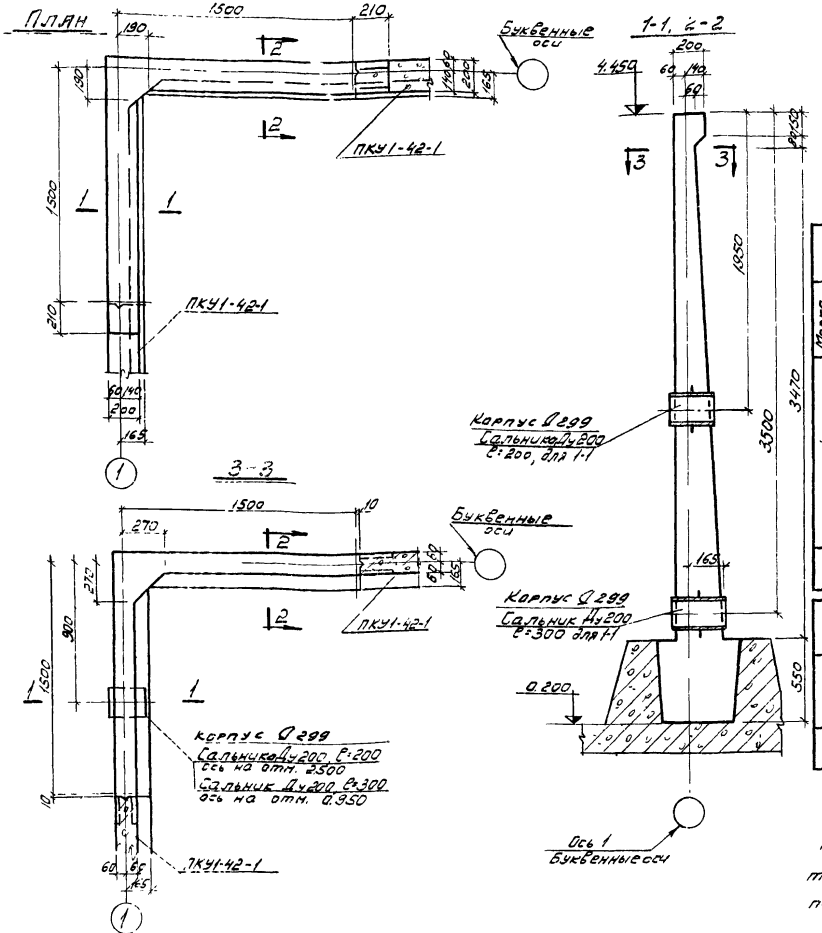

Выборка сальников на один элемент

Марка элемента	Наим. изделия	Марка изделия	Кол-во шт.	Стандарт
СМ1	Сальник Ду200, δ=200	—	1	Серия 3.901-5
	Сальник Ду200, δ=300	—	1	

Выборка арматуры на 1 элемент

Марка элемента	Наименование изделия	Марка изделия	Кол-во шт.	A I		A III					Всего кг
				6	Итого	10	12	16	18	Итого	
СМ1	Сетки	С-С-1	4	—	—	73.2	160.0	—	-	233.2	233.2
	Каркасы	К-С-1	2	0.2	0.2	—	—	—	12.4	12.4	12.6
		К-С-2	2	2.0	2.0	—	—	—	12.4	12.4	14.4
		К-С-3	16	3.2	3.2	—	—	156.8	—	156.8	160.0
	Отдельные стержни			0.3	0.3	45.0	15.1	47.6	7.4	115.1	115.4
Всего кг				5.7	5.7	118.2	175.1	204.4	32.2	529.9	535.6

Показатели на 1 элемент

Марка элемента	Масса кг	Марка бетона	Бетон м³	Арматура кг	Закладн. детали	Сальники кг
СМ1	—	200	2.54	535.6	—	37.1

Примечания:

Монолитный участок торкретируется нанесением 2 слоев торкрета общей толщиной 20мм с последующей затиркой по слою 5мм.

1974	КАНАЛИЗАЦИОННЫЕ СООРУЖЕНИЯ БИОЛОГИЧЕСКОЙ ОЧИСТКИ СТОЧНЫХ ВОД ПРОИЗВОДИТЕЛЬНОСТЬЮ 7,0 ТЫС.М.КУБ/СУТ.	Блок емкостей. Монолитные жел. бетонные конструкции. Участок стен СМ1. Опалубный чертеж. План. Разрезы. Выборки. Показатели.	Типовой проект 902-2-260	Альбом III	Лист КС-III-29

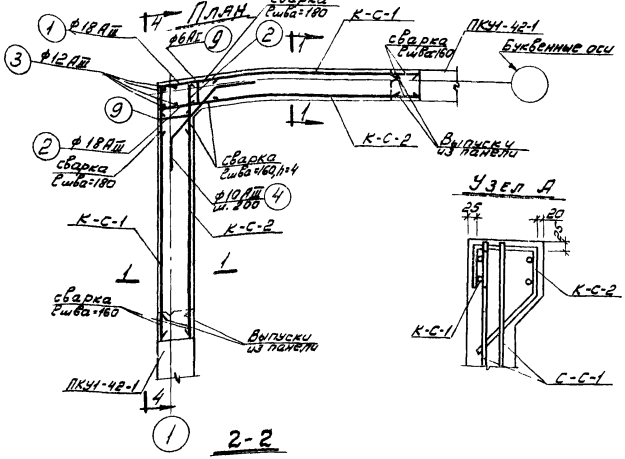

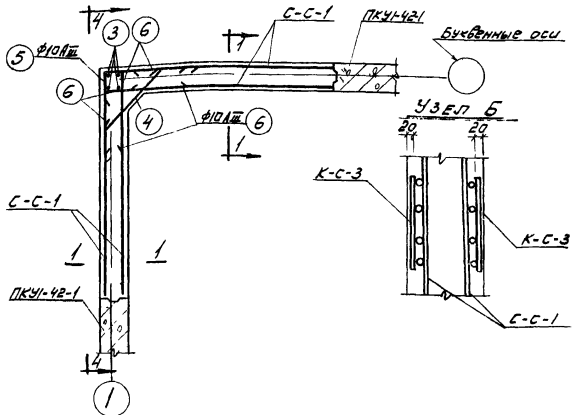

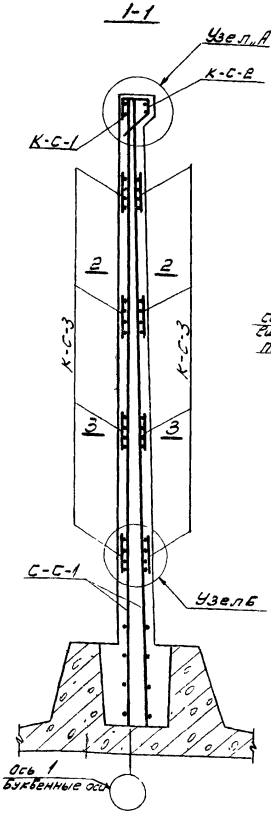

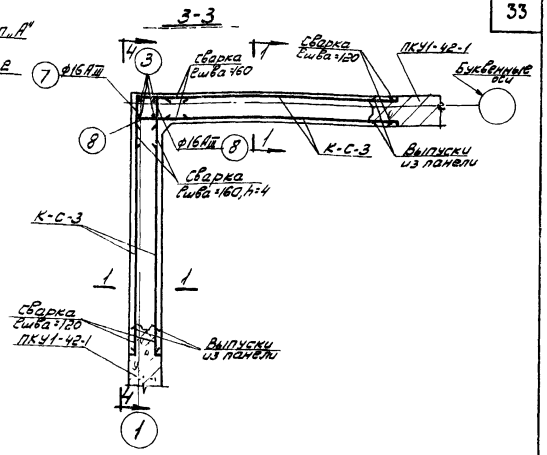

Выборка арматурных изделий на один элемент

Марка элемента	Наимен. изделия	Марка изделия	Кол. шт.	N листа проекта
См1	Сетки	С-С-1	4	КС-III-76
	Каркасы	К-С-1	2	КС-III-78
		К-С-2	2	КС-III-78
		К-С-3	16	КС-III-78

1974	КАНАЛИЗАЦИОННЫЕ СООРУЖЕНИЯ БИОЛОГИЧЕСКОЙ ОЧИСТКИ СТОЧНЫХ ВОД ПРОИЗВОДИТЕЛЬНОСТЬЮ 7,0 ТЫС.М.КУБ./СУТ.	Блок емкостей. Монолитные жел. бетонные конструкции. Участок стен См1. Армирование. План. Разрезы 1-1 ÷ 3-3.	Типовой проект 902-2-260	Альбом III	Лист КС-III-30

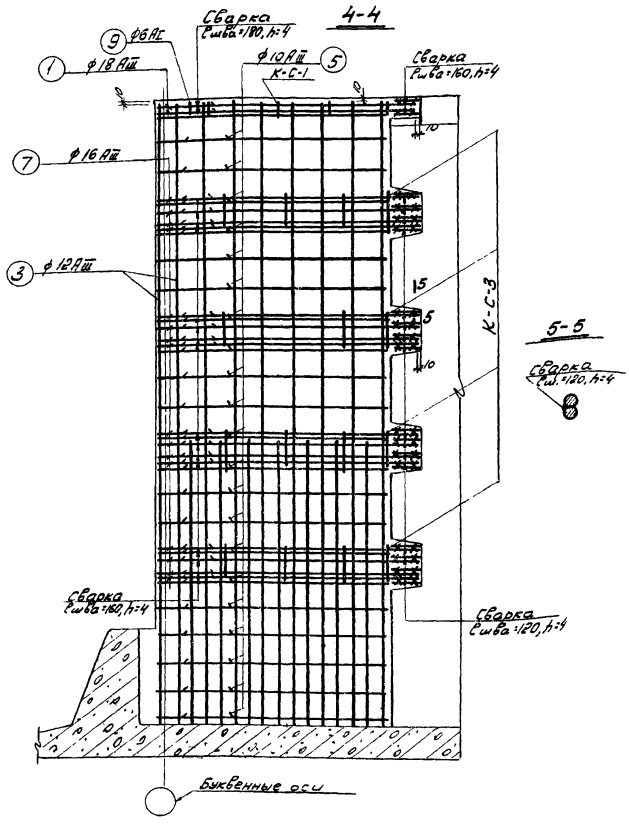

Спецификация арматуры на один элемент

Марка элемента	Эскиз	№ поз.	Диаметр	Класс арматуры	Длина мм	Кол-во шт.	Общая длина м
СН1	360 (360)	1	18	AIII	720	2	1.4
	360 (220)	2	18	AIII	580	4	2.3
	4240	3	12	AIII	4240	4	17.0
	230 470 230	4	10	AIII	930	18	16.7
	340 (340)	5	10	AIII	1080	21	22.7
	340 (240)	6	10	AIII	800	42	33.6
	340 (340)	7	16	AIII	680	16	10.9
	340 (240)	8	16	AIII	600	32	19.2
	161, 45°, 220	9	6	AI	680	2	1.3

Выборка арматуры на один элемент

Диаметр	Класс арматуры	Общая длина м	Масса кг
6	AI	1.3	0.3
10	AIII	23.0	45.0
12	AIII	17.0	15.1
16	AIII	30.1	47.6
18	AIII	3.7	7.4
Итого:			165.4

Примечания:

1. В месте прохода сальника арматуру вырезать по месту и приварить к корпусу сальника.
2. Арматуру каркасов К-С-1 ÷ К-С-3 приварить к выпускам панелей электродуговой сваркой внахлестку односторонним швом электродами типа Э42А.

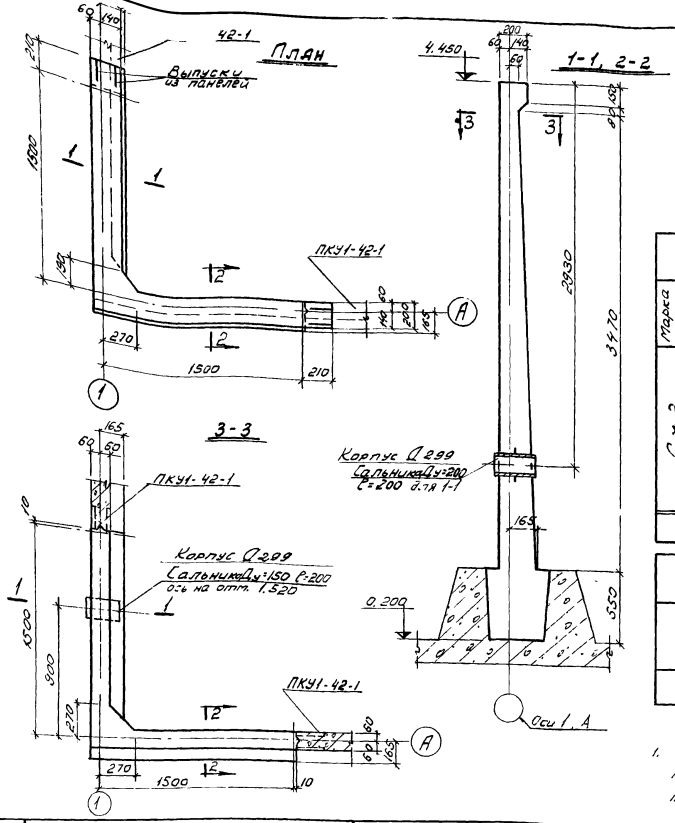

Выборка сальников на один элемент

Марка элемента	Наимен. изделия	Марка изделия	Кол-во шт.	Стандарт
СМ2	Сальник Ду200 δ=200	—	1	Серия 3.901-5

Выборка арматуры на один элемент

Марка элемента	Наимен. изделий	Марка изделий	Кол-во шт.	AI		AIII					Всего кг
				6	Итого	10	12	16	18	Итого	
СМ2	сетка	С-С-1	4	—	—	73,2	160,0	—	—	233,2	233,2
	каркасы	К-С-1	2	0,2	0,2	—	—	—	12,4	12,4	12,6
		К-С-2	2	2,0	2,0	—	—	—	12,4	12,4	14,4
		К-С-3	16	3,2	3,2	—	—	156,8		156,8	160,0
	Отдельные стержни			0,3	0,3	47,7	15,1	53,5	8,4	124,7	125,0
Всего кг				5,7	5,7	120,9	175,1	210,3	33,2	539,5	545,2

Показатели на один элемент

Марка элемента	Масса т	Марка бетона	Бетон м³	Арматура кг	Заклад. детали	Сальники кг
СМ2	—	200	2,72	545,2	—	15,7

Примечание:

1. Монолитный участок торкретируется нанесением 2 слоев торкрета общей толщиной 20 мм с последующей затиркой по слою - 3мм

1974	Канализационные сооружения биологической очистки сточных вод производительностью 2,0 тыс.м.куб/сут.	Блок емкостей. Монолитные железобетонные конструкции. Участок стен СМ2. Опалубочный чертеж. План. Разрезы. Выборки. Показатели	Типовой проект 902-2-260	Альбом III	Лист КС-III-32

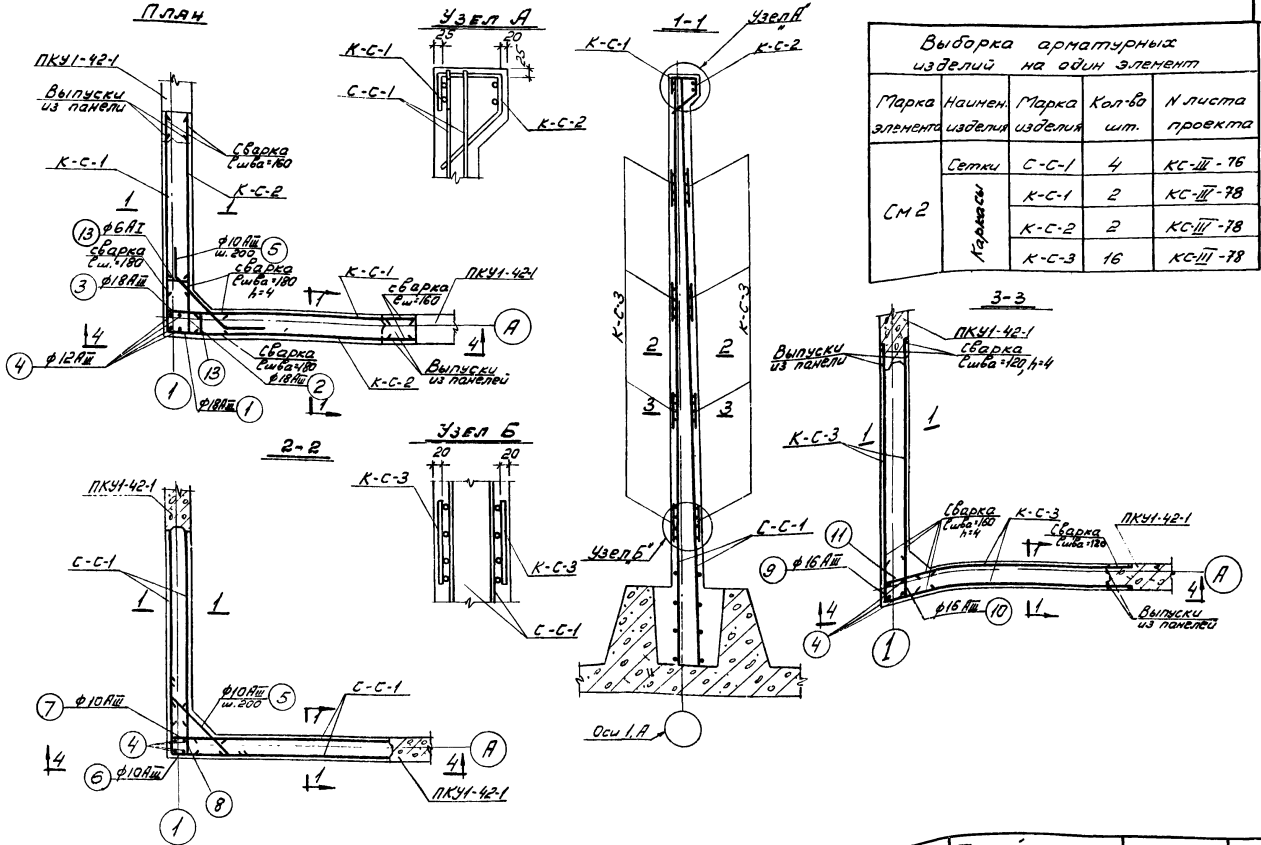

Выборка арматурных изделий на один элемент

Марка элемента	Наименование изделия	Марка изделия	Кол-во шт.	N листа проекта
СМ2	Сетки	С-С-1	4	КС-III-76
	Каркасы	К-С-1	2	КС-III-78
		К-С-2	2	КС-III-78
		К-С-3	16	КС-III-78

1974	Канализационные сооружения биологической очистки сточных вод производительностью 7,0 тыс.м.куб/сут.	Блок емкостей. Монолитные железобетонные конструкции. Участок стен СМ2. Армирование. План. Разрезы 1-1 ÷ 3-3.	Типовой проект 902-2-260	Альбом III	Лист КС-III-33

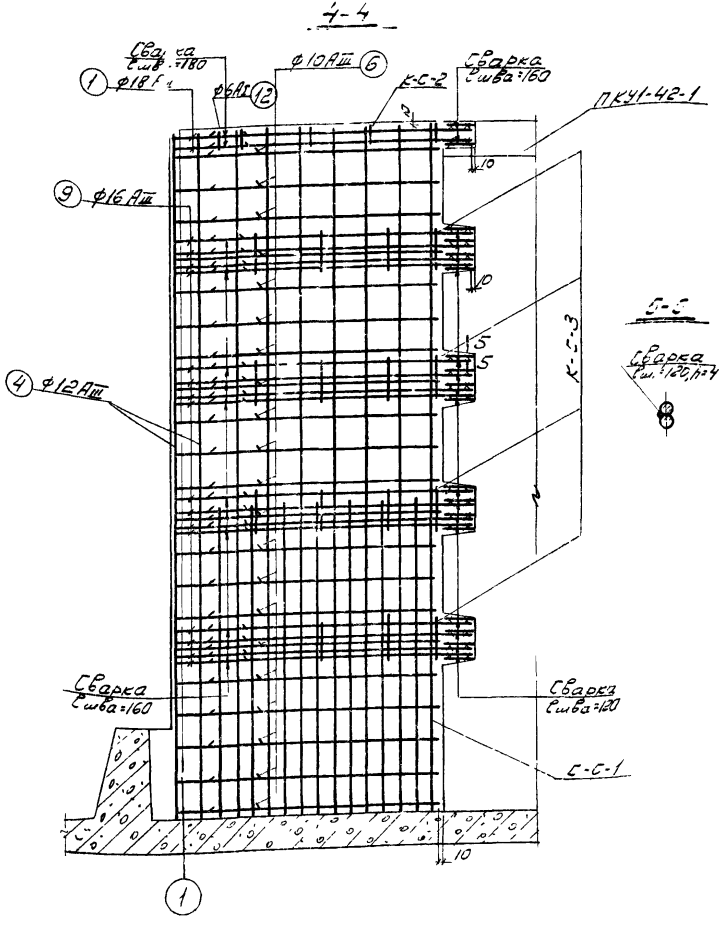

Спецификация арматуры на один элемент

Марка элемента	Эскиз	N поз.	Диаметр	Класс арматуры	Длина мм	Кол-во шт.	Общая длина м	Масса кг
СМ2	440 / 360	1	18	AIII	800	2	1.6	
	440 / 220	2	18	AIII	660	2	1.3	
	360 / 300	3	18	AIII	660	2	1.3	
	4240	4	12	AIII	4240	4	12.0	
	230 / 470 / 230	5	10	AIII	930	18	16.7	
	640 / 540	6	10	AIII	1180	21	24.8	
	540 / 260	7	10	AIII	800	21	16.8	
	640 / 260	8	10	AIII	900	21	18.9	
	430 / 340	9	16	AIII	770	16	12.3	
	430 / 310	10	16	AIII	640	16	10.2	
	340 / 280	11	16	AIII	620	16	9.9	
	110, 161, 22, 103, 45	12	6	AI	680	2	1.3	

Выборка ар-ры на один элемент

Диаметр	Класс арматуры	Общая длина м	Масса кг
6	AI	1.3	0.3
10	AIII	77.2	47.7
12	AIII	17.0	15.1
16	AIII	32.4	53.5
18	AIII	4.2	8.4
Итого:			125.0

Примечание:

1. Арматуры каркасов К-С-1 ÷ К-С-3 приварить к выпускам из панелей и к поз. 2,3,10,11 электродуговой сваркой внахлестку односторонним швом электродами типа Э42А.

План

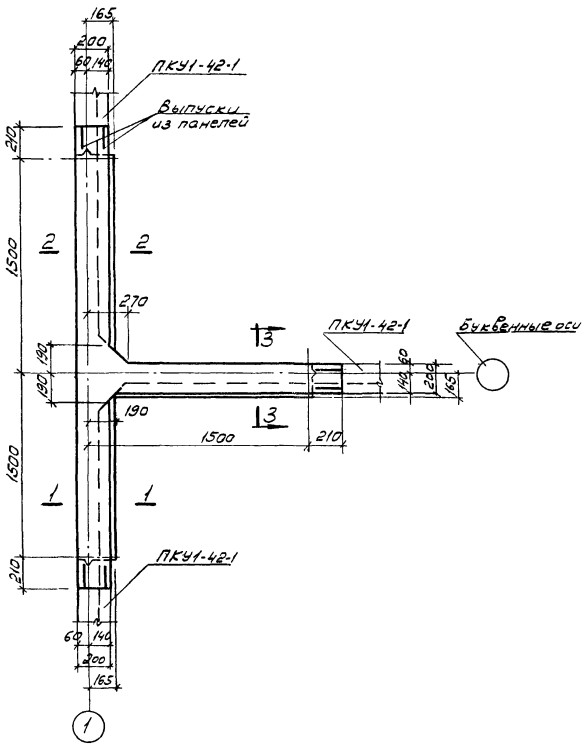

1-1, 2-2, 3-3

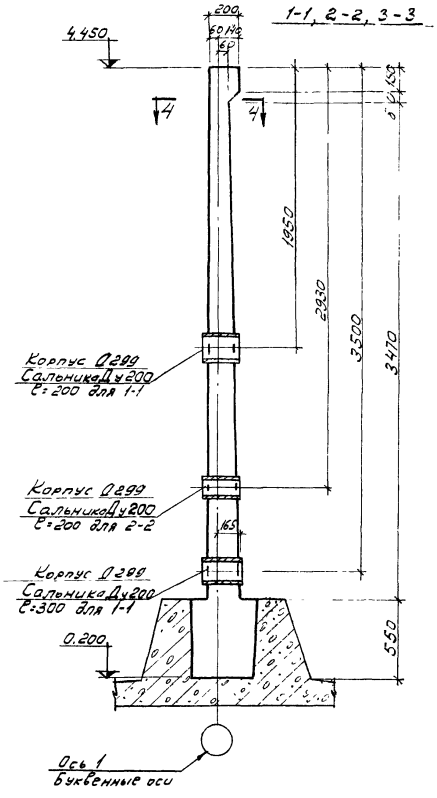

1974	КАНАЛИЗАЦИОННЫЕ СООРУЖЕНИЯ БИОЛОГИЧЕСКОЙ ОЧИСТКИ СТОЧНЫХ ВОД ПРОИЗВОДИТЕЛЬНОСТЬЮ 7,0 ТЫС.М.КУБ./СУТ.	Блок емкостей. Монолитные железобетонные конструкции. Участок стен См 3. Опалубочный чертеж. План. Разрезы 1-1 ÷ 3-3.	Типовой проект 902-2-260	Альбом III	Лист КС-III-35

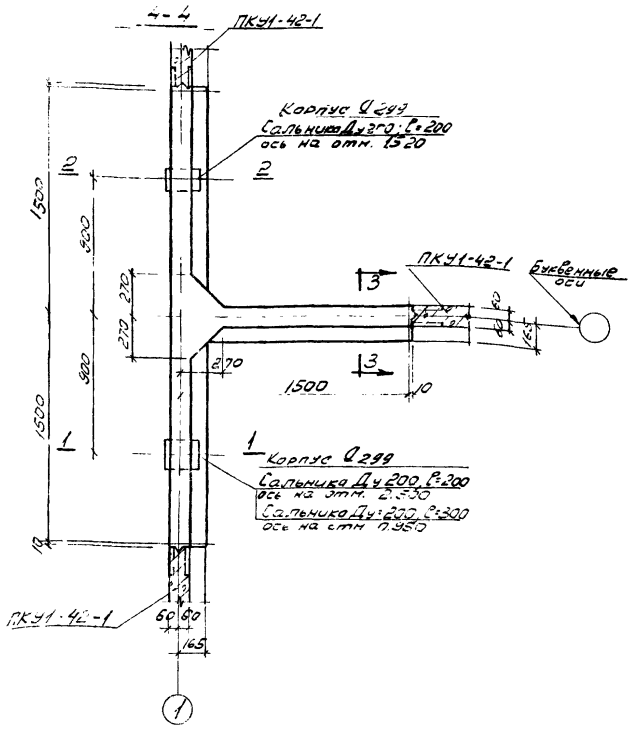

Примечание:

1. Монолитный участок торкретируется нанесением 2-х слоев торкрета общей толщиной 20мм и с последующей затиркой по слою 5мм

Выборка сальников на один элемент

Марка элемента	Наимен. изделия	Марка изделия	Кол-во шт.	Стандарт
СМ3	Сальник Ду 200, Р=200	—	2	серия 3.901-5
	Сальник Ду 200, Р=300	—	1	

Выборка арматуры на один элемент

Марка элемента	Наимен. изделия	Марка изделия	Кол-во шт.	AI		AIII					Всего кг
				6	Итого	10	12	16	18	Итого	
СМ3	сетка	С-С-1	6	—	—	109.8	240.0	—	—	349.8	349.8
	каркасы	К-С-1	3	0.3	0.3	—	—	—	18.6	18.6	18.9
		К-С-2	3	3.0	3.0	—	—	—	18.6	18.6	21.6
		К-С-3	24	4.8	4.8	—	—	235.2	—	235.2	240.0
	отдельные стержни			0.4	0.4	66.9	15.1	62.0	10.2	154.2	154.6
Всего кг				8.5	8.5	176.7	255.1	297.2	47.4	776.4	784.9

Показатели на один элемент

Марка элемента	Масса т	Марка бетона	Бетон м³	Арматура кг	Закладн. детали	Сальник кг
СМ3	—	200	4.01	784.9	—	52.8

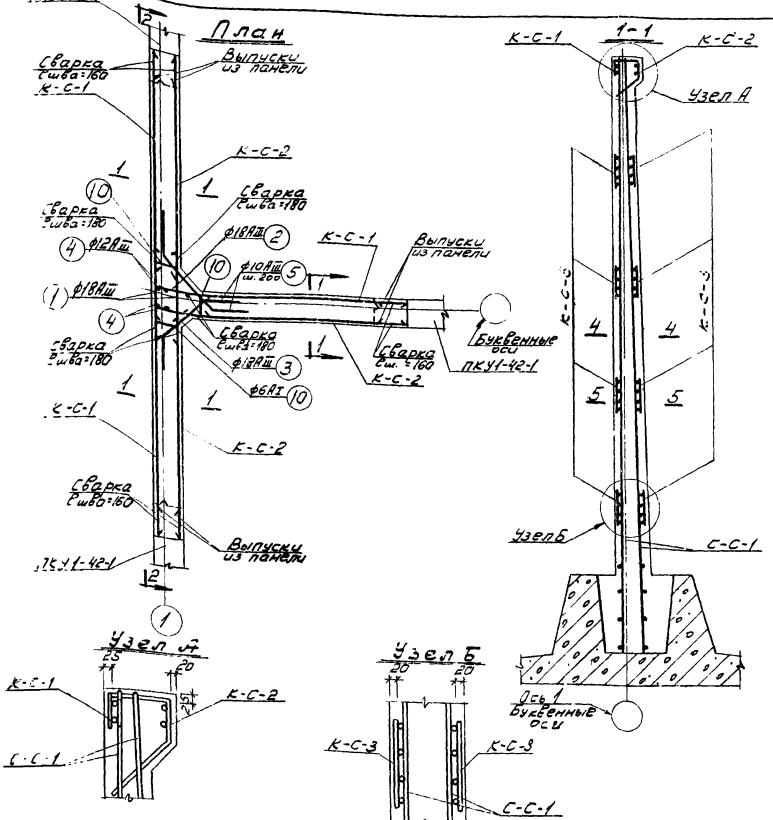

Выборка арматурных изделий на один элемент

Марка элемента	Наимен. изделия	Марка изделия	Кол-во шт.	N листа проекта
СМ3	Сетки	С-С-1	6	КС-III-76
	Каркасы	К-С-1	3	КС-III-76
		К-С-2	3	КС-III-76
		К-С-3	24	КС-III-76

Примечания:

1. В месте прохода сальника арматуру вырезать по месту и приварить к корпусу сальника.
2. Арматуру каркасов К-С-1 ÷ К-С-3 приварить к выпускам панелей и стержням уч-ка электродуговой сваркой внахлестку односторонним швом электродами типа Э42А.

1971	КАНАЛИЗАЦИОННЫЕ СООРУЖЕНИЯ БИОЛОГИЧЕСКОЙ ОЧИСТКИ СТОЧНЫХ ВОД ПРОИЗВОДИТЕЛЬНОСТЬЮ 7,0 ТЫС.М.КУБ/СУТ.	Блок емкостей. Монолитные железобетонные конструкции Участок стен СМ3. Армирование План. Разрез 1-1.	Типовой проект 902-2-260	Альбом III	Лист КС-III-37

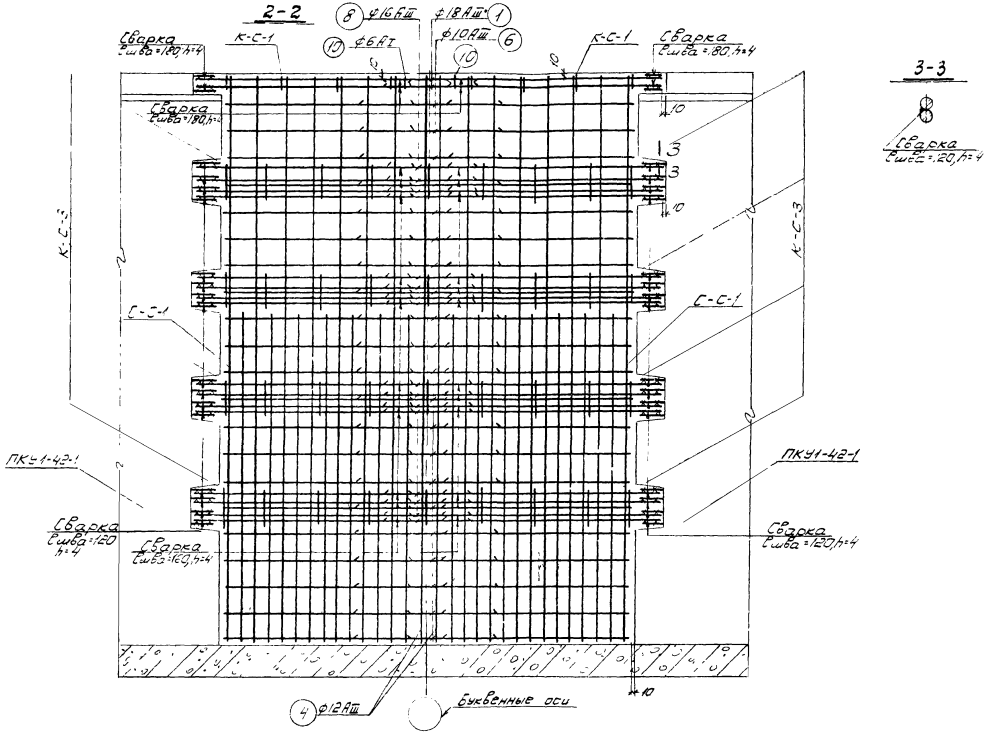

1974	КАНАЛИЗАЦИОННЫЕ СООРУЖЕНИЯ БИОЛОГИЧЕСКОЙ ОЧИСТКИ СТОЧНЫХ ВОД ПРОИЗВОДИТЕЛЬНОСТЬЮ 7,0 ТЫС.М.КУБ/СУТ.	Блок емкостей. Монолитные железобетонные конструкции. Участок стен СМ3 Армирование. Разрез 2-2. 3-3.	Типовой проект 902-2-260	Альбом III	Лист КС-III 38

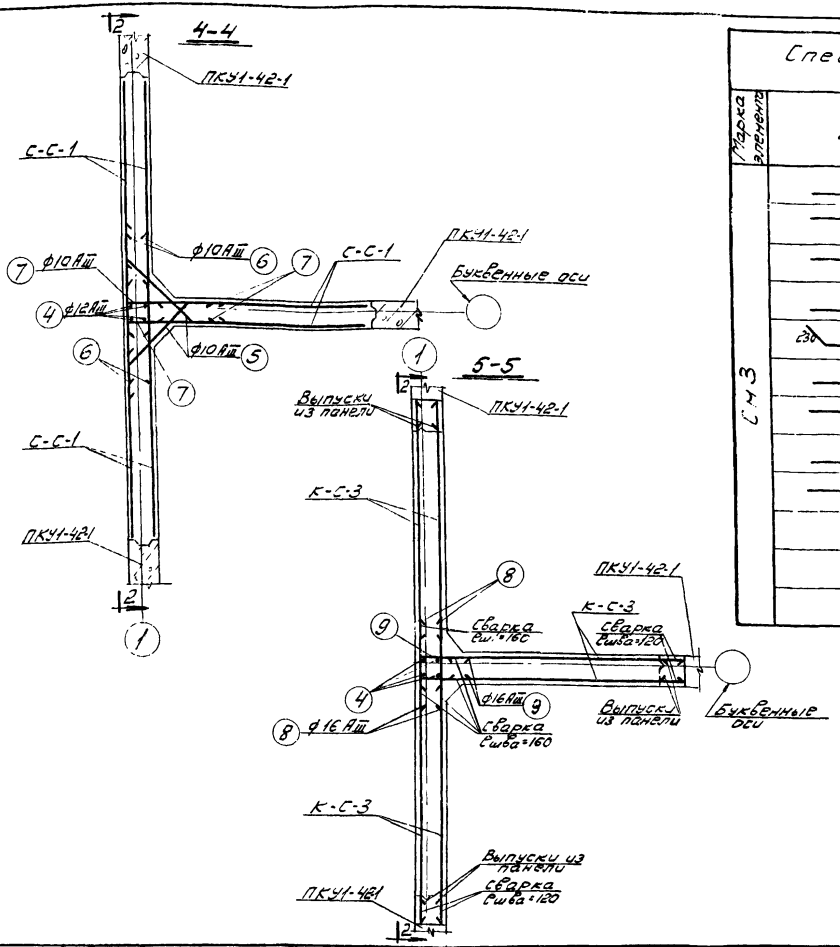

Спецификация арматуры на один элемент

Марка элемента	Эскиз	N поз.	Диаметр	Класс ар-ры	Длина мм	Кол-во шт.	Общая длина м
СМ3	640	1	18	AIII	540	4	26
	365 / 300	2	18	AIII	650	2	1.3
	360 / 220	3	18	AIII	590	2	1.2
	4240	4	12	AIII	4240	4	17.0
	230 470 230	5	10	AIII	930	36	33.5
	980	6	10	AIII	980	42	41.2
	530 / 270	7	10	AIII	800	42	33.6
	600	8	16	AIII	600	32	19.2
	340 / 280	9	16	AIII	620	32	19.8
	110 160 109 45° 280	10	6	AI	680	3	2.0

Выборка ар-ры на один элемент

Диаметр	Класс ар-ры	Общая длина м	Масса кг
6	AI	2.0	0.4
10	AIII	108.3	66.9
12	AIII	17.0	15.1
16	AIII	39.0	62.0
18	AIII	5.1	10.2
Итого:			154.6

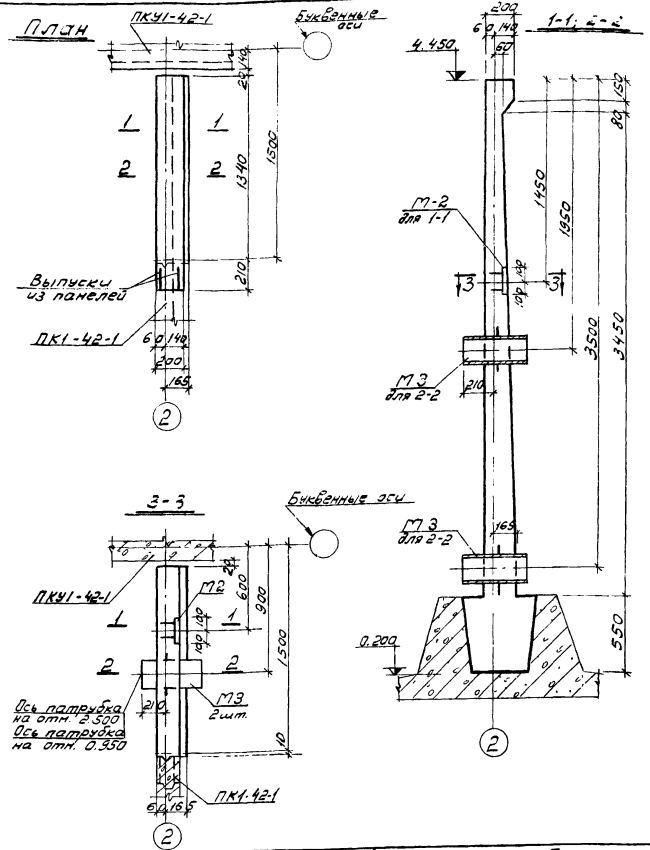

Выборка закладных деталей на один элемент

Марка элемента	Наимен. изделия	Марка изделия	Кол-во шт.	N листа проекта
Ст 4	Закладн. деталь	М2	1	КС-III-84
	Закладн. деталь	М3	2	КС-III-84

Выборка арматуры на один элемент / Выборка стали на один элемент

Марка элемента	Наимен. изделия	Марка изделия	Кол-во шт.	A_I 6	A_{III} 12	A_{III} 14	A_{III} 16	A_{III} Итого	Всего кг	A_{II} 10	Ст 3 -50×8	Ст 3 -200×8	Ст 3 δ=10	Ст 3 труба 219×6	Ст 3 Итого	Всего кг
Ст 4	Сетки	С-С-2	1	6.5	—	49.3	—	49.3	55.8	—	—	—	—	—	—	—
		С-С-3	1	6.5	—	49.3	—	49.3	55.8	—	—	—	—	—	—	—
	Каркасы	К-С-4	1	0.1	—	—	4.8	4.8	4.9	—	—	—	—	—	—	—
		К-С-5	1	1.1	—	—	4.8	4.8	5.9	—	—	—	—	—	—	—
		К-С-6	2	0.2	5.6	—	—	5.6	5.8	—	—	—	—	—	—	—
	Отдельные стержни			—	—	9.8	—	9.8	9.8	—	—	—	—	—	—	—
	Закладн. детали	М2	1	—	—	—	—	—	—	0.4	0.4	2.5	—	—	[illegible]	3.7
		М3	2	—	—	—	—	—	—	—	—	—	4.2	29.2	33.4	33.4
Всего кг				14.4	5.6	108.4	9.6	123.6	138.0	0.4	0.8	2.5	4.2	29.2	36.7	37.1

Показатели на один элемент

Марка элемента	Масса т	Марка бетона	Бетон $м^3$	Арматур кг	Закладные детали кг	Сальники кг
Ст 4	—	200	1,21	138,0	37,1	—

Примечание:

1. Монолитный участок торкретируется нанесением 2-х слоев торкрета общей толщиной 20 мм. с последующей затиркой по слою -5 мм.

1974	КАНАЛИЗАЦИОННЫЕ СООРУЖЕНИЯ БИОЛОГИЧЕСКОЙ ОЧИСТКИ СТОЧНЫХ ВОД. ПРОИЗВОДИТЕЛЬНОСТЬЮ 7,0 ТЫС. М.КУБ/СУТ.	Блок емкостей. Монолитные железобетонные конструкции. Участок стен Ст 4. Опалубочный чертеж. План. Разрезы. Выборки. Показатели.	Типовой проект 902-2-260	Альбом III	Лист КС-III-40

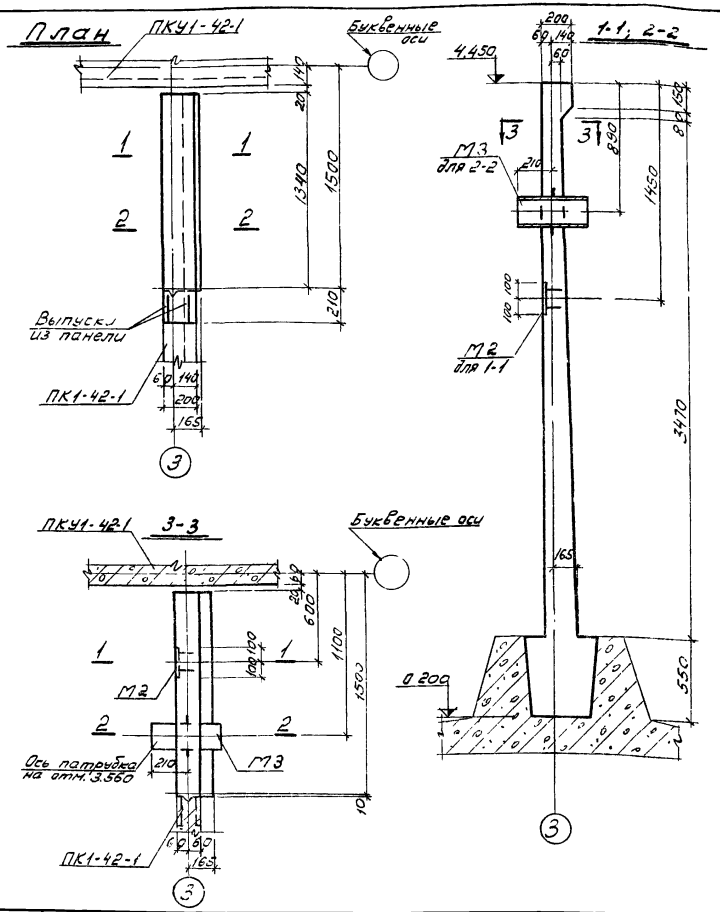

Выборка закладных деталей на один элемент

Марка элемента	Наимен. изделия	Марка изделия	Кол-во шт.	N листа проекта
См 6	Закладн. деталь	М2	1	КС-III-84
	Закладн. деталь	М3	1	КС-III-84

Выборка арматуры на один элемент

Марка элемента	Наимен. изделия	Марка изделия	Кол-во шт	AI 6	AIII 12	AIII 14	AIII 16	AIII Итого	Всего кг
См 6	Сетки	С-С-2	1	6.5	—	49.3	—	49.3	55.8
		С-С-3	1	6.5	—	49.3	—	49.3	55.8
	Каркасы	К-С-4	1	0.1	—	—	4.8	4.8	4.9
		К-С-5	1	1.1	—	—	4.8	4.8	5.9
		К-С-6	2	0.2	5.6	—	—	5.6	5.8
	Отдельные стержни			—	—	9.8	—	9.8	9.8
	Закладн. детали	М2	1	—	—	—	—	—	—
		М3	1	—	—	—	—	—	—
Всего кг				14.4	5.6	108.4	9.6	123.6	138.0

Выборка стали на один элемент

Марка элемента	Наимен. изделия	Марка изделия	Кол-во шт	AII 10	-50×8	-200×8	δ=10	Труба 219×6	AII Итого	Всего кг
См 6	Сетки	С-С-2	1	—	—	—	—	—	—	—
		С-С-3	1	—	—	—	—	—	—	—
	Каркасы	К-С-4	1	—	—	—	—	—	—	—
		К-С-5	1	—	—	—	—	—	—	—
		К-С-6	2	—	—	—	—	—	—	—
	Отдельные стержни			—	—	—	—	—	—	—
	Закладн. детали	М2	1	0.4	0.8	2.5	—	—	3.3	3.7
		М3	1	—	—	—	2.1	14.6	16.7	16.7
Всего кг				0.4	0.8	2.5	2.1	14.6	20.0	20.4

Показатели на один элемент

Марка элемента	Масса т	Марка бетона	Бетон м³	Арматура кг	Закладные детали кг	Сальники кг
См 6	—	200	1.21	138.0	20.4	—

Примечание:

1. Монолитный участок торкретируется нанесением 2* слоев торкрета общей толщиной 20 мм с последующей затиркой по слою 5мм.

1974	КАНАЛИЗАЦИОННЫЕ СООРУЖЕНИЯ БИОЛОГИЧЕСКОЙ ОЧИСТКИ СТОЧНЫХ ВОД ПРОИЗВОДИТЕЛЬНОСТЬЮ 7,0 ТЫС.М.КУБ/СУТ.	Блок емкостей. Монолитные железобетонные конструкции. Участок стен См 6. Элалубочный чертеж. План. Разрезы. Выборки, Показатели.	Типовой проект 902-2-260	Альбом III	Лист КС-III-41

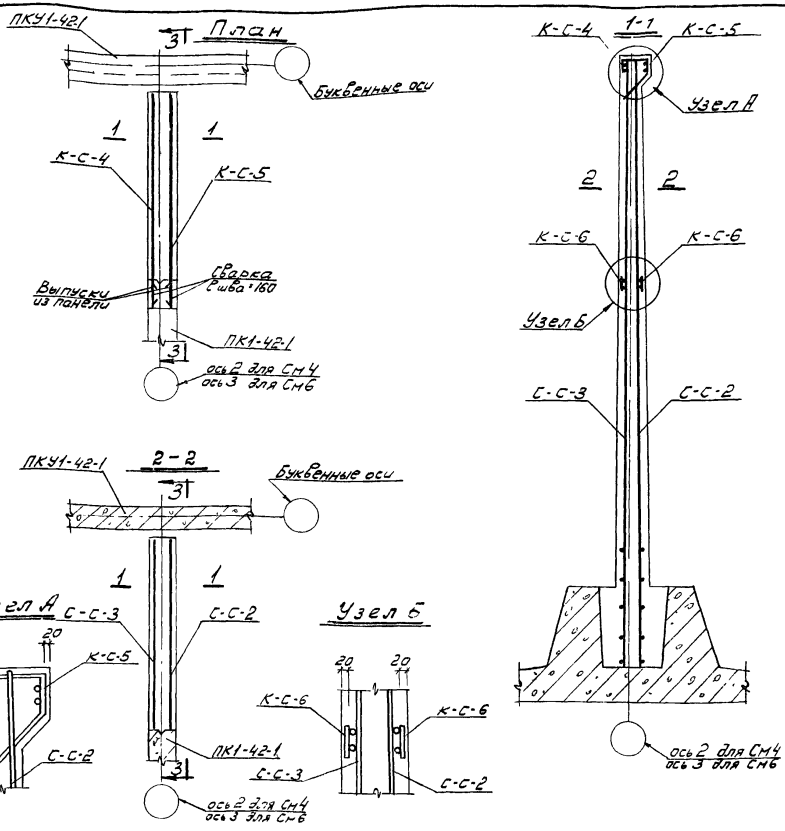

Выборка арматурных изделий на один элемент

Марка элемента	Наимен. изделия	Марка изделия	Кол-во шт.	N листа проекта
СМ4; СМ6	Сетки	С-С-2	1	КС-III-76
		С-С-3	1	КС-III-76
	Каркасы	К-С-4	1	КС-III-79
		К-С-5	1	КС-III-79
		К-С-6	2	КС-III-79

1974	КАНАЛИЗАЦИОННЫЕ СООРУЖЕНИЯ БИОЛОГИЧЕСКОЙ ОЧИСТКИ СТОЧНЫХ ВОД ПРОИЗВОДИТЕЛЬНОСТЬЮ 7,0 ТЫС. М.КУБ/СУТ.	Блок емкостей. Монолитные жел.-бетонные конструкции. Участок стен СМ4, СМ6. Армирование. План. Разрезы 1-1, 2-2.	ТИПОВОЙ ПРОЕКТ 902-2-260	АЛЬБОМ III	Лист КС-III-42

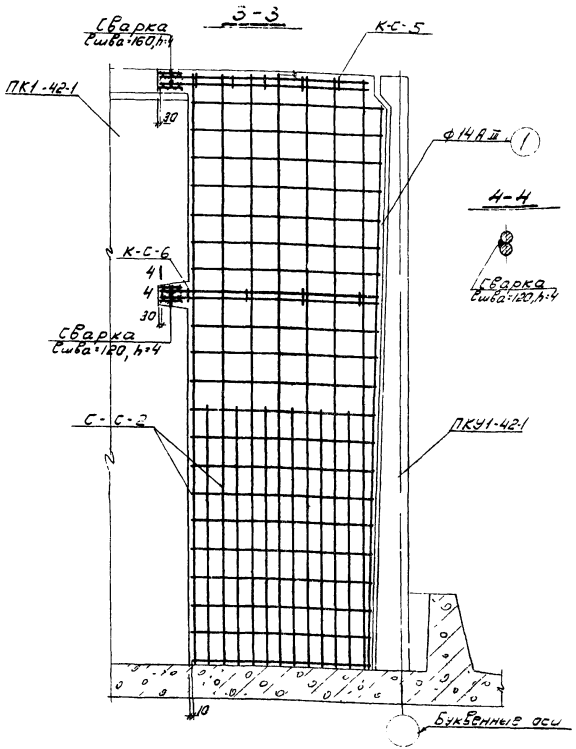

Спецификация арматуры на один элемент

Марка элемента	Эскиз	№ поз.	Ø или профиль	Класс ар-ры	Длина мм	Кол-во шт.	Общая длина м	Ø или профиль	Класс ар-ры	Общая длина м	Масса кг
СН4, СН6	4050	1	14	AIII	4050	2	8.1	14	AIII	8.1	9.8

Выборка ар-ры на один элемент

Примечания:

1. В местах установки патрубка арматуру сеток вырезать по месту и приварить к патрубку.
2. Арматуру каркасов К-С-4 ÷ К-С-6 приварить к выпускам панелей электродуговой сваркой внахлестку односторонним швом электродами типа Э42А.

1974	Канализационные сооружения биологической очистки сточных вод производительностью 7,0 тыс. м.куб./сут.	Блок емкостей. Монолитные железобетонные конструкции. Участки стен СН 4, СН 6. Армирование. Разрезы 3-3, 4-4. Спецификация арматуры.	Типовой проект 902-2-260	Альбом III	Лист КС-III-43

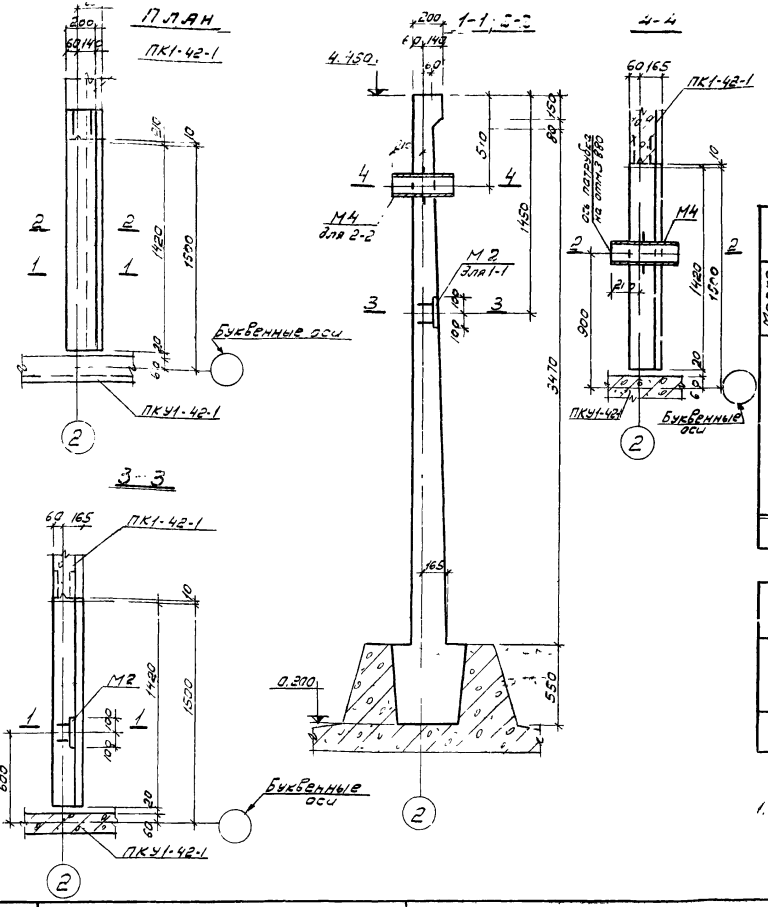

Выборка закладных деталей на один элемент

Марка элемента	Наимен. изделия	Марка изделия	Кол-во шт	N листа проекта
СМ5	Закладн. деталь	М12	1	КС-III-84
	Закладн. деталь	М14	1	КС-III-84

Выборка арматуры на один элемент

Марка элемента	Наименование изделия	Марка изделия	Кол-во	AI	AIII				Всего кг
				6	12	14	16	Итого	
СМ5	Сетки	С-С-4	2	13,6	—	108,8	—	108,8	122,4
	Каркасы	К-С-7	1	0,1	—	—	5,1	5,1	5,2
		К-С-8	1	1,2	—	—	5,1	5,1	6,3
		К-С-9	2	0,2	5,8	—	—	5,8	6,0
	Заклад. детали	М12	1	—	—	—	—	—	—
		М14	1	—	—	—	—	—	—
Всего кг				15,1	5,8	108,8	10,2	124,9	139,9

Выборка стали на один эл-нт

Марка элемента	Наименование изделия	Марка изделия	Кол-во	AII	Ст3						Всего кг
				10	5-8	10-20	6-10	Трн.уз. 15-16	Итого		
СМ5	Заклад. детали	М12	1	0,4	0,8	2,5	—	—	3,3	3,7	
		М14	1	—	—	—	1,6	9,7	11,3	11,3	
Всего кг				0,4	0,8	2,5	1,6	9,7	14,6	15,0	

Показатели на один элемент

Марка элемента	Масса	Марка бетона	Бетон м³	Арматура кг	Заклад. детали кг	Сальник кг
СМ5	—	200	1,26	139,9	15,0	—

Примечание:

1. Монолитный участок торкретируется нанесением 2-х слоев торкрета общей толщиной 20мм с последующей затиркой по слою 5мм.

1974	Канализационные сооружения биологической очистки сточных вод производительностью 7,0 тыс. м.куб./сут.	Блок емкостей. Монолитные железобетонные конструкции. Участок стен СМ5. Опалубочный чертеж. План. Разрезы. Выборки. Показатели.	Типовой проект 902-2-260	Альбом III	Лист КС-III-44

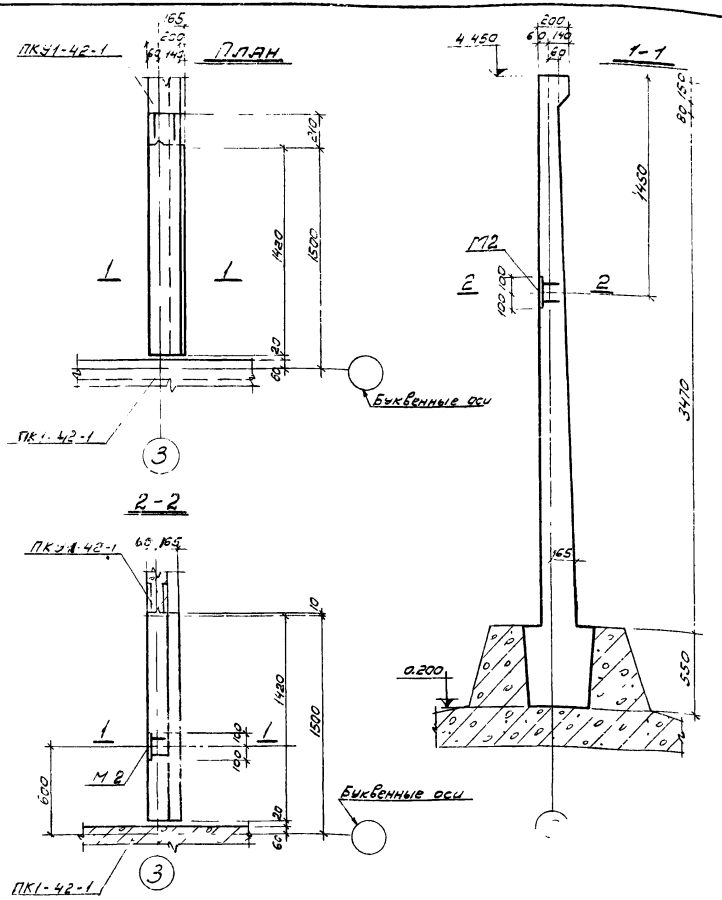

Выборка закладных деталей на один элемент

Марка элемента	Наимен изделия	Марка изделия	Кол-во шт	N листа проекта
СМ7	Закладн. деталь	М2	1	КС-III-84

Выборка арматуры на один элемент

Масса элемента	Наименование изделия	Марка изделия	Кол-во шт	AI	AIII				Всего кг
				Б	12	14	16	Итого	
СМ7	сетки	С-С-4	2	13.6	—	108.8	—	108.8	122.4
	Каркасы	К-С-7	1	0.1	—	—	5.1	5.1	5.2
		К-С-8	1	1.2	—	—	5.1	5.1	6.3
		К-С-9	2	0.2	5.8	—	—	5.8	6.0
	Закл. деталь	М2	1	—	—	—	—	—	—
Всего кг				15.1	5.8	108.8	10.2	124.8	139.9

Выборка стали на один эл-нт

AII	Ст3				Всего кг
10	-50×8	-200×8	Итого		
—	—	—	—	—	—
—	—	—	—	—	—
—	—	—	—	—	—
—	—	—	—	—	—
0.4	0.8	2.5	3.3	3.7	

Показатели на один элемент

Марка элемента	Масса т	Марка бетона	Бетон м³	Арматура кг	Закладн. детали кг	Сальники кг
СМ7	-	200	1.27	139.9	3.7	—

Примечание:

1. Закладная деталь М2 до установки в опалубку должна иметь антикоррозийную защиту см. пояснительную записку проекта. альбом I.

1974	КАНАЛИЗАЦИОННЫЕ СООРУЖЕНИЯ БИОЛОГИЧЕСКОЙ ОЧИСТКИ СТОЧНЫХ ВОД ПРОИЗВОДИТЕЛЬНОСТЬЮ 7,0 ТЫС.М.КУБ/СУТ.	Блок емкостей. Монолитные железобетонные конструкции. Участок стен СМ7. Опалубочный чертеж. План. Разрезы. Выборки. Показатели.	ТИПОВОЙ ПРОЕКТ 902-2-260	АЛЬБОМ III	ЛИСТ КС-III-45

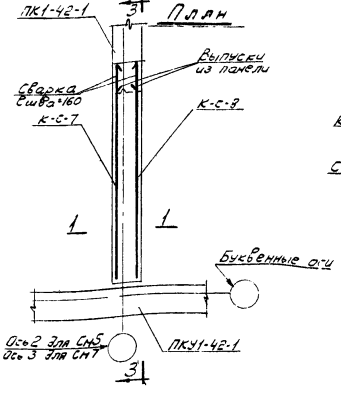

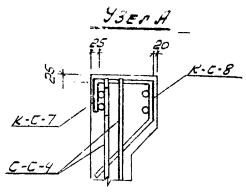

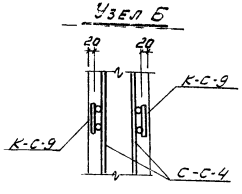

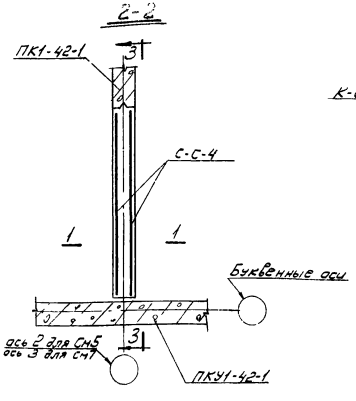

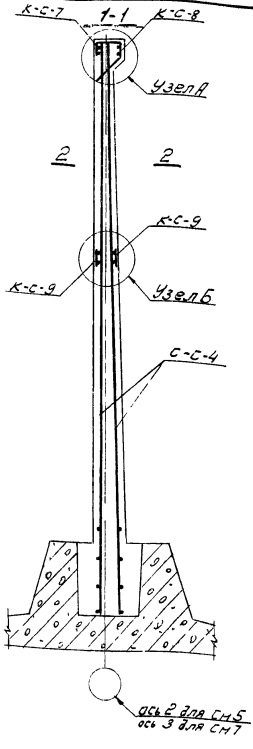

Выборка арматурных изделий на один элемент

Марка элемента	Наимен изделия	Марка изделия	Кол-во шт.	N листа проекта
СМ5; СМ7	Сетки	С-С-4	2	КС-III-76
	Каркасы	К-С-7	1	КС-III-80
		К-С-8	1	КС-III-80
		К-С-9	2	КС-III-80

1974	КАНАЛИЗАЦИОННЫЕ СООРУЖЕНИЯ БИОЛОГИЧЕСКОЙ ОЧИСТКИ СТОЧНЫХ ВОД ПРОИЗВОДИТЕЛЬНОСТЬЮ 7,0 ТЫС.М.КУБ/СУТ.	Блок емкостей. Монолитные жел. бетонные конструкции Участки стен СМ5 СМ7. Армирование План. Разрезы 1-1, 2-2.	Типовой проект 902-2-260	Альбом III	Лист КС-III-46

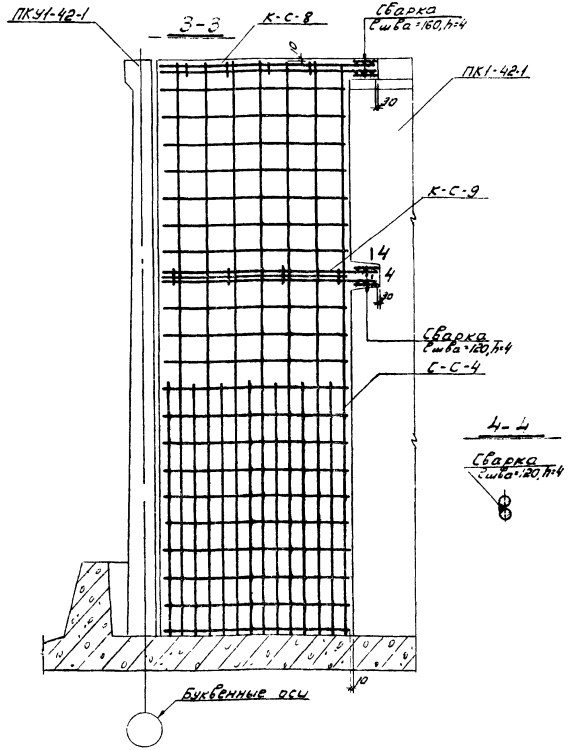

Примечания:

1. В месте прохода сальника арматуру вырезать, поместу и приварить к корпусу сальника.
2. Арматуру каркасов К-С-7 ÷ К-С-9 приварить к выпускам панелей электродуговой сваркой внахлестку односторонним швом электродами типа Э42А.

1974	Канализационные сооружения биологической очистки сточных вод производительностью 7,0 тыс. м.куб/сут.	Блок емкостей. Монолитные жел. бетонные конструкции. Участок стен См 5, См 7. Армирование. Разрезы 3-3, 4-4.	Типовой проект 902-2-260	Альбом III	Г КГ.

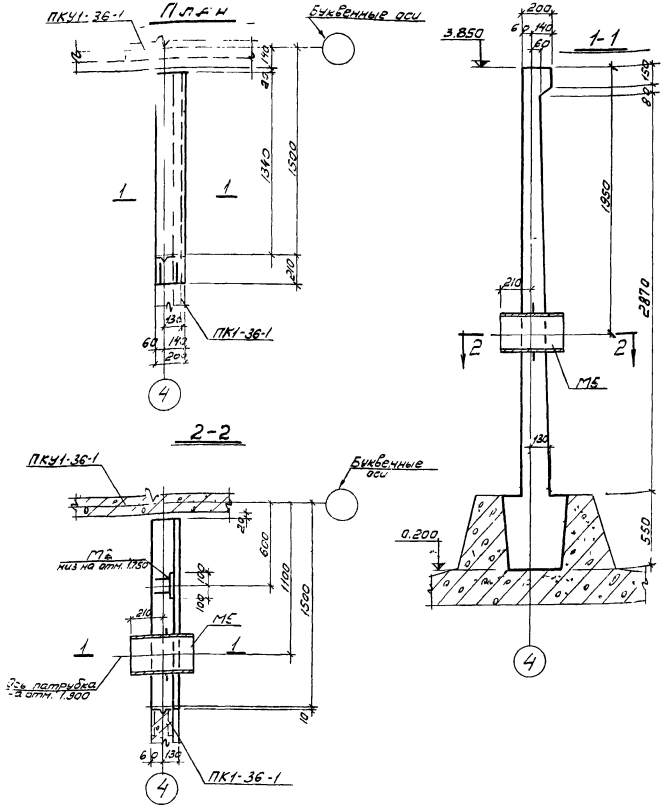

Выборка закладных деталей на один элемент

Марка элемента	Наименование изделия	Марка изделия	Кол-во шт.	N листа проекта
Сн8	Закладная деталь	М2	1	КС-III-84
	Закладная деталь	М5	1	КС-III-84

Выборка арматуры на один элемент

Марка элемента	Наименование изделия	Марка изделия	Кол-во шт	AI	AIII			Всего кг
				6	12	14	Итого	
Сн8	Сетки	С-С-5	1	5,7	31,4	—	31,4	37,1
		С-С-6	1	5,7	31,4	—	31,4	37,1
	Каркасы	К-С-10	1	0,1	—	3,6	3,6	3,7
		К-С-11	1	1,1	—	3,6	3,6	4,7
		К-С-12	2	0,2	5,4	—	5,4	5,6
	Отвельные стержни			—	6,1	—	6,1	6,1
	Закладные детали	М2	1	—	—	—	—	1
		М5	1	—	—	—	—	—
Всего кг				12,8	74,3	7,2	81,5	94,3

Выборка стали на один элемент

Марка элемента	AII	Ст3						Всего кг
	10	-50×8÷200×8	δ=10	Труба 325×8	Итого			
Сн8	—	—	—	—	—	—	—	—
	—	—	—	—	—	—	—	—
	—	—	—	—	—	—	—	—
	—	—	—	—	—	—	—	—
	—	—	—	—	—	—	—	—
	—	—	—	—	—	—	—	—
	0,4	0,8	2,5	—	—	3,3	3,7	
	—	—	—	3,2	28,8	32,0	32,0	
	0,4	0,8	2,5	3,2	28,8	35,3	35,7	

Показатели на один элемент

Марка элемента	Масса т	Марка бетона	Бетон м³	Арматура кг	Закладные детали кг	Сальники кг
Сн8	—	200	1,00	94,3	35,7	

Примечание:

1. Монолитный участок торкретируется нанесением 2 слоев торкрета общей толщиной 20мм с последующей затиркой по слою -5мм

1974	Канализационные сооружения биологической очистки сточных вод производительностью 7,0 тыс.м.куб/сут.	Блок емкостей. Монолитные железобетонные конструкции. Участок стен Сн8. Опалубочный чертеж. План. Разрезы. Выборки. Показатели.	Типовой проект 902-2-260	Альбом III	Лист КС-III-48

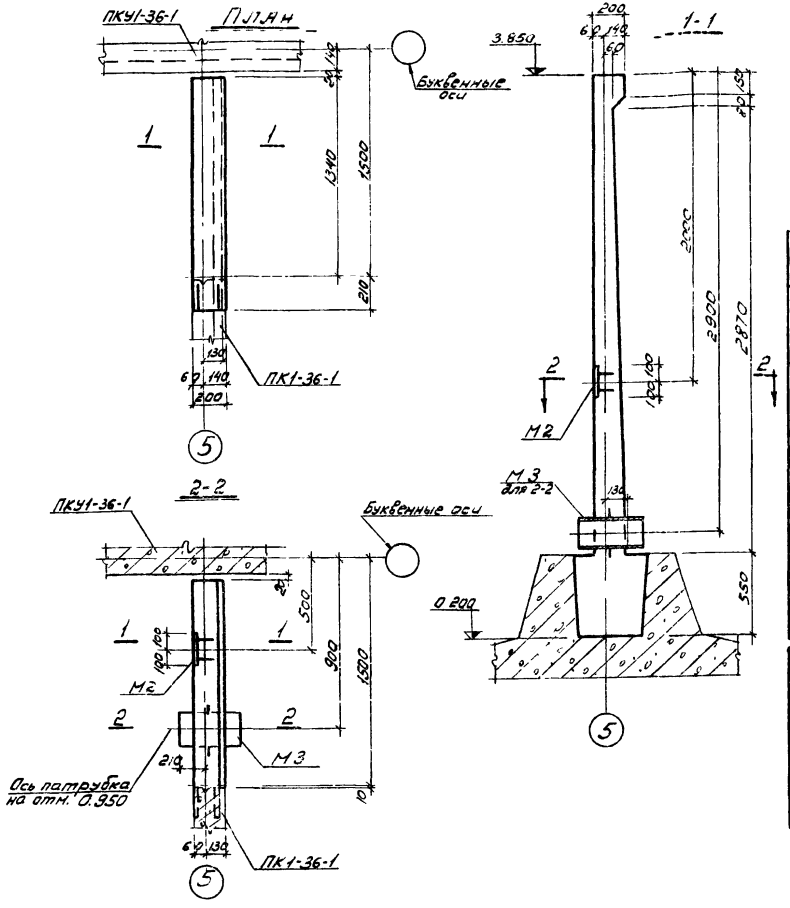

Выборка закладных деталей на один элемент

Марка элемент	Наимен. изделия	Марка изделия	Кол-во шт.	N листа проекта
СМ9	Закладн. деталь	М2	1	КС-III-84
	Закладн. деталь	М3	1	КС-III-84

Выборка арматуры на один элемент

Марка элемента	Наимен. изделия	Марка изделия	Кол-во шт.	AI	AIII			Всего кг
				6	12	14	Итого	
СМ9	Сетки	С-С-5	1	5.7	31.4	—	31.4	37.1
		С-С-6	1	5.7	31.4	—	31.4	37.1
	Каркасы	К-С-10	1	0.1	—	3.6	3.6	3.7
		К-С-11	1	1.1	—	3.6	3.6	4.7
		К-С-12	2	0.2	5.4	—	5.4	5.6
	Отдельные стержни			—	6.1	—	6.1	6.1
	Закладные детали	М2	1	—	—	—	—	—
		М3	1	—	—	—	—	—
Всего кг				12.8	74.3	7.2	81.5	94.3

Выборка стали на один элемент

Марка элемента	Наимен. изделия	Марка изделия	Кол-во шт.	AIII	Ст3					Всего кг
				10	50×8	200×8	δ=10	трубы 219×6	Итого	
СМ9	Сетки	С-С-5	1	—	—	—	—	—	—	—
		С-С-6	1	—	—	—	—	—	—	—
	Каркасы	К-С-10	1	—	—	—	—	—	—	—
		К-С-11	1	—	—	—	—	—	—	—
		К-С-12	2	—	—	—	—	—	—	—
	Отдельные стержни			—	—	—	—	—	—	—
	Закладные детали	М2	1	0.4	0.8	2.5	—	—	3.3	3.7
		М3	1	—	—	—	2.1	14.6	16.7	16.7
Всего кг				0.4	0.8	2.5	2.1	14.6	20.0	20.4

Показатели на один элемент

Марка элемента	Масса т	Марка бетона	Бетон м³	Арматура кг	Закладная деталь	Сальники кг
СМ9	—	200	1.01	94.3	20.4	—

1974	КАНАЛИЗАЦИОННЫЕ СООРУЖЕНИЯ БИОЛОГИЧЕСКОЙ ОЧИСТКИ СТОЧНЫХ ВОД ПРОИЗВОДИТЕЛЬНОСТЬЮ 7.0 ТЫС.М.КУБ/СУТ.	Блок емкостей. Монолитные жел. бетонные конструкции. Участок стен СМ9. Опалубочный чертеж. План. Разрезы. Выборки. Показатели.	Типовой проект 902-2-260	Альбом III	Лист КС-III-49

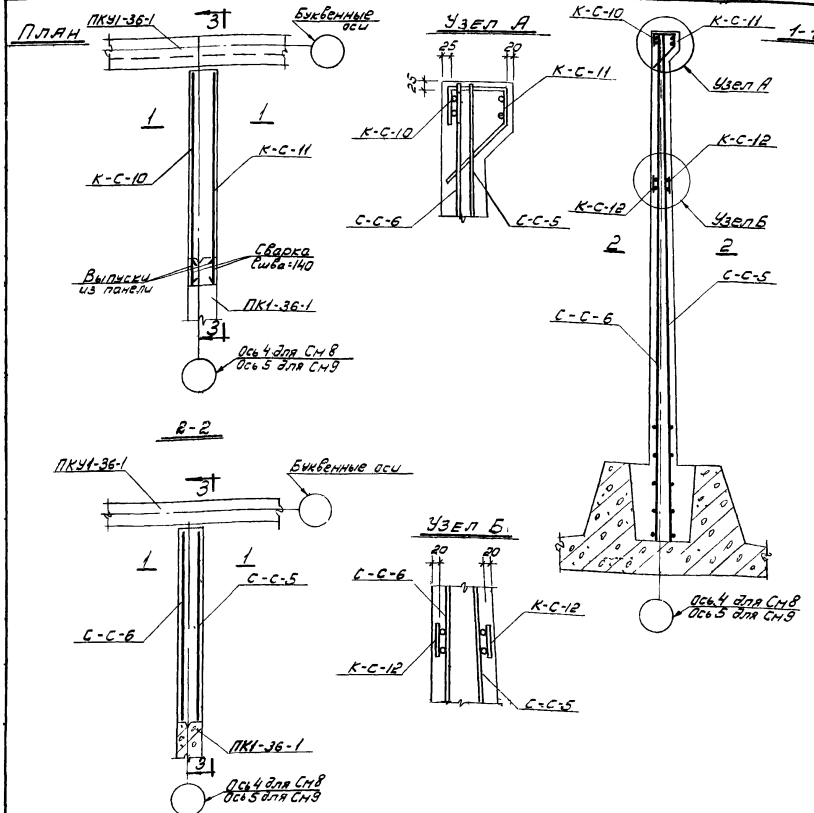

Выборка арматурных изделий на один элемент

Марка элемента	Наимен. изделия	Марка изделия	Кол-во шт.	N листа проекта
СМ8, СМ9	Сетки	С-С-5	1	КС-III-77
		С-С-6	1	КС-III-77
	Каркасы	К-С-10	1	КС-III-81
		К-С-11	1	КС-III-81
		К-С-12	2	КС-III-81

1974

КАНАЛИЗАЦИОННЫЕ СООРУЖЕНИЯ БИОЛОГИЧЕСКОЙ ОЧИСТКИ СТОЧНЫХ ВОД ПРОИЗВОДИТЕЛЬНОСТЬЮ 7,0 ТЫС. М.КУБ/СУТ.

Блок емкостей.
Монолитные жел.бетонные конструкции.
Участки стен СМ8, СМ9. Армирование.
План. Разрезы 1-1, 2-2.

Типовой проект	Альбом	Лист
902-2-260	III	КС-III-50

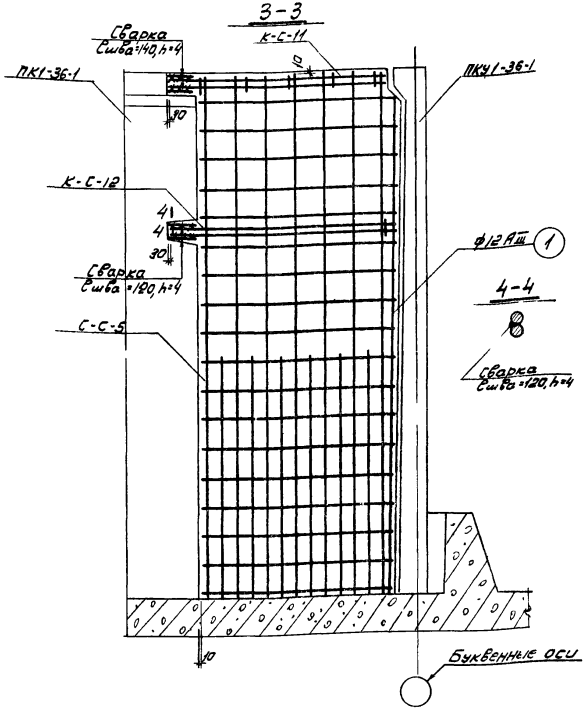

Спецификация арматуры на один элемент

Марка элемента	Эскиз	№ поз.	Диаметр	Класс арматуры	Длина мм	Кол-во шт.	Общая длина м
СМ 8	3420	1	12	AIII	3420	2	6.8
СМ 9	3420	1	12	AIII	3420	2	6.8

Выборка арматуры на один элемент

Диаметр	Класс арматуры	Общая длина м	Масса кг
12	AIII	6.8	6.1
14	AIII	6.8	6.1
Итого:			6.1

Примечания:

1. В месте прохода сальника арматуру вырезать по месту и приварить к корпусу сальника.
2. Арматуру каркасов К-С-10 ÷ К-С-12 приварить к выпускам панелей электродуговой сваркой внахлестку односторонним швом электродами типа Э42А.

1974	КАНАЛИЗАЦИОННЫЕ СООРУЖЕНИЯ БИОЛОГИЧЕСКОЙ ОЧИСТКИ СТОЧНЫХ ВОД ПРОИЗВОДИТЕЛЬНОСТЬЮ 7,0 ТЫС. М.КУБ/СУТ.	Блок емкостей. Монолитные жел. бетонные конструкции. Участки стен СМ 8, СМ 9. Армирование. Разрез 3-3 ÷ 4-4. Спецификация арматуры.	Типовой проект 902-2-260	Альбом III	Лист КС-III-51

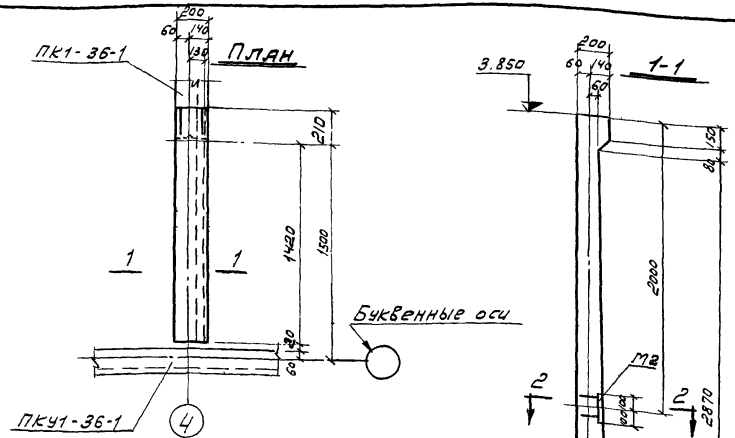

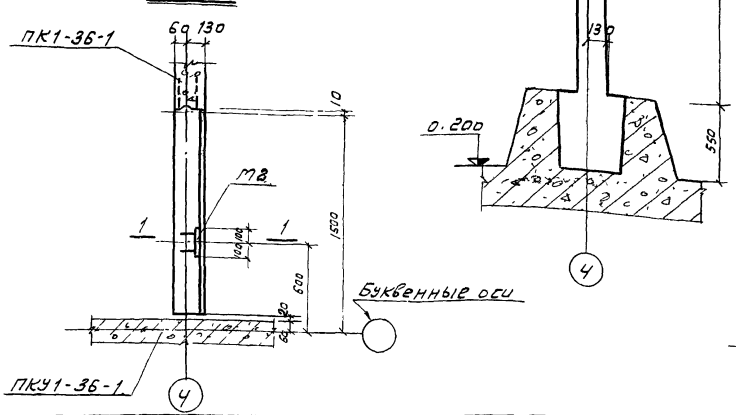

Выборка закладных деталей на один элемент.

Марка элемента	Наимен. изделия	Марка изделия	Кол-во шт.	N листа проекта
Ст10	Закладная деталь	М2	1	КС-III-84

Выборка арматуры на один элемент

Марка элемента	Наимен. изделия	Марка изделия	Кол-во шт.	AI	AIII			Всего кг
				6	12	14	Итого	
Ст10	Сетки	С-С-7	2	11.8	69,6	—	69,6	81,4
	Каркасы	К-С-13	1	0,1	—	3,9	3,9	4,0
		КС-14	1	1,1	—	3,9	3,9	5,0
		КС-15	2	0,2	5,8	—	5,8	6,0
	Закл. детали	М2	1	—	—	—	—	
Всего кг.				13,2	75,4	7,8	83,2	96,4

Выборка стали на один элемент

Марка элемента	Наимен. изделия	Марка изделия	Кол-во шт.	AII	Ст 3			Всего кг.
				10	-50х8	-200х8	Итого	
Ст10	Сетки	С-С-7	2	—	—	—	—	—
	Каркасы	К-С-13	1	—	—	—	—	—
		КС-14	1	—	—	—	—	—
		КС-15	2	—	—	—	—	—
	Закл. детали	М2	1	0,4	0,8	2,5	3,3	3,7
Всего кг.				0,4	0,8	2,5	3,3	3,7

Показатели на один элемент.

Марка элемента	Масса т	Марка бетона	Бетон м³	Арматура кг.	Закладные детали кг.	Сальники кг.
Ст10	—	200	1,04	96,4	3,7	—

Примечание: Монолитный участок торкретируется нанесением 2 слоев торкрета общей толщиной 20мм с последующей затиркой по слою -5мм.

1974

КАНАЛИЗАЦИОННЫЕ СООРУЖЕНИЯ БИОЛОГИЧЕСКОЙ ОЧИСТКИ СТОЧНЫХ ВОД ПРОИЗВОДИТЕЛЬНОСТЬЮ 7,0 ТЫС.М.КУБ./СУТ.

Блок емкостей.
Монолитные жел.бетонные конструкции.
Участок Ст10. Опалубочный чертеж.
План. Разрезы. Выборки. Показатели.

Типовой проект	Альбом	Лист
902-2-260	III	КС-III-52

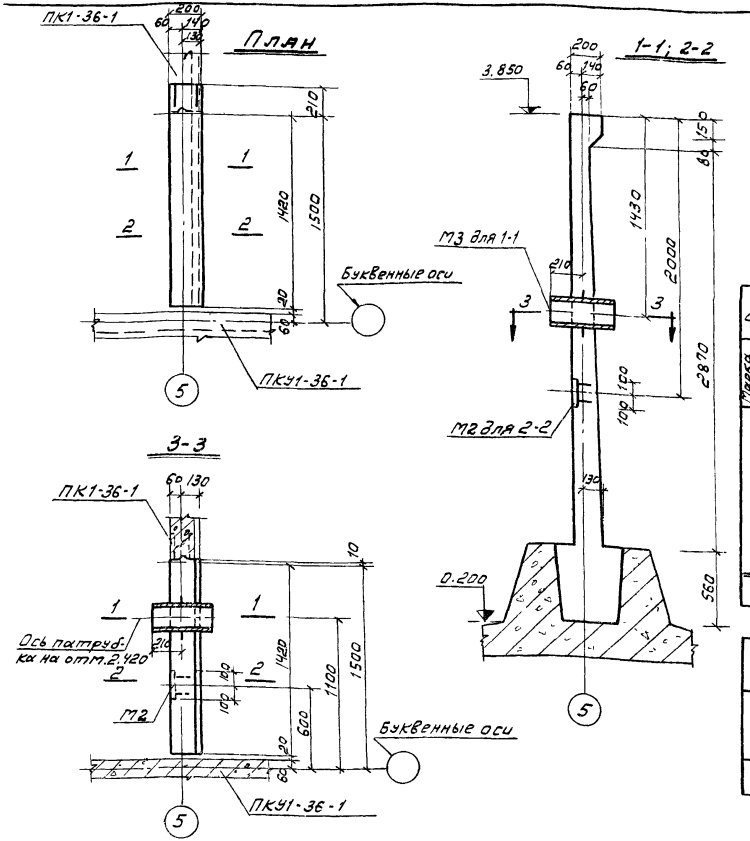

Выборка закладных деталей на один элемент

Марка элемента	Наименование изделия	Марка изделия	Кол-во шт.	N листа проекта
См 11	Закладная деталь	М2	1	КС-III-84
	Закладная деталь	М3	1	КС-III-84

Выборка арматуры на один элемент

Марка элемента	Наименование изделия	Марка изделия	Кол-во шт.	AI	AIII			Всего кг
				6	12	14	итого	
См 11	Сетки	С-С-7	2	11.8	69,6	—	69,6	81,4
	Каркасы	К-С-13	1	0,1	—	3,9	3,9	4,0
		К-С-14	1	1,1	—	3,9	3,9	5,0
		КС-15	2	0,2	5,8	—	5,8	6,0
	Закладные детали	М2	1	-	—	—	—	—
		М3	1	—	—	—	—	—
Всего кг				13,2	75,4	7,8	83,2	96,4

Выборка стали на один элемент

Марка элемента	Наименование изделия	Марка изделия	Кол-во шт.	AII	Ст 3					Всего кг
				10	50х6	200х8	d=10	Труба 219х6	Итого	
См 11	Сетки	С-С-7	2	—	—	—	—	—	—	—
	Каркасы	К-С-13	1	—	—	—	—	—	—	—
		К-С-14	1	—	—	—	—	—	—	—
		КС-15	2	—	—	—	—	—	—	—
	Закладные детали	М2	1	0,4	0,8	2,5	—	—	3,3	3,7
		М3	1	—	—	—	2,1	14,6	16,7	16,7
Всего кг				0,4	0,8	2,5	2,1	14,6	20,0	20,4

Показатели на один элемент

Марка элемента	Масса	Марка бетона	Бетон м3	Арматура кг	Закладные детали кг	Сальники кг
См 11	—	200	1.04	96,4	20,4	—

1974	КАНАЛИЗАЦИОННЫЕ СООРУЖЕНИЯ БИОЛОГИЧЕСКОЙ ОЧИСТКИ СТОЧНЫХ ВОД ПРОИЗВОДИТЕЛЬНОСТЬЮ 7,0 ТЫС.М.КУБ/СУТ.	Блок емкостей. Монолитные жел. бетонные конструкции. Участок стен см 11. Опалубочный чертеж. План. Разрезы. Выборки. Показатели.	Типовой проект 902-2-260	Альбом III	Лист КС-III-53

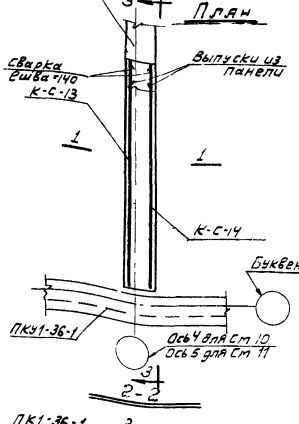

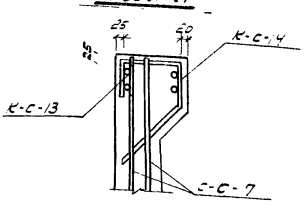

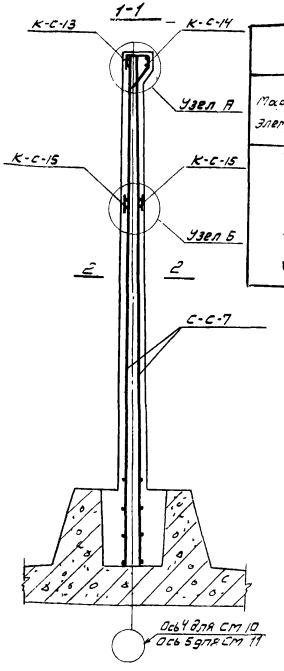

Выборка арматурных изделий на один элемент.

Марка элемента	Наимен. изделия	Марка изделия	Кол-во шт.	№ листа проекта
Ст 10; Ст 11	Сетки	С-С-7	2	КС-III-77
	Каркасы	К-С-13	1	КС-III-82
		К-С-14	1	КС-III-82
		К-С-15	2	КС-III-82

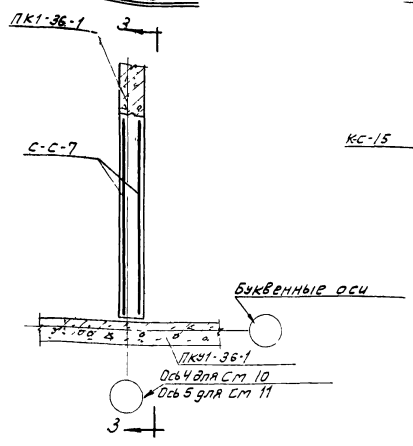

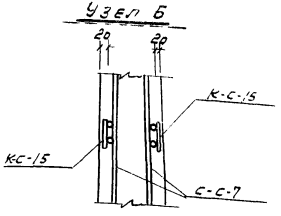

1974	КАНАЛИЗАЦИОННЫЕ СООРУЖЕНИЯ БИОЛОГИЧЕСКОЙ ОЧИСТКИ СТОЧНЫХ ВОД ПРОИЗВОДИТЕЛЬНОСТЬЮ 1,0 тыс. м.куб/сут.	Блок емкостей. Монолитные жел.бетонные конструкции. Участки стен Ст 10; Ст 11. Армирование. План. Разрезы 1-1; 2-2	Типовой проект 902-2-260	Альбом III	Лист КС-III-54

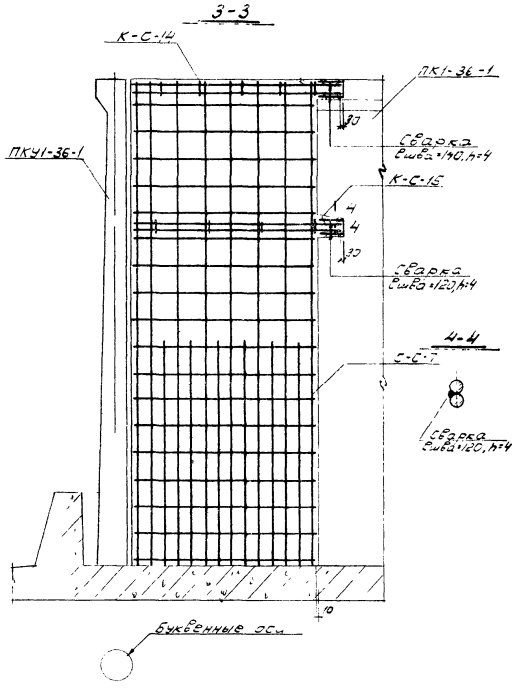

Примечания:

1. Арматуру каркасов КС-13 ÷ К-С-15 приварить к выпускам панелей электродуговой сваркой внахлестку односторонним швом электродами типа Э42А.

1974	Канализационные сооружения биологической очистки сточных вод производительностью 7,0 тыс. м.куб/сут.	Блок емкостей Монолитные жел. бетонные конструкции. Участок стен СМ 10, СМ 11 Армирование. Разрезы 3-3, 4-4.	Типовой проект 902-2-260	Альбом III	Лист КС-III-55

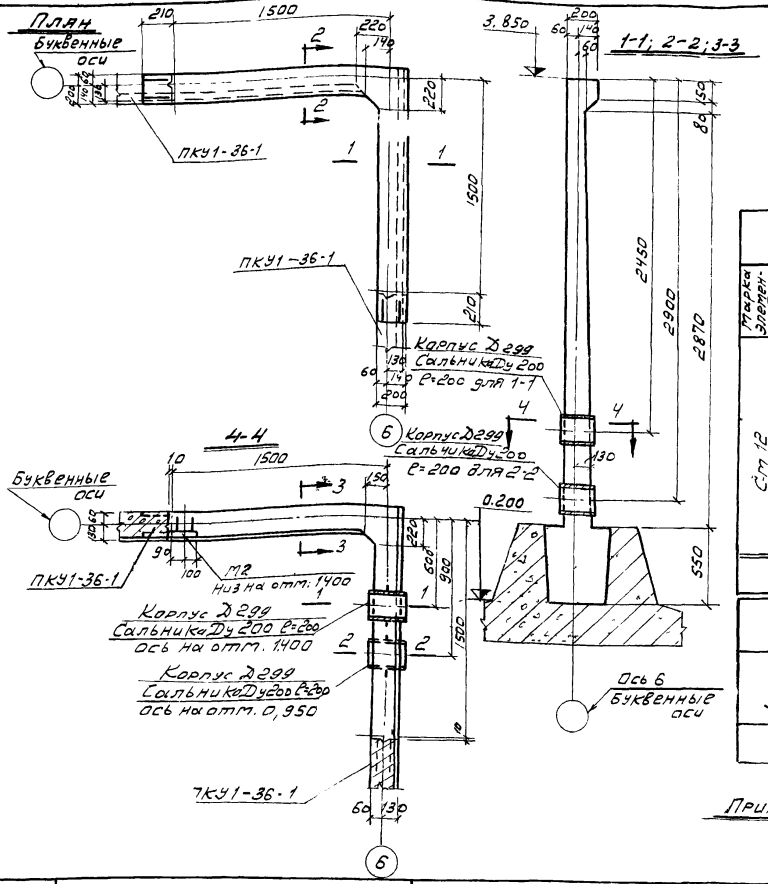

Выборка сальников и закладных деталей на один элемент

Марка элемен.	Наимен. изделия	Марка изделия	Кол-во шт.	Стандарт или N листа проекта
	Сальник Ду=200 l=200	—	2	серия 3.901-5
См 12	Закладная деталь	М2	1	КС-III-24

Выборка арматуры на один элемент

Марка элемента	Наимен. изделия	Марка изделия	Кол-во шт.	AI	AIII				Всего кг
				6	10	12	14	Итого	
См 12	сетки	С-С-8	4	—	160,0	—	—	160,0	160,0
	каркасы	КС-16	2	0,2	—	—	7,6	7,6	7,8
		КС-17	2	2,0	—	—	7,6	7,6	9,6
		КС-18	16	1,6	—	44,8	—	44,8	46,4
	Отдельные стержни			0,3	48,1	22,4	4,6	75,4	75,7
	Закл. детали	М2	1	—	—	—	—	—	0,4
Всего кг				4,1	208	67,2	19,8	295,4	299,5

Выборка стали на один эл

AII	Ст.3				Всего кг
10	-50х8	-200х8	Итого		
—	—	—	—		—
—	—	—	—		—
—	—	—	—		—
—	—	—	—		—
—	—	—	—		—
0,4	0,8	2,5	3,3		3,7
0,4	0,8	2,5	3,3		3,7

Показатели на один элемент

Марка элемента	Масса —	Марка бетона	Бетон м³	Арматура кг	Закладные детали кг	Сальники кг.
См 12	—	200	2.23	299,5	3,7	31,4

Примечание: Монолитный участок торкретируется нанесением 2 слоев торкрета общей толщиной 20мм с последующей затиркой по слою 5мм.

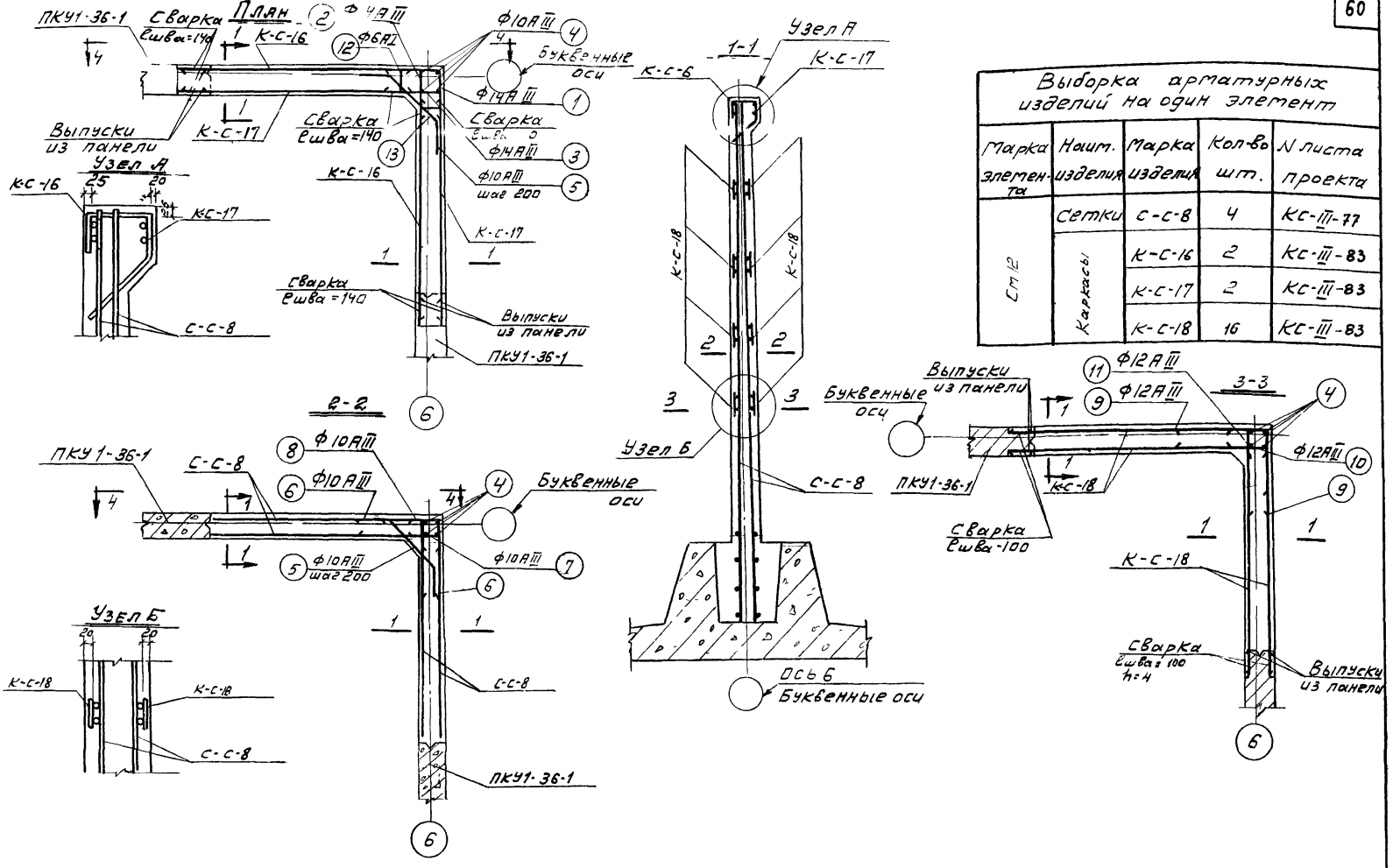

Выборка арматурных изделий на один элемент

Марка элемента	Наим. изделия	Марка изделия	Кол-во шт.	N листа проекта
СМ12	Сетки	С-С-8	4	КС-III-77
	Каркасы	К-С-16	2	КС-III-83
		К-С-17	2	КС-III-83
		К-С-18	16	КС-III-83

1974	КАНАЛИЗАЦИОННЫЕ СООРУЖЕНИЯ БИОЛОГИЧЕСКОЙ ОЧИСТКИ СТОЧНЫХ ВОД. ПРОИЗВОДИТЕЛЬНОСТЬЮ 7,0 ТЫС. М.КУБ/СУТ.	Блок емкостей. Монолитные жел. бетонные конструкции. Участок стен СМ12. Армирование. План. Разрезы 1-1÷3-3.	Типовой проект 902-2-260	Альбом III	Лист КС-III-57

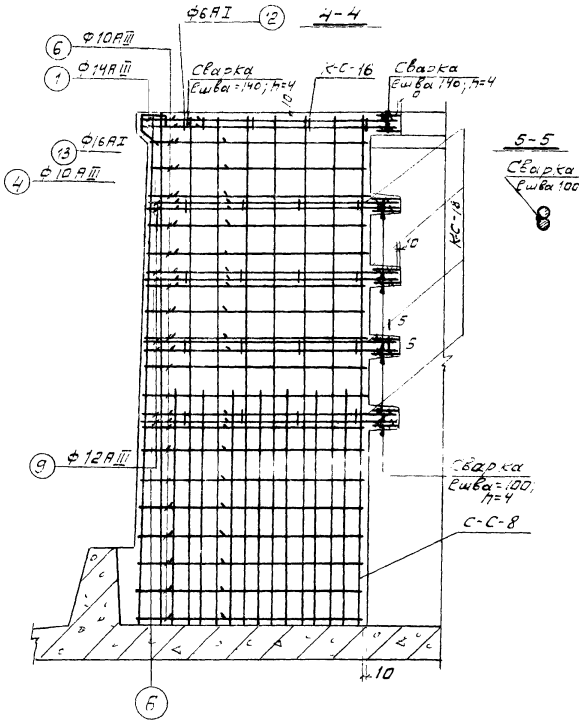

Спецификация арматуры на один элемент

Марка элемента	Эскиз	N поз	Диаметр	Класс арматуры	Длина мм	Кол-во шт.	Общая длина м	Выборка арматуры на один элемент: Диаметр	Класс арматуры	Общая длина м	Масса кг
СМ12	400, 320	1	14	AIII	720	2	1,4	6	AI	1,3	0,3
	260, 320	2	14	AIII	580	2	1,2	10	AIII	78,6	48,4
	400, 180	3	14	AIII	580	2	1,2	12	AIII	25,2	22,4
	3640	4	10	AIII	3640	4	14,6	14	AIII	3,8	4,6
	230, 410, 230	5	10	AIII	870	16	13,9	Итого:			75,4
	570	6	10	AIII	1150	18	20,4				
	610, 250	7	10	AIII	860	18	15,5				
	540, 250	8	10	AIII	790	18	14,2				
	660, 60	9	12	AIII	1260	8	10,1				
	660, 310	10	12	AIII	970	8	7,8				
	600, 310	11	12	AIII	910	8	7,3				
	45°	12	6	AI	680	2	1,3				

1974	Канализационные сооружения биологической очистки сточных вод производительностью 7,0 тыс.м.куб/сут.	Блок емкостей. Монолитные жел.-бетонные конструкции. Участок стен СМ 12. Армирование. Разрезы 4-4, 5-5. Спецификация арматуры.	Типовой проект 902-2-260	Альбом III	Лист КС-III-58

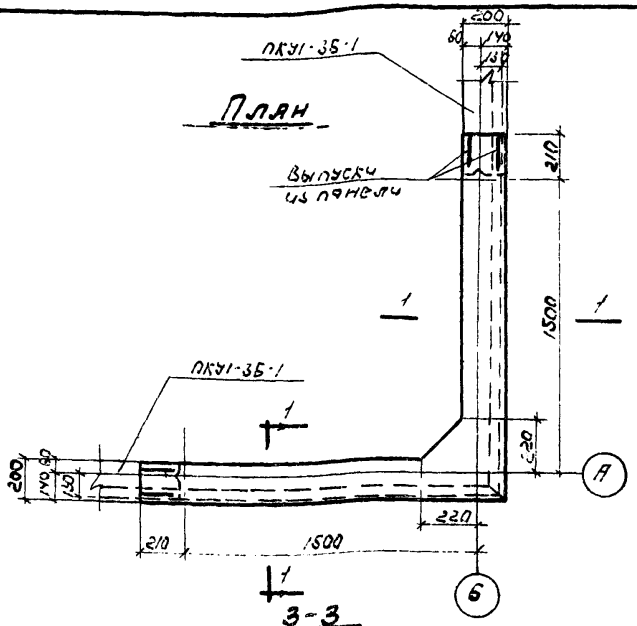

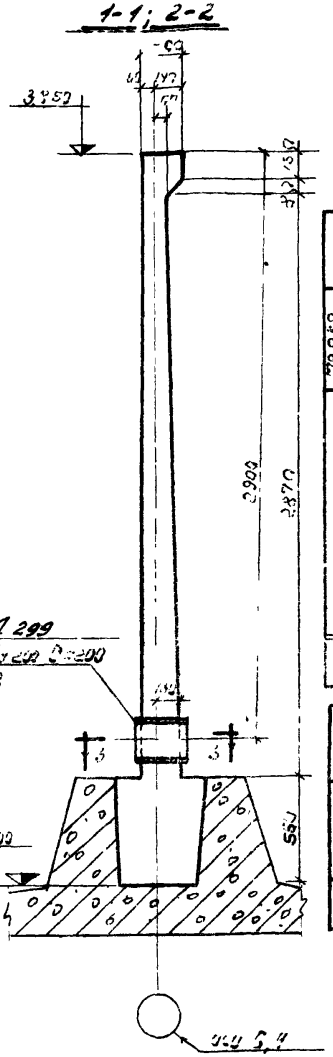

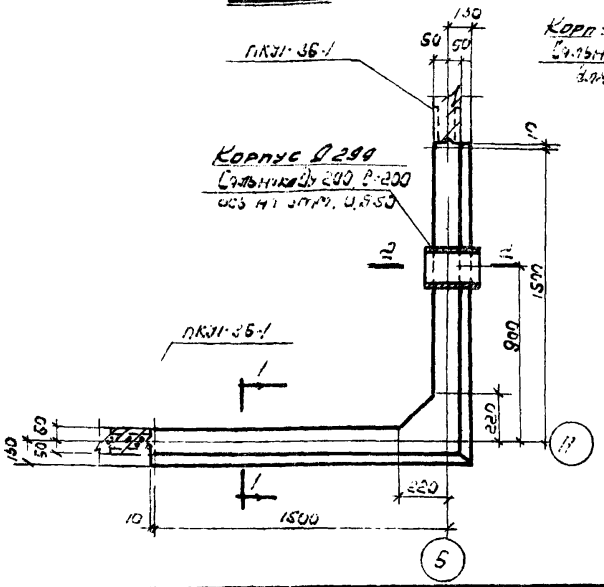

Выборка стальных изделий на один элемент

Марка элемента	Наименование изделия	Марка изделия	Кол-во шт	Стандарт или № листа предприятия
Ст 13	Сальник Ду 200 Р=200	—	1	3.901-5

Выборка арматуры на один элемент

Марка элемента	Наименование изделия	Марка изделия	Кол-во шт	AI		AIII				Всего кг
				5	Итого	10	12	14	Итого	
Ст 13	Сетки	С-298	1	—	—	160.0	—	—	160.0	160.0
	Каркасы	К-216	2	0.8	0.2	—	—	7.6	7.6	7.8
		К-6-17	2	2.0	2.0	—	—	7.6	7.6	9.6
		ос-13	15	1.6	1.6	—	44.8	—	44.8	46.4
	Детали закладные отдельные			0.3	0.3	50.3	23.4	5.1	78.8	79.1
Итого по Ст 13				4.1	4.1	210.3	68.2	20.3	298.8	302.9

Показатели на один элемент

Марка элемента	Масса т	Марка бетона	Бетон м³	Арматура кг	Закладные детали кг	Сальники кг
Ст 13	—	200	2,33	302,9	—	15,7

Примечание:

1. Монолитный участок торкретируется нанесением 2 слоев торкрета общей толщиной 20мм с последующей затиркой по слою 5мм.

1974	КАНАЛИЗАЦИОННЫЕ СООРУЖЕНИЯ БИОЛОГИЧЕСКОЙ ОЧИСТКИ СТОЧНЫХ ВОД ПРОИЗВОДИТЕЛЬНОСТЬЮ 7,0 ТЫС.М.КУБ/СУТ.	Блок емкостей. Монолитные жел. бетонные конструкции. Участок стен Ст 13. Спиралевидный чертеж. План. Разрезы. Выборки. Показатели.	Типовой проект 902-2-260	Альбом III	Лист КС-III-59

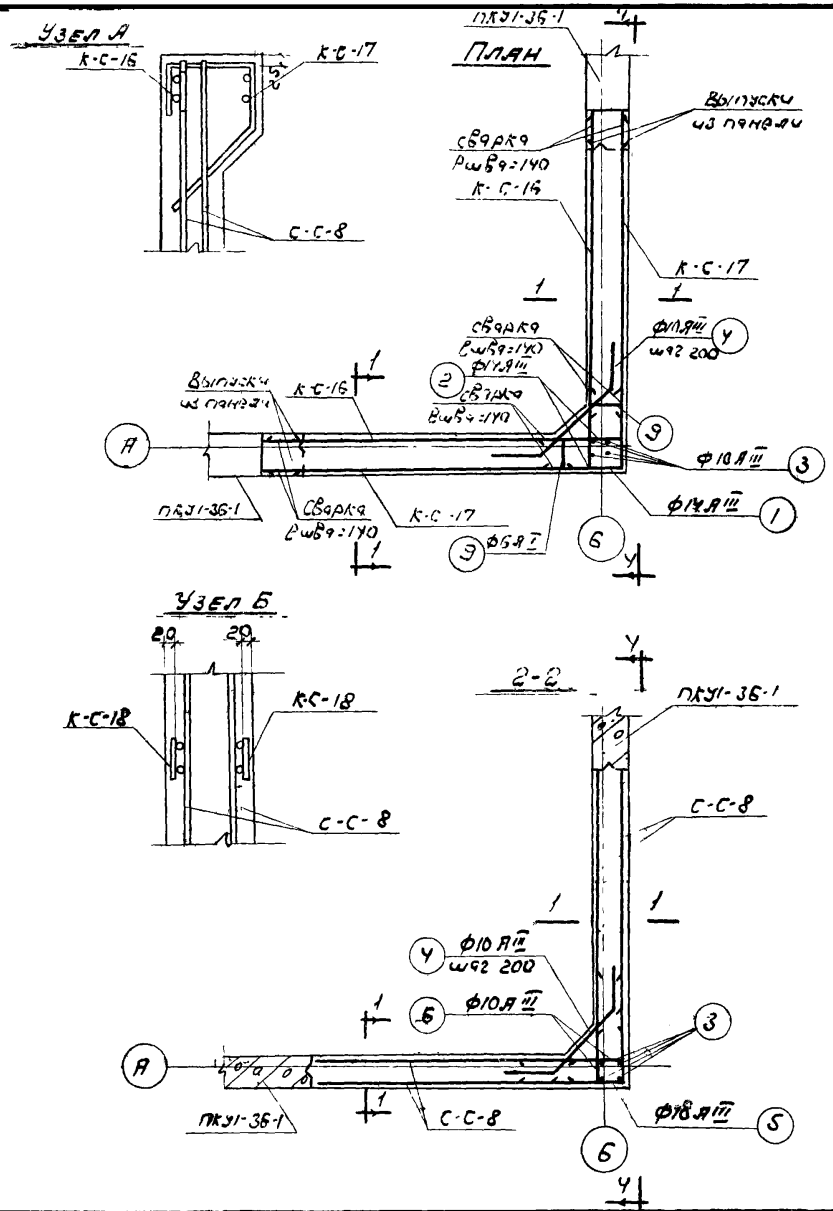

Выборка арматурных изделий на один элемент

Марка элемента	Наимен. изделия	Марка изделия	Кол-во шт.	№ листа проекта
Ст 13	Сетки	С-8	4	КС-III-77
	Каркасы	К-С-16	2	КС-III-83
		К-С-17	2	КС-III-83
		К-С-18	16	КС-III-83

1974	КАНАЛИЗАЦИОННЫЕ СООРУЖЕНИЯ БИОЛОГИЧЕСКОЙ ОЧИСТКИ СТОЧНЫХ ВОД ПРОИЗВОДИТЕЛЬНОСТЬЮ 7,0 ТЫС.М.КУБ/СУТ.	Блок емкостей. Монолитные железобетонные конструкции. Участок стен Ст 13. Армирование. План. Разрезы 1-1 ÷ 3-3	Типовой проект 902-2-260	Альбом III	Лист КС-III-60

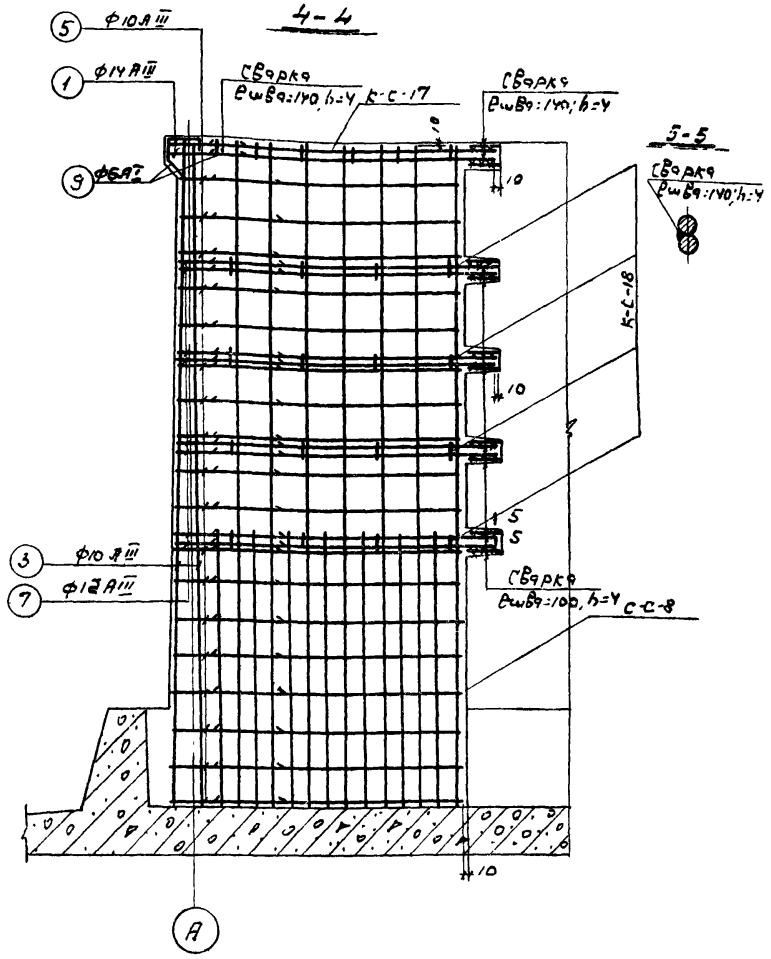

Спецификация арматуры на один элемент								Выборка арматуры на один элемент			
Марка элемента	Эскиз	№ поз.	Диаметр	Класс арматуры	Длина мм	Кол-во шт	Общая длина м	Диаметр	Класс арматуры	Общая длина м	Масса кг
Ст 14	400 / 400	1	14	А III	800	2	1,6	6	А I	1,3	0,3
	400 / 260	2	14	А III	550	4	2,6	10	А III	81,5	50,3
	3640	3	10	А III	3640	4	14,6	12	А III	26,3	23,4
	230 / 410 / 230	4	10	А III	870	16	13,9	14	А III	4,2	5,1
	610 / 610	5	10	А III	1220	18	22,0	Итого:			79,1
	610 / 250	6	10	А III	860	36	31,0				
	660 / 660	7	12	А III	1520	8	10,6				
	660 / 310	8	12	А III	980	16	15,7				
	110 / 220 / 45°	9	6	А I	680	2	1,3				

Примечание:

1. Арматуру каркасов К-С-16 ÷ К-С-18 приварить к выпускам панелей и стержням уч-ка электродуговой сваркой внахлёстку односторонним швом электродами типа Э42А.

974	КАНАЛИЗАЦИОННЫЕ СООРУЖЕНИЯ БИОЛОГИЧЕСКОЙ ОЧИСТКИ СТОЧНЫХ ВОД ПРОИЗВОДИТЕЛЬНОСТЬЮ 7,0 ТЫС.М.КУБ./СУТ.	Блок емкостей. Монолитные жел. детонные конструкции. Участок стен Ст 13. Армирование. Разрезы 4-4, 5-5. Спецификация	Типовой проект 902-2-260	Альбом III	Лист КС-III-61

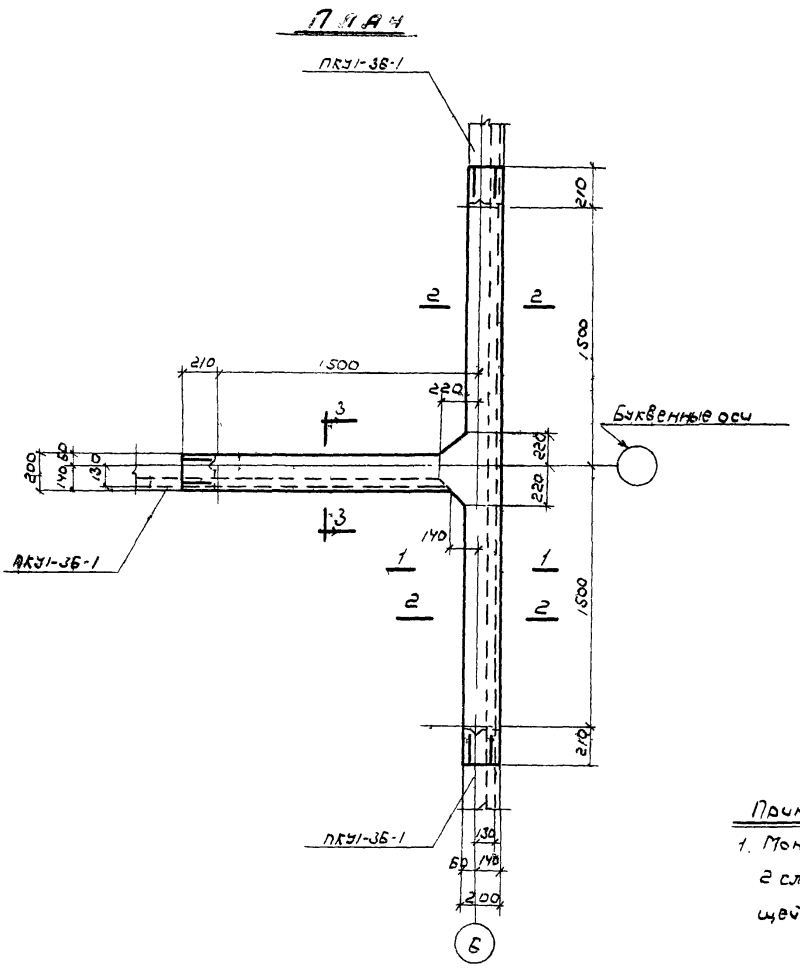

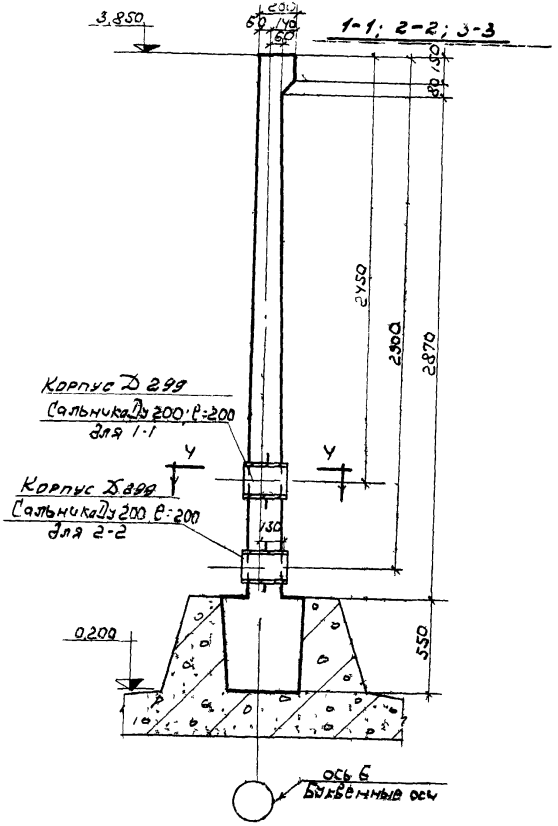

Примечание:

1. Монолитный участок торкретируется нанесением 2 слоев торкрета общей толщиной 20 мм с последующей затиркой по слою - 5мм.

1974	КАНАЛИЗАЦИОННЫЕ СООРУЖЕНИЯ БИОЛОГИЧЕСКОЙ ОЧИСТКИ СТОЧНЫХ ВОД ПРОИЗВОДИТЕЛЬНОСТЬЮ 7,0 ТЫС.М.КУБ./СУТ.	Блок емкостей. Монолитные железобетонные конструкции. Участок стен Ст.IV. Однобудочный чертеж. План. Разрезы 1-1 ÷ 3-3	Типовой проект 902-2-260	Альбом III	Лист КС-III-62

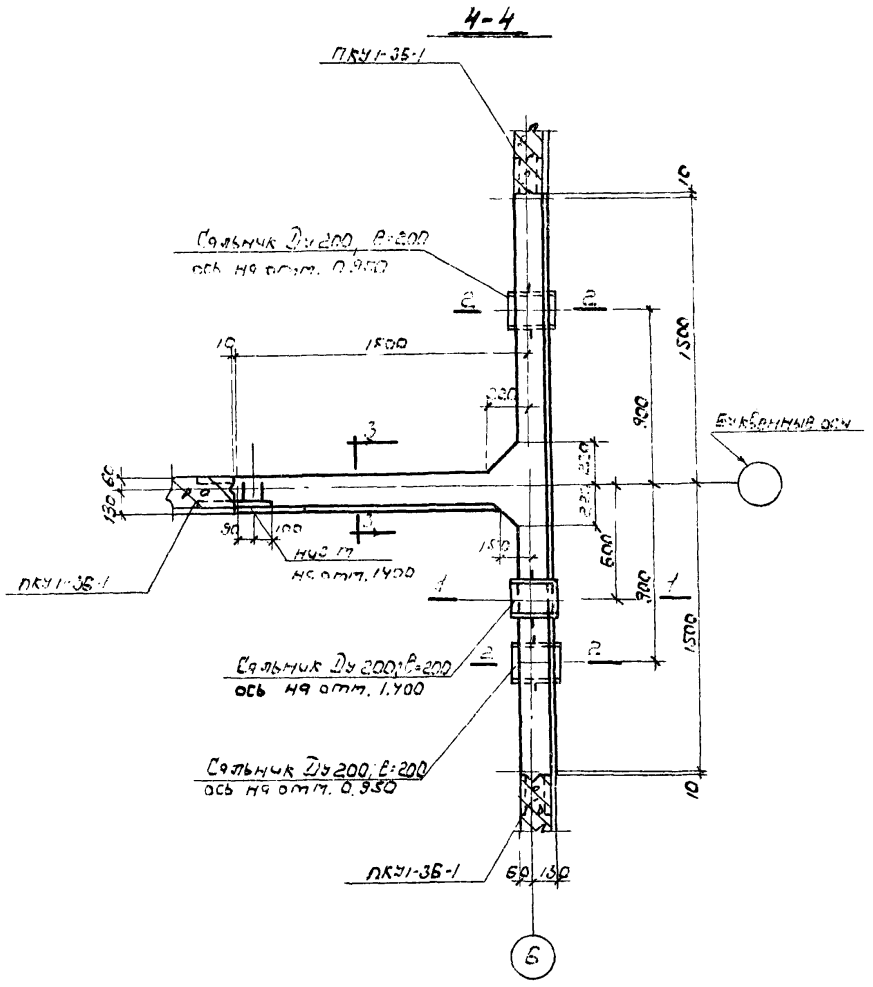
4-4
ПКУ1-36-1
Сальник Ду 200, Р=200
ось на отм. 0,950
Сальник Ду 200, Р=200
ось на отм. 1,700
Сальник Ду 200, Р=200
ось на отм. 0,950
ПКУ1-36-1
ПКУ1-36-1
Бункерный осч
1500
900
600
300
1500
1500
10
10
150
150
150
150
150
150
150
100
100
100

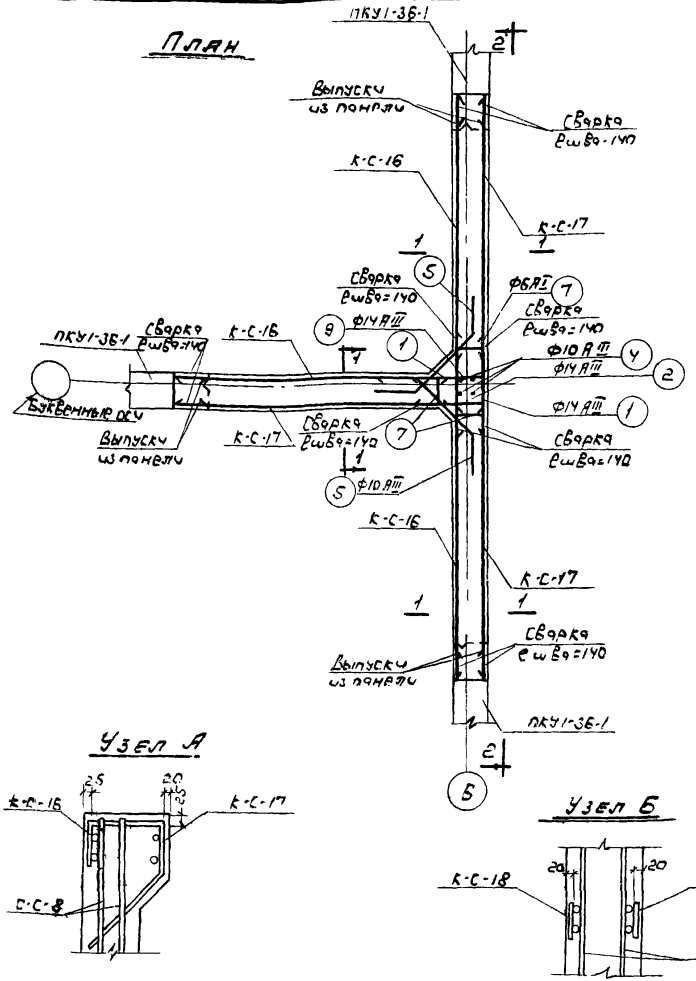

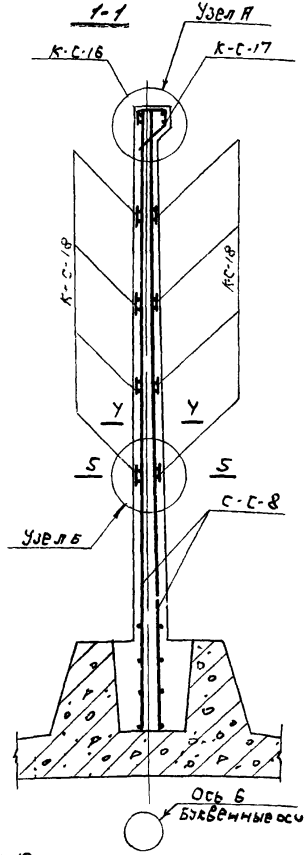

Выборка арматурных изделий на один элемент

Марка элемента	Наимен. изделия	Марка изделия	Кол-во шт	№ листа проекта
СМ 14	Сетки	С-С-8	6	КС-III-77
	Каркасы	К-С-16	3	КС-III-83
		К-С-17	3	КС-III-83
		К-С-18	24	КС-III-93

Примечания:

1. В месте прохода сальника арматуру вырезать по месту и приварить к корпусу сальника.
2. Арматуру каркасов К-С-16÷К-С-18 приварить к выпускам панелей их стержнями уч-ка электродуговой сваркой в нахлёстку односторонним швом электродами типа Э42А.

1974	КАНАЛИЗАЦИОННЫЕ СООРУЖЕНИЯ БИОЛОГИЧЕСКОЙ ОЧИСТКИ СТОЧНЫХ ВОД ПРОИЗВОДИТЕЛЬНОСТЬЮ 7,0 ТЫС.М.КУБ/СУТ	Блок емкостей. Монолитные жел. бетонные конструкции. Участок стен СМ 14. Армирование. План. Разрез 1-1.	Типовой проект 902-2-260	Альбом III	Лист КС-III-64

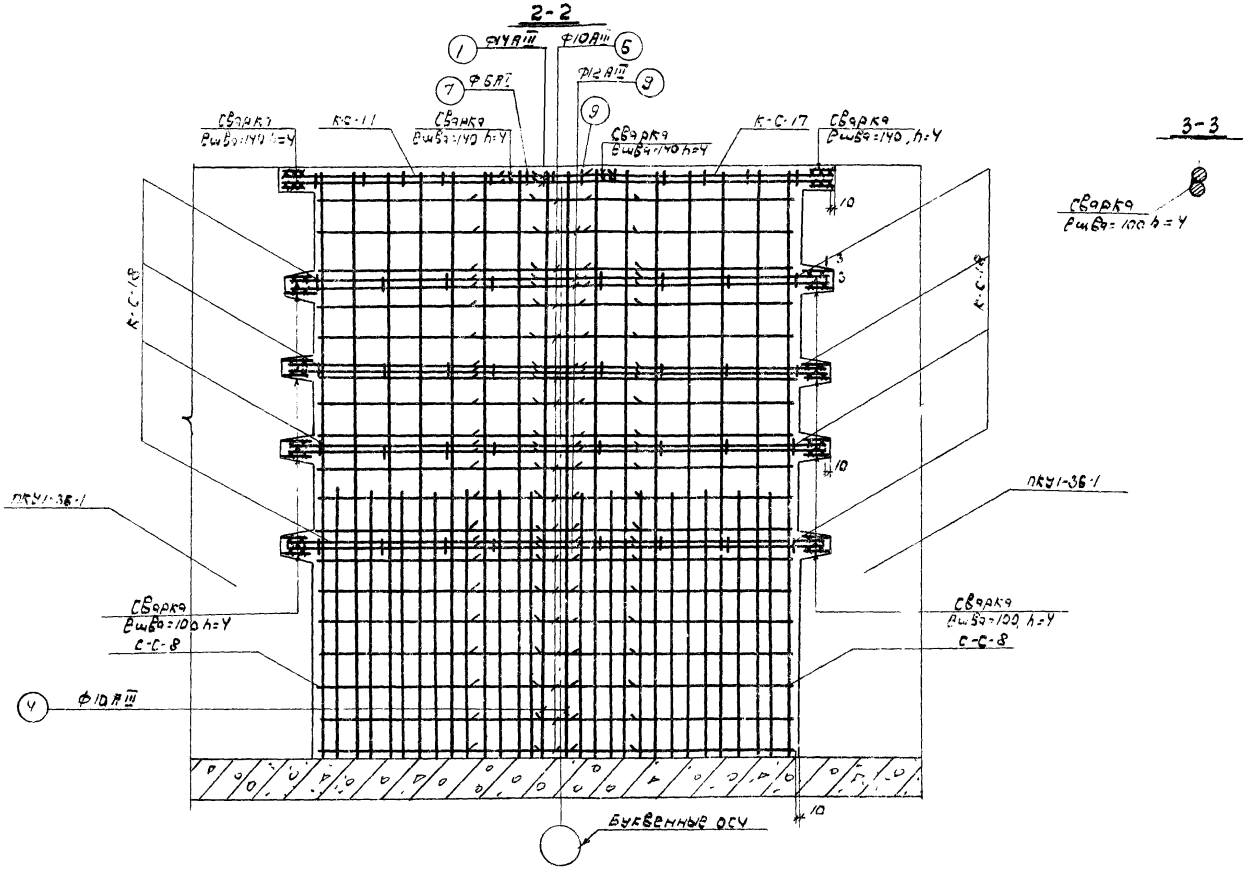

1974	КАНАЛИЗАЦИОННЫЕ СООРУЖЕНИЯ БИОЛОГИЧЕСКОЙ ОЧИСТКИ СТОЧНЫХ ВОД ПРОИЗВОДИТЕЛЬНОСТЬЮ 7,0 ТЫС.М КУБ/СУТ	Блок емкостей. Монолитные жел. бетонные конструкции участок стен Ст.14. Армирование. Разрезы 2-2, 3-3.	Типовой проект 902-2-260	Альбом III	Лист КС-III-65

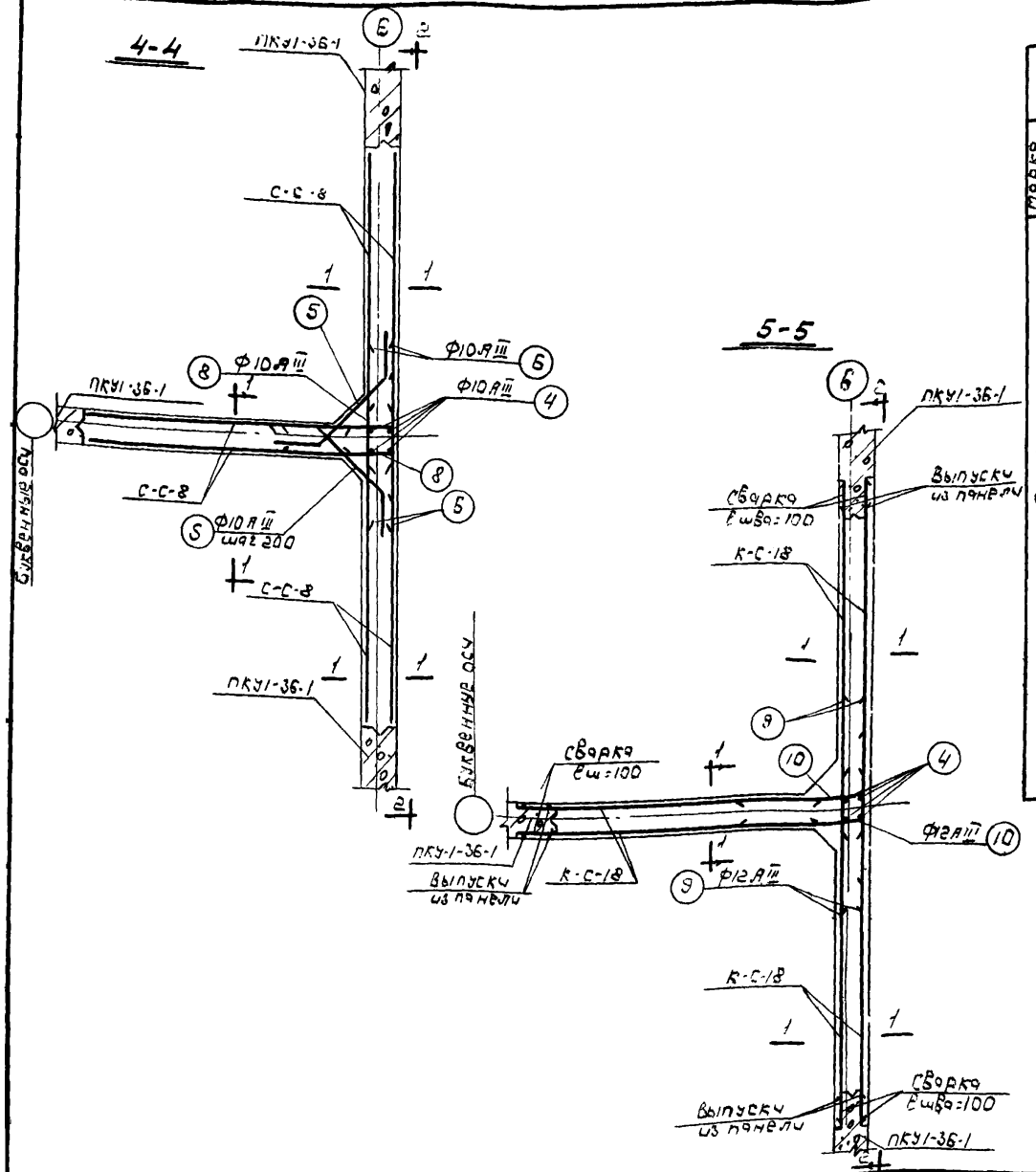

Спецификация арматуры на один элемент

Марка элемента	Эскиз	№поз.	Диаметр	Класс арматуры	Длина мм	Кол-во шт	Общая масса кг
Ст1У	560	1	14	AIII	560	2	1,1
	400 180	2	14	AIII	520	2	1,2
	400 260	3	14	AIII	660	2	1,3
	3640	4	10	AIII	3640	4	14,6
	230 410 230	5	10	AIII	870	32	27,8
	980	6	10	AIII	980	36	35,3
	100 100 220 45°	7	6	AI	600	3	1,8
	610 250	8	10	AIII	860	36	31,0
	1120	9	12	AIII	1120	16	17,9
	660 310	10	12	AIII	930	16	14,9

Выборка арматуры на один элемент

Диаметр	Класс арматуры	Общая длина м	Масса кг
6	AI	1,8	0,4
10	AIII	108,7	67,2
12	AIII	32,8	29,2
14	AIII	3,6	4,4
Итого			101,2

Блок емкостей.
Монолитные жел.бетонные конструкции.
Участок стен. Ст1У. Армирование.
Разрезы 4-4, 5-5. Спецификация арматуры.

1974	КАНАЛИЗАЦИОННЫЕ СООРУЖЕНИЯ БИОЛОГИЧЕСКОЙ ОЧИСТКИ СТОЧНЫХ ВОД ПРОИЗВОДИТЕЛЬНОСТЬЮ 7,0 ТЫС.М КУБ/СУТ.	Типовой проект 902-2-260	Альбом III
			Лист КС-III-66

С-Д-1

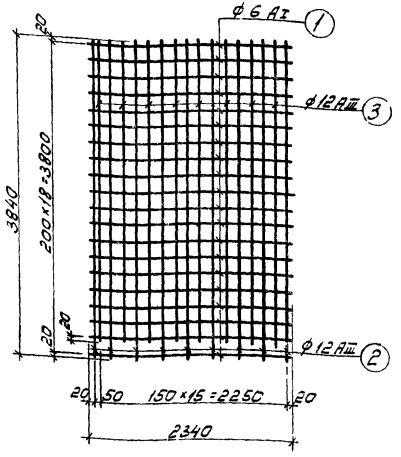

С-Д-2

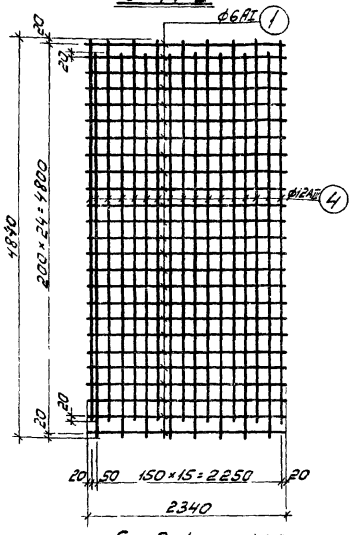

С-Д-3

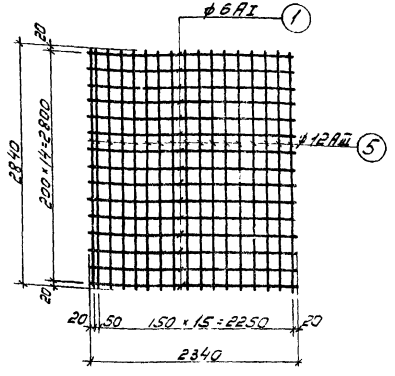

С-Д-4

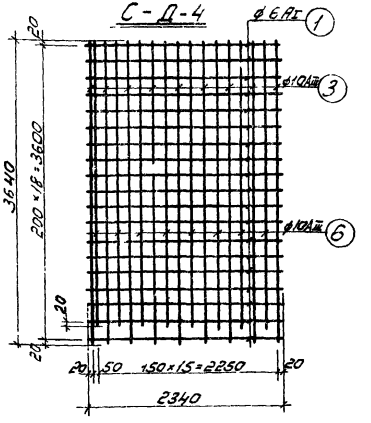

Спецификация арматуры на одно изделие

Выборка арматуры на одно изделие

Наименование изделия	Марка изделия	Эскиз	№ поз.	ф или профиль	Класс арматуры	Длина мм	Кол-во шт.	Общая длина м	ф или профиль	Класс арматуры	Общая длина м	Масса кг.
Сетки днища	С-Д-1	2340	1	6	AI	2340	20	46,8	6	AI	46,8	10,4
		3840	2	12	AIII	3840	9	34,5	12	AIII	63,5	56,4
		3640	3	12	AIII	3640	8	29,0	Итого:			68,8
	С-Д-2	2340	1	6	AI	2340	25	58,3	6	AI	58,3	12,9
		4640	4	12	AIII	4640	17	78,7	12	AIII	78,7	62,1
									Итого:			75,0
	С-Д-3	2340	1	6	AI	2340	15	34,9	6	AI	34,9	7,8
		2840	5	12	AIII	2840	17	48,1	12	AIII	48,1	42,7
									Итого:			50,5
	С-Д-4	2340	1	6	AI	2340	19	44,3	6	AI	44,3	9,8
		3640	3	10	AIII	3640	9	32,7	10	AIII	60,1	37,1
		3440	6	10	AIII	3440	8	27,4	Итого:			46,9

Примечание:

1. Сетки изготавливаются с помощью контактной точечной сварки.

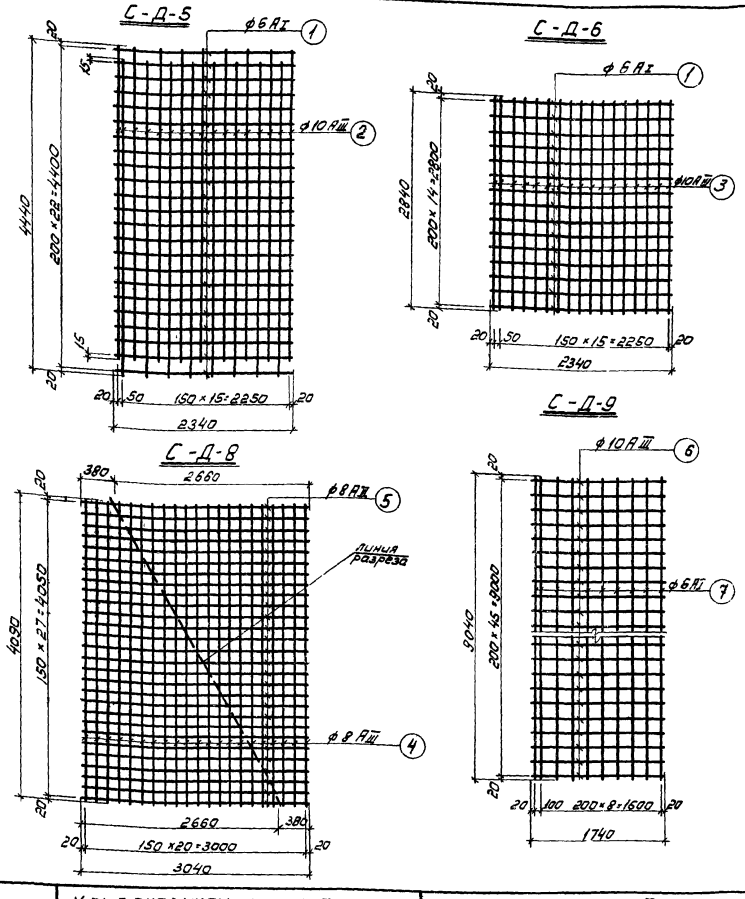

Спецификация арматуры на одно изделие

Наименование изделия	Марка изделия	Эскиз	№ поз.	⌀ или профиль	Класс арматуры	Длина мм	Кол-во шт.	Общая длина м
Сетки длиц	С-Д-5	2340	1	6	AI	2340	23	53.6
		4240	2	10	AIII	4240	17	71.9
	С-Д-6	2340	1	6	AI	2340	15	34.9
		2840	3	10	AIII	2840	17	48.1
	С-Д-8	4090	4	8	AIII	4090	21	85.7
		3040	5	8	AIII	3040	28	64.8
	С-Д-9	1740	6	10	AIII	1740	46	80.0
		9040	7	6	AI	9040	10	90.3

Выборка арматуры на одно изделие

⌀ или профиль	Класс арматуры	Общая длина м	Масса кг
6	AI	53.6	11.9
10	AIII	71.9	44.4
	Итого:		56.3
6	AI	34.9	7.8
10	AIII	48.1	29.7
	Итого		37.5
8	AIII	170.5	67.3
	Итого:		67.3
6	AI	90.3	20.0
10	AIII	80.0	49.2
	Итого:		69.2

Примечания:

1. Сетки изготавливаются с помощью контактной точечной сварки

С-Д-10

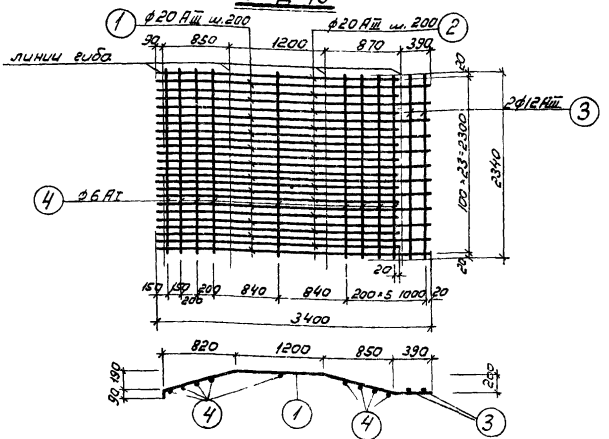

С-Д-11

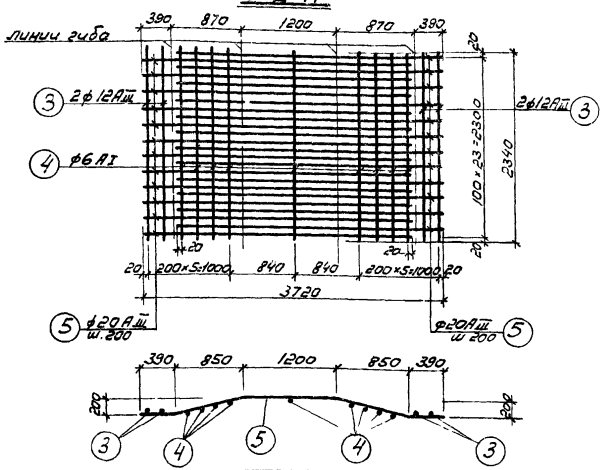

Спецификация арматуры на одно изделие

Наименование изделия	Марка изделия	Эскиз	N поз.	⌀ или профиль	класс ар-ры	Длина мм	Кол-во шт	Общая длина м	Выборка арматуры на одно изделие: ⌀ или профиль	класс ар-ры	Общая длина м	Масса кг
Сетки днища	С-Д-10	3400	1	20	AIII	3400	12	40.8	20	AIII	76.80	190.00
		3000	2	20	AIII	3000	12	36.0	12	AIII	4.70	4.20
		2340	3	12	AIII	2340	2	4.7	6	AI	21.10	4.70
		2340	4	6	AI	2340	9	21.1		Итого		198.90
	С-Д-11	2340	3	12	AIII	2340	4	9.3	12	AIII	9.30	8.30
		2340	4	6	AI	2340	9	21.1	6	AI	21.10	4.70
		3320	5	20	AIII	3320	24	80.0	20	AIII	80.0	198.00
										Итого:		211.00

Примечания:

1. Сетки изготовлять с помощью контактной точечной сварки.
2. Стержни поз. 3 приварить к сетки после изготовления.

974	КАНАЛИЗАЦИОННЫЕ СООРУЖЕНИЯ БИОЛОГИЧЕСКОЙ ОЧИСТКИ СТОЧНЫХ ВОД ПРОИЗВОДИТЕЛЬНОСТЬЮ 7.0 ТЫС. М КУБ/СУТ.	Блок емкостей. Монолитные жел. бетонные конструкции. Арматурные изделия. Сетки днища С-Д-10; С-Д-11	Типовой проект 902-2-260	Альбом III	Лист КС-III-69

С-Д-12

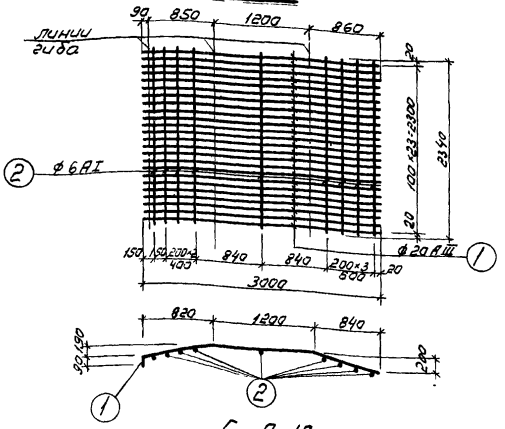

С-Д-13

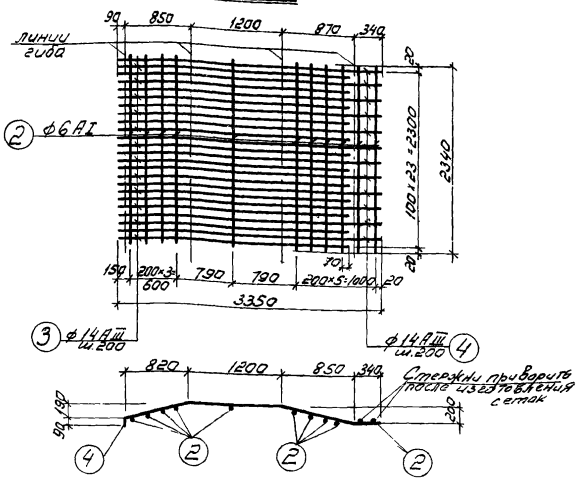

Спецификация арматуры на одно изделие

Наимен. изделия	Марка изделия	Эскиз	№ поз.	∅ или профиль	Класс арматуры	Длина мм	Кол-во шт.	Общая длина м
Сетки днища	С-Д-12	3000	1	20	AIII	3000	24	72.0
		2340	2	6	AI	2340	9	21.0
								Итого
	С-Д-13	2340	2	6	AI	2340	11	25.8
		3000	3	14	AIII	3000	12	36.0
		3350	4	14	AIII	3350	12	40.2
								Итого

Выборка арматуры на одно изделие

∅ или профиль	Класс ар-ры	Общая длина м	Масса кг
20	AIII	72.0	178.0
6	AI	21.0	4.6
		Итого	182.6
14	AIII	76.2	92.0
6	AI	25.8	5.7
		Итого	97.7

Примечания.

1. Сетки изготавливаются с помощью контактной точечной сварки.

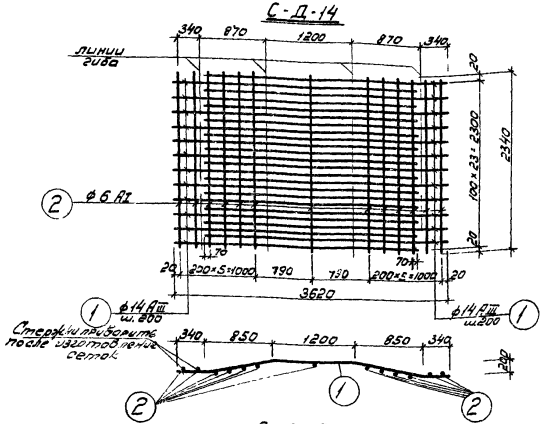

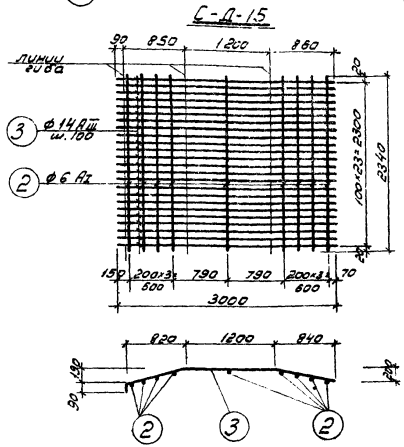

Спецификация арматуры на одно изделие

Наименование изделия	Марка изделия	Эскиз	N поз.	Ø или профиль	Класс арматуры	Длина мм	Кол-во шт.	Общая длина м	Масса кг
Сетки днища	С-Д-14	3270	1	14	AIII	3270	24	78.5	95.0
		2340	2	6	AI	2340	13	30.4	6.8
								Итого:	101.8
	С-Д-15	2340	2	6	AI	2340	9	21.00	4.6
		3000	3	14	AIII	3000	24	72.00	87.0
								Итого:	91.6

Выборка арматуры на одно изделие

Ø или профиль	Класс арматуры	Общая длина м	Масса кг
14	AIII	78.5	95.0
6	AI	30.4	6.8
6	AI	21.00	4.6
14	AIII	72.00	87.0

Примечания:

1. Сетки изготовляются с помощью контактной точечной сварки.

1974	КАНАЛИЗАЦИОННЫЕ СООРУЖЕНИЯ БИОЛОГИЧЕСКОЙ ОЧИСТКИ СТОЧНЫХ ВОД ПРОИЗВОДИТЕЛЬНОСТЬЮ 7,0 ТЫС. М КУБ/СУТ.	Блок емкостей. Монолитные жел бетонные конструкции. Арматурные изделия. Сетки днища С-Д-14; С-Д-15.	Типовой проект 902-2-260	Альбом III	Лист КС-III-71

С-Д-16

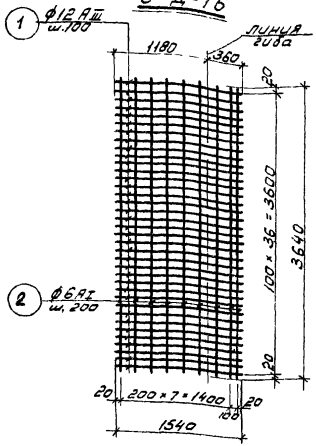

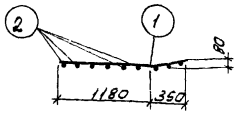

С-Д-17

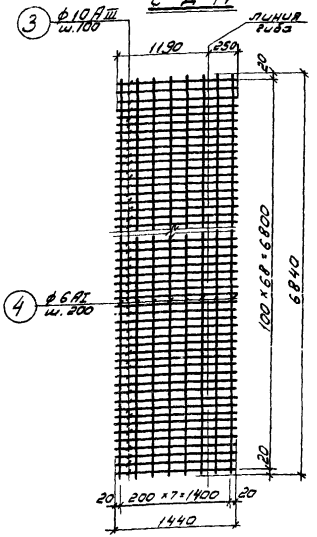

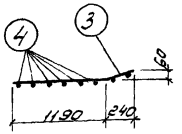

С-Д-18

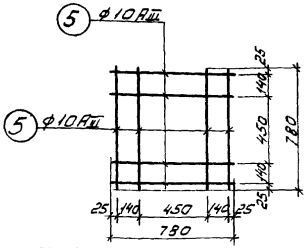

Спецификация арматуры на одно изделие

Наименование изделия	Марка изделия	Эскиз	№ поз.	ф или профиль	Класс арматуры	Длина мм	Кол-во шт.	Общая длина м	Масса кг
Сетки днища	С-Д-16	3640	1	12	AIII	3640	37	134.0	119.0
		1540	2	6	AI	1540	9	13.8	3.1
								Итого:	122.1
	С-Д-17	1440	3	10	AIII	1440	69	99.5	61.2
		6840	4	6	AI	6840	8	54.5	12.2
								Итого:	73.4
	С-Д-18	780	5	10	AIII	780	8	6.2	3.85
								Итого	3.85

Выборка арматуры на одно изделие

ф или профиль	Класс арматуры	Общая длина м	Масса кг
12	AIII	134.0	119.0
6	AI	13.8	3.1
	Итого:		122.1
10	AIII	99.5	61.2
6	AI	54.5	12.2
	Итого:		73.4
10	AIII	6.2	3.85
	Итого		3.85

Примечания:

1. Сетки изготовляются с помощью контактной точечной сварки.
2. Сетки разрешается гнуть после их изготовления.

1974	КАНАЛИЗАЦИОННЫЕ СООРУЖЕНИЯ БИОЛОГИЧЕСКОЙ ОЧИСТКИ СТОЧНЫХ ВОД ПРОИЗВОДИТЕЛЬНОСТЬЮ 7,0 ТЫС. М.КУБ/СУТ	Блок емкостей. Монолитные железобетонные конструкции. Арматурные изделия. Сетки днища С-Д-16 – С-Д-18	Типовой проект 902-2-260	Альбом III	Лист КС-III-72

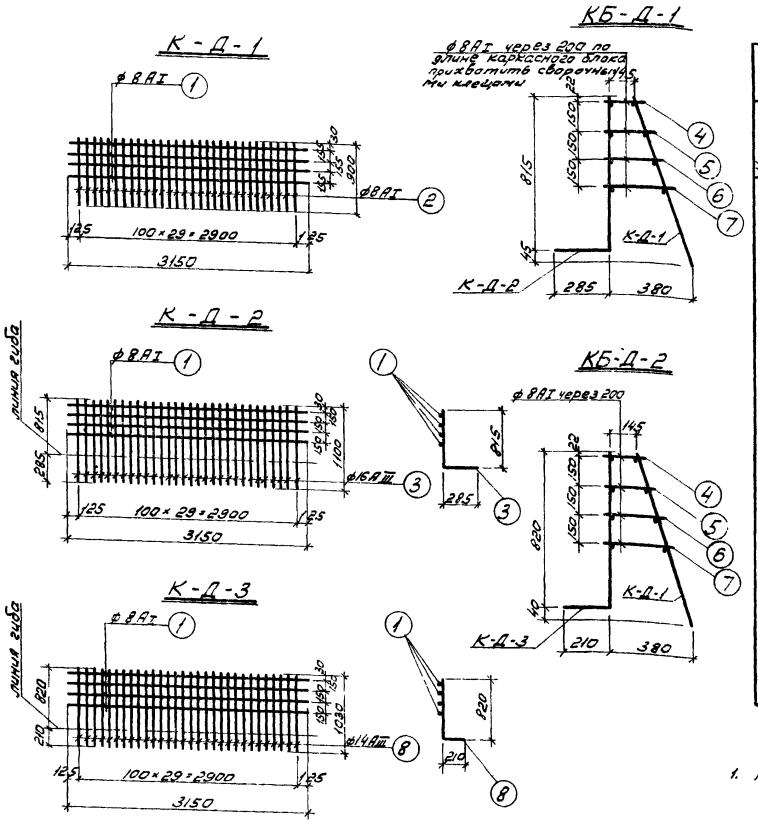

Спецификация арматуры на одно изделие

Наименование изделия	Марка изделия	Эскиз	Поз.	ø или профиль	Класс арматуры	Длина мм	Кол-во шт.	Общая длина м	Выборка арматуры на одно изделие: ø или профиль	класс арматуры	Общая длина м	Масса кг
Каркасные блоки днища	КБ-Д-1											
	К-Д-1	3150	1	8	AI	3150	4	12.60	8	AI	39.60	15.70
		900	2	8	AI	900	30	27.00	Итого:			15.70
	К-Д-2	3150	1	8	AI	3150	4	12.60	8	AI	12.60	5.00
		1100	3	16	AIII	1100	30	33.00	16	AIII	33.00	52.00
									Итого:			57.00
	Отд стержни	185	4	8	AI	185	16	3.00	8	AI	15.70	6.20
		225	5	8	AI	225	16	3.60	Итого:			6.20
		265	6	8	AI	265	16	4.20				
		305	7	8	AI	305	16	4.90				
									Всего:			78.90
	КБ-Д-2											
	К-Д-1	3150	1	8	AI	3150	4	12.60	8	AI	39.60	15.70
		900	2	8	AI	900	30	27.00	Итого:			15.70
	К-Д-3	3150	1	8	AI	3150	4	12.60	8	AI	12.60	5.00
		1030	8	14	AIII	1030	30	30.90	14	AIII	30.90	37.40
									Итого:			42.40
	Отд стержни	185	4	8	AI	185	16	3.00	8	AI	15.70	6.20
		225	5	8	AI	225	16	3.60	Итого:			6.20
		265	6	8	AI	265	16	4.20				
		305	7	8	AI	305	16	4.90				
									Всего:			64.30

Примечание:

1. Каркасы изготовляются контактной точечной сваркой.

К-Д-4

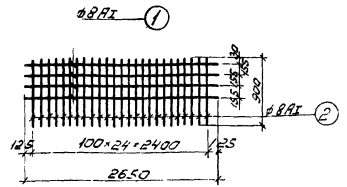

КБ-Д-3

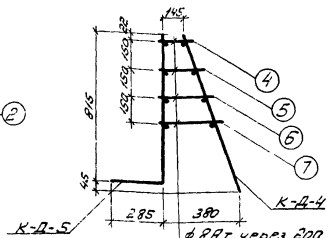

ф8AI через 200 по длине каркасного блока

К-Д-5

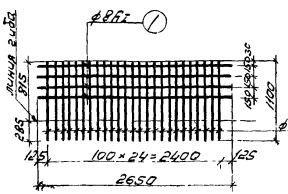

КБ-Д-4

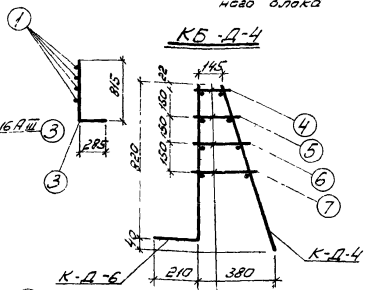

ф8AI через 200 по длине каркасного блока привязать к сварочным швам.

К-Д-6

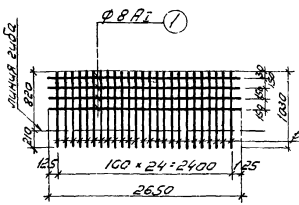

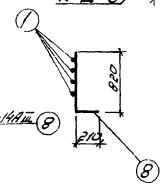

Спецификация арматуры на одно изделие

Наименование изделия	Марка изделия	Эскиз	N поз.	⌀ или профиль	Класс арматуры	Длина мм	Кол-во шт.	Общая длина м	Выборка арматуры на одно изделие: ⌀ или профиль	Класс арматуры	Общая длина м	Масса кг
Каркасные блоки днища КБ-Д-3	К-Д-4	2650	1	8	AI	2650	4	10.30	8	AI	33.10	13.10
		900	2	8	AI	900	25	22.50	Итого			13.10
	К-Д-5	2650	1	8	AI	2650	4	10.60	8	AI	17.50	4.20
		1100	3	16	AIII	1100	25	27.50	16	AIII	27.50	43.40
									Итого			47.60
	Элд. створки	185	4	8	AI	185	13	2.40	8	AI	12.80	5.10
		225	5	8	AI	225	13	2.90	Итого			5.10
		265	6	8	AI	265	13	3.50				
		305	7	8	AI	305	13	4.00				
									Всего:			55.80
КБ-Д-4	К-Д-4	2650	1	8	AI	2650	4	10.60	8	AI	33.10	13.10
		900	2	8	AI	900	25	22.50	Итого			13.10
	К-Д-6	2650	1	8	AI	2650	4	10.60	8	AI	10.60	4.20
		1030	8	14	AIII	1030	25	25.80	14	AIII	25.80	31.20
									Итого			35.40
	Элд. створки	185	4	8	AI	185	13	2.40	8	AI	12.80	5.10
		225	5	8	AI	225	13	2.90	Итого			5.10
		265	6	8	AI	265	13	3.50				
		305	7	8	AI	305	13	4.00				
									Всего:			53.50

Примечание:

1. Каркасы изготовляются с помощью контактной точечной сварки

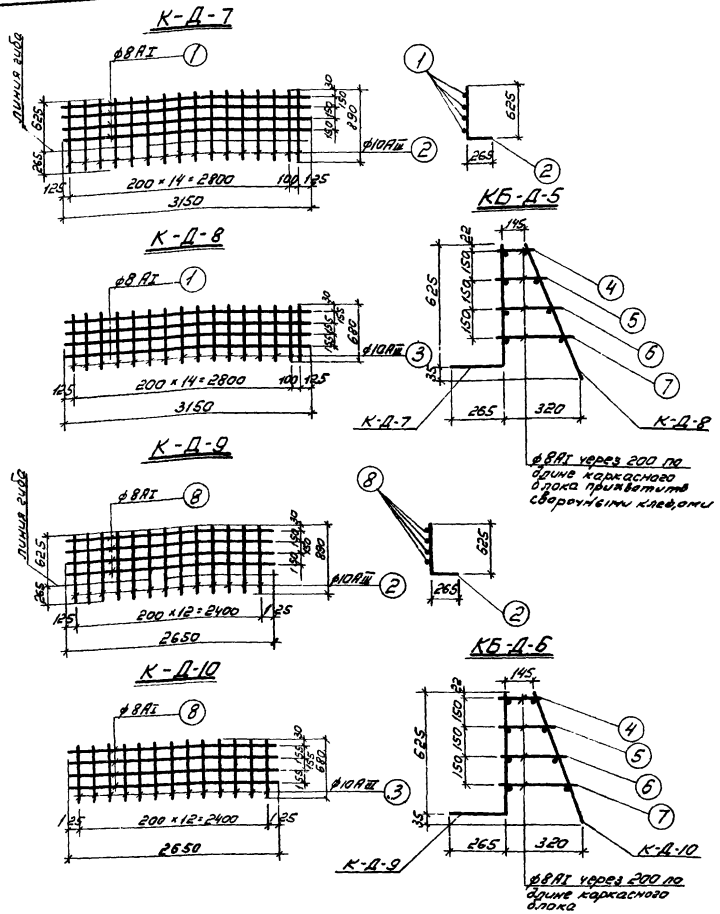

Спецификация арматуры на одно изделие

Наименование изделия	Марка изделия	Эскиз	N поз.	⌀ или профиль	Класс арматуры	Длина мм	Кол-во шт.	Общая длина м
Каркасные блоки днища	КБ-Д-5	3150	1	8	AI	3150	4	12.60
		890	2	10	AIII	890	16	14.20
								Итого 13.80
	КБ-Д-6	3150	1	8	AI	3150	4	12.60
		680	3	10	AIII	680	16	10.90
								Итого 11.70
	Для стержней	185	4	8	AI	185	16	3.00
		225	5	8	AI	225	16	3.60
		265	6	8	AI	265	16	4.20
		305	7	8	AI	305	16	4.90
								Всего: 31.70
	КБ-Д-8	2650	8	8	AI	2650	4	10.60
		890	2	10	AIII	890	13	11.60
								Итого 11.40
	КБ-Д-10	2650	8	8	AI	2650	4	10.60
		680	3	10	AIII	680	13	8.80
								Итого 9.50
	Для стержней	185	4	8	AI	185	13	2.40
		225	5	8	AI	225	13	2.90
		265	6	8	AI	265	13	3.50
		305	7	8	AI	305	13	4.00
								Всего: 26.00

Выборка арматуры на одно изделие

Диаметр мм	Класс арматуры	Общая длина м	Масса кг
8	AI	12.60	5.00
10	AIII	14.20	8.80
	Итого		13.80
8	AI	12.60	5.00
10	AIII	10.90	6.70
	Итого		11.70
8	AI	15.70	6.20
	Итого		6.20
	Всего:		31.70
8	AI	10.60	4.20
10	AIII	11.60	7.20
	Итого		11.40
8	AI	10.60	4.20
10	AIII	8.80	5.30
	Итого		9.50
8	AI	12.80	5.10
	Итого		5.10
	Всего:		26.00

Примечание:

1. Каркасы изготовляются с помощью контактной точечной сварки.

1974	КАНАЛИЗАЦИОННЫЕ СООРУЖЕНИЯ БИОЛОГИЧЕСКОЙ ОЧИСТКИ СТОЧНЫХ ВОД ПРОИЗВОДИТЕЛЬНОСТЬЮ 7,0 ТЫС.М.КУБ/СУТ.	Блок емкостей. Монолитные жел. бетонные конструкции Арматурные изделия Каркасные блоки днища КБ-Д-5, КБ-Д-6	Типовой проект 902-2-260	Альбом III	Лист КС-III-75

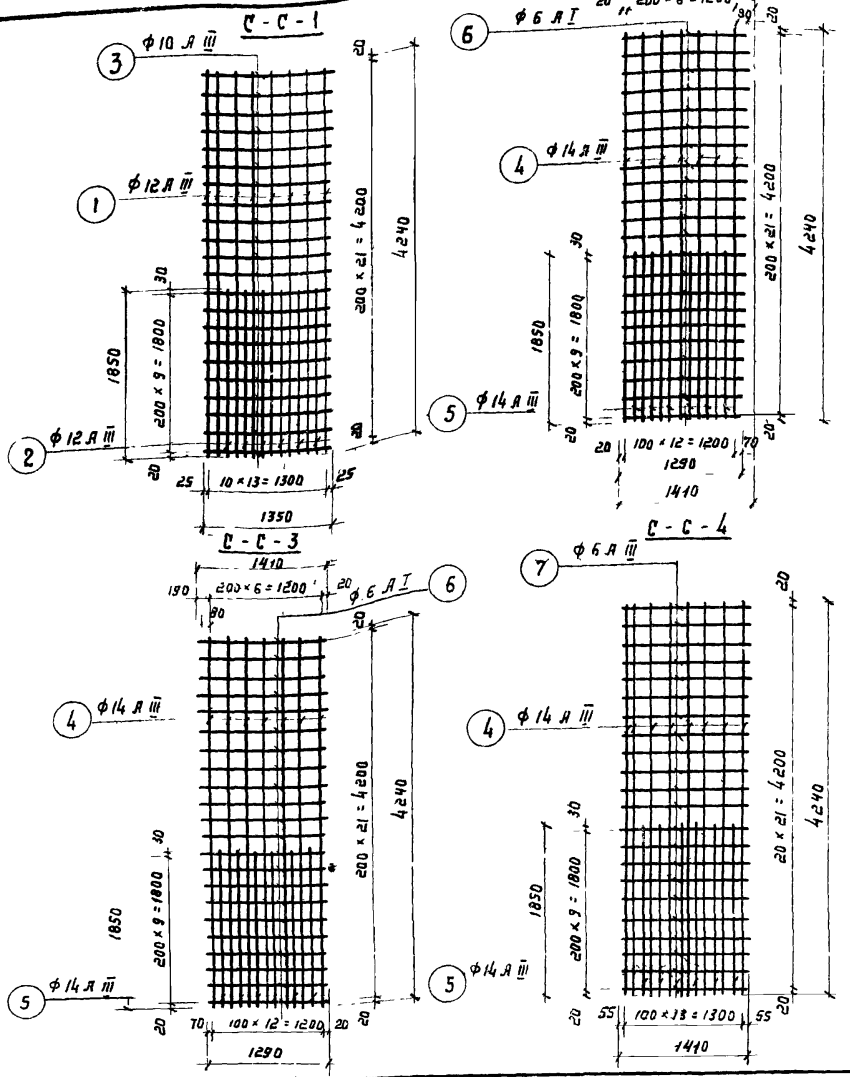

Спецификация арматуры на одно изделие

Наименование изделия	Марка изделия	Эскиз	№ поз.	ф или профиль	Класс арматуры	Длина мм	Кол-во шт	Общая длина м
Сетки стен	С-С-1	4240	1	12	А III	4240	8	33.9
		1850	2	12	А III	1850	6	11,1
		1350	3	10	А III	1350	22	29,7
	С-С-2; С-С-3	4240	4	14	А III	4240	7	29,7
		1850	5	14	А III	1850	6	11,1
		от 1290 до 1410	6	6	А I	Сред 1350	22	29,3
	С-С-4	4240	4	14	А III	4240	8	33.9
		1850	5	14	А III	1850	6	11,1
		1410	7	6	А I	1410	22	30.6

Выборка арматуры на одно изделие

ф или профиль	Класс армат.	Общая длина м	Масса кг
10	А III	29.7	18,3
12	А III	45.0	40.0
Итого			58,3
6	А I	29.3	6.5
14	А III	40.8	49.3
Итого			55,8
6	А I	30.6	6.8
14	А III	45.0	54.4
Итого			61,2

Примечание:

Сетки изготовляются контактной точечной сваркой.

1974	Канализационные сооружения биологической очистки сточных вод производительностью 7,0 тыс м куб/сут	Блок емкостей. Монолитные железобетонные конструкции. Арматурные изделия. Сетки стен С-С-1 ÷ С-С-4	Типовой проект 902-2-260	Альбом III / Лист КС-III-7

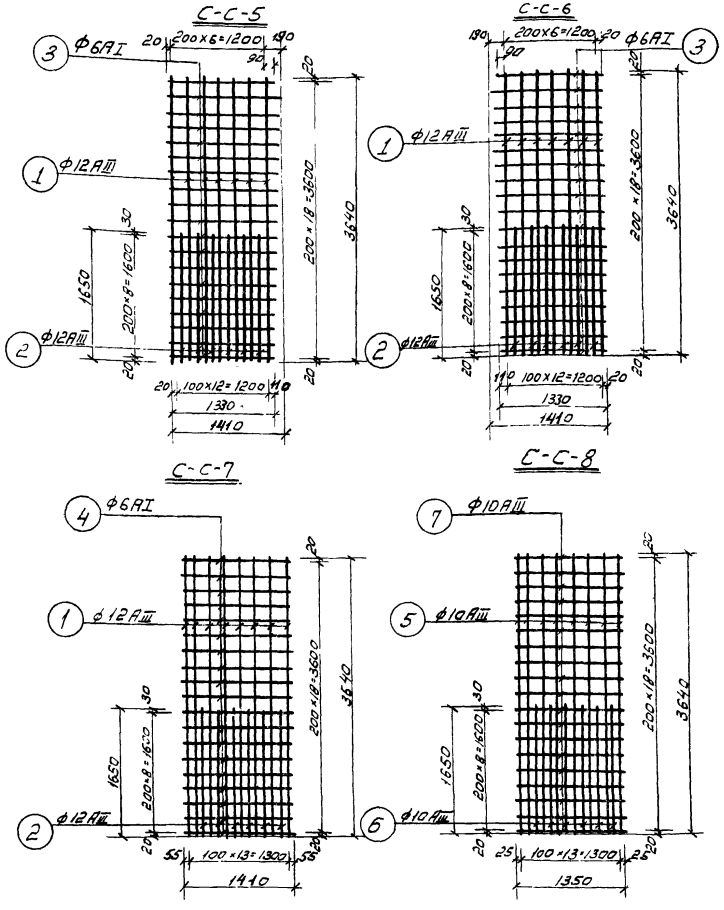

Спецификация арматуры на одно изделие

Наимен. изделия	Марка изделия	Эскиз	Поз.	Диаметр	Класс арматуры	Длина мм	Кол-во шт.	Общая длина м
Сетки стен	С-С-5; С-С-6	3640	1	12	AIII	3640	7	25.4
		1650	2	12	AIII	1650	6	9.9
		от 1330 до 1410	3	6	AI	Средн. 1370	19	25.7
	С-С-7	3640	1	12	AIII	3640	8	29.2
		1650	2	12	AIII	1650	6	9.9
		1410	4	6	AI	1410	19	26.4
	С-С-8	3640	5	10	AIII	3640	8	29.2
		1650	6	10	AIII	1650	6	9.9
		1350	7	10	AIII	1350	19	25.7

Выборка арматуры на одно изделие

Диаметр	Класс арматуры	Общая длина м	Масса кг
6	AI	25.7	5.7
12	AIII	35.3	31.4
Итого:			37.1
6	AI	26.4	5.9
12	AIII	39.1	34.8
Итого:			40.7
10	AIII	64.8	40.0
Итого:			40.0

Примечание:

1. Сетки изготовляются контактной точечной сваркой.

1974	КАНАЛИЗАЦИОННЫЕ СООРУЖЕНИЯ БИОЛОГИЧЕСКОЙ ОЧИСТКИ СТОЧНЫХ ВОД ПРОИЗВОДИТЕЛЬНОСТЬЮ 7,0 ТЫС. М. КУБ./СУТ.	Блок емкостей. Монолитные жел. бетонные конструкции. Арматурные изделия. Сетки стен С-С-5 ÷ С-С-8	Типовой проект 902-2-260	Альбом III	Лист КС-III-77

К-С-1

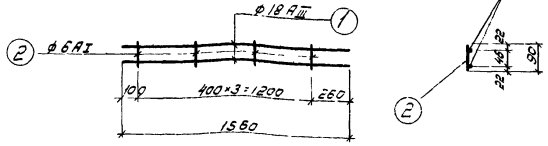

К-С-2

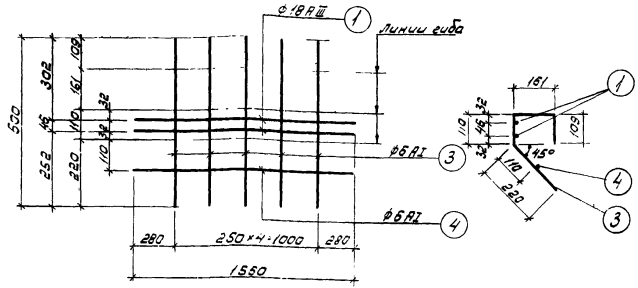

К-С-3

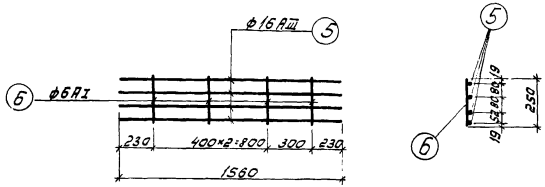

Спецификация арматуры на одно изделие

Наимен. изделия	Марка изделия	Эскиз	N поз.	Диаметр	Класс арматуры	Длина мм	Кол-во шт.	Общая длина м
Каркасы стен	К-С-1	1560	1	18	AIII	1560	2	3.1
		90	2	6	AI	90	4	0.4
	К-С-2	1560	1	18	AIII	1560	2	3.1
		600	3	6	AI	600	5	3.0
		1560	4	6	AI	1560	1	1.6
	К-С-3	1560	5	16	AIII	1560	4	6.2
		250	6	6	AI	250	4	1.0

Выборка арматуры на одно изделие

Наимен. изделия	Марка изделия	Диаметр	Класс арм.	Общая длина м	Масса кг
Каркасы стен	К-С-1	6	AI	0.4	0.1
		18	AIII	3.1	6.2
		Итого:			6.3
	К-С-2	6	AI	4.6	1.0
		18	AIII	3.1	6.2
		Итого:			7.2
	К-С-3	6	AI	1.0	0.2
		16	AIII	6.2	9.8
		Итого:			10.0

Примечания:

1. Каркасы изготавливаются контактной точечной сваркой
2. Каркас К-С-2 разрешается гнуть после сварки.

1974	КАНАЛИЗАЦИОННЫЕ СООРУЖЕНИЯ БИОЛОГИЧЕСКОЙ ОЧИСТКИ СТОЧНЫХ ВОД ПРОИЗВОДИТЕЛЬНОСТЬЮ 7,0 ТЫС.М.КУБ/СУТ.	Блок емкостей Монолитные жел. бетонные конструкции Арматурные изделия Каркасы стен К-С-1 – К-С-3	Типовой проект 902-2-260	Альбом III	Лист КС-III-78

К-С-4

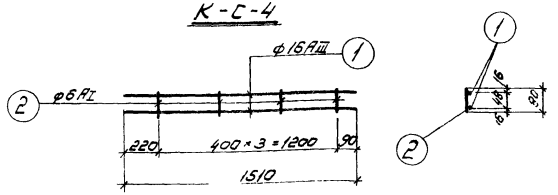

К-С-5

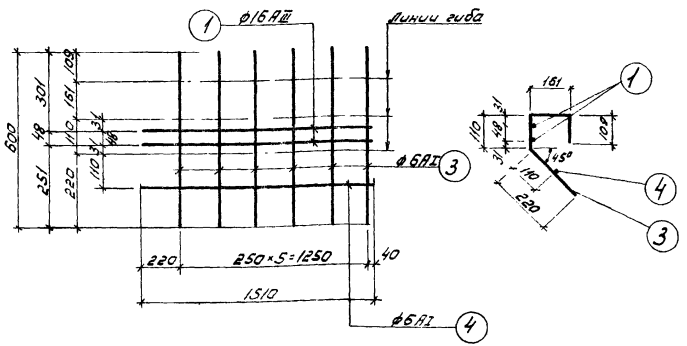

К-С-6

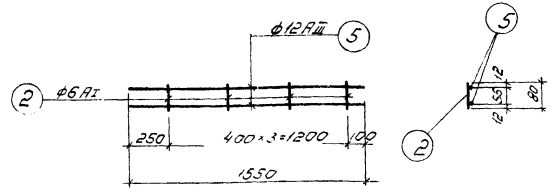

Спецификация арматуры на одно изделие

Наименование изделия	Марка изделия	Эскиз	N поз.	Диаметр	Класс арматуры	Длина мм	Кол-во шт.	Общая длина м
Каркасы стен	К-С-4	1510	1	16	AIII	1510	2	3.0
		80	2	6	AI	80	4	0.3
	К-С-5	1510	1	16	AIII	1510	2	3.0
		600	3	6	AI	600	6	3.6
		1510	4	6	AI	1510	1	1.5
	К-С-6	80	2	6	AI	80	4	0,3
		1550	5	12	AIII	1550	2	3,1

Выборка арматуры на одно изделие

Диаметр	Класс арматуры	Общая длина м	Масса кг
6	AI	0.3	0.1
16	AIII	3.0	4.8
Итого			4.9
6	AI	5.1	1.1
16	AIII	3.0	4.8
Итого:			5.9
6	AI	03	0,1
12	AIII	3,1	2.8
Итого:			2.9

Примечания:

1. Каркасы изготовляются контактной точечной сваркой.
2. Каркас К-С-5 разрешается гнуть после сварки.

1974	КАНАЛИЗАЦИОННЫЕ СООРУЖЕНИЯ БИОЛОГИЧЕСКОЙ ОЧИСТКИ СТОЧНЫХ ВОД ПРОИЗВОДИТЕЛЬНОСТЬЮ 7,0 ТЫС. М КУБ/СУТ.	Блок емкостей Монолитные жел. бетонные конструкции Арматурные изделия Каркасы стен К-С-4 ÷ К-С-6	Типовой проект 902-2-260	Альбом III	Лист КС-III-79

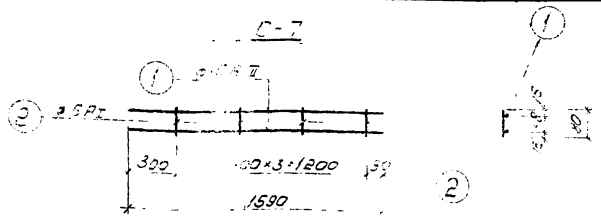

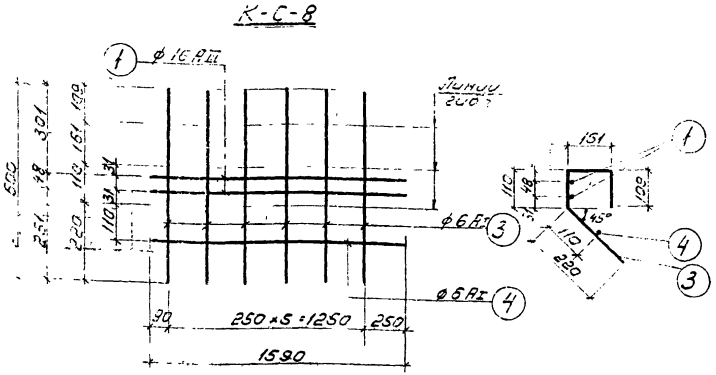

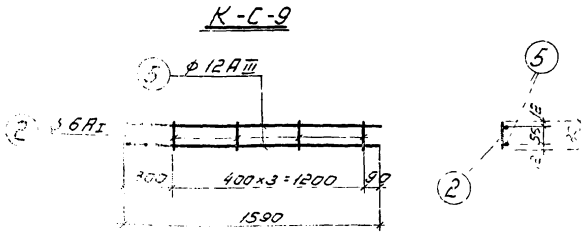

Наимен. изделия	Марка изделия	Эскиз	N поз.	ф или профиль	Класс арматуры	Длина мм	Кол-во шт	Общая длина м	ф или профиль	Класс ар-ры	Общая длина м	Масса Кг
Каркасы стен	К-С-7	1590	1	16	АIII	1590	2	3.2	6	АI	0.3	0.1
		80	2	6	АI	80	4	0.3	16	АIII	3.2	5.1
										Итого:		5.2
	К-С-8	1590	1	16	АIII	1590	2	3.2	6	АI	5.2	1.2
		600		6	АI	550	6	3.6	16	АIII	3.2	5.1
		1590	4	6	АI	1590	1	1.6		Итого:		6.3
	К-С-9	80	2	6	АI	80	4	0.3	6	АI	0.3	0.1
		1590	5	12	АIII	1590	2	3.2	12	АIII	3.2	2.9
										Итого.		3.0

Примечания:

1. Каркасы изготавливаются контактной точечной сваркой.
2. Каркас К-С-8 разрешается гнуть после сварки

1974	КАНАЛИЗАЦИОННЫЕ СООРУЖЕНИЯ БИОЛОГИЧЕСКОЙ ОЧИСТКИ СТОЧНЫХ ВОД ПРОИЗВОДИТЕЛЬНОСТЬЮ 70 ТЫС М КУБ/СУТ	Блок емкостей Монолитные жел. бетонные конструкции Арматурные изделия Каркасы стен К-С-7 ÷ К-С-9	Типовой проект 902-2-260	Альбом. III	Лист КС III-8

К-С-10

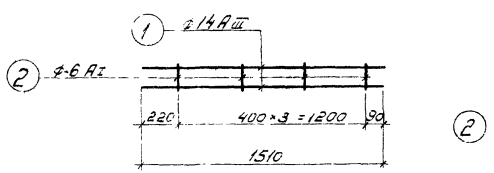

К-С-11

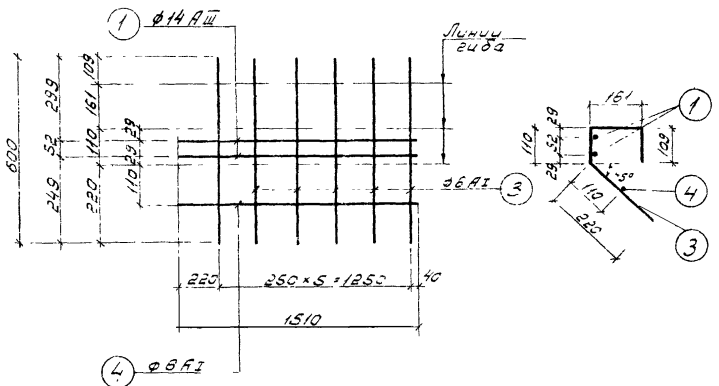

К-С-12

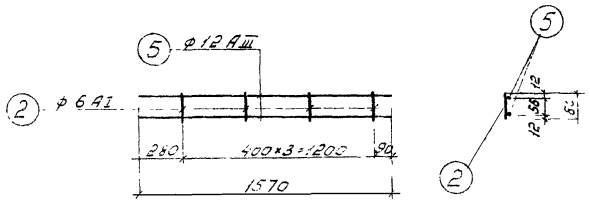

Спецификация арматуры на одно изделие

Наименование изделия	Марка изделия	Эскиз	№ поз	Диаметр	Класс арматуры	Длина мм	Кол-во шт	Общая длина м	Выборка арматуры на одно изделие: Диаметр	Класс арматуры	Объемная длина м	Масса кг
Каркасы стен	К-С-10	1510	1	14	AIII	1510	2	3,0	6	AI	0,3	0,1
		80	2	6	AI	80	4	0,3	14	AIII	3,0	3,6
										Итого:		3,7
	К-С-11	1510	1	14	AIII	1510	2	3,0	6	AI	5,1	1,1
		1510	3	6	AI	1510	1	1,5	14	AIII	3,0	3,6
		600	4	6	AI	600	6	3,6		Итого:		4,7
	К-С-12	80	2	6	AI	80	4	0,3	6	AI	0,3	0,1
		1570	5	12	AIII	1570	2	3,1	12	AIII	3,1	2,7
										Итого:		2,8

Примечания

1. Каркасы изготовливаются контактной точечной сваркой
2. Каркас К-С-11 разрешается гнуть после сварки.

К-С-13

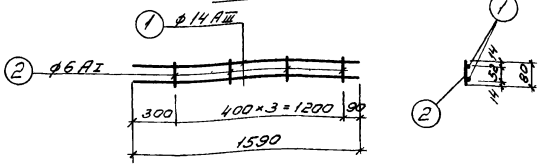

К-С-14

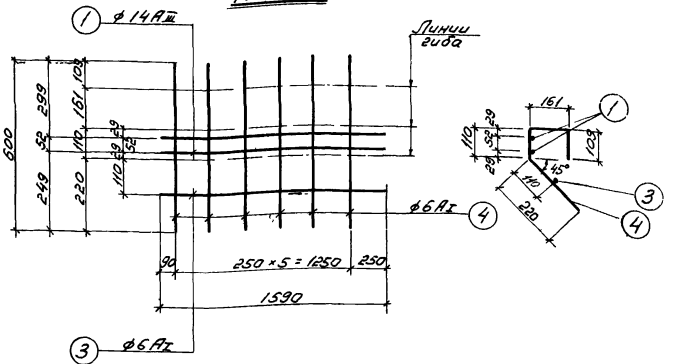

К-С-15

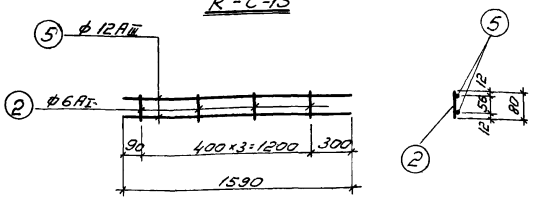

Спецификация арматуры на одно изделие

Наименование изделия	Марка изделия	Эскиз	N поз.	Диаметр	Класс арматуры	Длина мм	Кол-во шт.	Общая длина м	Диаметр	Класс арматуры	Общая длина м	Масса кг
Каркасы стен	К-С-13	1590	1	14	AIII	1590	2	3,2	6	AI	0,3	0,1
		80	2	6	AI	80	4	0,3	14	AIII	3,2	3,9
										Итого		4,0
	К-С-14	1590	1	14	AIII	1590	2	3,2	6	AI	5,1	1,1
		1590	3	6	AI	1590	1	1,6	14	AIII	3,2	3,9
		600	4	6	AI	600	6	3,6		Итого		5,0
	К-С-15	80	2	6	AI	80	4	0,3	6	AI	0,3	0,1
		1590	5	12	AIII	1590	2	3,2	12	AIII	3,2	2,9
										Итого		3,0

Примечания:

1. Каркасы изготавливаются контактной точечной сваркой.
2. Каркас К-С-14 разрешается гнуть после сварки.

1974	КАНАЛИЗАЦИОННЫЕ СООРУЖЕНИЯ БИОЛОГИЧЕСКОЙ ОЧИСТКИ СТОЧНЫХ ВОД. ПРОИЗВОДИТЕЛЬНОСТЬЮ 7,0 ТЫС.М.КУБ/СУТ.	Блок емкостей. Монолитные жел. бетонные конструкции. Арматурные изделия. Каркасы стен К-С-13 ÷ К-С-15	Типовой проект 902-2-260	Альбом III	Лист КС-III-8

К-С-16

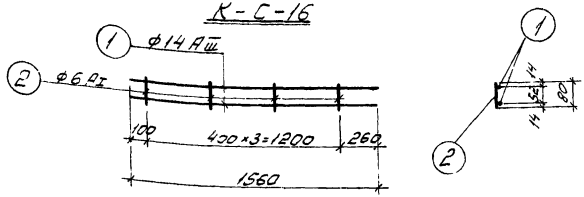

К-С-17

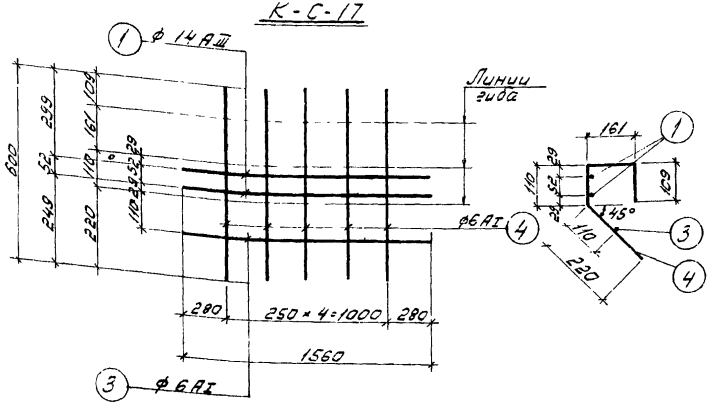

К-С-18

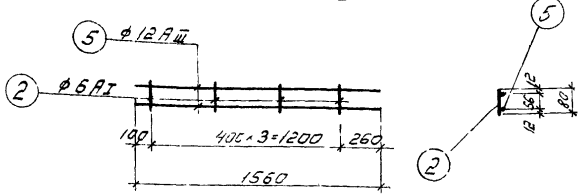

Спецификация арматуры на одно изделие

Наименование изделия	Марка изделия	Эскиз	№ поз.	Диаметр	Класс арматуры	Длина, мм	Кол-во шт.	Общая длина, м	Выборка арматуры на одно изделие: Диаметр	Класс арматуры	Общая длина, м	Масса, кг
Каркасы стен	К-С-16	1560	1	14	AIII	1560	2	3.1	6	AI	0.3	0.1
		80	2	6	AI	80	4	0.3	14	AIII	3.1	3.8
										Итого	3.9	
	К-С-17	1560	1	14	AIII	1560	2	3.1	6	AI	4.6	1.0
		1560	3	6	AI	1560	1	1.6	14	AIII	3.1	3.8
		600	4	6	AI	600	5	3.0		Итого	4.8	
	К-С-18	80	2	6	AI	80	4	0.3	6	AI	0.3	0.1
		1560	5	12	AIII	1560	2	3.1	12	AIII	3.1	2.8
										Итого	2.9	

Примечания:

1. Каркасы изготавливаются контактной точечной сваркой.
2. Каркас К-С-17 разрешается гнуть после сварки

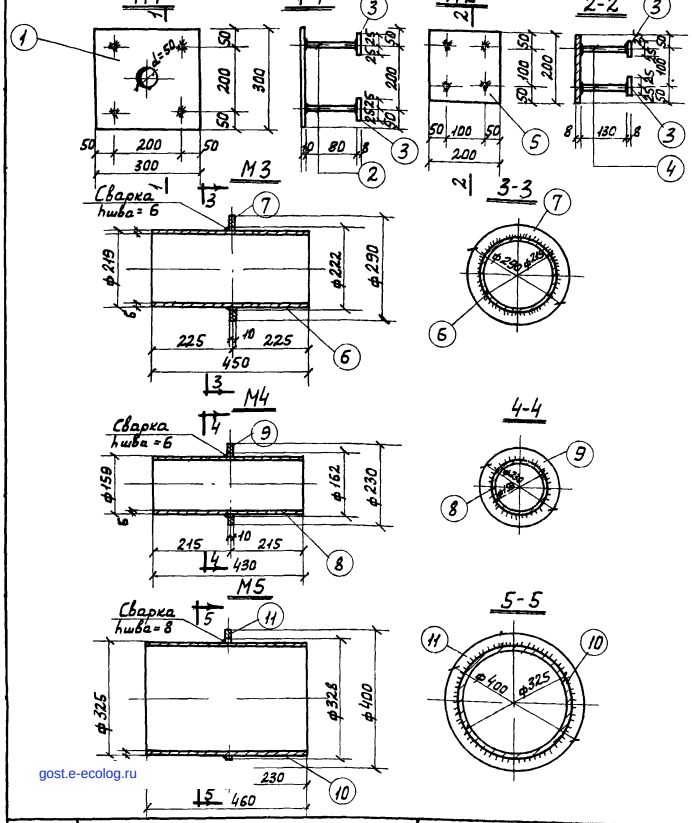

Спецификация стали на одно изделие.

Марка издел.	NN поз.	Профиль	Длина мм.	Кол-во т	Кол-во н	Масса, кг. 1 шт.	Масса, кг. Общая	Масса, кг. Всего	Примечания.
М1	1	-300×10	300	1	—	7,1	7,1	8,3	Гост 5681-57*
	2	ф10АII	50	4	—	0,1	0,4		Гост 5781-61
	3	-50×8	80	4	—	0,2	0,8		Гост 103-57*
М2	3	-50×8	50	4	—	0,2	0,8	3,7	Гост 103-57*
	4	ф10АII	130	4	—	0,1	0,4		Гост 5781-61
	5	-200×8	200	1	—	2,5	2,5		Гост 103-57*
М3	6	Труба 219×6	450	1	—	14,6	14,6	16,7	Гост 8732-70
	7	Кольцо ф290×ф222×10	—	1	—	2,1	2,1		Гост 5681-57*
М4	8	Труба 159×6	430	1	—	9,7	9,7	11,3	Гост 8732-70
	9	Кольцо ф230×ф162×10	—	1	—	1,6	1,6		Гост 5681-57*
М5	10	Труба 325×8	460	1	—	28,8	28,8	32,0	Гост 8732-70
	11	Кольцо ф400×ф328×10	—	1	—	3,2	3,2		Гост 5681-57*

Примечания:

1. Поз. 2,4 приварить с пластиной поз. 1,5 втавр под слоем флюса.
2. Сварку производить электродами типа Э42 по Госту 9467-60.

gost.e-ecolog.ru

1974	Канализационные сооружения биологической очистки сточных вод производительностью 7,0 тыс.м.куб/сут.	Блок емкостей. Монолитные жел. бетонные конструкции. Закладные детали М1÷М5.	Типовой проект 902-2-260	Альбом III	Лист КС-III-84