ТИПОВОЙ ПРОЕКТ 902-2-260

КАНАЛИЗАЦИОННЫЕ СООРУЖЕНИЯ БИОЛОГИЧЕСКОЙ ОЧИСТКИ СТОЧНЫХ ВОД ПРОИЗВОДИТЕЛЬНОСТЬЮ 7,0 ТЫС. М.КУБ/СУТ.

СОСТАВ ПРОЕКТА

Альбом I	Указания по применению проекта	
Альбом II	Блок емкостей	Строительная часть Опалубка и армирование днища. Монтажные схемы. Выборки.
Альбом III	Блок емкостей	Строительная часть. Монолитные железобетонные конструкции.
Альбом IV	Блок емкостей	Строительная часть Монтажные узлы.
Альбом V	Блок емкостей	Строительная часть. Сборные железобетонные элементы и металлические конструкции
Альбом VI	Блок емкостей	Технологическая и электротехническая части. (из типового проекта 902-2-250)
Альбом VII	Блок емкостей	Нестандартизированное оборудование
Альбом VIII	Производственный корпус	Архитектурно-строительная часть.
Альбом IX	Производственный корпус	Технологическая и санитарно-техническая части.
Альбом X	Производственный корпус	Электротехническая часть
Альбом XI	Производственный корпус	Задание заводу-изготовителю на щит диспетчера.
Альбом XII	Распределительное устройство	Электротехническая и строительная части.
Альбом XIII	Камеры, лотки	Технологическая, строительная и электротехническая части.
Альбом XIV	Заказные спецификации	
Альбом XV	Сметы	Часть 1. Часть 2. Часть 3.

ПРИМЕНЕННЫЕ МАТЕРИАЛЫ

Типовой проект	902-2-57/71	Здание решеток с двумя механизированными решетками типа РММВ-1000 (распространяет ЦИТП)
Типовой проект	902-2-164	Лоток Вентури. Выпуск III. (распространяет ЦИТП)
Типовой проект	902-2-27	Горизонтальные песколовки с круговым движением сточных вод. Тип I, II, III. (распространяет ЦИТП)
Типовой проект	901-3-16/70	Хлораторная на 5кг. хлора в час. (распространяет Свердловский филиал ЦИТП)
Типовой проект	903-1-21/71	Котельная с двумя котлами „Универсал-6м" Тип 3 (распространяет ЦИТП)

АЛЬБОМ II

13982-02
ЦЕНА 2-34

РАЗРАБОТАН ГОСУДАРСТВЕННЫМ ПРОЕКТНЫМ ИНСТИТУТОМ „ГИПРОКОММУНВОДОКАНАЛ" МЖКХ РСФСР

Утвержден МЖКХ РСФСР
Приказ № 10 ТД от 20.06.75г
Введен в действие институтом „Гипрокоммунводоканал" с 29.12.75г
Приказ № 74 от 17.11.75г

gost.e-ecolog.ru

ЦЕНТРАЛЬНЫЙ ИНСТИТУТ ТИПОВОГО ПРОЕКТИРОВАНИЯ
ГОССТРОЯ СССР
Москва, А-445, Смольная ул., 22

Сдано в печать 1976 года
Заказ № 4477 Тираж 1100 экз.

СОДЕРЖАНИЕ АЛЬБОМА

НАИМЕНОВАНИЕ	МАРКА N ЛИСТА	NN СТР.
1	2	3
Содержание альбома	С-1	2
Общеувязочный чертеж. План в осях А-В.	КС-II-1	3
Общеувязочный чертеж. План в осях В-D.	КС-II-2	4
Общеувязочный чертеж. Разрезы.	КС-II-3	5
Днище. Опалубочный чертеж. План в осях А-В.	КС-II-4	6
Днище. Опалубочный чертеж. План в осях В-D.	КС-II-5	7
Днище. Опалубочный чертеж. Разрезы 1-1; 2-2.	КС-II-6	8
Днище. Опалубочный чертеж. Разрезы 3-3, 4-4.	КС-II-7	9
Днище. Армирование. План нижних сеток в осях А-В.	КС-II-8	10
Днище. Армирование. План нижних сеток в осях В-D.	КС-II-9	11
Днище. Армирование. План верхних сеток в осях А-В.	КС-II-10	12
Днище. Армирование. План верхних сеток в осях В-D.	КС-II-11	13
Днище. Армирование. План раскладки каркасных блоков в осях А-В	КС-II-12	14
Днище Армирование. План раскладки каркасных блоков в осях В-D	КС-II-13	15
Днище. Армирование. Разрезы 1-1 ÷ 3-3.	КС-II-14	16
Днище. Армирование. Разрезы 4-4; 5-5. Выборки.	КС-II-15	17
Днище. Набетонка. План в осях А-В.	КС-II-16	18
Днище. Набетонка. План в осях В-D.	КС-II-17	19
Днище. Набетонка. Разрезы 1-1 ÷ 4-4	КС-II-18	20

НАИМЕНОВАНИЕ	МАРКА N ЛИСТА	NN СТР.
1	2	3
Монтажная схема фильтросных коробов. План в осях А-В. Выборки.	КС-II-19	21
Монтажная схема фильтросных коробов План в осях В-D. Разрезы 1-1; 2-2.	КС-II-20	22
Монтажная схема стен. План в осях А-В	КС-II-21	23
Монтажная схема стен. План в осях В-D.	КС-II-22	24
Монтажная схема стен. Разрезы 1-1 ÷ 5-5.	КС-II-23	25
Монтажная схема стен. Разрез 6-6. Выборки.	КС-II-24	26
Монтажная схема металлических конструкций. План колонн, центральных труб, перегородок в осях А-В.	КС-II-25	27
Монтажная схема металлических конструкций. План колонн, центральных труб, перегородок в осях В-D.	КС-II-26	28
Монтажная схема металлических конструкций. План лотков, балок, лестниц в осях А-В.	КС-II-27	29
Монтажная схема металлических конструкций. План лотков, балок, лестниц в осях В-D.	КС-II-28	30
Монтажная схема металлических конструкций. Разрезы 1-1 ÷ 3-3	КС-II-29	31
Монтажная схема металлических конструкций. Разрез 4-4. Выборки.	КС-II-30	32
Монтажная схема мостиков. План в осях А-В	КС-II-31	33
Монтажная схема мостиков. План в осях В-D	КС-II-32	34
Монтажная схема мостиков. Разрез. Выборки.	КС-II-33	35
Выборки.	КС-II-34	36
Выборки.	КС-II-35	37
Выборки.	КС-II-36	38

МЖКХ РСФСР г. МОСКВА

Нач. отдела | Гип. констр. | Ст. инж. | Обух | Ткачук | Копировал | Минаева

Типовой проект разработан в соответствии с действующими нормами и правилами и предусматривает мероприятия обеспечивающие взрывобезопасность и пожаробезопасность при эксплуатации сооружения.
Главный инженер проекта Н. Обух /Обух/

1974	КАНАЛИЗАЦИОННЫЕ СООРУЖЕНИЯ БИОЛОГИЧЕСКОЙ ОЧИСТКИ СТОЧНЫХ ВОД ПРОИЗВОДИТЕЛЬНОСТЬЮ 7,0 ТЫС.М КУБ/СУТ.	Блок емкостей. Содержание альбома	Типовой проект 902-2-260	Альбом II	Лист С-1

План

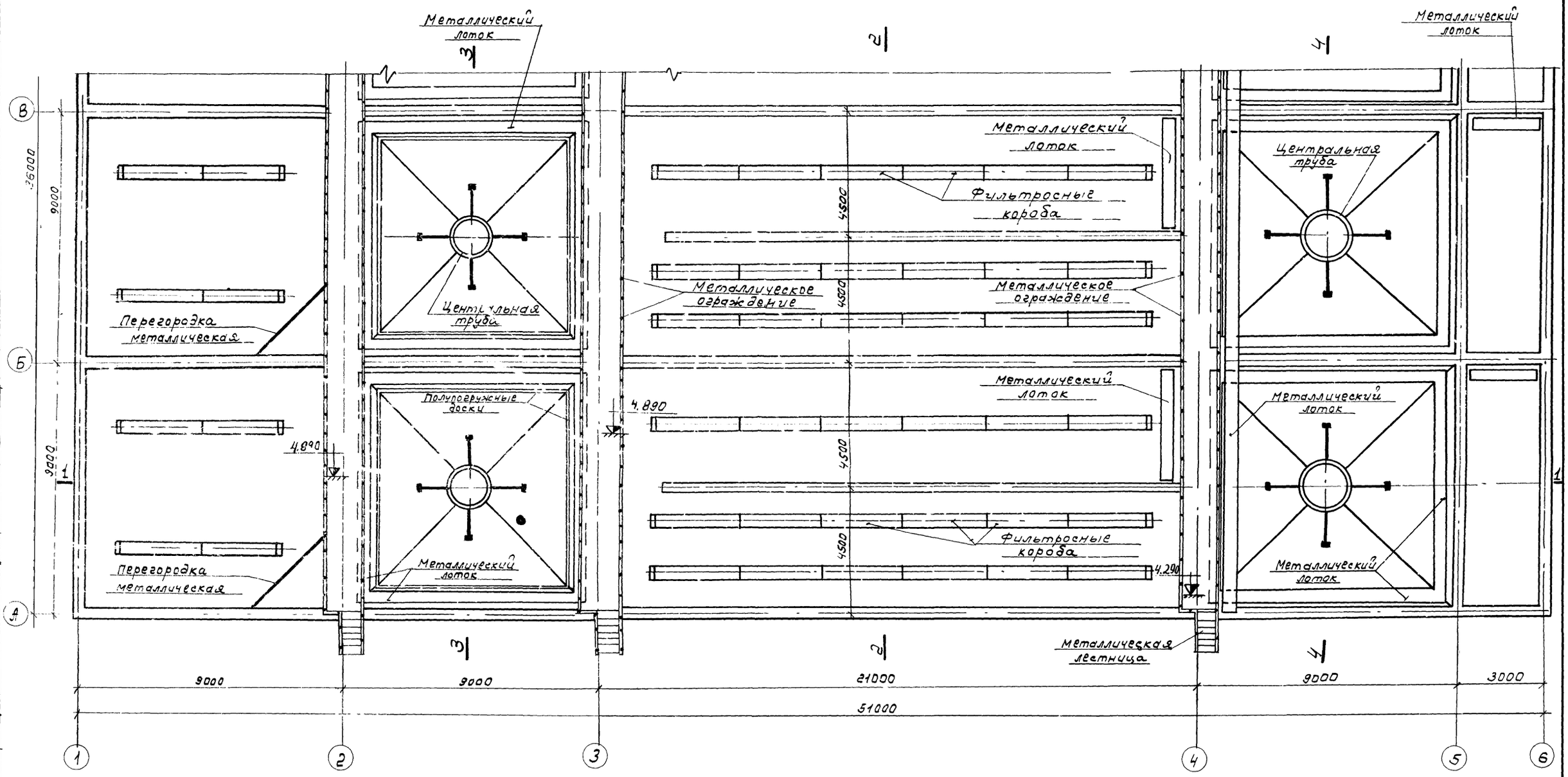

Примечание:

1. Данный лист является общеувязочным блока емкостей.
Строительство осуществлять по конструктивным листам проекта.

1974	КАНАЛИЗАЦИОННЫЕ СООРУЖЕНИЯ БИОЛОГИЧЕСКОЙ ОЧИСТКИ СТОЧНЫХ ВОД ПРОИЗВОДИТЕЛЬНОСТЬЮ 7,0 ТЫС.М.КУБ/СУТ.	Блок емкостей Общеувязочный чертеж. План в осях А-В.	ТИПОВОЙ ПРОЕКТ 902-2-260	АЛЬБОМ II	ЛИСТ КС-II-1

ГИПРОКОММУНВОДОКАНАЛ МЖКХ РСФСР г. МОСКВА

Гл. конст. ин-та Нач. отд. ГИП констр. Ст. инженер

Восстановил Шимановский Обух Булатова Копировал Королёва

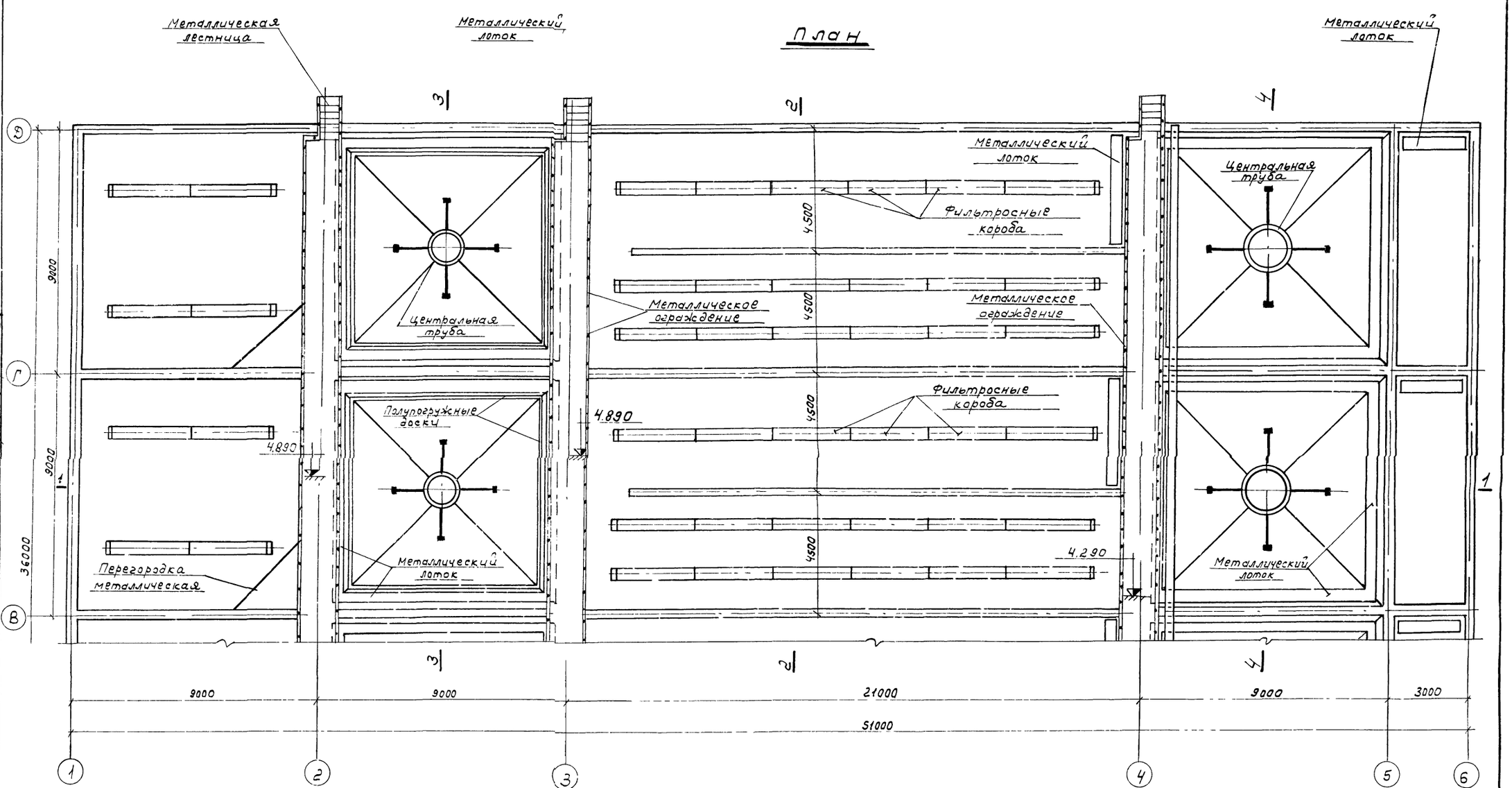

1974	Канализационные сооружения биологической очистки сточных вод производительностью 20 тыс.м.куб/сут	Блок емкостей. Общеувязочный чертеж. План в осях В-Д.	Типовой проект 902-2-260	Альбом II	Лист КС-II-2

1 – 1

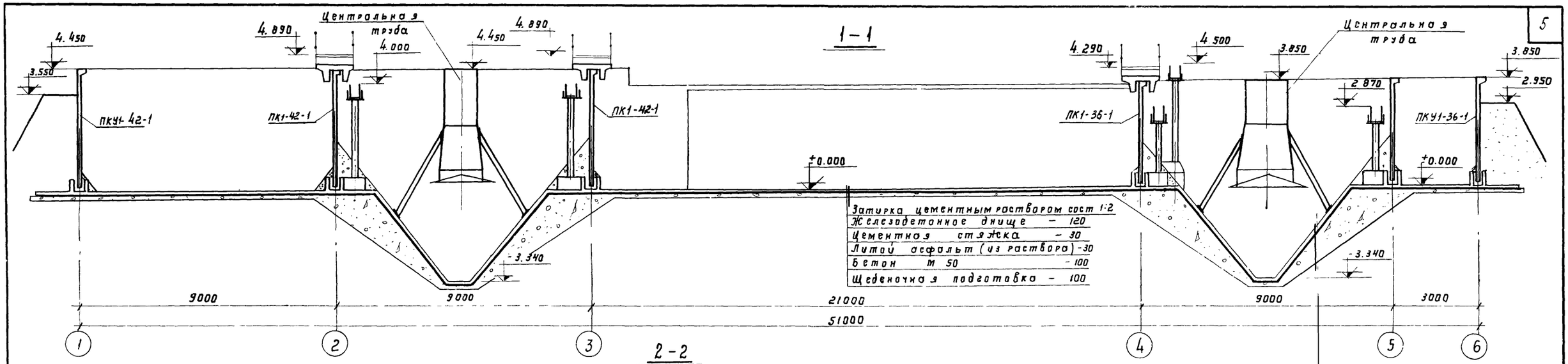

Затирка цементным раствором сост 1:2	
Железобетонное днище	– 120
Цементная стяжка	– 30
Литой асфальт (из раствора)	-30
Бетон М 50	– 100
Щебеночная подготовка	– 100

2 – 2

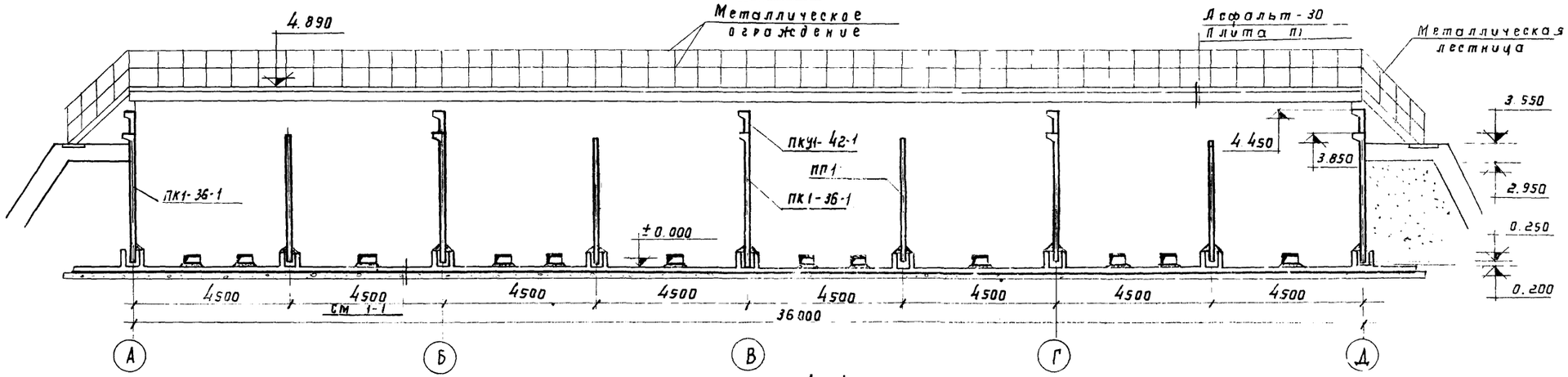

Покраска лаком ХСЛ за 2 раза	
Штукатурка с железнением	– 20
Железобетонное днище	– 120
Цементная стяжка	– 30
2 слоя изола на битумной мастике	
Цементная стяжка	– 30
Бетон М-50	
Щебеночная подготовка	– 100

3 – 3 , 4 – 4

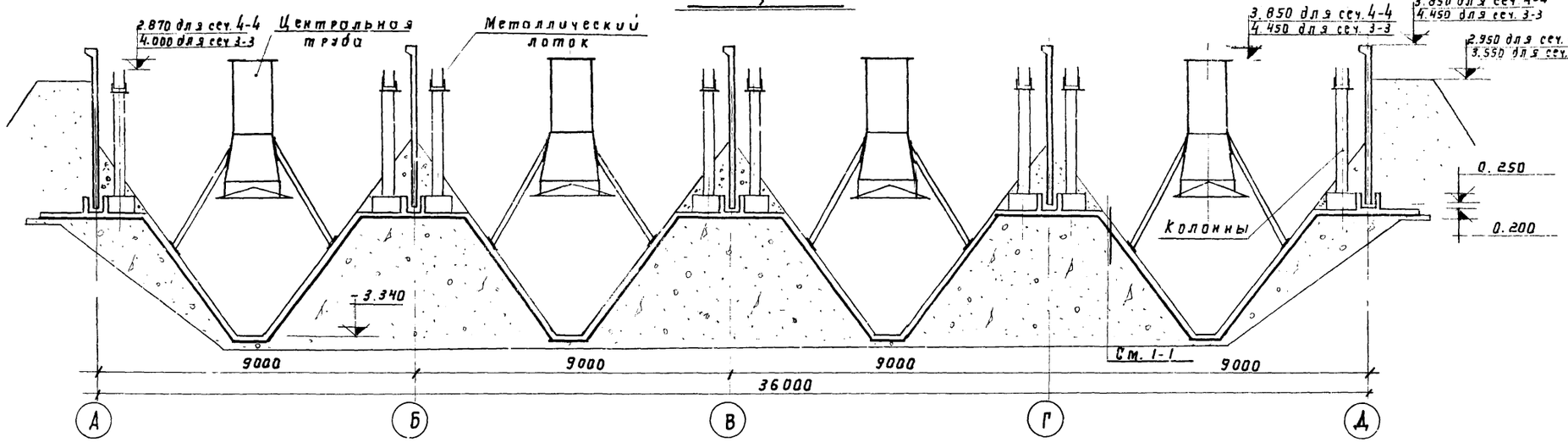

Примечания:

1. За относительную отметку ±0,000 принята абсолютная отметка ☐

1974	Канализационные сооружения биологической очистки сточных вод производительностью 70 тыс. м куб/сут.	Блок емкостей. Общевязочный чертеж. Разрезы.	Типовой проект 902-2-260	Альбом II	Лист КС-II-3

МЖКХ РСФСР г. МОСКВА

Ст. инженер Кудрявцева
Гип. констр. Бузатова
Нач. отдела Ордых
Копировал

13982-02 5

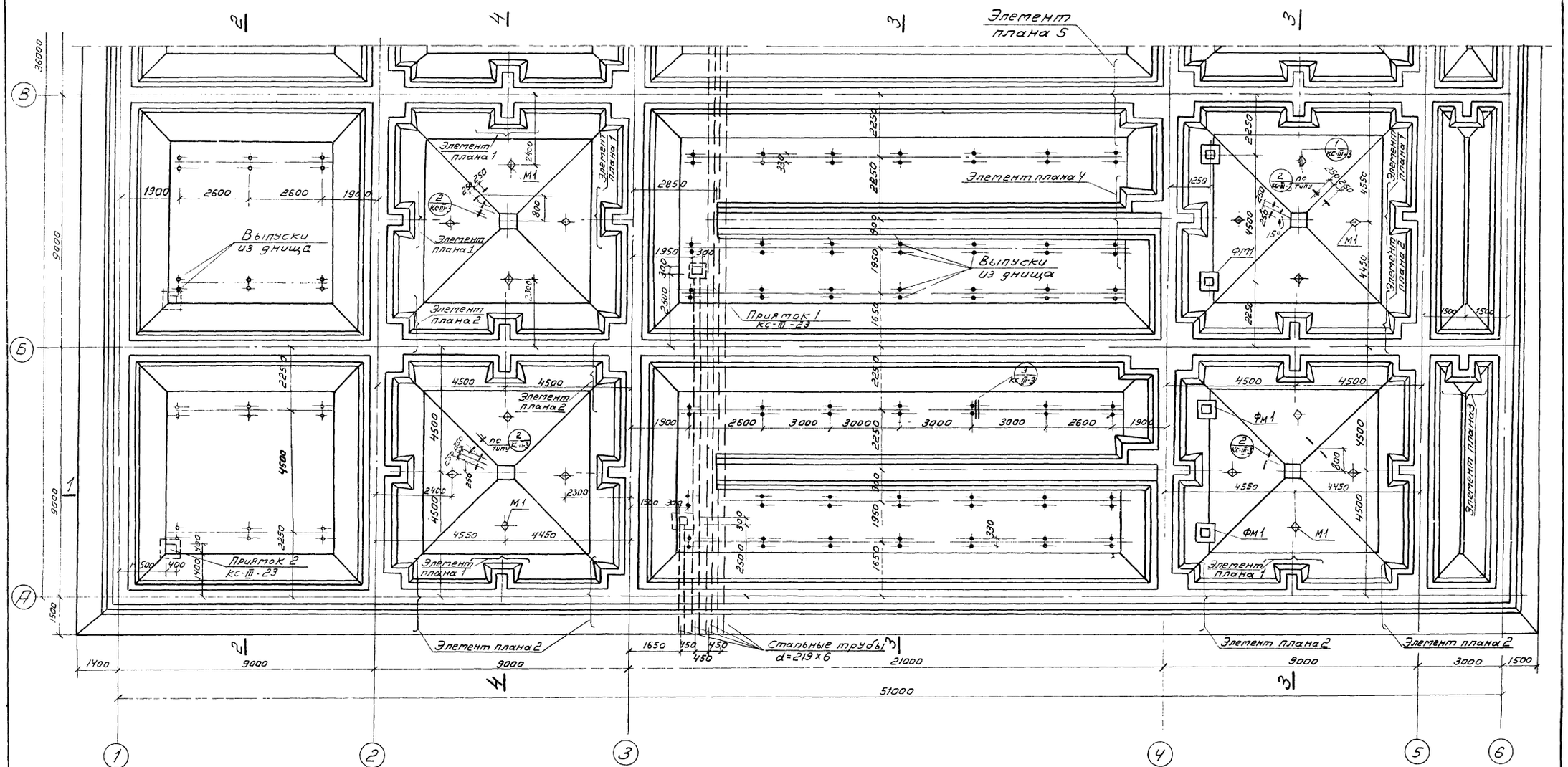

Выборка монолитных фундаментов.			
Наименование элементов	Кол-во шт.	№ листа проекта	Примечание
Фм 1	8	КС-III-25	

Примечание

1. Примечания см. лист КС-II-7
2. План днища в осях 5-Д см. лист КС-II-5

1974	КАНАЛИЗАЦИОННЫЕ СООРУЖЕНИЯ БИОЛОГИЧЕСКОЙ ОЧИСТКИ СТОЧНЫХ ВОД ПРОИЗВОДИТЕЛЬНОСТЬЮ 7,0 ТЫС.М.КУБ/СУТ.	Блок емкостей. Днище. Опалубочный чертеж. План в осях А-В.	Типовой проект 902-2-260	Альбом II	Лист КС-II-4

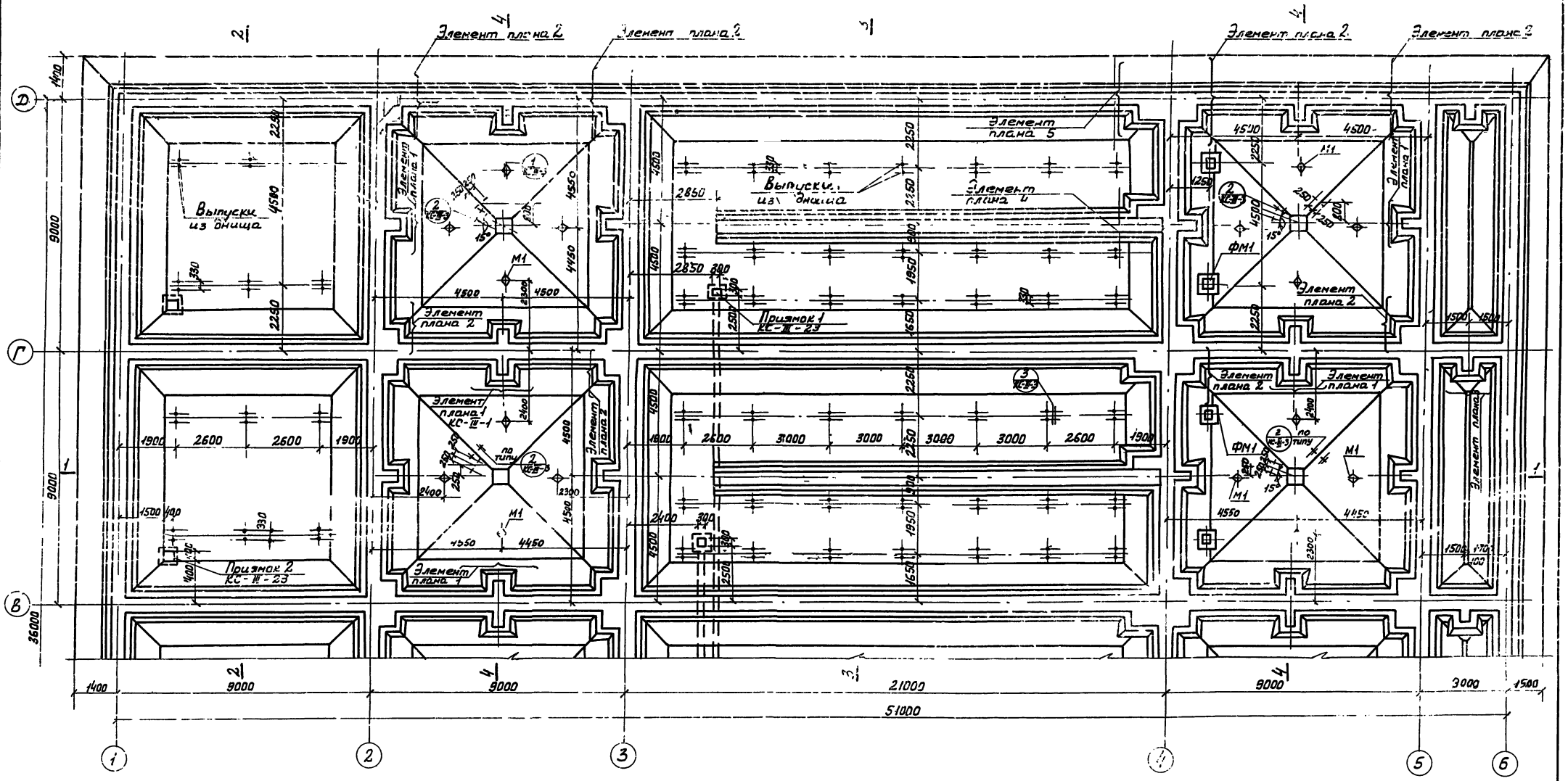
Элемент плана 2
Элемент плана 2
Элемент плана 2
Элемент плана 2
Выпуски из днища
Элемент плана 5
Выпуски из днища
Элемент плана 5
Элемент плана 2
Элемент плана 1
Элемент плана 2
Элемент плана 1
Элемент плана 2
Элемент плана 1
Элемент плана 2
Элемент плана 1

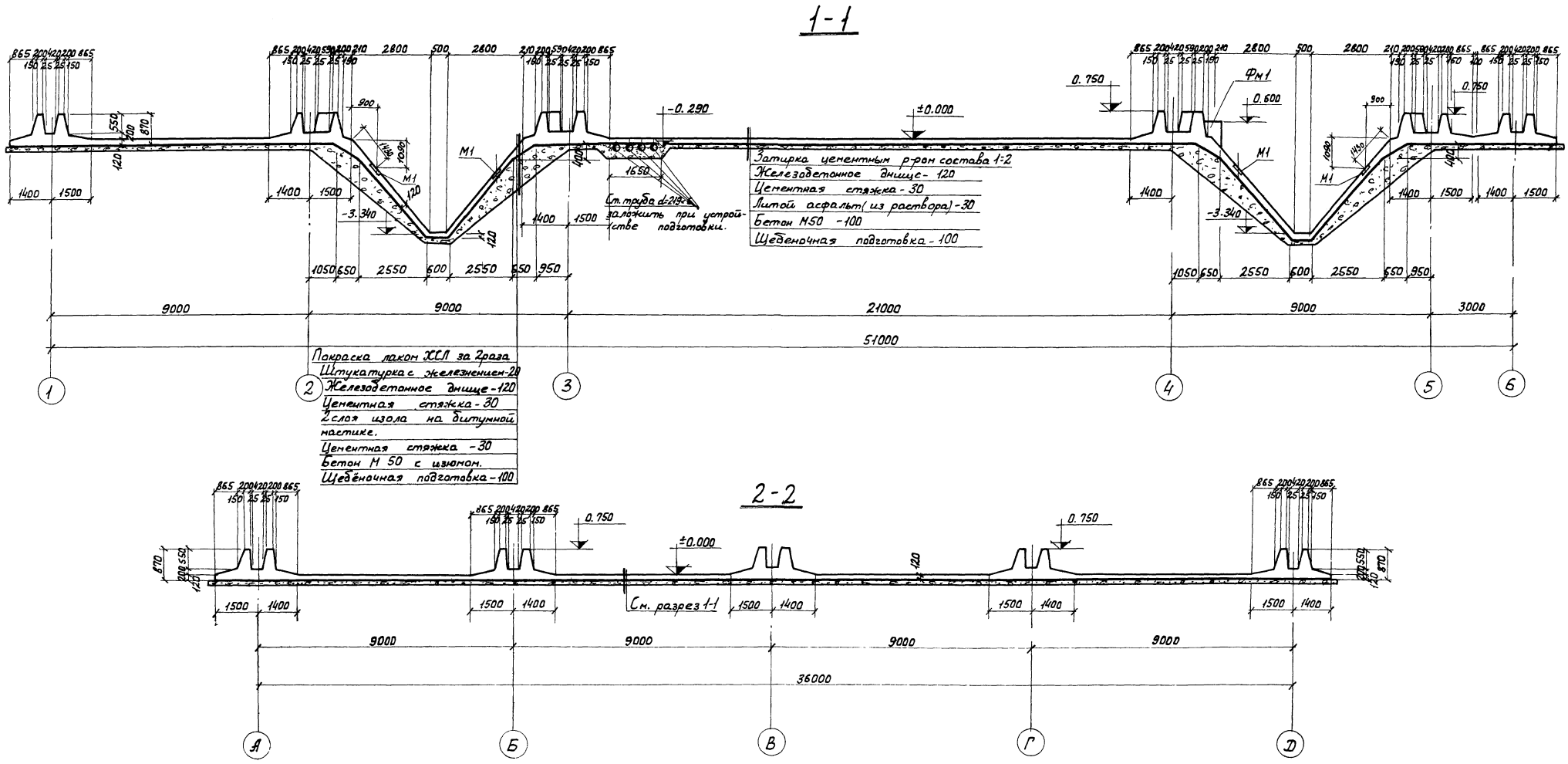

Примечание:

1. Примечания см. лист КС-II-7

1974	Канализационные сооружения биологической очистки сточных вод производительностью 70 тыс. м куб/сут	Блок ёмкостей. Днище. Опалубочный чертеж. Разрезы 1-1; 2-2	Типовой проект 902-2-260	Альбом II	Лист КС-II-6

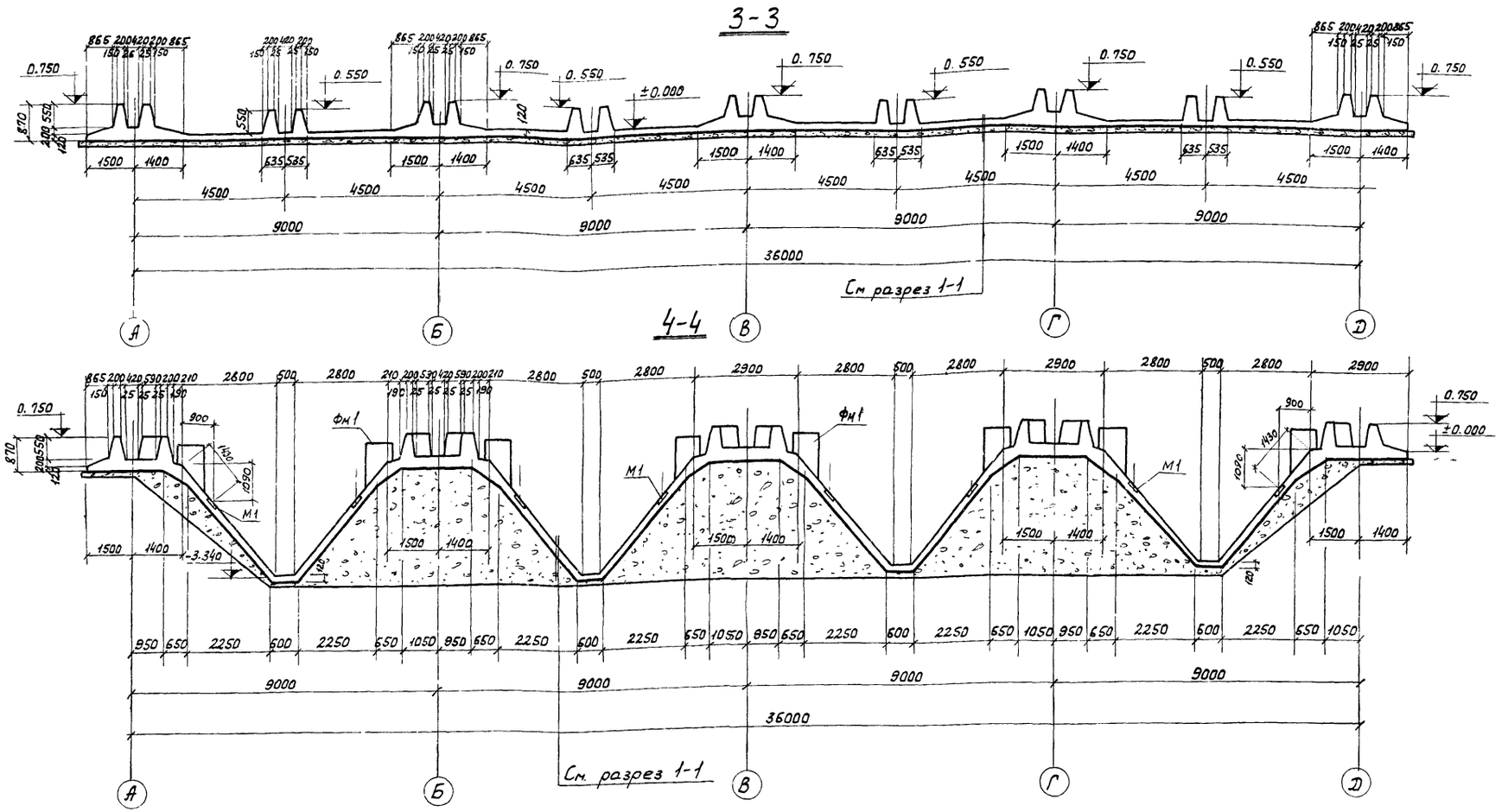

Примечания.

1. Набетонку по днищу см. чертеж КС-II-16, 17, 18
2. Уклон бетонной подготовки под конические части днища уточняется при привязке проекта.
3. Производство работ по бетонированию днища см. пояснительную записку к проекту - Альбом I.
4. Затирка по днищу производится по выравнивающему слою цементного раствора толщиной 20мм.

1974	КАНАЛИЗАЦИОННЫЕ СООРУЖЕНИЯ БИОЛОГИЧЕСКОЙ ОЧИСТКИ СТОЧНЫХ ВОД ПРОИЗВОДИТЕЛЬНОСТЬЮ 7,0 ТЫС. м.КУБ/СУТ.	Блок емкостей. Днище. Опалубочный чертеж. Разрезы 3-3; 4-4.	ТИПОВОЙ ПРОЕКТ 902-2-260	АЛЬБОМ II	ЛИСТ КС-II-7

МЖКХ ФСР г. МОСКВА

ГИП технол. Казанова Гецин Копиров Ефремова

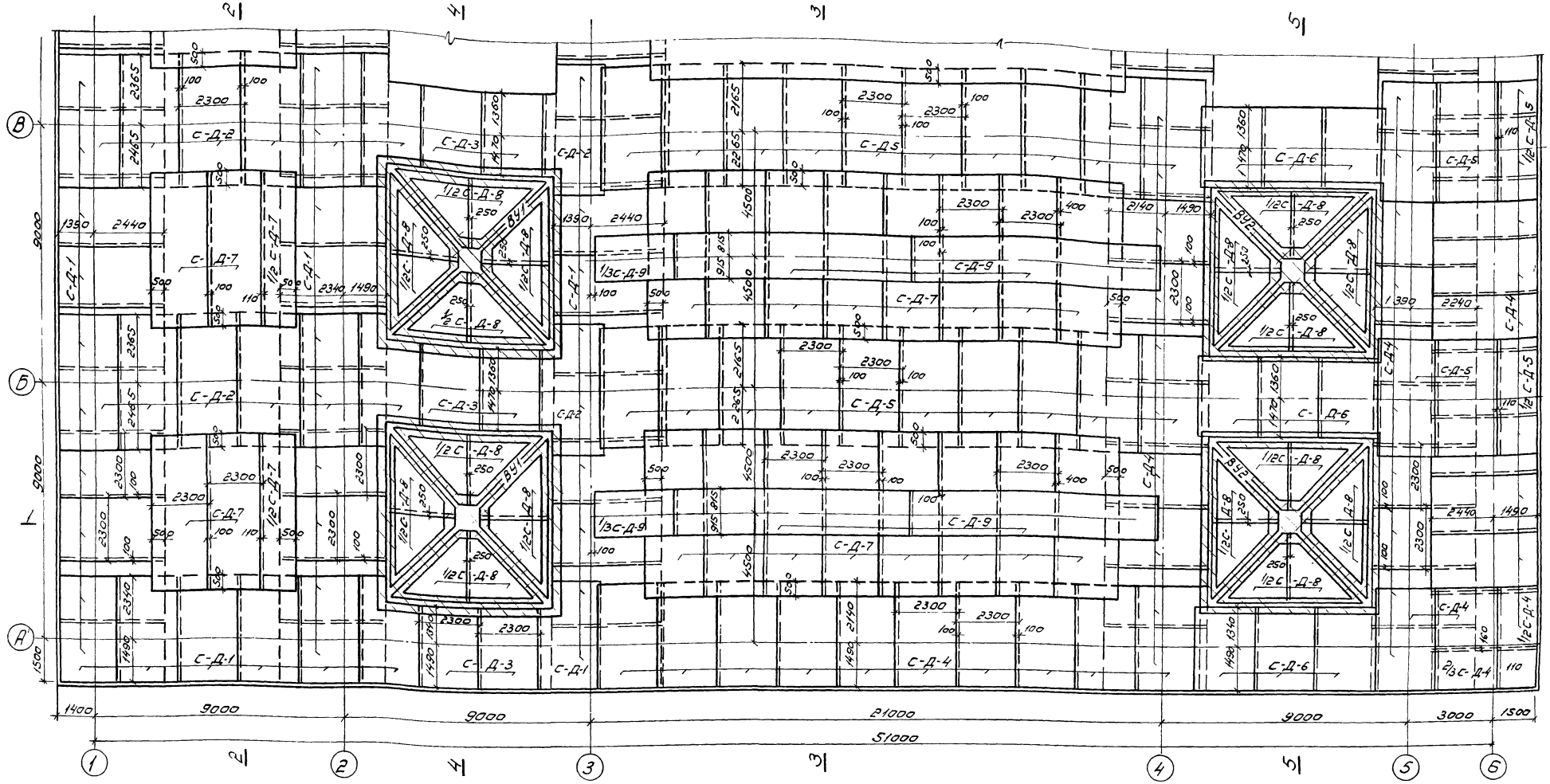

Примечания:

1. Размеры сеток даны по осям крайних стержней.
2. На плане условно заштрихованы вязаные участки армирования днища
3. Выборки на сетки и вязаные участки см. лист КС-II-15

1974	КАНАЛИЗАЦИОННЫЕ СООРУЖЕНИЯ БИОЛОГИЧЕСКОЙ ОЧИСТКИ СТОЧНЫХ ВОД ПРОИЗВОДИТЕЛЬНОСТЬЮ 7.0 тыс.м.куб/сутки.	Блок емкостей. Днище. Армирование. План нижних сеток в осях А-В.	Типовой проект 902-2-260	Альбом II	Лист КС-II-8

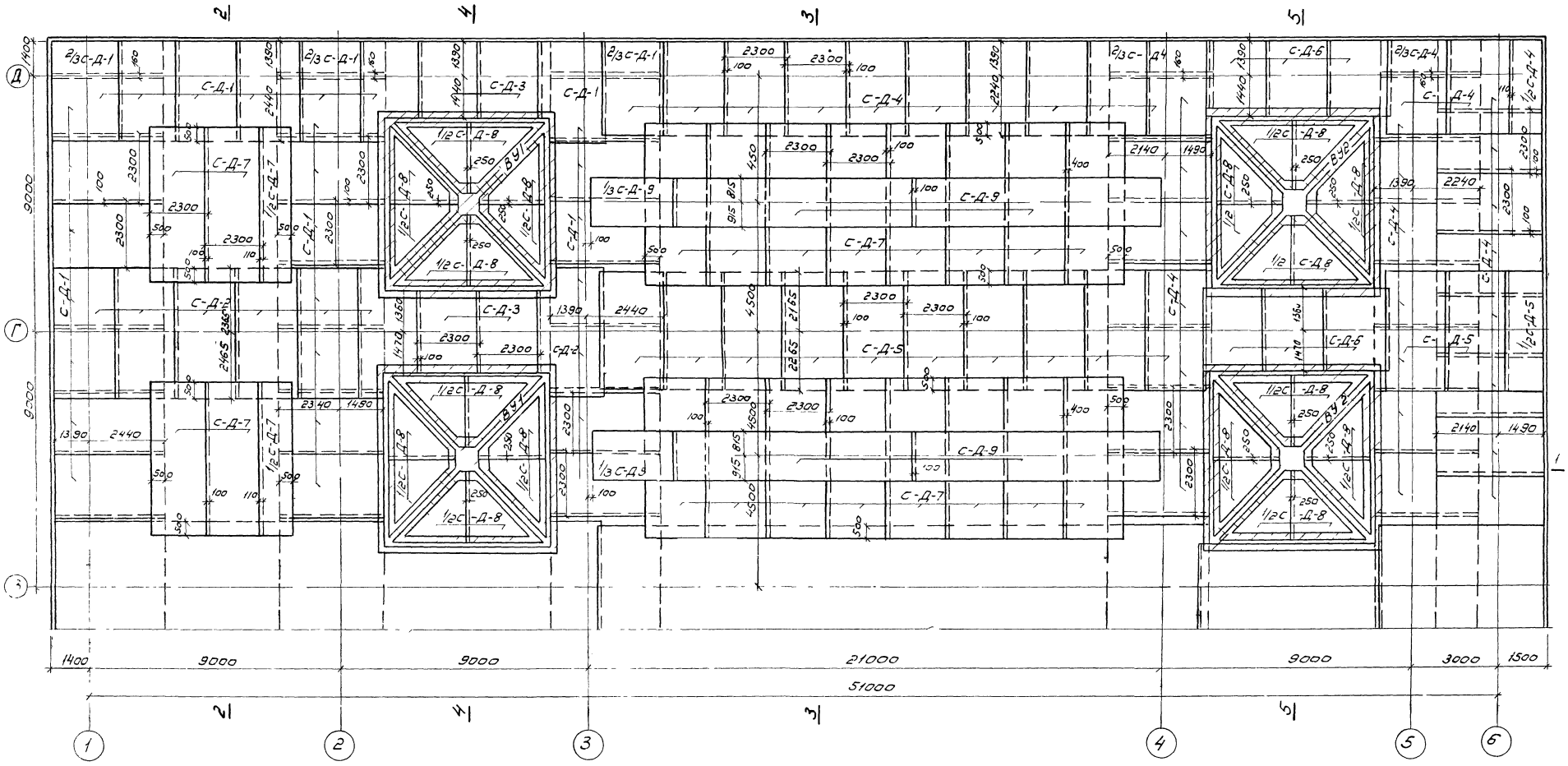

1974	КАНАЛИЗАЦИОННЫЕ СООРУЖЕНИЯ БИОЛОГИЧЕСКОЙ ОЧИСТКИ СТОЧНЫХ ВОД ПРОИЗВОДИТЕЛЬНОСТЬЮ 7,0 ТЫС.М.КУБ/СУТ.	Блок емкостей. Днище. Армирование. План нижних сеток в осях В-Д	Типовой проект 902-2-260	Альбом II	Лист КС-II-9

МЖКХ РСФСР г МОСКВА

Инв.№ подл. | Подпись и дата | Взам.инв.№ | Инв.№ дубл. | Подпись и дата

13982-02 11

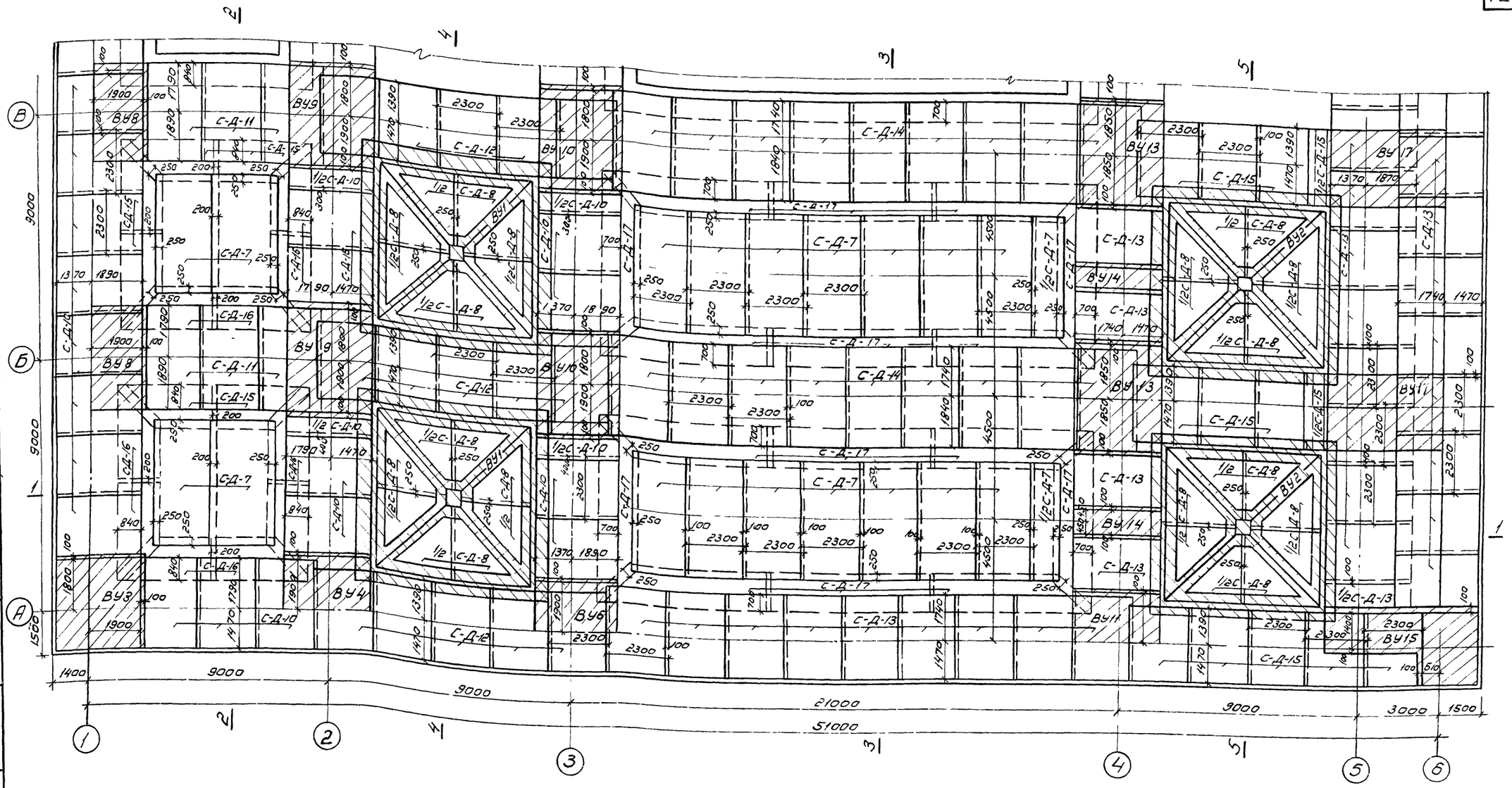

Примечания:

1. Размеры сеток даны по осям крайних стержней.
2. Вязаные участки армирования днища условно заштрихованы
3. Выборки на сетки и вязаные участки см. чертеж КС-II-15

1974	КАНАЛИЗАЦИОННЫЕ СООРУЖЕНИЯ БИОЛОГИЧЕСКОЙ ОЧИСТКИ СТОЧНЫХ ВОД ПРОИЗВОДИТЕЛЬНОСТЬЮ 70 ТЫС.М КУБ/СУТ.	Блок емкостей. Днище. Армирование. План. верхних сеток в осях А-В.	Типовой проект 902-2-260	Альбом II	Лист КС-II-10

г. МОСКВА

Инв. № подл. | Подпись и дата | Взам. инв. №

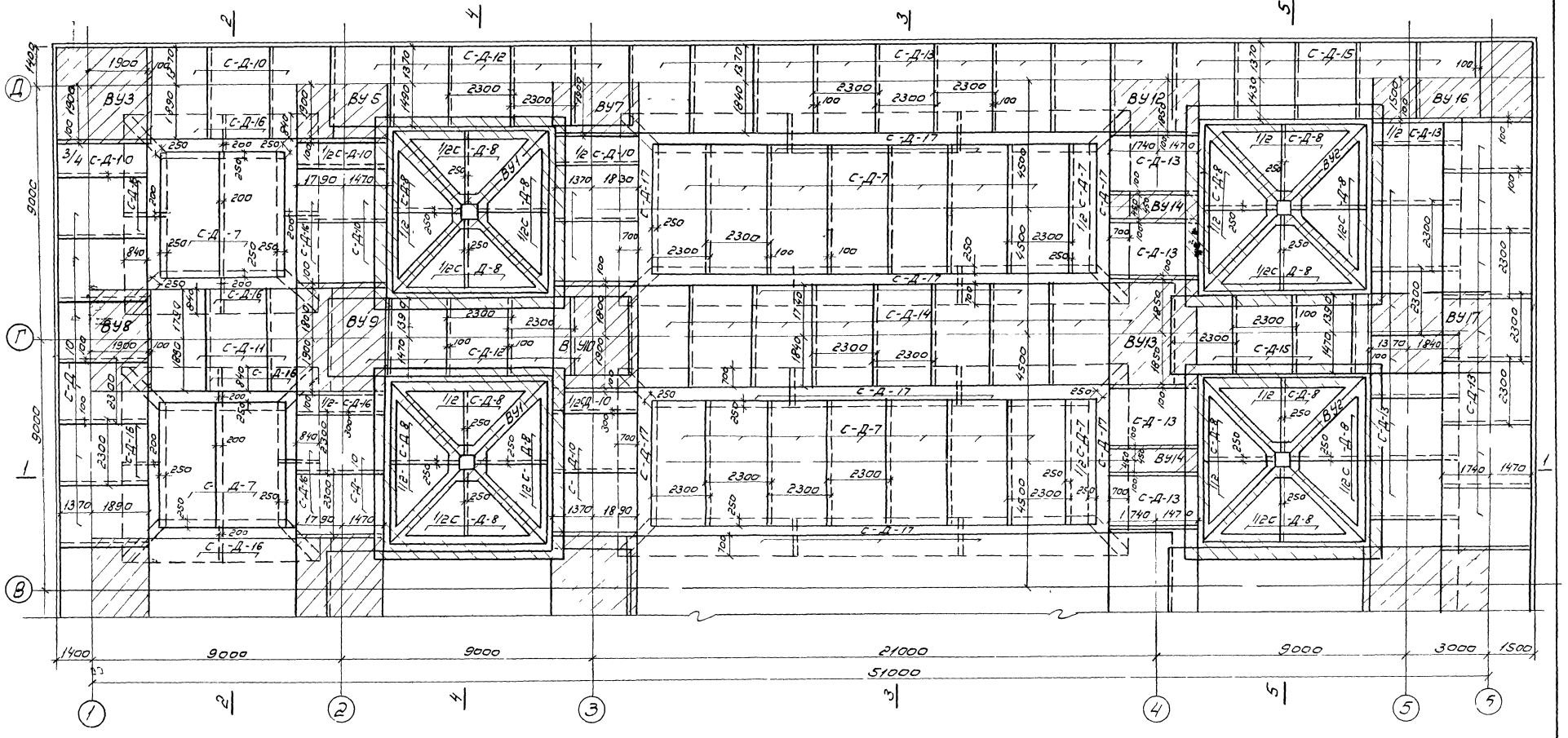

Примечание:

1. Примечания см. лист КС-II-10

1974	КАНАЛИЗАЦИОННЫЕ СООРУЖЕНИЯ БИОЛОГИЧЕСКОЙ ОЧИСТКИ СТОЧНЫХ ВОД ПРОИЗВОДИТЕЛЬНОСТЬЮ 7,0 тыс. м.куб./сутки	Блок емкостей. Днище. Армирование. План верхних сеток в осях В-Д	Типовой проект 902-2-260	Альбом II	Лист КС-II-11

ТИПРОКОММУНВОДОКАНАЛ МЖКХ РСФСР г.МОСКВА

Гип констр. Булитова
Ст. инжен. Казакова
Техник

Копиров
Упор
Упорова

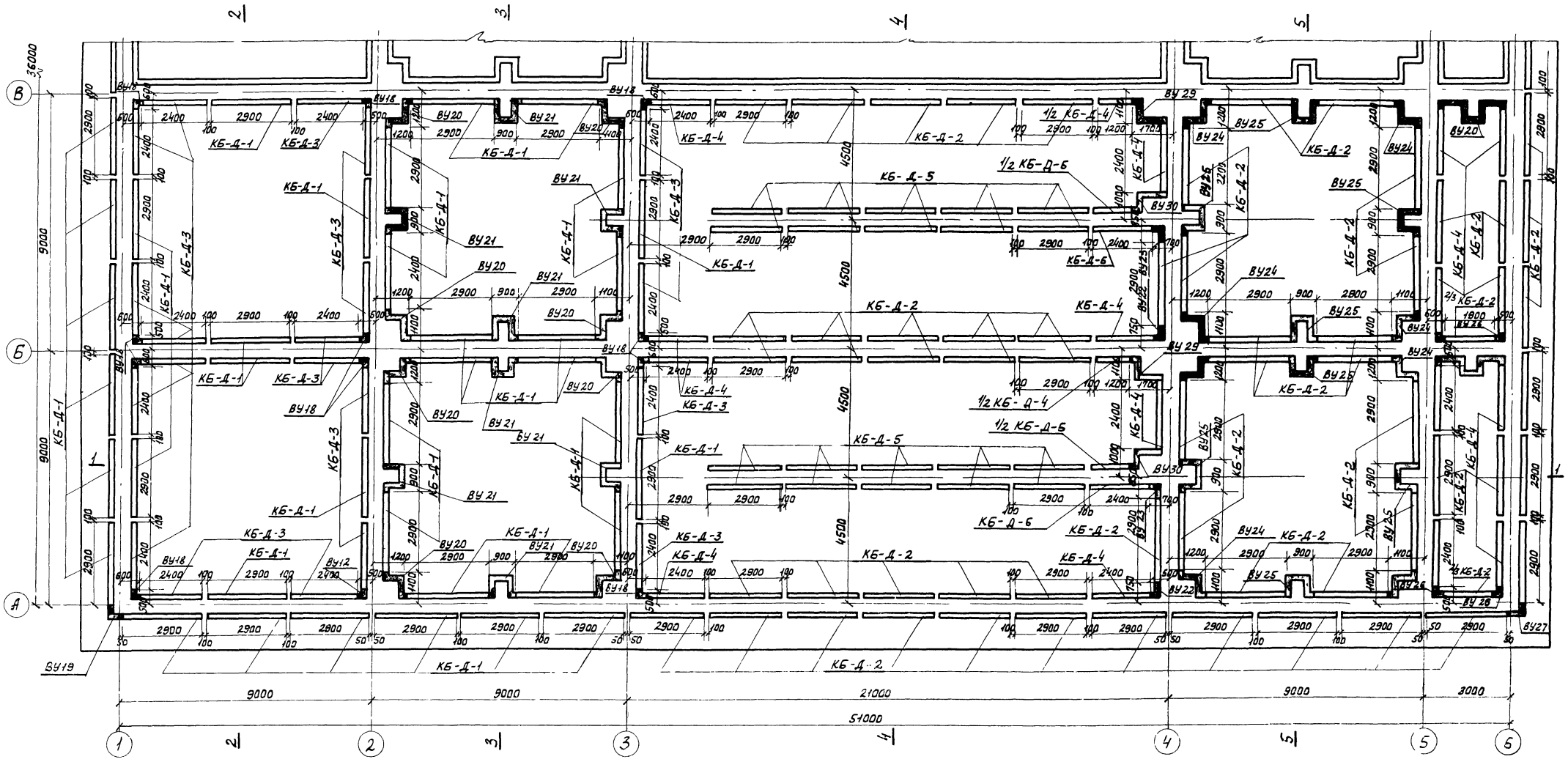

Примечания:

1 Примечания см. лист КС-II-13

1974	КАНАЛИЗАЦИОННЫЕ СООРУЖЕНИЯ БИОЛОГИЧЕСКОЙ ОЧИСТКИ СТОЧНЫХ ВОД ПРОИЗВОДИТЕЛЬНОСТЬЮ 7,0 ТЫС.М.КУБ/СУТ.	Блок емкостей. Днище. Армирование. План раскладки каркасных блоков в осях А-В.	Типовой проект 902-2-260	Альбом II	Лист КС-II-12

13982-02 12

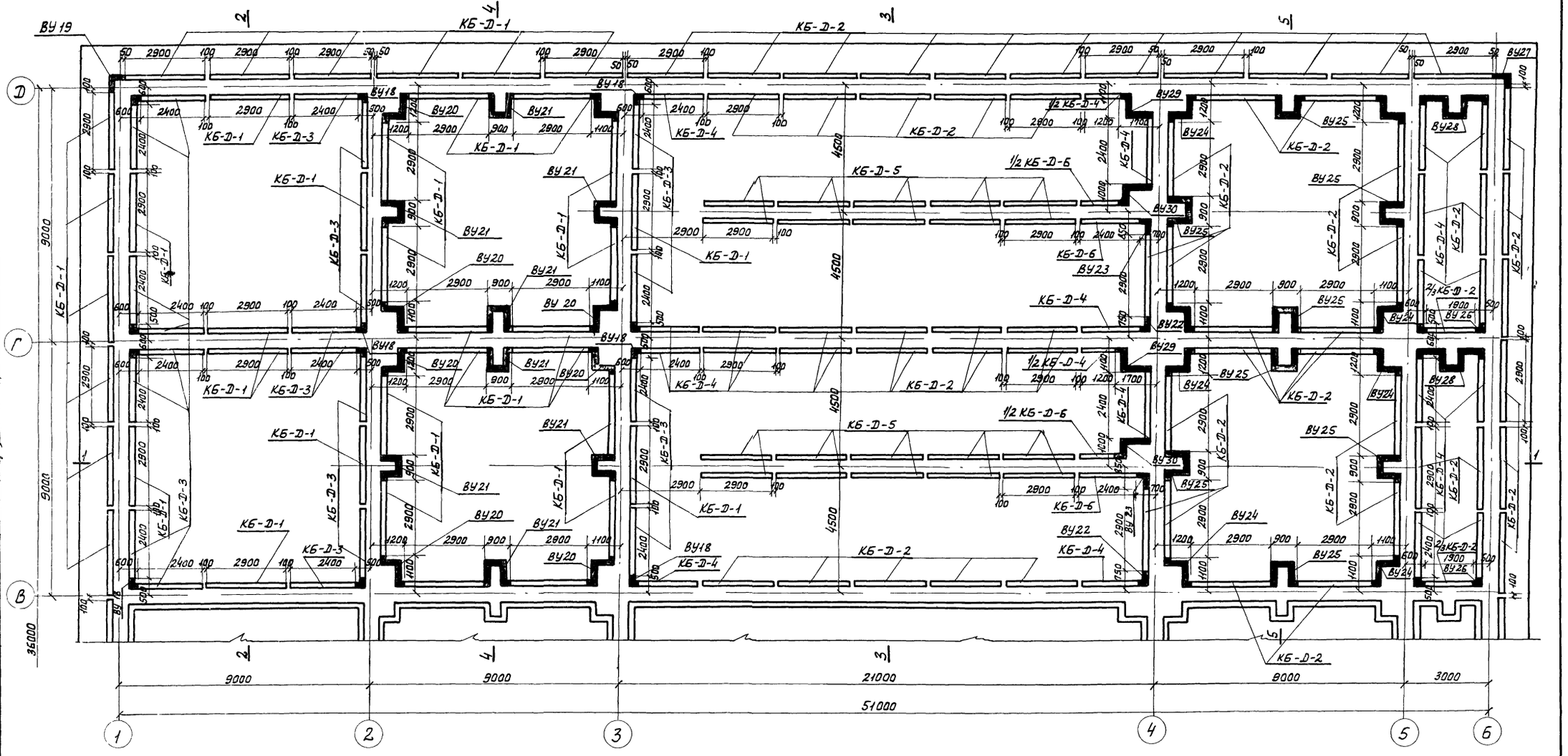

Примечания:

1. Размеры каркасных блоков даны по осям крайних поперечных стержней.
2. Защитный слой бетона принят 25 мм.
3. На плане условно затемнены вязаные участки армирования гребней пят.
4. Выборки на каркасные блоки и вязаные участки см. КС-II-15

1974	КАНАЛИЗАЦИОННЫЕ СООРУЖЕНИЯ БИОЛОГИЧЕСКОЙ ОЧИСТКИ СТОЧНЫХ ВОД ПРОИЗВОДИТЕЛЬНОСТЬЮ 7,0 ТЫС.М.КУБ/СУТ.	Блок емкостей Днище. Армирование. План раскладки каркасных блоков в осях В-Д.	Типовой проект 902-2-260	Альбом II	Лист КС-II-13

МЖКХ РСФСР г. МОСКВА

Ст. инженер Техник

Ефремова

Копировал

Казакова

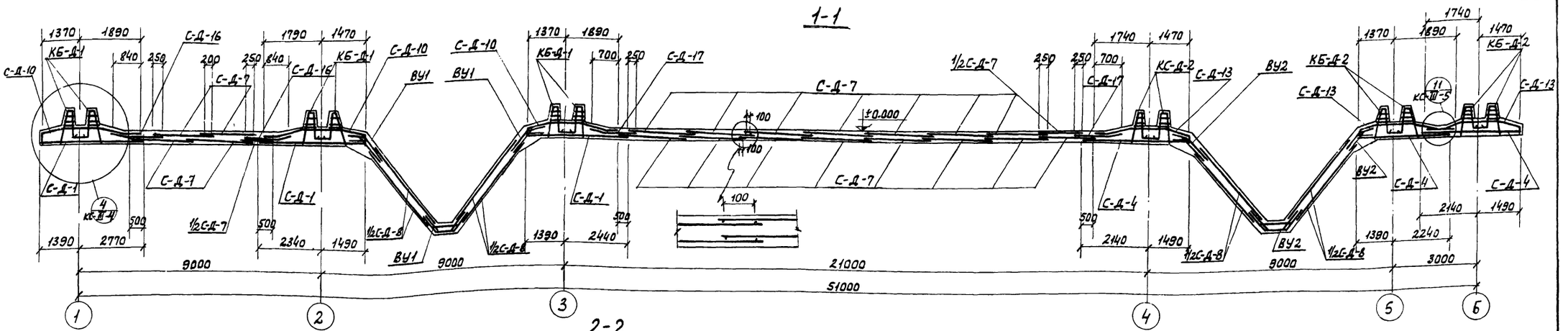

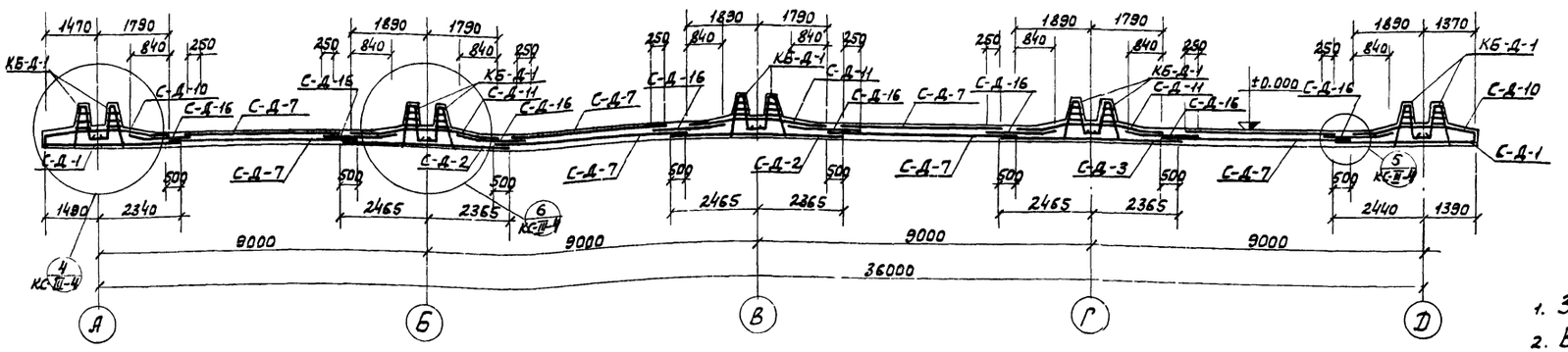

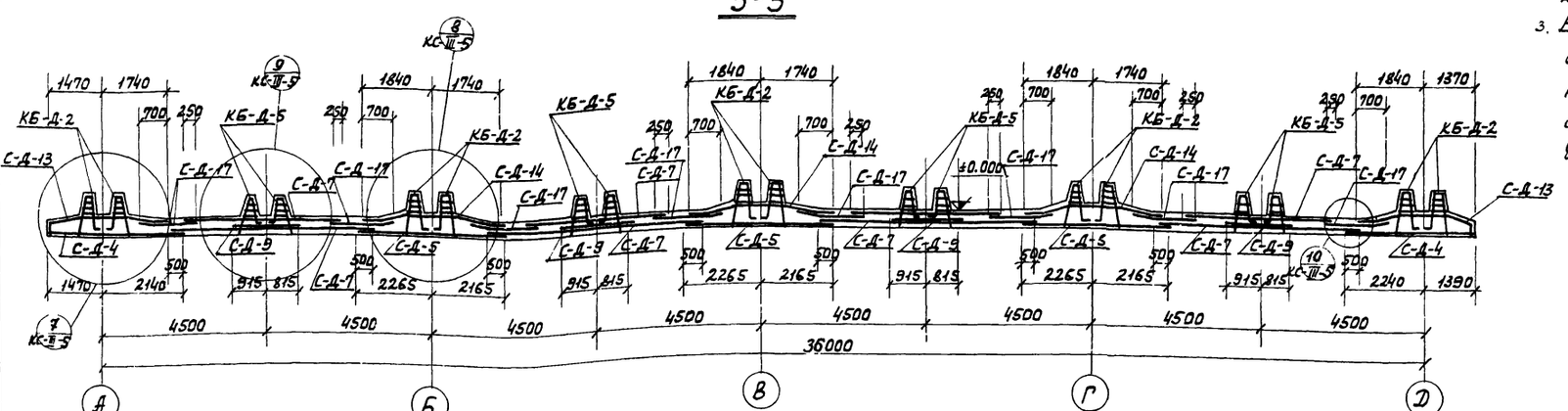

Примечания:

1. Защитный слой бетона принят 25 мм.
2. В разрезах подготовка под днище условно не показана.
3. В плоской части днища в осях 3-4 при укладке сеток для размещения их в заданной толщине необходимо варьировать уровнем поперечной и продольной арматуры / одну сетку укладывать вверх поперечной арматурой, другую вниз /

В том случае, когда в стыках сеток накладывается 3 сетки и более, защитный слой уменьшить до 15 мм.

1974	КАНАЛИЗАЦИОННЫЕ СООРУЖЕНИЯ БИОЛОГИЧЕСКОЙ ОЧИСТКИ СТОЧНЫХ ВОД ПРОИЗВОДИТЕЛЬНОСТЬЮ 2,0 ТЫС.М.КУБ/СУТ.	Блок емкостей. Днище. Армирование. Разрезы 1-1÷3-3.	Типовой проект 902-2-260	Альбом II	Лист КС-II-14

г. МОСКВА

Ефремова

Копиров

13982-02 16

4-4; 5-5

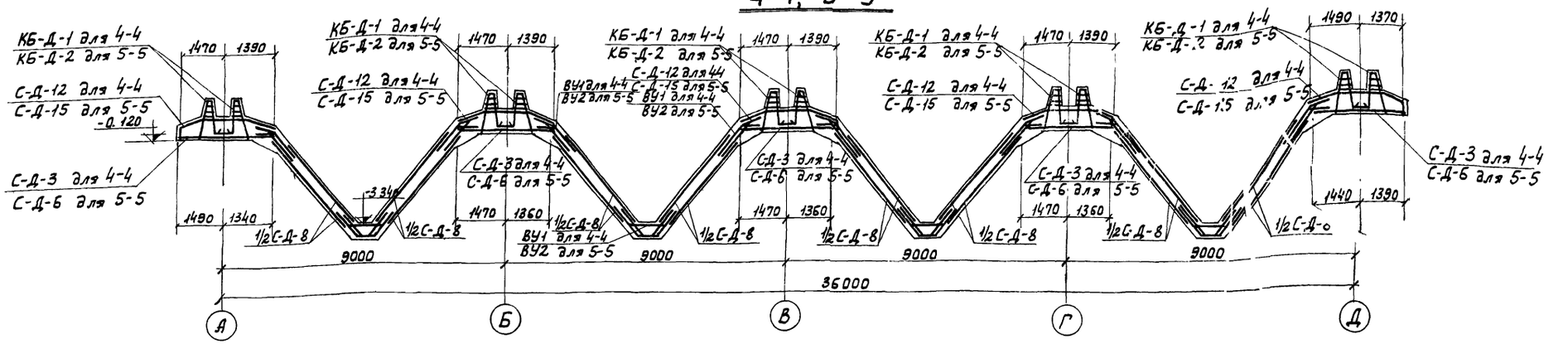

Выборка арматурных изделий.				
Наимен. изделия	Марка изделия	Кол-во шт.	№ листа проекта	Примечание
Сетки днища.	С-Д-1	68	КС-III-67	
	С-Д-2	21	КС-III-67	
	С-Д-3	10	КС-III-67	
	С-Д-4	79	КС-III-67	
	С-Д-5	38	КС-III-68	
	С-Д-6	15	КС-III-68	
	С-Д-7	399,3пм	Сетка рулонная	100/100/5/5 Гост 8478-66
	С-Д-8	32	КС-III-68	
	С-Д-9	10	КС-III-68	
	С-Д-10	41	КС-III-69	
	С-Д-11	9	КС-III-69	
	С-Д-12	25	КС-III-70	
	С-Д-13	56	КС-III-70	
	С-Д-14	27	КС-III-71	
	С-Д-15	21	КС-III-71	
	С-Д-16	32	КС-III-72	
	С-Д-17	32	КС-III-72	
	С-Д-18	32	КС-III-72	
Каркасные блоки днища	КБ-Д-1	76	КС-III-73	
	КБ-Д-2	122	КС-III-73	
	КБ-Д-3	40	КС-III-74	
	КБ-Д-4	34	КС-III-74	
	КБ-Д-5	40	КС-III-75	
	КБ-Д-6	6	КС-III-75	

Выборка вязаных участков			
Наименов. участка	Кол-во шт.	№ листа проекта	Примечание.
ВУ 1	4	КС-III-6	
ВУ 2	4	КС-III-7	
ВУ 3	2	КС-III-8	
ВУ4	1	КС-III-8	
ВУ5	1	КС-III-8	
ВУ6	1	КС-III-8	
ВУ7	1	КС-III-8	
ВУ8	3	КС-III-9	
ВУ9	3	КС-III-9	
ВУ 10	3	КС-III-9	
ВУ11	1	КС-III-10	
ВУ12	1	КС-III-10	
ВУ 13	3	КС-III-11	
ВУ14	4	КС-III-12	
ВУ15	1	КС-III-13	
ВУ16	1	КС-III-13	
ВУ17	3	КС-III-14	
ВУ18	24	КС-III-15	
ВУ19	2	КС-III-15	

Выборка вязаных участков.			
Наименован участка	Кол-во шт.	№ листа проекта	Примечание
ВУ 20	16	КС-III-16	
ВУ 21	16	КС-III-16	
ВУ 22	4	КС-III-17	
ВУ 23	4	КС-III-17	
ВУ 24	16	КС-III-18	
ВУ 25	16	КС-III-18	
ВУ 26	8	КС-III-19	
ВУ 27	2	КС-III-19	
БУ 28	4	КС-III-20	
ВУ 29	4	КС-III-21	
ВУ 30	4	КС-III-22	
Приямок 1	4	КС-III-23,24	
Приямок 2	4	КС-III-23,24	

Выборка узлов.			
Наименов. узла.	Кол-во шт. или п.м.	№ листа проекта	Примечание
Узел 1	32	КС-III-3	
Узел 2	32	КС-III-3	
Узел 3	108	КС-III-3	
Узел 4	261.0пм	КС-III-4	
Узел 6	363.6пм	КС-III-4	
Узел 7	392.0пм	КС-III-5	
Узел 8	549.8пм	КС-III-5	

Примечание:

1. Примечания см. лист КС-II-14

1974	КАНАЛИЗАЦИОННЫЕ СООРУЖЕНИЯ БИОЛОГИЧЕСКОЙ ОЧИСТКИ СТОЧНЫХ ВОД ПРОИЗВОДИТЕЛЬНОСТЬЮ 7,0 ТЫС.М.КУБ/СУТ.	Блок емкостей Днище. Армирование. Разрезы. 4-4; 5-5. Выборки.	Типовой проект 902-2-260	Альбом II	Лист КС-II-15

Г МОСКВА

Ефремова

Копиров

135982 02 17

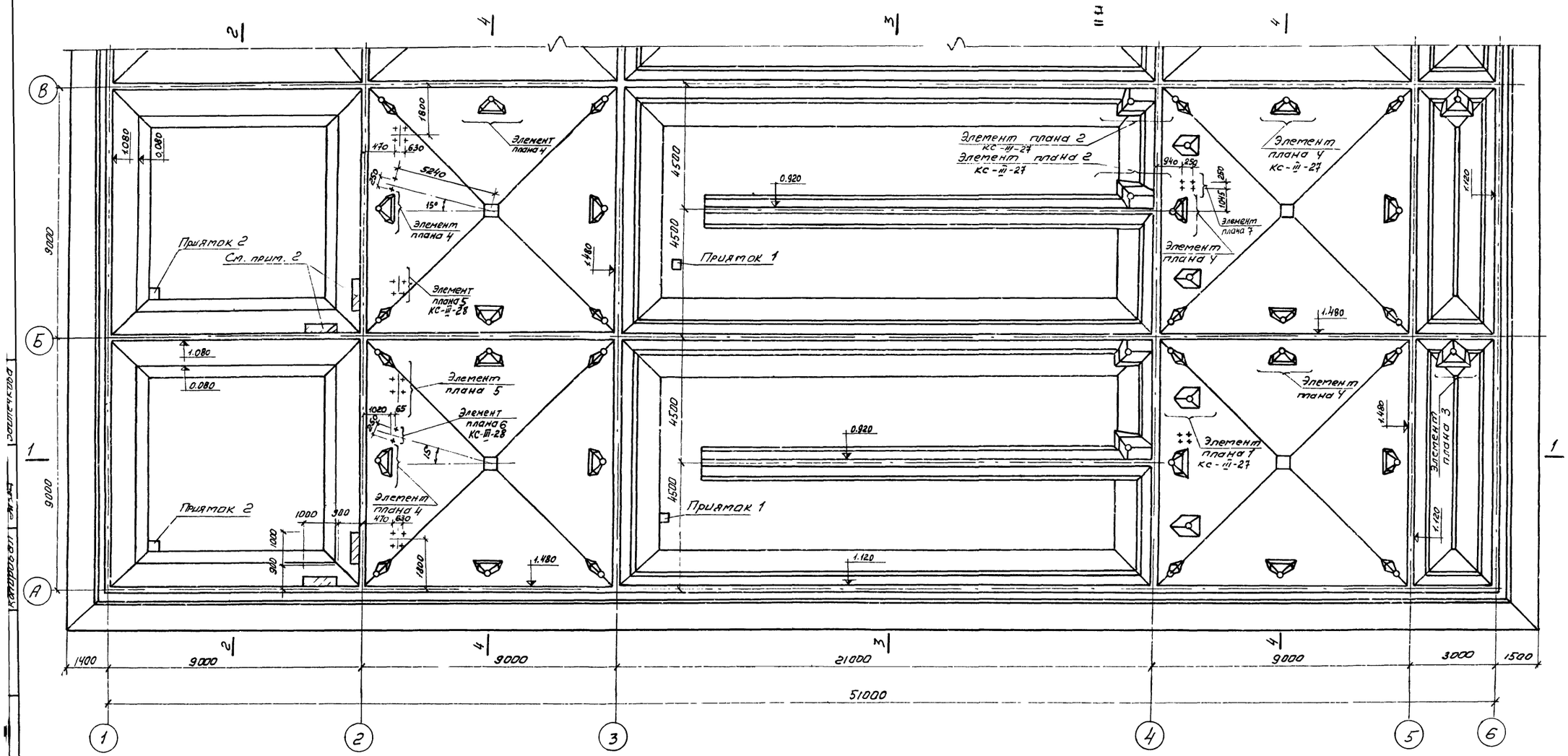

Примечания:

1. Элементы плана см. лист КС-III-27,28.
2. В аэробном сбраживателе на участках, отмеченных на плане, набетонку не выполнять до установки металлической перегородки МП 1.

1974	Канализационные сооружения биологической очистки сточных вод производительностью 70 тыс. м. куб/сут.	Блок емкостей. Днище. Набетонка. План в осях А-В.	Типовой проект 902-2-260	Альбом II	Лист КС-II-16

Инв. № подл. | Подпись и дата | Взам. инв. №

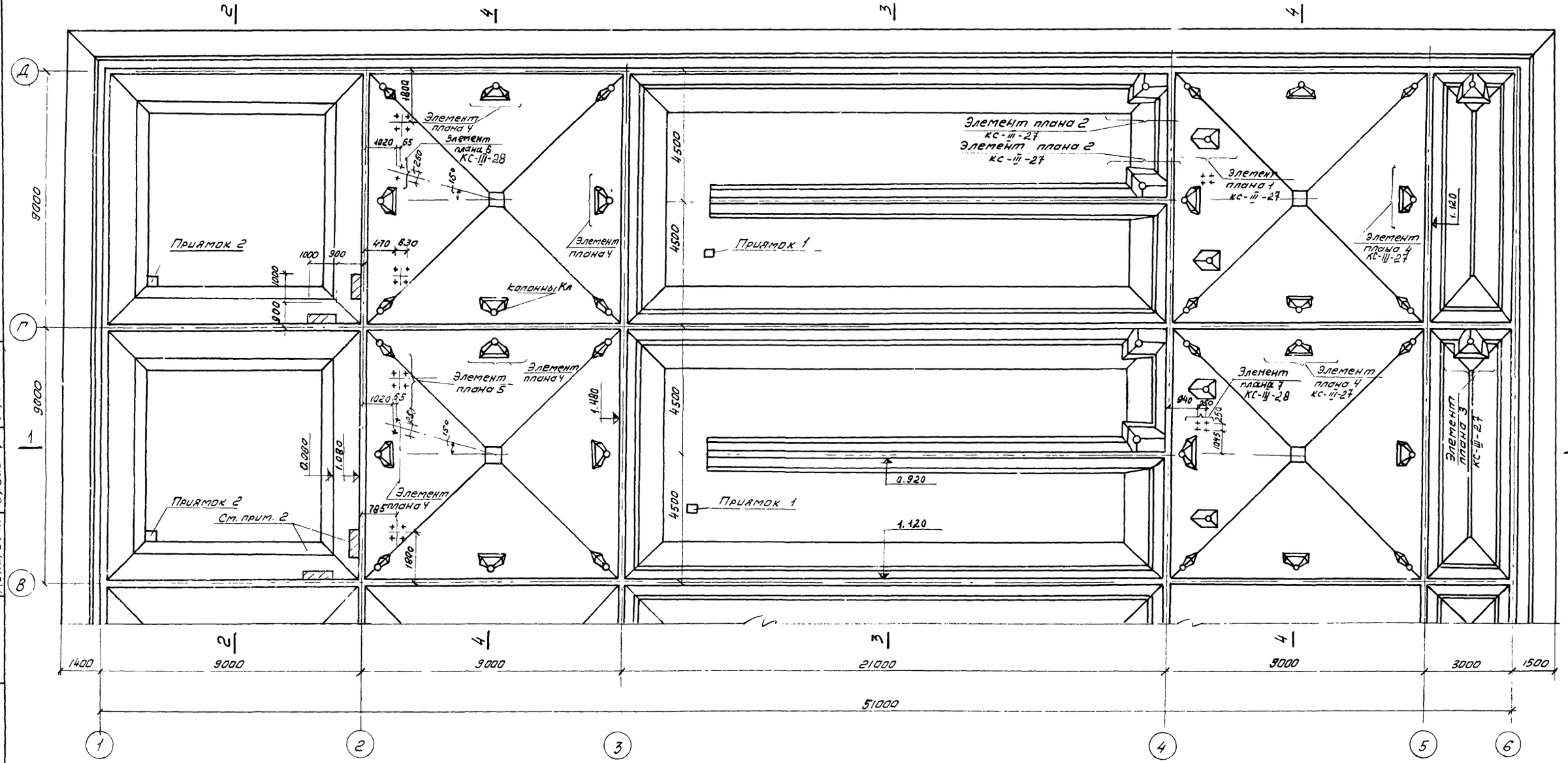

Примечания.

1. Элементы плана см. лист КС-III-27,28
2. В аэробном сбраживателе на участках, отмеченных на плане, набетонку выполнить после установки металлической перегородки МП1

1974	КАНАЛИЗАЦИОННЫЕ СООРУЖЕНИЯ БИОЛОГИЧЕСКОЙ ОЧИСТКИ СТОЧНЫХ ВОД ПРОИЗВОДИТЕЛЬНОСТЬЮ 7,0 ТЫС. М. КУБ/СУТ.	Блок емкостей Днище. Набетонка. План в осях В-Д.	Типовой проект 902-2-260	Альбом II	Лист КС-II-17

МЖКХ РСФСР г. МОСКВА

Техник | Копировал | Зарленкова

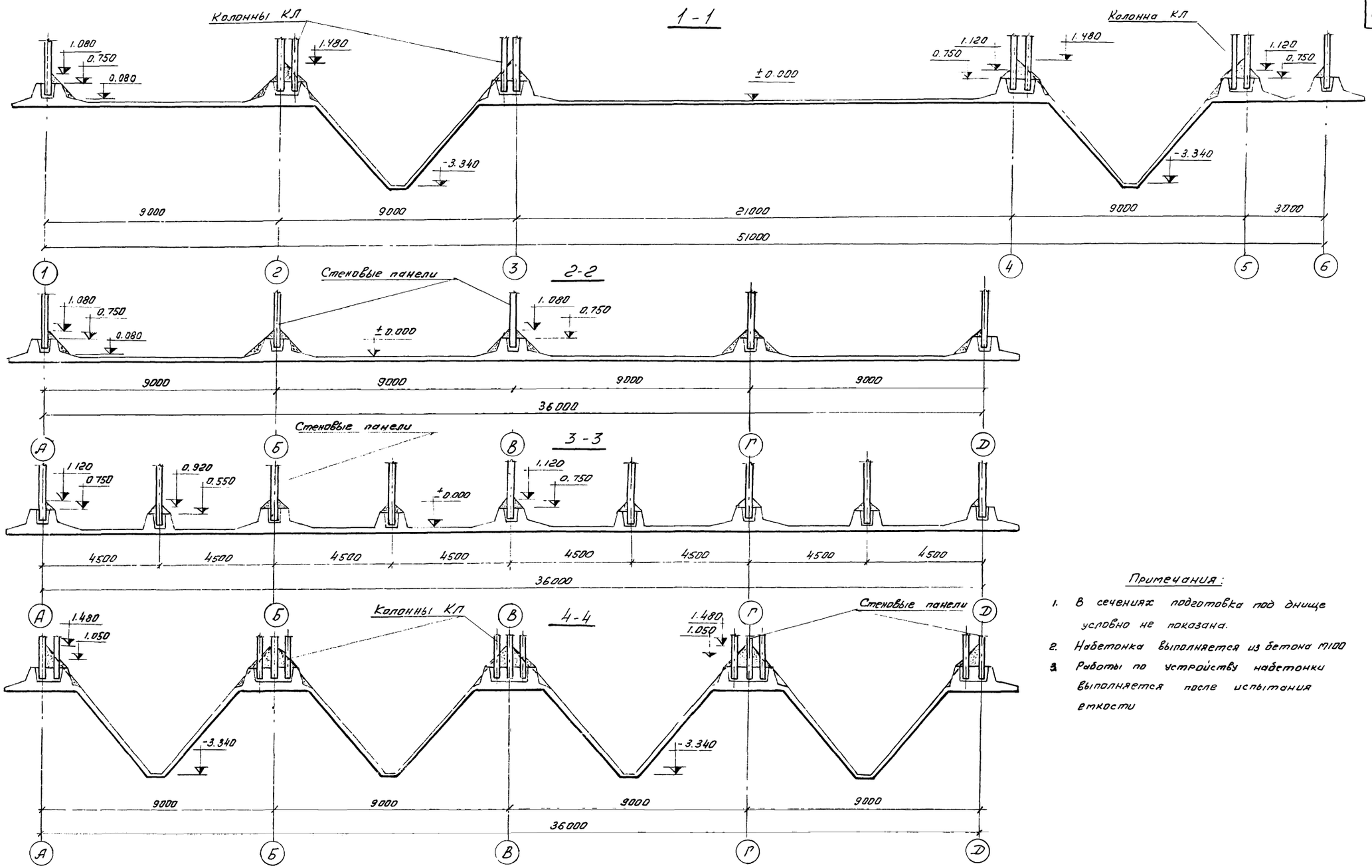

Примечания:

1. В сечениях подготовка под днище условно не показана.
2. Набетонка выполняется из бетона М100
3. Работы по устройству набетонки выполняется после испытания емкости

1974	КАНАЛИЗАЦИОННЫЕ СООРУЖЕНИЯ БИОЛОГИЧЕСКОЙ ОЧИСТКИ СТОЧНЫХ ВОД ПРОИЗВОДИТЕЛЬНОСТЬЮ 70 ТЫС М КУБ/СУТ	Блок емкостей. Днище. Набетонка. Разрезы 1-1 – 4-4	Типовой проект 902-2-260	Альбом II	Лист КС-II-18

13982-02 20

План

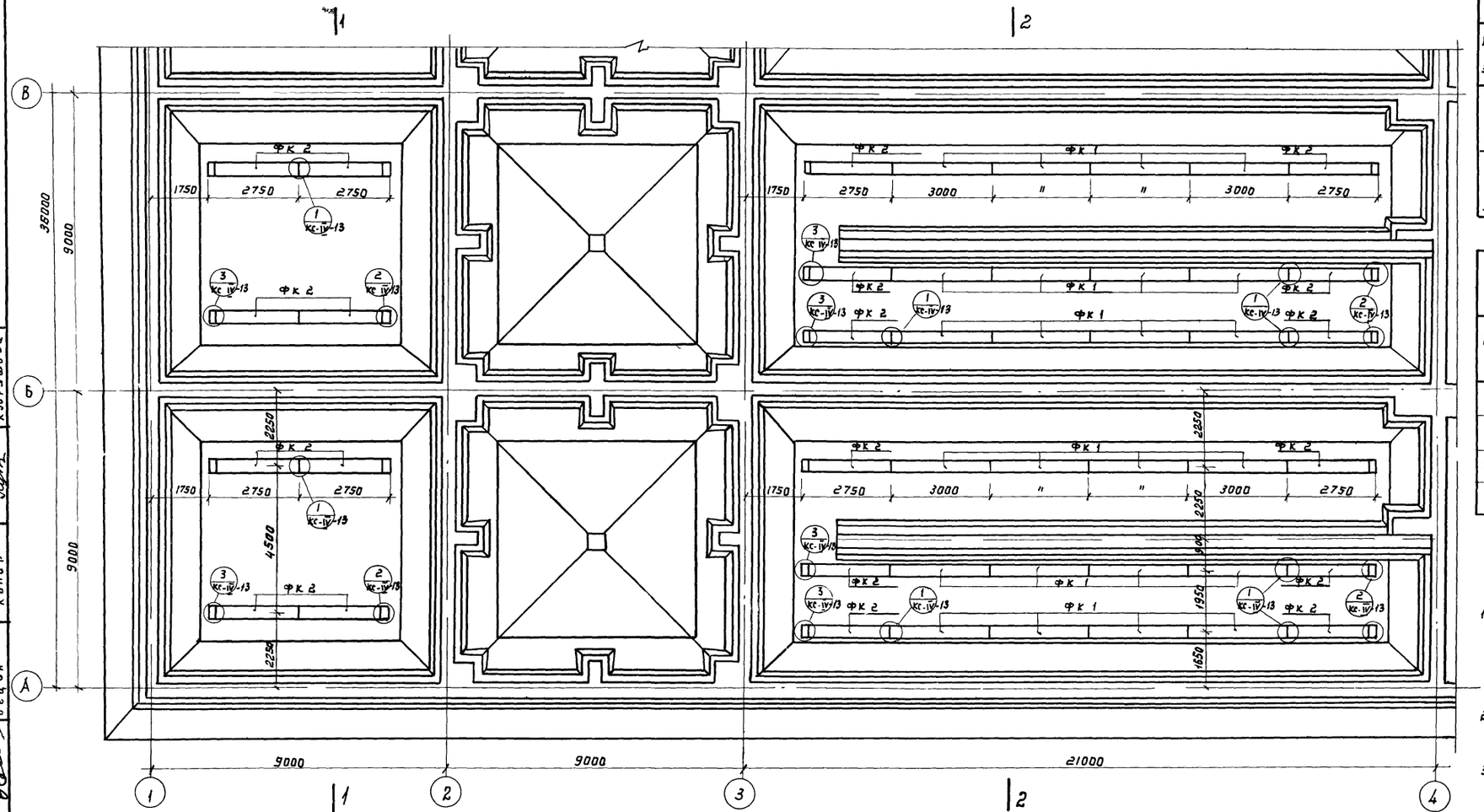

Выборка сборных железобетонных элементов

Наимен элем-та	Марка элемента	Кол-во шт	Масса элем. т	Стандарт или лист проекта	Примечание
Фильтросные короба	ФК 1	48	0.500	КС-V-15	
	ФК 2	40	0.430	КС-V-16	
Фильтросн. пластины 300×300×35	–	810	–	Кучинский комбинат керамических облицовочных изделий ТУ 400-1-21-71	

Выборка монтажных узлов

Наименов. узлов	Кол-во шт.	№ листа проекта	Примечание
Узел 1	68	КС-IV-13	
Узел 2	20	КС-IV-13	
Узел 3	20	КС-IV-13	

Примечания:

1. Фильтросные короба устанавливаются на свежеуложенный цементный раствор толщиной 50 мм
2. План фильтросных коробов в осях В-Д см. лист КС-II-20.
3. Фильтросные короба перекрываются фильтросными пластинами 300×300×35.

1974	КАНАЛИЗАЦИОННЫЕ СООРУЖЕНИЯ БИОЛОГИЧЕСКОЙ ОЧИСТКИ СТОЧНЫХ ВОД ПРОИЗВОДИТЕЛЬНОСТЬЮ 7,0 ТЫС.М.КУБ/СУТ.	Блок емкостей. Монтажная схема фильтросных коробов. План в осях А-В. Выборки.	Типовой проект 902-2-260	Альбом II	Лист КС-II-19

МЖКХ РСФСР г.МОСКВА

ст. инж. Кудряшова; ст. инж. Копир; гип технол. Дунаевецкая Гецин

План

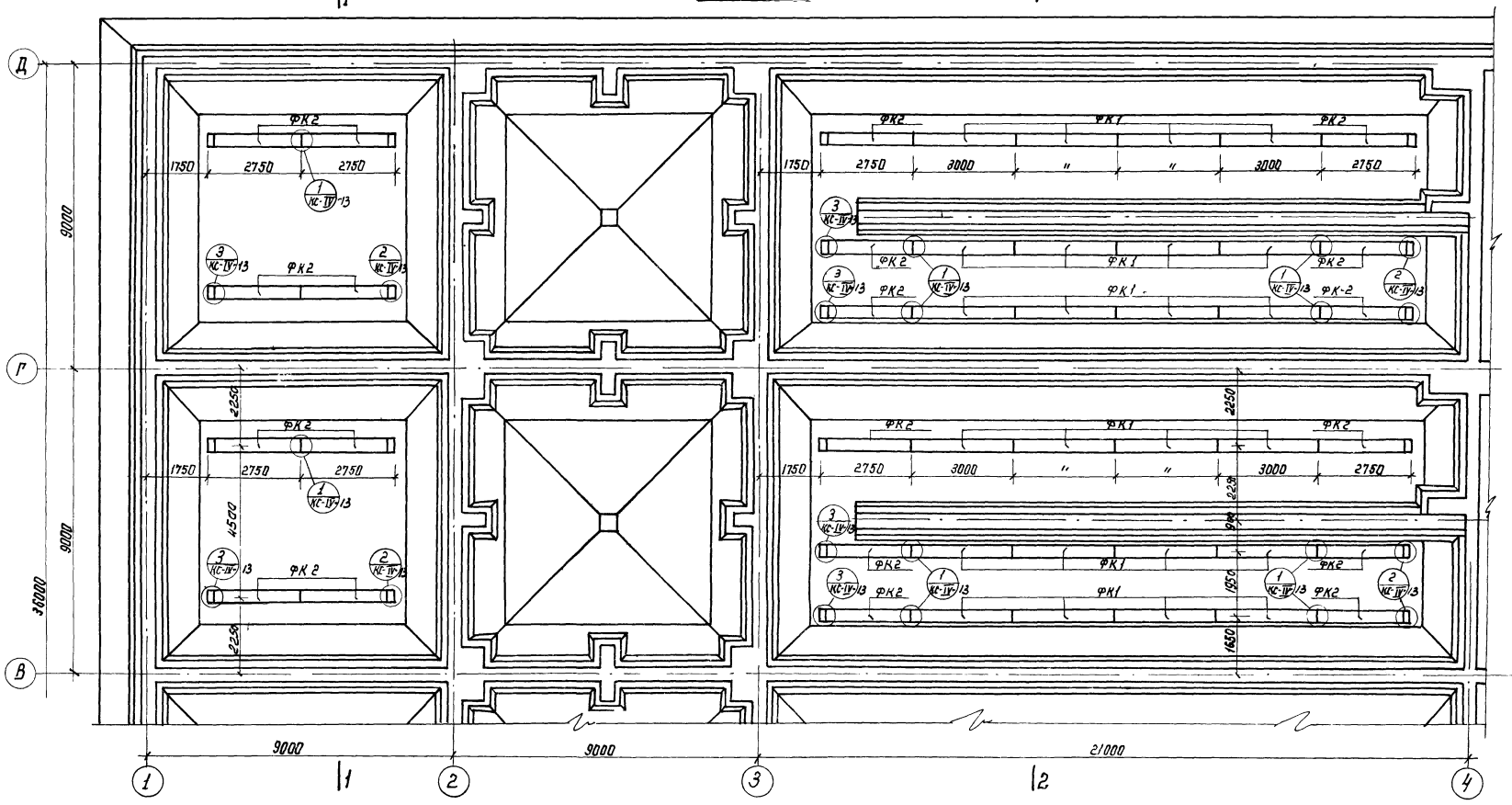

Примечания:

1. План фильтросных коробов в осях А-В см. лист КС-II-19

1-1

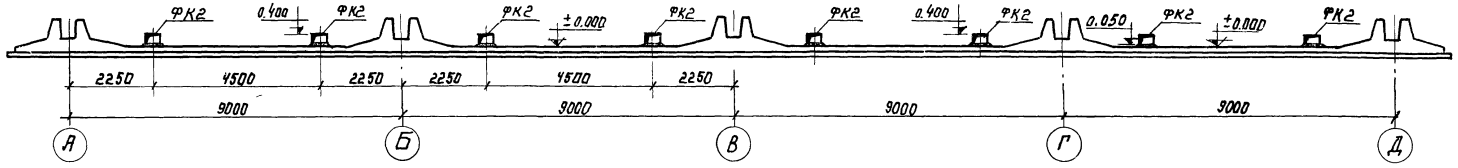

2-2

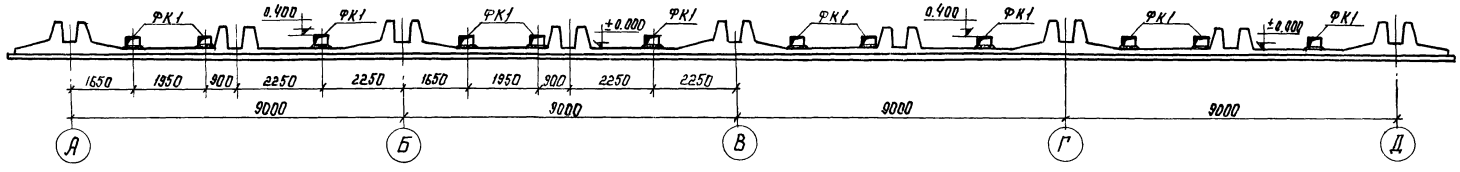

1974	КАНАЛИЗАЦИОННЫЕ СООРУЖЕНИЯ БИОЛОГИЧЕЕКОЙ ОЧИСТКИ СТОЧНЫХ ВОД ПРОИЗВОДИТЕЛЬНОСТЬЮ 7,0 ТЫС.М.КУБ/СУТ	Блок емкостей Монтажная схема фильтросных коробов. План в осях В-D Разрезы 1-1; 2-2	Типовой проект 902-2-260	Альбом	Лист КС-II-20

13982-02 22

МАКАРОФОР г. МОСКВА
Ст. инж. Гип технолог
Дунаевецкая Гецин
Копир
Касперович

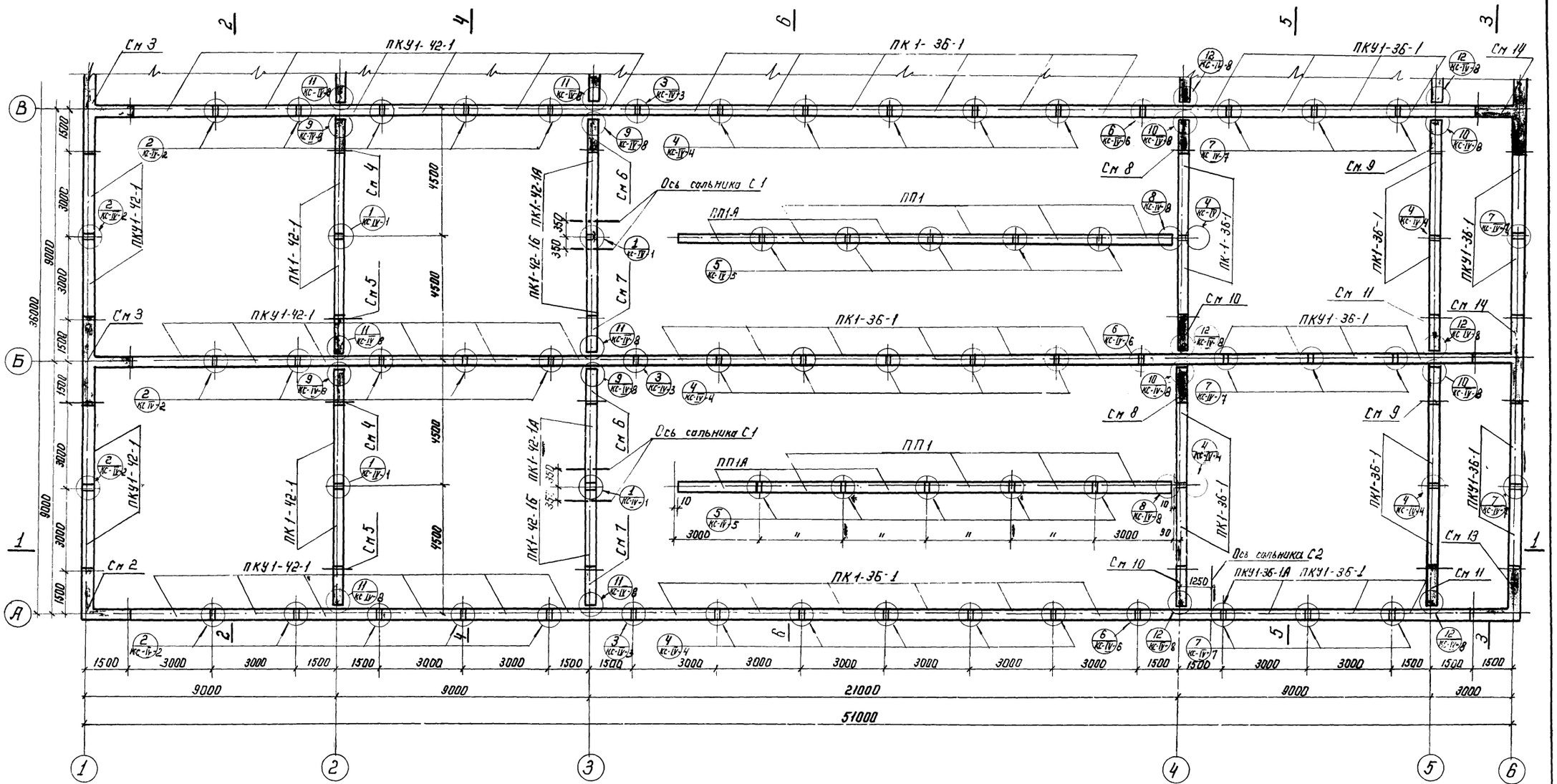

Примечания.

1. Ориентацию панелей при монтаже см лист КС-II-23, КС-II-24
2. На плане условно затемнены монолитные железобетонные конструкции

1974	КАНАЛИЗАЦИОННЫЕ СООРУЖЕНИЯ БИОЛОГИЧЕСКОЙ ОЧИСТКИ СТОЧНЫХ ВОД ПРОИЗВОДИТЕЛЬНОСТЬЮ 7,0 ТЫС.М.КУБ/СУТ	Блок емкостей. Монтажная схема стен. План в осях А-В	Типовой проект 902-2-260	Альбом II	Лист КС-II-21

МЖКХ РСФСР г. МОСКВА

Ст. инженер Вулатова
Техник Казакова
Гип. технол Гецин
Копировала
Кашерович

13982-02 23

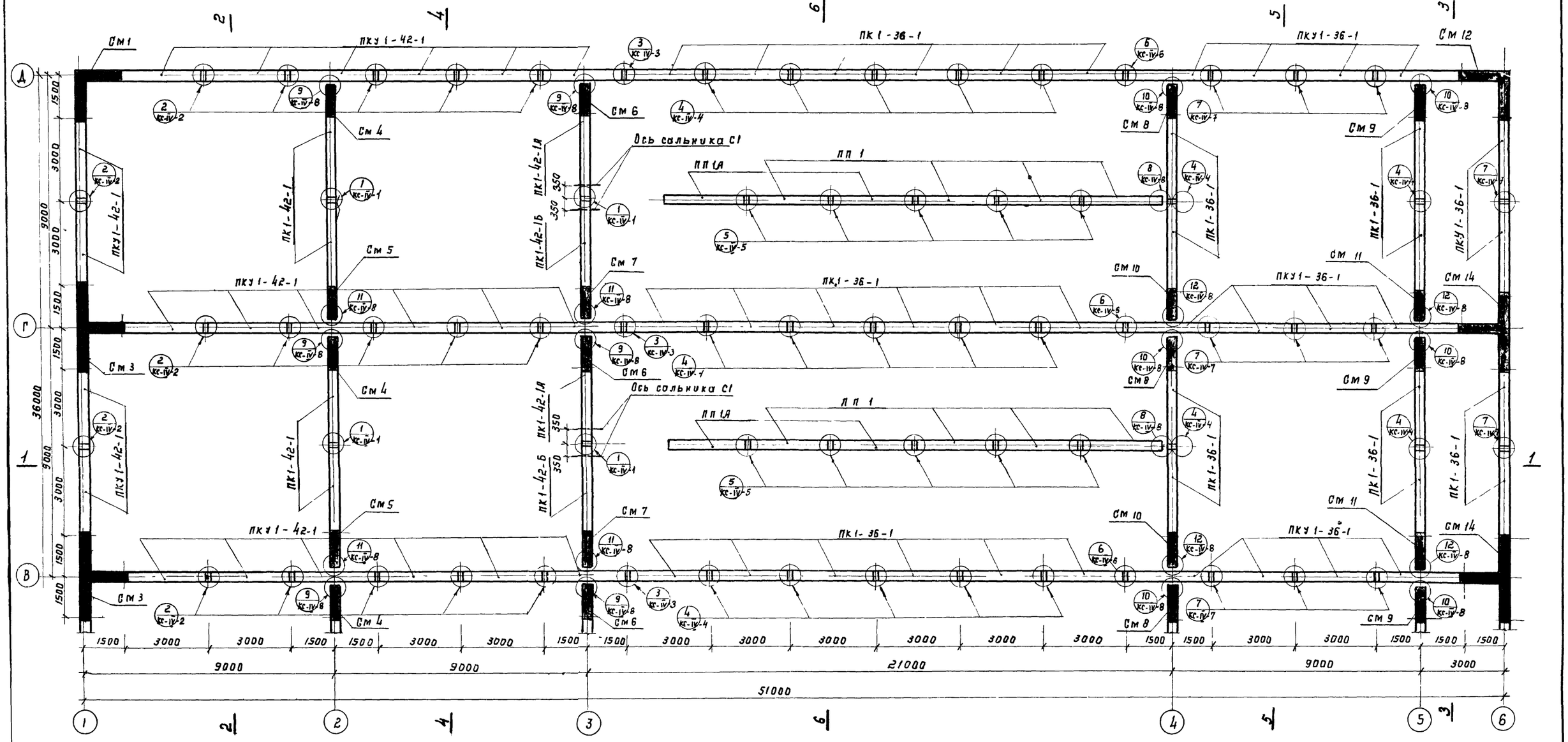

Примечания:

1 Ориентировать панели при монтаже по листу КС-II-23, КС-II-24.

2 На плане условно затемнены монолитные железобетонные участки стен.

1974	КАНАЛИЗАЦИОННЫЕ СООРУЖЕНИЯ БИОЛОГИЧЕСКОЙ ОЧИСТКИ СТОЧНЫХ ВОД ПРОИЗВОДИТЕЛЬНОСТЬЮ 7,0 ТЫС. М. КУБ/СУТ.	Блок емкостей. Монтажная схема стен. План в осях В-Д	Типовой проект 902-2-260	Альбом II	Лист КС-II-22

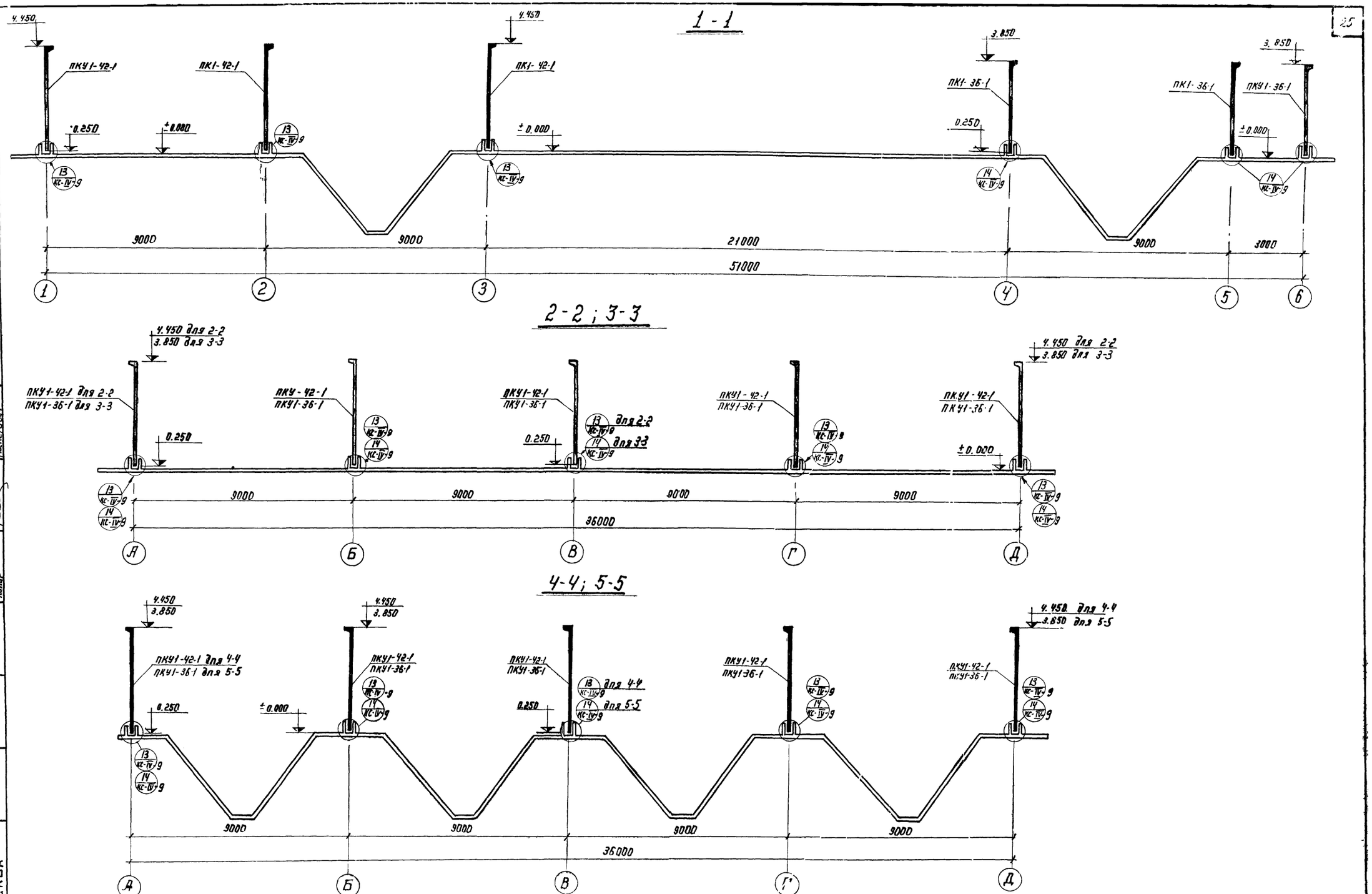

1974	КАНАЛИЗАЦИОННЫЕ СООРУЖЕНИЯ БИОЛОГИЧЕСКОЙ ОЧИСТКИ СТОЧНЫХ ВОД, ПРОИЗВОДИТЕЛЬНОСТЬЮ 70 ТЫС. М.КУБ/СУТ.	Блок емкостей Монтажная схема стен. Разрезы 1-1÷5-5.	Типовой проект 902-2-260	Альбом II	Лист КС-II-23

МЖКХ РСФСР г. МОСКВА

Отд. инженер Техник

Казакова

Копир

Касперович

6-6

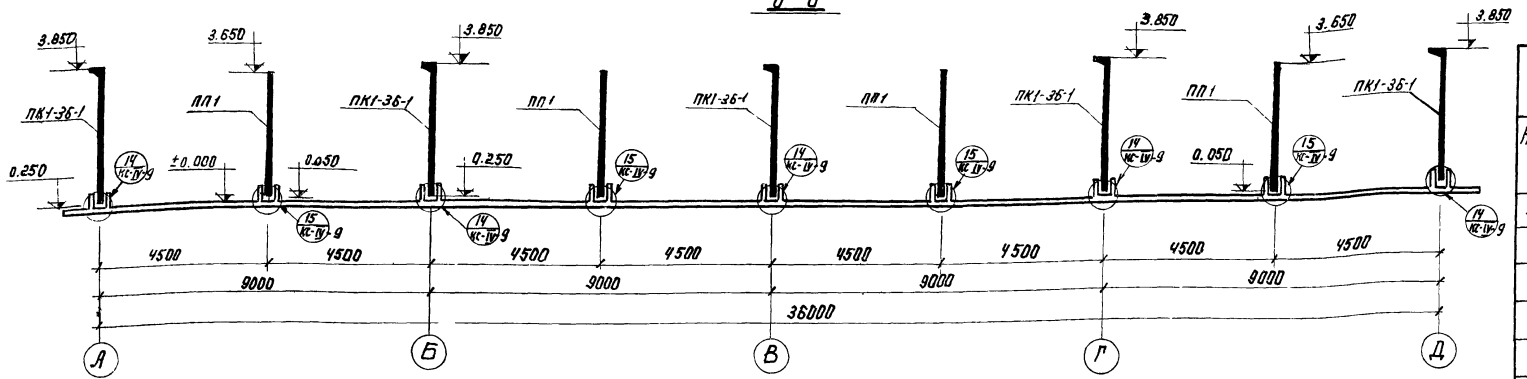

Выборка монтажных узлов

Наименов. узла	Кол-во шт	N листа проекта	Примечание
Узел 1	8	КС-IV-1	
Узел 2	20	КС-IV-2	
Узел 3	5	КС-IV-3	
Узел 4	33	КС-IV-4	
Узел 5	20	КС-IV-5	
Узел 6	5	КС-IV-6	
Узел 7	19	КС-IV-7	
Узел 8	4	КС-IV-8	
Узел 9	8	КС-IV-8	
Узел 10	8	КС-IV-8	
Узел 11	8	КС-IV-8	
Узел 12	8	КС-IV-8	
Узел 13	—	КС-IV-8	
Узел 14	—	КС-IV-9	
Узел 15	—	КС-IV-9	

Выборка сборных унифицированных и неунифицированных железобетонных элементов

Наимен элем.	Марка элемента	Кол-во шт	Масса элем	стандарт	Примечан
Стеновые панели	ПК1-42-1	8	5.75	серия 3.900-2 Выпуск 2	
	ПК1-42-1А	4	5.75		см. лист КС-V-1
	ПК1-42-1Б	4	5.75		см. лист КС-V-2
	ПК1-36-1	46	4.27		
	ПКУ1-42-1	38	5.25	серия 3.900-2 Выпуск 7	
	ПКУ1-36-1	27	4.27		
	ПКУ1-36-1А	1	4.27		См. лист КС-V-3
	ПП1	16	4.56		см. лист КС-V-4
	ПП1А	8	4.56		см. лист КС-V-8

Выборка монолитных участков

Наименов участка	Кол-во шт	N листа проекта	Примечание
См 1	1	КС-III-29	
См 2	1	КС-III-33	
См 3	3	КС-III-35	
См 4	4	КС-III-40	
См 5	4	КС-III-44	
См 6	4	КС-III-41	
См 7	4	КС-III-45	
См 8	4	КС-III-48	
См 9	4	КС-III-49	
См 10	4	КС-III-52	
См 11	4	КС-III-53	
См 12	1	КС-III-56	
См 13	1	КС-III-59	
См 14	3	КС-III-62	

Примечание

1. Рекомендации по монтажу панелей см. пояснительную записку проекта - Альбом I

1974	Канализационные сооружения биологической очистки сточных вод производительностью 7,0 тыс.м.куб/сут.	Блок емкостей. Монтажная схема стен. Разрез 6-6. Выборки.	Типовой проект 902-2-260	Альбом II	Лист КС-II-24

г. Москва.

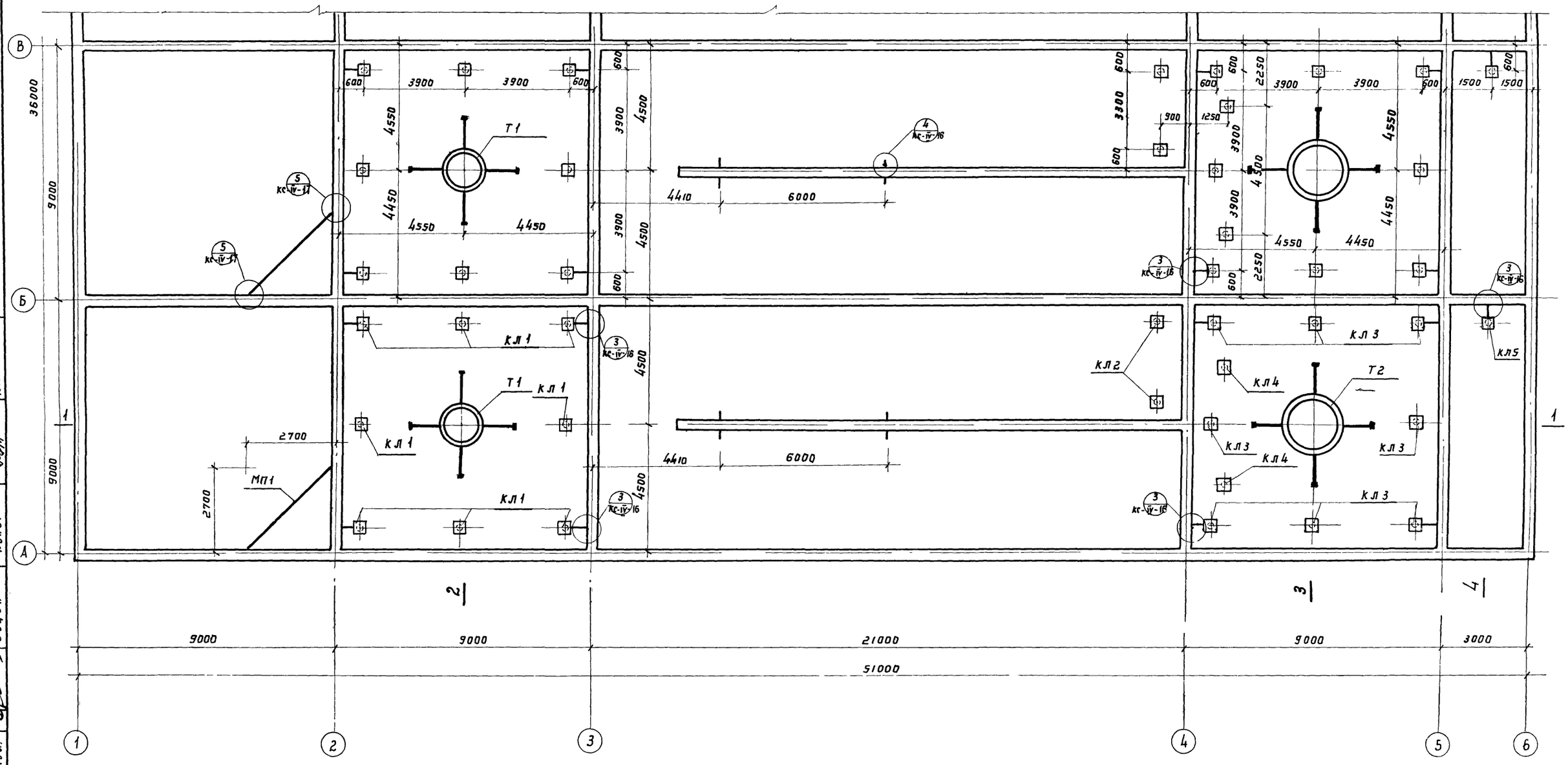

Примечание:

1. Примечания см лист КС-II-30

1974	КАНАЛИЗАЦИОННЫЕ СООРУЖЕНИЯ БИОЛОГИЧЕСКОЙ ОЧИСТКИ СТОЧНЫХ ВОД ПРОИЗВОДИТЕЛЬНОСТЬЮ 7,0 ТЫС. М КУБ/СУТ.	Блок емкостей. Монтажная схема металлических конструкций. План колонн, центральных труб, перегородок в осях А-В.	Типовой проект 902-2-260	Альбом II	Лист КС-II 25

ТИПРОКОММУНВОДОКАНАЛ МЖКХ РСФСР г. МОСКВА

Ст. инженер Техник гип технол. Булатова Казакова Гецин Копир Кудряшова

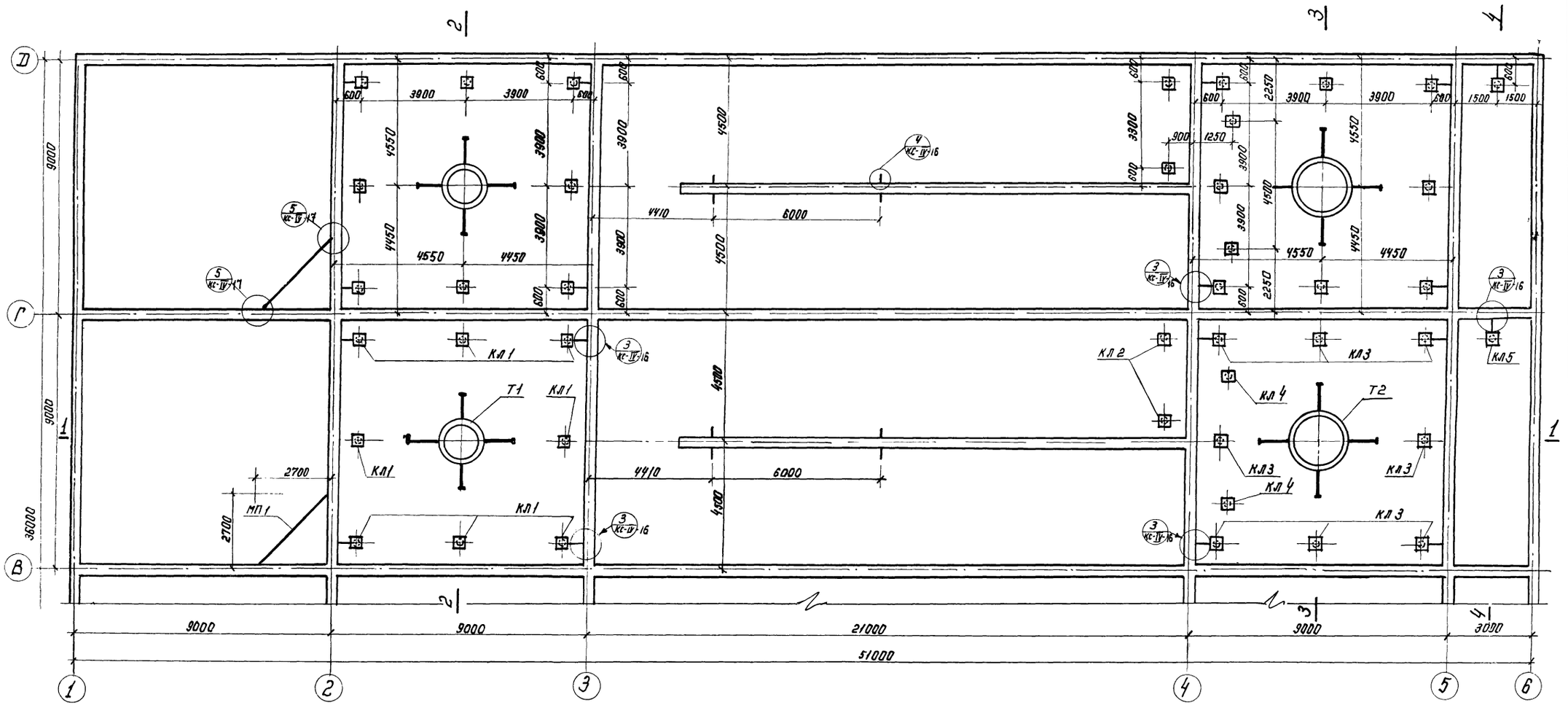

1974	КАНАЛИЗАЦИОННЫЕ СООРУЖЕНИЯ БИОЛОГИЧЕСКОЙ ОЧИСТКИ СТОЧНЫХ ВОД ПРОИЗВОДИТЕЛЬНОСТЬЮ 7,0 ТЫС.М.КУБ/СУТ.	Блок емкостей. Монтажная схема металлических конструкций. План колонн, центральных труб, перегородок восях В-D.	Типовой проект 902-2-260	Альбом II	Лист. КС-II-26

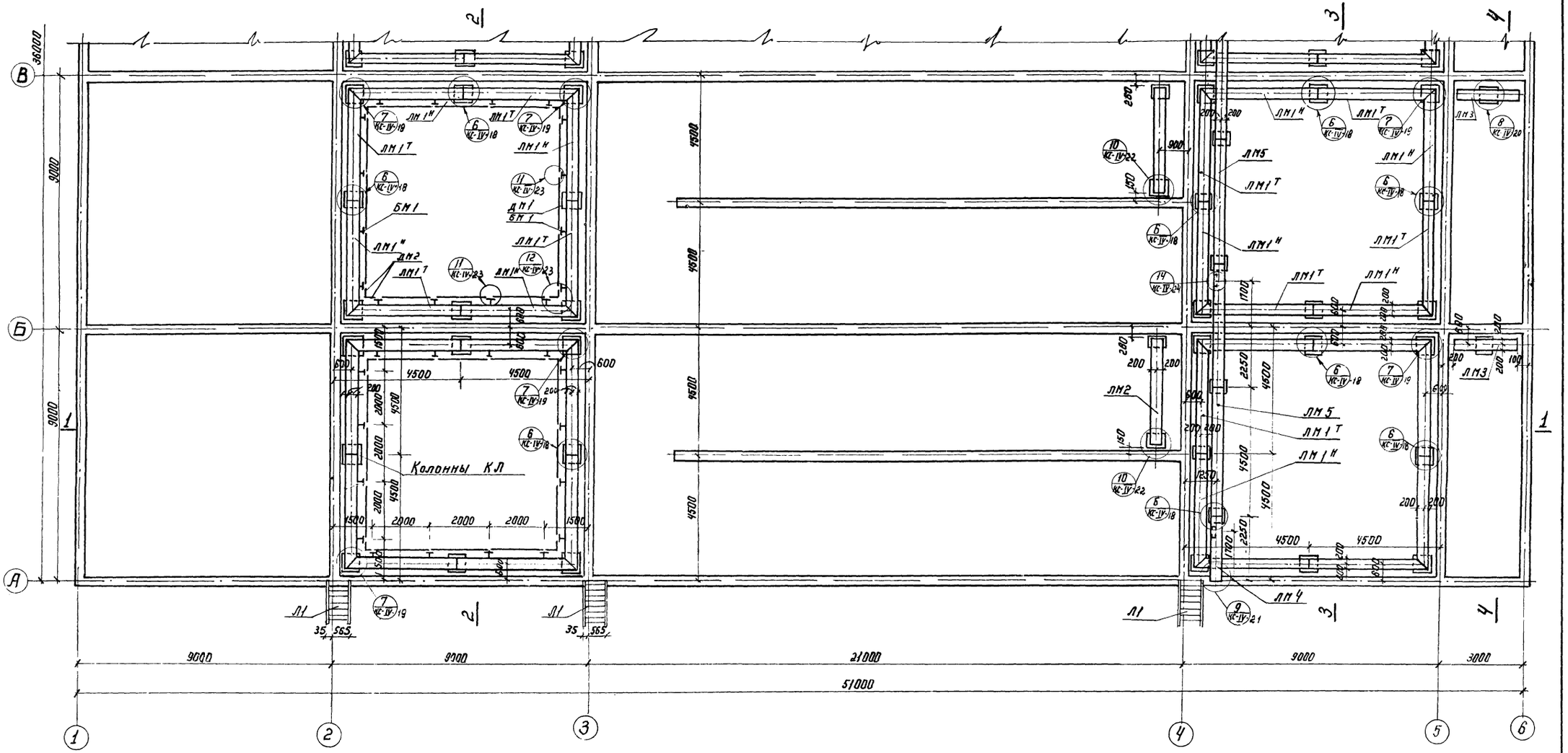

Примечания:
1. План лотков, балок, лестниц, в осях В-Д см лист КС-II-28.
2. Примечания см. лист КС-II-30.

1974	КАНАЛИЗАЦИОННЫЕ СООРУЖЕНИЯ БИОЛОГИЧЕСКОЙ ОЧИСТКИ СТОЧНЫХ ВОД ПРОИЗВОДИТЕЛЬНОСТЬЮ 7,0 ТЫС.М.КУБ/СУТ	Блок емкостей. Монтажная схема металлических конструкций. План лотков, балок, лестниц в осях А-В.	Типовой проект 902-2-260	Альбом II	Лист КС-II-27

МЖКХ РСФСР г. МОСКВА

Ст. инженер Техник

Касперович

Капиров

Казакова

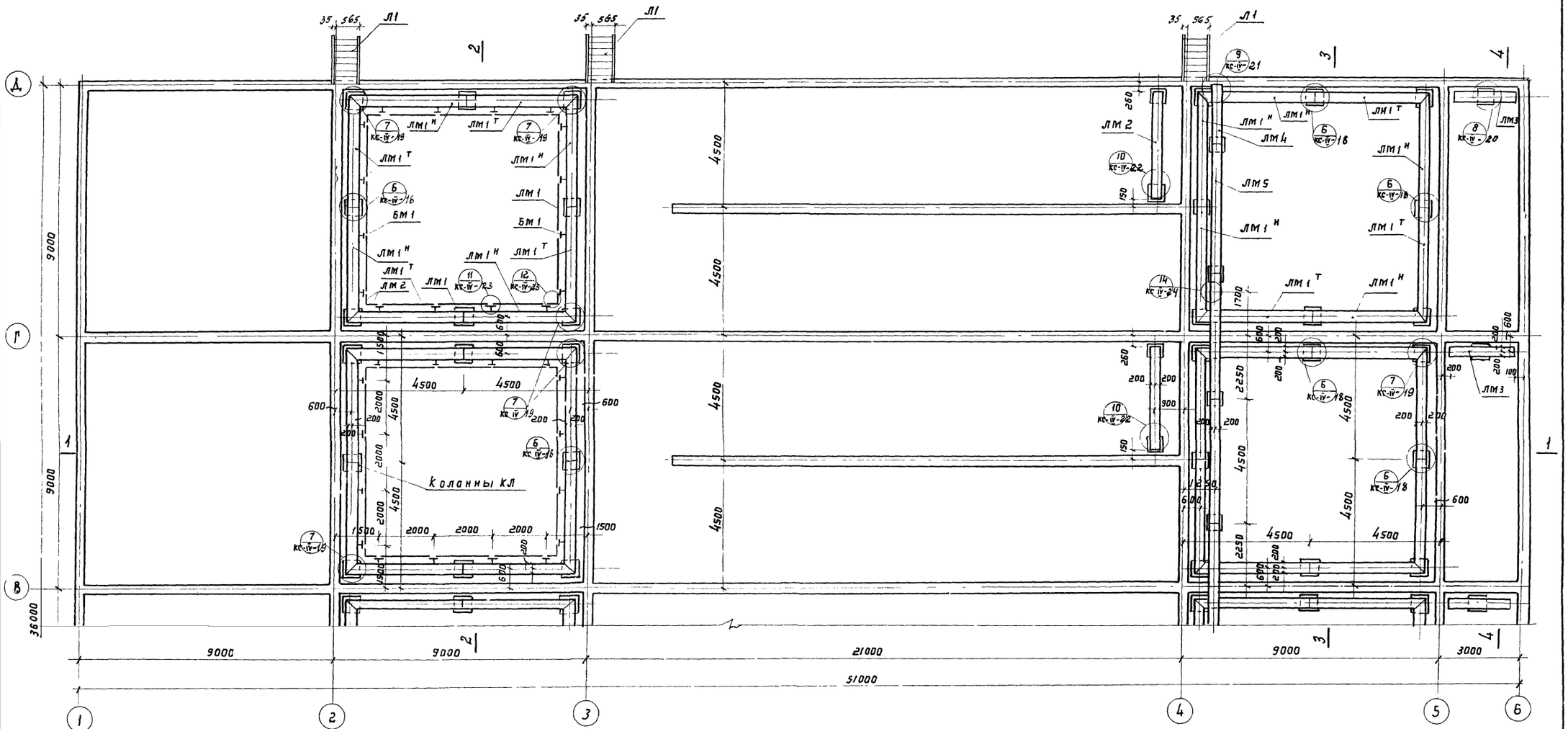

Примечание:

1. Примечания см. лист КС-II-30
2. План лотков, балок, лестниц в осях А-В см. лист КС-II-27.

1974	Канализационные сооружения биологической очистки сточных вод производительностью 7,0 тыс. м. куб/сут.	Блок емкостей. Монтажная схема металлических конструкций. План лотков, балок, лестниц в осях В-Д	Типовой проект 902-2-260	Альбом II	Лист КС-II-28

1 – 1

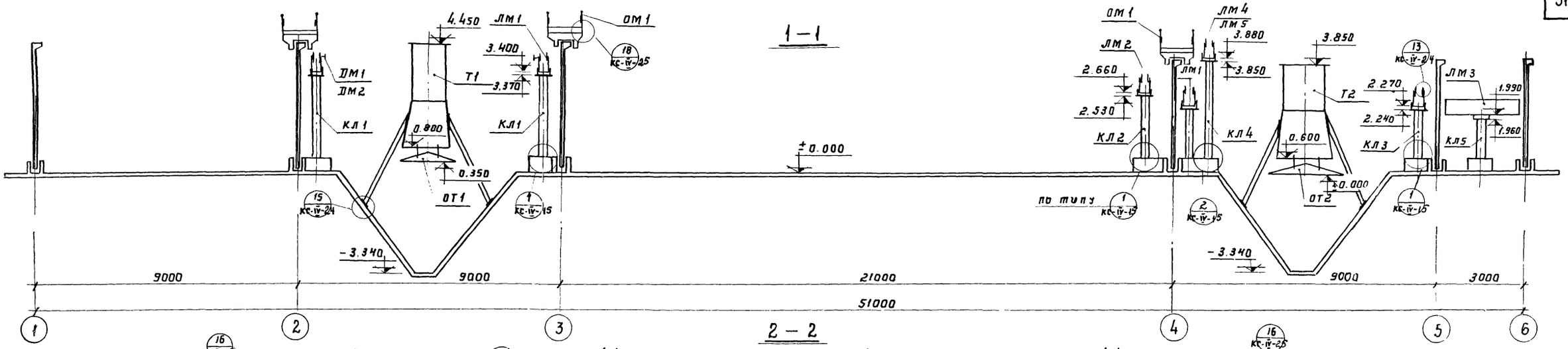

2 – 2

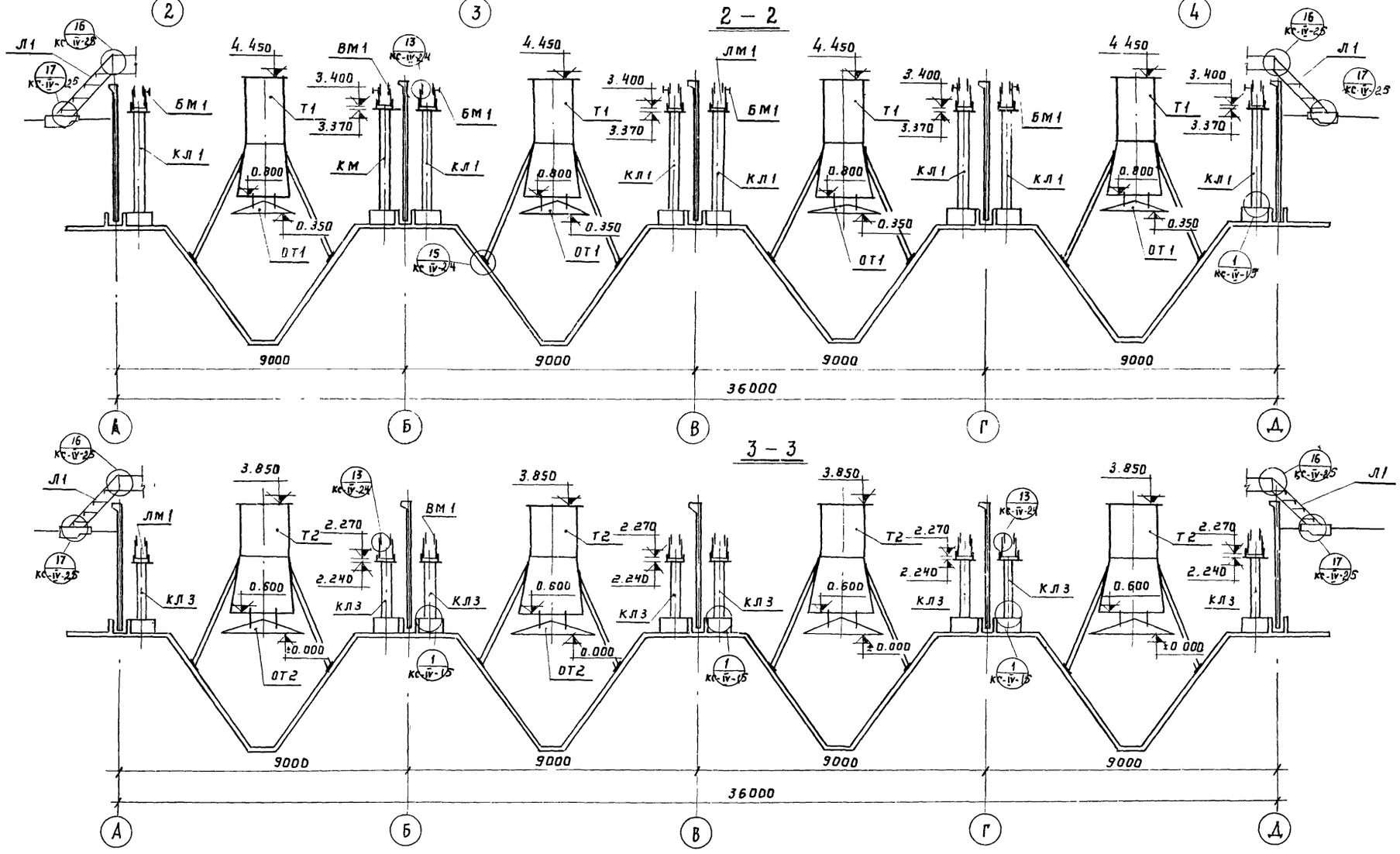

3 – 3

Примечание:

1. Примечания см. лист КС-II-30

1974	КАНАЛИЗАЦИОННЫЕ СООРУЖЕНИЯ БИОЛОГИЧЕСКОЙ ОЧИСТКИ СТОЧНЫХ ВОД ПРОИЗВОДИТЕЛЬНОСТЬЮ 70 ТЫС.М КУБ/СУТ.	Блок емкостей. Монтажная схема металлических конструкций. Разрезы 1-1; 2-2; 3-3.	Типовой проект 902-2-260	Альбом II	Лист КС-II-29

ГИП технол. Кулябышева
Ст. инженер Фомичев
Техник Казакова
Гип технол. Гецин
Колупаев
МЖКХ РСФСР г. МОСКВА

13982-02 31

4 - 4

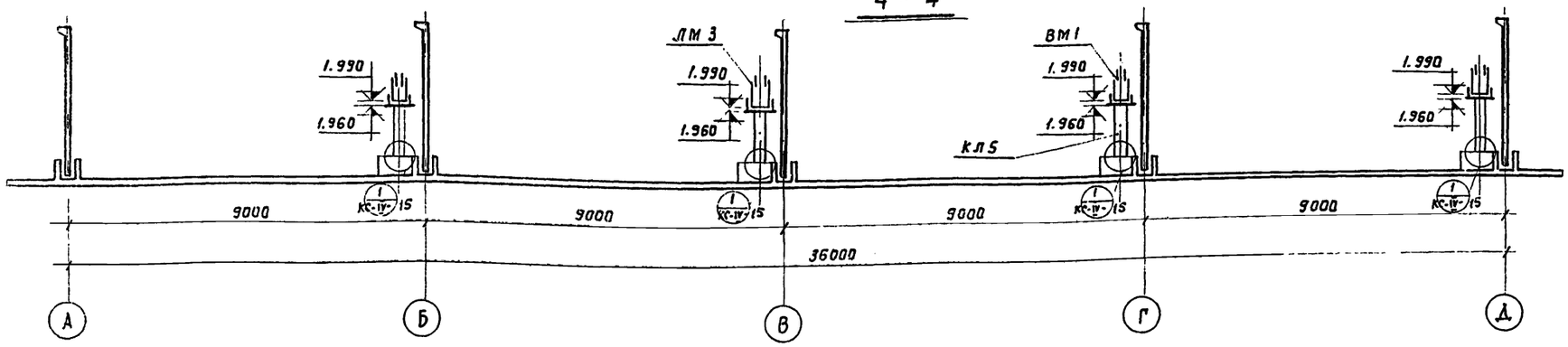

Выборка металлических изделий					
Наим. издел.	Марка изделий	К-во шт.	Масса издел.	№ листа проекта	Примеч.
Колонны	КЛ 1	32	144.8	КС-V-29	
	КЛ 2	8	129,3	КС-V-29	
	КЛ 3	32	128,8	КС-V-29	
	КЛ 4	8	154,8	КС-V-30	
	КЛ 5	4	116,0	КС-V-30	
Перегородка	МП 1	4	506,0	КС-V-34	
Лотки	ЛМ 1 Т	32	318,1	КС-V-31	
	ЛМ 1 Н	32	318,1	КС-V-31	
	ЛМ 2	4	340,7	КС-V-32	
	ЛМ 3	4	232,0	КС-V-32	
	ЛМ 4	2	207,4	КС-V-33	
	ЛМ 5	7	348,6	КС-V-33	
Балки	БМ 1	64	5.7	КС-V-35	
Полупогр. доски	ДМ 1	48	6.8	КС-V-35	
	ДМ 2	32	8,9	КС-V-35	
Водослив	ВМ 1	626 пм	9,6	КС-V-35	Масса 1,2 п.м.
Лестницы	Л1	6	51,1	КС-V-36	
Ограждение ОМ 1 п.м.			20,3	КС-V-36	Масса 1,5 п.м.

Выборка монтажных узлов			
Наимен. узлов	Кол-во шт	№ листа проекта	Примечания
Узел 1	76	КС-IV-15	
Узел 2	8	КС-IV-15	
Узел 3	36	КС-IV-16	
Узел 4	16	КС-IV-16	
Узел 5	8	КС-IV-17	
Узел 6	40	КС-IV-18	
Узел 7	32	КС-IV-19	
Узел 8	4	КС-IV 20	
Узел 9	2	КС-IV-21	
Узел 10	8	КС-IV-22	
Узел 11	64	КС-IV-23	
Узел 12	16	КС-IV-23	
Узел 13	522	КС-IV-24	
Узел 14	4	КС-IV-24	
Узел 15	32	КС-IV-24	
Узел 16	6	КС-IV-25	
Узел 17	6	КС-IV-25	
Узел 18	–	КС-IV-25	

Примечания

1. Отверстия в металлических лотках для технологических трубопроводов вырезаются по месту (см. технологические чертежи блока емкостей – Альбом VI, ТХ-1, ТХ-2.)
2. Все металлические элементы должны иметь антикоррозийную защиту Рекомендации по составу защитных покрытий см. пояснительную записку к проекту – Альбом I.
3. Центральные трубы Т1, Т2, отражатели ОТ 1, ОТ 2 смотри механические чертежи.

1974	КАНАЛИЗАЦИОННЫЕ СООРУЖЕНИЯ БИОЛОГИЧЕСКОЙ ОЧИСТКИ СТОЧНЫХ ВОД ПРОИЗВОДИТЕЛЬНОСТЬЮ 7,0 ТЫС. М. КУБ./СУТ.	Блок емкостей. Монтажная схема металлических конструкций Разрез 4-4. Выборки.	Типовой проект 902-2-260	Альбом II	Лист КС-II-30

г. МОСКВА | гип технол. | Гецин | Копиров | Кудряшова

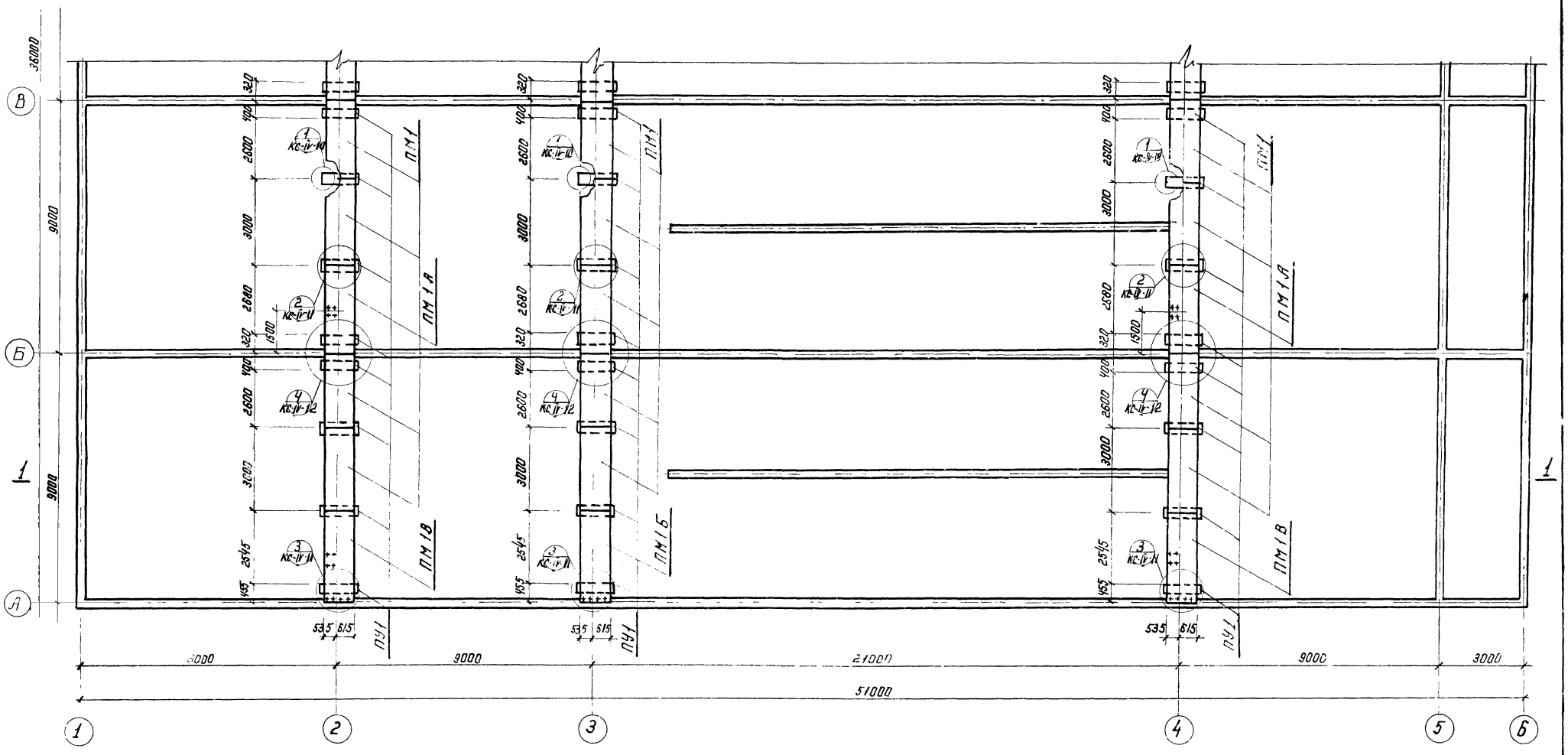

Примечание

1. План в осях В-Д см. лист КС-II-32

1974	КАНАЛИЗАЦИОННЫЕ СООРУЖЕНИЯ БИОЛОГИЧЕСКОЙ ОЧИСТКИ СТОЧНЫХ ВОД ПРОИЗВОДИТЕЛЬНОСТЬЮ 7,0 ТЫС.М.КУБ/СУТ.	Блок емкостей. Монтажная схема мостиков План в осях А-В	Типовой проект 902-2-260	Альбом II	Лист КС-II-31

МЖКХ РСФСР с.МОСКВА

Техник Гип технолог

Кондратьева Гецин

Котиров

Кастерович

13982-02 33

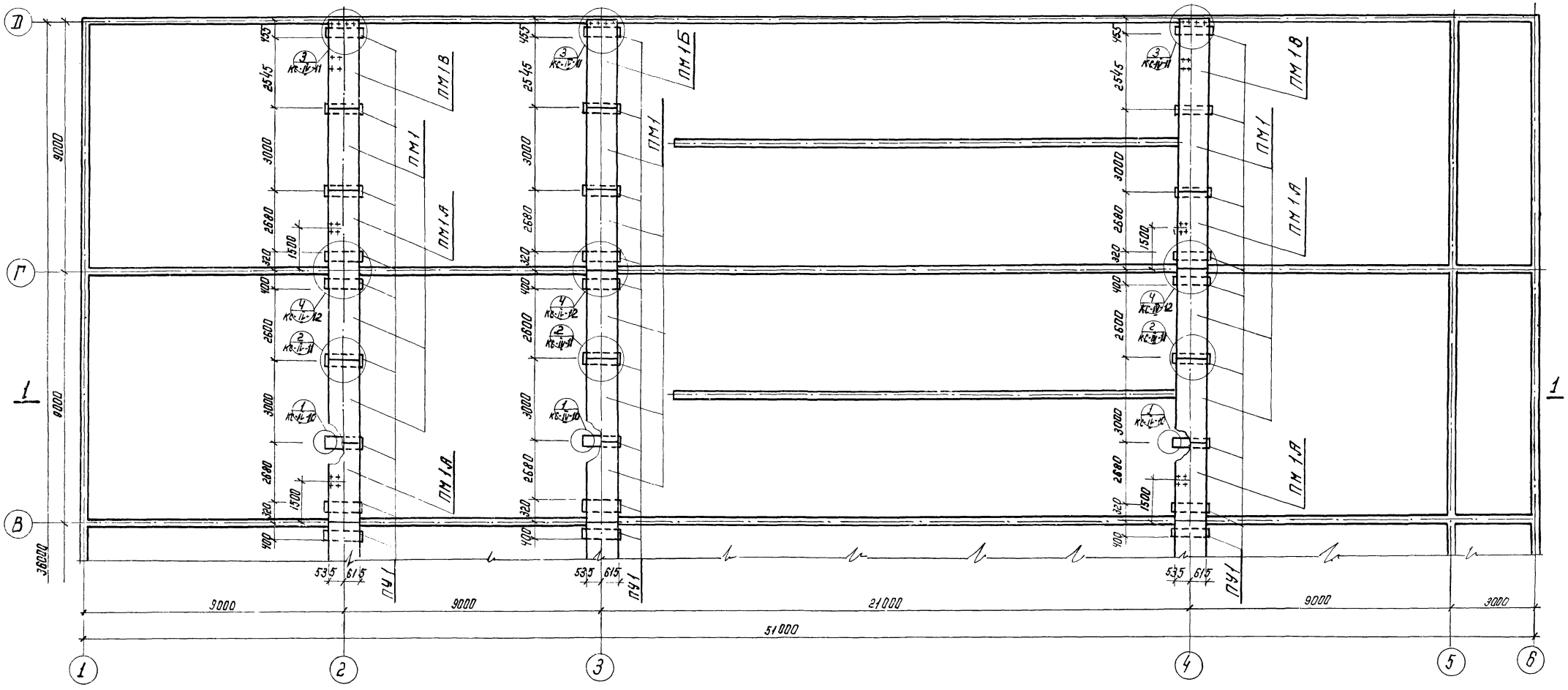

Примечание:

1. Примечания см. лист КС-II-33

1974	Канализационные сооружения биологической очистки сточных вод производительностью 70 тыс.м.куб/сут.	Блок емкостей. Монтажная схема мостиков План в осях В-Д	Типовой проект 902-2-260	Альбом II	Лист КС-II-32

1-1

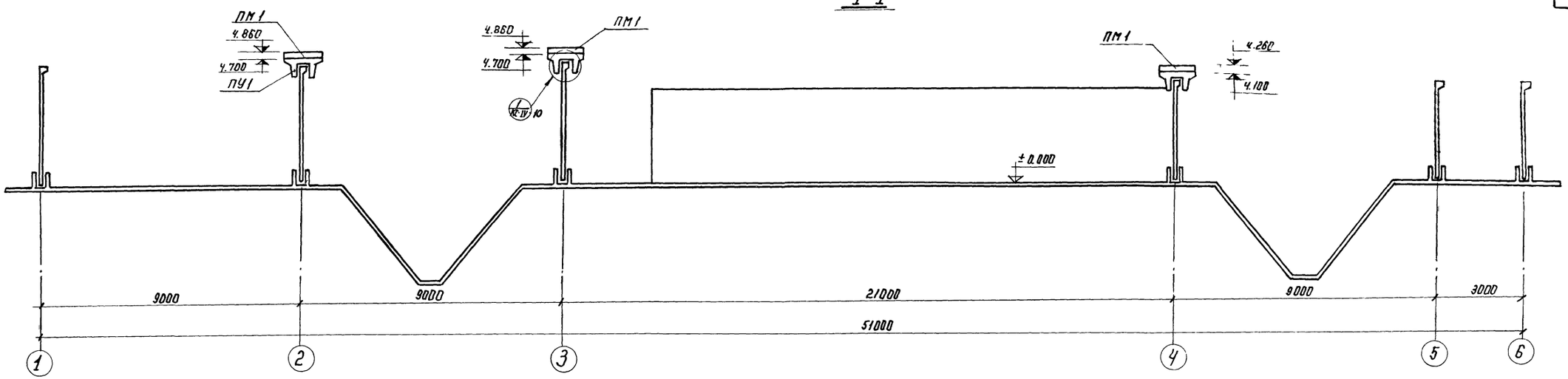

Выборка сборных железобетонных элементов

Наим. элем.	Марка элемента	Кол-во шт.	Масса элем т.	Станд или лист проекта	Примеч
Плиты мостиков	ПМ1	24	1.38	КС-V-9	
	ПМ1А	6	1.38	КС-V-11	
	ПМ1Б	2	1.38	КС-V-12	
	ПМ1В	4	1.380	КС-V-12	
Поддерживающие устройства	ПУ1	48	0.245	КС-V-13	

Выборка монтажных узлов

Наименов. узла	Кол-во шт	Лист проекта	Примечание
Узел 1	48	КС-IV-10	
Узел 2	24	КС-IV-11	
Узел 3	6	КС-IV-11	
Узел 4	9	КС-IV-12	

Примечания:

1. За отметку ± 0.000 принята отметка верха плоской части железобетонного днища
2. При укладке плит ПМ1А; ПМ1Б, ПМ1В ориентироваться по привязкам отверстий в плитах к осям емкости
3. Устройство полов и набетонок по мостикам см. чертеж КС-II-3
4. При устройстве полов по плитам мостиков газовые трубки (отверстия в плитах) закрыть деревянными пробками, которые вынуть при установке технологического оборудования
5. Порядок производства работ по монтажу плит мостиков см. пояснительную записку проекта Альбом I

Типпроектспецмонтажстройиндустрия МЖКХ РСФСР г. МОСКВА

Ст. инженер | Техник | Гипрокоммунстрой | Кантеладзе | Котлярев | Бунатова | Кват. зав.

1974	КАНАЛИЗАЦИОННЫЕ СООРУЖЕНИЯ БИОЛОГИЧЕСКОЙ ОЧИСТКИ СТОЧНЫХ ВОД ПРОИЗВОДИТЕЛЬНОСТЬЮ 7.0 ТЫС. М. КУБ/СУТ	Блок емкостей. Монтажная схема мостиков. Разрез. Выборки.	Типовой проект 902-2-260	Альбом II	Лист КС-II-33

Выборка сборных железобетонных элементов

Наим. эл-та	Марка элемента	Кол-во шт	Масса эл-та т	Стандарт	Примечание
Унифицированные элементы					
Стеновые панели	ПК1-42-1	8	5.75	Серия 3.900-2 выпуск 2	
	ПК1-42-1А	4	5.75		см. лист КС-V-1
	ПК1-42-1Б	4	5.75		см. лист КС-V-2
	ПК1-36-1	46	4.27		
	ПКУ1-42-1	38	5.75	Серия 3.900-2 выпуск 7	
	ПКУ1-36-1	27	4.27		
	ПКУ1-36-1А	1	4.27		см. лист КС-V-3
Неунифицированные элементы					
Перегородочные панели	ПП1	16	4.56		см. лист КС-V-4
	ПП1А	8	4.56		см. лист КС-V-8
Поддерживающие устройст.	ПУ1	48	2.45		см. лист КС-V-13
Плиты мостиков	ПМ1	24	1.38		см. лист КС-V-9
	ПМ1А	6	1.38		см. лист КС-V-11
	ПМ1Б	2	1.38		см. лист КС-V-12
	ПМ1В	4	1.38		см. лист КС-V-12
Фильтросн. короба	ФК1	48	0.5		см. лист КС-V-15
	ФК2	40	0.43		см. лист КС-V-16

Выборка металлических изделий

Наим. издел.	Марка изделия	К-во шт	Масса издел. кг	N листа проекта	Примечания
Колонны	Кл1	32	144.8	КС-V-29	
	Кл2	8	129.3	КС-V-29	
	Кл3	32	121.8	КС-V-29	
	Кл4	8	154.8	КС-V-30	
	Кл5	4	116.0	КС-V-30	
Перегородки	МП1	4	506.0	КС-V-34	
Лотки	ЛМ1т	32	318.0	КС-V-31	
	ЛМ1н	32	318.0	КС-V-31	
	ЛМ2	4	340.7	КС-V-32	
	ЛМ3	4	232.0	КС-V-32	
	ЛМ4	2	207.4	КС-V-33	
	ЛМ5	7	348.6	КС-V-33	
Балки	БМ1	64	5.7	КС-V-35	
Полупогружные доски	ДМ1	48	36.8	КС-V-35	
	ДМ2	32	8.9	КС-V-35	
Водослив	ВМ1	626	9.6	КС-V-35	Масса 1,2 п.м
Лестницы	Л1	6	51.1	КС-V-36	
Ограждение	ОМ1	226.5	20.3	КС-V-36	Масса 1,5 п.м.

Выборка закладных деталей сборных железобетонных элементов

Марка закладных деталей	К-во шт	Масса заклад. детал. кг	N листа проекта	Примечания
Неунифицированные элементы				
М1	48	5.2	КС-V-26	
М2	48	5.1	КС-V-26	
М3	8	5.4	КС-V-27	
М4	192	3.5	КС-V-27	
М5	144	0.9	КС-V-28	
М6	144	1.3	КС-V-28	
М7	288	1.4	КС-V-28	
М8	80	0.4	КС-V-28	

Выборка закладных деталей монолитных железобетонных элементов

Марка закладных деталей	Кол-во шт	Масса заклад. детали кг	N листа проекта	Примечания
М1	32	8.3	КС-III-84	
М2	32	3.7	КС-III-84	
М3	20	16.7	КС-III-84	
М4	4	11.3	КС-III-84	
М5	4	32.0	КС-III-84	

Выборка асбестоцементных труб

Наименован. по ГОСТу	Кол-во шт	N ГОСТа	Примечания
труба асбестоцементн.	66	1839-72	
Ду 200			

Выборка сальников

Сальники	Кол-во шт	Масса сальн. кг	Стандарт или лист проекта	Примечания
Сборные железобетонные элементы				
С1	8	12.3	КС-V-24	
С2	1	10.3	КС-V-25	
Монолитные железобетонные элементы				
Ду 150 l=200	20	11.8	серия 3.901-5	
Ду 200 l=200	20	15.7	—"—	
Ду 200 l=300	4	21.4	—"—	

Выборка фильтросных пластин

Наименование	Кол-во шт	Примечания
Фильтросные пластины 300×300×35	820	ТУ 400-1-71 Кучинский з-д керамических изделий

1974	КАНАЛИЗАЦИОННЫЕ СООРУЖЕНИЯ БИОЛОГИЧЕСКОЙ ОЧИСТКИ СТОЧНЫХ ВОД ПРОИЗВОДИТЕЛЬНОСТЬЮ 7,0 ТЫС.М.КУБ/СУТ.	Блок емкостей Выборки.	Типовой проект 902-2-260	Альбом II	Лист КС-II-34

Копировал | Корол | Королева

Выборка арматуры и стали закладных и соединительных деталей сборных железобетонных элементов

Наименование элемента	Марка бетона	Бетон м³	Арматура А-I 6	Арматура А-I 8	Арматура А-I 10	Арматура А-I Итого	Арматура А-III 8	Арматура А-III 10	Арматура А-III 12	Арматура А-III 14	Арматура А-III 16	Арматура А-III Итого	Всего кг	Сталь 3 А-I 8	Сталь 3 А-I 10	Сталь 3 А-I 16	Сталь 3 А-I Итого	Сталь 3 А-II 10	Прокатная полосовая -200×6	Прокатная полосовая -90×8	Прокатная полосовая -100×8	Прокатная полосовая -170×8	Прокатная полосовая -200×8	Прокатная полосовая -80×10	Прокатная полосовая Итого	Фасонный прокат ∠63×6	Фасонный прокат ∠100×63×8	Фасонный прокат [5	Фасонный прокат Итого:	Трубы 33,5×3,2	Трубы 60×3,5	Всего кг
Перегородочные панели	200	43.68	432.0	165.6	—	597.6	—	2280.0	—	—	—	2280.0	2877.6	268.8	—	225.6	494.4	3.2	244.8	—	—	—	40.0	—	284.8	—	—	—	—	—	—	782.4
Поддерживающие устройства	200	4.7	—	158.4	38.4	196.8	—	211.2	105.6	—	—	316.8	513.6	—	192.0	—	192.0	—	—	—	—	—	—	—	—	—	480.0	—	480.0	—	—	672.0
Плиты мостиков	200	19.8	482.4	—	—	482.4	295.2	—	—	—	—	295,2	777.6	—	129.6	—	129.6	288.0	—	—	172.8	—	—	—	172.8	129.6	--	—	129.6	32.0	—	752.0
Фильтрасные короба	200	15,2	1634,4	211,2	—	1845.6	—	—	—	—	—	—	1845.6	—	—	—	—	—	—	—	—	—	—	—	—	—	—	—	—	—	—	—
Всего кг		83.38	2548.8	535,2	38.4	3122.4	295,2	2491.2	105.6	—	—	2892.0	6014.4	268.8	321.6	225.6	816.0	291.2	244.8	—	172,8	—	40.0	—	457.6	129.6	480.0	—	609.6	32.0	—	2206.4
Соединительные детали узлов	200	1.0	52.0	—	—	52.0	—	70.3	369.2	102.6	92,5	634.6	686.6	—	—	—	—	—	—	67.2	57.6	129.6	—	55,2	309.6	—	—	220.8	220.8	—	26.0	556.4
Всего кг		84.38	2600.8	535,2	38.4	3174,4	295,2	2561.5	474.8	102.6	92.5	3526.6	6701.0	268.8	321.6	225.6	816.0	291.2	244.8	67.2	230.4	129.6	40.0	55,2	767.2	129.6	480.0	220.8	830.4	32.0	26.0	2762.8

Выборка арматуры и стали закладных деталей монолитных железобетонных элементов

Наименование элемента	Марка бетона	Бетон м³	Арматура А-I 6	Арматура А-I 8	Арматура А-I Итого	Арматура А-III 8	Арматура А-III 10	Арматура А-III 12	Арматура А-III 14	Арматура А-III 16	Арматура А-III 18	Арматура А-III 20	Арматура А-III Итого	Сетки сварные рулонные 100/100/5/5	Всего кг	Сталь 3 А-I 20	Сталь 3 А-II 10	Сталь 3 А-II 12	Сталь 3 А-II Итого	Прокатная полосовая -50×8	Прокатная полосовая -200×8	Прокатная полосовая Итого	Прокатная толстолистовая δ:10	Трубы 159×6	Трубы 219×8	Трубы 325×8	Трубы Итого	Всего кг
Днище	200	611.0	5669.9	9228.8	14898.7	4181.6	10739.4	12401.2	19149.6	7883.4	—	17691.9	72053,1	2930.0	88881.8	129.6	12.8	151.2	164.0	25.6	—	25.6	227.2	—	—	—	—	546.7
Участки стен	200	68.03	507.4	—	507.4	—	2109.2	2828.9	1979.3	1464.7	207.6	—	8589.7	—	9097.1	—	14.4	—	14.4	28.8	90.0	118.8	61.2	38.8	292.0	115,2	446.0	640.4
Всего кг		679.3	6177.3	9228.8	15406.1	4181.6	12848.6	15230.1	21128.9	9354.1	207.6	17691.9	80642.8	2930.0	98978.9	129.6	27.2	151.2	178.4	54.4	90.0	144.4	288.4	38,8	292.0	115,2	446.0	1186.8

Выборка стали на металлические изделия и соединительные детали

Наименование изделий	А-I 10	А-I 20	А-I 25	А-I Итого	Прокатная полосовая -40×4	-100×4	-50×6	-60×6	-150×6	-170×6	-200×6	-150×8	-180×8	-200×10	Итого	Прокатная широкополосовая -250×6	-400×6	-600×20	Итого	Прокатная толстолистовая δ=6	Итого	Фасонный прокат ∠63×6	∠75×6	∠100×63×8	[5	Итого	Листовая просечно-вытяжн. ПВ-510	Гнутый проф [180×56×4	Трубы 273×8	Всего кг
Накладки колонн	—	—	—	—	—	—	—	—	—	—	—	806.4	—	—	806.4	—	—	4746.0	4746.0	—	—	—	—	—	—	—	—	—	—	1318,8	6871.2
Перегородки	—	—	—	—	—	—	—	—	—	—	—	—	—	—	—	—	—	—	—	1691.2	1691,2	332.8	—	—	—	332.8	—	—	—	2024.0
Лотки	97.2	—	—	97.2	—	—	388.8	—	—	—	—	—	—	—	388.8	—	203.4	—	203.4	24827.0	24827.0	—	—	—	—	—	—	—	—	25316.4
Балки	—	—	—	—	—	—	—	—	—	—	—	—	—	—	—	300.8	—	—	300.8	—	—	64.0	—	—	—	64.0	—	—	—	364.8
Полулогружные доски	—	—	—	—	—	—	—	—	—	—	—	—	—	—	—	—	2051.2	—	2051.2	—	—	—	—	—	—	—	—	—	—	2051,2
Водослив	—	—	—	—	—	—	—	—	—	5007.4	—	—	—	—	5007.4	—	—	—	—	—	—	—	—	—	—	—	—	—	—	5007,4
Лестницы	—	—	—	—	12.0	12.0	—	8.4	—	—	—	—	—	—	32,4	—	—	—	—	—	—	—	28.8	—	—	28.8	75,0	170.4	—	306.6
Ограждения	—	—	2053.6	2053,6	286.9	724.8	—	—	—	—	—	—	—	—	1011.7	—	—	—	—	—	—	—	—	—	—	—	—	—	—	3065,3
Соединительные детали	—	20.4	—	20.4	—	—	205.6	--	584.0	—	358.4	385.6	13.6	75.6	1622,8	—	—	—	—	—	—	105.2	—	1555,6	23,2	1684.0	—	—	—	3327.2
Всего: кг	97.2	20.4	2053.6	2171.2	298.9	736.8	594.4	8.4	584.0	5007.4	358.4	1192.0	13.6	75.6	8869.5	300.8	2254.6	4746.0	7301.4	26518.2	26518.2	502.0	28.8	1555.6	23.2	2109.6	75.0	170.4	1318.8	42534,1

МЖКХ РСФСР г. МОСКВА

Колодезь

Жилье

Канализация

1974	КАНАЛИЗАЦИОННЫЕ СООРУЖЕНИЯ БИОЛОГИЧЕСКОЙ ОЧИСТКИ СТОЧНЫХ ВОД ПРОИЗВОДИТЕЛЬНОСТЬЮ 7,0 ТЫС.М.КУБ/СУТ.	Блок емкостей Выборки.	Типовой проект 902-2-260	Альбом II	Лист КС-II-35

Выборка стали

NN п/п	Сталь	Диаметр или профиль	Марка ГОСТа	Масса кг
1	А-I	6	5781-61*	8778.1
2		8		10032.8
3		10		457.2
4		16		225.6
5		20		150.0
6		25		2053.6
7	А-II	10		318.4
8		12		151.2
9	А-III	8		4476.8
10		10		15410.1
11		12		15704.9
12		14		21231.5
13		16		9446.6

NN п/п	Сталь	Диаметр или профиль	Номер ГОСТа	Масса кг
14	А-III	18	5781-61*	207.6
15		20		17691.9
16	Сварные сетки	5	8478-66	2930.0
17	Прокатная полосовая	-40×4	103-57*	298.9
18		-100×4		736.8
19		-50×6		594.4
20		-60×6		8.4
21		-150×6		584.4
22		-170×6		5007.4
23		-200×6		603.2
24		-50×8		54.4
25		-90×8		67.2
26		-100×8		340.4

NN п/п	Сталь	Диаметр или профиль	Номер ГОСТа	Масса кг
27	Прокатная полосовая	-150×8	103-57*	1192.0
28		-170×8		129.6
29		-180×8		13.6
30		-200×8		130.0
31		-80×10		55.2
32		-200×10		75.6
33	Прокатная широкополосовая	-250×6	82-70	300.8
34		-400×6		2254.6
35		-600×20		4746.0
36	Прокатная толстолистовая	δ=6	19681-57*	26518.2
37		δ=10		288.4
38	Фасонный прокат	L63×6	8509-72	631.6
39		L75×6		28.8

NN п/п	Сталь	Диаметр или профиль	Номер ГОСТа	Масса кг
40	Фасонный прокат	L100×63×8	8510-72	3035,6
41		С5	8240-72	244,0
42	Просечно-вытяжн.	ПВ-510	8706-58	75.0
43	Гнутый профиль	С180×56×4	8278-63	170.4
44	Трубы	33,5×3,2	3262-62	32.0
45		60×3,5		26.0
46		159×6	8732-70	38.8
47		219×6		292.0
48		273×8		1318.8
49		325×8		115,2
Всего кг				158163,6

Инв.№ подл. | Подп. и дата | Взам.инв.№ | Инв.№ дубл. | Подп. и дата | копировал королева

gost.e-ecolog.ru

1974	Канализационные сооружения биологической очистки сточных вод производительностью 7,0 тыс.м.куб/сут.	Блок емкостей. Выборки.	Типовой проект 902-2-260	Альбом II / Лист КС-II-36