ГОСУДАРСТВЕННЫЙ КОМИТЕТ СОВЕТА МИНИСТРОВ СССР
ПО ДЕЛАМ СТРОИТЕЛЬСТВА

ТИПОВЫЕ ДЕТАЛИ И КОНСТРУКЦИИ ЗДАНИЙ И СООРУЖЕНИЙ

Серия ИС-01-05

# УНИФИЦИРОВАННЫЕ СБОРНЫЕ ЖЕЛЕЗОБЕТОННЫЕ ТОННЕЛИ

## ВЫПУСК 7

МАТЕРИАЛЫ ДЛЯ ПРОЕКТИРОВАНИЯ И СБОРНЫЕ ЖЕЛЕЗОБЕТОННЫЕ ЭЛЕМЕНТЫ ВНУТРИЦЕХОВЫХ ТОННЕЛЕЙ
РАБОЧИЕ ЧЕРТЕЖИ

*8198*

**Москва-1965г**

gost.e-ecolog.ru

ГОСУДАРСТВЕННЫЙ КОМИТЕТ СОВЕТА МИНИСТРОВ СССР
ПО ДЕЛАМ СТРОИТЕЛЬСТВА

ТИПОВЫЕ ДЕТАЛИ И КОНСТРУКЦИИ ЗДАНИЙ И СООРУЖЕНИЙ

## Серия ИС-01-05

# УНИФИЦИРОВАННЫЕ СБОРНЫЕ ЖЕЛЕЗОБЕТОННЫЕ ТОННЕЛИ

## ВЫПУСК 7

МАТЕРИАЛЫ ДЛЯ ПРОЕКТИРОВАНИЯ И СБОРНЫЕ ЖЕЛЕЗОБЕТОННЫЕ ЭЛЕМЕНТЫ ВНУТРИЦЕХОВЫХ ТОННЕЛЕЙ
РАБОЧИЕ ЧЕРТЕЖИ

РАЗРАБОТАНЫ
Проектным и научно-исследовательским институтом
Харьковский Промстройниипроект Госстроя СССР
при участии НИИЖБ

УТВЕРЖДЕНЫ И ВВЕДЕНЫ В ДЕЙСТВИЕ
с 1 января 1966г Госстроем СССР
Приказ №209 от 24 ноября 1965г

ЦЕНТРАЛЬНЫЙ ИНСТИТУТ ТИПОВЫХ ПРОЕКТОВ
Москва-1965г

# Содержание


| | | стр. |
|---|---|---|
| | Пояснительная записка | 3-6 |
| Лист 1. | Расчетные схемы и нагрузки | 7 |
| Лист 2. | Габаритные схемы внутрицеховых тоннелей | 8 |
| Лист 3. | Номенклатура сборных железобетонных изделий для внутрицеховых тоннелей и расход материалов на 1 изделие | 9 |
| Лист 4. | Номенклатура сборных железобетонных изделий для внутрицеховых тоннелей и расход материалов на 1 изделие (доборные элементы) | 10 |
| Лист 5. | Ключ для подбора внутрицеховых тоннелей | 11 |
| Лист 6. | Ключ для подбора внутрицеховых тоннелей (окончание) | 12 |
| Лист 7. | Таблица для подбора сборных железобетонных элементов и расход материалов на 1п.м. тоннелей | 13 |
| Лист 8. | Таблица для подбора сборных железобетонных элементов и расход материалов на 1п.м. тоннелей (продолжение) | 14 |
| Лист 9. | Таблица для подбора сборных железобетонных элементов и расход материалов на 1п.м. тоннелей (окончание) | 15 |
| Лист 10. | Таблица для подбора доборных плит перекрытия тоннелей | 16 |
| Лист 11. | Внутрицеховые тоннели. Поперечные и продольные разрезы | 17 |
| Лист 12. | Пример решения приямка для отвода воды из тоннеля | 18 |
| Лист 13. | Плиты днища ПДТ1-3; ПДТ2-3; ПДТ2-4. Опалубочные и арматурные чертежи | 19 |
| Лист 14. | Плиты днища ПДТ1-3; ПДТ2-3; ПДТ2-4. Арматурные сетки | 20 |
| Лист 15. | Плиты днища ПДТ1-3; ПДТ2-3; ПДТ2-4. Спецификация арматуры | 21 |
| Лист 16. | Плиты днища ПДТ3-3; ПДТ3-4; ПДТ4-1; ПДТ4-2. Опалубочный чертеж | 22 |
| Лист 17. | Плиты днища ПДТ3-3; ПДТ3-4; ПДТ4-1; ПДТ4-2. Армирование. Арматурные сетки | 23 |
| Лист 18. | Плиты днища ПДТ3-3; ПДТ3-4; ПДТ4-1; ПДТ4-2. Арматурные сетки. Спецификация арматуры | 24 |
| Лист 19. | Плиты днища ПДТ3-3; ПДТ3-4; ПДТ4-1; ПДТ4-2 Спецификация арматуры | 25 |
| Лист 20. | Плиты днища ПДТ5-1; ПДТ6-1. Опалубочный чертеж | 26 |
| Лист 21. | Плиты днища ПДТ5-1; ПДТ6-1. Армирование | 27 |
| Лист 22. | Плиты днища ПДТ5-1; ПДТ6-1. Арматурные сетки | 28 |


Гл. инж. проекта Бронский
Гл. инженер проекта Полк
Гл. конструктор Спектор
Гл. инж. пр. Колштейн
Дата выпуска 1985г.

Гл. инж. инст. Кавторонцы
Нач. отдела Баков
Гл. конструктор Спектор
Гл. инж. пр. Колштейн
Дата выпуска 1985г.

# Содержание (окончание)


| | | стр. |
|---|---|---|
| Лист 23. | Плиты днища ПДТ 5-1; ПДТ 6-1. Спецификация арматуры | 29 |
| Лист 24. | Плиты стеновые ПСТ 1-1; ПСТ 2-1; ПСТ 3-1. Опалубочный чертеж | 30 |
| Лист 25. | Плиты стеновые ПСТ 1-1; ПСТ 2-1; ПСТ 3-1. Армирование | 31 |
| Лист 26. | Плиты стеновые ПСТ 1-1; ПСТ 2-1; ПСТ 3-1. Арматурные сетки и каркасы | 32 |
| Лист 27. | Плиты стеновые ПСТ 1-1; ПСТ 2-1; ПСТ 3-1. Спецификация арматуры | 33 |
| Лист 28. | Плиты стеновые ПСТ 4-2; ПСТ 4g-2 | 34 |
| Лист 29. | Плиты стеновые ПСТ 5-2; ПСТ 5g-2 | 35 |
| Лист 30. | Плиты перекрытия ПТ 1-1; ПТ 1-2 | 36 |
| Лист 31. | Плиты перекрытия ПТ 2-1; ПТ 2-2 | 37 |
| Лист 32. | Плиты перекрытия ПТ 3-1; ПТ 3-2 | 38 |
| Лист 33. | Плиты перекрытия ПТ 4-1; ПТ 4-2 | 39 |
| Лист 34. | Плиты перекрытия ПТ 5-2; ПТ 5-3 | 40 |
| Лист 35. | Плиты перекрытия ПТ 1g-1; ПТ 1g-2 | 41 |
| Лист 36. | Плиты перекрытия ПТ 2g-1; ПТ 2g-2 | 42 |
| Лист 37. | Плиты перекрытия ПТ 3g-1; ПТ 3g-2 | 43 |
| Лист 38. | Плиты перекрытия ПТ 4g-1; ПТ 4g-2 | 44 |
| Лист 39. | Плиты перекрытия ПТ 5g-1 | 45 |


Рук. группы Бродский
Ст. инженер Поляк
Исполнитель Цапрун
Дата выпуска 1965 г.

ТД 1965

Содержание (окончание)

ИС-01-05
Выпуск 7
Лист Б

8198 4

# Пояснительная записка

## I. Общая часть

1. В настоящем выпуске 7 серии ИС-01-05 помещены материалы для проектирования и рабочие чертежи сборных железобетонных элементов внутрицеховых тоннелей, предназначенных для прокладки в них трубопроводов различного назначения, кабелей и установки транспортеров.
2. В данном выпуске разработаны тоннели с перекрытием в уровне пола цеха. Тоннели могут применяться также в случаях заглубленного перекрытия при условии проверки конструкций расчетом (см. п. 19 настоящей записки).
3. Сборные железобетонные элементы тоннелей, разработанные в настоящем выпуске, могут применяться в обычных условиях, а также на просадочных грунтах, в сейсмических районах и районах с высоким уровнем грунтовых вод.
4. Максимальное давление на грунт основания от расчетных нагрузок, действующих на тоннели, может составлять до 1.5 кг/см².
5. При проектировании и возведении тоннелей, помимо настоящего выпуска, надлежит руководствоваться следующими материалами данной серии:
   а) выпуском 1, в котором содержатся общестроительные чертежи тоннелей, а также описание конструктивных решений и указания по применению конструкций тоннелей и их монтажу;
   б) выпуском 2, содержащим указания по изготовлению и рабочие чертежи сборных железобетонных элементов, часть которых применяется в настоящем выпуске;
   в) выпуском 4, в котором приведены материалы для проектирования тоннелей на просадочных грунтах и в районах с сейсмичностью 7, 8 и 9 баллов;
   г) выпуском 5, в котором приведены материалы для проектирования тоннелей в районах с высоким уровнем грунтовых вод;
   д) выпуском 6, в котором приведены материалы для проектирования и сборные железобетонные элементы тоннелей под тяжелые нагрузки.
6. Марки тоннелей обозначены буквами и цифрами, определяющими вид конструкций, число секций и геометрические размеры.
   Маркировка внутрицеховых тоннелей отличается от принятой в выпуске 1 дополнительным индексом „в" (внутрицеховые).
   Пример маркировки: Тв 240-210-2 - внутрицеховой тоннель шириной 240 см, высотой 210 см.
   В приведенном примере цифра после геометрических размеров обозначает порядковый номер каждой марки тоннеля в зависимости от принятых марок сборных элементов, определяющихся условиями применения тоннеля.
7. Маркировка сборных элементов состоит из букв и цифр. Буквы обозначают наименование элемента, цифры - порядковый номер типоразмера. Нумерация типоразмеров является продолжением принятой в выпусках 2 и 6 настоящей серии. Если элементы, в пределах одного типоразмера, отличаются по несущей способности, то в обозначения марок после тире вводятся цифры, указывающие порядковый номер по несущей способности в пределах каждого типоразмера элемента. Например: ПДТ2-3 (плита днища тоннеля), ПТ5-2 (плита перекрытия тоннеля) и т.д.
   В марках доборных элементов добавляется буква „д".
   Например: ПТ5д-1.

| | | | |
|---|---|---|---|
| Гл. инж. инст. | Козаровицкий | | |
| Нач. отдела | Бандос | | |
| Гл. констр. отд. | Спектор | | |
| Гл. инж. пр. | Копштейн | | |
| Дата выпуска | | 1965 г. | |

Рук. группы: Бродский

| | | |
|---|---|---|
| ТД 1965 | Пояснительная записка | ИС-01-05 Выпуск 7 Лист 8 |

## II. Конструктивные решения

8. Габаритные схемы внутрицеховых тоннелей (лист 2) приняты по выпуску 1 серии ИС-01-05 со следующими изменениями: односекционные тоннели шириной 3600 и 4200 мм и двухсекционные тоннели, как нехарактерные для внутрицеховой прокладки, в габаритные схемы не включены.
   При необходимости, в отдельных случаях, применения этих тоннелей их следует рассчитать на нагрузки, приведенные в настоящем выпуске, и подобрать изделия из числа разработанных в выпусках 2 и 6 данной серии.
9. Номенклатура сборных железобетонных изделий внутрицеховых тоннелей (лист 3) включает 19 типоразмеров элементов, разработанных в выпусках 2 и 6 настоящей серии.
   Новых типоразмеров элементов в данном выпуске не содержится.
10. Ключи для подбора марки тоннелей приведены на листах 5, 6, таблицы для подбора сборных железобетонных элементов – на листах 7÷9.
    Марки доборных плит перекрытия должны приниматься в соответствии с таблицей, приведенной на листе 10.
11. Конструктивные решения тоннелей аналогичны разработанным в выпуске 1 настоящей серии.
12. Для отвода из тоннелей случайных вод днищу тоннелей придается продольный уклон $i=0.002 \div 0.005$ (в зависимости от технологического назначения и грунтовых условий).
    Вода собирается в приямки, из которых отводится в канализацию. Пример решения приямка приведен на листе 12.
    Устройство уклона в тоннелях с перекрытием на отметке ±0.00 рекомендуется производить за счет набетонки по днищу.
13. В цехах с агрессивными воздействиями следует предусматривать защиту конструкций тоннелей от коррозии в соответствии с „Указаниями по проектированию антикоррозийной защиты строительных конструкций промышленных зданий в производствах с агрессивными средами"–СН262-63.
14. Подготовка под тоннели, обмазка битумом сборных элементов и заполнение швов между ними, деформационные швы, а также устройство выходов из тоннелей и крепление коммуникаций должны осуществляться в соответствии с указаниями, приведенными в выпуске 1 настоящей серии.
15. Обратную засыпку грунта допускается производить после укладки плит перекрытия равномерными слоями толщиной 20-30 см с плотной трамбовкой, одновременно с обеих сторон тоннеля.
16. Монтаж коммуникаций должен производиться в закрытом тоннеле через монтажные проемы, которые решаются путем устройства монолитных обвязок, перекрываемых сборными плитами (см. выпуск 1), либо в открытом тоннеле с раскреплением стен распорками.
17. Углы поворотов и уширения тоннелей решаются в конкретном проекте с применением разработанных в настоящем выпуске сборных железобетонных плит перекрытия прямых участков тоннелей по аналогии с решениями, принятыми в выпуске 1 настоящей серии.

| | | |
|---|---|---|
| Нач. отдела | Бандос | |
| Гл. констр. отд. | Слектор | |
| Гл. инж. пр. | Копштейн | |
| Дата выпуска | | 1965г. |

| | | |
|---|---|---|
| ТД 1965 | Пояснительная записка | ИС-01-05 |
| | | Выпуск 7 |
| | | Лист Г |

## III. Нагрузки и расчет конструкций

18. Конструкции тоннелей рассчитаны на следующие нормативные равномерно-распределенные временные длительные нагрузки, действующие в уровне пола цеха: 2000*; 3000 и 5000 кг/м². Тоннели рассчитаны также на нагрузку от внутрицехового транспорта: электрокары грузоподъемностью 2.0 и 3.0 т, аккумуляторный погрузчик грузоподъемностью 1.5 т, автопогрузчики грузоподъемностью 3.0 и 5.0 т и автомашину Н-10 (нормальную и утяжеленную).
Нагрузка от внутрицехового транспорта и равномерно-распределенная временная длительная нагрузка принимаются действующими разновременно.

19. В ключе для подбора тоннелей (листы 5,6) даны марки тоннелей с перекрытием в уровне пола цеха, применяемые при перечисленных выше нагрузках.
Конструкции тоннелей с заглубленным перекрытием необходимо, в соответствии с расчетом, подбирать по несущей способности из числа разработанных в выпусках 2,6 и 7 настоящей серии.

20. При расчете тоннелей объемный вес грунта принят $\gamma = 1.8$ т/м³, угол естественного откоса $\varphi = 30°$.

21. Распределение вертикальной нагрузки от колес подвижного транспорта принято:
в полах с жестким подстилающим слоем — под углом 45° к вертикали;
в грунте — под углом 30° к вертикали.

22. Нагрузка от внутрицехового транспорта учитывалась с коэффициентом динамичности, равным 1.1 (в соответствии с указаниями п. 3, 8 СН и П II-А. 11-62).

23. При расчете тоннелей приняты следующие коэффициенты перегрузки:

| | |
|---|---|
| от собственного веса конструкций | — $n = 1.1$ |
| от давления грунта | — $n = 1.2$ |
| от временной равномерно-распределенной нагрузки | — $n = 1.2$ |
| от внутрицехового транспорта (за исключением автомобильной нагрузки) | — $n = 1.3$ |
| от автомобильной нагрузки | — $n = 1.4$. |

24. Расчет конструкций тоннелей произведен в соответствии с главой СН и П II-В. 1-62 „Бетонные и железобетонные конструкции. Нормы проектирования."

25. Расчетные схемы тоннелей с перекрытием в уровне пола цеха при действии равномерно-распределенной временной длительной нагрузки и величины нагрузок от внутрицехового транспорта приведены на листе 1.

26. Испытание элементов на прочность производится в соответствии с ГОСТ 8829-58. Величины контрольных разрушающих нагрузок, равные эквивалентным расчетным нагрузкам, увеличенным в 1.4 раза, приведены в „Таблице схем испытаний сборных железобетонных элементов" (см. лист Е настоящей записки).

---

* При нагрузке 2000 кг/м² расчетные сечения элементов тоннелей несущественно отличаются от принятых для нагрузки 3000 кг/м², в связи с чем элементы тоннелей при указанных нагрузках приняты одинаковыми.

| | | | |
|---|---|---|---|
| Гл. инж. инст. | Козаровицкий | Рук. группы | Бродский |
| Нач. отдела | Бандос | | |
| Гл. констр. отд. | Слектор | | |
| Гл. инж. пр. | Копштейн | | |
| Дата выпуска | 1965 г. | | |

| | | |
|---|---|---|
| ТД 1965 | Пояснительная записка | ИС-01-05 Выпуск 7 Лист Д |

# Таблица схем испытаний сборных железобетонных элементов

| NN п.п. | Схемы испытаний | Марка элемента | Размеры L мм | Размеры a мм | Контрольные разрушающие нагрузки q т/м² | $P_1$ т/п.м | $P_2$ т/п.м |
|---|---|---|---|---|---|---|---|
| 1 | 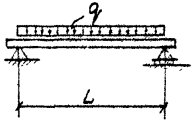 | ПТ1-1 | 1650 | | 5.0 | | |
| | | ПТ1-2 | 1650 | | 8.4 | | |
| | | ПТ2-1 | 1950 | | 5.0 | | |
| | | ПТ2-2 | 1950 | | 8.4 | | |
| | | ПТ3-1 | 2300 | | 5.0 | | |
| | | ПТ3-2 | 2300 | | 8.4 | | |
| | | ПТ4-1 | 2600 | | 5.0 | | |
| | | ПТ4-2 | 2600 | | 8.4 | | |
| | | ПТ5-2 | 3200 | | 5.0 | | |
| | | ПТ5-3 | 3200 | | 8.4 | | |
| 2 | 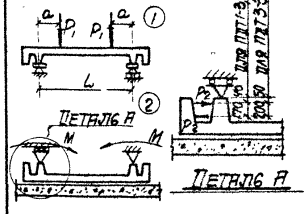 | ПДТ1-3 | 1270 | 200 | | 8.6 | 13.3 |
| | | ПДТ2-3 | 1570 | 240 | | 6.6 | 10.9 |
| | | ПДТ2-4 | 1570 | 250 | | 10.0 | 16.1 |
| | | ПДТ3-3 | 1850 | 300 | | 7.4 | 10.9 |
| | | ПДТ3-4 | 1850 | 310 | | 11.7 | 16.1 |
| | | ПДТ4-1 | 2150 | 340 | | 8.8 | 15.3 |
| | | ПДТ4-2 | 2150 | 350 | | 13.3 | 22.4 |

| NN п.п. | Схемы испытаний | Марка элемента | Размеры L мм | Размеры a мм | Контрольные разрушающие нагрузки q т/м² | $P_1$ т/п.м | $P_2$ т/п.м |
|---|---|---|---|---|---|---|---|
| 3 | 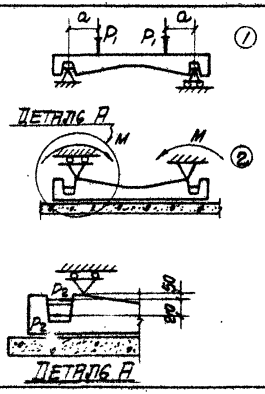 | ПДТ5-1 | 2200 | 330 | | 14.3 | 30.9 |
| | | ПДТ6-1 | 2800 | 190 | | 17.2 | 33.7 |
| 4 | 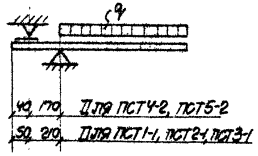 | ПСТ1-1 | | | 1.4 | | |
| | | ПСТ2-1 | | | 1.1 | | |
| | | ПСТ3-1 | | | 0.7 | | |
| | | ПСТ4-2 | | | 0.95 | | |
| | | ПСТ5-2 | | | 0.86 | | |

Для ПДТ1-3, 2-3; 2-4
Для ПДТ3-3, 3-4; 4-1; 4-2

Деталь А

Для ПСТ4-2, ПСТ5-2
Для ПСТ1-1, ПСТ2-1, ПСТ3-1

| | | | |
|---|---|---|---|
| Нач. отдела | Бандос | Исполнитель | Зорин |
| Гл. констр. отд. | Спектор | Проверил | Поляк |
| Гл. инж. пр. | Копштейн | | |
| Дата выпуска | 1965 г. | | |

ТА 1965

Пояснительная записка

ИС-01-05
Выпуск 7
Лист Е

8198 8

## Расчетные схемы внутрицеховых тоннелей
(при равномерно-распределенной временной длительной нагрузке)

Таблица 1

| Расчетные схемы (при перекрытии в уровне пола цеха) | Высота тоннеля в чистоте мм | Расчетные нагрузки т/м² I: $q^{гор}$ | I: $p$ | I: $p^{гор}$ | II: $q^{гор}$ | II: $p$ | II: $p^{гор}$ |
|---|---|---|---|---|---|---|---|
| 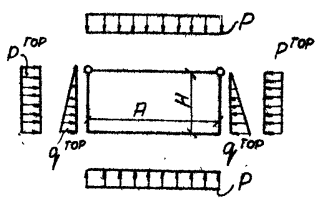 | 2100 | 1.60 | | | 1.60 | | |
| | 2400 | 1.90 | 3.60 | 1.20 | 1.90 | 6.00 | 2.00 |
| | 3000 | 2.40 | | | 2.40 | | |



## Расчетные нагрузки от внутрицехового транспорта

7

Таблица 2

| № п/п | Вид транспорта | Расчетное давление от колеса т | Площадка передачи давления a×b см |
|---|---|---|---|
| 1 | Электрокар Q=2т | 1.25 | 8×7 |
| 2 | —— " —— Q=3т | 1.90 | 8×7 |
| 3 | Аккумуляторный погрузчик — Q=1.5т | 2.45 | 8×7 |
| 4 | Автопогрузчик Q=3т | 5.2 | 30×20 |
| 5 | —— " —— Q=5т | 7.35 | 40×20 |
| 6 | Автомашина Н-10 | 5.4 | 30×20 |
| 7 | —— " —— Н-10 утяж. | 7.3 | 40×20 |

### Обозначения нагрузок

$q^{гор}$ — горизонтальное давление грунта

$p$ — вертикальное давление от временной нагрузки

$p^{гор}$ — горизонтальное давление от временной нагрузки.

### Примечания

1. В таблице 1 принята следующая классификация временных длительных нагрузок:
   Тип I — при нормативной нагрузке на пол цеха, равной — 3000 кг/м²
   Тип II — —— " —— " —— " —— — 5000 кг/м²
2. Собственный вес конструкций в нагрузки не включен
3. Исходные расчетные данные, коэффициенты перегрузки и динамичности приведены в пояснительной записке.
4. В расчетных схемах размеры „А" и „Н" приняты в осях конструкций.

| | | | |
|---|---|---|---|
| Гл. инж. инст. | Козаровицкий | Рук. группы | Бродский |
| Нач. отдела | Бандос | Ст. инженер | Поляк |
| Гл. констр. отд. | Спектор | Исполнитель | Поляк |
| Гл. инж. пр. | Копштейн | Проверил | Зорин |

Дата выпуска 1965г.

ТД 1965 | Расчетные схемы и нагрузки | ИС-01-05 Выпуск 7 | Лист 1

8198 9

| Габаритные схемы тоннелей | Марка тоннелей | Габариты тоннелей в мм | |
|---|---|---|---|
| | | A | H |
| 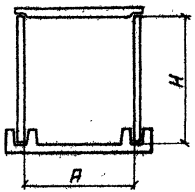 | Тв 150-210 | 1500 | 2100 |
| | Тв 180-210 | 1800 | |
| | Тв 210-210 | 2100 | |
| | Тв 240-210 | 2400 | |
| | Тв 210-240 | 2100 | 2400 |
| | Тв 240-240 | 2400 | |

| Габаритные схемы тоннелей | Марка тоннелей | Габариты тоннелей в мм | |
|---|---|---|---|
| | | A | H |
| 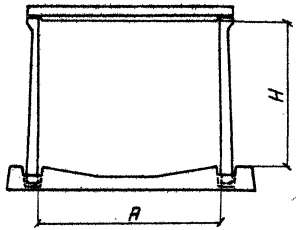 | Тв 300-210 | 3000 | 2100 |
| | Тв 300-240 | 3000 | 2400 |
| | Тв 240-300 | 2400 | 3000 |
| | Тв 300-300 | 3000 | |
| | — | — | — |
| | — | — | — |

| | | |
|---|---|---|
| Гл. инов. инст. | Козаровицкий | |
| Нач. отдела | Бандос | |
| Гл. констр. отд. | Спектор | |
| Гл. инов. пр. | Копштейн | |
| Дата выпуска | | 1965 г. |

| | | |
|---|---|---|
| Рук. группы | Бродский | |
| Исполнитель | Цапрун | |
| Проверил | Поляк | |

ТА 1965

Габаритные схемы внутрицеховых тоннелей

ИС-01-05
Выпуск 7
Лист 2

# Номенклатура сборных железобетонных изделий для внутрицеховых тоннелей и расход материалов на 1 изделие.

| Наименование изделия | Колич. новых типоразмеров | Эскиз | Марка изделия | Вес т | Марка бетона | Расход материалов на 1 изделие: Бетон м³ | Расход материалов на 1 изделие: Сталь кг | Выпуск | Лист |
|---|---|---|---|---|---|---|---|---|---|
| Плиты днища | — | 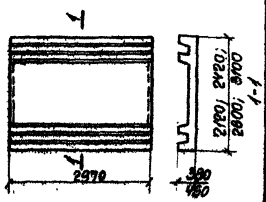 | ПДТ1-1 | 3.2 | 300 | 1.26 | 291.3 | 6 | 19 |
| | | | ПДТ1-3 | 3.2 | 200 | 1.26 | 95.9 | 7 | 13 |
| | | | ПДТ2-1 | 3.5 | 300 | 1.39 | 330.7 | 6 | 19 |
| | | | ПДТ2-3 | 3.5 | 200 | 1.39 | 102.9 | 7 | 13 |
| | | | ПДТ2-4 | 3.5 | 200 | 1.39 | 120.2 | " | " |
| | | | ПДТ3-1 | 4.7 | 300 | 1.87 | 416.9 | 6 | 19 |
| | | | ПДТ3-3 | 4.7 | 200 | 1.87 | 130.8 | 7 | 16 |
| | | | ПДТ3-4 | 4.7 | 200 | 1.87 | 162.7 | " | " |
| | | | ПДТ4-1 | 5.0 | 200 | 2.00 | 173.4 | " | " |
| | | | ПДТ4-2 | 5.0 | 200 | 2.00 | 244.2 | " | " |
| | — | 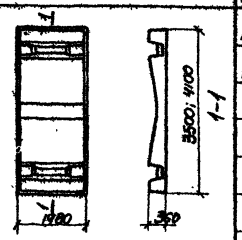 | ПДТ5-1 | 3.3 | 200 | 1.33 | 112.5 | 7 | 20 |
| | | | ПДТ6-1 | 3.8 | 200 | 1.50 | 133.0 | " | " |
| Плиты стеновые | — | 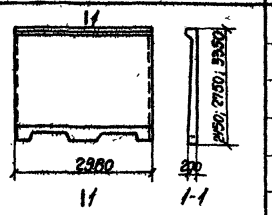 | ПСТ1 | 2.9 | 300 | 1.16 | 175.8 | 2 | 13 |
| | | | ПСТ1-1 | 2.9 | 200 | 1.16 | 175.5 | 7 | 24 |
| | | | ПСТ2 | 3.2 | 300 | 1.30 | 200.4 | 2 | 13 |
| | | | ПСТ2-1 | 3.2 | 200 | 1.30 | 195.1 | 7 | 24 |
| | | | ПСТ3 | 4.5 | 300 | 1.80 | 296.0 | 2 | 13 |
| | | | ПСТ3-1 | 4.5 | 200 | 1.80 | 237.0 | 7 | 24 |

| Наименование изделия | Колич. новых типоразмеров | Эскиз | Марка изделия | Вес т | Марка бетона | Расход материалов на 1 изделие: Бетон м³ | Расход материалов на 1 изделие: Сталь кг | Выпуск | Лист |
|---|---|---|---|---|---|---|---|---|---|
| Плиты стеновые | — | 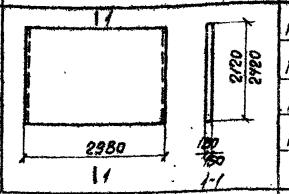 | ПСТ4 | 2.0 | 300 | 0.82 | 107.4 | 2 | 17н |
| | | | ПСТ4-2 | 2.0 | 200 | 0.82 | 84.9 | 7 | 28 |
| | | | ПСТ5 | 2.7 | 300 | 1.08 | 163.5 | 2 | 18н |
| | | | ПСТ5-2 | 2.7 | 200 | 1.08 | 124.9 | 7 | 29 |
| Плиты перекрытий | | 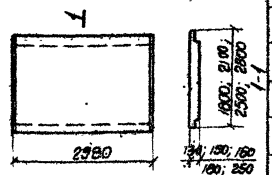 | ПТ1-1 | 1.6 | 200 | 0.65 | 31.8 | 7 | 30 |
| | | | ПТ1-2 | 1.6 | 300 | 0.65 | 43.7 | " | " |
| | | | ПТ2-1 | 2.2 | 200 | 0.88 | 36.3 | " | 31 |
| | | | ПТ2-2 | 2.2 | 300 | 0.88 | 50.2 | " | " |
| | | | ПТ3-1 | 2.9 | 200 | 1.14 | 58.7 | " | 32 |
| | | | ПТ3-2 | 2.9 | 300 | 1.14 | 79.0 | " | " |
| | | | ПТ4-1 | 3.6 | 200 | 1.45 | 67.5 | " | 33 |
| | | | ПТ4-2 | 3.6 | 300 | 1.45 | 90.3 | " | " |
| | | | ПТ8-1 | 3.2 | 300 | 1.30 | 52.5 | 6 | 46 |
| | | | ПТ9-1 | 3.8 | 300 | 1.53 | 64.3 | 6 | 47 |
| | | | ПТ10-1 | 4.5 | 300 | 1.81 | 94.8 | 6 | 48 |
| | | 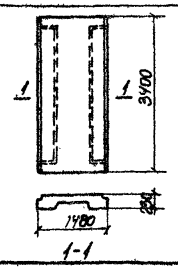 | ПТ5-2 | 2.4 | 200 | 0.96 | 72.3 | 7 | 34 |
| | | | ПТ5-3 | 2.4 | 300 | 0.96 | 90.8 | " | " |

## Примечание

Все железобетонные изделия, приведенные в номенклатуре, отличаются от изделий, разработанных в выпусках 2 и 6, армированием или маркой бетона и в общем количестве новых типоразмеров не учитываются.

| | | | |
|---|---|---|---|
| Гл. инж. инст. | Коваровицкий | Рук. группы | Бродский |
| Нач. отдела | Бандос | Исполнитель | Цапрун |
| Гл. констр. отд. | Спектор | Проверил | Поляк |
| Гл. инж. пр. | Копштейн | | |
| Дата выпуска | 1965г. | | |

ТА 1965

Номенклатура сборных железобетонных изделий для внутрицеховых тоннелей и расход материалов на 1 изделие

ИС-01-05 Выпуск 7 Лист 3

8198 11

# Номенклатура сборных железобетонных изделий для внутрицеховых тоннелей и расход материалов на 1 изделие (доборные элементы)



| Наименование изделия | Эскиз | Марка изделия | Вес т | Марка бетона | Расход материалов на 1 изделие: Бетон м³ | Расход материалов на 1 изделие: Сталь кг | Выпуск | Лист |
|---|---|---|---|---|---|---|---|---|
| Доборные плиты перекрытий | 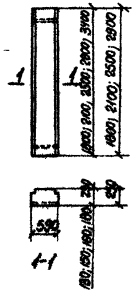 | ПТ1д-1 | 0.3 | 200 | 0.13 | 8.0 | 7 | 35 |
| | | ПТ1д-2 | 0.3 | 300 | 0.13 | 10.4 | " | " |
| | | ПТ2д | 0.4 | 300 | 0.17 | 15.0 | 2 | 26 |
| | | ПТ2д-1 | 0.4 | 200 | 0.17 | 8.8 | 7 | 36 |
| | | ПТ2д-2 | 0.4 | 300 | 0.17 | 11.6 | " | " |
| | | ПТ3д | 0.5 | 300 | 0.22 | 22.2 | 2 | 27 |
| | | ПТ3д-1 | 0.5 | 200 | 0.22 | 13.4 | 7 | 37 |
| | | ПТ3д-2 | 0.5 | 300 | 0.22 | 17.4 | " | " |
| | | ПТ4д | 0.7 | 300 | 0.28 | 24.5 | 2 | 27 |
| | | ПТ4д-1 | 0.7 | 200 | 0.28 | 14.6 | 7 | 38 |
| | | ПТ4д-2 | 0.7 | 300 | 0.28 | 19.1 | " | " |
| | | ПТ5д | 1.1 | 300 | 0.44 | 56.1 | 2 | 28 |
| | | ПТ5д-1 | 1.1 | 200 | 0.44 | 41.4 | 7 | 39 |
| | | ПТ8д-2 | 0.6 | 300 | 0.25 | 13.5 | 6 | 54 |
| | | ПТ9д-2 | 0.7 | 300 | 0.30 | 15.3 | " | 55 |
| | | ПТ10д-2 | 0.9 | 300 | 0.36 | 23.2 | " | 56 |
| | | ПТ11д-2 | 1.1 | 300 | 0.42 | 32.8 | " | 57 |

| Наименование изделия | Эскиз | Марка изделия | Вес т | Марка бетона | Расход материалов на 1 изделие: Бетон м³ | Расход материалов на 1 изделие: Сталь кг | Выпуск | Лист |
|---|---|---|---|---|---|---|---|---|
| Доборные плиты стеновые | 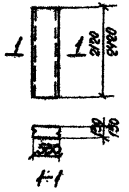 | ПСТ4д | 0.4 | 300 | 0.16 | 27.0 | 2 | 17и |
| | | ПСТ4д-2 | 0.4 | 200 | 0.16 | 21.2 | 7 | 28 |
| | | ПСТ5д | 0.5 | 300 | 0.21 | 34.2 | 2 | 18и |
| | | ПСТ5д-2 | 0.5 | 200 | 0.21 | 26.5 | 7 | 29 |

| | | | |
|---|---|---|---|
| Гл. инж. инст. | Козаровицкий | Рук. группы | Бродский |
| Нач. отдела | Бандос | Исполнитель | Цапрун |
| Гл. констр. отд. | Спектор | Проверил | Поляк |
| Гл. инж. пр. | Копштейн | | |
| Дата выпуска | 1965г. | | |

ТД 1965 — Номенклатура сборных железобетонных изделий для внутрицеховых тоннелей и расход материалов на 1 изделие (доборные элементы)

ИС-01-05 Выпуск 7 Лист 4

# Ключ для подбора внутрицеховых тоннелей

| Сечение тоннеля A×H см | Нормативная равномерно-распределенная нагрузка в кг/м² | Марки тоннелей | | | | | | | | | | | |
|---|---|---|---|---|---|---|---|---|---|---|---|---|---|
| | | При отсутствии внутрицехового транспорта | При наличии внутрицехового транспорта | | | | | | | | | | |
| | | | В цехах с полами по жесткому подстилающему слою | | | | | | | В цехах с земляным полом | | | |
| | | | Электрокары | | Аккумуляторный погрузчик Q=1,5т | Автопогрузчики | | Автомашины | | Автопогрузчики | | Автомашины | |
| | | | Q=2т | Q=3т | | Q=3т | Q=5т | Н-10 | Н-10 утяж. | Q=3т | Q=5т | Н-10 | Н-10 утяж. |
| 150×210 | 3000 | Тв 150-210-1 | Тв 150-210-1 | Тв 150-210-2 | Тв 150-210-2 | Тв 150-210-3 | Тв 150-210-3 | Тв 150-210-3 | Тв 150-210-3 | Тв 150-210-4 | Тв 150-210-4 | Тв 150-210-4 | Тв 150-210-4 |
| | 5000 | Тв 150-210-2 | Тв 150-210-2 | | | | | | | | | | |
| 180×210 | 3000 | Тв 180-210-1 | Тв 180-210-1 | Тв 180-210-1 | Тв 180-210-2 | Тв 180-210-2 | Тв 180-210-4 | Тв 180-210-4 | Тв 180-210-4 | Тв 180-210-6 | Тв 180-210-7 | Тв 180-210-7 | Тв 180-210-7 |
| | 5000 | Тв 180-210-3 | Тв 180-210-3 | Тв 180-210-3 | Тв 180-210-3 | Тв 180-210-3 | Тв 180-210-5 | Тв 180-210-5 | Тв 180-210-5 | | | | |
| 210×210 | 3000 | Тв 210-210-1 | Тв 210-210-1 | Тв 210-210-1 | Тв 210-210-1 | Тв 210-210-2 | Тв 210-210-4 | Тв 210-210-4 | Тв 210-210-4 | Тв 210-210-6 | Тв 210-210-7 | Тв 210-210-7 | Тв 210-210-7 |
| | 5000 | Тв 210-210-3 | Тв 210-210-3 | Тв 210-210-3 | Тв 210-210-3 | Тв 210-210-3 | Тв 210-210-5 | Тв 210-210-5 | Тв 210-210-5 | | | | |
| 240×210 | 3000 | Тв 240-210-1 | Тв 240-210-1 | Тв 240-210-1 | Тв 240-210-1 | Тв 240-210-2 | Тв 240-210-2 | Тв 240-210-2 | Тв 240-210-2 | Тв 240-210-4 | Тв 240-210-4 | Тв 240-210-4 | Тв 240-210-4 |
| | 5000 | Тв 240-210-3 | Тв 240-210-3 | Тв 240-210-3 | Тв 240-210-3 | Тв 240-210-3 | Тв 240-210-3 | Тв 240-210-3 | Тв 240-210-3 | | | | |
| 210×240 | 3000 | Тв 210-240-1 | Тв 210-240-1 | Тв 210-240-1 | Тв 210-240-1 | Тв 210-240-2 | Тв 210-240-4 | Тв 210-240-4 | Тв 210-240-4 | Тв 210-240-6 | Тв 210-240-7 | Тв 210-240-7 | Тв 210-240-7 |
| | 5000 | Тв 210-240-3 | Тв 210-240-3 | Тв 210-240-3 | Тв 210-240-3 | Тв 210-240-3 | Тв 210-240-5 | Тв 210-240-5 | Тв 210-240-5 | | | | |

## Примечание

Марки тоннелей определены из условия разновременного действия равномерно-распределенной нагрузки и нагрузки от внутрицехового транспорта.

| | | | |
|---|---|---|---|
| Гл. инж. инст. | Козаровицкий | Рук. группы | Бродский |
| Нач. отдела | Бандос | Ст. инженер | Поляк |
| Гл. констр. отд. | Спектор | Исполнитель | Варшамов |
| Гл. инж. пр. | Копштейн | Проверил | Поляк |
| Дата выпуска | 1965 г. | | |

ТД 1965 | Ключ для подбора внутрицеховых тоннелей | ИС-01-05 | Выпуск 7 | Лист 5

8198 /3

# Ключ для подбора внутрицеховых тоннелей (окончание)

| Сечение тоннеля Ах Ан м | Нормативная равномерно-распределенная нагрузка в кг/м² | Марки тоннелей | | | | | | | | | | | |
|---|---|---|---|---|---|---|---|---|---|---|---|---|---|
| | | При отсутствии внутрицехового транспорта | При наличии внутрицехового транспорта | | | | | | | | | | |
| | | | В цехах с полами по жесткому подстилающему слою | | | | | | | | В цехах с земляным полом | | | |
| | | | Электрокары | | Аккумуляторный тогрыч. Q=1,5т | Автопогрузчики | | Автомашины | | Автопогрузчики | | Автомашина | |
| | | | Q=2т | Q=3т | | Q=3т | Q=5т | Н-10 | Н-10 утяж. | Q=3т | Q=5т | Н-10 | Н-10 утяж. |
| 240×240 | 3000 | Тв 240-240-1 | Тв 240-240-1 | Тв 240-240-1 | Тв 240-240-1 | Тв 240-240-2 | Тв 240-240-2 | Тв 240-240-2 | Тв 240-240-2 | Тв 240-240-4 | Тв 240-240-4 | Тв 240-240-4 | Тв 240-240-4 |
| | 5000 | Тв 240-240-3 | Тв 240-240-3 | Тв 240-240-3 | Тв 240-240-3 | Тв 240-240-3 | Тв 240-240-3 | Тв 240-240-3 | Тв 240-240-3 | | | | |
| 300×240 | 3000 | Тв 300-240-1 | Тв 300-240-1 | Тв 300-240-1 | Тв 300-240-1 | Тв 300-240-1 | Тв 300-240-2 | Тв 300-240-2 | Тв 300-240-2 | Тв 300-240-3 | Тв 300-240-4 | Тв 300-240-4 | Тв 300-240-4 |
| | 5000 | Тв 300-240-2 | Тв 300-240-2 | Тв 300-240-2 | Тв 300-240-2 | Тв 300-240-2 | | | | | | | |
| 240×300 | 3000 | Тв 240-300-1 | Тв 240-300-1 | Тв 240-300-1 | Тв 240-300-1 | Тв 240-300-2 | Тв 240-300-2 | Тв 240-300-2 | Тв 240-300-2 | Тв 240-300-3 | Тв 240-300-3 | Тв 240-300-3 | Тв 240-300-3 |
| | 5000 | Тв 240-300-2 | Тв 240-300-2 | Тв 240-300-2 | Тв 240-300-2 | | | | | | | | |
| 300×300 | 3000 | Тв 300-300-1 | Тв 300-300-1 | Тв 300-300-1 | Тв 300-300-1 | Тв 300-300-1 | Тв 300-300-2 | Тв 300-300-2 | Тв 300-300-2 | Тв 300-300-3 | Тв 300-300-4 | Тв 300-300-4 | Тв 300-300-4 |
| | 5000 | Тв 300-300-2 | Тв 300-300-2 | Тв 300-300-2 | Тв 300-300-2 | Тв 300-300-2 | | | | | | | |

## Примечание

Марки тоннелей определены из условия разновременного действия равномерно-распределенной нагрузки и нагрузки от внутрицехового транспорта.

| | |
|---|---|
| Гл. инж. инст. | Козаровицкий |
| Нач. отдела | Баклов |
| Гл. констр. отд. | Спектор |
| Гл. инж. пр. | Колштейн |
| Дата выпуска | 1965г. |
| Рук. группы | Бродский |
| Ст. инженер | Полях |
| Исполнитель | Варшамов |
| Проверил | Полях |

# Таблица для подбора сборных железобетонных элементов и расход материалов на 3 п.м. тоннелей

| Марка тоннеля | Марки изделий: Плиты днища Марка | Колич. шт. | Плиты стеновые Марка | Колич. шт. | Плиты перекрытия Марка | Колич. шт. | Бетон м³: Сборный Марки 200 | Марки 300 | Итого | Монолитный Марки 200 | Марки 300 | Всего | Сталь кг: Сталь класса А-III по ГОСТ 5781-61 | Сталь класса А-II по ГОСТ 5781-61 | Сталь класса А-I по ГОСТ 5781-61 | Холоднотянутая проволока класса В-I по ГОСТ 6727-53 | Всего |
|---|---|---|---|---|---|---|---|---|---|---|---|---|---|---|---|---|---|
| Тс 150-210-1 | ПДТ1-3 | 1 | ПСТ4-2 | 2 | ПТ1-1 | 1 | 3,55 | – | 3,55 | 0,15 | – | 3,70 | 92,5 | 104,0 | 79,8 | 21,2 | 297,5 |
| Тс 150-210-2 | ПДТ1-3 | 1 | ПСТ4-2 | 2 | ПТ1-2 | 1 | 2,90 | 0,65 | 3,55 | 0,15 | – | 3,70 | 104,4 | 104,0 | 79,8 | 21,2 | 309,4 |
| Тс 150-210-3 | ПДТ1-3 | 1 | ПСТ4-2 | 2 | ПТ8-1** | 1 | 2,90 | 1,30 | 4,20 | 0,15 | – | 4,35 | 104,6 | 104,0 | 80,2 | 29,4 | 318,2 |
| Тс 150-210-4 | ПДТ1-1** | 1 | ПСТ4* | 2 | ПТ8-1** | 1 | – | 4,20 | 4,20 | – | 0,15 | 4,35 | 261,9 | 149,2 | 80,0 | 29,0 | 520,1 |
| Тс 180-210-1 | ПДТ2-3 | 1 | ПСТ4-2 | 2 | ПТ2-1 | 1 | 3,91 | – | 3,91 | 0,15 | – | 4,06 | 102,1 | 104,0 | 79,8 | 23,1 | 309,0 |
| Тс 180-210-2 | ПДТ2-3 | 1 | ПСТ4-2 | 2 | ПТ2-2 | 1 | 3,03 | 0,88 | 3,91 | 0,15 | – | 4,06 | 116,0 | 104,0 | 79,8 | 23,1 | 322,9 |
| Тс 180-210-3 | ПДТ2-4 | 1 | ПСТ4-2 | 2 | ПТ2-2 | 1 | 3,03 | 0,88 | 3,91 | 0,15 | – | 4,06 | 133,3 | 104,0 | 79,8 | 23,1 | 340,2 |
| Тс 180-210-4 | ПДТ2-3 | 1 | ПСТ4-2 | 2 | ПТ9-1** | 1 | 3,03 | 1,53 | 4,56 | 0,15 | – | 4,71 | 116,2 | 104,0 | 83,4 | 33,4 | 337,0 |
| Тс 180-210-5 | ПДТ2-4 | 1 | ПСТ4-2 | 2 | ПТ9-1** | 1 | 3,03 | 1,53 | 4,56 | 0,15 | – | 4,71 | 133,5 | 104,0 | 83,4 | 33,4 | 354,3 |
| Тс 180-210-6 | ПДТ2-1** | 1 | ПСТ4* | 2 | ПТ2-2 | 1 | – | 3,91 | 3,91 | – | 0,15 | 4,06 | 328,3 | 149,2 | 79,6 | 22,6 | 579,7 |
| Тс 180-210-7 | ПДТ2-1** | 1 | ПСТ4* | 2 | ПТ9-1** | 1 | – | 4,56 | 4,56 | – | 0,15 | 4,71 | 328,5 | 149,2 | 83,2 | 32,9 | 593,8 |
| Тс 210-210-1 | ПДТ3-3 | 1 | ПСТ4-2 | 2 | ПТ3-1 | 1 | 4,65 | – | 4,65 | 0,15 | – | 4,80 | 146,2 | 104,0 | 83,4 | 25,7 | 359,3 |
| Тс 210-210-2 | ПДТ3-3 | 1 | ПСТ4-2 | 2 | ПТ8-2 | 1 | 3,51 | 1,14 | 4,65 | 0,15 | – | 4,80 | 166,5 | 104,0 | 83,4 | 25,7 | 379,6 |
| Тс 210-210-3 | ПДТ3-4 | 1 | ПСТ4-2 | 2 | ПТ3-2 | 1 | 3,51 | 1,14 | 4,65 | 0,15 | – | 4,80 | 198,4 | 104,0 | 83,4 | 25,7 | 411,5 |
| Тс 210-210-4 | ПДТ3-3 | 1 | ПСТ4-2 | 2 | ПТ10-1** | 1 | 3,51 | 1,81 | 5,32 | 0,15 | – | 5,47 | 166,6 | 104,0 | 87,0 | 37,8 | 395,4 |
| Тс 210-210-5 | ПДТ3-4 | 1 | ПСТ4-2 | 2 | ПТ10-1** | 1 | 3,51 | 1,81 | 5,32 | 0,15 | – | 5,47 | 198,5 | 104,0 | 87,0 | 37,8 | 427,3 |
| Тс 210-210-6 | ПДТ3-1** | 1 | ПСТ4* | 2 | ПТ3-2 | 1 | – | 4,65 | 4,65 | – | 0,15 | 4,80 | 366,7 | 149,2 | 83,2 | 24,9 | 624,0 |
| Тс 210-210-7 | ПД3-1** | 1 | ПСТ4* | 2 | ПТ10-1** | 1 | – | 5,32 | 5,32 | – | 0,15 | 5,47 | 366,8 | 149,2 | 86,8 | 37,0 | 639,8 |

## Примечания

1. Рабочие чертежи элементов, отмеченных знаком *, приведены в выпуске 2 серии ИС-01-05.
2. Рабочие чертежи элементов, отмеченных знаком **, приведены в выпуске 6 серии ИС-01-05.

| | |
|---|---|
| Гл. инж. инст. | Козаровицкий |
| Нач. отдела | Бандос |
| Гл. констр. отд. | Слектор |
| Гл. инж. пр. | Копштейн |
| Дата выпуска | 1965г. |
| Рук. группы | Бродский |
| Ст. инженер | Поляк |
| Исполнитель | Варшамов |
| Проверил | Корнилак |

ТД 1965

Таблица для подбора сборных железобетонных элементов и расход материалов на 3 п.м. тоннелей

ИС-01-05
Выпуск 7
Лист 7

# Таблица для подбора сборных железобетонных элементов и расход материалов на 3 п.м. тоннелей (продолжение)

| Марка тоннеля | Марки изделий | | | | | | Бетон м³ | | | | | | Сталь кг | | | | |
|---|---|---|---|---|---|---|---|---|---|---|---|---|---|---|---|---|---|
| | Плиты днища | | Плиты стеновые | | Плиты перекрытия | | Сборный | | | Монолитный | | Всего | Сталь класса А-III по ГОСТ 5781-61 | Сталь класса А-II по ГОСТ 5781-61 | Сталь класса А-I по ГОСТ 5781-61 | Холоднотянутая проволока класса В-I по ГОСТ 6727-53 | Всего |
| | Марка | Колич. шт. | Марка | Колич. шт. | Марка | Колич. шт. | Марки 200 | Марки 300 | Итого | Марки 200 | Марки 300 | | | | | | |
| Тв 240-210-1 | ПДТ4-1 | 1 | ПСТ4-2 | 2 | ПТ4-1 | 1 | 5,09 | – | 5,09 | 0,15 | – | 5,24 | 193,3 | 104,0 | 86,2 | 27,2 | 410,7 |
| Тв 240-210-2 | ПДТ4-1 | 1 | ПСТ4-2 | 2 | ПТ4-2 | 1 | 3,64 | 1,45 | 5,09 | 0,15 | – | 5,24 | 216,1 | 104,0 | 86,2 | 27,2 | 433,5 |
| Тв 240-210-3 | ПДТ4-2 | 1 | ПСТ4-2 | 2 | ПТ4-2 | 1 | 3,64 | 1,45 | 5,09 | 0,15 | – | 5,24 | 286,9 | 104,0 | 86,2 | 27,2 | 504,3 |
| Тв 240-210-4 | ПДТ4-2 | 1 | ПСТ4* | 2 | ПТ4-2 | 1 | 2,00 | 3,09 | 5,09 | – | 0,15 | 5,24 | 286,9 | 149,2 | 86,0 | 27,2 | 549,3 |
| | | | | | | | | | | | | | | | | | |
| Тв 210-240-1 | ПДТ3-3 | 1 | ПСТ5-2 | 2 | ПТ3-1 | 1 | 5,17 | – | 5,17 | 0,15 | – | 5,32 | 146,2 | 178,6 | 88,8 | 25,7 | 439,3 |
| Тв 210-240-2 | ПДТ3-3 | 1 | ПСТ5-2 | 2 | ПТ3-2 | 1 | 4,03 | 1,14 | 5,17 | 0,15 | – | 5,32 | 166,5 | 178,6 | 88,8 | 25,7 | 459,6 |
| Тв 210-240-3 | ПДТ3-4 | 1 | ПСТ5-2 | 2 | ПТ3-2 | 1 | 4,03 | 1,14 | 5,17 | 0,15 | – | 5,32 | 198,4 | 178,6 | 88,8 | 25,7 | 491,5 |
| Тв 210-240-4 | ПДТ3-3 | 1 | ПСТ5-2 | 2 | ПТ10-1** | 1 | 4,03 | 1,81 | 5,84 | 0,15 | – | 5,99 | 166,6 | 178,6 | 92,4 | 37,8 | 475,4 |
| Тв 210-240-5 | ПДТ3-4 | 1 | ПСТ5-2 | 2 | ПТ10-1** | 1 | 4,03 | 1,81 | 5,84 | 0,15 | – | 5,99 | 198,5 | 178,6 | 92,4 | 37,8 | 507,3 |
| Тв 210-240-6 | ПДТ3-1** | 1 | ПСТ5* | 2 | ПТ3-2 | 1 | – | 5,17 | 5,17 | – | 0,15 | 5,32 | 366,7 | 256,0 | 88,6 | 24,9 | 736,2 |
| Тв 210-240-7 | ПДТ3-1** | 1 | ПСТ5* | 2 | ПТ10-1** | 1 | – | 5,84 | 5,84 | – | 0,15 | 5,99 | 366,8 | 256,0 | 92,2 | 37,0 | 752,0 |
| | | | | | | | | | | | | | | | | | |
| Тв 240-240-1 | ПДТ4-1 | 1 | ПСТ5-2 | 2 | ПТ4-1 | 1 | 5,61 | – | 5,61 | 0,15 | – | 5,76 | 193,3 | 178,6 | 91,6 | 27,2 | 490,7 |
| Тв 240-240-2 | ПДТ4-1 | 1 | ПСТ5-2 | 2 | ПТ4-2 | 1 | 4,16 | 1,45 | 5,61 | 0,15 | – | 5,76 | 216,1 | 178,6 | 91,6 | 27,2 | 513,5 |
| Тв 240-240-3 | ПДТ4-2 | 1 | ПСТ5-2 | 2 | ПТ4-2 | 1 | 4,16 | 1,45 | 5,61 | 0,15 | – | 5,76 | 286,9 | 178,6 | 91,6 | 27,2 | 584,3 |
| Тв 240-240-4 | ПДТ4-2 | 1 | ПСТ5* | 2 | ПТ4-2 | 1 | 2,0 | 3,61 | 5,61 | – | 0,15 | 5,76 | 286,9 | 256,0 | 91,4 | 27,2 | 661,5 |

## Примечания

1. Рабочие чертежи элементов, отмеченных знаком *, приведены в выпуске 2 серии ИС-01-05.
2. Рабочие чертежи элементов, отмеченных знаком **, приведены в выпуске 6 серии ИС-01-05.

| | | | |
|---|---|---|---|
| Нач. отдела | Бандос | | |
| Гл. констр. отд. | Спектор | | |
| Гл. инж. пр. | Копштейн | | |
| Дата выпуска | 1965г | | |
| Ст. инженер | Поляк | | |
| Исполнитель | Варшамов | | |
| Проверил | Корнилюк | | |

ТД 1965 — Таблица для подбора сборных железобетонных элементов и расход материалов на 3 п.м. тоннелей (продолжение)

ИС-01-05 Выпуск 7 Лист 8

# Таблица для подбора сборных железобетонных элементов и расход материалов на 3 п.м. тоннелей (окончание)

| Марка тоннеля | Марки изделий | | | | | | Бетон м³ | | | | | | Сталь кг | | | | |
|---|---|---|---|---|---|---|---|---|---|---|---|---|---|---|---|---|---|
| | Плиты днища | | Плиты стеновые | | Плиты перекрытия | | Сборный | | | Монолитный | | Всего | Сталь класса А-III по ГОСТ 5781-61 | Сталь класса А-II по ГОСТ 5781-61 | Сталь класса А-I по ГОСТ 5781-61 | Холоднотянутая проволока класса В-I по ГОСТ 6727-53 | Всего |
| | Марка | Колич. шт. | Марка | Колич. шт. | Марка | Колич. шт. | Марки 200 | Марки 300 | Итого | Марки 200 | Марки 300 | | | | | | |
| Тв300-210-1 | ПДТ6-1 | 2 | ПСТ1-1 | 2 | ПТ5-2 | 2 | 7,24 | – | 7,24 | 0,15 | – | 7,39 | 273,4 | 230,4 | 257,8 | – | 761,6 |
| Тв300-210-2 | ПДТ6-1 | 2 | ПСТ1-1 | 2 | ПТ5-3 | 2 | 5,32 | 1,92 | 7,24 | 0,15 | – | 7,39 | 310,4 | 230,4 | 257,8 | – | 798,6 |
| Тв300-210-3 | ПДТ6-1 | 2 | ПСТ1* | 2 | ПТ5-2 | 2 | 4,92 | 2,32 | 7,24 | – | 0,15 | 7,39 | 273,4 | 232,2 | 256,6 | – | 762,2 |
| Тв300-210-4 | ПДТ6-1 | 2 | ПСТ1* | 2 | ПТ5-3 | 2 | 3,0 | 4,24 | 7,24 | – | 0,15 | 7,39 | 310,4 | 232,2 | 256,6 | – | 799,2 |
| | | | | | | | | | | | | | | | | | |
| Тв300-240-1 | ПДТ6-1 | 2 | ПСТ2-1 | 2 | ПТ5-2 | 2 | 7,52 | – | 7,52 | 0,15 | – | 7,67 | 273,4 | 259,0 | 268,4 | – | 800,8 |
| Тв300-240-2 | ПДТ6-1 | 2 | ПСТ2-1 | 2 | ПТ5-3 | 2 | 5,60 | 1,92 | 7,52 | 0,15 | – | 7,67 | 310,4 | 259,0 | 268,4 | – | 837,8 |
| Тв300-240-3 | ПДТ6-1 | 2 | ПСТ2* | 2 | ПТ5-2 | 2 | 4,92 | 2,60 | 7,52 | – | 0,15 | 7,67 | 273,4 | 270,8 | 267,2 | – | 811,4 |
| Тв300-240-4 | ПДТ6-1 | 2 | ПСТ2* | 2 | ПТ5-3 | 2 | 3,00 | 4,52 | 7,52 | – | 0,15 | 7,67 | 310,4 | 270,8 | 267,2 | – | 848,4 |
| | | | | | | | | | | | | | | | | | |
| Тв240-300-1 | ПДТ5-1 | 2 | ПСТ3-1 | 2 | ПТ4-1 | 1 | 7,71 | – | 7,71 | 0,15 | – | 7,86 | 179,4 | 311,2 | 268,6 | 7,3 | 766,5 |
| Тв240-300-2 | ПДТ5-1 | 2 | ПСТ3-1 | 2 | ПТ4-2 | 1 | 6,26 | 1,45 | 7,71 | 0,15 | – | 7,86 | 202,2 | 311,2 | 268,6 | 7,3 | 789,3 |
| Тв240-300-3 | ПДТ5-1 | 2 | ПСТ3* | 2 | ПТ4-2 | 1 | 2,66 | 5,05 | 7,71 | – | 0,15 | 7,86 | 202,2 | 430,4 | 267,4 | 7,3 | 907,3 |
| | | | | | | | | | | | | | | | | | |
| Тв300-300-1 | ПДТ6-1 | 2 | ПСТ3-1 | 2 | ПТ5-2 | 2 | 8,52 | – | 8,52 | 0,15 | – | 8,67 | 273,4 | 311,2 | 300,0 | – | 884,6 |
| Тв300-300-2 | ПДТ6-1 | 2 | ПСТ3-1 | 2 | ПТ5-3 | 2 | 6,60 | 1,92 | 8,52 | 0,15 | – | 8,67 | 310,4 | 311,2 | 300,0 | – | 921,6 |
| Тв300-300-3 | ПДТ6-1 | 2 | ПСТ3* | 2 | ПТ5-2 | 2 | 4,92 | 3,60 | 8,52 | – | 0,15 | 8,67 | 273,4 | 430,4 | 298,8 | – | 1002,6 |
| Тв300-300-4 | ПДТ6-1 | 2 | ПСТ3* | 2 | ПТ5-3 | 2 | 3,0 | 5,52 | 8,52 | – | 0,15 | 8,67 | 310,4 | 430,4 | 298,8 | – | 1039,6 |

## Примечание

Рабочие чертежи элементов, отмеченных знаком *, приведены в выпуске 2 серии ИС-01-05.

| | | | |
|---|---|---|---|
| Гл. инж. инст. | Козаровицкий | Рук. группы | Бродский |
| Нач. отдела | Бандос | Ст. инженер | Поляк |
| Гл. констр. отд. | Спектор | Исполнитель | Варшамов |
| Гл. инж. пр. | Копштейн | Проверил | Корнилюк |
| Дата выпуска | 1965 г. | | |

| | | | |
|---|---|---|---|
| ТД 1965 | Таблица для подбора сборных железобетонных элементов и расход материалов на 3 п.м. тоннелей (окончание) | ИС-01-05 | |
| | | Выпуск 7 | |
| | | Лист | 9 |

# Таблица для подбора доборных плит перекрытия тоннелей

| Сечение тоннеля А х Н см | Нормативная равномерно распределенная нагрузка в т/м² | Марки доборных плит: При отсутствии внутрицехового транспорта | При наличии внутрицехового транспорта: В цехах с полами по жесткому подстилающему слою: Электрокары Q=2т | Электрокары Q=3т | Аккумуляторный погрузчик Q=1,5т | Автопогрузчики Q=3т | Автопогрузчики Q=5т | Автомашины Н-10 | Автомашины Н-10 упряж. | В цехах с земляным полом: Автопогрузчики Q=3т | Автопогрузчики Q=5т | Автомашины Н-10 | Автомашины Н-10 упряж. |
|---|---|---|---|---|---|---|---|---|---|---|---|---|---|
| 150×210 | 3000 | ПТ1g-1 | ПТ1g-1 | ПТ1g-2 | ПТ1g-2 | ПТ8g-2** | ПТ8g-2** | ПТ8g-2** | ПТ8g-2** | ПТ8g-2** | ПТ8g-2** | ПТ8g-2** | ПТ8g-2** |
| | 5000 | ПТ1g-2 | ПТ1g-2 | | | | | | | | | | |
| 180×210 | 3000 | ПТ2g-1 | ПТ2g-1 | ПТ2g-2 | ПТ2g-2 | ПТ2g* | ПТ9g-2** | ПТ9g-2** | ПТ9g-2** | ПТ2g* | ПТ9g-2** | ПТ9g-2** | ПТ9g-2** |
| | 5000 | ПТ2g-2 | ПТ2g-2 | | | | | | | | | | |
| 210×210 210×240 | 3000 | ПТ3g-1 | ПТ3g-1 | ПТ3g-1 | ПТ3g-2 | ПТ3g* | ПТ10g-2** | ПТ10g-2** | ПТ10g-2** | ПТ3g* | ПТ10g-2** | ПТ10g-2** | ПТ10g-2** |
| | 5000 | ПТ3g-2 | ПТ3g-2 | ПТ3g-2 | | | | | | | | | |
| 240×210 240×240 240×300 | 3000 | ПТ4g-1 | ПТ4g-1 | ПТ4g-1 | ПТ4g-2 | ПТ4g* | ПТ11g-2** | ПТ11g-2** | ПТ11g-2** | ПТ4g* | ПТ11g-2** | ПТ11g-2** | ПТ11g-2** |
| | 5000 | ПТ4g-2 | ПТ4g-2 | ПТ4g-2 | | | | | | | | | |
| 300×210 300×240 300×300 | 3000 | ПТ5g-1 | ПТ5g-1 | ПТ5g-1 | ПТ5g-1 | ПТ5g* | ПТ5g* | ПТ5g* | ПТ5g* | ПТ5g* | ПТ5g* | ПТ5g* | ПТ5g* |
| | 5000 | ПТ5g* | ПТ5g* | ПТ5g* | ПТ5g* | | | | | | | | |

## Примечания

1. Рабочие чертежи элементов, отмеченных знаком *, приведены в выпуске 2 серии ИС-01-05.
2. Рабочие чертежи элементов, отмеченных знаком **, приведены в выпуске 6 серии ИС-01-05.
3. Марки доборных плит определены из условия разновременного действия равномерно-распределенной нагрузки и нагрузки от внутрицехового транспорта.

Гип института Ерошкин
Рук. группы Полян.
Ст. инженер Бархатов
Исполнитель Полян.
Проверил
1965г.

Гл. инж. инст. Козяковицкий
Нач. отдела Бялос.
Гл. конструктор отд. Отецтор
Гл. инж. пр. Копштейн
Дата выпуска

| | | |
|---|---|---|
| ТД 1965 | Таблица для подбора доборных плит перекрытия тоннелей | ИС-01-05 Выпуск 7 Лист 10 |

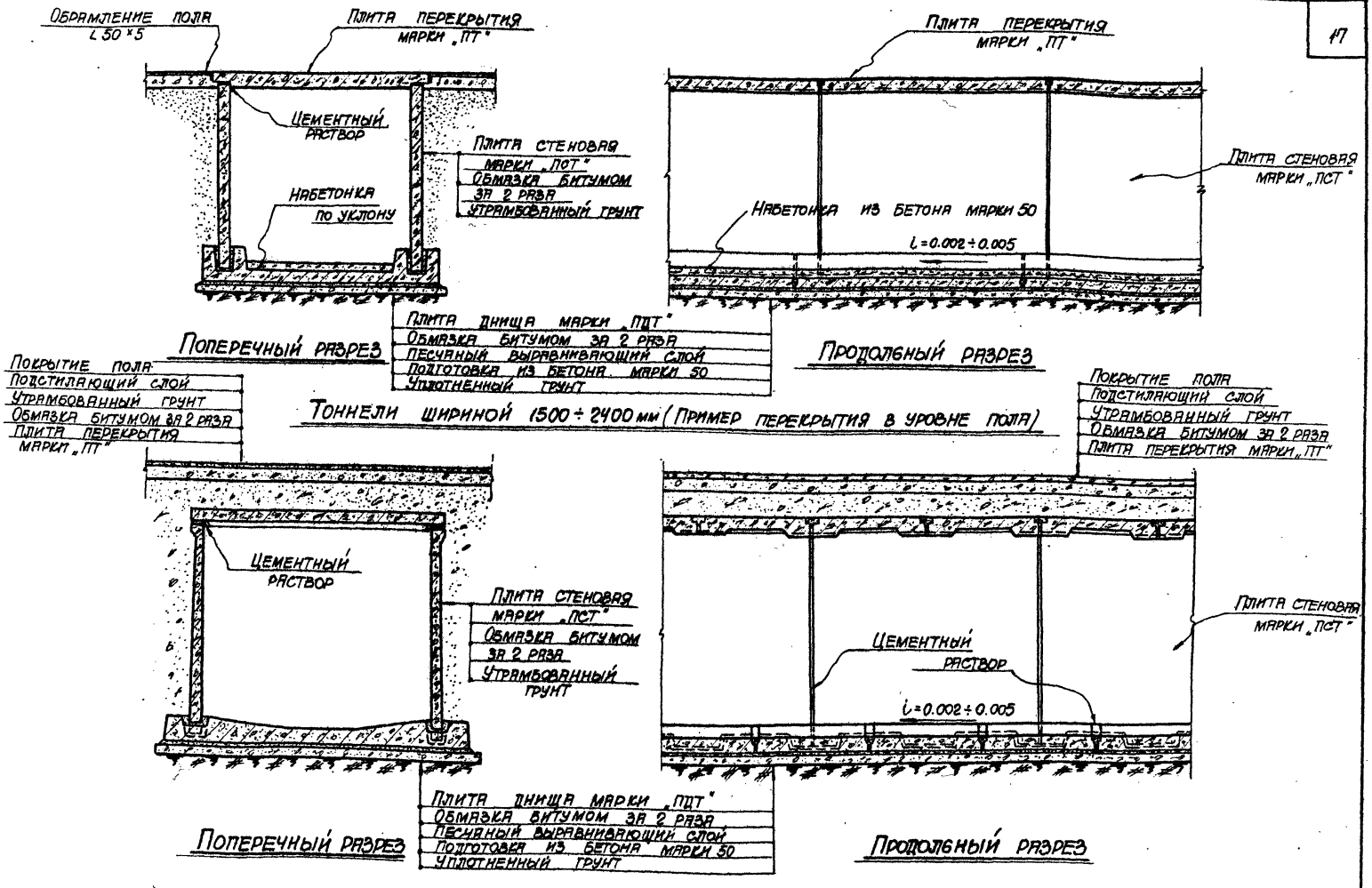


Тоннели шириной 1500÷2400 мм (Пример перекрытия в уровне пола)

Тоннели шириной 2400 и 3000 мм.
(Пример заглубленного перекрытия)

| | | | |
|---|---|---|---|
| Гл. инж. инст. | Козаровицкий | Рук. группы | Бродский |
| Нач. отдела | Бандос | Исполнитель | Цапрун |
| Гл. констр. отд. | Спектор | Проверил | Витин |
| Гл. инж. пр. | Копштейн | | |
| Дата выпуска | 1965 г. | | |

ТД 1965

Внутрицеховые тоннели.
Поперечные и продольные разрезы

ИС-01-05
Выпуск 7
Лист 11

8198 19

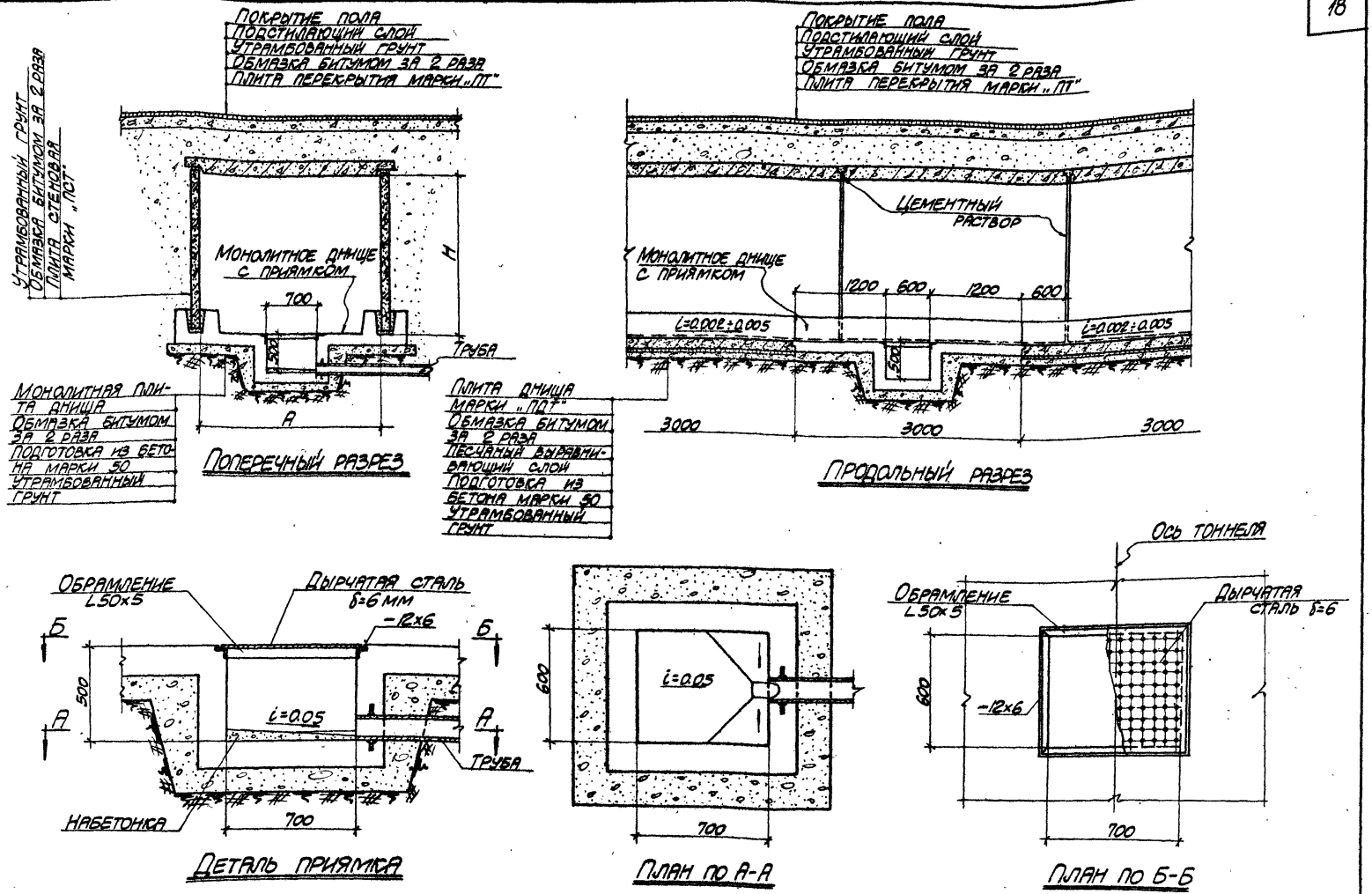


| | | | |
|---|---|---|---|
| Гл. инж. инст. | Козаровицкий | Рук. группы | Бродский |
| Нач. отдела | Бандос | Исполнитель | Цапрун |
| Гл. констр. отд. | Спектор | Проверил | Витин |
| Гл. инж. пр. | Копштейн | | |
| Дата выпуска | 1965 г. | | |

ТД 1965

Пример решения приямка для отвода воды из тоннеля

ИС-01-05
Выпуск 7
Лист 12

8198 20

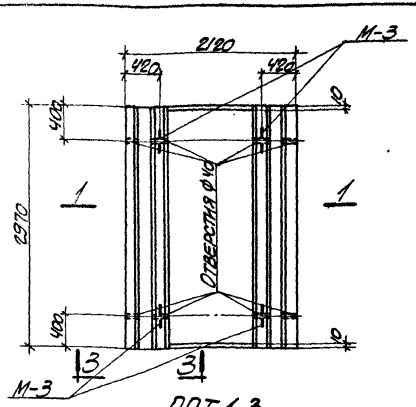


ПДТ 1-3

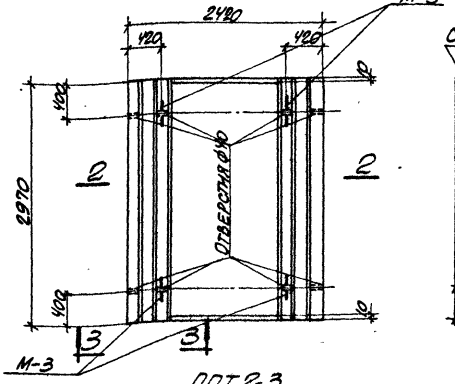


ПДТ 2-3
ПДТ 2-4

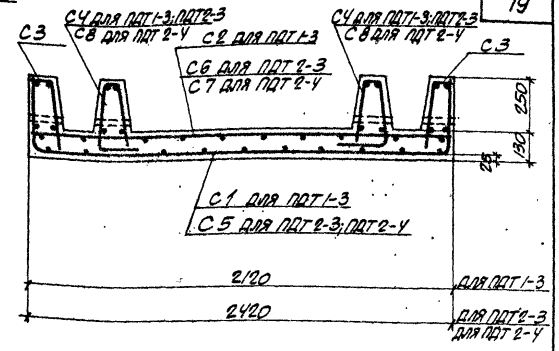


1-1; 2-2
% Армирование %

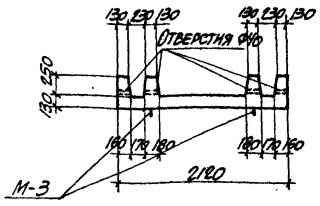


1-1

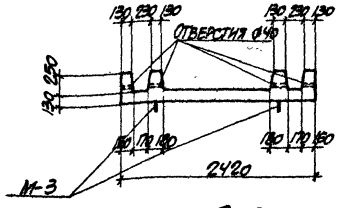


2-2

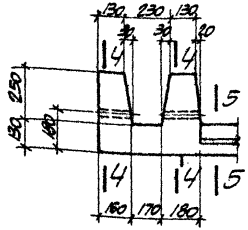


3-3

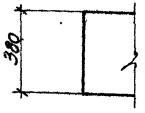


4-4

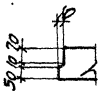


5-5

## Выборка закладных элементов на одну плиту

| Марка плиты | Марка закладного элемента | Колич. шт. | № листа |
|---|---|---|---|
| ПДТ 1-3 | М-3 | 4 | 49, вып. 2 |
| ПДТ 2-3 | М-3 | 4 | 49, вып. 2 |
| ПДТ 2-4 | М-3 | 4 | 49, вып. 2 |

## Показатели на одну плиту

| Марка плиты | Вес т | Марка бетона | Объем бетона м³ | Расход стали кг |
|---|---|---|---|---|
| ПДТ 1-3 | 3,2 | 200 | 1,26 | 95,9 |
| ПДТ 2-3 | 3,5 | 200 | 1,39 | 102,9 |
| ПДТ 2-4 | 3,5 | 200 | 1,39 | 120,2 |

## Примечания

1. Арматурные сетки и спецификация арматуры приведены на листах 14, 15.
2. Деталь установки закладного элемента М-3 приведена на листе 48 выпуска 2.

| | | | |
|---|---|---|---|
| Гл. инж. ин-та | Козаровицкий | Рук. группы | Бродский |
| Нач. отдела | Бандос | Ст. инженер | Поляк |
| Гл. конструкт. | Спектор | Рассчитал | Зорин |
| Гл. инж. пр. | Копштейн | Исполнит. | Варшамов |
| Дата выпуска | 1965 г. | Проверил | Поляк |

ТД 1965

Плиты днища ПДТ 1-3; ПДТ 2-3; ПДТ 2-4. Опалубочные и арматурные чертежи

ИС-01-05
Выпуск 7
Лист 13

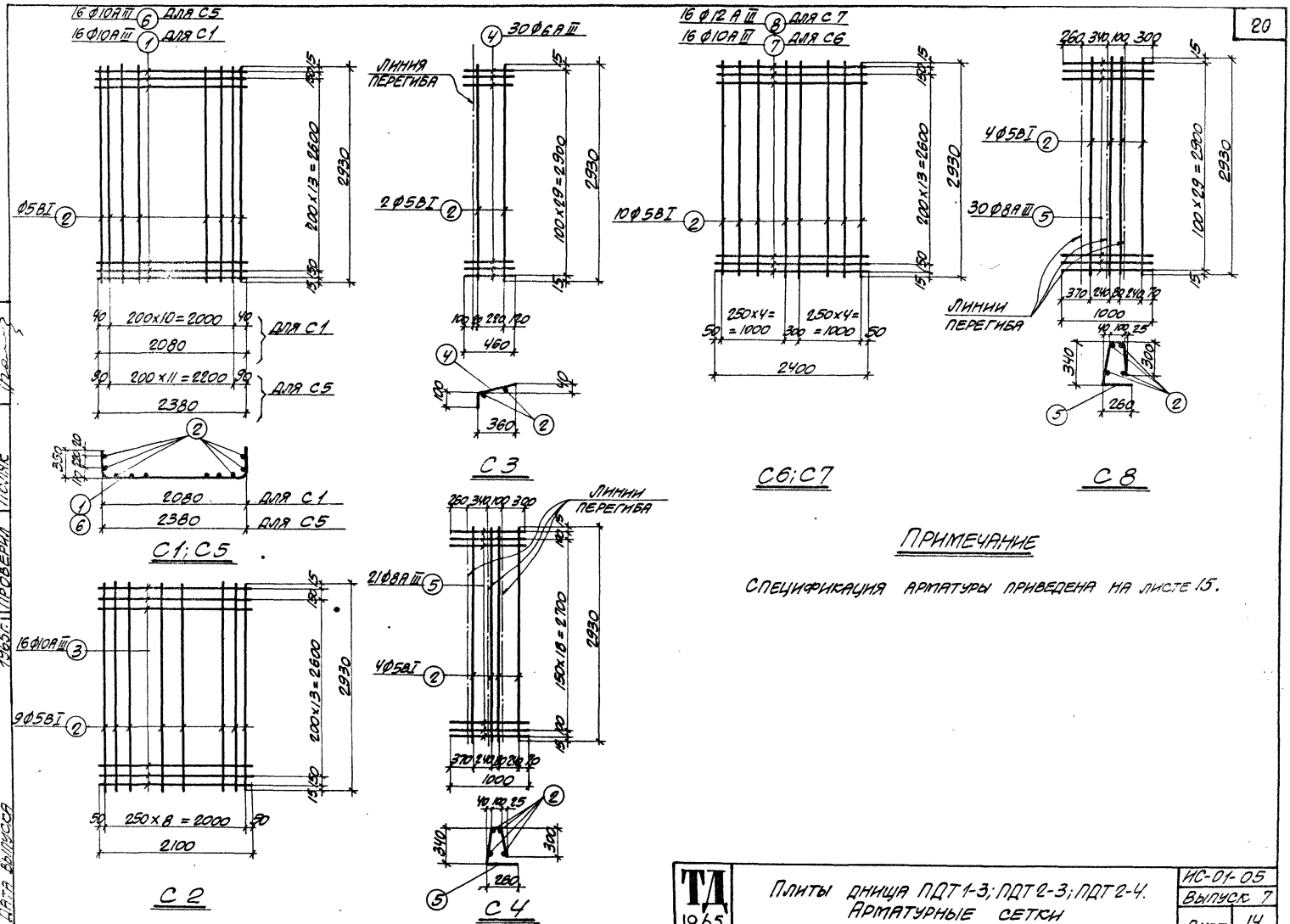


## ПРИМЕЧАНИЕ

Спецификация арматуры приведена на листе 15.

| | | | |
|---|---|---|---|
| Гл. инж. ин-та | Козаровицкий | Рук. группы | Бродский |
| Нач. отдела | Бандос | Ст. инженер | Поляк |
| Гл. конструкт. | Спектор | Рассчитал | Зорин |
| Гл. инж. пр. | Солштейн | Исполнитель | Варшамов |
| Дата выпуска | 1965 г. | Проверил | Поляк |

ТД 1965

Плиты днища ПДТ 1-3; ПДТ 2-3; ПДТ 2-4.
Арматурные сетки

ИС-01-05
Выпуск 7
Лист 14

8198 22

## Спецификация арматуры на одну плиту

| Марка плиты | Марка и колич. каркасов или сеток | № поз. | Эскиз | ф мм | Длина мм | Колич. шт. в одном каркасе или сетке | Колич. шт. в одной плите | Общая длина м |
|---|---|---|---|---|---|---|---|---|
| ПДТ 1-3 | С1 (шт. 1) | 1 | 350 — 2080 — 350 | 10АIII | 2780 | 16 | 16 | 44.5 |
| | | 2 | 2930 | 5ВI | 2930 | 15 | 15 | 44.0 |
| | С2 (шт. 1) | 2 | Смотрите выше | 5ВI | 2930 | 9 | 9 | 26.4 |
| | | 3 | 2100 | 10АIII | 2100 | 16 | 16 | 33.7 |
| | С3 (шт. 2) | 2 | Смотрите выше | 5ВI | 2930 | 2 | 4 | 11.7 |
| | | 4 | 460 | 6АIII | 460 | 30 | 60 | 27.6 |
| | С4 (шт. 2) | 2 | Смотрите выше | 5ВI | 2930 | 4 | 8 | 23.4 |
| | | 5 | 1000 | 8АIII | 1000 | 21 | 42 | 42.0 |
| ПДТ 2-3 | С3 (шт. 2) | 2 | Смотрите выше | 5ВI | 2930 | 2 | 4 | 11.7 |
| | | 4 | —"— | 6АIII | 460 | 30 | 60 | 27.6 |
| | С4 (шт. 2) | 2 | —"— | 5ВI | 2930 | 4 | 8 | 23.4 |
| | | 5 | —"— | 8АIII | 1000 | 21 | 42 | 42.0 |
| | С5 (шт. 1) | 2 | —"— | 5ВI | 2930 | 16 | 16 | 46.9 |
| | | 6 | 350 — 2380 — 350 | 10АIII | 3080 | 16 | 16 | 49.4 |
| | С6 (шт. 1) | 2 | Смотрите выше | 5ВI | 2930 | 10 | 10 | 29.3 |
| | | 7 | 2400 | 10АIII | 2400 | 16 | 16 | 38.4 |

## Спецификация арматуры на одну плиту

21

| Марка плиты | Марка и колич. каркасов или сеток | № поз. | Эскиз | ф мм | Длина мм | Колич. шт. в одном каркасе или сетке | Колич. шт. в одной плите | Общая длина м |
|---|---|---|---|---|---|---|---|---|
| ПДТ 2-4 | С3 (шт. 2) | 2 | Смотрите выше | 5ВI | 2930 | 2 | 4 | 11.7 |
| | | 4 | —"— | 6АIII | 460 | 30 | 60 | 27.6 |
| | С5 (шт. 1) | 2 | —"— | 5ВI | 2930 | 16 | 16 | 46.9 |
| | | 6 | —"— | 10АIII | 3080 | 16 | 16 | 49.4 |
| | С7 (шт. 1) | 2 | —"— | 5ВI | 2930 | 10 | 10 | 29.3 |
| | | 8 | 2400 | 12АIII | 2400 | 16 | 16 | 38.4 |
| | С8 (шт. 2) | 2 | Смотрите выше | 5ВI | 2930 | 4 | 8 | 23.4 |
| | | 5 | —"— | 8АIII | 1000 | 30 | 60 | 60.0 |

## Выборка стали на одну плиту, кг

| Марка плиты | Сталь класса А-III по ГОСТ 5781-61 ф мм 6АIII | 8АIII | 10АIII | 12АIII | Итого | Осолоднотянутая проволока класса В-I по ГОСТ 6727-53 ф мм 5ВI | | Итого | Сталь класса А-I по ГОСТ 5781-61 ф мм 10АI | 14АI | | Итого | Всего |
|---|---|---|---|---|---|---|---|---|---|---|---|---|---|
| ПДТ 1-3 | 6.2 | 16.6 | 48.5 | – | 71.3 | 16.2 | | 16.2 | 0.4 | 8.0 | | 8.4 | 95.9 |
| ПДТ 2-3 | 6.2 | 16.6 | 54.5 | – | 77.3 | 17.2 | | 17.2 | 0.4 | 8.0 | | 8.4 | 102.9 |
| ПДТ 2-4 | 6.2 | 23.7 | 30.4 | 34.3 | 94.6 | 17.2 | | 17.2 | 0.4 | 8.0 | | 8.4 | 120.2 |

| | | |
|---|---|---|
| Гл. инж. инст. | Козаровицкий | |
| Нач. отдела | Бандос | |
| Гл. конструкт. | Слестор | |
| Гл. инж. пр. | Копштейн | |
| Дата выпуска | | 1965 г. |
| Рук. группы | Бродский | |
| Ст. инженер | Поляк | |
| Рассчитал | Зорин | |
| Исполнит. | Варшамов | |
| Проверил | Поляк | |

ТД 1965

Плиты днища ПДТ 1-3; ПДТ 2-3; ПДТ 2-4. Спецификация арматуры

ИС-01-05 Выпуск 7 Лист 15

8198 23

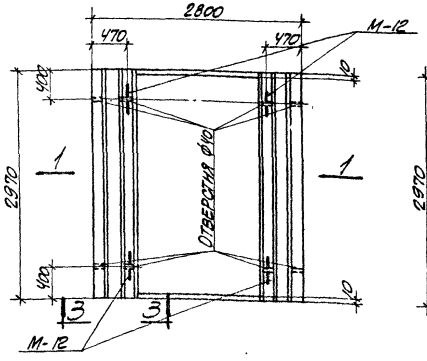


ПДТ 3-3

ПДТ 3-4

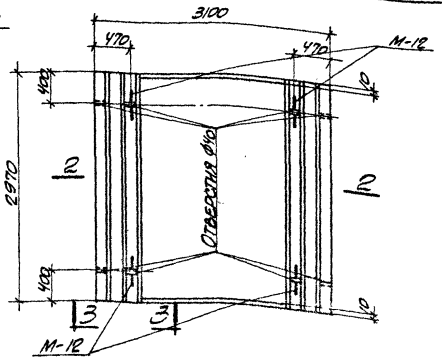


ПДТ 4-1

ПДТ 4-2

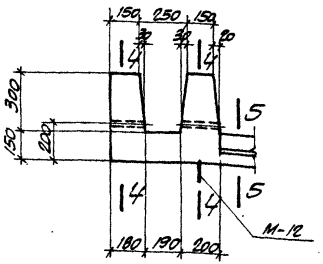


3-3

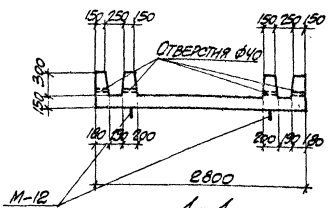


1-1

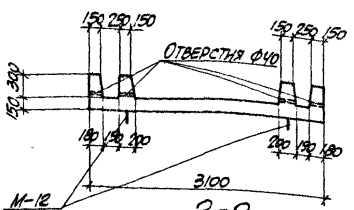


2-2

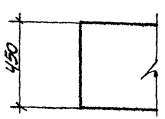


4-4

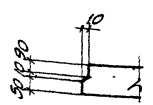


5-5

## Выборка закладных элементов на одну плиту

| Марка плиты | Марка закладного элемента | Колич. шт. | № листа |
|---|---|---|---|
| ПДТ 3-3 | М-12 | 4 | 49, вып. 2 |
| ПДТ 3-4 | М-12 | 4 | 49, вып. 2 |
| ПДТ 4-1 | М-12 | 4 | 49, вып. 2 |
| ПДТ 4-2 | М-12 | 4 | 49, вып. 2 |

## Показатели на одну плиту

| Марка плиты | Вес т | Марка бетона | Объем бетона м3 | Расход стали кг |
|---|---|---|---|---|
| ПДТ 3-3 | 4.7 | 200 | 1.87 | 130.8 |
| ПДТ 3-4 | 4.7 | 200 | 1.87 | 168.7 |
| ПДТ 4-1 | 5.0 | 200 | 2.00 | 173.4 |
| ПДТ 4-2 | 5.0 | 200 | 2.00 | 244.2 |

## Примечания

1. Армирование плит, арматурные сетки и спецификация арматуры приведены на листах 17, 18, 19.
2. Деталь установки закладного элемента М-12 приведена на листе 48 выпуска 2.

| | | |
|---|---|---|
| ТД 1965 | Плиты днища ПДТ 3-3; ПДТ 3-4; ПДТ 4-1; ПДТ 4-2. Опалубочный чертеж | ИС-01-05 Выпуск 7 Лист 16 |

Гл. конструктор Электров
Гл. инж. пр. Колштейн
Дата выпуска 1965
Рассчитал Гарин
Нормконтр. Баранов
Проверил Полях

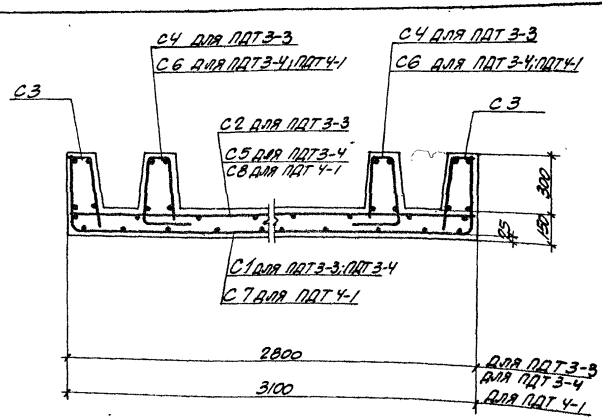


ПДТ3-3; ПДТ3-4
ПДТ4-1

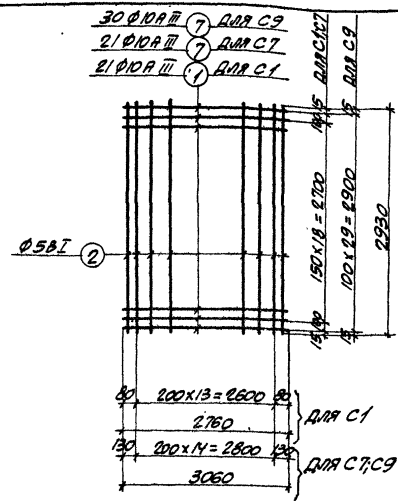


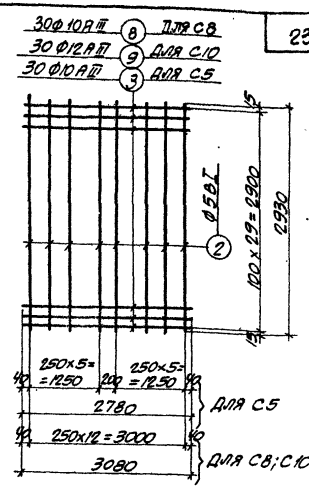


С5; С8; С10

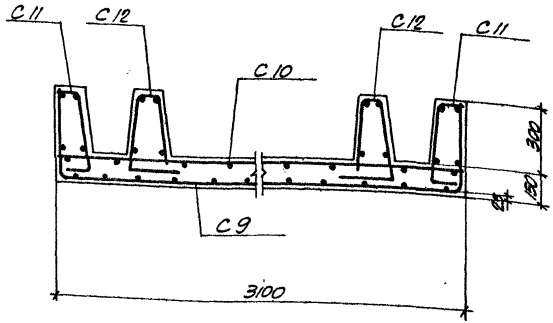


ПДТ4-2

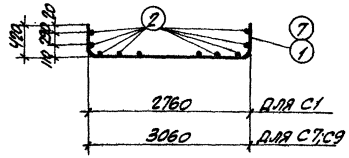


С1; С7; С9

## Примечание

Данный лист рассматривать совместно с листами 16, 18, 19.

| | | | |
|---|---|---|---|
| Гл. инж. ин-та | Козаровицкий | Рук. группы | Бродский |
| Нач. отдела | Бандос | Ст. инженер | Поляк |
| Гл. конструкт. | Слектор | Рассчитал | Зорин |
| Гл. инж. пр. | Копштейн | Исполнит. | Варшамов |
| Дата выпуска | 1965г. | Проверил | Поляк |

| | | | |
|---|---|---|---|
| ТД 1965 | Плиты днища ПДТ3-3; ПДТ3-4; ПДТ4-1; ПДТ4-2. Армирование. Арматурные сетки | ИС-01-05 | |
| | | Выпуск 7 | |
| | | Лист | 17 |

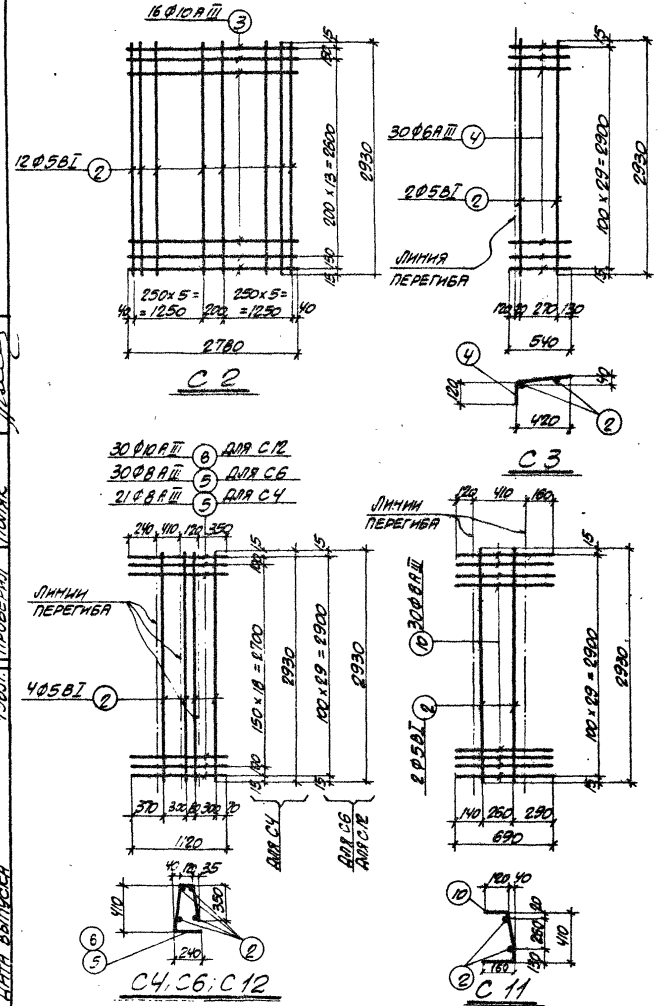


## Спецификация арматуры на одну плиту

| Марка плиты | Марка и колич. каркасов или сеток | № поз. | Эскиз | Ф мм | Длина мм | Колич. шт. в одн. каркасе или сетке | Колич. шт. в одной плите | Общая длина м |
|---|---|---|---|---|---|---|---|---|
| ПДТ3-3 | С1 (шт.1) | 1 | 420 2760 420 | 10АIII | 3600 | 21 | 21 | 75.6 |
| | | 2 | 2930 | 5ВI | 2930 | 18 | 18 | 52.7 |
| | С2 (шт.1) | 2 | Смотрите выше | 5ВI | 2930 | 12 | 12 | 35.2 |
| | | 3 | 2780 | 10АIII | 2780 | 16 | 16 | 44.5 |
| | С3 (шт.2) | 2 | Смотрите выше | 5ВI | 2930 | 2 | 4 | 11.7 |
| | | 4 | 540 | 6АIII | 540 | 30 | 60 | 32.4 |
| | | | | | | | | |
| | С4 (шт.2) | 2 | Смотрите выше | 5ВI | 2930 | 4 | 8 | 23.4 |
| | | 5 | 1120 | 8АIII | 1120 | 21 | 42 | 47.1 |
| | | | | | | | | |

## Примечание

Окончание спецификации смотрите на листе 19.

| | | | |
|---|---|---|---|
| Гл. инж. ин-та | Козаровицкий | Рук. группы | Бродский |
| Нач. отдела | Бандос | Ст. инженер | Поляк |
| Гл. конструк. | Спектор | Рассчитал | Зорин |
| Гл. инж. пр. | Копштейн | Исполнит. | Варшамов |
| Дата выпуска | 1965г. | Проверил | Поляк |

ТД 1965

Плиты днища ПДТ3-3; ПДТ3-4; ПДТ4-1; ПДТ4-2. Арматурные сетки. Спецификация арматуры

ИС-01-05 Выпуск 7 Лист 18

## Спецификация арматуры на одну плиту

| Марка плиты | Марка и колич. каркасов или сеток | № поз. | Эскиз | ф мм | Длина мм | Колич. шт. в одном каркасе или сетке | Колич. шт. в одной плите | Общая длина м |
|---|---|---|---|---|---|---|---|---|
| ПДТ3-4 | С1 (шт. 1) | 1 | 420 — 2760 — 420 | 10А III | 3600 | 21 | 21 | 75.6 |
| | | 2 | 2930 | 5В I | 2930 | 18 | 18 | 52.7 |
| | С3 (шт. 2) | 2 | Смотрите выше | 5В I | 2930 | 2 | 4 | 11.7 |
| | | 4 | 540 | 6А III | 540 | 30 | 60 | 32.4 |
| | С5 (шт. 1) | 2 | Смотрите выше | 5В I | 2930 | 12 | 12 | 35.2 |
| | | 3 | 2780 | 10А III | 2780 | 30 | 30 | 83.4 |
| | С6 (шт. 2) | 2 | Смотрите выше | 5В I | 2930 | 4 | 8 | 23.4 |
| | | 5 | 1120 | 8А III | 1120 | 30 | 60 | 67.2 |
| ПДТ4-1 | С3 (шт. 2) | 2 | Смотрите выше | 5В I | 2930 | 2 | 4 | 11.7 |
| | | 4 | — " — | 6А III | 540 | 30 | 60 | 32.4 |
| | С6 (шт. 2) | 2 | — " — | 5В I | 2930 | 4 | 8 | 23.4 |
| | | 5 | — " — | 8А III | 1120 | 30 | 60 | 67.2 |
| | С7 (шт. 1) | 2 | — " — | 5В I | 2930 | 19 | 19 | 55.7 |
| | | 7 | 420 — 3060 — 420 | 10А III | 3900 | 21 | 21 | 82.0 |
| | С8 (шт. 1) | 2 | Смотрите выше | 5В I | 2930 | 13 | 13 | 38.1 |
| | | 8 | 3080 | 10А III | 3080 | 30 | 30 | 92.4 |

## Спецификация арматуры на одну плиту

25

| Марка плиты | Марка и колич. каркасов или сеток | № поз. | Эскиз | ф мм | Длина мм | Колич. шт. в одном каркасе или сетке | Колич. шт. в одной плите | Общая длина м |
|---|---|---|---|---|---|---|---|---|
| ПДТ4-2 | С9 (шт. 1) | 2 | Смотрите выше | 5В I | 2930 | 19 | 19 | 55.7 |
| | | 7 | Смотрите выше | 10А III | 3900 | 30 | 30 | 117.0 |
| | С10 (шт. 1) | 2 | Смотрите выше | 5В I | 2930 | 13 | 13 | 38.1 |
| | | 9 | 3080 | 12А III | 3080 | 30 | 30 | 92.4 |
| | С11 (шт. 2) | 2 | Смотрите выше | 5В I | 2930 | 2 | 4 | 11.7 |
| | | 10 | 690 | 8А III | 690 | 30 | 60 | 41.4 |
| | С12 (шт. 2) | 2 | Смотрите выше | 5В I | 2930 | 4 | 8 | 23.4 |
| | | 6 | 1120 | 10А III | 1120 | 30 | 60 | 67.2 |

## Выборка стали на одну плиту, кг

| Марка плиты | Сталь класса А-III по ГОСТ 5781-61 | | | | | | Холоднотянутая проволока класса В-I по ГОСТ 6727-53 | | | Сталь класса А-I по ГОСТ 5781-61 | | | Всего |
|---|---|---|---|---|---|---|---|---|---|---|---|---|---|
| | ф мм | | | | | Итого | ф мм | | Итого | ф мм | | Итого | |
| | 6А III | 8А III | 10А III | 12А III | | | 5В I | | | 10А I | 16А I | | |
| ПДТ3-3 | 7.2 | 18.6 | 74.1 | — | | 99.9 | 18.9 | | 18.9 | 0.4 | 11.6 | 12.0 | 130.8 |
| ПДТ3-4 | 7.2 | 26.5 | 98.1 | — | | 131.8 | 18.9 | | 18.9 | 0.4 | 11.6 | 12.0 | 162.7 |
| ПДТ4-1 | 7.2 | 26.5 | 107.8 | — | | 141.5 | 19.9 | | 19.9 | 0.4 | 11.6 | 12.0 | 173.4 |
| ПДТ4-2 | — | 16.4 | 113.7 | 82.2 | | 212.3 | 19.9 | | 19.9 | 0.4 | 11.6 | 12.0 | 244.2 |

| | | | |
|---|---|---|---|
| Гл. инж. инст. | Козаровицкий | Рук. группы | Бродский |
| Нач. отдела | Бандос | Ст. инженер | Поляк |
| Гл. конструкт. | Спектор | Рассчитал | Зорин |
| Гл. инж. пр. | Копштейн | Исполнит. | Варшамов |
| Дата выпуска | 1965 г. | Проверил | Поляк |

ТД 1965

Плиты днища ПДТ3-3; ПДТ3-4; ПДТ4-1; ПДТ4-2. Спецификация арматуры

ИС-01-05
Выпуск 7
Лист 19

8198 27

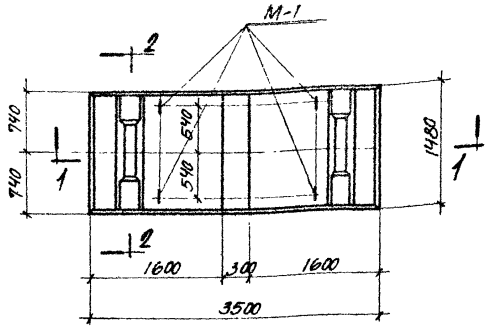


ПДТ5-1

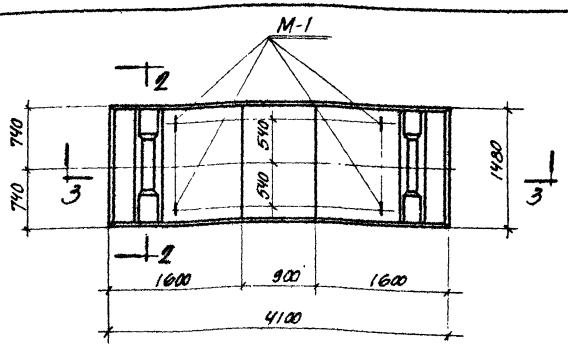


ПДТ6-1

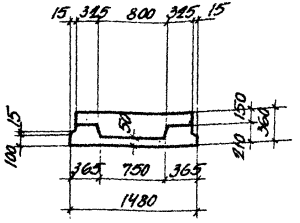


2-2

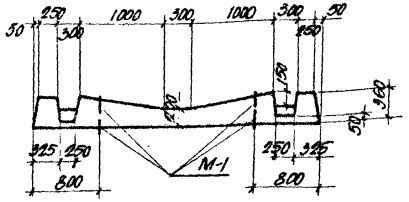


1-1

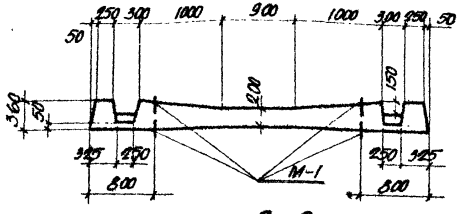


3-3

## Примечания

1. Армирование плит, арматурные сетки и спецификация арматуры приведены на листах 21, 22, 23.
2. Деталь установки закладных элементов М-1 приведена на листе 48 выпуска 2.

## Показатели на одну плиту

| Марка плиты | Вес т | Марка бетона | Объем бетона м³ | Расход стали кг |
|---|---|---|---|---|
| ПДТ5-1 | 3,3 | 200 | 1,33 | 112,5 |
| ПДТ6-1 | 3,8 | 200 | 1,50 | 133,0 |

## Выборка закладных элементов на одну плиту

| Марка плиты | Марка закладного элемента | Количество штук | № листа |
|---|---|---|---|
| ПДТ5-1 | М-1 | 4 | 49, вып.2 |
| ПДТ6-1 | М-1 | 4 | 49, вып.2 |

| | | |
|---|---|---|
| Гл. инж. инст. | Кудрявицкий | |
| Нач. отдела | Бандос | |
| Гл. констр. отд. | Электор | |
| Гл. инж. пр. | Копштейн | |
| Дата выпуска | 1965г. | |

| | | |
|---|---|---|
| Рук. группы | Бронский | |
| Ст. инженер | Поляк | |
| Рассчитал | Эдрин | |
| Исполнитель | Кофман | |
| Проверил | Поляк | |

ТД 1965

Плиты днища ПДТ5-1; ПДТ6-1. Опалубочный чертеж

ИС-01-05
Выпуск 7
Лист 20

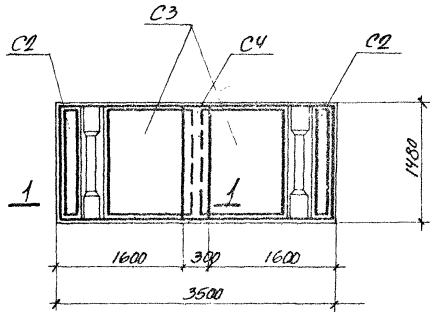


ПДТ5-1
ПЛАН ВЕРХНИХ СЕТОК

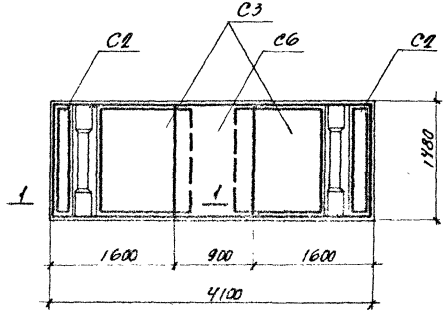


ПДТ6-1
ПЛАН ВЕРХНИХ СЕТОК

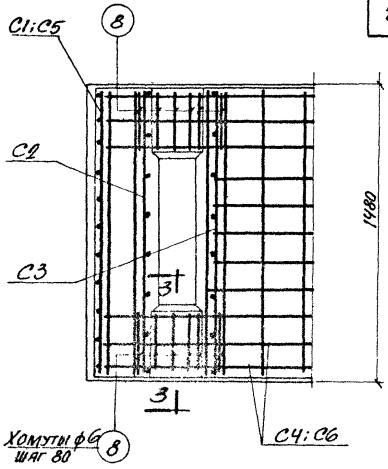


2-2

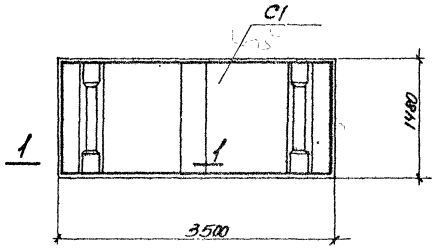


ПДТ5-1
ПЛАН НИЖНИХ СЕТОК

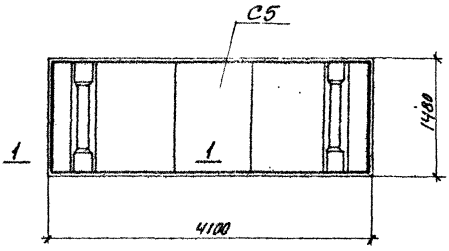


ПДТ6-1
ПЛАН НИЖНИХ СЕТОК

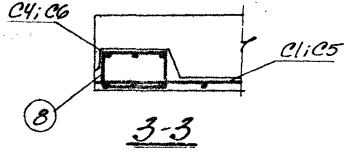


3-3

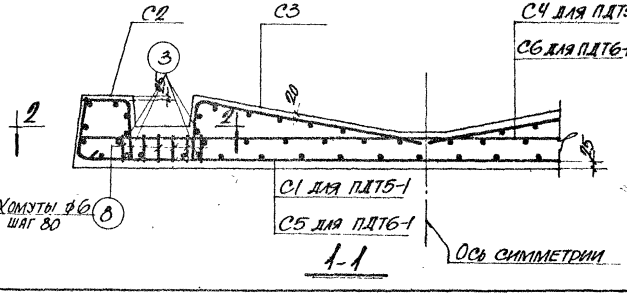


1-1

## ПРИМЕЧАНИЕ

Данный лист рассматривать совместно с листами 20, 22, 23.

| | | | |
|---|---|---|---|
| Гл. инж. инст. | Козаровицкий | Рук. группы | Бродский |
| Нач. отдела | Бандос | Ст. инженер | Поляк |
| Гл. констр. отд. | Спектор | Рассчитал | Зорин |
| Гл. инж. пр. | Копштейн | Исполнитель | Койфман |
| Дата выпуска | 1965 г. | Проверил | Поляк |

ТА 1965

Плиты днища ПДТ5-1; ПДТ6-1.
Армирование

ИС-01-05
Выпуск 7
Лист 21

8198 29

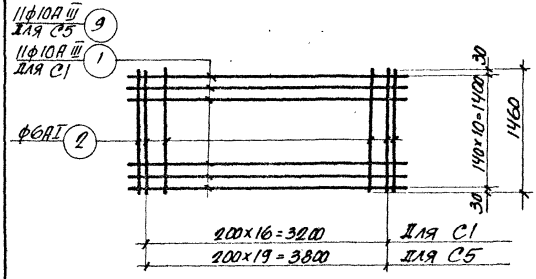


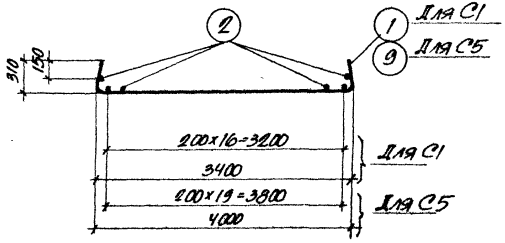


С1; С5

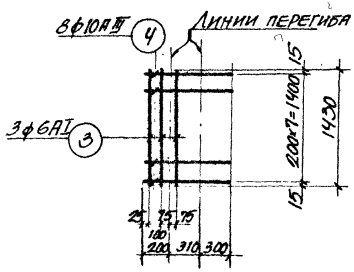


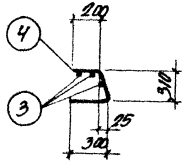


С2

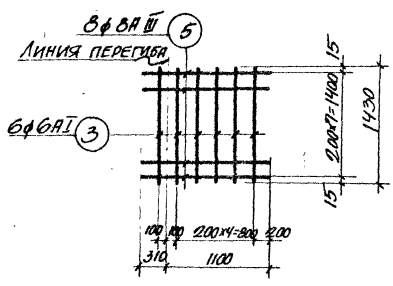


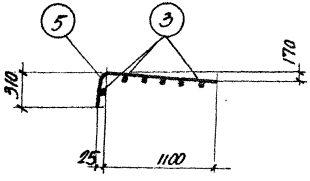


С3

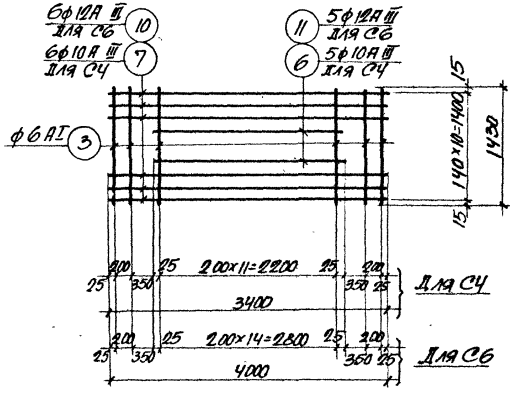


С4; С6

## Примечание

Спецификация арматуры приведена на листе 23.

| | | | | | |
|---|---|---|---|---|---|
| Гл. инж. инст. | Козаровицкий | Рук. группы | Бродский | | |
| Нач. отдела | Баньос | Ст. инженер | Поляк | | |
| Гл. констр. отд. | Олехтор | Рассчитал | Зорин | | |
| Гл. инж. пр. | Колштейн | Исполнитель | Конфорин | | |
| Дата выпуска | 1965 | Проверил | Поляк | | |

| | | |
|---|---|---|
| ТД 1965 | Плиты днища ПДТ5-1 и ПДТ6-1. Арматурные сетки | ИС-01-05 Выпуск 7 Лист 22 |

## Спецификация арматуры на одну плиту

| Марка плиты | Марка и колич. каркасов или сеток | N поз. | Эскиз | ф мм | Длина мм | К-во шт. в одн. каркасе или сетке | К-во шт. в одной плите | Общая длина м |
|---|---|---|---|---|---|---|---|---|
| ПДТ5-1 | С1 /шт. 1/ | 1 | 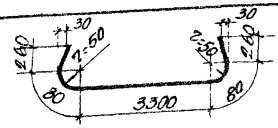 | 10А III | 3980 | 11 | 11 | 43,8 |
| | | 2 | 1460 | 6А I | 1460 | 19 | 19 | 27,7 |
| | С2 /шт. 2/ | 3 | 1430 | 6А I | 1430 | 3 | 6 | 8,6 |
| | | 4 | 810 | 10А III | 810 | 8 | 16 | 13,0 |
| | С3 /шт. 2/ | 3 | См. выше | 6А I | 1430 | 6 | 12 | 17,2 |
| | | 5 | 1410 | 8А III | 1410 | 8 | 16 | 22,5 |
| | С4 /шт. 1/ | 3 | См. выше | 6А I | 1430 | 16 | 16 | 22,9 |
| | | 6 | 2250 | 10А III | 2250 | 5 | 5 | 11,3 |
| | | 7 | 3400 | 10А III | 3400 | 6 | 6 | 20,4 |
| | Отдельные стержни | 3 | См. выше | 6А I | 1430 | – | 8 | 11,4 |
| | | 8 | 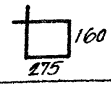 | 6А I | 1050 | – | 24 | 25,2 |
| ПДТ6-1 | С2 /шт. 2/ | 3 | См. выше | 6А I | 1430 | 3 | 6 | 8,6 |
| | | 4 | — " — | 10А III | 810 | 8 | 16 | 13,0 |
| | С3 /шт. 2/ | 3 | См. выше | 6А I | 1430 | 6 | 12 | 17,2 |
| | | 5 | — " — | 8А III | 1410 | 8 | 16 | 22,5 |

## Спецификация арматуры на одну плиту



| Марка плиты | Марка и колич. каркасов или сеток | № поз. | Эскиз | ф мм | Длина мм | К-во шт. в одн. каркасе или сетке | К-во шт. в одной плите | Общая длина м |
|---|---|---|---|---|---|---|---|---|
| ПДТ6-1 /продолжение/ | С5 /шт. 1/ | 9 | 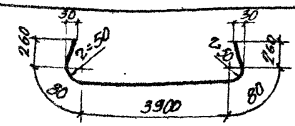 | 10А III | 4580 | 11 | 11 | 50,4 |
| | | 2 | См. выше | 6А I | 1460 | 22 | 22 | 32,1 |
| | С6 /шт. 1/ | 10 | 4000 | 12А III | 4000 | 6 | 6 | 24,0 |
| | | 11 | 2850 | 12А III | 2850 | 5 | 5 | 14,3 |
| | | 3 | См. выше | 6А I | 1430 | 19 | 19 | 27,2 |
| | Отдельные стержни | 3 | См. выше | 6А I | 1430 | – | 8 | 11,4 |
| | | 8 | — " — | 6А I | 1050 | – | 24 | 25,2 |

## Выборка стали на одну плиту, кг

| Марка плиты | Сталь класса А-III по ГОСТ 5781-61 | | | | | Сталь класса А-I по ГОСТ 5781-61 | | | | Всего |
|---|---|---|---|---|---|---|---|---|---|---|
| | ф мм | | | | Итого | ф мм | | | Итого | |
| | 8А III | 10А III | 12А III | | | 6А I | 14А I | 32А I | | |
| ПДТ5-1 | 8,9 | 54,9 | – | | 63,8 | 25,1 | 6,0 | 17,6 | 48,7 | 112,5 |
| ПДТ6-1 | 8,9 | 39,1 | 34,4 | | 82,4 | 27,0 | 6,0 | 17,6 | 50,6 | 133,0 |

| | | | |
|---|---|---|---|
| Гл. инж. инст. | Козаровицкий | Рук. группы | Бродский |
| Нач. отдела | Бандос | Ст. инженер | Поляк |
| Гл. констр. отд. | Спектор | Рассчитал | Зорин |
| Гл. инж. пр. | Копштейн | Исполнитель | Койфман |
| Дата выпуска | 1965 г. | Проверил | Поляк |

ТД 1965

Плиты днища ПДТ5-1; ПДТ6-1.
Спецификация арматуры

ИС-01-05
Выпуск 7
Лист 23

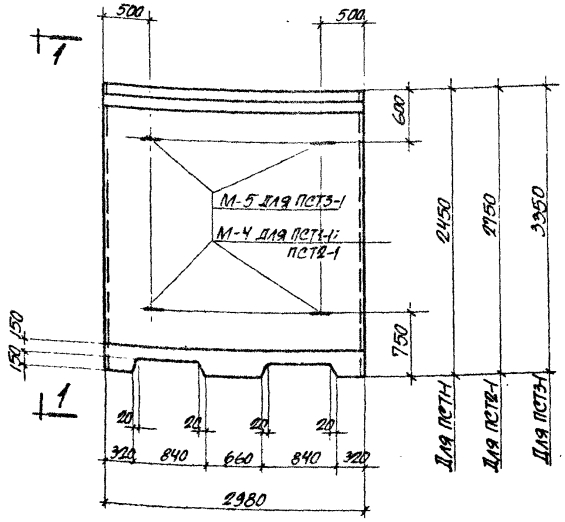


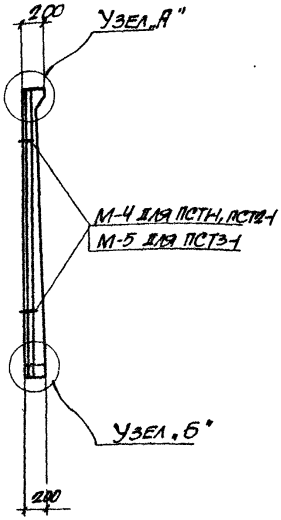


1-1

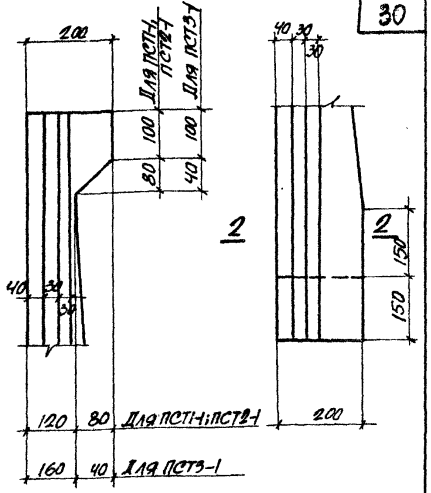


Узел „А"

Узел „Б"

ПСТ1-1; ПСТ2-1; ПСТ3-1

## Выборка закладных элементов на одну плиту

| Марка плиты | Марка закладного элемента | Колич. штук | N листа |
|---|---|---|---|
| ПСТ1-1 | М-4 | 4 | 49, вып. 2 |
| ПСТ2-1 | М-4 | 4 | 49, вып. 2 |
| ПСТ3-1 | М-5 | 4 | 49, вып. 2 |

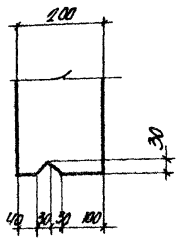


2-2

## Показатели на одну плиту

| Марка плиты | Вес т | Марка бетона | Объем бетона м³ | Расход стали кг |
|---|---|---|---|---|
| ПСТ1-1 | 2,9 | 200 | 1,16 | 175,5 |
| ПСТ2-1 | 3,2 | 200 | 1,30 | 195,1 |
| ПСТ3-1 | 4,5 | 200 | 1,80 | 237,0 |

## Примечания

1. Армирование плит, арматурные сетки и спецификация арматуры приведены на листах 25, 26, 27.
2. Деталь установки закладных элементов М-4, М-5 приведена на листе 47 выпуска 2.

| | | |
|---|---|---|
| ТД 1965 | Плиты стеновые ПСТ1-1; ПСТ2-1; ПСТ3-1. Опалубочный чертеж | ИС-01-05 Выпуск 7 Лист 24 |

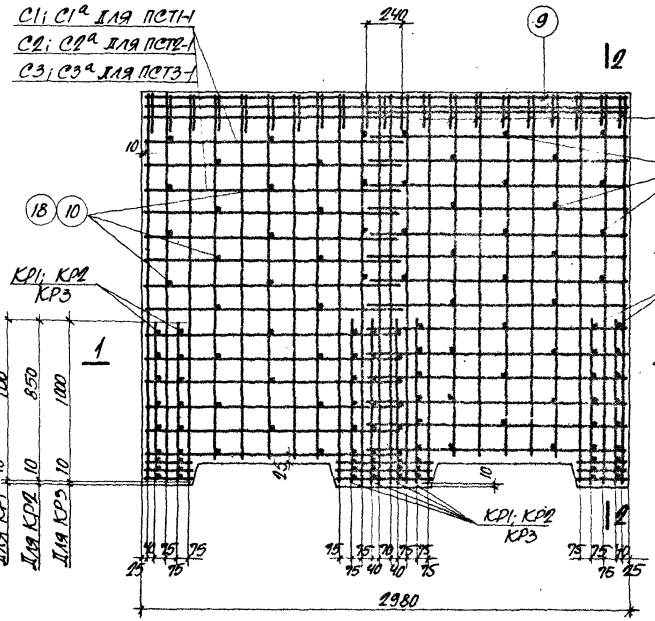


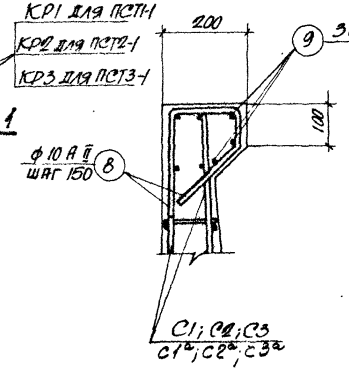


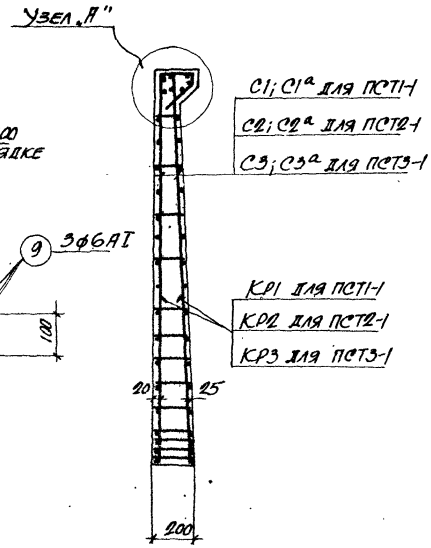


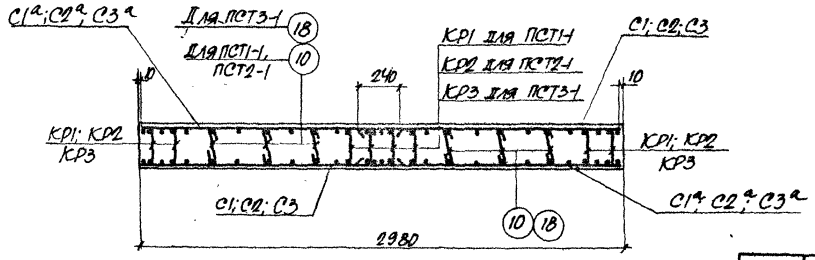


**Примечание**

Данный лист рассматривать совместно с листами 24, 26, 27.

| | | | | |
|---|---|---|---|---|
| Гл. инж. инст. | Козаровицкий | | | |
| Нач. отдела | Банлос | | | |
| Гл. констр. отд. | Спектор | | | |
| Гл. инж. пр. | Копытенин | | | |
| Дата выпуска | 1965 | | | |
| Рук. группы | Бродский | | | |
| Ст. инженер | Поляк | | | |
| Рассчитал | Поляк | | | |
| Исполнитель | Сокольник | | | |
| Проверил | Поляк | | | |

ТД 1965

Плиты стеновые ПСТ1-1; ПСТ2-1; ПСТ3-1. Армирование

ИС-01-05
Выпуск 7
Лист 25

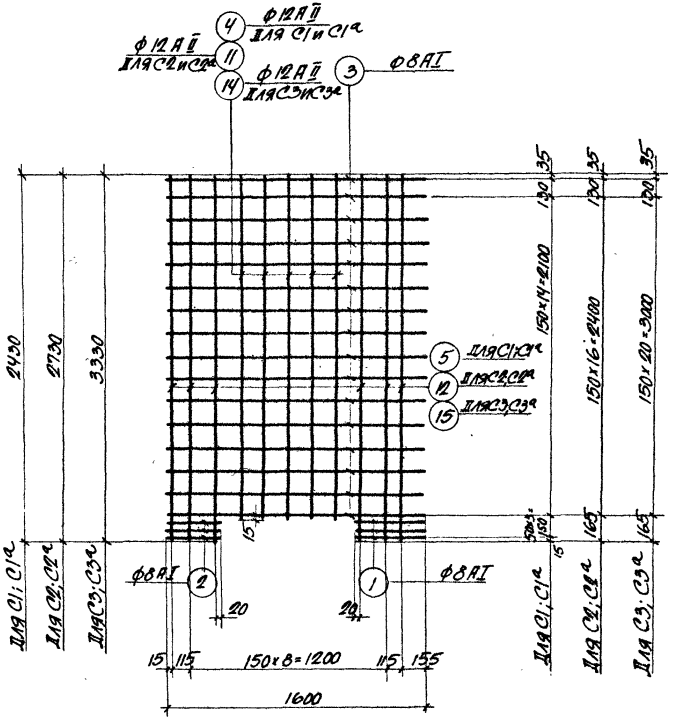


С1; С2; С3

С1а; С2а; С3а (обратно чертежу)

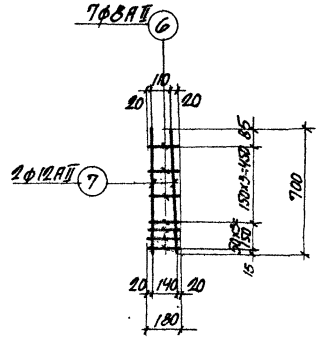


Кр1

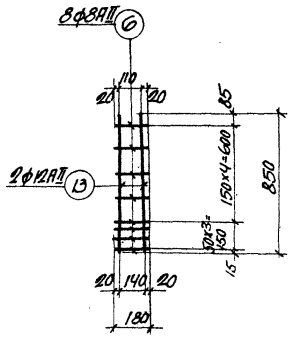


Кр2

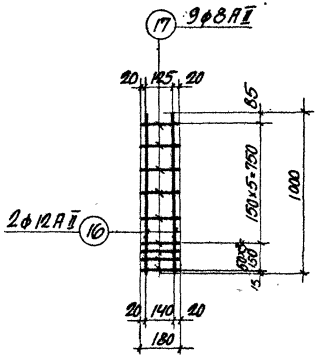


Кр3

**Примечание**

Спецификация арматуры приведена на листе 27.

| | | | | | |
|---|---|---|---|---|---|
| Гл. инж. инст. | Козаровицкий | Рук. группы | Бродский | | |
| Нач. отдела | Бандос | Ст. инженер | Поляк | | |
| Гл. констр. отд. | Спектор | Рассчитал | Поляк | | |
| Гл. инж. пр. | Копштейн | Исполнитель | Койфман | | |
| Дата выпуска | 1965г | Проверил | Поляк | | |

| | | | |
|---|---|---|---|
| ТД 1965 | Плиты стеновые ПСТ1-1; ПСТ2-1; ПСТ3-1. Арматурные сетки и каркасы | ИС-01-05 | |
| | | Выпуск 7 | |
| | | Лист | 26 |

## Спецификация арматуры на одну плиту

| Марка плиты | Марка и кол-во каркасов и сеток | № поз. | Эскиз | ф мм | Длина мм | Колич. шт. в одном каркасе или сетке | Колич. шт. в одной плите | Общая длина м |
|---|---|---|---|---|---|---|---|---|
| ПСТ1-1 | С1 (шт. 2) | 1 | 440 | 8 AI | 440 | 3 | 12 | 5,3 |
| | | 2 | 300 | 8 AI | 300 | 3 | 12 | 3,6 |
| | С1а (шт. 2) | 3 | 1600 | 8 AI | 1600 | 16 | 64 | 102,4 |
| | | 4 | 2280 | 12 AII | 2280 | 5 | 20 | 45,6 |
| | | 5 | 2430 | 12 AII | 2430 | 6 | 24 | 58,3 |
| | Кр1 (шт. 8) | 6 | от 150 до 180 | 8 AII | Ср. дл. 165 | 7 | 56 | 9,2 |
| | | 7 | 700 | 12 AII | 700 | 2 | 16 | 10,2 |
| | Отдельные стержни | 8 | 160, 300, 200, 60, 150, 150 | 10 AII | 720 | – | 21 | 15,1 |
| | | 9 | 2960 | 6 AI | 2960 | – | 3 | 8,9 |
| | | 10 | от 80 до 160 | 6 AI | Ср. дл. 200 | – | 52 | 10,4 |
| ПСТ2-1 | С2 (шт. 2) | 1 | См. выше | 8 AI | 440 | 3 | 12 | 5,3 |
| | | 2 | ——"—— | 8 AI | 300 | 3 | 12 | 3,6 |
| | | 3 | ——"—— | 8 AI | 1600 | 18 | 72 | 115,2 |
| | С2а (шт. 2) | 11 | 2580 | 12 AII | 2580 | 5 | 20 | 51,6 |
| | | 12 | 2730 | 12 AII | 2730 | 6 | 24 | 65,5 |
| | Кр2 (шт. 8) | 6 | См. выше | 8 AII | Ср. дл. 165 | 8 | 64 | 10,5 |
| | | 13 | 850 | 12 AII | 850 | 2 | 16 | 13,6 |
| | Отдельные стержни | 8 | См. выше | 10 AII | 720 | – | 21 | 15,1 |
| | | 9 | ——"—— | 6 AI | 2960 | – | 3 | 8,9 |
| | | 10 | ——"—— | 6 AI | Ср. дл. 200 | – | 58 | 11,6 |

Гл. инж. инст. Конторович
Нач. отдела Баньюс
Гл. констр. отд. Спектор
Гл. инж. пр. Сапитейн
Дата выпуска 1965г.

Рук. группы Балконин
Ст. инженер Поляк
Рассчитал Поляк
Исполнитель Кожухин
Проверил Поляк

## Спецификация арматуры на одну плиту

33

| Марка плиты | Марка и кол-во каркасов и сеток | № поз. | Эскиз | ф мм | Длина мм | Колич. шт. в одном каркасе или сетке | Колич. шт. в одной плите | Общая длина м |
|---|---|---|---|---|---|---|---|---|
| ПСТ3-1 | С3 (шт. 2) | 1 | См. выше | 8 AI | 440 | 3 | 12 | 53 |
| | | 2 | ——"—— | 8 AI | 300 | 3 | 12 | 3,6 |
| | | 3 | ——"—— | 8 AI | 1600 | 22 | 88 | 140,8 |
| | С3а (шт. 2) | 14 | 3180 | 12 AII | 3180 | 5 | 20 | 63,6 |
| | | 15 | 3330 | 12 AII | 3330 | 6 | 24 | 79,9 |
| | Кр3 (шт. 8) | 17 | от 165 до 180 | 8 AII | Ср. дл. 170 | 9 | 72 | 12,2 |
| | | 16 | 1000 | 12 AII | 1000 | 2 | 16 | 16,0 |
| | Отдельные стержни | 8 | См. выше | 10 AI | 720 | – | 21 | 15,1 |
| | | 9 | ——"—— | 6 AI | 2960 | – | 3 | 8,9 |
| | | 18 | от 120 до 160 | 6 AI | Ср. дл. 220 | – | 82 | 18,0 |

## Выборка стали на одну плиту, кг

| Марка плиты | Сталь класса A-II по ГОСТ 5781-61 ф мм 8 AII | 10 AII | 12 AII | Итого | Сталь класса A-I по ГОСТ 5781-61 ф мм 6 AI | 8 AI | 10 AI | 16 AI | 18 AI | Итого | Всего |
|---|---|---|---|---|---|---|---|---|---|---|---|
| ПСТ1-1 | 3,7 | 9,3 | 102,2 | 115,2 | 4,3 | 44,0 | 0,4 | 11,6 | – | 60,3 | 175,5 |
| ПСТ2-1 | 4,2 | 9,3 | 116,0 | 129,5 | 4,6 | 49,0 | 0,4 | 11,6 | – | 65,6 | 195,1 |
| ПСТ3-1 | 4,8 | 9,3 | 141,5 | 155,6 | 6,0 | 59,0 | 0,4 | – | 16,0 | 81,4 | 237,0 |

ТД 1965

Плиты стеновые ПСТ1-1; ПСТ2-1; ПСТ3-1.
Спецификация арматуры

ИС-01-05
Выпуск 7
Лист 27

## Спецификация арматуры на одну плиту

| Марка плиты | Марка и колич. каркасов или сеток | № поз. | Эскиз | ф мм | Длина мм | Колич. шт. в одн. каркасе или сетке | Колич. шт. в одной плите | Общая длина м |
|---|---|---|---|---|---|---|---|---|
| ПСТ4-2 | С1 (шт. 2) | 1 | 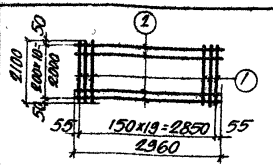 | 10АII | 2100 | 20 | 40 | 84,0 |
| | | 2 | | 8АI | 2960 | 11 | 22 | 65,1 |
| | Отдельные стержни | 3 | 90 | 6АI | 170 | – | 40 | 6,8 |
| ПСТ4д-2 | С2 (шт. 2) | 1 | 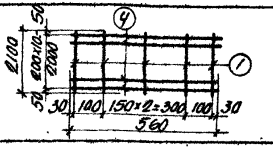 | 10АII | 2100 | 5 | 10 | 21,0 |
| | | 4 | | 8АI | 560 | 11 | 22 | 12,4 |
| | Отдельные стержни | 3 | Смотрите выше | 6АI | 170 | – | 13 | 2,2 |

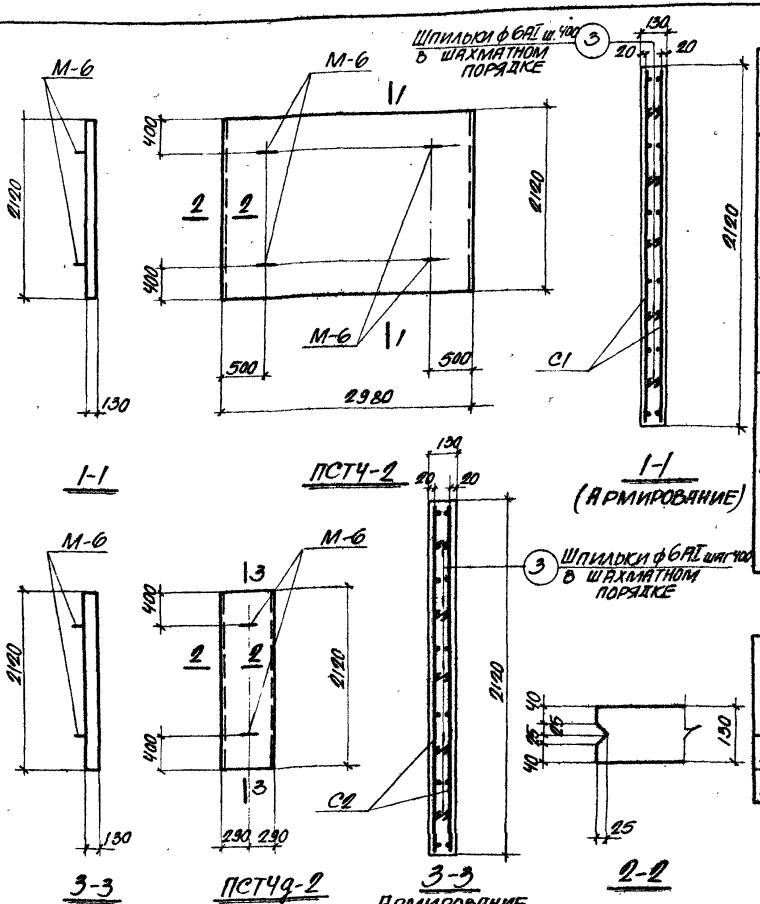


## Выборка стали на одну плиту, кг

| Марка плиты | Сталь класса А-II по ГОСТ 5781-61 | | | Сталь класса А-I по ГОСТ 5781-61 | | | | | Всего |
|---|---|---|---|---|---|---|---|---|---|
| | ф мм | | Итого | ф мм | | | | Итого | |
| | 10АII | | | 6АI | 8АI | 10АI | 12АI | | |
| ПСТ4-2 | 52,1 | | 52,0 | 1,5 | 25,8 | 0,4 | 5,2 | 32,9 | 84,9 |
| ПСТ4д-2 | 13,0 | | 13,0 | 0,5 | 4,9 | 0,2 | 2,6 | 8,2 | 21,2 |

## Примечание

Деталь установки закладного элемента М-6 приведена на листе 47 выпуска 2.

## Выборка закладных элементов на одну плиту

| Марка плиты | Марка закладного элемента | Колич. шт. | № листа |
|---|---|---|---|
| ПСТ4-2 | М-6 | 4 | 49, вып. 2 |
| ПСТ4д-2 | М-6 | 2 | 49, вып. 2 |

## Показатели на одну плиту

| Марка плиты | Вес т | Марка бетона | Объем бетона м³ | Расход стали кг |
|---|---|---|---|---|
| ПСТ4-2 | 2,0 | 200 | 0,82 | 84,9 |
| ПСТ4д-2 | 0,4 | 200 | 0,16 | 21,2 |

| | | | |
|---|---|---|---|
| Гл. инж. инст. | Козаровицкий | Рук. группы | Бродский |
| Нач. отдела | Бандос | Ст. инженер | Поляк |
| Гл. констр. отд. | Спектор | Рассчитал | Зорин |
| Гл. инж. пр. | Копштейн | Исполнитель | Варшамов |
| Дата выпуска | 1965г. | Проверил | Поляк |

ТД 1965

Плиты стеновые ПСТ4-2; ПСТ4д-2

ИС-01-05
Выпуск 7
Лист 28

## Спецификация арматуры на одну плиту

| Марка плиты | Марка и колич. каркасов или сеток | № поз. | Эскиз | ф мм | Длина мм | Колич. шт. в одном каркасе или сетке | Колич. шт. в одной плите | Общая длина м. |
|---|---|---|---|---|---|---|---|---|
| ПСТ5-2 | С1 (шт. 2) | 1 | | 10 AII | 2400 | 30 | 60 | 144,0 |
| | | 2 | 100 2400 100 2400 100 2400 100 30 100×29=2900 30 2960 | 8 AI | 2960 | 12 | 24 | 71,0 |
| | Отдельные стержни | 3 | 110 | 6 AI | 190 | – | 48 | 9,1 |
| ПСТ5д-2 | С2 (шт. 2) | 1 | | 10 AII | 2400 | 6 | 12 | 28,8 |
| | | 4 | 100 2400 100 2400 100 2400 100 30 100×5=500 30 560 | 8 AI | 560 | 12 | 24 | 13,4 |
| | Отдельные стержни | 3 | Смотрите выше | 6 AI | 190 | – | 12 | 2,3 |

## Выборка стали на одну плиту, кг

| Марка плиты | Сталь класса A-II по ГОСТ 5781-61 | | | Сталь класса A-I по ГОСТ 5781-61 | | | | | Всего |
|---|---|---|---|---|---|---|---|---|---|
| | ф мм | | Итого | ф мм | | | | Итого | |
| | 10 AII | | | 6 AI | 8 AI | 10 AI | 12 AI | | |
| ПСТ5-2 | 89,3 | | 89,3 | 2,0 | 28,0 | 0,4 | 5,2 | 35,6 | 124,9 |
| ПСТ5д-2 | 17,9 | | 17,9 | 0,5 | 5,3 | 0,2 | 2,6 | 8,6 | 26,5 |

## Примечание

Деталь установки закладного элемента М-7 приведена на листе 47 выпуска 2.

## Выборка закладных элементов на одну плиту

| Марка плиты | Марка закладного элемента | Колич. шт. | № листа |
|---|---|---|---|
| ПСТ5-2 | М-7 | 4 | 49, вып.2 |
| ПСТ5д-2 | М-7 | 2 | 49, вып.2 |

## Показатели на одну плиту

| Марка плиты | Вес т | Марка бетона | Объем бетона м³ | Расход стали кг. |
|---|---|---|---|---|
| ПСТ5-2 | 2,7 | 200 | 1,08 | 124,9 |
| ПСТ5д-2 | 0,5 | 200 | 0,21 | 26,5 |

1-1 ПСТ5-2 Армирование

3-3 ПСТ5д-2 Армирование

2-2



Плиты стеновые ПСТ5-2; ПСТ5д-2

Гл. инж. проекта Кожухов
Гл. инж. отд. Банков
Гл. конструктор Спектор
Гл. инж. пр Копытин
Рук. группы Брацкий
Ст. инженер Поляк
Рассчитал Зорин
Исполнитель Варшавер
Проверил Поляк

Дата выпуска 1965

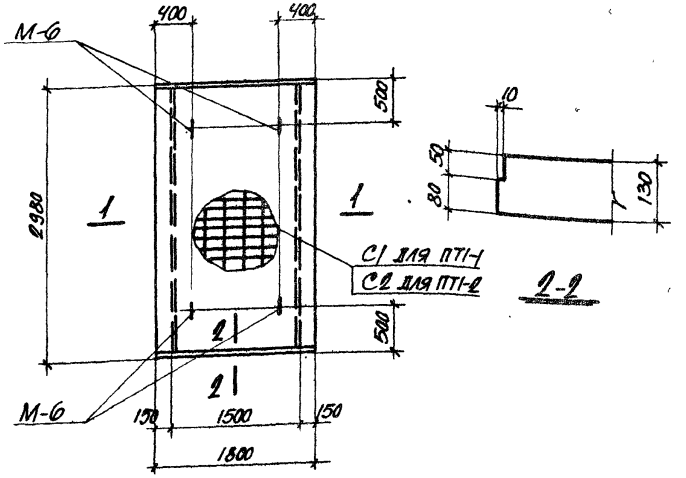


ПТ1-1

ПТ1-2

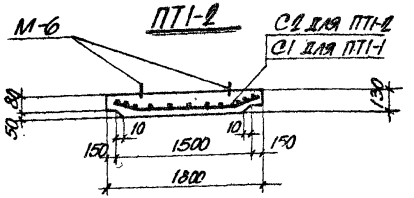


1-1

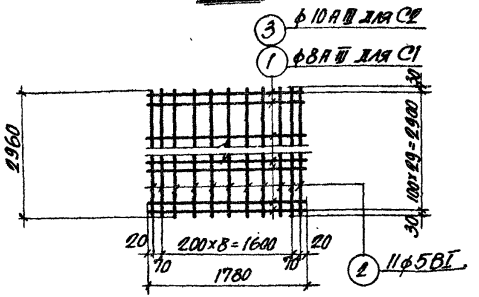


С1 ; С2

## Спецификация арматуры на одну плиту

| Марка плиты | Марка и колич. каркасов и сеток | № поз. | Эскиз | ф мм | Длина мм | Колич. шт. в одн. каркасе или сетке | Колич. шт. в одной плите | Общая длина м |
|---|---|---|---|---|---|---|---|---|
| ПТ1-1 | С1 (шт. 1) | 1 | 70, 405, 980, 405, 70; 400, 400 | 8АIII | 1790 | 30 | 30 | 53,7 |
| | | 2 | 2960 | 5ВI | 2960 | 11 | 11 | 32,6 |
| ПТ1-2 | С2 (шт. 1) | 3 | 70, 405, 980, 405, 70; 400, 400 | 10АIII | 1790 | 30 | 30 | 53,7 |
| | | 2 | 2960 | 5ВI | 2960 | 11 | 11 | 32,6 |

## Выборка стали на одну плиту, кг

| Марка плиты | Сталь класса А-III по ГОСТ 5781-61 | | | | Холоднотянутая проволока класса В-I по ГОСТ 6727-53 | | | Сталь класса А-I по ГОСТ 5781-61 | | | Всего |
|---|---|---|---|---|---|---|---|---|---|---|---|
| | ф мм | | | Итого | ф мм | | Итого | ф мм | | Итого | |
| | 8АIII | 10АIII | | | 5ВI | | | 10АI | 12АI | | |
| ПТ1-1 | 21,2 | | | 21,2 | 5,0 | | 5,0 | 0,4 | 5,2 | 5,6 | 31,8 |
| ПТ1-2 | | 33,1 | | 33,1 | 5,0 | | 5,0 | 0,4 | 5,2 | 5,6 | 43,7 |

## Выборка закладных элементов на одну плиту

| Марка плиты | Марка закладного элемента | Колич. шт. | № листа |
|---|---|---|---|
| ПТ1-1 | М-6 | 4 | 49, вып. 2 |
| ПТ1-2 | М-6 | 4 | 49, вып. 2 |

## Показатели на одну плиту

| Марка плиты | Вес т | Марка бетона | Объем бетона м³ | Расход стали кг |
|---|---|---|---|---|
| ПТ1-1 | 1,6 | 200 | 0,65 | 31,8 |
| ПТ1-2 | 1,6 | 300 | 0,65 | 43,7 |

## Примечание

Деталь установки закладного элемента М-6 приведена на листе 47 выпуска 2.

| | | | |
|---|---|---|---|
| ТД 1965 | Плиты перекрытия ПТ1-1; ПТ1-2 | ИС-01-05 | |
| | | Выпуск 7 | |
| | | Лист | 30 |

| | | | | | |
|---|---|---|---|---|---|
| Гл. инж. инст. | Козаровицкий | Рук. группы | Бродский | | |
| Нач. отдела | Бандос | Ст. инженер | Поляк | | |
| Гл. констр. отд. | Спектор | Рассчитал | Поляк | | |
| Гл. инж. пр. | Копштейн | Исполнитель | Коифман | | |
| Дата выпуска | 1965 | Проверил | Поляк | | |

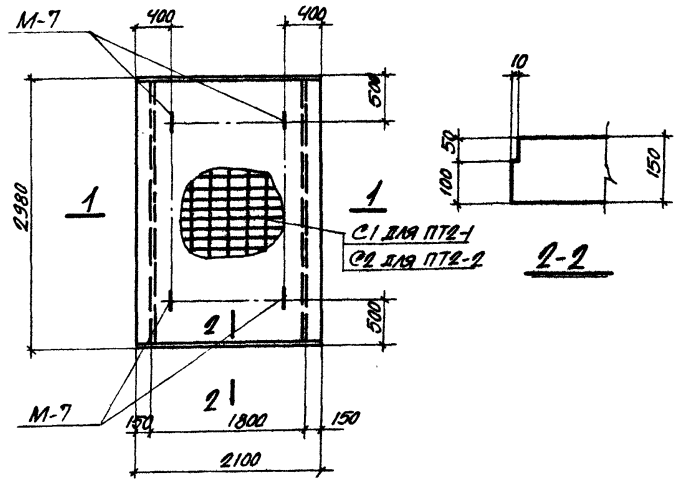


ПТ2-1
ПТ2-2

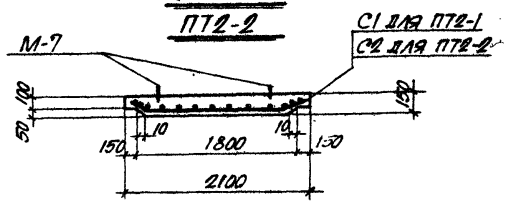


1-1

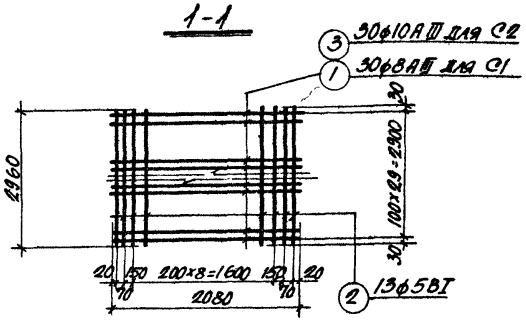


С1; С2

## Спецификация арматуры на одну плиту

| Марка плиты | Марка и колич. каркасов и сеток | № поз. | Эскиз | ф мм | Длина мм | Колич. шт. в одн. каркасе или сетке | Колич. шт. в одной плите | Общая длина м |
|---|---|---|---|---|---|---|---|---|
| ПТ2-1 | С1 /шт. 1/ | 1 | 70, 405, 1280, 405, 70; 400, 400 | 8АIII | 2090 | 30 | 30 | 62,7 |
| | | 2 | 2960 | 5ВI | 2960 | 13 | 13 | 38,5 |
| ПТ2-2 | С2 /шт. 1/ | 3 | 70, 405, 1280, 405, 70; 400, 400 | 10АIII | 2090 | 30 | 30 | 62,7 |
| | | 2 | См. выше | 5ВI | 2960 | 13 | 13 | 38,5 |

## Выборка стали на одну плиту, кг

| Марка плиты | Сталь класса А-III по ГОСТ 5781-61 | | | | Холоднотянутая проволока класса В-I по ГОСТ 6727-53 | | | Сталь класса А-I по ГОСТ 5781-61 | | | | Всего |
|---|---|---|---|---|---|---|---|---|---|---|---|---|
| | ф мм | | | Итого | ф мм | | Итого | ф мм | | | Итого | |
| | 8АIII | 10АIII | | | 5ВI | | | 10АI | 12АI | | | |
| ПТ2-1 | 24,8 | – | | 24,8 | 5,9 | | 5,9 | 0,4 | 5,2 | | 5,6 | 36,3 |
| ПТ2-2 | – | 38,7 | | 38,7 | 5,9 | | 5,9 | 0,4 | 5,2 | | 5,6 | 50,2 |

## Выборка закладных элементов на одну плиту

| Марка плиты | Марка закладного элемента | Колич. шт. | № листа |
|---|---|---|---|
| ПТ2-1 | М-7 | 4 | 49, вып. 2 |
| ПТ2-2 | М-7 | 4 | 49, вып. 2 |

## Показатели на одну плиту

| Марка плиты | Вес т | Марка бетона | Объем бетона м³ | Расход стали кг |
|---|---|---|---|---|
| ПТ2-1 | 2,2 | 200 | 0,88 | 36,3 |
| ПТ2-2 | 2,2 | 300 | 0,88 | 50,2 |

## Примечание

Деталь установки закладного элемента М-7 приведена на листе 47 выпуска 2.

| | | | |
|---|---|---|---|
| ТД 1965 | Плиты перекрытия ПТ2-1; ПТ2-2 | ИС-01-05 | |
| | | Выпуск 7 | |
| | | Лист | 31 |

| | | | |
|---|---|---|---|
| Гл. инж. инст. | Козаровицкий | Рук. группы | Бродский |
| Нач. отдела | Бандос | Ст. инженер | Поляк |
| Гл. констр. отд. | Спектор | Рассчитал | Поляк |
| Гл. инж. пр. | Копштейн | Исполнитель | Койфман |
| Дата выпуска | 1965г. | Проверил | Поляк |

## Спецификация арматуры на одну плиту

| Марка плиты | Марка и колич. каркасов и сеток | № поз. | Эскиз | ф мм | Длина мм | Колич. шт. в одном каркасе или сетке | Колич. шт. в одной плите | Общая длина м |
|---|---|---|---|---|---|---|---|---|
| ПТЗ-1 | С1 /1 шт./ | 1 | 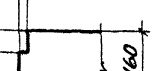 | 10 AIII | 2500 | 30 | 30 | 75,0 |
| | | 2 | 2960 | 5 BI | 2960 | 15 | 15 | 44,4 |
| ПТЗ-2 | С2 /1 шт./ | 3 |  | 12 AIII | 2500 | 30 | 30 | 75,0 |
| | | 2 | См. выше | 5 BI | 2960 | 15 | 15 | 44,4 |

## Выборка стали на одну плиту, кг

| Марка плиты | Сталь класса A-III по ГОСТ 5781-61 | | | | Холоднотянутая проволока класса B-I по ГОСТ 6727-53 | | | Сталь класса A-I по ГОСТ 5781-61 | | | | Всего |
|---|---|---|---|---|---|---|---|---|---|---|---|---|
| | ф мм | | | Итого | ф мм | | Итого | ф мм | | | Итого | |
| | 10 AIII | 12 AIII | | | 5 BI | | | 10 AI | 12 AI | | | |
| ПТЗ-1 | 46,3 | – | | 46,3 | 6,8 | | 6,8 | 0,4 | 5,2 | | 5,6 | 58,7 |
| ПТЗ-2 | – | 66,6 | | 66,6 | 6,8 | | 6,8 | 0,4 | 5,2 | | 5,6 | 79,0 |

## Выборка закладных элементов на одну плиту

| Марка плиты | Марка закладного элемента | Колич. шт. | № листа |
|---|---|---|---|
| ПТЗ-1 | М-7 | 4 | 49, вып. 2 |
| ПТЗ-2 | М-7 | 4 | 49, вып. 2 |

## Показатели на одну плиту

| Марка плиты | Вес т | Марка бетона | Объем бетона м³ | Расход стали кг |
|---|---|---|---|---|
| ПТЗ-1 | 2,9 | 200 | 1,14 | 58,7 |
| ПТЗ-2 | 2,9 | 300 | 1,14 | 79,0 |

## Примечание

Деталь установки закладного элемента М-7 приведена на листе 47 выпуска 2.




ПТЗ-1
ПТЗ-2

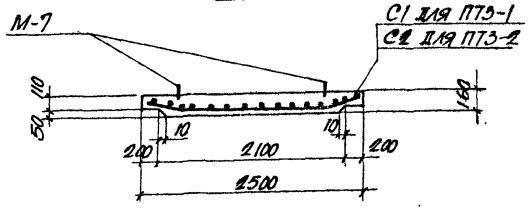


1-1

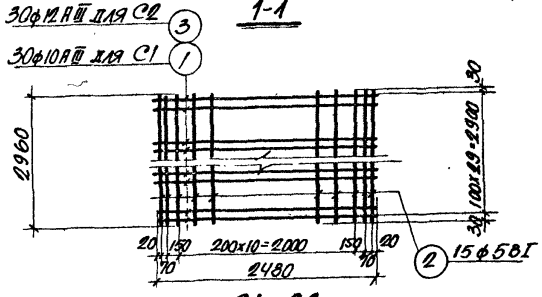


С1; С2



Гл. инж. инст. Казаровицкий
Нач. отдела Бандос
Гл. конструктор отд. Спектор
Д. инж. пр. Копытенин
Дата выпуска 1965г.
Рук. группы Бродский
Ст. инженер Поляк
Рассчитал Поляк
Исполнитель Комфман
Проверил Поляк

## Спецификация арматуры на одну плиту

| Марка плиты | Марка и колич. каркасов и сеток | № поз. | Эскиз | ф мм | Длина мм | Колич. шт. в одном каркасе или сетке | Колич. шт. в одной плите | Общая длина м |
|---|---|---|---|---|---|---|---|---|
| ПТ4-1 | С1 1 шт. | 1 | 80 410 1980 410 80; 400 400 | 10АIII | 2800 | 30 | 30 | 84,0 |
| | | 2 | 2960 | 5ВI | 2960 | 16 | 16 | 47,4 |
| ПТ4-2 | С2 1 шт. | 3 | 80 410 1980 410 80; 400 400 | 12АIII | 2800 | 30 | 30 | 84,0 |
| | | 2 | См. выше | 5ВI | 2960 | 16 | 16 | 47,4 |

## Выборка стали на одну плиту, кг

| Марка плиты | Сталь класса А-II по ГОСТ 5781-61 ф мм 10АIII | 12АIII | Итого | Холоднотянутая проволока класса В-I по ГОСТ 6727-53 ф мм 5ВI | Итого | Сталь класса А-I по ГОСТ 5781-61 ф мм 10АI | 14АI | Итого | Всего |
|---|---|---|---|---|---|---|---|---|---|
| ПТ4-1 | 51,8 | — | 51,8 | 7,3 | 7,3 | 0,4 | 8,0 | 8,4 | 67,5 |
| ПТ4-2 | | 74,6 | 74,6 | 7,3 | 7,3 | 0,4 | 8,0 | 8,4 | 90,3 |

## Выборка закладных элементов на одну плиту

| Марка плиты | Марка закладного элемента | Колич. шт. | № листа |
|---|---|---|---|
| ПТ4-1 | М-8 | 4 | 49, вып. 2 |
| ПТ4-2 | М-8 | 4 | 49, вып. 2 |

## Показатели на одну плиту

| Марка плиты | Вес т | Марка бетона | Объем бетона м³ | Расход стали кг |
|---|---|---|---|---|
| ПТ4-1 | 3,6 | 200 | 1,45 | 67,5 |
| ПТ4-2 | 3,6 | 300 | 1,45 | 90,3 |

## Примечание

Деталь установки закладного элемента М-8 приведена на листе 47 выпуска 2.

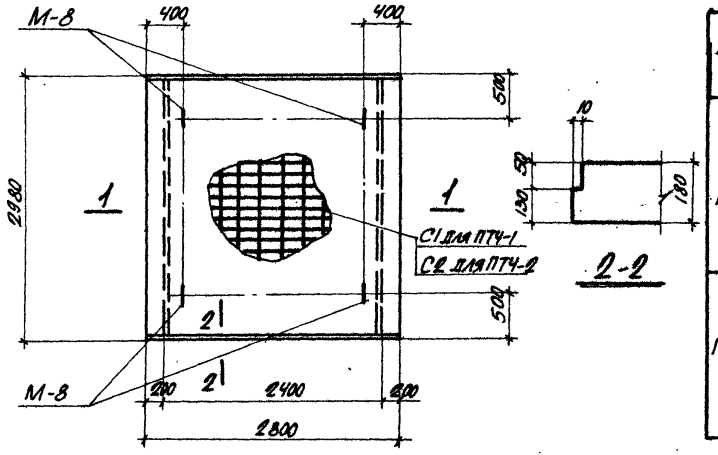


ПТ4-1
ПТ4-2

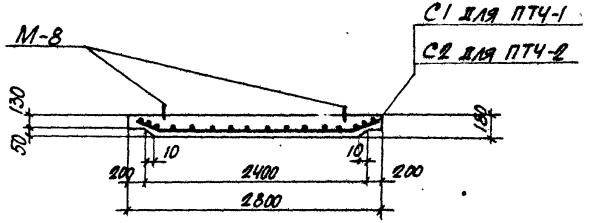


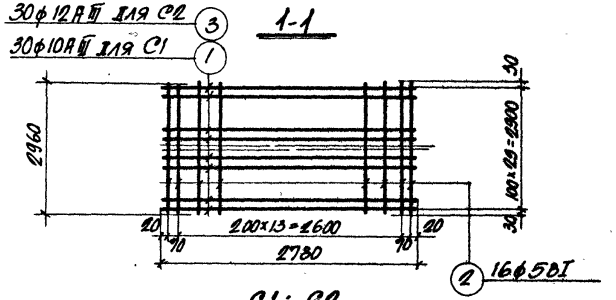


С1; С2

| | | | |
|---|---|---|---|
| ГИ Госстроя СССР | Коломийцев | | |
| Нач. отдела | Бандос | | |
| Гл. констр. отд. | Стрекопытов | | |
| Гл. инж. пр | Колпитейн | | |
| Дата выпуска | | 1965г. | |
| Рук. группы | Бродский | | |
| Ст. инженер | Поляк | | |
| Рассчитал | Поляк | | |
| Исполнитель | Конфман | | |
| Проверил | Поляк | | |

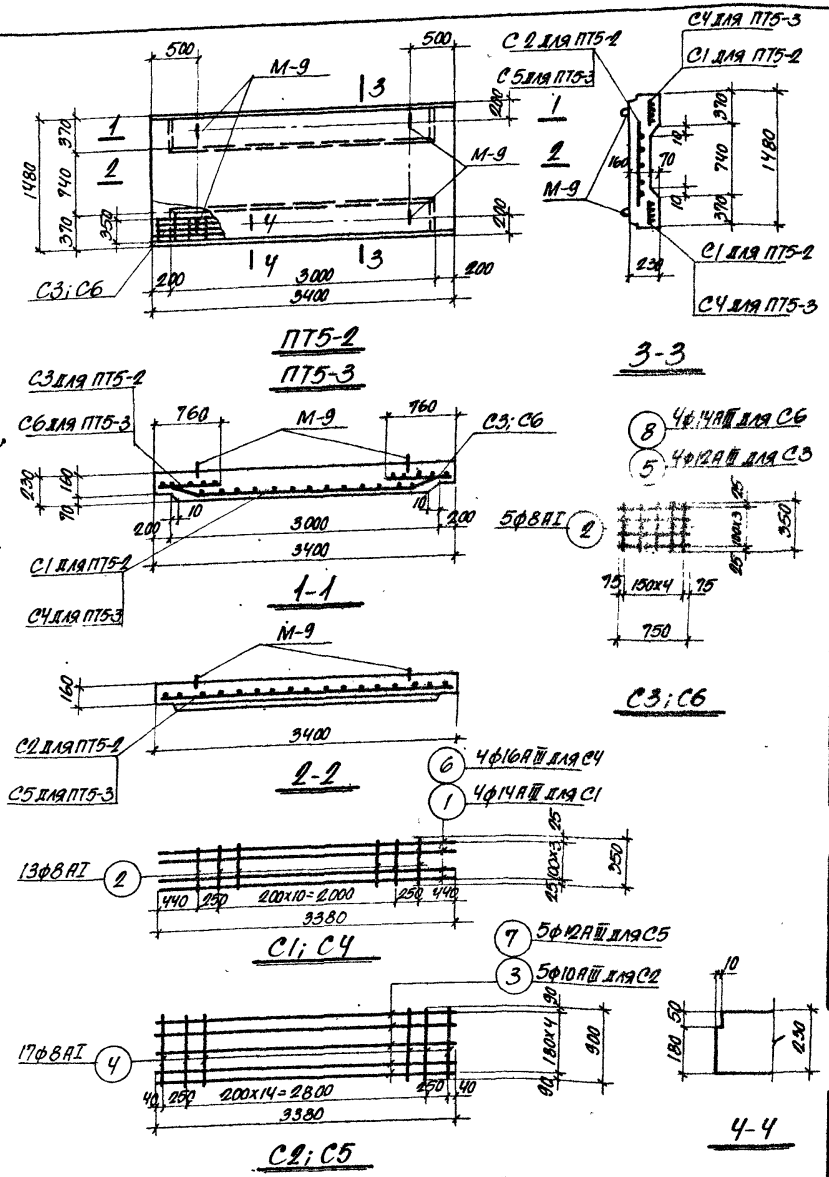


## Спецификация арматуры на одну плиту

| Марка плиты | Марка и колич. каркасов или сеток | № поз. | Эскиз | ф мм | Длина мм | Колич. шт. В одн. каркасе или сетке | Колич. шт. В одной плите | Общая длина м |
|---|---|---|---|---|---|---|---|---|
| ПТ5-2 | С1 /шт. 2/ | 1 | 2580 | 14АIII | 3420 | 4 | 8 | 27,4 |
| | | 2 | 350 | 8АI | 350 | 13 | 26 | 9,1 |
| | С2 /шт. 1/ | 3 | 3380 | 10АIII | 3380 | 5 | 5 | 16,9 |
| | | 4 | 900 | 8АI | 900 | 17 | 17 | 15,3 |
| | С3 /шт. 4/ | 2 | См. выше | 8АI | 350 | 5 | 20 | 7,0 |
| | | 5 | 750 | 12АIII | 750 | 4 | 16 | 12,0 |
| ПТ5-3 | С4 /шт. 2/ | 6 | 2580 | 16АIII | 3420 | 4 | 8 | 27,4 |
| | | 2 | См. выше | 8АI | 350 | 13 | 26 | 9,1 |
| | С5 /шт. 1/ | 7 | 3380 | 12АIII | 3380 | 5 | 5 | 16,9 |
| | | 4 | См. выше | 8АI | 900 | 17 | 17 | 15,3 |
| | С6 /шт. 4/ | 8 | 750 | 14АIII | 750 | 4 | 16 | 12,0 |
| | | 2 | См. выше | 8АI | 350 | 5 | 20 | 7,0 |

## Выборка стали на одну плиту, кг

| Марка плиты | Сталь класса А-III по ГОСТ 5781-61, ф мм: 10АIII | 12АIII | 14АIII | 16АIII | Итого | Сталь класса А-I по ГОСТ 5781-61, ф мм: 8АI | 10АI | 12АI | Итого | Всего |
|---|---|---|---|---|---|---|---|---|---|---|
| ПТ5-2 | 10,4 | 10,7 | 33,2 | — | 54,3 | 12,4 | 0,4 | 5,2 | 18,0 | 72,3 |
| ПТ5-3 | — | 15,0 | 14,5 | 43,3 | 72,8 | 12,4 | 0,4 | 5,2 | 18,0 | 90,8 |

## Выборка закладных элементов на одну плиту

| Марка плиты | Марка закладного элемента | Колич. шт. | № листа |
|---|---|---|---|
| ПТ5-2 | М-9 | 4 | 49, вып.2 |
| ПТ5-3 | М-9 | 4 | 49, вып.2 |

## Показатели на одну плиту

| Марка плиты | Вес т | Марка бетона | Объем бетона м³ | Расход стали кг |
|---|---|---|---|---|
| ПТ5-2 | 2,4 | 200 | 0,96 | 72,3 |
| ПТ5-3 | 2,4 | 300 | 0,96 | 90,8 |

## Примечание

Деталь установки закладного элемента М-9 приведена на листе 47 выпуска 2.

| | | | |
|---|---|---|---|
| ТД 1965 | Плиты перекрытия ПТ5-2; ПТ5-3 | ИС-01-05 | |
| | | Выпуск 7 | |
| | | Лист | 34 |

| | | | |
|---|---|---|---|
| Гл. инж. инст. | Козаровицкий | Рук. группы | Бродский |
| Нач. отдела | Бандос | Ст. инженер | Поляк |
| Гл. констр. отд. | Спектор | Рассчитал | Поляк |
| Гл. инж. пр. | Копштейн | Исполнитель | Конфман |
| Дата выпуска | 1965 г. | Проверил | Поляк |

## СПЕЦИФИКАЦИЯ АРМАТУРЫ НА ОДНУ ПЛИТУ

| МАРКА ПЛИТЫ | МАРКА И КОЛ-ВО КАРКАСОВ ИЛИ СЕТОК | № ПОЗ. | ЭСКИЗ | ф мм | ДЛИНА мм | КОЛИЧ. ШТ. В ОДНОМ КАРКАСЕ ИЛИ СЕТКЕ | КОЛИЧ. ШТ. В ОДНОЙ ПЛИТЕ | ОБЩАЯ ДЛИНА М |
|---|---|---|---|---|---|---|---|---|
| ПТ1g-1 | С1 (шт. 1) | 1 | 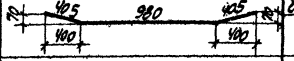 | 8АIII | 1790 | 6 | 6 | 10.7 |
| | | 2 | 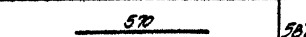 | 5ВI | 570 | 11 | 11 | 6.3 |
| ПТ1g-2 | С2 (шт. 1) | 3 | 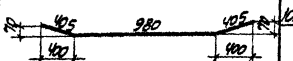 | 10АIII | 1790 | 6 | 6 | 10.7 |
| | | 2 | См. выше | 5ВI | 570 | 11 | 11 | 6.3 |



## ВЫБОРКА СТАЛИ НА ОДНУ ПЛИТУ, КГ

| МАРКА ПЛИТЫ | СТАЛЬ КЛАССА А-III ПО ГОСТ 5781-61 ф мм 8АIII | 10АIII | ИТОГО | ХОЛОДНОТЯНУТАЯ ПРОВОЛОКА КЛАССА В-I ПО ГОСТ 6727-53 ф мм 5ВI | | ИТОГО | СТАЛЬ КЛАССА А-I ПО ГОСТ 5781-61 ф мм 10АI | 12АI | ИТОГО | ВСЕГО |
|---|---|---|---|---|---|---|---|---|---|---|
| ПТ1g-1 | 4.2 | – | 4.2 | 1.0 | | 1.0 | 0.2 | 2.6 | 2.8 | 8.0 |
| ПТ1g-2 | – | 6.6 | 6.6 | 1.0 | | 1.0 | 0.2 | 2.6 | 2.8 | 10.4 |

## ПРИМЕЧАНИЕ

Деталь установки закладного элемента М-6 приведена на листе 47 выпуска 2.

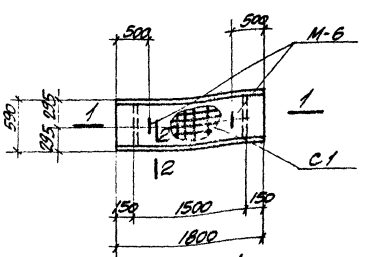


ПТ1g-1

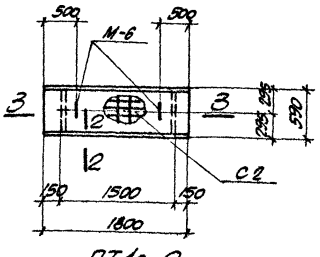


ПТ1g-2

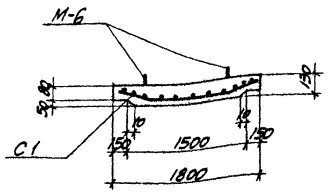


1-1

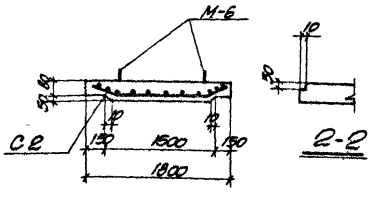


3-3




2-2

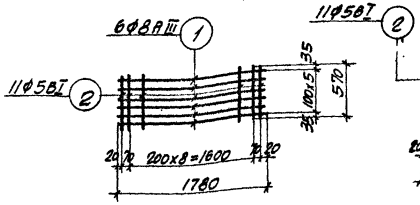


С1

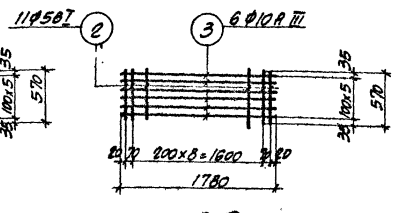


С2

## ВЫБОРКА ЗАКЛАДНЫХ ЭЛЕМЕНТОВ НА ОДНУ ПЛИТУ

| МАРКА ПЛИТЫ | МАРКА ЗАКЛАДНОГО ЭЛЕМЕНТА | КОЛ-ВО ШТ. | № ЛИСТА |
|---|---|---|---|
| ПТ1g-1 | М-6 | 2 | 49 вып. 2 |
| ПТ1g-2 | М-6 | 2 | 49 вып. 2 |

## ПОКАЗАТЕЛИ НА ОДНУ ПЛИТУ

| МАРКА ПЛИТЫ | ВЕС Т | МАРКА БЕТОНА | ОБЪЕМ БЕТОНА М3 | РАСХОД СТАЛИ КГ |
|---|---|---|---|---|
| ПТ1g-1 | 0.3 | 200 | 0.13 | 8.0 |
| ПТ1g-2 | 0.3 | 300 | 0.13 | 10.4 |

| | | |
|---|---|---|
| ГИП инж. Козаровицкий | | |
| Нач. отдела Баклос | | |
| Гл. конструк. Слепцов | | |
| Гл. инж. пр. Копытенин | | |
| Дата выпуска 1965г. | | |

| | | |
|---|---|---|
| Рук. группы | Бродский | |
| Ст. инженер | Полях | |
| Рассчитал | Полях | |
| Исполнитель | Кунфман | |
| Проверил | Полях | |

1.1.1

1965 — Плиты перекрытия ПТ1g-1; ПТ1g-2

ИС-01-05
Выпуск 7
Лист 35

## Спецификация арматуры на одну плиту

| Марка плиты | Марка и кол-во каркасов или сеток | № поз. | Эскиз | Ф мм | Длина мм | К-во шт. в одном каркасе или сетке | К-во шт. в одной плите | Общая длина м |
|---|---|---|---|---|---|---|---|---|
| ПТ2g-1 | С1 (шт. 1) | 1 | 70, 405, 1280, 405, 70, 400, 400 | 8АIII | 2090 | 6 | 6 | 12.5 |
| | | 2 | 570 | 5ВI | 570 | 13 | 13 | 7.4 |
| ПТ2g-2 | С2 (шт. 1) | 3 | 70, 405, 1280, 405, 70, 400, 400 | 10АIII | 2090 | 6 | 6 | 12.5 |
| | | 2 | См. выше | 5ВI | 570 | 13 | 13 | 7.4 |

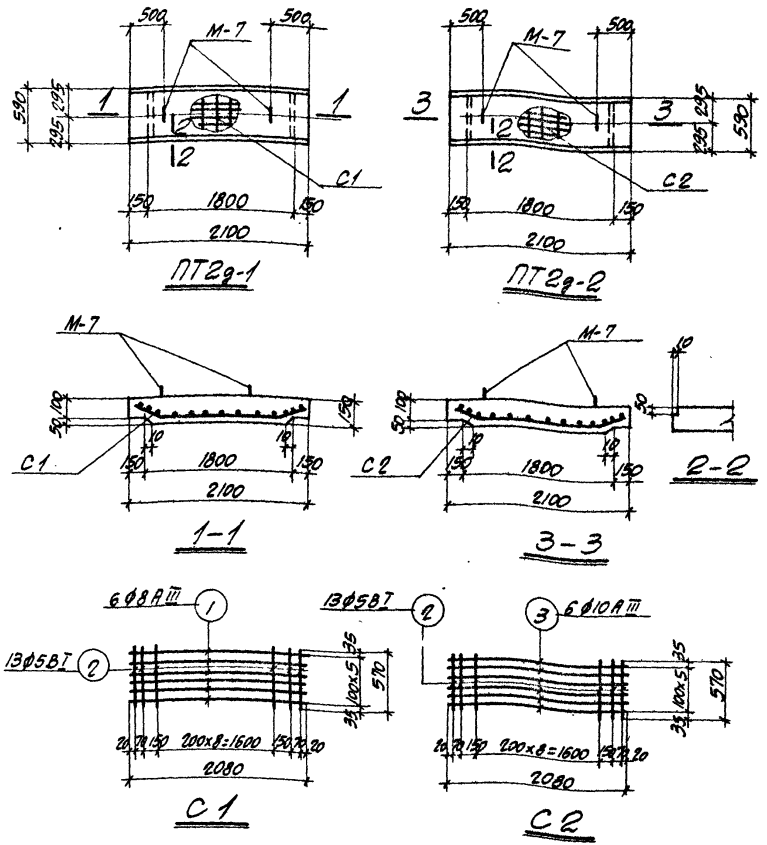


## Выборка стали на одну плиту, кг

| Марка плиты | Сталь класса А-III по ГОСТ 5781-61 | | | | Холоднотянутая проволока класса В-I по ГОСТ 6727-53 | | | Сталь класса А-I по ГОСТ 5781-61 | | | Всего |
|---|---|---|---|---|---|---|---|---|---|---|---|
| | Ф мм | | | Итого | Ф мм | | Итого | Ф мм | | Итого | |
| | 8АIII | 10АIII | | | 5ВI | | | 10АI | 12АI | | |
| ПТ2g-1 | 4.9 | – | | 4.9 | 1.1 | | 1.1 | 0.2 | 2.6 | 2.8 | 8.8 |
| ПТ2g-2 | – | 7.7 | | 7.7 | 1.1 | | 1.1 | 0.2 | 2.6 | 2.8 | 11.6 |

## Примечание

Деталь установки закладного элемента М-7 приведена на листе 47 выпуска 2.

## Выборка закладных элементов на одну плиту

| Марка плиты | Марка закладного элемента | Колич. шт. | № листа |
|---|---|---|---|
| ПТ2g-1 | М-7 | 2 | 49, вып. 2 |
| ПТ2g-2 | М-7 | 2 | 49, вып. 2 |

## Показатели на одну плиту

| Марка плиты | Вес т | Марка бетона | Объем бетона м³ | Расход стали кг |
|---|---|---|---|---|
| ПТ2g-1 | 0.4 | 200 | 0.17 | 8.8 |
| ПТ2g-2 | 0.4 | 300 | 0.17 | 11.6 |

| | | | |
|---|---|---|---|
| Нач. отдела | Бандос | Ст. инженер | Поляк |
| Гл. конструкт. | Спектор | Рассчитал | Поляк |
| Гл. инж. пр. | Копштейн | Исполнит. | Кофман |
| Дата выпуска | 1965 г. | Проверил | Поляк |

ТД 1965

Плиты перекрытия ПТ2g-1; ПТ2g-2

ИС-01-05 Выпуск 7 Лист 36

8198 44

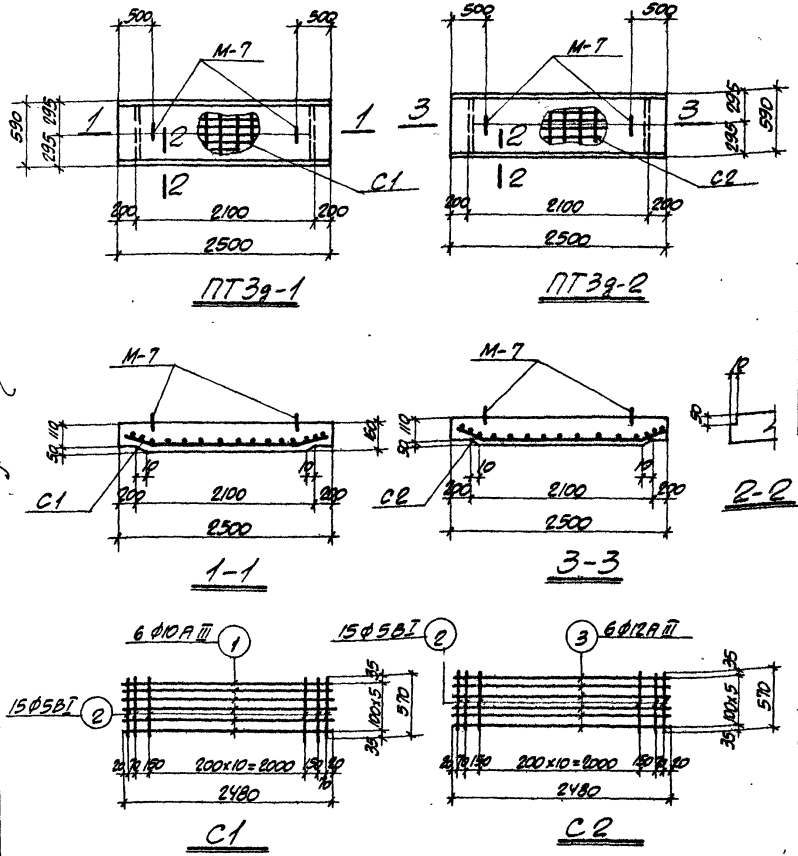


## Спецификация арматуры на одну плиту

43

| Марка плиты | Марка и кол-во каркасов или сеток | № поз. | Эскиз | ф мм | Длина мм | К-во шт. в одном каркасе или сетке | К-во шт. в одной плите | Общая длина м |
|---|---|---|---|---|---|---|---|---|
| ПТ3д-1 | С1 (шт. 1) | 1 | 80, 410, 1680, 410, 80; 400, 400 | 10АIII | 2500 | 6 | 6 | 15.0 |
| | | 2 | 570 | 5ВI | 570 | 15 | 15 | 8.5 |
| ПТ3д-2 | С2 (шт. 1) | 3 | 80, 410, 1680, 410, 80; 400, 400 | 12АIII | 2500 | 6 | 6 | 15.0 |
| | | 2 | См. выше | 5ВI | 570 | 15 | 15 | 8.5 |

## Выборка стали на одну плиту, кг

| Марка плиты | Сталь класса А-III по ГОСТ 5781-61 | | | | Холодно-тянутая проволока класса В-I по ГОСТ 6727-53 | | | Сталь класса А-I по ГОСТ 5781-61 | | | | Всего |
|---|---|---|---|---|---|---|---|---|---|---|---|---|
| | ф мм | | | Итого | ф мм | | Итого | ф мм | | | Итого | |
| | 10АIII | 12АIII | | | 5ВI | | | 10АI | 12АI | | | |
| ПТ3д-1 | 9.3 | — | | 9.3 | 1.3 | | 1.3 | 0.2 | 2.6 | | 2.8 | 13.4 |
| ПТ3д-2 | — | 13.3 | | 13.3 | 1.3 | | 1.3 | 0.2 | 2.6 | | 2.8 | 17.4 |

## Примечание

Деталь установки закладного элемента М-7 приведена на листе 47 выпуска 2.

## Выборка закладных элементов на одну плиту

| Марка плиты | Марка закладного элемента | Колич. шт. | № листа |
|---|---|---|---|
| ПТ3д-1 | М-7 | 2 | 49, вып. 2 |
| ПТ3д-2 | М-7 | 2 | 49, вып. 2 |

## Показатели на одну плиту

| Марка плиты | Вес т | Марка бетона | Объем бетона м³ | Расход стали кг |
|---|---|---|---|---|
| ПТ3д-1 | 0.5 | 200 | 0.22 | 13.4 |
| ПТ3д-2 | 0.5 | 300 | 0.22 | 17.4 |

| | | | |
|---|---|---|---|
| Гл. инж. инст. | Козаровицкий | Рук. группы | Бродский |
| Нач. отдела | Бандос | Ст. инженер | Поляк |
| Гл. конструктор | Спектор | Рассчитал | Поляк |
| Гл. инж. пр. | Копштейн | Исполнит. | Кофман |
| Дата выпуска | 1965 г. | Проверил | Поляк |

ТД 1965

Плиты перекрытия ПТ3д-1; ПТ3д-2

ИС-01-05
Выпуск 7
Лист 37

8198 45

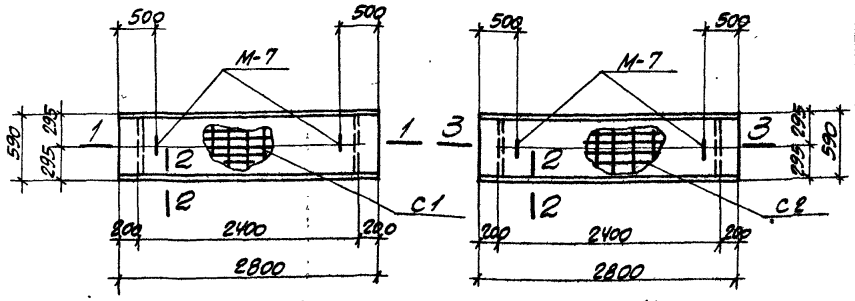


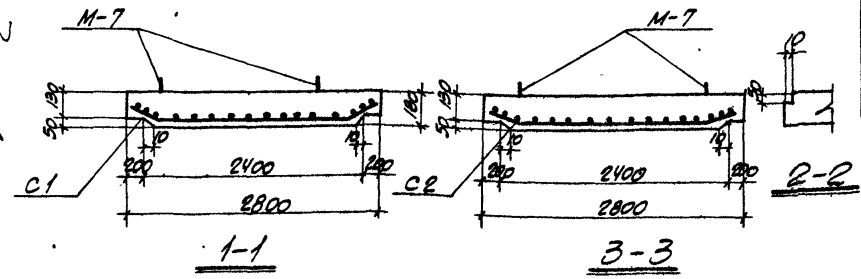


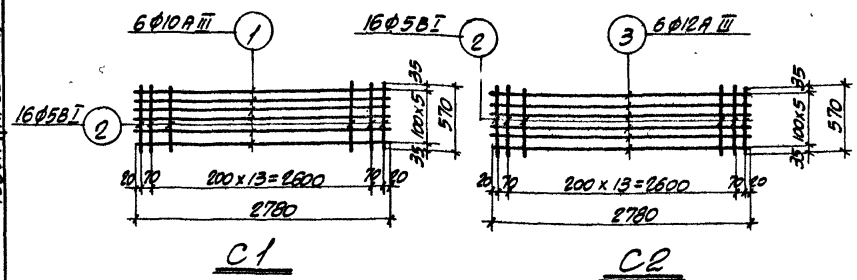


## Спецификация арматуры на одну плиту

| Марка плиты | Марка и кол-во каркасов или сеток | № поз. | Эскиз | Ф мм | Длина мм | К-во шт. Всего каркасов или сеток | К-во шт. В одной плите | Ед. |
|---|---|---|---|---|---|---|---|---|
| ПТЧg-1 | С1 (шт. 1) | 1 | 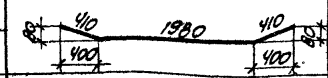 | 10АIII | 2800 | 6 | 6 | 16.6 |
| | | 2 | 570 | 5ВI | 570 | 16 | 16 | 9.1 |
| ПТЧg-2 | С2 (шт. 1) | 3 | 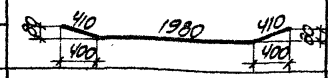 | 12АIII | 2800 | 6 | 6 | 16.8 |
| | | 2 | См. выше | 5ВI | 570 | 16 | 16 | 9.1 |



## Выборка стали на одну плиту, кг

| Марка плиты | Сталь класса А-III по ГОСТ 5781-61 Ф мм 10АIII | 12АIII | Итого | Холоднотянутая проволока класса В-I по ГОСТ 6727-53 Ф мм 5ВI | Итого | Сталь класса А-I по ГОСТ 5781-61 Ф мм 10АI | 12АI | Итого | Всего |
|---|---|---|---|---|---|---|---|---|---|
| ПТЧg-1 | 10.4 | — | 10.4 | 1.4 | 1.4 | 0.2 | 2.6 | 2.8 | 14.6 |
| ПТЧg-2 | — | 14.9 | 14.9 | 1.4 | 1.4 | 0.2 | 2.6 | 2.8 | 19.1 |

## Примечание

Деталь установки закладного элемента М-7 приведена на листе 47 выпуска 2.

## Выборка закладных элементов на одну плиту

| Марка плиты | Марка закладного элемента | Колич. шт. | № листа |
|---|---|---|---|
| ПТЧg-1 | М-7 | 2 | 49, вып. 2 |
| ПТЧg-2 | М-7 | 2 | 49, вып. 2 |

## Показатели на одну плиту

| Марка плиты | Вес т | Марка бетона | Объем бетона м3 | Расход стали кг |
|---|---|---|---|---|
| ПТЧg-1 | 0.7 | 200 | 0.28 | 14.6 |
| ПТЧg-2 | 0.7 | 300 | 0.28 | 19.1 |

| | | | |
|---|---|---|---|
| ТД 1965 | Плиты перекрытия ПТЧg-1; ПТЧg-2 | ИС-01-05 | |
| | | Выпуск 7 | |
| | | Лист | 38 |

Гл. инженер: Шпилев
Гл. конструктор: Слектор
Гл. инжен. пр.: Кольтенин
Дата выпуска: 1965г.

Инженер: Маш
Рассчитал: Поляк
Исполнит.: Кофман
Проверил: Поляк

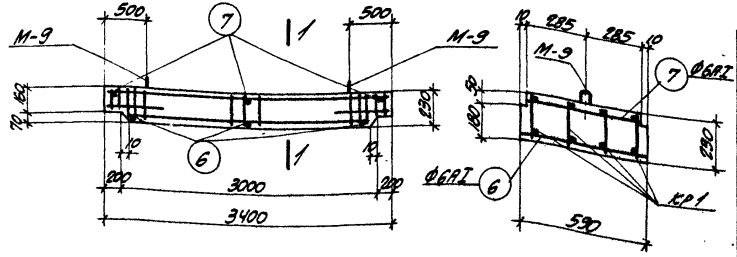


ПТ 5g-1




1-1

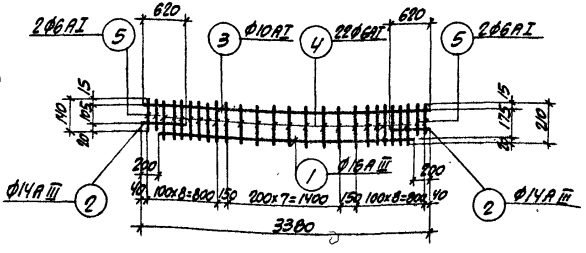


КР 1

## Спецификация арматуры на одну плиту

45

| Марка плиты | Марка и кол-во каркасов или сеток | № поз. | Эскиз | ф мм | Длина мм | К-во шт. в одной сетке или каркасе | К-во шт. в одной плите | Общая длина м |
|---|---|---|---|---|---|---|---|---|
| ПТ5g-1 | КР1 (шт.4) | 1 | 2980 | 16AIII | 2980 | 1 | 4 | 11.9 |
| | | 2 | 620 | 14AIII | 620 | 2 | 8 | 5.0 |
| | | 3 | 3380 | 10AI | 3380 | 1 | 4 | 13.5 |
| | | 4 | 210 | 6AI | 210 | 22 | 88 | 18.5 |
| | | 5 | 140 | 6AI | 140 | 4 | 16 | 2.2 |
| | Отдельные стержни | 6. | 590 | 6AI | 590 | – | 3 | 1.8 |
| | | 7 | 570 | 6AI | 570 | – | 3 | 1.7 |

## Выборка стали на одну плиту, кг

| Марка плиты | Сталь класса A-III по ГОСТ 5781-61 ф мм 14AIII | 16AIII | | | Итого | Сталь класса A-I по ГОСТ 5781-61 ф мм 6AI | 10AI | 12AI | | Итого | Всего |
|---|---|---|---|---|---|---|---|---|---|---|---|
| ПТ5g-1 | 6.1 | 18.8 | | | 24.9 | 5.4 | 8.5 | 2.6 | | 16.5 | 41.4 |

## Выборка закладных элементов на одну плиту

| Марка плиты | Марка закладного элемента | Кол-во шт. | № листа |
|---|---|---|---|
| ПТ5g-1 | М-9 | 2 | 49, вып. 2 |

## Показатели на одну плиту

| Марка плиты | Вес т | Марка бетона | Объем бетона м³ | Расход стали кг |
|---|---|---|---|---|
| ПТ 5g-1 | 1.1 | 200 | 0.44 | 41.4 |

## Примечание

Деталь установки закладного элемента М-9 приведена на листе 47 выпуска 2.

| | | |
|---|---|---|
| ТД 1965 | Плита перекрытия ПТ 5g-1 | ИС-01-05 Выпуск 7 Лист 39 |

Рук. группы Бродский; Ст. инженер Поляк; Рассчитал Гольдман; Конструктор Пономарев; Проверил Гольдман

Кудрявицкий, Баранов, Спектор, Колштейн, Усков

Инв. № подл. | Подп. и дата | Взам. инв. №

gost.e-ecolog.ru