ГОСУДАРСТВЕННЫЙ КОМИТЕТ
ПО ДЕЛАМ СТРОИТЕЛЬСТВА СССР

ТИПОВЫЕ ДЕТАЛИ И КОНСТРУКЦИИ ЗДАНИЙ И СООРУЖЕНИЙ

СЕРИЯ ИС-01-05

УНИФИЦИРОВАННЫЕ СБОРНЫЕ ЖЕЛЕЗОБЕТОННЫЕ ТОННЕЛИ

ВЫПУСК 2

СБОРНЫЕ ЖЕЛЕЗОБЕТОННЫЕ ЭЛЕМЕНТЫ

РАБОЧИЕ ЧЕРТЕЖИ

РАЗРАБОТАНЫ
Государственным проектным институтом
ХАРЬКОВСКИЙ ПРОМСТРОЙПРОЕКТ ГОССТРОЯ СССР
при участии НИИЖБ

УТВЕРЖДЕНЫ И ВВЕДЕНЫ В ДЕЙСТВИЕ
Государственным Комитетом
по делам строительства СССР
с 1/VII-64 приказом N 32 от 18/III-64

ЦЕНТРАЛЬНЫЙ ИНСТИТУТ ТИПОВЫХ ПРОЕКТОВ
МОСКВА 1964

gost.e-ecolog.ru

Содержание

		Стр.
	Пояснительная записка	2-3
Лист 1	Плиты днища ПДТ1, ПДТ2. Опалубочные и арматурные чертежи	4
Лист 2 и	Плиты днища ПДТ1, ПДТ2. Арматурные сетки и спецификация	5
Лист 3	Плиты днища ПДТ3, ПДТ4. Опалубочные и арматурные чертежи	6
Лист 4	Плиты днища ПДТ3, ПДТ4. Арматурные сетки и спецификация	7
Лист 5	Плиты днища ПДТ5, ПДТ6. Опалубочный чертеж	8
Лист 6	Плиты днища ПДТ5, ПДТ6. Армирование	9
Лист 7	Плиты днища ПДТ5, ПДТ6. Арматурные сетки	10
Лист 8	Плиты днища ПДТ5, ПДТ6. Спецификация арматуры	11
Лист 9	Плиты днища ПДТ7, ПДТ8. Опалубочный чертеж	12
Лист 10	Плиты днища ПДТ7, ПДТ8. Армирование	13
Лист 11	Плиты днища ПДТ7, ПДТ8. Арматурные сетки	14
Лист 12	Плиты днища ПДТ7, ПДТ8. Спецификация арматуры	15
Лист 13	Плиты стеновые ПСТ1, ПСТ2, ПСТ3. Опалубочный чертеж	16
Лист 14	Плиты стеновые ПСТ1, ПСТ2, ПСТ3. Армирование	17
Лист 15	Плиты стеновые ПСТ1, ПСТ2, ПСТ3. Арматурные сетки и каркасы	18
Лист 16	Плиты стеновые ПСТ1, ПСТ2, ПСТ3. Спецификация арматуры	19
Лист 17 и	Плиты стеновые ПСТ4, ПСТ4g	20
Лист 18 и	Плиты стеновые ПСТ5, ПСТ5g	21
Лист 19	Плита перекрытия ПТ1	22
Лист 20	Плита перекрытия ПТ2	23
Лист 21	Плита перекрытия ПТ3	24
Лист 22	Плита перекрытия ПТ4	25
Лист 23	Плита перекрытия ПТ5	26
Лист 24	Плита перекрытия ПТ6	27
Лист 25	Плита перекрытия ПТ7	28
Лист 26	Плиты перекрытия ПТ1g, ПТ2g	29
Лист 27	Плиты перекрытия ПТ3g, ПТ4g	30
Лист 28	Плиты перекрытия ПТ5g, ПТ6g, ПТ7g. Опалубочные и арматурные чертежи	31
Лист 29	Плиты перекрытия ПТ5g, ПТ6g, ПТ7g. Арматурные каркасы и спецификация арматуры	32
Лист 30	Плита перекрытия ПОТ1	33
Лист 31	Плита перекрытия ПОТ2	34
Лист 32	Плита перекрытия ПОТ3	35
Лист 33	Плита перекрытия ПОТ4	36
Лист 34	Плита перекрытия ПОТ5	37
Лист 35	Плита перекрытия ПОТ6	38
Лист 36	Плита перекрытия ПОТ7	39
Лист 37	Плита перекрытия ПОТ8	40
Лист 38	Плита перекрытия ПОТ9	41
Лист 39	Плита перекрытия ПОТ10	42
Лист 40	Прогоны ПРТ1, ПРТ1т; ПРТ2, ПРТ2т и балка БТ1. Опалубочные и арматурные чертежи	43
Лист 41	Прогоны ПРТ1, ПРТ1т; ПРТ2, ПРТ2т и балка БТ1. Арматурные каркасы и спецификация	44
Лист 42	Балки БТ2, БТ3, БТ4. Опалубочные и арматурные чертежи	45
Лист 43	Балки БТ2, БТ3, БТ4. Арматурные каркасы и спецификация	46
Лист 44	Балки БТ5, БТ6. Опалубочные и арматурные чертежи	47
Лист 45	Балки БТ5, БТ6. Арматурные каркасы и спецификация	48
Лист 46	Стойки СТ1, СТ2	49
Лист 47	Детали установки петель для подъема в стеновых плитах и плитах перекрытия	50
Лист 48	Детали установки петель для подъема в плитах днища, прогонах, балках и стойках	51
Лист 49	Закладные элементы М-1÷М-15	52
Лист 50	Закладные элементы М-1÷М-15. Спецификация стали	53
Лист 51	Закладные элементы М-16÷М-20	54
Лист 52	Закладные элементы М-21÷М-24	55
Лист 53	Детали установки закладных элементов М-16, М-17, М-18 в плитах перекрытия, плитах днища и стеновых плитах.	56

Гл. инж. ин-та	Кос[illegible]овицкий	Рис. группы	Бродский
Нач. отдела	Бандос	Инженер	Витин
Гл. конструктор	Гродзинский	Исполнитель	Зорин
Гл. инж. пр.	Копштейн		
Дата выпуска	1963 г.		

ТА 1963

Содержание.

ИС-01-05
Выпуск 2
Лист А

7224 3

Пояснительная записка

I. Общая часть

1. В настоящем выпуске 2 серии ИС-01-05 помещены рабочие чертежи сборных железобетонных элементов тоннелей: плиты днища, плиты стеновые, плиты перекрытий, балки, прогоны и стойки.
2. Серия ИС-01-05 состоит из материалов для проектирования, рабочих чертежей конструкций прямых участков, углов поворотов и уширений тоннелей.
3. Материалы для проектирования, включающие нагрузки и расчетные схемы тоннелей, габаритные схемы, общие чертежи тоннелей, таблицы для подбора сборных железобетонных элементов и расход материалов, помещены в выпуске 1.

   Монолитные железобетонные конструкции помещены в выпуске 3 данной серии.
4. Конструкции запроектированы в соответствии со СНиП II-В.1-62 „Бетонные и железобетонные конструкции. Нормы проектирования".
5. Маркировка сборных элементов состоит из букв и цифр (ПДТ1; ПСТ1; ПТ1 и т.д.). Буквы обозначают наименование элемента, например: ПДТ - плита днища тоннеля, ПТ - плита перекрытия тоннеля; цифры - порядковый номер элемента. В марках доборных элементов добавляется буква „д", например ПТ1д.

II. Конструктивные решения.

6. Сборные элементы тоннелей запроектированы из бетона марки по прочности на сжатие „300".
7. Арматура принята из стали классов А-I, А-II, А-III по ГОСТ'у 5781-61 и холоднотянутой проволоки по ГОСТ'у 6727-53. Для закладных элементов принята прокатная сталь марки Ст.3 по ГОСТ 380-60, для монтажных петель - сталь класса А-I марки ВСт.3 или ВС Ст.3.
8. Элементы тоннелей армированы сварными сетками и каркасами.
9. Толщина защитного слоя бетона для рабочей арматуры принята: в плитах днища и плитах стеновых со стороны грунта - 25 мм, с внутренней стороны 20 мм; в плитах перекрытий - 20 мм. Допускаемые отклонения по толщине защитного слоя +5 мм.

III. Изготовление конструкций.

10. Конструкции сборных железобетонных тоннелей изготавливаются на специализированных заводах железобетонных конструкций для промышленного строительства, а также, при необходимости, на других предприятиях.
11. При изготовлении конструкций тоннелей необходимо выполнять требования следующих нормативных и инструктивных документов:

    а) „Технические условия на изготовление и приемку сборных железобетонных и бетонных изделий" (СН 1-61).

| | | |

б) „Технические условия на сварную арматуру для железобетонных конструкций" (ТУ 73-56/МСПМХП);

в) „Указания по технологии электросварки арматуры железобетонных конструкций" (ВСН-38-57/МСПМХП-МСЭС.

12. Подъем конструкций после распалубки производится за „подающие" петли после достижения бетоном 70% проектной прочности.

13. Внешний вид сборных элементов должен удовлетворять следующим требованиям:

а) отклонение от размеров плит перекрытий по длине (между подрезками на опорах) - 10 мм, по ширине ±5 мм; для остальных изделий - по длине ±10 мм, по высоте и ширине поперечного сечения ± 5 мм.

б) искривление плоскостей допускается не более 5 мм. на всю длину элемента;

в) раковины диаметром до 10 мм. допускаются не более одной на каждый погонный метр элемента.

14. Отпуск сборных элементов потребителю производится при достижении бетоном проектной прочности.

На поверхностях элементов должна быть поставлена хорошо видимая маркировка, в которой должны быть указаны: наименование предприятия-изготовителя, паспортный номер, марка элемента.

IV. Испытание конструктивных элементов

15. Испытание элементов на прочность и жесткость производится в соответствии с ГОСТ'ом 8829-58.

Величины контрольных разрушающих нагрузок, равные эквивалентным расчетным нагрузкам, увеличенным в 1.4 раза, приведены в „Таблице схем испытаний сборных железобетонных элементов".

Таблица схем испытаний сборных железобетонных элементов.

NN п/п	Схемы испытаний	Марка элемента	Размеры l мм	Размеры a мм	Контрольные разрушающие нагрузки $q \frac{т}{м^2}$	$P_1 \frac{т}{пм}$	$P_2 \frac{т}{пм}$
1	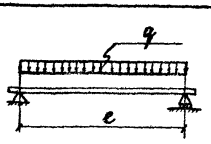	ПТ1	1600		11.9		
		ПТ2	1900		11.9		
		ПТ3	2200		11.9		
		ПТ4	2500		11.9		
		ПТ5	3150		11.9		
		ПТ6	3800		11.9		
		ПТ7	4400		11.9		
2	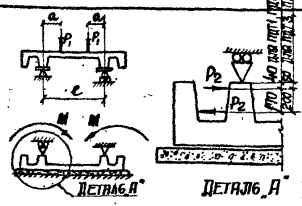	ПДТ1	1270	145		10.0	23.2
		ПДТ2	1570	240		12.4	27.0
		ПДТ3	1850	350		14.8	30.8
		ПДТ4	2150	450		18.0	30.8
3	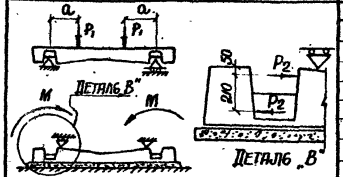	ПДТ5	2200	290		11.6	41.0
		ПДТ6	2800	330		15.0	41.0
		ПДТ7	3400	390		18.0	41.0
		ПДТ8	4000	550		21.0	46.5
4	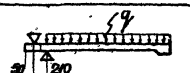	ПСТ1			2.6		
		ПСТ2			2.3		
		ПСТ3			1.7		
5	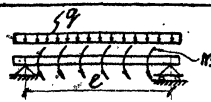		l мм		$q \frac{т}{пм}$	$M_{ср} \frac{тм}{пм}$	
		БТ2	2200		14.0	1.4	
		БТ3	2500		15.3	1.2	
		БТ4	3150		18.2	1.4	
		БТ5	3800		21.0	1.8	
		БТ6	4400		24.0	2.1	

ТД 1963	Пояснительная записка	ИС-01-05	
		Выпуск 2	
		Лист	В

Гл. инж. инст.	Казаровицкий		
Нач. отдела	Бандос		
Гл. констр. отд.	Гродзинский		
Гл. инж. пр.	Копштейн		
Дата выпуска			

Рук. группы	Бродский		
Ст. инженер	Витин		
Рассчитал	Лойзе		
Копиров.	Величкова		

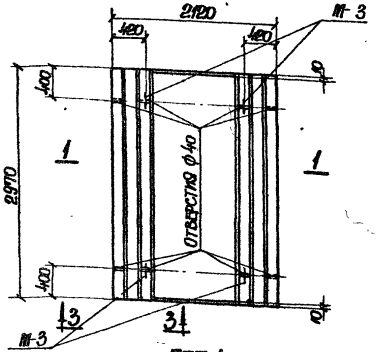

ПДТ 1

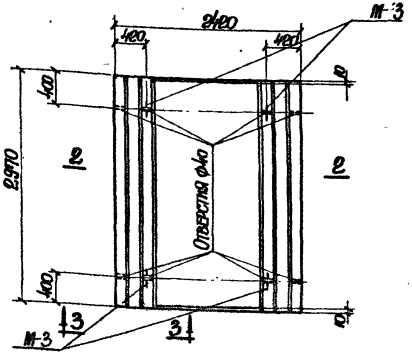

ПДТ 2

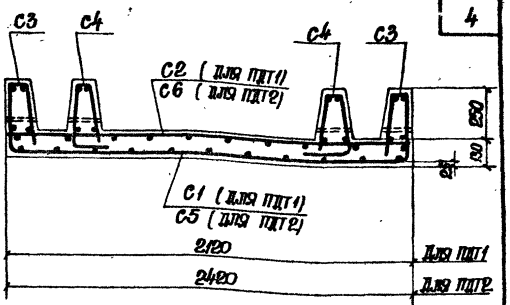

1-1; 2-2

(Армирование)

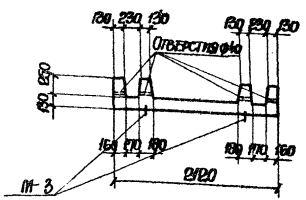

1-1

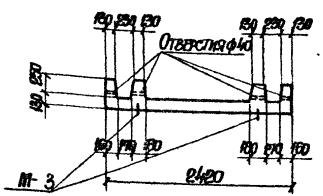

2-2

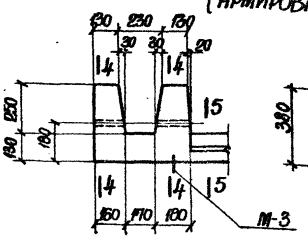

3-3

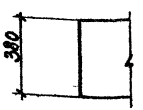

4-4

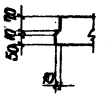

5-5

Выборка закладных элементов на одну плиту

Марка плиты	Марка закладного элемента	Колич. шт.	№ листа
ПДТ1	М-3	4	49
ПДТ2	М-3	4	49

Показатели на одну плиту

Марка плиты	Вес т	Марка бетона	Объем бетона м³	Расход стали кг.
ПДТ1	3.2	300	1.26	146.8
ПДТ2	3.5	300	1.39	170.8

Примечания

1. Арматурные сетки и спецификация арматуры приведены на листе 2.
2. Деталь установки закладного элемента М-3 приведена на листе 48

ТА 1963	Плиты днища ПДТ1, ПДТ2. Опалубочные и арматурные чертежи	ИС-01-05 Выпуск 2. Лист 1

Гл. инж. ин-та Козиновицкий
Нач. отдела Бандос
Гл. конст. отд. Продзинский
Гл. инж. пр. Коштейн
Дата выпуска 1965г.

Рук. группы Бродский
Ст. инженер Витин
Рассчитал Левит
Исполнит. Зорин
Проверил Витин

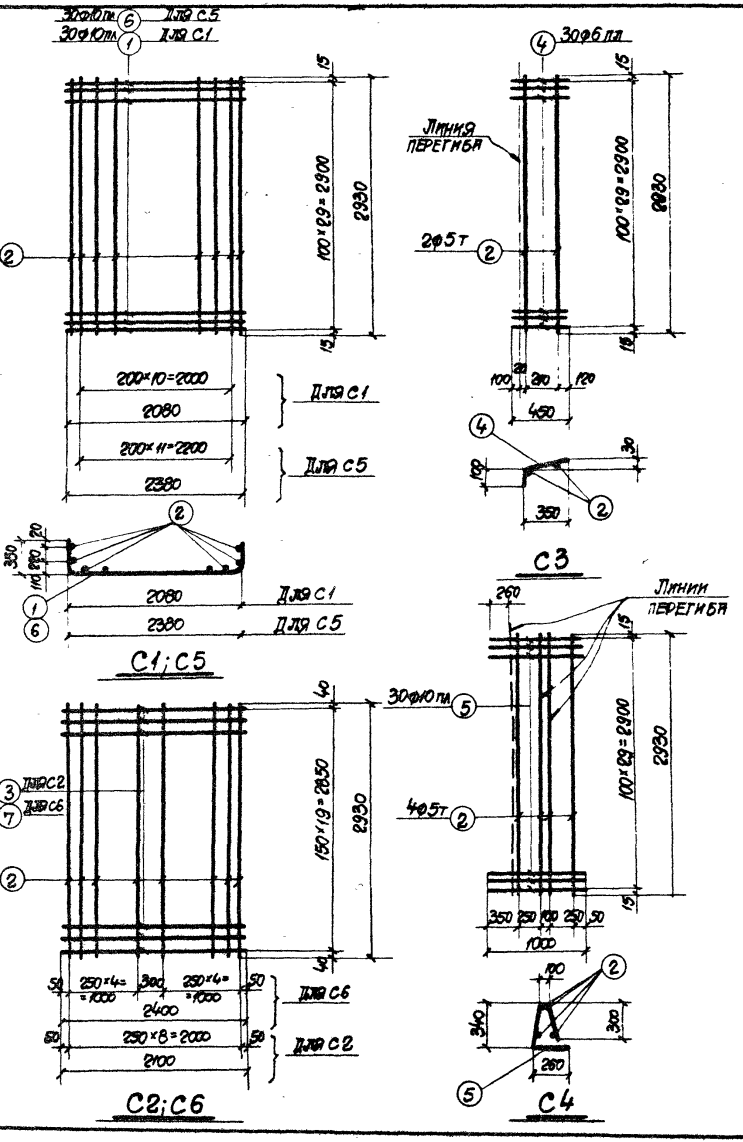

Спецификация арматуры на одну плиту

5

Марка плиты	Марка и позиция каркасов или сеток	№ поз	Эскиз	Ф мм	Длина мм	Кол. шт. в одном изделии	Кол. шт. в одном элементе	Общая длина м
ПДТ1	С1	1	350 — 2080 — 350	10 пл	2780	30	30	84.5
	(шт. 1)	2	2930	5т	2930	15	15	44.0
	С2	2	Смотрите выше	5т	2930	9	9	26.4
	(шт. 1)	3	2100	10 пл	2100	20	20	42.0
	С3	4	450	6 пл	450	30	60	28.2
	(шт. 2)	2	Смотрите выше	5т	2930	2	4	11.7
	С4	2	Смотрите выше	5т	2930	4	8	23.4
	(шт. 2)	5	1000	10 пл	1000	30	60	60.0
ПДТ2	С3	4	Смотрите выше	6 пл	450	30	60	28.2
	(шт. 2)	2	"	5т	2930	2	4	11.7
	С4	2	"	5т	2930	4	8	23.4
	(шт. 2)	5	"	10 пл	1000	30	60	60.0
	С5	2	"	5т	2930	16	16	46.9
	(шт. 1)	6	350 — 2380 — 350	10 пл	3080	30	30	93.6
	С6	2	Смотрите выше	5т	2930	10	10	29.3
	(шт. 1)	7	2400	12 пл	2400	20	20	48.0

Выборка стали на одну плиту, кг

Марка плиты	Сталь класса А-III по ГОСТ 5781-61					Холоднотянутая проволока по ГОСТ 6727-53			Сталь класса А-I по ГОСТ 5781-61				Всего
	Ф мм				Итого	Ф мм		Итого	Ф мм			Итого	
	6 пл	10 пл	12 пл			5т			10	14			
ПДТ1	6.8	115.0	—		121.8	17.1		17.1	0.4	8.0		8.4	146.8
ПДТ2	6.3	95.0	42.6		143.9	18.5		18.5	0.4	8.0		8.4	170.8

Лист 2и выпущен взамен аннулированного листа 2

3/IV-65 А. Шмидт

ТД 1965

Плиты днища ПДТ1, ПДТ2
Арматурные сетки и спецификация

ИС-01-05
Выпуск 2
Лист 2и

Гл. инж. ин-та	Извозчиков	Рук. группы	Бродский
Нач. отдела	Бритов	Ст. инженер	Витин
Гл. констр. отд.	Подзимский	Рассчитал	Лебит
Гл. инж. пр.	Копытейн	Исполнит.	Зорин
		Проверил	Витин

Типа выпуска

7224 7

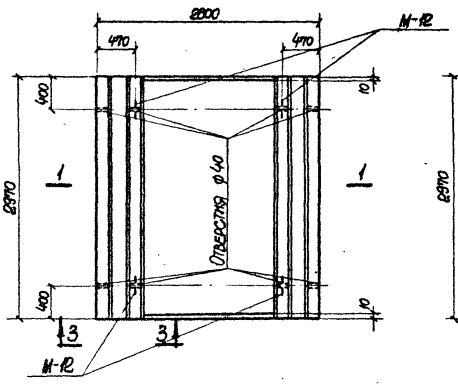

ПДТ3

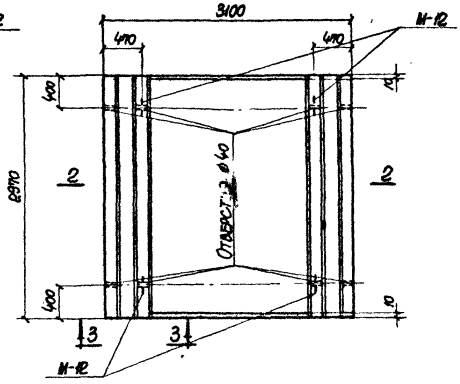

ПДТ4

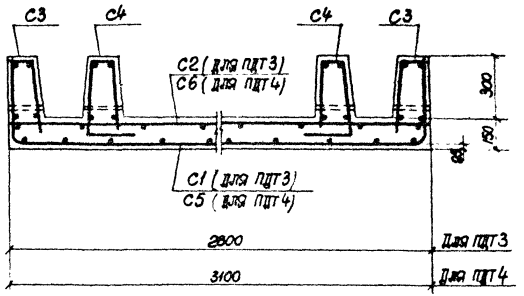

1-1; 2-2
(Армирование)

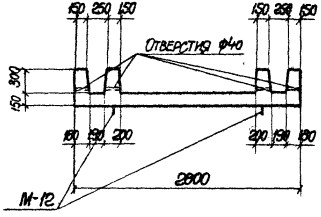

1-1

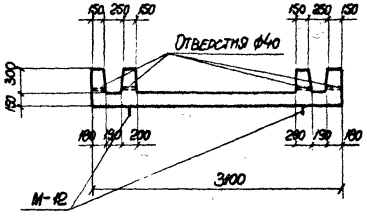

2-2

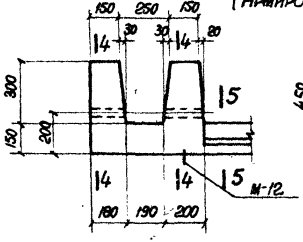

3-3

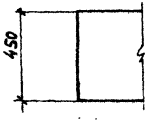

4-4

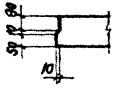

5-5

Выборка закладных элементов на одну плиту.

Марка плиты	Марка закладного элемента	Колич. шт.	№ листа
ПДТ3	М-12	4	49
ПДТ4	М-12	4	49

Показатели на одну плиту.

Марка плиты	Вес т	Марка бетона	Объем бетона м³	Расход стали кг.
ПДТ3	4.7	300	1.87	220.2
ПДТ4	5.0	300	2.0	265.5

Примечания

1. Арматурные сетки и спецификация арматуры приведены на листе 4.
2. Деталь установки закладного элемента М-12 приведена на листе 48

Гл. инж. ин-та	Козаровицкий	Рук. группы	Бродский
Нач. отдела	Бандос	Ст. инженер	Витин
Гл. конструктор	Гродзинский	Рассчитал	Левит
Гл. инж. пр.	Копштейн	Исполнитель	Зорин
Дата выпуска	1963 г.	Проверил	Витин

ТД 1963

Плиты днища ПДТ3, ПДТ4
Опалубочные и арматурные чертежи.

ИС-01-05
Выпуск 2
Лист 3

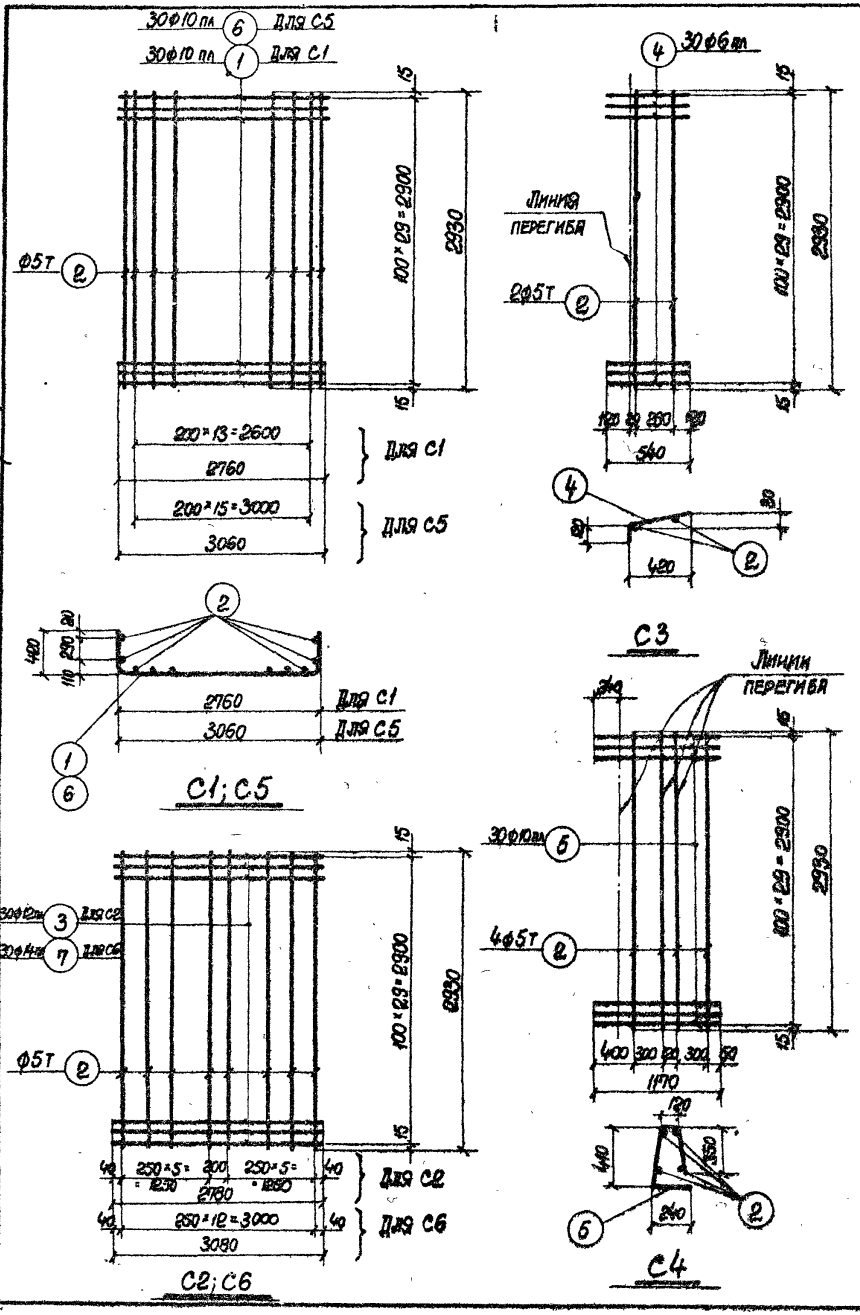

Спецификация арматуры на одну плиту

7

Марка плиты	Марка и колич. каркасов или сеток	№ поз.	Эскиз	ф мм	Длина мм	Колич. кг в 1 каркасе или сетке	Колич. кг в 1 плите	Общая длина м.
ПДТ3	С1 (шт-1)	1	420 2760 420	10 пл	3600	30	30	108.0
		2	2930	5 т	2930	18	18	52.7
	С2 (шт-1)	2	См. выше	5 т	2930	12	12	35.2
		3	2780	12 пл	2780	30	30	83.4
	С3 (шт-2)	2	См. выше	5 т	2930	2	4	11.7
		4	540	6 пл	540	30	60	32.4
	С4 (шт-2)	2	См. выше	5 т	2930	4	8	23.4
		5	1170	10 пл	1170	30	60	67.2
ПДТ4	С3 (шт-2)	2	См. выше	5 т	2930	2	4	11.7
		4	— " —	6 пл	540	30	60	32.4
	С4 (шт-2)	2	— " —	5 т	2930	4	8	23.4
		5	— " —	10 пл	1170	30	60	67.2
	С5 (шт-1)	2	— " —	5 т	2930	20	20	58.6
		6	420 3060 420	10 пл	3900	30	30	117.0
	С6 (шт-1)	2	См. выше	5 т	2930	13	13	38.0
		7	3080	14 пл	3080	30	30	92.4

Выборка стали на одну плиту, кг.

Марка плиты	Сталь класса А-III по ГОСТ 5781-61					Холоднотянутая проволока по ГОСТ 6727-53			Сталь класса А-I по ГОСТ 5781-61				Всего
	ф мм				Итого	ф мм		Итого	ф мм			Итого	
	8 пл	10 пл	12 пл	14 пл		5 т			10	16			
ПДТ3	7.2	108.0	74.0	–	189.2	19.0		19.0	0.4	11.6		12.0	220.2
ПДТ4	7.2	114.0	–	112.0	233.2	20.3		20.3	0.4	11.6		12.0	265.5

Гл. конструктор	Гродзинский	Ст. инженер	Витин
Гл. инж. пр.	Копштейн	Рассчитал	Лезит
Дата выпуска	1963г	Исполнитель	Зорин
		Проверил	Витин

ТА 1963

Плиты днища ПДТ3, ПДТ4.
Арматурные сетки и спецификация

ИС-01-05
Выпуск 2
Лист 4

7224 9

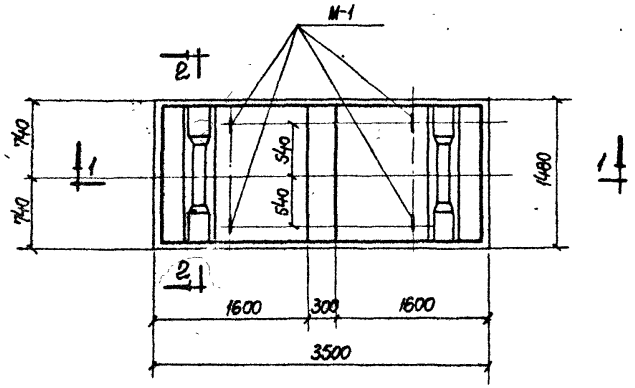

ПДТ 5

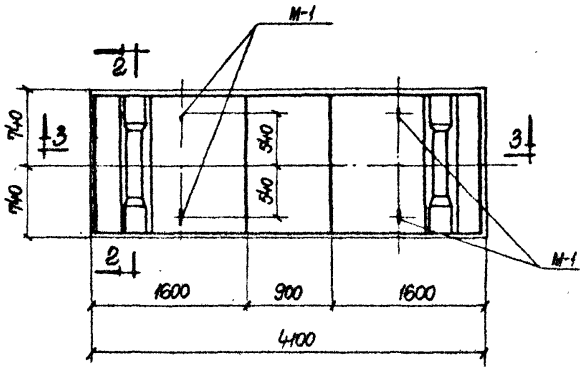

ПДТ 6

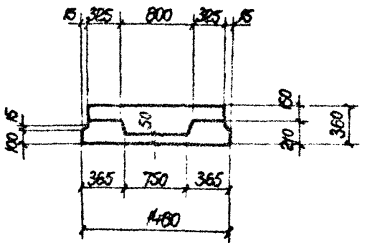

2-2

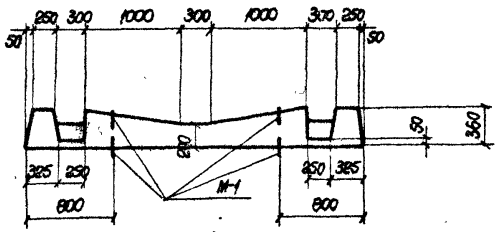

1-1

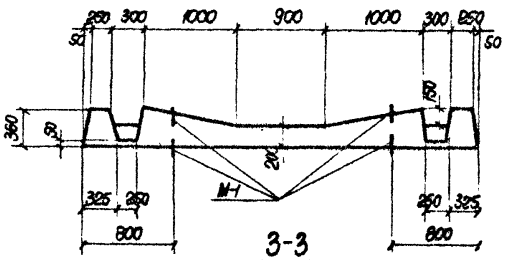

3-3

Примечания

1. Армирование плит, арматурные сетки и спецификация арматуры приведены на листах 6, 7, 8.
2. Деталь установки закладных элементов М-1 приведена на листе 48.

Показатели на одну плиту

Марка плиты	Вес т	Марка бетона	Объем бетона $м^3$	Расход стали кг.
ПДТ 5	3.3	300	1.33	130.6
ПДТ 6	3.8	300	1.5	156.2

Выборка закладных элементов на одну плиту

Марка плиты	Марка закладного элемента	Количество штук	№ листа
ПДТ 5	М-1	4	49
ПДТ 6	М-1	4	49

Гл. инж. ин-та	Хозяровицкий		
Нач. отдела	Бандос		
Гл. конструктор	Гродзинский		
Гл. инж. пр.	Кольштейн		
Дата выпуска	1963 г.		

Рук. группы	Бродский		
Ст. инженер	Витин		
Рассчитал	Полэс		
Исполнитель	Зорин		
Проверил	Витин		

ТА 1963

Плиты днища ПДТ5, ПДТ6. Опалубочный чертеж.

НС-01-05	
Выпуск 2	
Лист	5

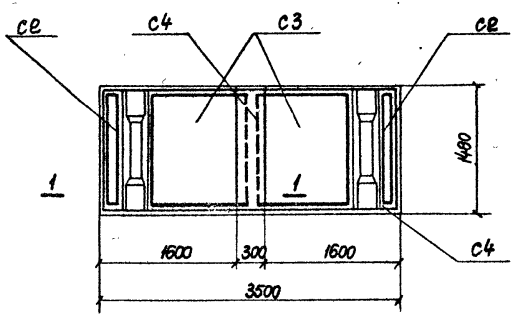

ПДТ 5
План верхних сеток

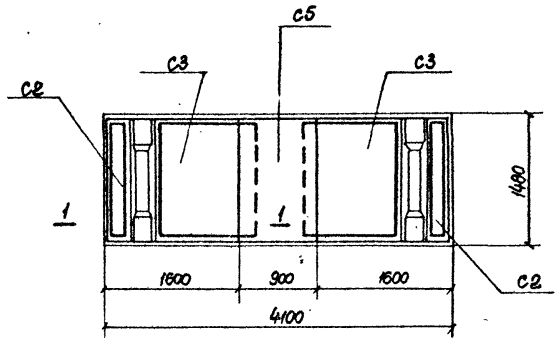

ПДТ 6
План верхних сеток

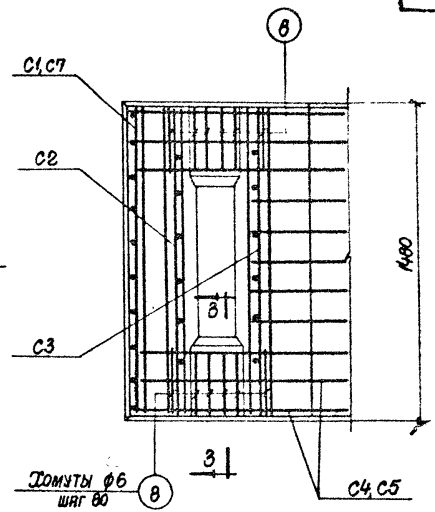

2-2

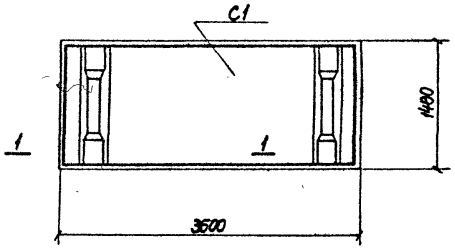

ПДТ 5
План нижних сеток

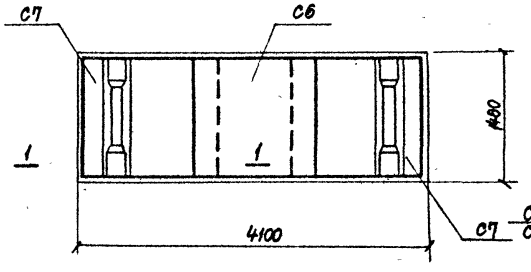

ПДТ 6
План нижних сеток

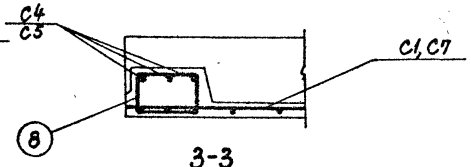

3-3

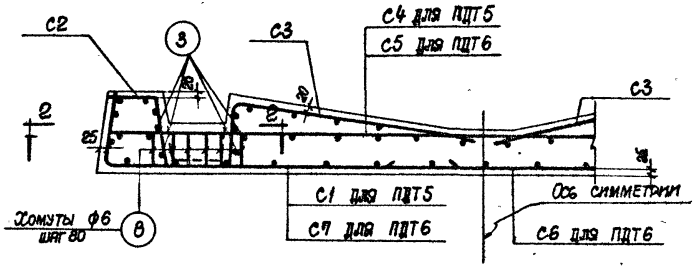

1-1

Примечание

Данный лист рассматривать совместно с листами 5, 7, 8

Гл. инж. ин-та	Козаровицкий	Рус. группы	Бродский
Нач. отдела	Бандос	Ст. инженер	Витин
Гл. конструктор	Гродзинский	Рассчитал	Поляк
Гл. инж. пр.	Копштейн	Исполнитель	Зорин
Дата выпуска	1963г.	Проверил	Витин

ТД 1963

Плиты днища ПДТ5, ПДТ6
Армирование.

ИС-01-05	
Выпуск 2	
Лист	6

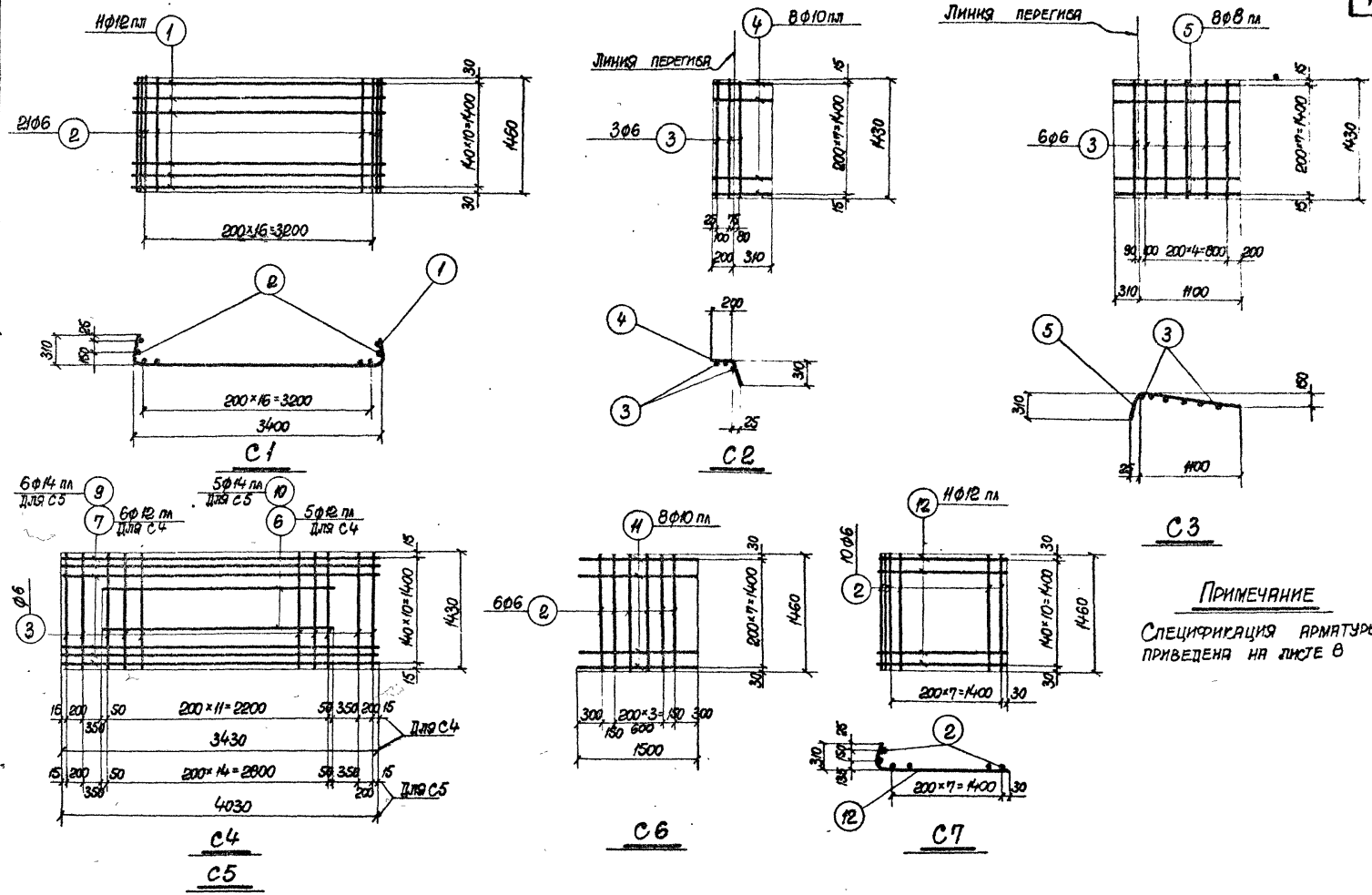

Примечание

Спецификация арматуры приведена на листе 8

Гл. инж. ин-та	Козаровицкий	Рук. группы	Бродский
Нач. отдела	Бандос	Ст. инженер	Витин
Гл. конструктор	Гродзинский	Рассчитал	Поляк
Гл. инж. пр.	Копштейн	Исполнитель	Зорин
Дата выпуска	1963 г.	Проверил	Витин

ТД 1963	Плиты днища ПДТ5, ПДТ6 Арматурные сетки.	ИС-01-05 Выпуск 2 Лист 7

7224 1Р

Спецификация арматуры на одну плиту

Марка плиты	Марка и колич. сварн. или сеток	№ поз.	Эскиз	ф мм	Длина мм	К-во шт. в 1 сварн. или сетке	К-во шт. в одной плите	Общая длина м.
ПДТ5	С1 (шт-1)	1	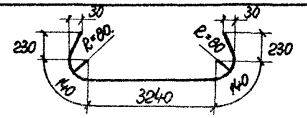	12 пл	3980	11	11	43.8
		2	1460	6	1460	21	21	30.6
	С2 (шт-2)	3	1430	6	1430	3	6	8.6
		4	510	10 пл	510	8	16	8.2
	С3 (шт-2)	3	См. выше	6	1430	6	12	17.2
		5	1410	8 пл	1410	8	16	22.5
	С4 (шт-1)	3	См. выше	6	1430	16	16	22.9
		6	2300	12 пл	2300	5	5	11.5
		7	3430	12 пл	3430	6	6	20.6
	Отдельные стержни	8	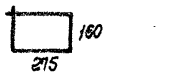	6	1050	–	24	25.2
		3	См. выше	6	1430	–	8	11.4
ПДТ6	С2 (шт-2)	3	См. выше	6	1430	3	6	8.6
		4	— " —	10 пл	510	8	16	8.2
	С3 (шт-2)	3	— " —	6	1430	6	12	17.2
		5	— " —	8 пл	1410	8	16	22.5
	С5 (шт-1)	3	См. выше	6	1430	19	19	27.2
		9	4030	14 пл	4030	6	6	24.2
		10	2900	14 пл	2900	5	5	14.5
	С6 (шт-1)	2	См. выше	6	1460	6	6	8.8
		11	1500	10 пл	1500	8	8	12.0

Рук. группы Бродский; Ст. инженер Витин; Рассчитал Поляк; Исполнитель Зорин; Проверил Витин

Гл. инж. ин-та Козаровицкий; Нач. отдела Бандос; Гл. конструктор Гродзинский; Гл. инж. пр. Колштейн

Дата выпуска 1963 г.

Спецификация арматуры на одну плиту.

11

Марка плиты	Марка и кол-во сварных или сеток	№ поз.	Эскиз	ф мм	Длина мм	Кол шт. в 1 сварн. или сетке	Кол шт. в одной плите	Общая длина м
ПДТ6 (продолжение)	С7 (шт-2)	12	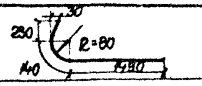	12 пл	1860	11	22	40.8
		2	См. выше	6	1460	10	20	29.2
	Отдельные стержни	8	См. выше	6	1050	–	24	25.2
		3	— " —	6	1430	–	8	11.4

Выборка стали на одну плиту, кг.

Марка плиты	Сталь класса А-III по ГОСТ 5781-61. ф мм 8 пл	10 пл	12 пл	14 пл	Итого	Сталь класса А-I по ГОСТ 5781-61. ф мм 6	14	32	Итого	Всего
ПДТ5	8.9	5.1	67.5	–	81.5	25.5	6.0	17.6	49.1	130.6
ПДТ6	8.9	12.5	36.2	46.8	104.4	28.2	6.0	17.6	51.8	156.2

ТД 1963

Плиты днища ПДТ5, ПДТ6
Спецификация арматуры.

ИС-01-05
Выпуск 2
Лист 8

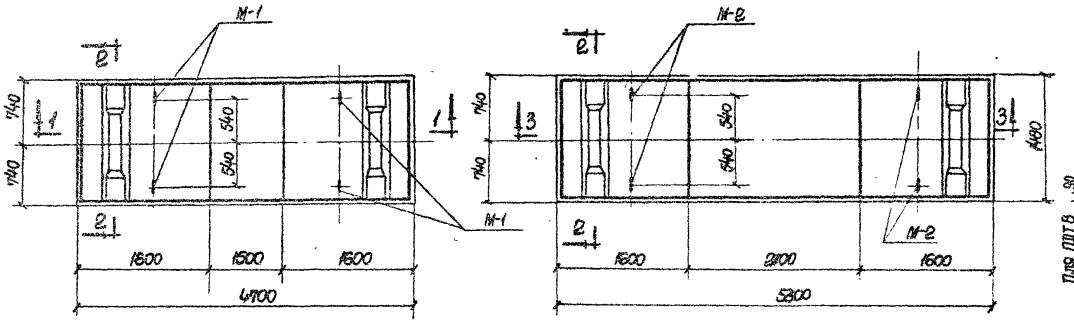

ПДТ 7

ПДТ 8

2-2

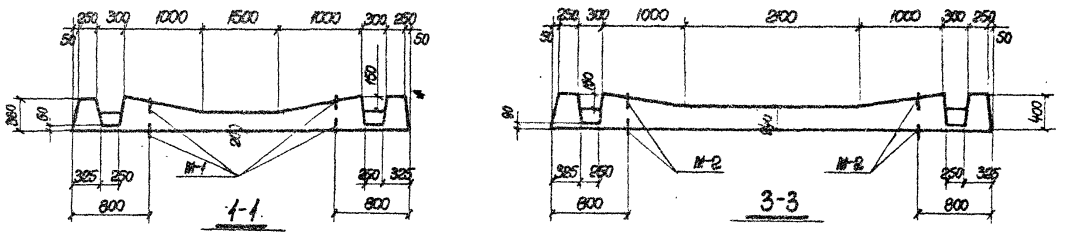

Примечания

1. Армирование плит, арматурные сетки и спецификация арматуры приведены на листах 10, 11, 12.
2. Деталь установки закладных элементов М-1, М-2 приведена на листе 48

Показатели на одну плиту

Марка плиты	Вес т	Марка бетона	Объем бетона	Расход стали кг.
ПДТ 7	4.2	300	1.7	182.2
ПДТ 8	5.5	300	2.2	219.6

Выборка закладных элементов на одну плиту

Марка плиты	Марка закладного элемента	Колич. штук	№ листа
ПДТ 7	М-1	4	49
ПДТ 8	М-2	4	49

Гл. инж. ин-та	Козаровицкий	Рус. группы	Бродский
Нач. отдела	Бандос	Ст. инженер	Витин
Гл. конструктор	Гродзинский	Рассчитал	Полыс
Гл. инф. пр.	Копштейн	Исполнитель	Зорин
Дата выпуска	1965г.	Проверил	Витин

ТА 1963

Плиты днища ПДТ7, ПДТ8
Опалубочный чертеж.

ИС-01-05
Выпуск 2
Лист 9

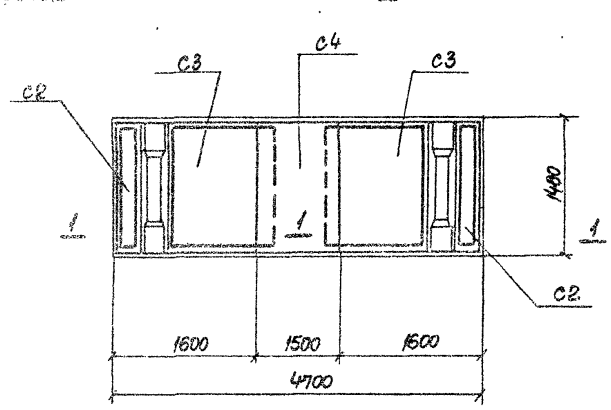

ПДТ 7
План верхних сеток

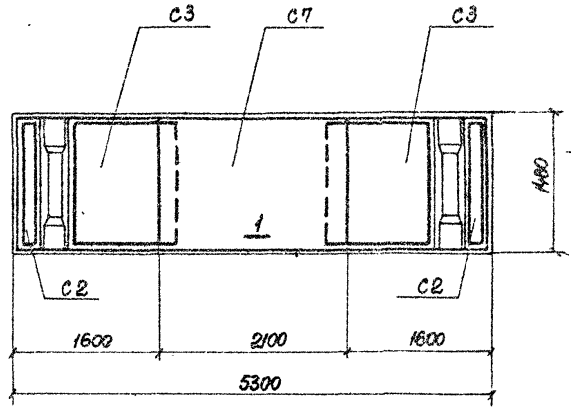

ПДТ 8
План верхних сеток

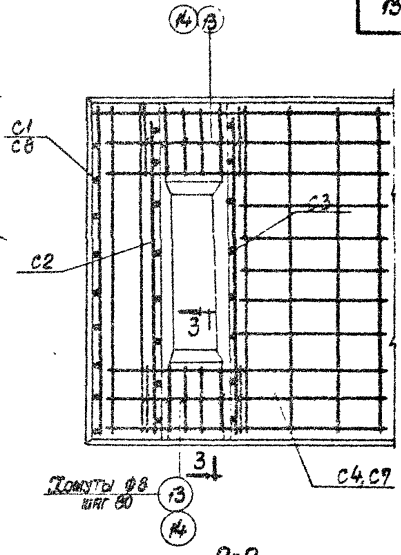

2-2

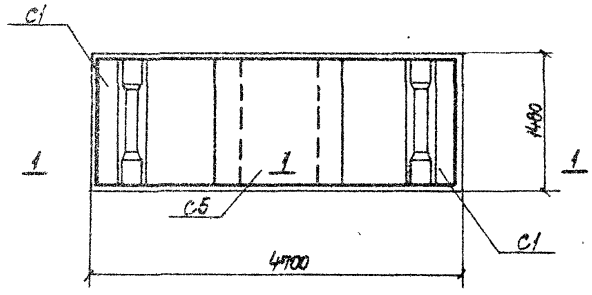

ПДТ 7
План нижних сеток

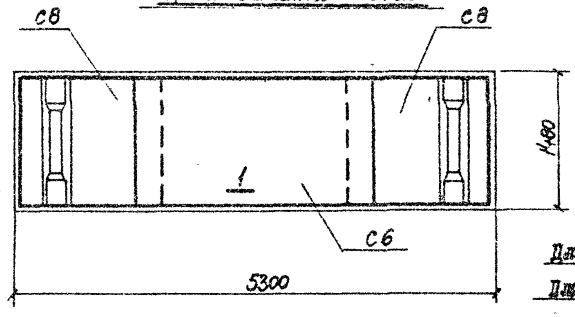

ПДТ 8
План нижних сеток

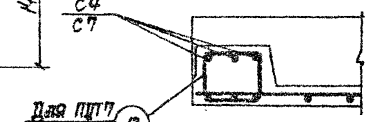

3-3

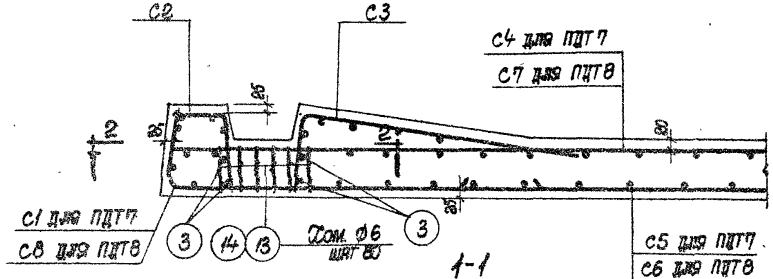

1-1

Примечание

Данный лист рассматривать совместно с листами 9, 11, 12.

Гл. инж. ин-та	Коваровицкий	Рук. группы	Бродский		
Нач. отдела	Бандос	Ст. инженер	Витин		
Гл. конструктор	Родзинский	Рассчитал	Попов		
Гл. инж. пр.	Полштейн	Исполнитель	Зорин		
Дата выпуска	1965	Проверил	Витин		

ТД 1963

Плиты днища ПДТ 7, ПДТ 8
Армирование.

ИС-01-05	
Выпуск 2.	
Лист	10

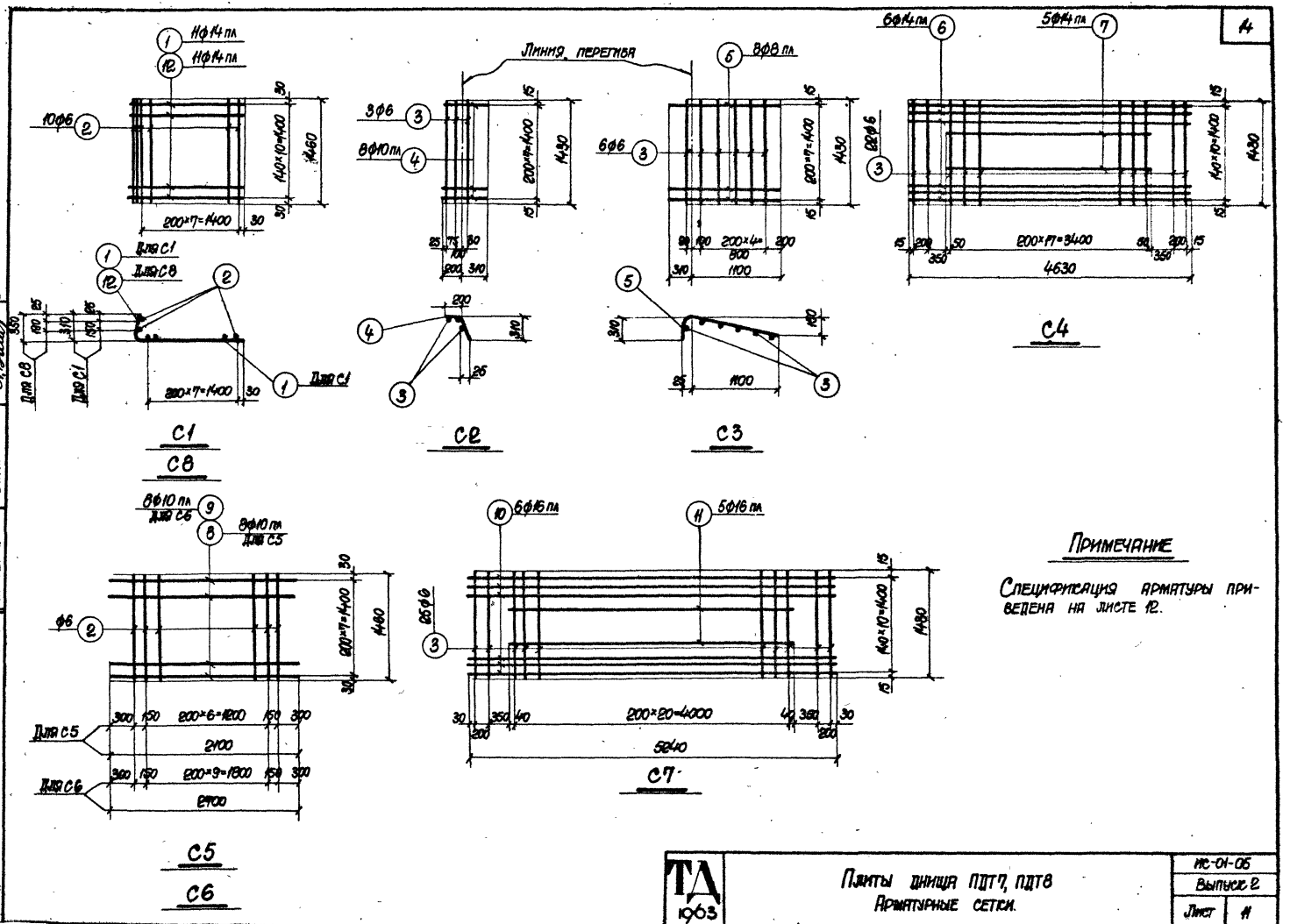

Примечание

Спецификация арматуры приведена на листе 12.

Гл. инж. ин-та	Козаровицкий	Рук. группы	Бродский
Нач. отдела	Бандос	Ст. инженер	Витин
Гл. конструктор	Гродзинский	Рассчитал	Поляк
Гл. инж. пр.	Копштейн	Исполнитель	Зорин
Дата выпуска	1963 г.	Проверил	Витин

ТА 1963

Плиты днища ПДТ7, ПДТ8
Арматурные сетки.

ИС-01-05
Выпуск 2
Лист 11

Спецификация арматура на одну плиту

Марка плиты	Марка и колич. каркасов или сеток	№ поз	Эскиз	ф мм	Длина мм	Колич. шт. в 1 каркасе или сетке	Колич. шт. в одной плите	Общая длина м.
ПДТ7	С1 (шт-2)	1	280, 140, R=80, 1460	14 пл	1860	11	22	40.8
		2	1460	6	1460	10	20	29.2
	С2 (шт-2)	3	1430	6	1430	3	6	8.6
		4	510	10 пл	510	8	16	8.2
	С3 (шт-2)	3	См. выше	6	1430	6	12	17.2
		5	1410	8 пл	1410	8	16	22.5
	С4 (шт-1)	3	См. выше	6	1430	22	22	31.5
		6	4630	14 пл	4630	6	6	27.8
		7	3500	14 пл	3500	5	5	17.5
	С5 (шт-1)	2	См. выше	6	1460	9	9	13.1
		8	2100	10 пл	2100	8	8	16.8
	Отдельные стержни	13	275, 160	6	1050	–	24	25.2
		3	См. выше	6	1430	–	8	11.4
ПДТ8	С2 (шт-2)	3	См. выше	6	1430	3	6	8.6
		4	— " —	10 пл	510	8	16	8.2
	С3 (шт-2)	3	— " —	6	1430	6	12	17.2
		5	— " —	8 пл	1410	8	16	22.5
	С6 (шт-1)	2	— " —	6	1460	12	12	17.5
		9	2700	10 пл	2700	8	8	21.6
	С7 (шт-1)	3	См. выше	6	1430	25	25	35.8
		10	5240	16 пл	5240	6	6	31.4
		11	4080	16 пл	4080	5	5	20.4
	С8 (шт-2)	2	См. выше	6	1460	10	20	29.2
		12	270, 140, R=80, 1430	14 пл	1900	11	22	41.8

Спецификация арматуры на одну плиту

Марка плиты	Марка и кол-во каркасов или сеток	№ поз.	Эскиз	ф мм	Длина мм	Колич. шт. в 1 карк. или сетке	Колич. шт. в одной плите	Общая длина м
ПДТ8 (продолжение)	Отдельные стержни	14	275, 200	6	1100	–	24	26.4
		3	См. выше	6	1430	–	8	11.4

Выборка стали на одну плиту, кг.

Марка плиты	Сталь класса А-III по ГОСТ 5781-61					Сталь класса А-I по ГОСТ 5781-61					Всего
	ф мм				Итого	ф мм				Итого	
	8 пл	10 пл	14 пл	16 пл		6	14	16	32		
ПДТ7	8.9	15.4	104.3	–	128.6	30.0	6.0	–	17.6	53.6	182.2
ПДТ8	8.9	18.4	50.6	82.0	159.9	32.5	–	9.6	17.6	59.7	219.6

Гл. инж. ин-та	Козаровицкий	Рук группы	Бродский
Нач. отдела	Бандос	Ст. инженер	Витин
Гл. конструктор	Гродзинский	Рассчитал	Поляк
Гл. инж. пр.	Колштейн	Исполнитель	Зорин
Дата выпуска	1963г.	Проверил	Витин

ТА 1963

Плиты днища ПДТ7, ПДТ8
Спецификация арматуры.

ИС-01-05
Выпуск 2
Лист 12

7224 17

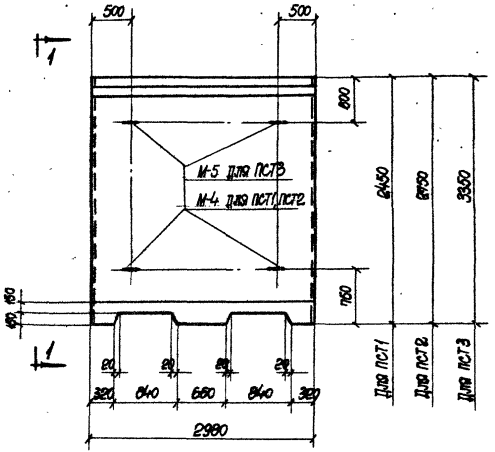

ПСТ1, ПСТ2, ПСТ3

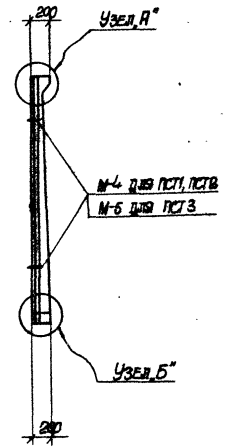

1-1

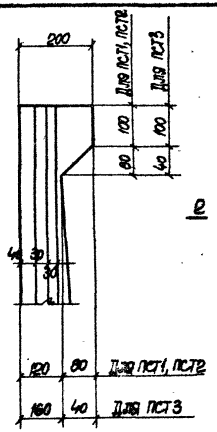

Узел „А"

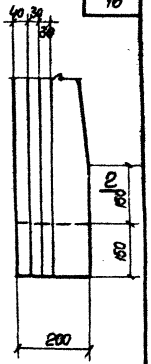

Узел „Б"

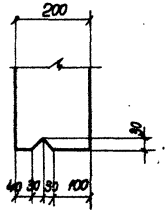

2-2

Выборка закладных элементов на одну плиту.

Марка плиты	Марка закладного элемента	Кол-во штук	№ листа
ПСТ1	М-4	4	49
ПСТ2	М-4	4	49
ПСТ3	М-5	4	49

Показатели на одну плиту.

Марка плиты	Вес т	Марка бетона	Объем бетона м³	Расход стали кг
ПСТ1	2.9	300	1.16	175.8
ПСТ2	3.2	300	1.3	200.4
ПСТ3	4.5	300	1.8	296.0

Примечания

1. Армирование плит, арматурные сетки и спецификация арматуры приведены на листах 14, 15, 16.
2. Деталь установки закладных элементов М-4, М-5 приведена на листе 49.

Гл. инж. ин-та	Козаровицкий	Рук. группы	Бродский
Нач. отдела	Бандос	Ст. инженер	Витин
Гл. конструктор	Гродзинский	Рассчитал	Левит
Гл. инж. пр.	Копштейн	Исполнитель	Зорин
Дата выпуска	1963 г.	Проверил	Витин

ТА 1963

Плиты стеновые ПСТ1, ПСТ2, ПСТ3
Опалубочный чертеж.

ИС-01-05
Выпуск 2
Лист 13

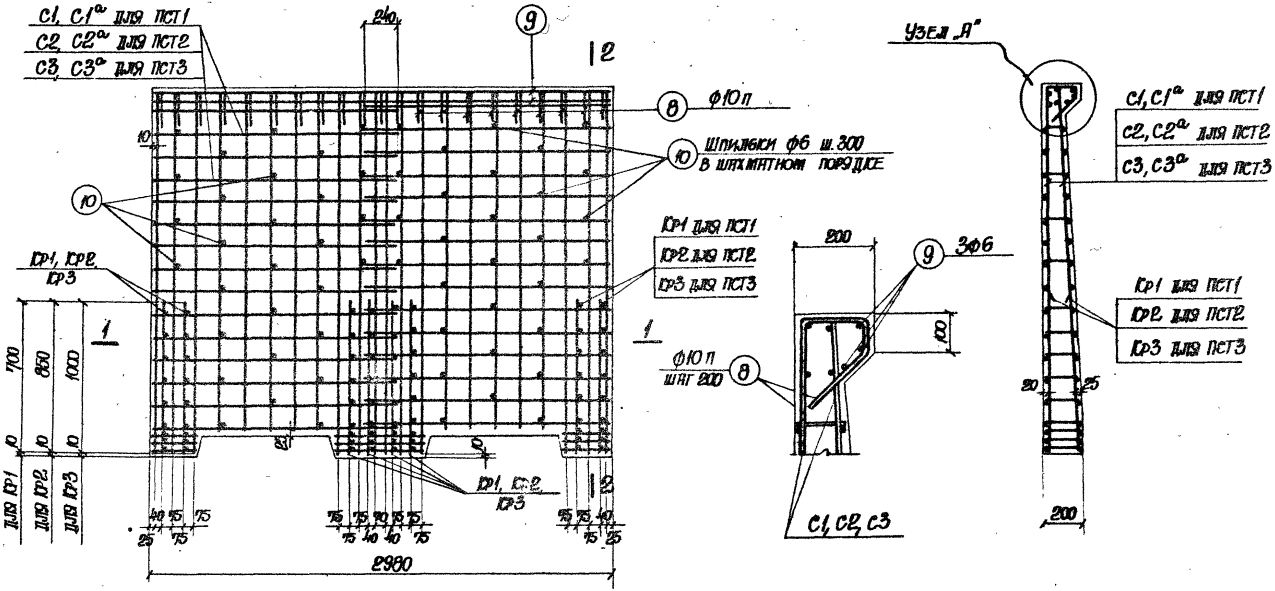

ПСТ1, ПСТ2, ПСТ3

Узел „А"

2-2

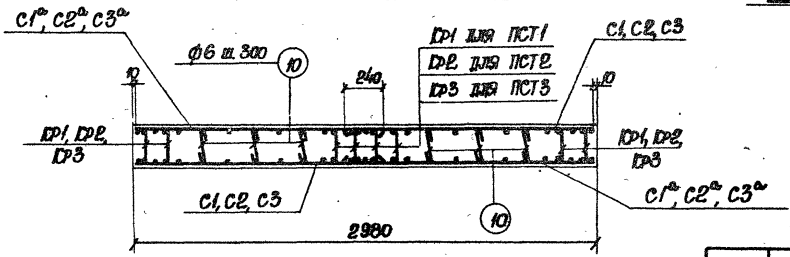

1-1

Примечание.

Данный лист рассматривать совместно с листами 13, 15, 16

Гл. инж. ин-та	Козаровицкий	Рус. группы	Бродский
Нач. отдела	Бандос	Ст. инженер	Витин
Гл. констр. отд.	Гродзинский	Рассчитал	Левит
Гл. инж. пр.	Копштейн	Исполнитель	Зорин
Дата выпуска	1963 г.	Проверил	Витин

ТД 1963

Плиты стеновые ПСТ1, ПСТ2, ПСТ3
Армирование

ИС-01-05
Выпуск 2.
Лист 14

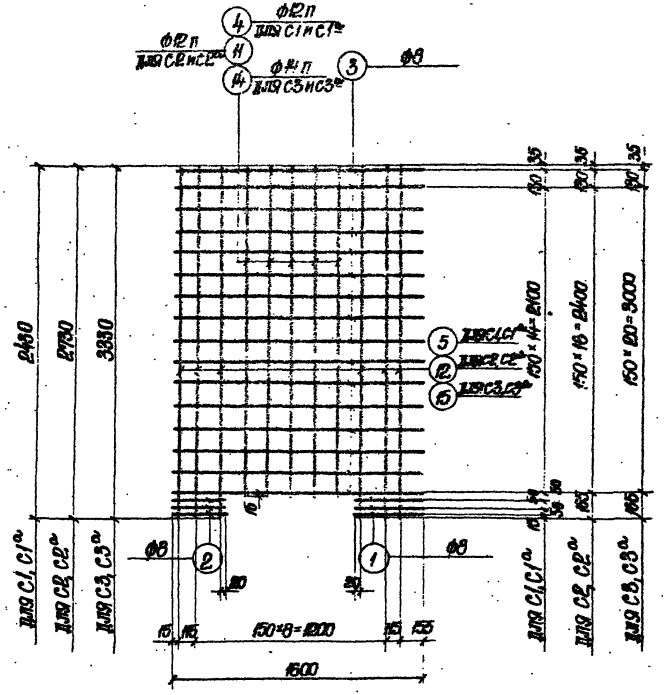

С1, С2, С3
С1а, С2а, С3а (обратно чертежу).

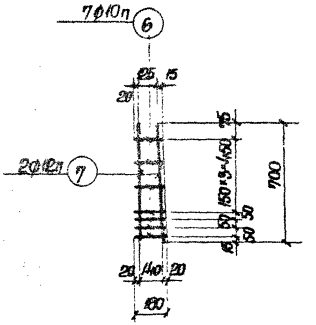

КР1

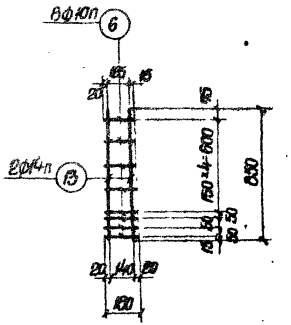

КР2

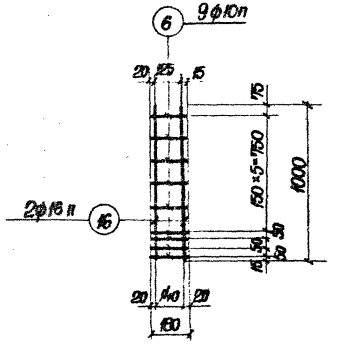

КР3

Примечание

Спецификация арматуры приведена на листе 16

Гл. инж. ин-та	Козаровицкий	Рук. группы	Бродский
Нач. отдела	Бандос	Ст. инженер	Витин
Гл. констр. отд.	Родзинский	Рассчитал	Левит
Гл. инж. пр.	Копштейн	Исполнитель	Зорин
Дата выпуска	1963 г.	Проверил	Витин

ТД 1963	Плиты стеновые ПСТ1, ПСТ2, ПСТ3 Арматурные сетки и каркасы	ИС-01-05 Выпуск 2 Лист	15

Спецификация арматуры на одну плиту.

Марка плиты	Марка и кол-во каркасов и сеток	№ поз.	Эскиз	ф мм	Длина мм	Кол-во шт. в 1 карк. или сетке	Кол-во шт. в 1 плите	Общая длина м.
ПСТ1	С1 (шт-2) С1а (шт-2)	1	440	8	440	3	12	5.3
		2	300	8	300	3	12	3.6
		3	1600	8	1600	16	64	102.4
		4	2280	12п	2280	5	20	45.6
		5	2430	12п	2430	6	24	58.3
	Кр1 (шт-8)	6	от 160 до 180	10п	ср. дл. 170	7	56	9.5
		7	700	12п	700	2	16	11.2
	Отдельные стержни	8	140; 300; 180; 60; 130; 130	10п	680	—	20	13.6
		9	2960	8	2960	—	3	8.9
		10	от 80 до 160	6	ср. дл. 200	—	52	10.4
ПСТ2	С2 (шт-2) С2а (шт-2)	1	См. выше	8	440	3	12	5.3
		2	— " —	8	300	3	12	3.6
		3	— " —	8	1600	18	72	115.2
		11	2580	12п	2580	5	20	51.6
		12	2730	12п	2730	6	24	65.5
	Кр2 (шт-8)	6	См. выше	10п	ср. дл. 170	8	64	10.9
		13	850	14п	850	2	16	13.6
	Отдельные стержни	8	См. выше	10п	680	—	20	13.6
		9	— " —	6	2960	—	3	8.9
		10	— " —	6	ср. дл. 200	—	58	11.6

Спецификация арматуры на одну плиту.

19

Марка плиты	Марка и кол-во каркасов и сеток	№ поз.	Эскиз	ф мм	Длина мм	К-во шт. в 1 каркасе или сетке	К-во шт. в 1 плите	Общая длина м
ПСТ3	С3 (шт.2) С3а (шт.2)	1	См. выше	8	440	3	12	5.3
		2	— " —	8	300	3	12	3.6
		3	— " —	8	1800	22	88	140.8
		14	3180	14п	3180	5	20	63.6
		15	3330	14п	3330	6	24	79.9
	Кр3 (шт-8)	6	См. выше	10п	ср. дл. 170	9	72	12.2
		16	1000	16п	1000	2	16	16.0
	Отдельные стержни	8	См. выше	10п	680	—	20	13.6
		9	— " —	6	2960	—	3	8.9
		17	от 120 до 160	6	ср. дл. 220	—	82	18.0

Выборка стали на одну плиту, кг.

Марка плиты	Сталь класса А-II по ГОСТ 5781-61 ф мм. 10п	12п	14п	16п	Итого	Сталь класса А-I по ГОСТ 5781-61 ф мм. 6	8	10	16	18	Итого	Всего
ПСТ1	14.3	101.8	—	—	116.1	4.3	43.4	0.4	11.6	—	59.7	175.8
ПСТ2	15.1	103.8	16.5	—	135.4	4.6	48.4	0.4	11.6	—	65.0	200.4
ПСТ3	15.9	—	174.0	25.3	215.2	6.0	58.4	0.4	—	16.0	80.8	296.0

Гл. инж. ин-та	Козаровицкий	Рук. группы	Бродский
Нач. отдела	Бандос	Ст. инженер	Витин
Гл. конструктор	Гродзинский	Рассчитал	Левит
Гл. инж. пр.	Копштейн	Исполнитель	Зорин
Дата выпуска	1963 г.	Проверил	Витин

ТА 1963

Плиты стеновые ПСТ1, ПСТ2, ПСТ3
Спецификация арматуры.

ИС-01-05
Выпуск 2
Лист 16

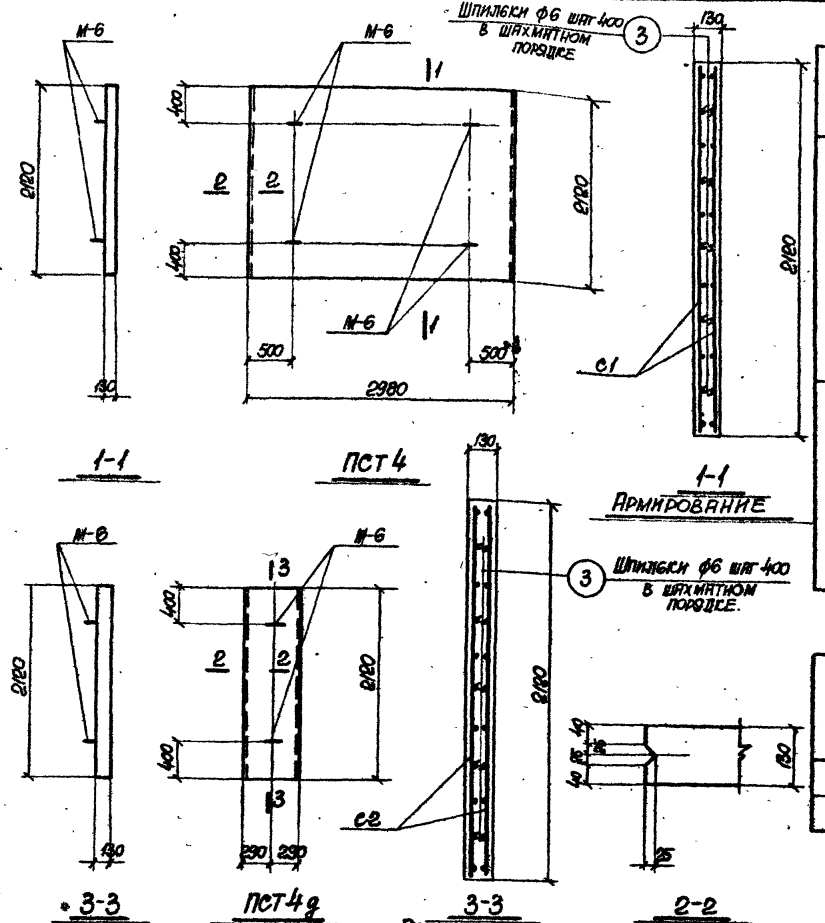

Спецификация арматуры на одну плиту

Марка плиты	Марка и колич. каркасов или сеток	№ поз.	Эскиз	ф мм	Длина мм	Колич. шт. на 1 стер. или сетке	Колич. шт. на 1 плите	Общая длина м
ПСТ 4	С1 (шт-2)	1		12 п	2100	20	40	84.0
		2		8	2960	11	22	65.1
	Отдельные стержни	3	80	6	160	–	40	6.4
ПСТ 4г	С2 (шт. 2)	1		12 п	2100	5	10	21.0
		4		8	560	11	22	12.4
	Отдельные стержни	3	Смотрите выше	6	160	–	13	2.1

Выборка стали на одну плиту, кг

Марка плиты	Сталь класса А-II по ГОСТ 5781-61 ф мм 12 п		Итого	Сталь класса А-I по ГОСТ 5781-61. ф мм. 6	8	10	12	Итого	Всего
ПСТ 4	74.6		74.6	1.4	25.8	0.4	5.2	32.8	107.4
ПСТ 4г	18.8		18.8	0.5	4.9	0.2	2.6	8.2	27.0

Выборка закладных элементов на одну плиту

Марка плиты	Марка закладного элемента	Колич. шт.	№ листа
ПСТ 4	М-6	4	49
ПСТ 4г	М-6	2	49

Показатели на одну плиту

Марка плиты	Вес т	Марка бетона	Объем бетона м³	Расход стали кг
ПСТ 4	2.0	300	0.82	107.4
ПСТ 4г	0.4	300	0.16	27.0

Примечание

Детали установки закладного элемента М-6 приведены на листе 47.

Лист 17и выпущен взамен аннулированного листа 17 27-IX-64г.

ТА 1965

Плиты стеновые ПСТ4, ПСТ4г.

ИС-01-05 Выпуск 2 Лист 17и

Разраб. Ковалевский, Бандос, Родзинский, Копытейн
Гл. конструктор проекта Витин
Гл. инж. проекта Левит
Нач. отдела Требенюк
Н. контр. Витин
Инв. № подл. | Подп. и дата | Взам. инв. №

7224 22

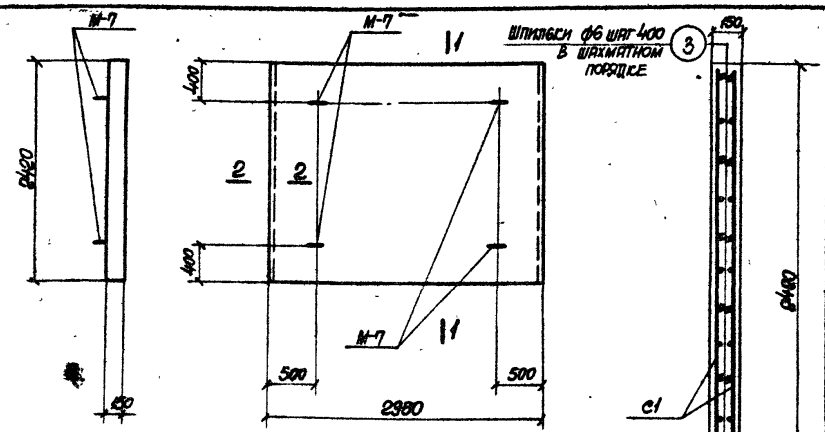

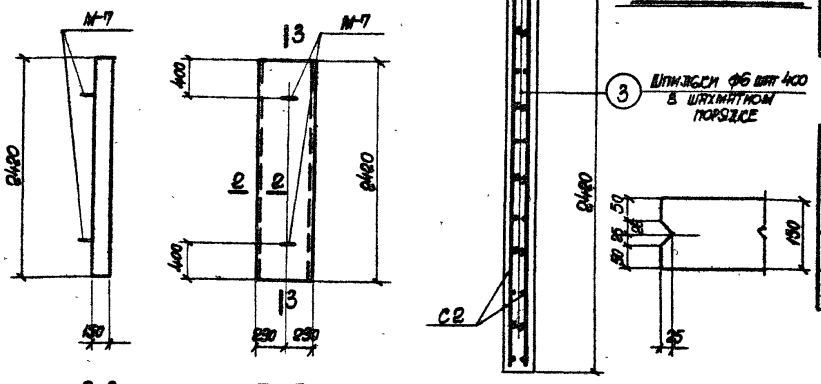

Спецификация арматуры на одну плиту

Марка плиты	Марка и колич. каркасов или сеток	№ поз.	Эскиз	ф мм	Длина мм	Колич. шт. на каркас или сетку	Колич. шт. на плиту	Общая длина м.
ПСТ5	С1 (шт-2)	1		12 П	2400	30	60	144.0
		2	100+29=2900 2960	8	2960	12	24	71.0
	Отдельные стержни	3	100	6	180	-	48	8.6
ПСТ5д	С2 (шт-2)	1		12 П	2400	6	12	28.8
		4	100+3·300 560	8	560	12	24	13.4
	Отдельные стержни	3	Смотрите выше	6	180	-	14	2.5

Выборка стали на одну плиту, кг.

Марка плиты	Сталь класса А-II по ГОСТ 5781-61			Сталь класса А-I по ГОСТ 5781-61					Всего
	ф мм		Итого	ф мм				Итого	
	12 П			6	8	10	12		
ПСТ5	128		128	1.9	28.0	0.4	5.2	35.5	163.5
ПСТ5д	25.6		25.6	0.5	5.3	0.2	2.6	8.6	34.2

Выборка закладных элементов на одну плиту

Марка плиты	Марка закладного элемента	Колич. шт.	№ листа
ПСТ5	М-7	4	49
ПСТ5д	М-7	2	49

Показатели на одну плиту

Марка плиты	Вес т	Марка бетона	Объем бетона м³	Расход стали кг.
ПСТ5	2.7	300	1.08	163.5
ПСТ5д	0.5	300	0.21	34.2

Примечание

Деталь установки закладного элемента М-7 приведена на листе 47.

Лист 18и выпущен взамен аннулированного листа 18 27-IV-64г. А.Васильев

ТА 1963

Плиты стеновые ПСТ5, ПСТ5д.

ИС-01-05
Выпуск 2
Лист 18 м

Гл. инженер проекта Казаровицкий
Гл. конструктор Гридюс Продвинский
Гл. инженер пр. Волштейн
Нач. отд. Гребенюк
Руководитель Витин
Исполнитель Проверил
Дата выпуска 1963г.

7224 23

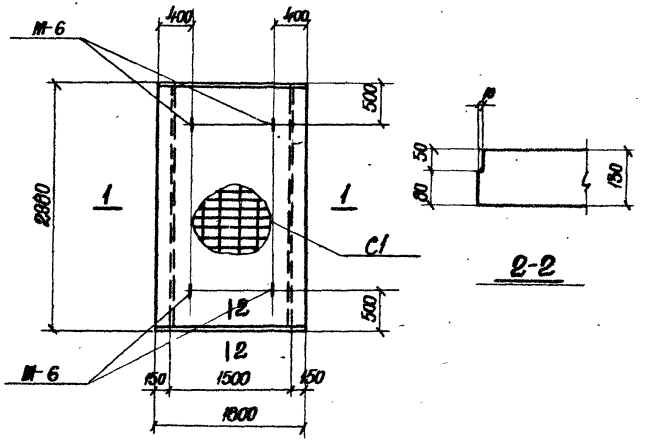

ПТ1

2-2

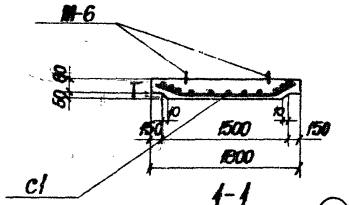

1-1

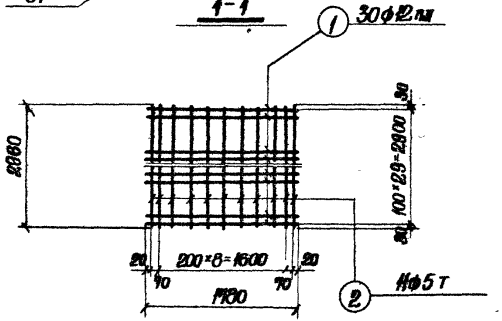

С1

Спецификация арматуры на одну плиту

22

Марка плиты	Марка и кол-во каркас. и сеток	№ пов.	Эскиз	ф мм	Длина мм	К-во шт. 8.1 карк. или сетке	К-во шт. 8.1 плите	Общая длина м
ПТ1	С1 (шт-1)	1	70, 405, 980, 405, 70, 400, 400	12 пл	1790	30	30	53.7
		2	2960	5т	2960	11	11	32.6

Выборка стали на одну плиту, кг.

Марка плиты	Сталь класса А-III по ГОСТ 5781-61		Холоднотянутая проволока по ГОСТ 6727-53		Сталь класса А-I по ГОСТ 5781-61			Всего
	ф мм		ф мм		ф мм			
	12 пл	Итого	5т	Итого	10	12	Итого	
ПТ1	47.8	47.8	5.1	5.1	0.4	5,2	5,6	58.5

Выборка закладных элементов на одну плиту

Марка плиты	Марка закладного элемента	Кол-во штук	№ листа
ПТ1	М-6	4	49

Показатели на одну плиту

Марка плиты	Вес т	Марка бетона	Объем бетона $м^3$	Расход стали кг
ПТ1	1.6	300	0.65	58.5

Примечание

Деталь установки закладного элемента М-6 приведена на листе 49

ТД 1963	Плита перекрытия ПТ1	ИС-01-05	
		Выпуск 2	
		Лист	19

Инж. отдела Гл. констр. отд. Гл. инж. пр. Дата выпуска

Бандос Гродзинский Копштейн 1963г.

Рассчитал Исполнитель Проверил

Лапсун Витин

7224 24

Спецификация арматуры на одну плиту.

Марка плиты	Марка и кол-во каркас. и сеток	№ поз.	Эскиз	ф мм	Длина мм	К-во шт. в 1 каркасе или сетке	К-во шт. в 1 плите	Общая длина м
ПТ2	С1 (шт-1)	1	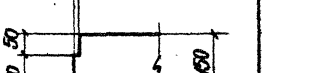	Ø12	2090	30	30	62.7
		2		5т	2950	18	18	38.5

Выборка стали на одну плиту, кг.

Марка плиты	Сталь класса А-III по ГОСТ 5781-61		Холоднотянутая проволока класса В-II по ГОСТ 6727-53		Сталь класса А-I по ГОСТ 5781-61			
	ф мм		ф мм		ф мм			
	Ø12 мм	Итого	5т	Итого	10	12	Итого	Всего
ПТ2	55.8	55.8	5.9	5.9	0.4	5.2	5.6	67.3

Выборка закладных элементов на одну плиту

Марка плиты	Марка закладного элемента	Кол-во штук	№ листа
ПТ2	М-7	4	49

Показатели на одну плиту

Марка плиты	Вес т.	Марка бетона	Объем бетона м³	Расход стали кг
ПТ2	2.2	300	0.88	67.3

Примечание

Деталь установки закладного элемента М-7 приведена на листе 47

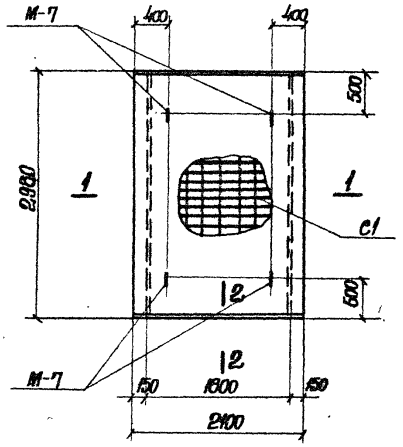

ПТ2

2-2

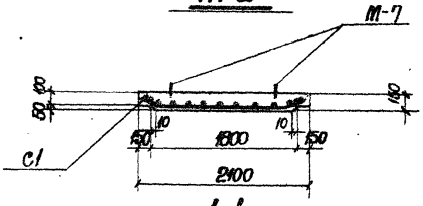

1-1

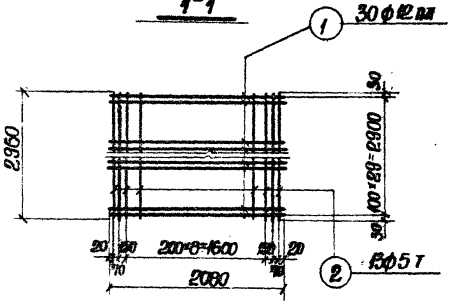

С1

ТА 1965	Плита перекрытия ПТ2	ИС-01-05 Выпуск 2 Лист 20

Спецификация арматуры на одну плиту

Марка плиты	Марка и кол-во каркас. и сеток	№ поз.	Эскиз	ф мм	Длина мм	С-во шт. в 1 каркасе, сетке	С-во шт. в 1 плите	Общая длина м.
ПТ3	С1 (шт-1)	1	80 40 1680 40 80; 40 40	I-IIа	2500	30	30	75.0
		2	2360	5т	2360	15	15	44.4

Выборка стали на одну плиту, кг.

Марка плиты	Сталь класса A-III по ГОСТ 5781-61 ф мм		Холоднотянутая проволока по ГОСТ 6727-53 ф мм		Сталь класса A-I по ГОСТ 5781-61 ф мм.			Всего
	I-IIа	Итого	5т	Итого	10	12	Итого	
ПТ3	90.8	90.8	6.7	6.7	0.4	5.2	5.6	103.1

Выборка закладных элементов на одну плиту

Марка плиты	Марка закладного элемента	Кол-во шт.	№ листа
ПТ3	М-7	4	43

Показатели на одну плиту.

Марка плиты	Вес т	Марка бетона	Объем бетона м³	Расход стали кг.
ПТ3	2.9	300	1.44	103.1

Примечание

Деталь установки закладного элемента М-7 приведена на листе 41

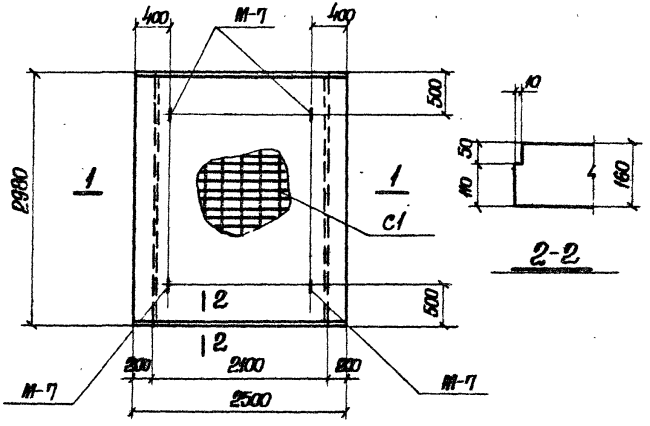

ПТ3

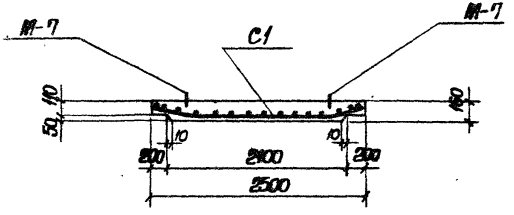

1-1

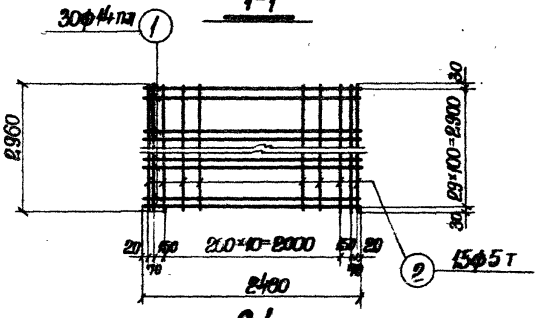

С1

ГИП			
Гл. конструктор отд.	Подъяпольский		
Гл. инженер пр.	Комштейн		
Дата выпуска	1965 г.		

ГИП	Шапиро		
Гл. конструктор отд.	Подъяпольский		
Гл. инженер пр.	Комштейн		
Дата выпуска	1965 г.		

Гл. инж. пр.	Ахвледиани		
Нач. отд.	Шапиро		
Гл. конструктор	Подъяпольский		
Гл. инженер

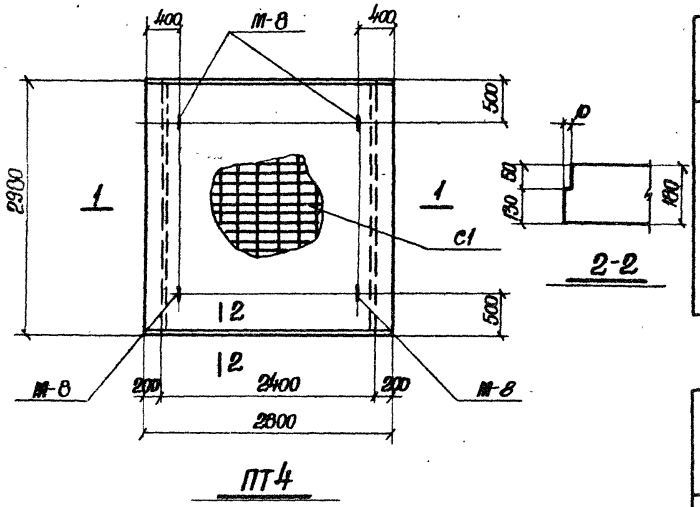

ПТ4

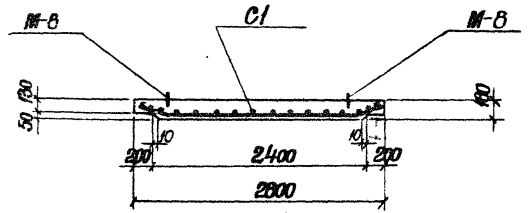

1-1

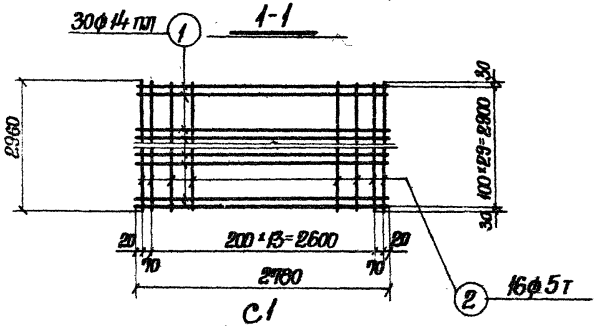

С1

Спецификация арматуры на одну плиту

Марка плиты	Марка и кол-во каркас. и сеток	№ поз.	Эскиз	ф мм	Длина мм	К-во шт. в 1 карк. или сетке	К-во шт. в 1 плите	Общая длина м
ПТ4	С1 (шт-1)	1	80 410 1980 410 80; 400 400	14 пл	2800	30	30	84.0
		2	2950	5т	2960	16	16	47.4

Выборка стали на одну плиту, кг.

Марка плиты	Сталь класса А-III по ГОСТ 5781-61		Холоднотянутая проволока по ГОСТ 6727-53		Сталь класса А-I по ГОСТ 5781-61			Всего
	ф мм	Итого	ф мм	Итого	ф мм		Итого	
	14 пл		5т		10	14		
ПТ4	101.0	101.0	7.3	7.3	0.4	8.0	8.4	116.7

Выборка закладных элементов на одну плиту

Марка плиты	Марка закладного элемента	Кол-во штук	№ листа
ПТ4	М-8	4	49

Показатели на одну плиту

Марка плиты	Вес т	Марка бетона	Объем бетона м³	Расход стали кг.
ПТ4	3.60	300	1.45	116.7

Примечание

Деталь установки закладного элемента М-8 приведена на листе 47

ТА 1963	Плита перекрытия ПТ4	ИС-01-05 Выпуск 2	Лист 22

Гл. инж. пр-та Козаровицкий; Нач. отдела Бандос; Гл. констр. отд. Продзинский; Гл. инж. пр. Копштейн; Дата выпуска 1963г.

Ст. инженер Витин; Рассчитал Полюс; Исполнитель Лапкун; Проверил Витин

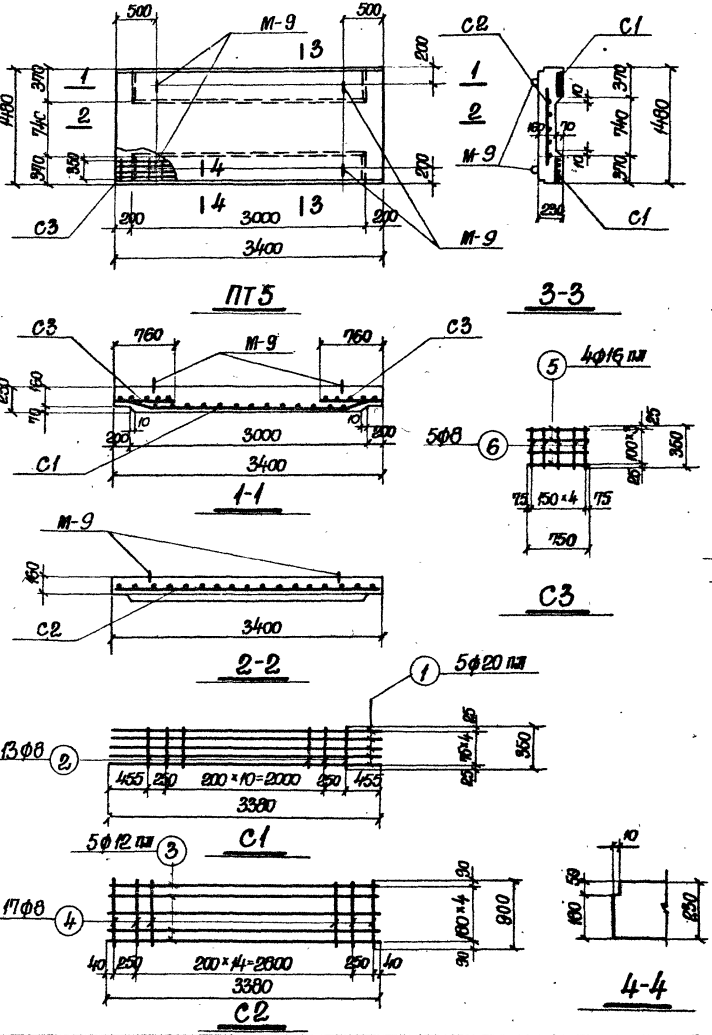

Спецификация арматуры на одну плиту

26

Марка плиты	Марка и кол-во каркас. и сеток	№ поз.	Эскиз	ф мм	Длина мм	К-во шт: в 1 карк. или сетке	К-во шт: в 1 плите	Общая длина м
ПТ5	С1 (шт-2)	1	2580	20 пл	3420	5	10	34.2
		2	350	8	350	13	26	9.1
	С2 (шт-1)	3	3380	12 пл	3380	5	5	16.9
		4	900	8	900	17	17	15.3
	С3 (шт-4)	5	750	16 пл	750	4	16	12.0
		6	350	8	350	5	20	7.0

Выборка стали на одну плиту, кг.

Марка плиты	Сталь класса А-III по ГОСТ 5781-61: ф мм. 12 пл	16 пл	20 пл	Итого	Сталь класса А-I по ГОСТ 5781-61: ф мм. 8	10	12	Итого	Всего
ПТ5	15.1	19.0	84.5	118.6	12.7	0.4	5.2	18.3	136.9

Выборка закладных элементов на одну плиту

Марка плиты	Марка закладного элемента	Кол-во штук	№ листа
ПТ5	М-9	4	49

Показатели на одну плиту

Марка плиты	Вес т.	Марка бетона	Объем бетона $м^3$	Расход стали кг.
ПТ5	2.4	300	0.96	136.9

Примечание

Деталь установки закладного элемента М-9 приведена на листе 47

Гл. инж. ин-та	Козаровицкий	Рук. группы	Бродский
Нач. отдела	Бандос	Ст. инженер	Витин
Гл. констр. отд.	Гродзинский	Рассчитал	Поляк
Гл. инж. пр.	Копштейн	Исполнит.	Лапсун
Дата выпуска	1963 г.	Проверил	Витин

ТД 1963

Плита перекрытия ПТ5

ИС-01-05
Выпуск 2
Лист 23

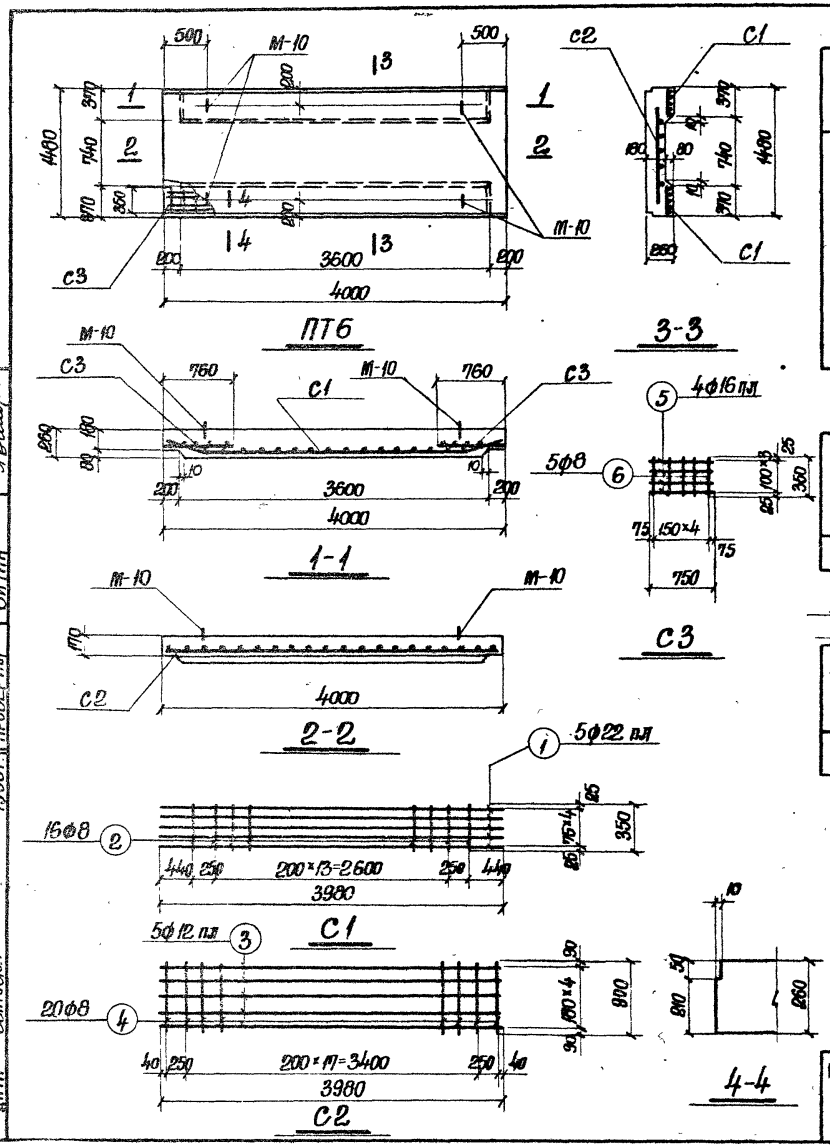

Спецификация арматуры на одну плиту

Марка плиты	Марка и к-во каркас и сеток	№ поз.	Эскиз	ф мм	Длина мм	К-во шт: в 1 карк. или сетке	К-во шт: в 1 плите	Общая длина м
ПТ6	С1 (шт-2)	1	3180	22 пл	4030	5	10	40.3
		2	350	8	350	16	32	11.2
	С2 (шт-1)	3	3980	12 пл	3980	5	5	19.9
		4	900	8	900	20	20	18.0
	С3 (шт-4)	5	750	16 пл	750	4	16	12.0
		6	350	8	350	5	20	7.0

Выборка стали на одну плиту, кг

Марка плиты	Сталь класса А-III по ГОСТ 5781-61				Сталь класса А-I по ГОСТ 5781-61				Всего
	ф мм			Итого	ф мм			Итого	
	12 пл	16 пл	22 пл		8	10	12		
ПТ6	17.7	19.0	120.1	156.8	14.6	0.4	5.2	20.2	177.0

Выборка закладных элементов на одну плиту

Марка плиты	Марка закладного элемента	Кол-во штук	№ листа
ПТ6	М-10	4	49

Показатели на одну плиту.

Марка плиты	Вес т.	Марка бетона	Объем бетона м³	Расход стали кг.
ПТ6	3.2	300	1.28	177.0

Примечание

1. Деталь установки закладного элемента М-10 приведена на листе 47

ТА 1963	Плита перекрытия ПТ6	ИС-01-05	
		Выпуск 2	
		Лист	24

Гл. инж. пр. Гл. констр. отд. Нач. отдела Инж. ин-та Казарова
Бандос Гродзинский Копштейн
Дата выпуска 1963 г.
Ст. инженер Рассчитал Исполнит. Проверил
Витин Поляк Лапсун Витин

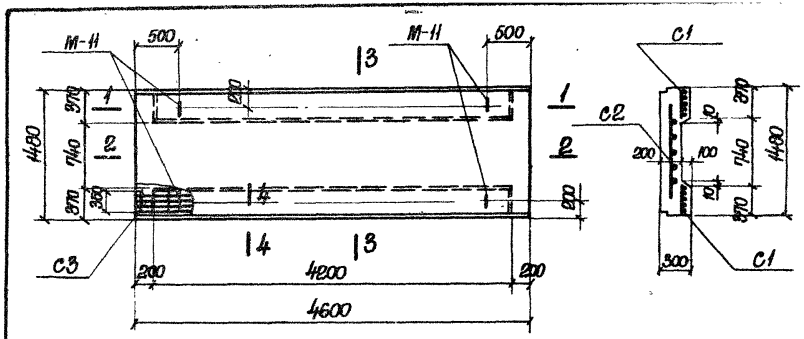

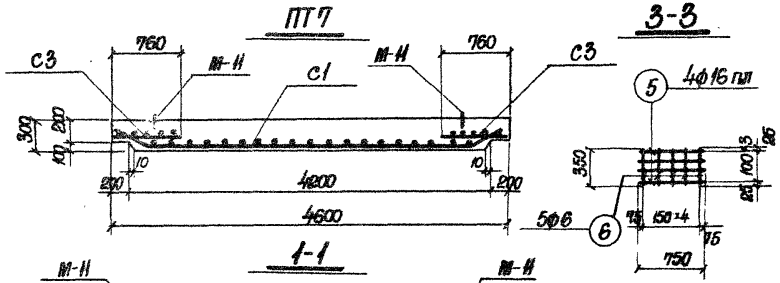

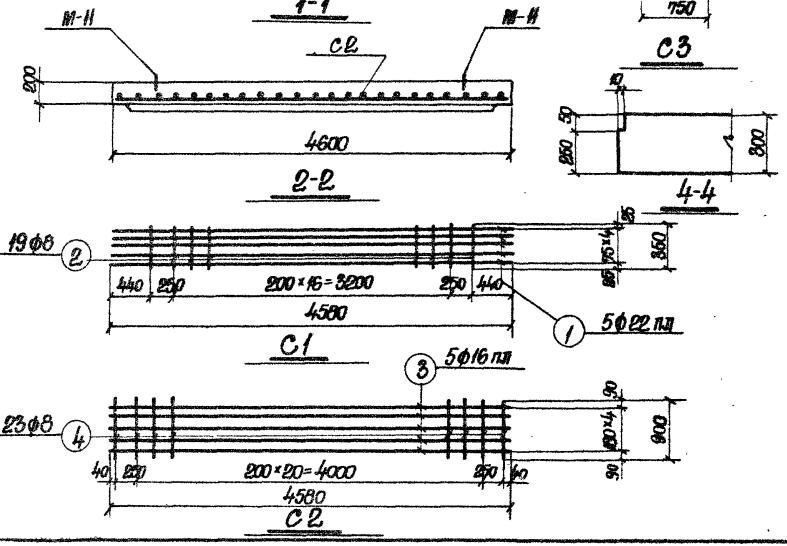

Спецификация арматуры на одну плиту

28

Марка плиты	Марка и к-во однорак. сеток	№ поз.	Эскиз	ф мм	Длина мм	К-во шт в 1 карк. или сетке	К-во шт в 1 плите	Общая длина м.
ПТ7	С1 (шт-2)	1	100, 440, 3780, 440, 100, 400, 400	22 пл	4660	5	10	46.6
		2	350	8	350	19	38	13.3
	С2 (шт-1)	3	4580	16 пл	4580	5	5	22.9
		4	900	8	900	23	23	20.8
	С3 (шт-4)	5	750	16 пл	750	4	16	12.0
		6	350	8	350	5	20	7.0

Выборка стали на одну плиту, кг.

Марка плиты	Сталь класса А-III ГОСТ 5781-61 ф мм			Сталь класса А-I по ГОСТ 5781-61 ф мм				Всего
	16 пл	22 пл	Итого	8	10	14	Итого	
ПТ7	55.2	138.9	194.1	16.6	0.4	8.0	25.0	219.1

Выборка закладных элементов на одну плиту

Марка плиты	Марка закладного элемента	Кол-во штук	№ листа
ПТ7	М-11	4	49

Показатели на одну плиту

Марка плиты	Вес т	Марка бетона	Объем бетона м³	Расход стали кг.
ПТ7	4.2	300	1.68	219.1

Примечание

Детали установки закладного элемента М-11 приведены на листе 47

ГИП	Бандос		
Гл. констр. отд.	Гользинский		
Гл. инж. пр.	Юшутейн		
Начальник	Ушаков		
Рисовал	Полях		
Исполнитель	Ланкин		
Проверил	Витин		
Контролер	Величкова		
Дата выпуска	1963 г.		

ТА 1963

Плита перекрытия ПТ7

ИС-01-05
Выпуск 2
Лист 25

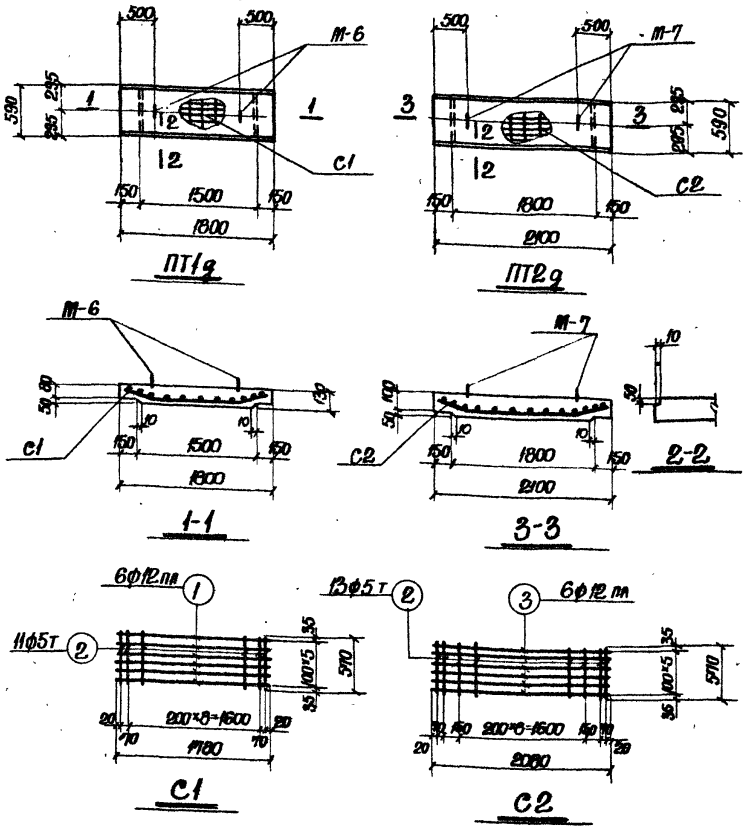

Спецификация арматуры на одну плиту

Марка плиты	Марка и кол-во каркас или сеток	№ поз.	Эскиз	ф мм	Длина мм	К-во шт в 1 карк. или сетке	К-во шт в 1 плите	Общая длина м
ПТ1g	С1 (шт-1)	1	70, 405, 980, 405, 400, 400	12пл	1790	6	6	10.7
		2	570	5т	570	11	11	6.3
ПТ2g	С2 (шт-1)	3	70, 405, 1280, 405, 400, 400	12пл	2090	6	6	12.5
		2	См. выше	5т	570	13	13	7.4

Выборка стали на одну плиту, кг.

Марка плиты	Сталь класса А-III по ГОСТ 5781-61		Холоднотянутая проволока по ГОСТ 6727-53		Сталь класса А-I по ГОСТ 5781-61			Всего
	ф мм 12пл	Итого	ф мм 5т	Итого	ф мм 10	ф мм 12	Итого	
ПТ1g	9.5	9.5	1.0	1.0	0.2	2.6	2.8	13.3
ПТ2g	11.1	11.1	1.1	1.1	0.2	2.6	2.8	15.0

Примечание

Деталь установки закладных элементов М-6, М-7 приведена на листе 49

Выборка закладных элементов на одну плиту

Марка плиты	Марка закладного элемента	Колич. штук	№ листа
ПТ1g	М-6	2	49
ПТ2g	М-7	2	49

Показатели на одну плиту

Марка плиты	Вес т	Марка бетона	Объем бетона м³	Расход стали кг.
ПТ1g	0.3	300	0.13	13.3
ПТ2g	0.4	300	0.17	15.0

Гл. инж. ин-та	Козаровицкий	Рук. группы	Бродский
Нач. отдела	Бандос	Ст. инженер	Витин
Гл. констр. отд.	Гродзинский	Рассчитал	Поляк
Гл. инж. пр.	Копштейн	Исполнит.	Лапкун
Дата выпуска	1963 г.	Проверил	Бондаренко

ТД 1963

Плиты перекрытия ПТ1g, ПТ2g

ИС-01-05
Выпуск 2
Лист 26

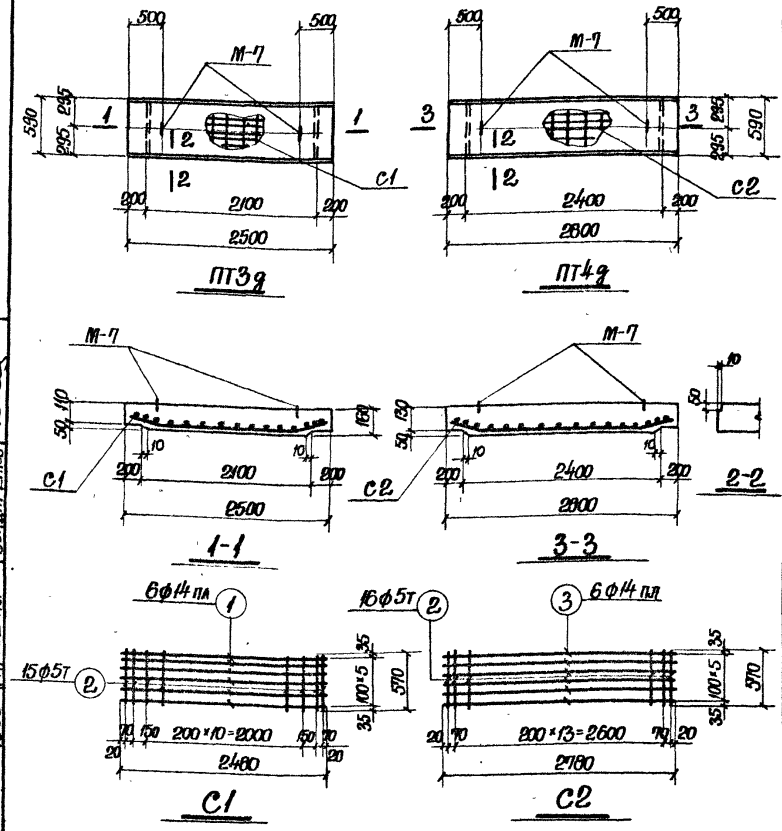

Спецификация арматуры на одну плиту

30

Марка плиты	Марка и кол-во каркас. или сеток	№ поз.	Эскиз	ф мм	Длина мм	К-во шт в 1 карк. или сетке	К-во шт в 1 плите	Общая длина м
ПТ3д	С1 (шт-1)	1	80, 410, 1680, 410, 400, 400	14 пл	2500	6	6	15.0
		2	570	5т	570	15	15	8.5
ПТ4д	С2 (шт-1)	3	80, 410, 1980, 410, 400, 400	14 пл	2800	6	6	16.8
		2	См. выше	5т	570	16	16	9.1

Выборка стали на одну плиту, кг.

Марка плиты	Сталь класса А-III по ГОСТ 5781-61		Холоднотянутая проволока по ГОСТ 6727-53		Сталь класса А-I по ГОСТ 5781-61			Всего
	ф мм		ф мм		ф мм			
	14 пл	Итого	5т	Итого	10	12	Итого	
ПТ3д	18.1	18.1	1.3	1.3	0.2	2.6	2.8	22.2
ПТ4д	20.3	20.3	1.4	1.4	0.2	2.6	2.8	24.5

Примечание

Деталь установки закладного элемента М-7 приведена на листе 47

Выборка закладных элементов на одну плиту

Марка плиты	Марка закладного элемента	Колич. штук	№ листа
ПТ3д	М-7	2	49
ПТ4д	М-7	2	49

Показатели на одну плиту

Марка плиты	Вес т	Марка бетона	Объем бетона $м^3$	Расход стали кг.
ПТ3д	0.5	300	0.22	22.2
ПТ4д	0.7	300	0.28	24.5

Гл. инж. ин-та	Козаровицкий	Рук. группы	Бродский
Нач. отдела	Бандос	Ст. инженер	Витин
Гл. констр. отд.	Гродзинский	Рассчитал	Поляк
Гл. инж. пр.	Копштейн	Исполнит.	Лапкун
Дата выпуска	1963г.	Проверил	Бондаренко

ТД 1963

Плиты перекрытия ПТ3д, ПТ4д

ИС-01-05 Выпуск 2 Лист 27

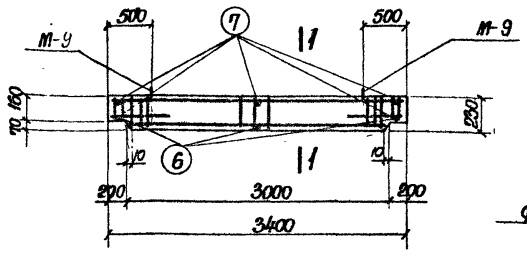

ПТ5g

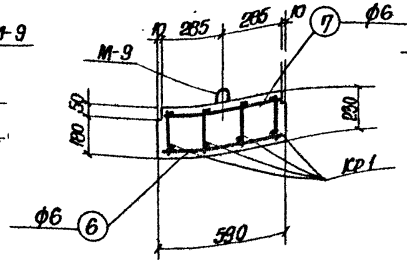

1-1

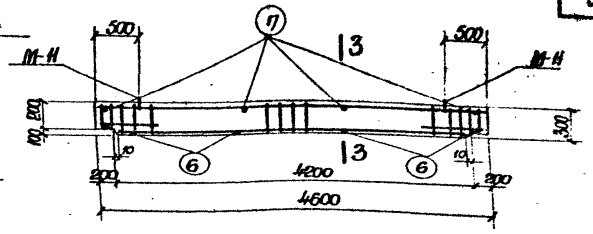

ПТ7g

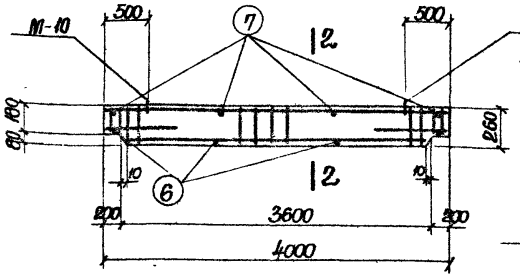

ПТ6g

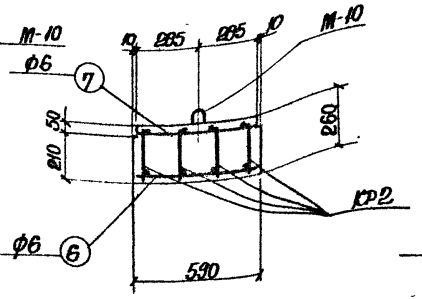

2-2

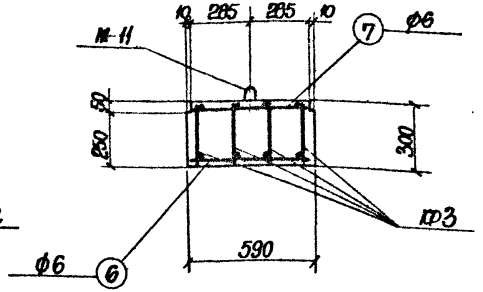

3-3

Примечания

1. Деталь установки закладных элементов М-9, М-10, М-11 приведена на листе 47
2. Арматурные каркасы и спецификация арматуры приведены на листе 29

Выборка закладных элементов на одну плиту

Марка плиты	Марка закладного элемента	Колич. штук	№ листа
ПТ5g	М-9	2	49
ПТ6g	М-10	2	49
ПТ7g	М-11	2	49

Показатели на одну плиту

Марка плиты	Вес т	Марка бетона	Объем бетона м³	Расход стали кг.
ПТ5g	1.1	300	0.44	56.1
ПТ6g	1.5	300	0.59	75.6
ПТ7g	2.0	300	0.79	103.2

Гл. инж. ин-та	Козаровицкий	Гл. инж. пр.	Гродзинский
Нач. отдела	Бандос	Ст. инженер	Витин
Гл. констр. отд.	Гродзинский	Рассчитал	Поляк
Гл. инж. пр.	Копштейн	Исполнит.	Лапкин
Дата выпуска	1963 г.	Проверил	Бондаренко

ТА 1963

Плиты перекрыти ПТ5g, ПТ6g, ПТ7g
Опалубочные и арматурные чертежи

ИС-01-05
Выпуск 2
Лист 28

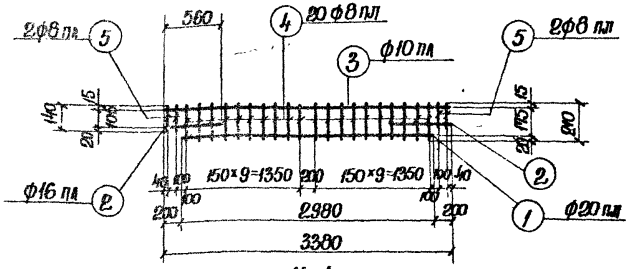

Кр1

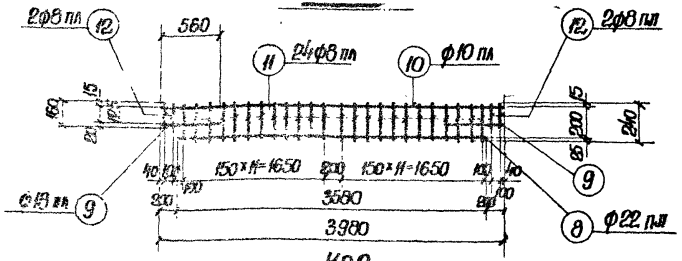

Кр2

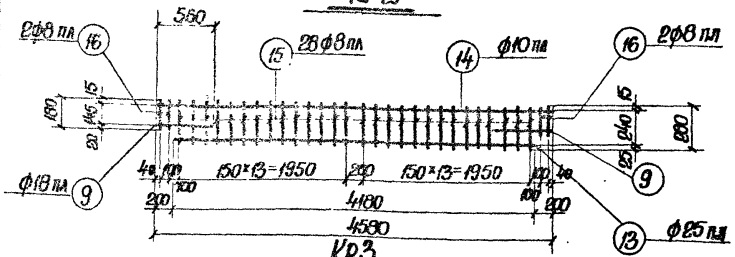

Кр3

Выборка стали на одну плиту, кг

Марка плиты	Сталь класса А-III по ГОСТ 5781-61, ф мм								Сталь класса А-I по ГОСТ 5781-61, ф мм					Всего
	8 пл	10 пл	16 пл	18 пл	20 пл	22 пл	25 пл	Итого	6	10	12	14	Итого	
ПТ5д	17.6	6.4	7.1	–	23.4	–	–	52.5	0.8	0.2	2.6	–	3.6	56.1
ПТ6д	10.2	9.9	–	9.0	–	42.7	–	71.8	1.0	0.2	2.6	–	3.8	75.6
ПТ7д	13.4	11.3	–	9.0	–	–	64.3	98.0	1.0	0.2	–	4.0	5.2	103.2

Спецификация арматуры на одну плиту

32

Марка плиты	Марка и кол-во каркас. или сеток	№ поз.	Эскиз	ф мм	Длина мм	К-во шт в 1 ребр. плите	К-во шт в 1 плите	Общая длина м.
ПТ5д	Кр1 (шт-4)	1	2980	20 пл	2980	1	4	11.9
		2	560	16 пл	560	2	8	4.5
		3	3380	10 пл	3380	1	4	13.5
		4	210	8 пл	210	20	80	16.8
		5	440	8 пл	440	4	16	2.2
	Отдельные стержни	6	590	6	590	–	3	1.8
		7	570	6	570	–	3	1.7
ПТ6д	Кр2 (шт-4)	8	3580	22 пл	3580	1	4	14.3
		9	560	18 пл	560	2	8	4.5
		10	3980	10 пл	3980	1	4	15.9
		11	240	8 пл	240	24	96	23.1
		12	160	8 пл	160	4	16	2.6
	Отдельные стержни	6	См. выше	6	590	–	4	2.4
		7	— " —	6	570	–	4	2.3
ПТ7д	Кр3 (шт-4)	9	См. выше	18 пл	560	2	8	4.5
		13	4180	25 пл	4180	1	4	16.7
		14	4580	10 пл	4580	1	4	18.3
		15	280	8 пл	280	28	112	31.4
		16	180	8 пл	180	4	16	2.9
	Отдельные стержни	6	См. выше	6	590	–	4	2.4
		7	— " —	6	570	–	4	2.3

Гл. инж. ин-та Казанцев
Рук. отдела Бацкос
Гл. конструктор Гудзинская
Гл. инж. пр. Кочнев
Нач. сектора Лапшин
Разраб. Бычкова
Ст. инженер Рыбина
Инженер Лапшин
Гос. группы Бычкова
Ст. инженер Рыбина
Инженер Лапшин
Проверил Кочнев

1963 Типовой проект выпуск

ТД 1963

Плиты перекрытия ПТ5д, ПТ6д, ПТ7д
Арматурные каркасы и спецификация арматуры

ИС-01-05
Выпуск 2
Лист 29

7224 34

Спецификация арматуры на одну плиту

Марка плиты	Марка и кол-во каркасов и сеток	№ поз.	Эскиз	∅ мм	Длина мм	К-во шт в 1 каркасе, сетке	К-во шт в 1 плите	Общая длина м
ПОТ1	С1 (шт-1)	1	1280	14 пл	2100	22	22	46.2
		2	от 270 до 420	8 пл	Ср. дл. 1755	4	4	10.6
		3	2960	8 пл	2960	12	12	35.5
		4	от 1110 до 1160	8 пл	Ср. дл. 1135	6	6	6.8
	Отдельные стержни	5	1160 240	8	2700	–	2	5.4
		6	160	8	160	–	4	0.6

Выборка стали на одну плиту, кг

Марка плиты	Сталь класса А-III по ГОСТ 5781-61			Сталь класса А-I по ГОСТ 5781-61				Всего
	∅ мм			∅ мм				
	8 пл	14 пл	Итого	8	10	14	Итого	
ПОТ1	20.9	56.9	77.8	2.3	0.4	8.0	10.7	88.5

Выборка закладных элементов на одну плиту

Марка плиты	Марка закладного элемента	Кол-во штук	№ листа
ПОТ1	М-8	4	49

Показатели на одну плиту

Марка плиты	Вес т	Марка бетона	Объем бетона м³	Расход стали кг
ПОТ1	2.5	300	1.01	88.5

Примечание

Деталь установки закладного элемента М-8 приведена на листе 47.

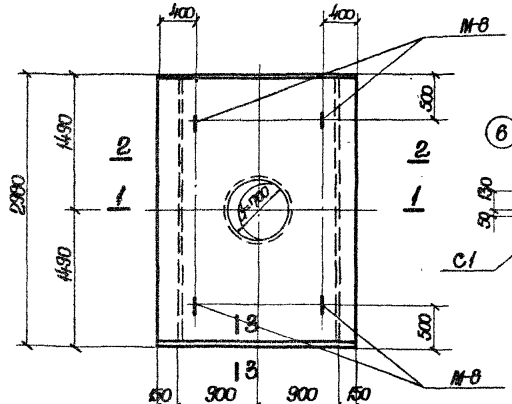

ПОТ1

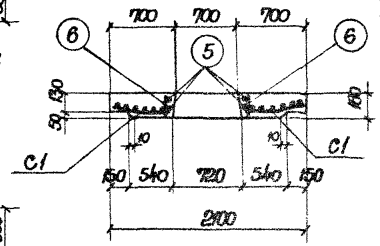

1-1

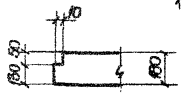

3-3

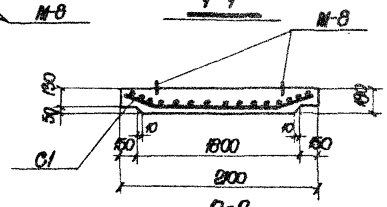

2-2

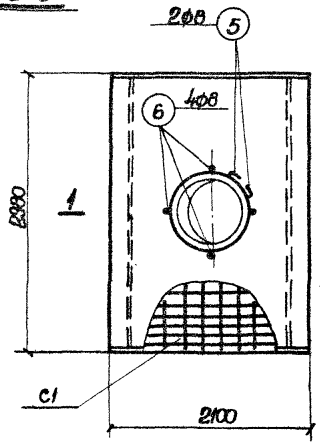

ПОТ1
(армирование).

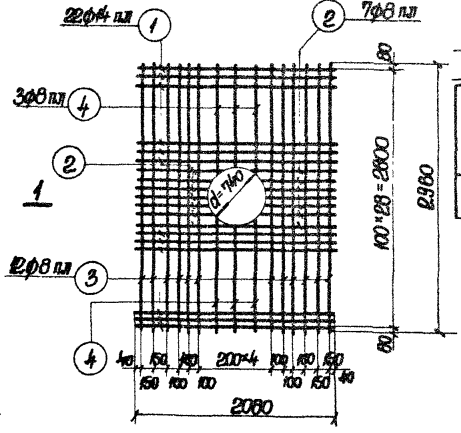

С1

Плита перекрытия ПОТ1.

ТД 1963

ИС-01-05
Выпуск 2
Лист 30

Гл. инж. ин-та Козяровицкий
Нач. отдела Бандос
Гл. констр. отд. Градзинский
Гл. инж. пр. Коштейн
Дата выпуска 1963г.

Рук. группы Бродский
Ст. инженер Витин
Рассчитал Полде
Исполнитель Лапкэн
Проверил Витин

7224. 35

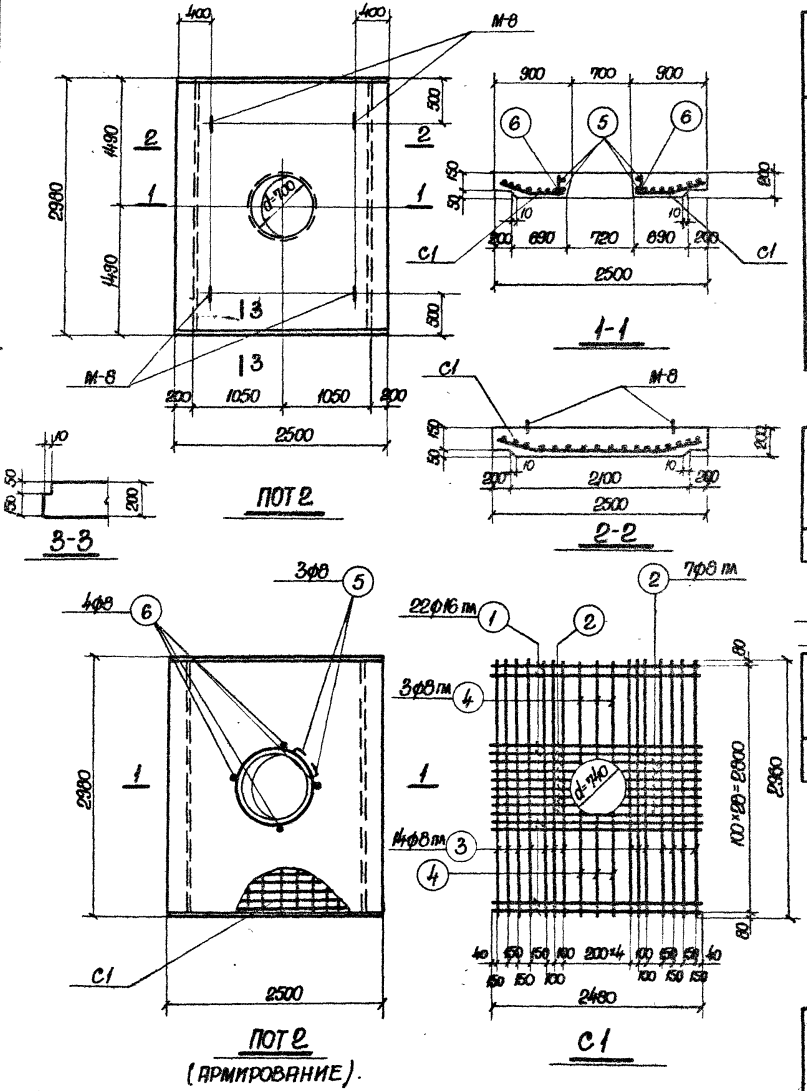

Спецификация арматуры на одну плиту

Марка плиты	Марка и кол-во каркасов и сеток	№ поз.	Эскиз	ф мм	Длина мм	К-во шт в/каркасе или сетке	К-во шт в/плите	Общая длина м.
ПОТ 2	С1 (шт-1)	1	1680	16 пл	2500	22	22	55.0
		2	от 470 до 620	8 пл	ср. дл. 955	14	14	12.7
		3	2960	8 пл	2960	14	14	41.4
		4	от 1110 до 1180	8 пл	ср. дл. 1135	6	6	6.8
	Отдельные стержни	5	240	8	2700	-	3	8.1
		6	180	8	180	-	4	0.7

Выборка стали на одну плиту, кг.

Марка плиты	Сталь класса А-III по ГОСТ 5781-61			Сталь класса А-I по ГОСТ 5781-61				Всего
	ф мм		Итого	ф мм			Итого	
	8 пл	16 пл		8	10	14		
ПОТ 2	24.1	86.9	111.0	3.5	0.4	8.0	11.9	122.9

Выборка закладных элементов на одну плиту.

Марка плиты	Марка закладного элемента	Кол-во штук	№ листа
ПОТ 2	М-8	4	49

Показатели на одну плиту

Марка плиты	Вес т	Марка бетона	Объем бетона м³	Расход стали кг
ПОТ 2	3.4	300	1.37	122.9

Примечание

Деталь установки закладного элемента М-8 приведена на листе 47.

ТА 1963	Плита перекрытия ПОТ 2.	ИС-01-05	
		Выпуск 2	
		Лист	34

Гл. инж. ин-та Козаровицкий
Нач. отдела Бандос
Гл. констр. отд. Гродзинский
Гл. инж. пр. Копштейн
Дата выпуска
Рук. группы Бродский
Ст. инженер Витин
Рассчитал Поляк
Исполнит. Лапкин
Проверил Витин

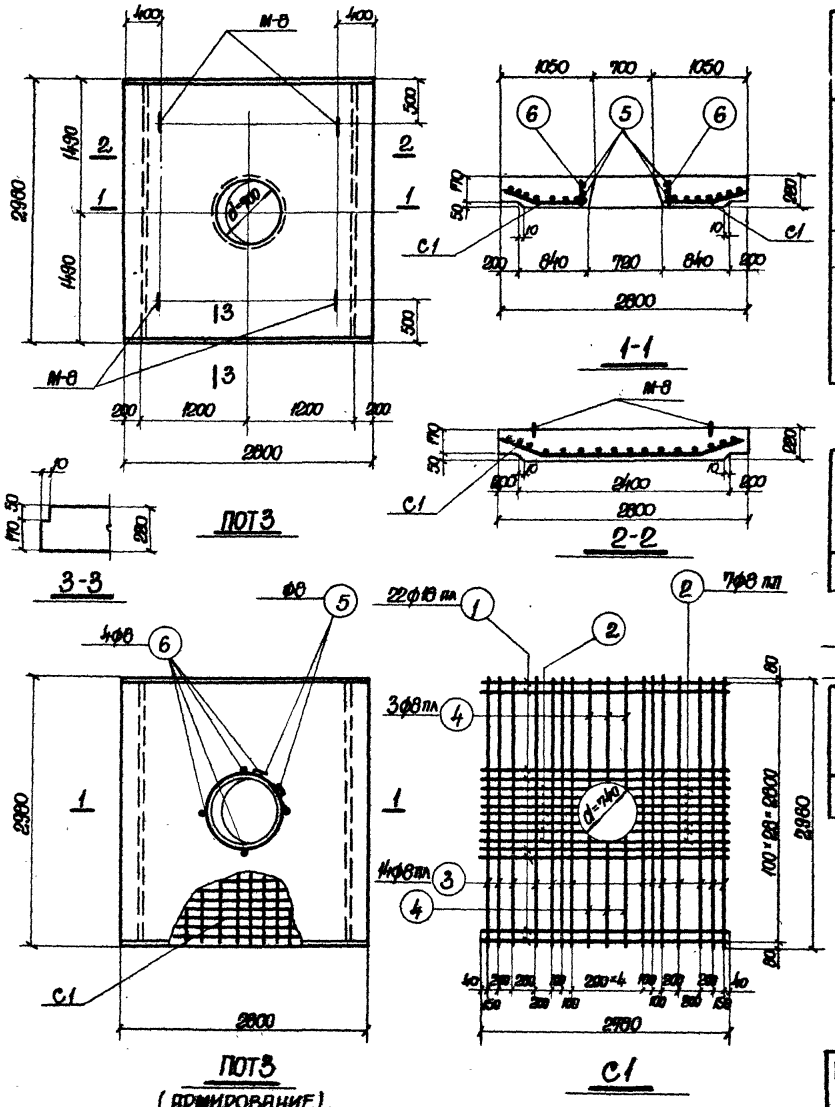

ПОТ3
(АРМИРОВАНИЕ).

Спецификация арматуры на одну плиту

Марка плиты	Марка и кол-во каркасов и сеток	№ поз	Эскиз	ф мм	Длина мм	Кол-во шт: В1 каркасе или сетке	Кол-во шт: В1 плите	Общая длина м.
ПОТ3	С1 (шт-1)	1	1980	18 пл	2800	22	22	61.6
		2	от 620 до 770	8 пл	ср. дл. 1105	14	14	15.5
		3	2960	8 пл	2960	14	14	41.4
		4	от 1110 до 1160	8 пл	ср. дл. 1135	6	6	6.8
	Отдельные стержни	5	760 240	8	2700	-	3	8.1
		6	200	8	200	-	4	0.8

Выборка стали на одну плиту, кг.

Марка плиты	Сталь класса А-III ГОСТ 5781-61 ф мм 8 пл	18 пл	Итого	Сталь класса А-I по ГОСТ 5781-61 ф мм 8	10	14	Итого	Всего
ПОТ3	25.2	123.2	148.4	3.5	0.4	8.0	11.9	160.3

Выборка закладных элементов на одну плиту

Марка плиты	Марка закладного элемента	Кол-во штук	№ листа
ПОТ3	М-8	4	49

Показатели на одну плиту.

Марка плиты	Вес т.	Марка бетона	Объем бетона м³	Расход стали кг.
ПОТ3	4.3	300	1.7	160.3

Примечание

Деталь установки закладного элемента М-8 приведена на листе 47.

Гл. инж. ин-та	Козаровицкий	Рук. группы	Бродский
Нач. отдела	Бандос	Ст. инженер	Витин
Гл. констр. отд.	Гродзинский	Рассчитал	Поляк
Гл. инж. пр.	Копштейн	Исполнитель	Лапкун
Дата выпуска	1963 г.	Проверил	Витин

ТА 1963

Плита перекрытия ПОТ3

ИС-01-05
Выпуск 2
Лист 32

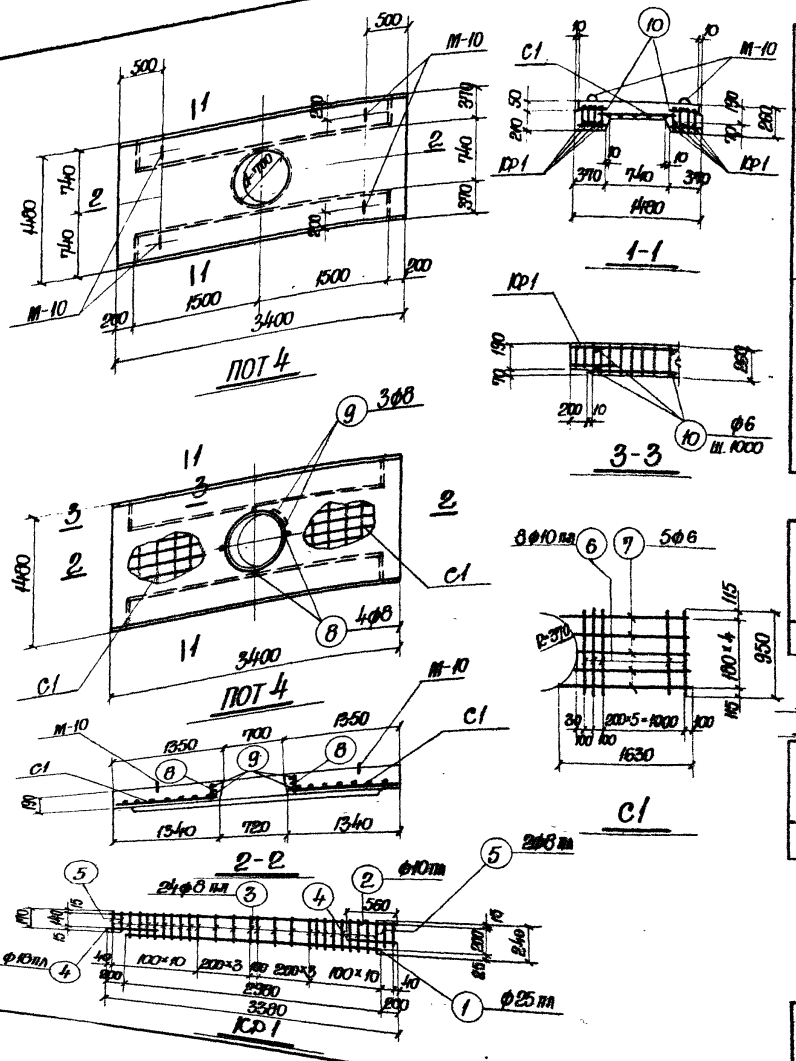

Спецификация арматуры на одну плиту

Марка плиты	Марка и кол-во каркас или сеток	№ поз.	Эскиз	ф мм	Длина мм	К-во шт. в 1 карк. или сетке	К-во шт. в 1 плите	Общая длина м
ПОТ 4	Кр1 (шт-8)	1	2980	25 пл	2980	1	8	23.8
		2	3380	10 пл	3380	1	8	27.0
		3	240	8 пл	240	24	192	46.0
		4	560	18 пл	560	2	16	9.0
		5	170	8 пл	170	4	32	5.4
	С1 (шт-2)	6	950	10 пл	950	8	16	15.2
		7	от 1330 до 1630	6	Ср. дл. 1480	5	10	14.8
	Отдельные стержни	8	180	8	180	—	4	0.7
		9	240	8	2700	—	3	8.1
		10	370	6	370	—	8	3.0

Выборка стали на одну плиту, кг.

Марка плиты	Сталь класса А-III по ГОСТ 5781-61					Сталь класса А-I по ГОСТ 5781-61					Всего
	ф мм				Итого	ф мм				Итого	
	8 пл	10 пл	18 пл	25 пл		6	8	10	12		
ПОТ 4	20.3	24.9	18.0	85.0	148.2	4.0	4.8	0.4	5.2	14.4	162.6

Выборка закладных элементов на одну плиту

Марка плиты	Марка закладного элемента	Колич. штук	№ листа
ПОТ 4	М-10	4	49

Показатели на одну плиту

Марка плиты	Вес т.	Марка бетона	Объем бетона м³	Расход стали кг.
ПОТ 4	2.6	300	1.04	162.6

Примечание

Деталь установки закладного элемента М-10 приведена на листе 47

ТА 1963	Плита перекрытия ПОТ 4	ИС-01-05	
		Выпуск 2	
		Лист	33

Гл. инж. ин-та Козаровицкий; Нач. отдела Бандос; Гл. констр. отд. Родзинский; Гл. инж. пр. Колштейн; Дата выпуска 1963 г.

Рук. группы Бродский; Ст. инженер Витин; Рассчитал Поляк; Исполнит. Лапкун; Проверил Витин

7224 38

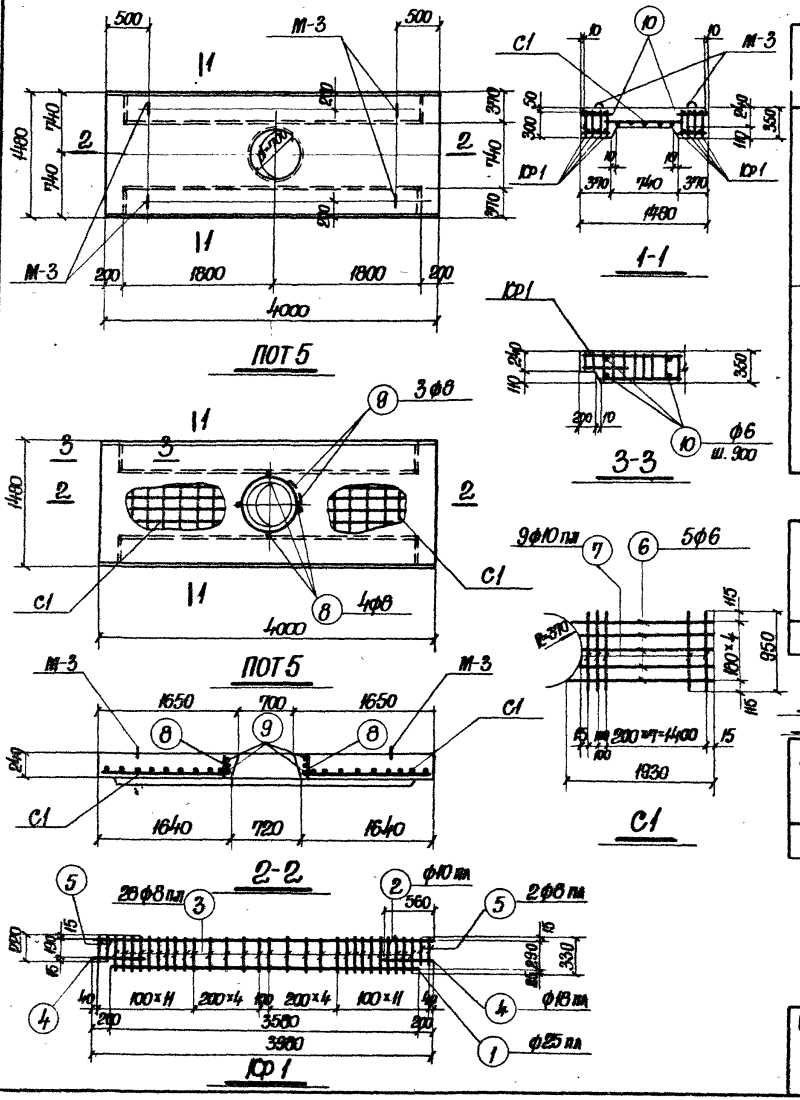

Спецификация арматуры на одну плиту

37

Марка плиты	Марка и кол-во каркас или сеток	№ поз.	Эскиз	ф мм	Длина мм	К-во шт: в 1 карк. или сетке	К-во шт: в 1 плите	Общая длина м.
ПОТ 5	Кр 1 (шт-8)	1	3580	25 пл	3580	1	8	28.6
		2	3980	10 пл	3980	1	8	31.8
		3	330	8 пл	330	28	22.4	74.0
		4	560	18 пл	560	2	16	9.0
		5	220	8 пл	220	4	32	7.0
	С1 (шт-2)	6	от 1630 до 1930	6	Ср. дл. 1780	5	10	17.8
		7	950	10 пл	950	10	20	19.0
	Отдельные стержни	8	230	8	230	–	4	1.0
		9	240	8	2700	–	3	8.1
		10	370	6	370	–	8	3.0

Выборка стали на одну плиту, кг.

Марка плиты	Сталь класса А-III по ГОСТ 5781-61					Сталь класса А-I по ГОСТ 5781-61					
	ф мм				Итого	ф мм				Итого	Всего
	8 пл	10 пл	18 пл	25 пл		6	8	10	14		
ПОТ 5	32.0	30.3	18.0	110.5	190.8	4.7	3.8	0.4	8.0	16.9	207.7

Выборка закладных элементов на одну плиту

Марка плиты	Марка закладного элемента	Кол-во штук	№ листа
ПОТ 5	М-3	4	49

Показатели на одну плиту.

Марка плиты	Вес т.	Марка бетона	Объем бетона м³	Расход стали кг.
ПОТ 5	4.1	300	1.65	207.7

Примечание

Деталь установки закладного элемента М-3 приведена на листе 47

ТА 1963	Плита перекрытия ПОТ 5	ИС-01-05	
		Выпуск 2	
		Лист	34

Нач. отдела	Бандос	Ст. инженер	Витин	
Гл. констр. отд.	Гродзинский	Рассчитал	Поляк	
Гл. инж. пр.	Копштейн	Исполнитель	Лапкун	
Дата выпуска	1963 г.	Проверил	Витин	

7224 3.9

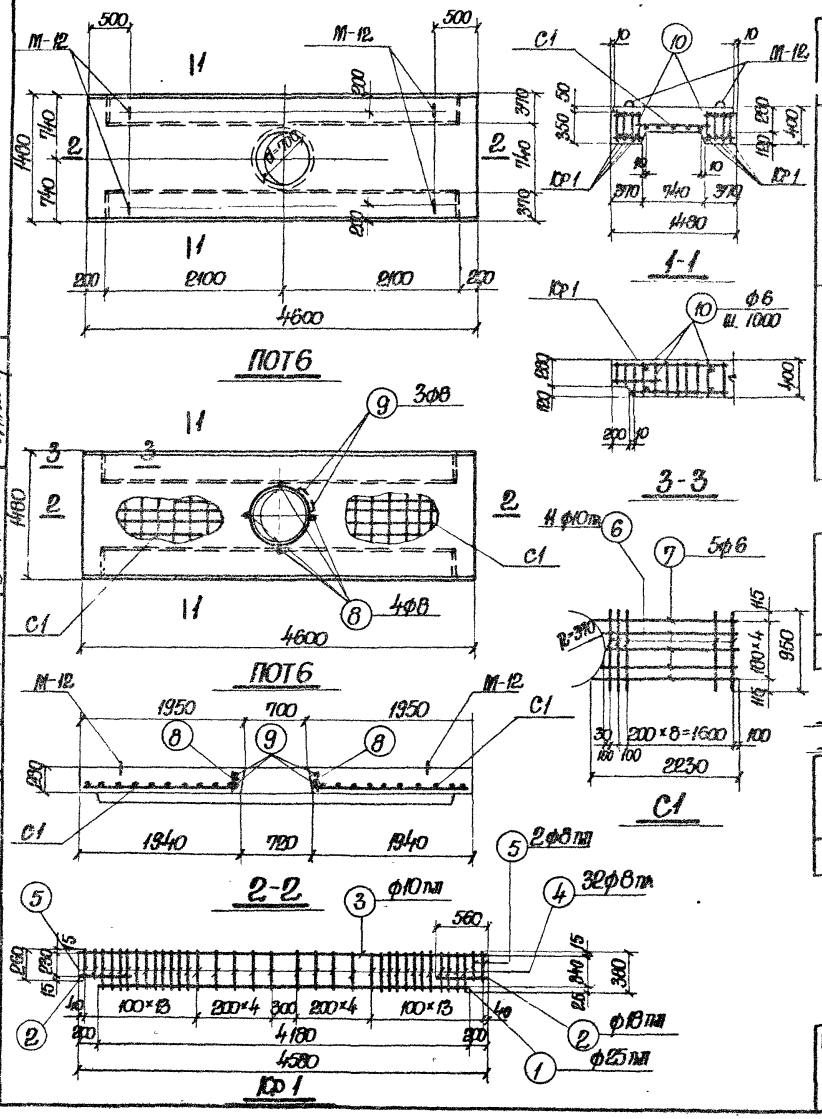

Спецификация арматуры на одну плиту

38

Марка плиты	Марка и кол-во каркас. или сеток	№ поз.	Эскиз	ф мм	Длина мм	К-во шт. в 1 карк. или сетке	К-во шт. в 1 плите	Общая длина м
ПОТ6	Кр1 (шт-8)	1	4180	25 пл	4180	1	8	33.4
		2	560	18 пл	560	2	16	9.0
		3	4580	10 пл	4580	1	8	36.6
		4	380	8 пл	380	32	256	97.1
		5	260	8 пл	260	4	32	8.3
	С1 (шт-2)	6	950	10 пл	950	11	22	20.9
		7	от 1930 до 2230	6	Ср. дл. 2080	5	10	20.8
	Отдельные стержни	8	270	8	270	—	4	1.1
		9	240	8	2700	—	3	8.1
		10	370	6	370	—	10	3.7

Выборка стали на одну плиту, кг

Марка плиты	Сталь класса А-III по ГОСТ 5781-61					Сталь класса А-I по ГОСТ 5781-61					Всего
	ф мм				Итого	ф мм				Итого	
	8 пл	10 пл	18 пл	25 пл		6	8	10	16		
ПОТ6	41.6	34.5	18.0	128.6	222.7	5.4	3.8	0.4	11.6	21.2	243.9

Выборка закладных элементов на одну плиту

Марка плиты	Марка закладного элемента	Колич. штук	№ листа
ПОТ6	М-12	4	49

Показатели на одну плиту

Марка плиты	Вес т.	Марка бетона	Объем бетона м³	Расход стали кг
ПОТ6	5.4	300	2.17	243.9

Примечание.

Деталь установки закладного элемента М-12 приведена на листе 47

ТА 1963	Плита перекрытия ПОТ6	ИС-01-05	
		Выпуск 2	
		Лист	35

Гл. инж. ин-та	Козаровицкий	Рук. группы	Бродский
Нач. отдела	Бандос	Ст. инженер	Витин
Гл. констр. отд.	Гродзинский	Рассчитал	Поляк
Гл. инж. пр.	Копштейн	Исполнит.	Лапсун
Дата выпуска	1963г.	Проверил	Витин

7224 40

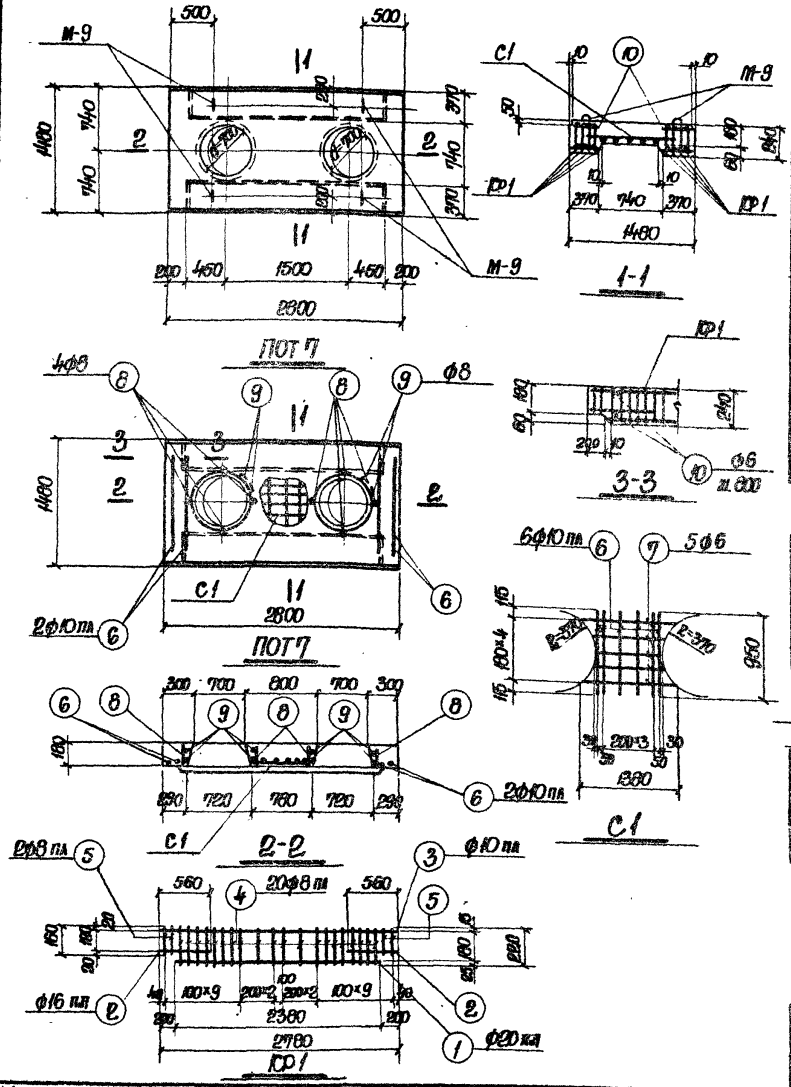

Спецификация арматуры на одну плиту

39

Марка плиты	Марка и колич. каркас или сеток	№ поз.	Эскиз	ф мм	Длина мм	К-во шт: В 1 карк. или сетке	К-во шт: В 1 плите	Общая длина м
ПОТ 7	Кр1 (шт-8)	1	2380	20 пл	2380	1	8	19.0
		2	560	16 пл	560	2	16	9.0
		3	2780	10 пл	2780	1	8	22.4
		4	220	8 пл	220	20	160	35.2
		5	160	8 пл	160	4	32	5.1
	С1 (шт-1)	6	950	10 пл	950	6	6	5.7
		7	от 760 до 1380	6	ср. дл. 1070	5	5	5.4
	Отдельные стержни	6	См. выше	10 пл	950	–	4	3.8
		8	170	8	170	–	8	1.4
		9	d=760 240	8	2700	–	4	10.8
		10	370	6	370	–	8	3.0

Выборка стали на одну плиту, кг.

Марка плиты	Сталь класса А-II по ГОСТ 5781-61					Сталь класса А-I по ГОСТ 5781-61					Всего
	ф мм				Итого	ф мм				Итого	
	8 пл	10 пл	16 пл	20 пл		6	8	10	12		
ПОТ 7	15.9	13.8	14.2	46.9	96.8	1.3	4.9	0.4	5.2	12.4	109.2

Выборка закладных элементов на одну плиту

Марка плиты	Марка закладного элемента	Колич. штук	№ листа
ПОТ 7	М-9	4	49

Показатели на одну плиту

Марка плиты	Вес т	Марка бетона	Объем бетона м³	Расход стали кг.
ПОТ 7	1.8	300	0.70	109.2

Примечание

Деталь установки закладного элемента М-9 приведена на листе 47

ТА 1963	Плита перекрытия ПОТ 7	ИС-01-05	
		Выпуск 2	
		Лист	36

Гл. инж. ин-та	Козаровицкий	Рук. группы	Бродский
Нач. отдела	Бандос	Ст. инженер	Витин
Гл. констр. отд.	Гродзинский	Рассчитал	Поляк
Гл. инж. пр.	Копштейн	Исполнит.	Лапкун
Дата выпуска	1963 г.	Проверил	Витин

Спецификация арматуры на одну плиту

Марка плиты	Марка и кол-во каркас. или сеток	№ поз.	Эскиз	ф мм	Длина мм	Кол. шт. в 1 каркасе или сетке	Кол. шт. в 1 плите	Общая длина м
ПОТ 8	Кр1 (ШТ-8)	1	2980	25 пл	2980	1	8	23.8
		2	3380	10 пл	3380	1	8	27.0
		3	240	8 пл	240	24	192	46.0
		4	560	18 пл	560	2	16	9.0
		5	170	8 пл	170	4	32	5.4
	С1 (ШТ-1)	6	от 1360 до 1980	6	ср. дл. 1970	5	5	9.4
		7	950	10 пл	950	9	9	8.6
	Отдельные стержни	7	См. выше	10 м	950	-	4	3.8
		8	180	8	180	-	8	1.5
		9	d=760	8	2700	-	6	16.2
		10	370	6	370	-	10	3.7

Выборка стали на одну плиту, кг.

Марка плиты	Сталь класса А-III по ГОСТ 5781-61. ф мм 8 пл	10 пл	18 пл	25 пл	Итого	Сталь класса А-I по ГОСТ 5781-61. ф мм 6	8	10	12	Итого	Всего
ПОТ 8	20.3	24.4	18.0	85.0	147.7	2.9	7.2	0.4	5.2	15.7	163.4

Выборка закладных элементов на одну плиту

Марка плиты	Марка закладного элемента	Колич. штук	№ листа
ПОТ 8	М-10	4	49

Показатели на одну плиту

Марка плиты	Вес т	Марка бетона	Объем бетона м³	Расход стали кг.
ПОТ 8	2.4	300	0.96	163.4

Примечание

Деталь установки закладного элемента М-10 приведена на листе 47.

ТД 1968

Плита перекрытия ПОТ 8

ИС-01-05 Выпуск 2 Лист 37

Спецификация арматуры на одну плиту

41

Марка плиты	Марка и кол-во каркас. или сеток	№ поз.	Эскиз	ф мм	Длина мм	К-во шт в 1 каркасе или сетке	К-во шт в 1 плите	Общая длина м.
ПОТ9	Кр1 (шт-8)	1	3580	25 пл	3580	1	8	28.6
		2	3980	10 пл	3980	1	8	31.8
		3	330	8 пл	330	28	224	74.0
		4	560	18 пл	560	2	16	9.0
		5	220	8 пл	220	4	32	7.0
	С1 (шт-1)	6	от 1960 до 2580	6	Ср. дл. 2270	5	5	11.4
		7	950	10 пл	950	12	12	11.4
	Отдельные стержни	7	См. выше	10 пл	950	–	4	3.8
		8	230	8	230	–	8	1.9
		9	ф=760 2 на	8	2700	–	6	16.2
		10	370	6	370	–	10	3.7

Выборка стали на одну плиту, кг.

Марка плиты	Сталь класса А-III по ГОСТ 5781-61 ф мм					Сталь класса А-I по ГОСТ 5781-61 ф мм					
	8 пл	10 пл	18 пл	25 пл	Итого	6	8	10	14	Итого	Всего
ПОТ9	31.4	29.1	18.0	110.5	189.0	3.3	7.4	0.4	8.0	19.1	208.1

Выборка закладных элементов на одну плиту

Марка плиты	Марка закладного элемента	Кол-во штук	№ листа
ПОТ9	М-3	4	49

Показатели на одну плиту

Марка плиты	Вес т.	Марка бетона	Объем бетона м3	Расход стали кг.
ПОТ9	3.8	300	1.52	208.1

Примечание

Деталь установки закладного элемента М-3 приведена на листе 47

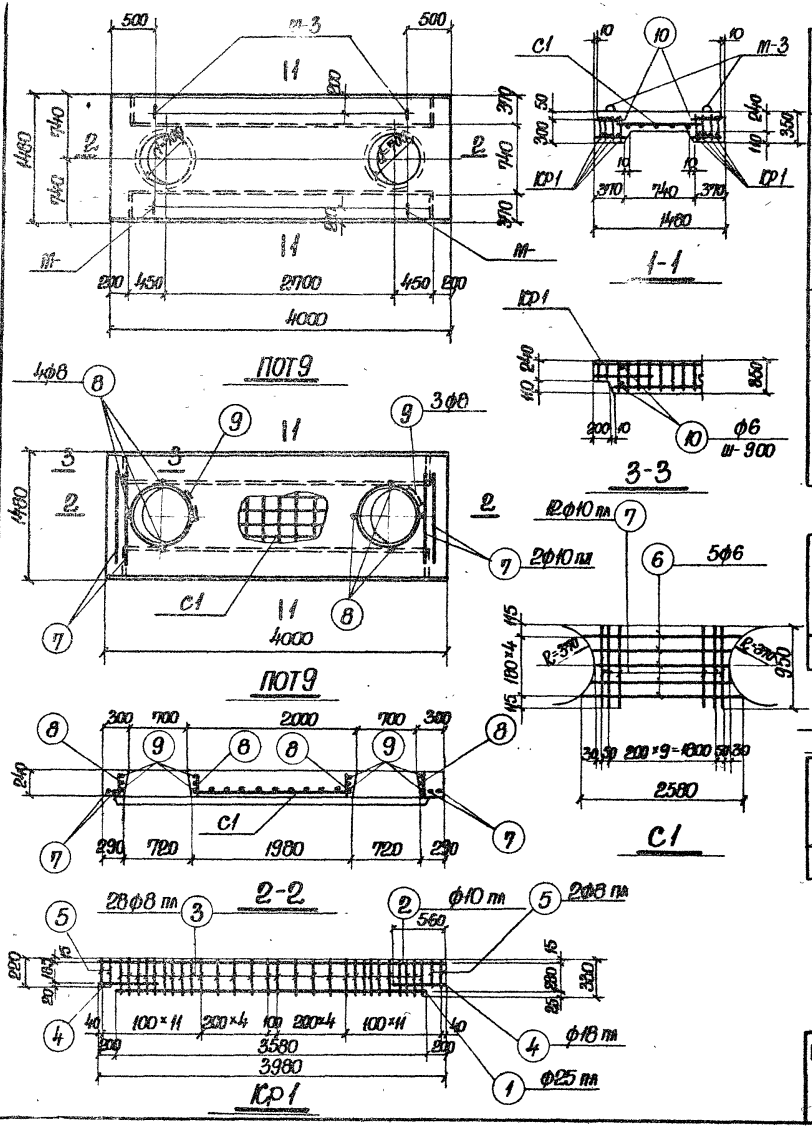

Гл. инж. проекта	Гинзбург	Рук.	
Нач. отдела	Бондос	Ст. инж.	
Гл. констр. отд.	Родзинский	Рассчитал	Латкин
Гл. инж. пр.	Копытин	Исполнил	Витин
Дата выпуска	1963г.	Проверил	

ТА 1963	Плита перекрытия ПОТ9	ИС-01-05 Выпуск 2 Лист 38

7224 43

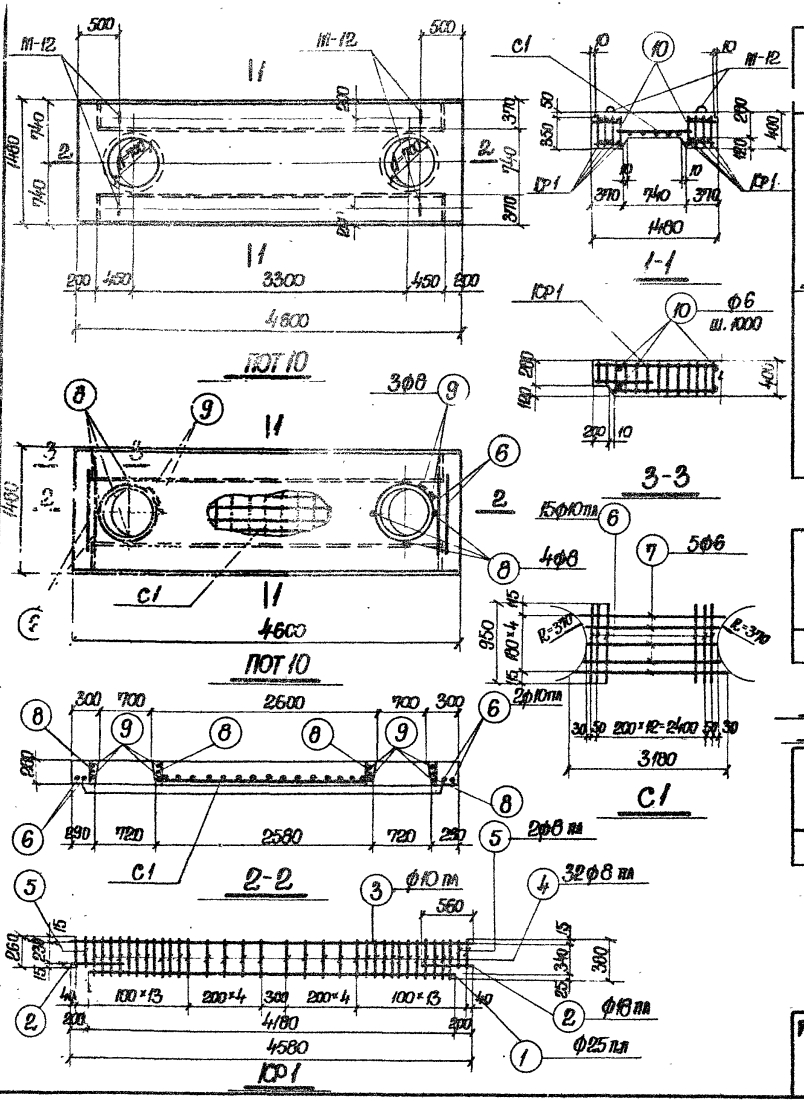

Спецификация арматуры на одну плиту

42

Марка плиты	Марка и кол-во каркас. или сеток	ф мм	Эскиз	ф мм	Длина мм	Кол-во шт в 1 карк. или сетке	Кол-во шт в 1 плите	Общая длина м.
ПОТ 10	КР1 (шт-8)	1	4180	25 пл	4180	1	8	33.4
		2	560	18 пл	560	2	16	9.0
		3	4580	10 пл	4580	1	8	36.6
		4	380	8 пл	380	32	256	97.1
		5	260	8 пл	260	4	32	8.3
	С1 (шт-1)	6	950	10 пл	950	15	15	14.3
		7	от 2560 до 3180	6	ср. дл 2870	5	5	14.4
	Отдельные стержни	6	См. выше	10 пл	950	—	4	3.8
		8	270	8	270	—	8	2.2
		9	d=760 ⌒ 240	8	2700	—	6	16.2
		10	370	6	370	—	10	3.7

Выборка стали на одну плиту, кг.

Марка плиты	Сталь класса А-III по ГОСТ 5781-61					Сталь класса А-I по ГОСТ 5781-61					Всего
	ф мм				Итого	ф мм				Итого	
	8 пл	10 пл	18 пл	25 пл		6	8	10	16		
ПОТ 10	41.6	34.0	18.0	128.6	222.2	4.0	7.1	0.4	11.6	23.1	245.3

Выборка закладных элементов на одну плиту

Марка плиты	Марка закладного элемента	Колич. штук	№ листа
ПОТ 10	М-12	4	49

Показатели на одну плиту

Марка плиты	Вес т.	Марка бетона	Объем бетона м³	Расход стали кг.
ПОТ 10	5.2	300	2.06	245.3

Примечание

Деталь установки закладного элемента М-12 приведена на листе 47

ТА 1963	Плита перекрытия ПОТ 10	ИС-01-05
		Выпуск 2
		Лист 39

Гл. инж. отдела Козаковский
Нач. отдела Бондарь
Гл. констр. отд. Гродзинский
Гл. инж. пр. Копштейн
Дата выпуска 1963г.

7224 44

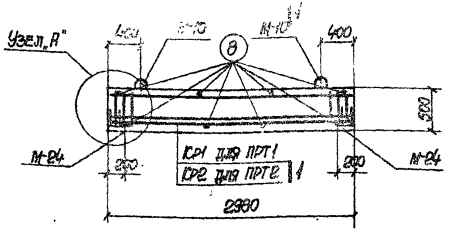

ПРТ1

ПРТ2

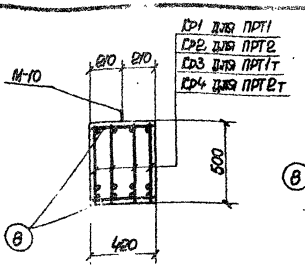

1

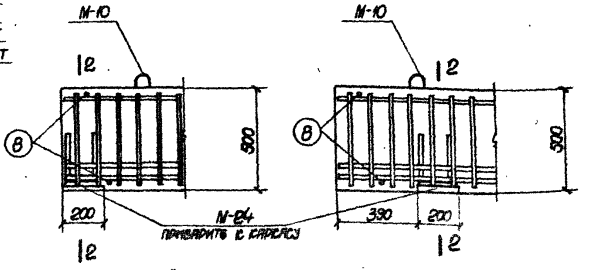

Узел „А"

Узел „Б"

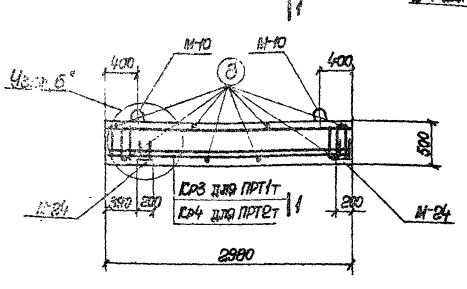

ПРТ1т

ПРТ2т

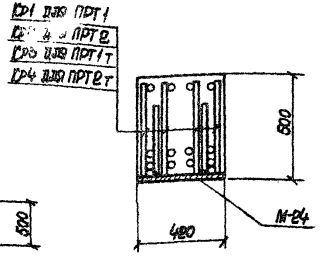

2-2

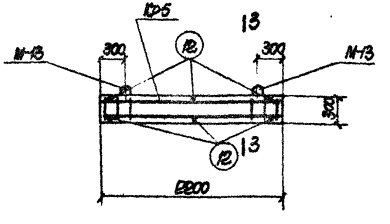

БТ1

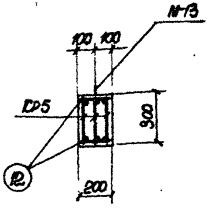

3-3

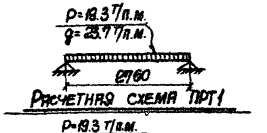

Расчетная схема ПРТ1

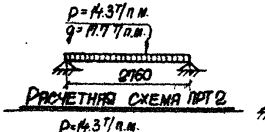

Расчетная схема ПРТ2

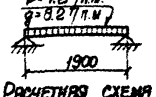

Расчетная схема БТ1.

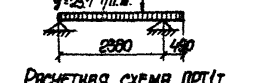

Расчетная схема ПРТ1т

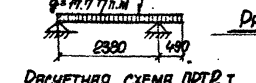

Расчетная схема ПРТ2т.

Выборка закладных элементов на одну балку.

Марка балки	Марка закладного элемента	Колич. шт.	№ листа
ПРТ1 ПРТ1т ПРТ2 ПРТ2т	М-10	2	43
	М-24	2	43
БТ1	М-13	2	43

Показатели на одну балку

Марка балки	Вес т	Марка бетона	Объем бетона м³	Расход стали кг.
ПРТ1	1.57	300	0.63	156.6
ПРТ1т	1.57	300	0.63	159.9
ПРТ2	1.57	300	0.63	108.9
ПРТ2т	1.57	300	0.63	112.1
БТ1	0.33	300	0.13	27.8

Примечания

1. Арматурные каркасы и спецификация арматуры приведены на листе 41.
2. Детали установки закладных элементов М-10 и М-13 приведены на листе 43.

ТА 1963

Прогоны ПРТ1; ПРТ1т; ПРТ2, ПРТ2т и балка БТ1.
Опалубочные и арматурные чертежи.

ИС-01-05
Выпуск 2
Лист 40

Спецификация арматуры на одну балку.

Марка балки	Марка и колич. каркасов или сеток	№ поз.	Эскиз	ф мм	Длина мм	Колич. шт. в 1 каркасе или сетке	Колич. шт. в 1 балке	Общая длина м.
ПРТ1	Кр1 (шт-4)	1	2960	25 пл	2960	1	4	11.8
		2	2960	22 пл	2960	1	4	11.8
		4	2960	10 пл	2960	1	4	11.8
		6	480	12 пл	480	27	108	52
	Отделен. стержни	8	420	8	420	—	8	3.4
ПРТ2	Кр2 (шт-4)	3	2960	20 пл	2960	2	8	23.6
		4	См. выше	10 пл	2960	1	4	11.8
		7	480	8 пл	480	27	108	52
	Отделен. стержни	8	См. выше	8	420	—	8	3.4
ПРТ1т	Кр3 (шт-4)	1	См. выше	25 пл	2960	1	4	11.8
		2	"	22 пл	2960	1	4	11.8
		5	2960	12 пл	2960	1	4	11.8
		6	См. выше	12 пл	480	27	108	52
	Отделен. стержни	8	"	8	420	—	8	3.4
ПРТ2т	Кр4 (шт-4)	3	См. выше	20 пл	2960	2	8	23.6
		5	"	12 пл	2960	1	4	11.8
		7	"	8 пл	480	27	108	52
	Отделен. стержни	8	"	8	420	—	8	3.4
БТ1	Кр5 (шт-3)	9	2180	20 пл	2180	1	3	6.5
		10	2180	10 пл	2180	1	3	6.5
		11	280	8 пл	280	15	45	12.6
	Отделен. стержни	12	200	8	200	—	6	1.2

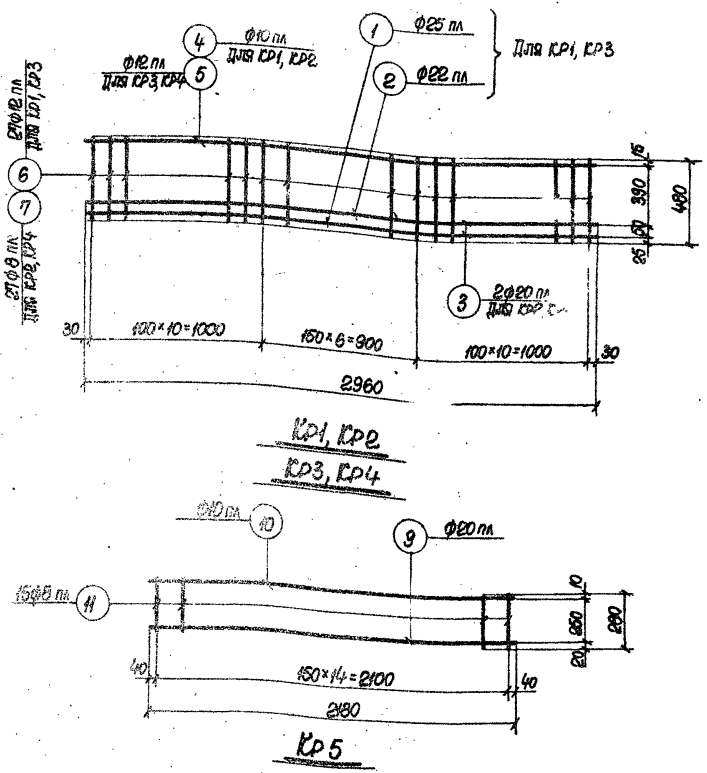

Выборка стали на одну балку, кг.

Марка балки	Сталь класса А-III по ГОСТ 5781-61 ф мм							Итого	Сталь класса А-I по ГОСТ 5781-61 ф мм				Итого	Сталь прокатная марки Ст3 ГОСТ 380-60 Профиль		Итого	Всего
	8 пл	10 пл	12 пл	16 пл	20 пл	22 пл	25 пл		8	10	12	14		δ=10			
ПРТ1	—	7.3	46	4.4	—	35.2	45.5	138.4	1.3	0.2	2.6	0.9	5.0	13.2		13.2	156.6
ПРТ2	20.6	7.3	—	4.4	58.4	—	—	90.7	1.3	0.2	2.6	0.9	5.0	13.2		13.2	108.9
ПРТ1т	—	—	56.6	4.4	—	35.2	45.5	141.7	1.3	0.2	2.6	0.9	5.0	13.2		13.2	159.9
ПРТ2т	20.6	—	10.5	4.4	58.4	—	—	93.9	1.3	0.2	2.6	0.9	5.0	13.2		13.2	112.1
БТ1	5.0	4.0	—	—	16.1	—	—	25.1	0.5	1.4	0.8	—	2.7	—	—	—	27.8

ТА 1963

Прогоны ПРТ1; ПРТ1т; ПРТ2, ПРТ2т и балка БТ1
Арматурные каркасы и спецификация.

ИС-01-05
Выпуск 2
Лист 41

Инв. № подл. | Подпись | Дата
Взам. инв. №
Нач. отдела Бычков
Гл. конструктор Родзинский
Гл. инж. пр. Копштейн
Дата выпуска 1963г.

Главный инженер проекта Копштейн
Главный специалист Зеленый
Инженер Антина

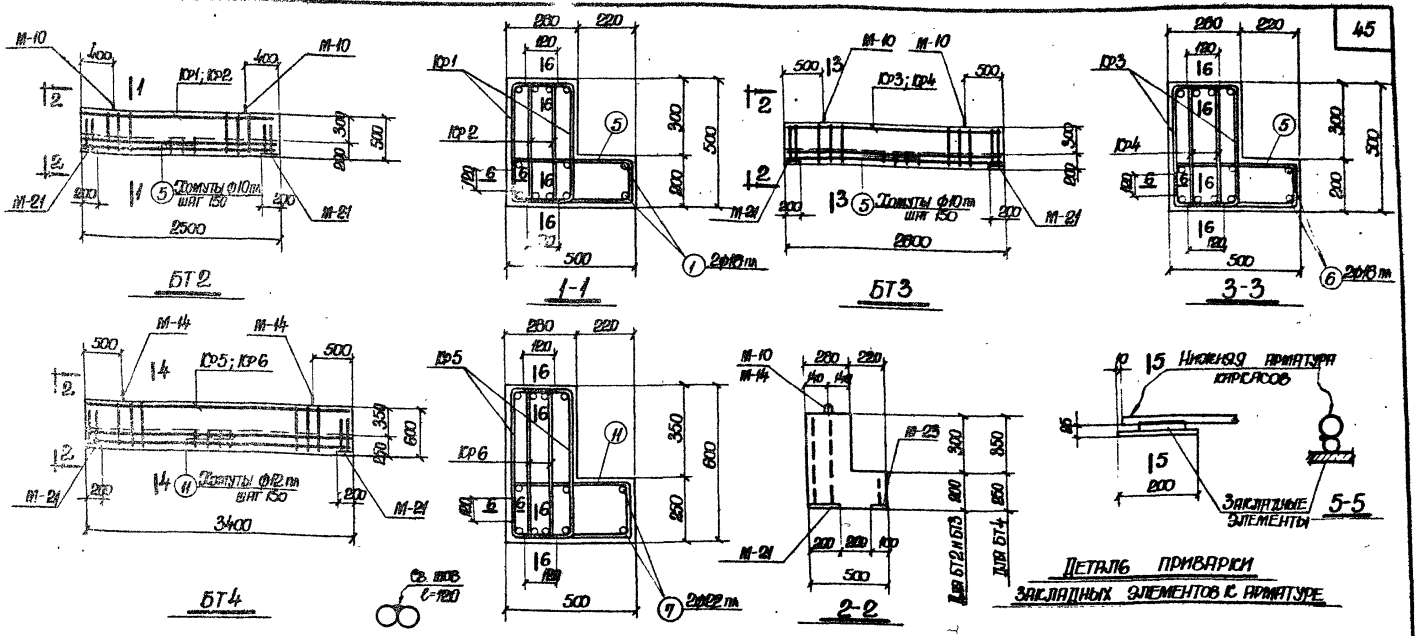

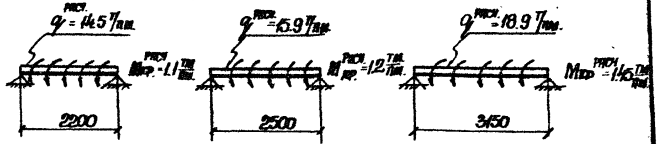

Выборка закладных элементов на одну балку.

Марка балок	Марка закладных элементов	Колич. шт.	№ листов
БТ2	М-10	2	49
	М-21	2	52
	М-23	2	52
БТ3	М-10	2	49
	М-21	2	52
	М-23	2	52
БТ4	М-14	2	49
	М-21	2	52
	М-23	2	52

Показатели на одну балку

Марка балок	Вес т.	Марка бетона	Объем бетона $м^3$	Расход стали кг.
БТ2	1.2	300	0.46	93.1
БТ3	1.3	300	0.52	102.3
БТ4	1.9	300	0.76	171.3

Примечания

1. Детали установки закладных элементов М-10, М-14 приведены на листе 48
2. Арматуру перед укладкой в опалубку собрать с помощью сварки в пространственный каркас.
3. Данный лист рассматривать совместно с листом 48

Гл. инж. ин-та	Козаровицкий	
Нач. отдела	Бандос	
Гл. констр. отд.	Гродзинский	
Гл. инж. пр.	Копштейн	
Дата выпуска	1963 г.	

ТА 1963

Балки БТ2, БТ3, БТ4
Опалубочные и арматурные чертежи

ИС-01-05
Выпуск 2
Лист 42

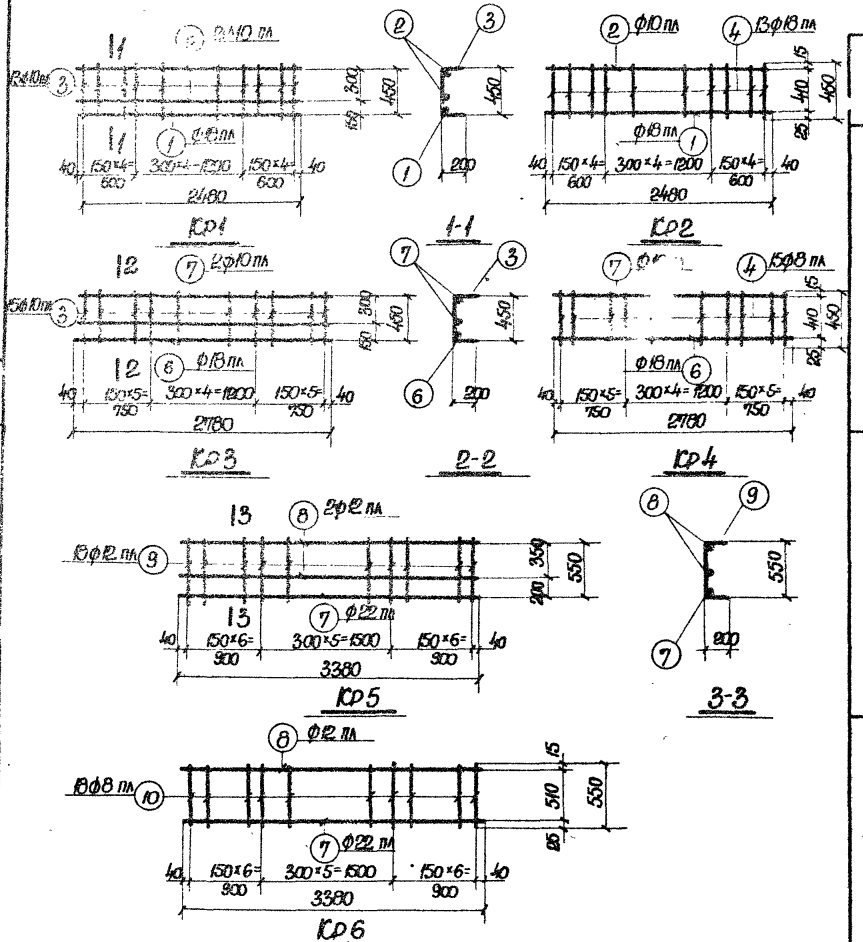

Выборка стали на одну балку, кг.

Марка балки	Сталь класса А-III по ГОСТ 5781-61							Сталь класса А-I по ГОСТ 5781-61				Сталь прокатная марки ст.3 ГОСТ 380-60		Всего
	ф мм							ф мм				Профиль		
	8 пл	10 пл	12 пл	16 пл	18 пл	22 пл	Итого	10	12	14	Итого	-δ=12	Итого	
БТ2	4.6	37.2	–	6.8	30.0	–	78.6	0.2	3.0	–	3.2	11.3	11.3	93.1
БТ3	5.3	42.1	–	6.8	33.6	–	87.8	0.2	3.0	–	3.2	11.3	11.3	102.3
БТ4	7.8	–	79.5	6.8	–	61.0	155.1	0.2	0.7	4.0	4.9	11.3	11.3	171.3

Спецификация арматуры на одну балку.

46

Марка балки	Марка и колич. каркасов или сеток	№ поз.	Эскиз	ф мм	Длина мм	Колич. шт. в 1 каркасе или сетке	Колич. шт. в 1 балке	Общая длина м
БТ2	Кр1 (шт-2)	1	2480	18 пл	2480	1	2	5.0
		2	2480	10 пл	2480	2	4	9.9
		3	200 450 200	10 пл	850	13	26	22.1
	Кр2 (шт.2)	1	Смотрите выше	18 пл	2480	1	2	5.0
		2	— " —	10 пл	2480	1	2	5.0
		4	450	8 пл	450	13	26	11.7
	Отдельные стержни	1	2480	18 пл	2480	–	2	5.0
		5	450 160 450 150	10 пл	1370	–	17	23.3
БТ3	Кр3 (шт-2)	3	Смотрите выше	10 пл	850	15	30	25.5
		6	2780	18 пл	2780	1	2	5.6
		7	2780	10 пл	2780	2	4	11.2
	Кр4 (шт-2)	4	Смотрите выше	8 пл	450	15	30	13.5
		6	— " —	18 пл	2780	1	2	5.6
		7	— " —	10 пл	2780	1	2	5.6
	Отдельные стержни	5	— " —	10 пл	1370	–	19	26.0
		6	— " —	18 пл	2780	–	2	5.6
БТ4	Кр5 (шт-2)	7	3380	22 пл	3380	1	2	6.8
		8	3380	12 пл	3380	2	4	13.5
		9	200 550 200	12 пл	950	18	36	34.2
	Кр6 (шт-2)	7	Смотрите выше	22 пл	3380	1	2	6.8
		8	— " —	12 пл	3380	1	2	6.8
		10	550	8 пл	550	18	36	19.8
	Отдельные стержни	7	Смотрите выше	22 пл	3380	–	2	6.8
		11	450 210 450 200	12 пл	1520	–	23	35.0

ТА 1963

Балки БТ2, БТ3, БТ4
Арматурные каркасы и спецификация.

ИС-01-05
Выпуск 2
Лист 43

Гл. конструктор отд. Гл. инж. пр. Дата выпуска
Банцос Гродненский Копштейн
Исполнитель Проверил
Полдер Красное Бондаренко
1963 г

7224 48

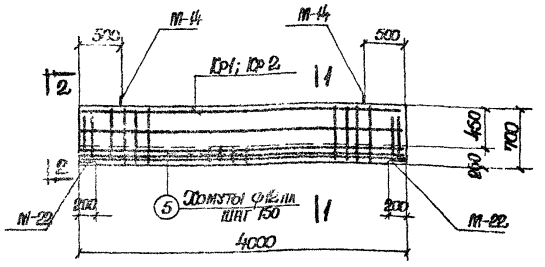

БТ5

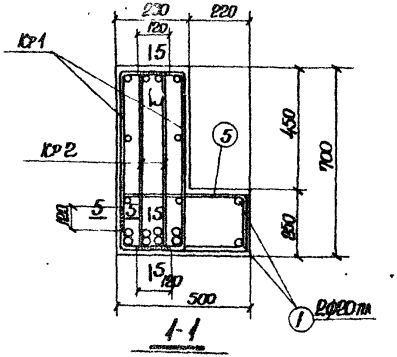

1-1

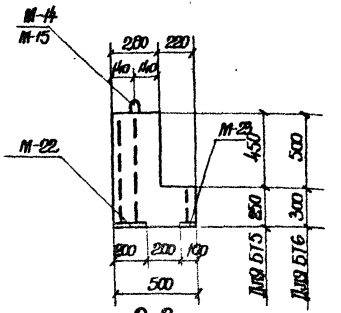

2-2

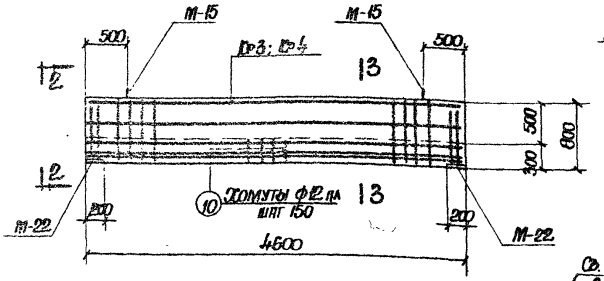

БТ6

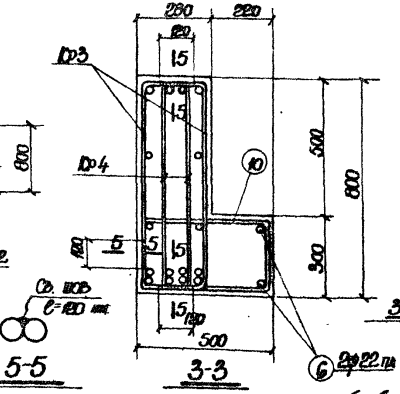

3-3

5-5

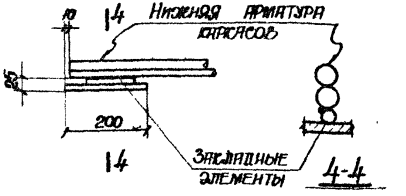

4-4

Деталь приварки закладных элементов к арматуре

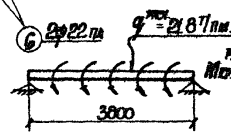

Расчетная схема БТ5

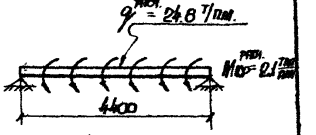

Расчетная схема БТ6

Выборка закладных элементов на одну балку

Марка балок	Марка закладных элементов	Колич. шт.	№ листов
БТ5	М-14	2	49
	М-22	2	52
	М-23	2	52
БТ6	М-15	2	49
	М-22	2	52
	М-23	2	52

Показатели на одну балку

Марка балок	Вес т	Марка бетона	Объем бетона м³	Расход стали кг.
БТ5	2.5	300	1.00	251.1
БТ6	3.3	300	1.33	329.4

Примечания

1. Детали установки закладных элементов М-14, М-15 приведены на листе 48.
2. Арматуру перед укладкой в опалубку собрать с помощью сварки в пространственный каркас.
3. Данный лист рассматривать совместно с листом 45

Гл. инж. пр. Колштейн
Гл. конструктор отд. Гродзинский
Нач. отдела Бацос
Нач. сект. Шкляр
Исполнитель Гринкевич
Проверил Хощинренко

1963 ТА

Балки БТ5, БТ6
Опалубочные и арматурные чертежи.

ИС-01-05
Выпуск 2.
Лист 44

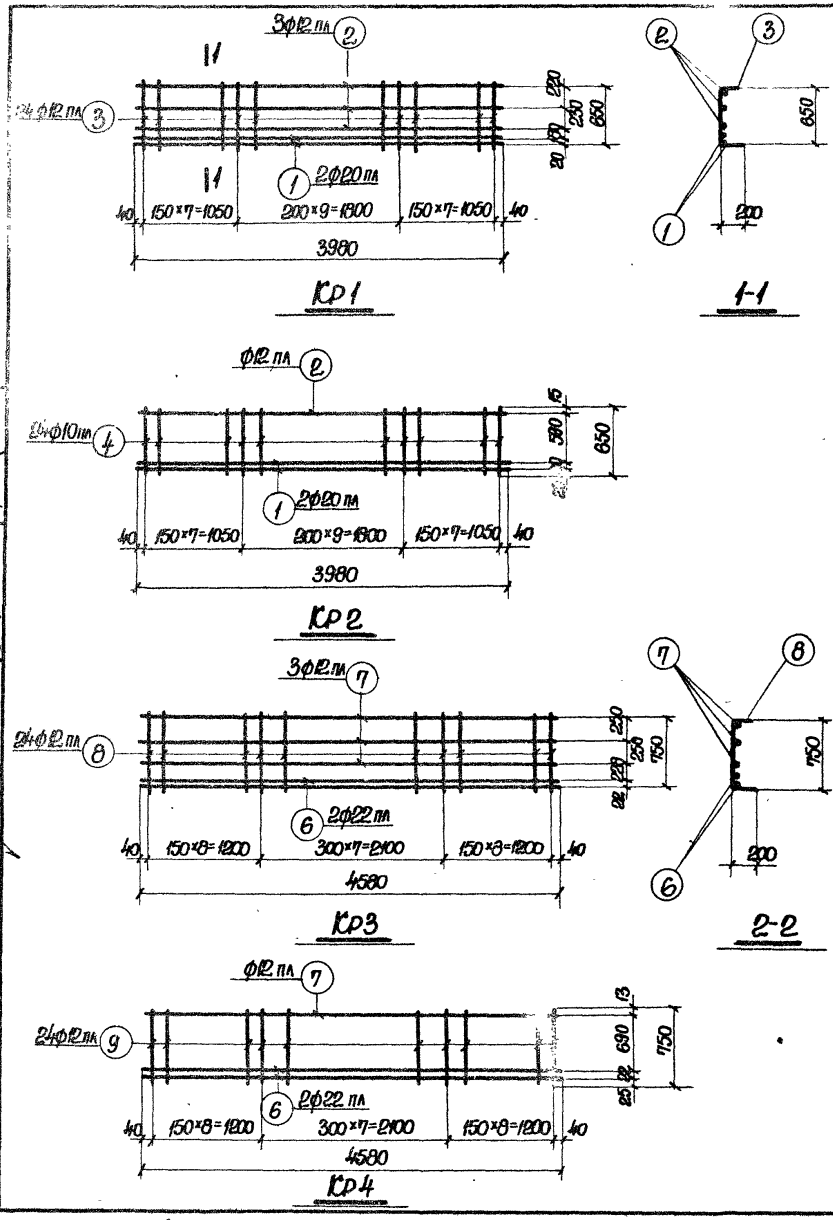

Спецификация арматуры на одну балку

48

Марка балки	Марка и колич. каркасов или сеток	№ поз.	Эскиз	ф мм	Длина мм	Колич. шт. Всего каркасов или сеток	Колич. шт. В одной балке	Общая длина м.
БТ5	Кр1 (шт-2)	1	3980	20 пл	3980	2	4	15.9
		2	3980	12 пл	3980	3	6	23.9
		3	200 650 200	12 пл	1050	24	48	50.4
	Кр-2 (шт-2)	1	Смотрите выше	20 пл	3980	2	4	15.9
		2	— " —	12 пл	3980	1	2	8.0
		4	650	10 пл	650	24	48	31.2
	Отдельные стержни	1	3980	20 пл	3980	—	2	8.0
		5	450; 210 450 200	12 пл	1520	—	27	41.1
БТ6	Кр3 (шт-2)	6	4580	22 пл	4580	2	4	18.7
		7	4580	12 пл	4580	3	6	27.5
		8	200 750 200	12 пл	1150	24	48	55.1
	Кр4 (шт-2)	6	Смотрите выше	22 пл	4580	2	4	18.7
		7	— " —	12 пл	4580	1	2	9.2
		9	750	12 пл	750	24	48	36.0
	Отдельные стержни	6	4580	22 пл	4580	—	2	9.2
		10	450; 260 450 250	12 пл	1670	—	31	51.8

Выборка стали на одну балку, кг.

Марка балки	Сталь класса А-III по ГОСТ 5781-61 ф мм: 10 пл	12 пл	16 пл	20 пл	22 пл	Итого	Сталь класса А-I по ГОСТ 5781-61 ф мм: 10	12	14	16	Итого	Сталь прокатная марки Ст3 ГОСТ 380-60 Профиль: -5=12	Итого	Всего
БТ5	19.3	109.5	1.1	111.3	-	241.2	0.2	0.4	4.0	-	4.6	11.3	11.3	257.1
БТ6	-	158.9	1.1	12.9	138.8	311.7	0.2	0.4	-	5.8	6.4	11.3	11.3	329.4

Гл. инже. ин-та	Козаровицкий
Нач. отдела	Бандос
Гл. констр. отд.	Гродзинский
Гл. инже. пр.	Копштейн
Дата выпуска	1963

Рук. группы	Бродский
С.т инженер	Витин
Рассчитал	Полэс
Исполнитель	Красюк
Проверил	Бондаренко

ТД 1963

Балки БТ5, БТ6
Арматурные каркасы и спецификация

ИС-01-05
Выпуск 2
Лист 45

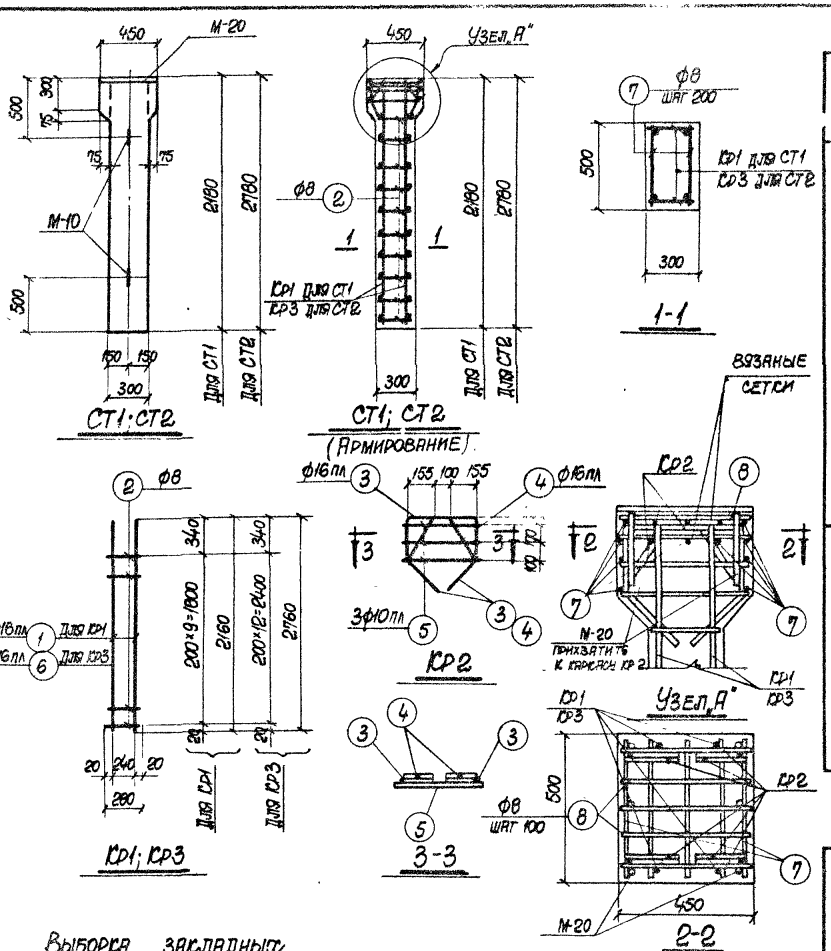

Выборка закладных элементов на одну стойку

Марка стойки	Марка закладного элемента	Колич шт.	№ листа
СТ1	М-10	2	49
	М-20	1	51
СТ2	М-10	2	49
	М-20	1	51

Показатели на одну стойку

Марка стойки	Вес т	Марка бетона	Объем бетона м³	Расход стали кг.
СТ1	0.88	300	0.35	56.2
СТ2	1.1	300	0.44	61.8

Спецификация арматуры на одну стойку

Марка стойки	Марка и колич каркасов или сеток	№ поз	Эскиз	ф мм	Длина мм	Колич шт: в 1 каркасе или сетке	Колич шт: в 1 стойке	Общая длина м.
СТ1	Кр1 (шт-2)	1	2160	16 пл	2160	2	4	8.6
		2	280	8	280	10	20	5.6
	Кр2 (шт-2)	3	440; 220, 220; 270, 270; 190, 190	16 пл	1390	1	2	2.8
		4	155, 100, 155; 270, 270, 270, 270; 190, 190; 220	16 пл	1180	1	2	2.4
		5	440	10 пл	440	3	6	2.6
	Отдельн стержни	7	480	8	480	—	34	16.3
		8	430	8	430	—	8	3.4
СТ2	Кр2 (шт-2)	3	Смотрите выше	16 пл	1390	1	2	2.8
		4	— " —	16 пл	1180	1	2	2.4
		5	— " —	10 пл	440	3	6	2.6
	Кр3 (шт-2)	2	— " —	8	280	13	26	7.3
		6	2760	16 пл	2760	2	4	11.0
	Отдельн стержни	7	Смотрите выше	8	480	—	40	19.2
		8	— " —	8	430	—	8	3.4

Выборка стали на одну стойку, кг.

Марка стойки	Сталь класса А-III по ГОСТ 5781-61: ф мм. 10 пл	16 пл		Итого	Сталь класса А-I по ГОСТ 5781-61: ф мм. 8	10	12	Итого	Сталь прокатная марки Ст 3 ГОСТ 380-60: Профиль -δ=10		Итого	Всего
СТ1	1.6	24.1		25.7	10.0	0.2	2.6	12.8	17.7		17.7	56.2
СТ2	1.6	27.9		29.5	11.8	0.2	2.6	14.6	17.7		17.7	61.8

Примечание

Деталь установки закладного элемента М-10 приведена на листе 48

ТА 1963	Стойки СТ1, СТ2	ИС-01-05	
		Выпуск 2	
		Лист	46

Гл. инж. ин-та	Козаровицкий	Рук. группы	Бродский
Нач. отдела	Бандос	Ст. инженер	Витин
Гл. конструктор	Гродзинский	Рассчитал	Поляк
Гл. инж. пр.	Копштейн	Исполнитель	Зорин
Дата выпуска	1983 г.	Проверил	Витин

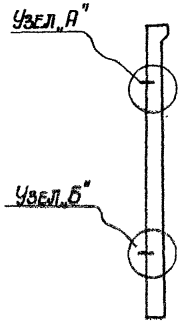

Деталь установки петель в стеновых плитах

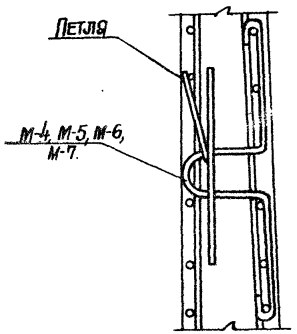

Узел „А"

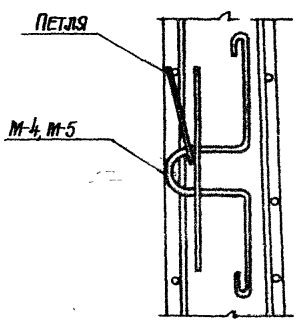

Узел „Б"

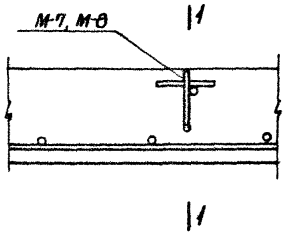

Деталь установки петель в плитах перекрытия ПОТ2, ПОТ3, ПТ4g

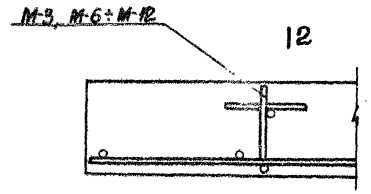

Деталь установки петель в плитах перекрытия ПТ1÷ПТ7, ПТ1g, ПТ2g, ПТ3g, ПТ5g÷ПТ7g, ПОТ1, ПОТ4÷ПОТ10

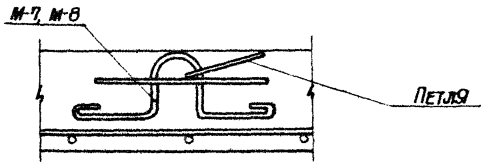

1-1

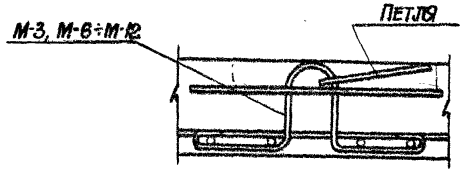

2-2

Примечание

Кольцо петли устанавливается в вертикальное положение немедленно после бетонирования плиты с добетонированием нарушенного участка плиты вокруг кольца.

Гл. инж. ин-та	Козаровицкий	Рук. группы	Бродский		
Нач. отдела	Бандос	Ст. инженер	Витин		
Гл. констр. отд.	Продзинский	Рассчитал	Поляк		
Гл. инж. пр.	Копштейн	Исполнитель	Лапкун		
Дата выпуска	1963 г.	Проверил	Поляк		

ТА 1963	Детали установки петель для подъема в стеновых плитах и плитах перекрытия	ИС-01-05	
		Выпуск 2	
		Лист	47

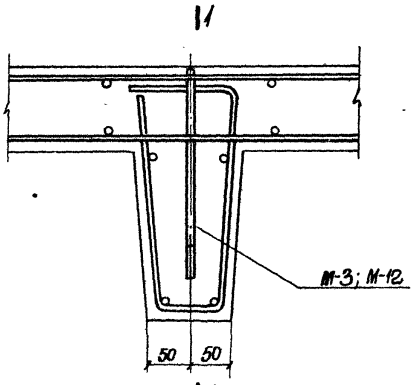

Деталь установки петли в плитах днища ПДТ1÷ПДТ4

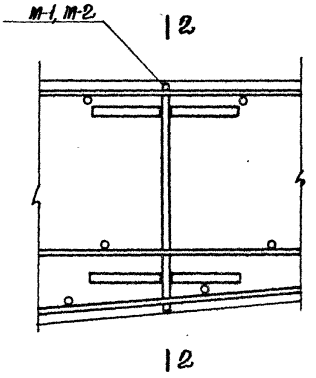

Деталь установки петель в плитах днища ПДТ5÷ПДТ8.

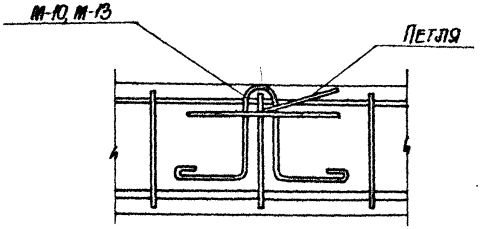

Деталь установки петель в балках БТ1, БТ2, БТ3, прогонах и стойках.

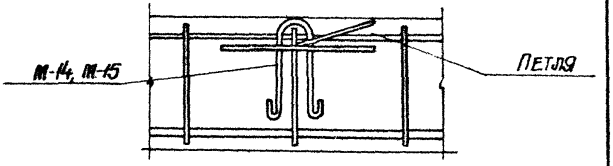

Деталь установки петель в балках БТ4, БТ5, БТ6.

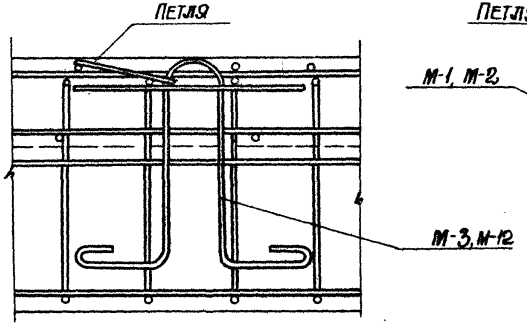

1-1

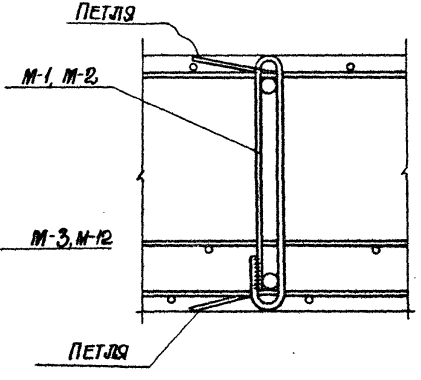

2-2

Примечание.

Кольцо петли устанавливается в вертикальное положение немедленно после бетонирования плиты с добетонированием нарушенного участка плиты вокруг кольца.

Гл. инж. ин-та	Козаровицкий	Рук. группы	Бродский
Нач. отдела	Бандос	Ст. инженер	Витин
Гл. констр. отд.	Гродзинский	Рассчитал	Поляк
Гл. инж. пр.	Копштейн	Исполнитель	Лапкун
Дата выпуска	1963г.	Проверил	Поляк

ТА 1963

Детали установки петель для подъема в плитах днища, прогонах, балках и стойках

ИС-01-05
Выпуск 2
Лист 48

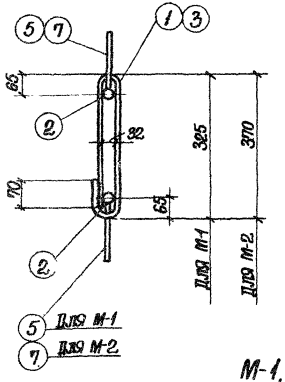

М-1, М-2

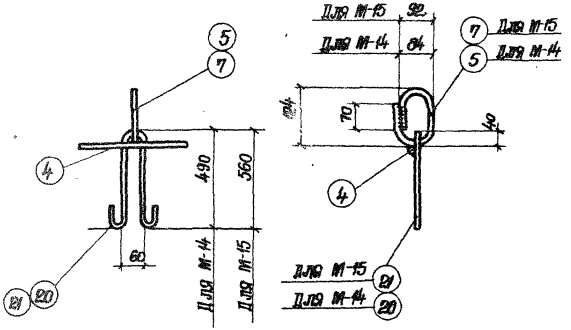

М-14, М-15

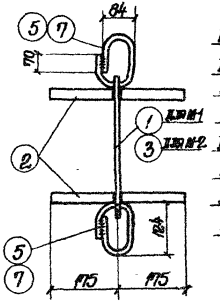

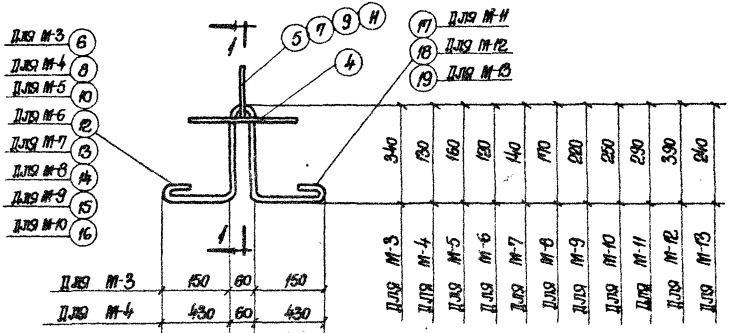

Для М-3	150	60	150
Для М-4	430	60	430
Для М-5	470	60	470
Для М-6	300	60	300
Для М-7	280	60	280
Для М-8	320	60	320
Для М-9	200	60	200
Для М-10	170	60	170
Для М-11	200	60	200
Для М-12	190	60	190
Для М-13	110	60	110

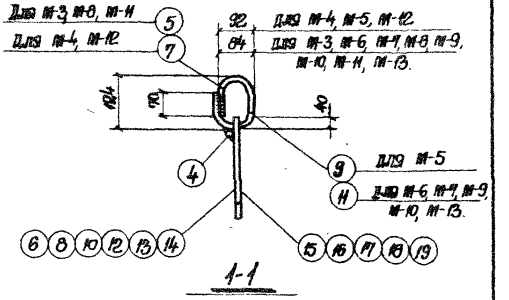

1-1

М-3, М-4, М-5, М-6, М-7, М-8, М-9, М-10, М-11, М-12, М-13

Примечание

Спецификация стали на закладные элементы приведена на листе 50.

| | | |

Спецификация стали на один закладной элемент.

Марка элемента	N позиций	Профиль	Длина мм	Кол-во штук	Вес кг. Одной позиц.	Вес кг. Всех позиц.	Вес кг. Элемента	Примечание
М-1	1	ф14	760	1	1.0	1.0	5.9	
	2	ф32	350	2	2.2	4.4		
	5	ф14	445	1	0.5	0.5		
М-2	2	ф32	350	2	2.2	4.4	6.8	
	3	ф16	850	1	1.7	1.7		
	7	ф16	470	1	0.7	0.7		
М-3	4	ф10	280	1	0.1	0.1	2.1	
	5	ф14	445	1	0.5	0.5		
	6	ф14	1210	1	1.5	1.5		
М-4	4	ф10	280	1	0.1	0.1	3.0	
	7	ф16	470	1	0.7	0.7		
	8	ф16	1380	1	2.2	2.2		
М-5	4	ф10	280	1	0.1	0.1	4.1	
	9	ф18	470	1	0.9	0.9		
	10	ф18	1550	1	3.1	3.1		
М-6	4	ф10	280	1	0.1	0.1	1.4	
	11	ф12	445	1	0.4	0.4		
	12	ф12	1050	1	0.9	0.9		
М-7	4	ф10	280	1	0.1	0.1	1.4	
	11	ф12	445	1	0.4	0.4		
	13	ф12	1050	1	0.9	0.9		
М-8	4	ф10	280	1	0.1	0.1	2.1	
	5	ф14	445	1	0.5	0.5		
	14	ф14	1210	1	1.5	1.5		
М-9	4	ф10	280	1	0.1	0.1	1.4	
	11	ф12	445	1	0.4	0.4		
	15	ф12	1050	1	0.9	0.9		

Марка элемента	N позиций	Профиль	Длина мм	Кол-во штук	Вес кг. Одной позиц.	Вес кг. Всех позиц.	Вес кг. Элемента	Примечание
М-10	4	ф10	280	1	0.1	0.1	1.4	
	11	ф12	445	1	0.4	0.4		
	16	ф12	1050	1	0.9	0.9		
М-11	4	ф10	280	1	0.1	0.1	2.1	
	5	ф14	445	1	0.5	0.5		
	17	ф14	1210	1	1.5	1.5		
М-12	4	ф10	280	1	0.1	0.1	3.0	
	7	ф16	470	1	0.7	0.7		
	18	ф16	1380	1	2.2	2.2		
М-13	4	ф10	280	1	0.1	0.1	1.1	
	11	ф12	445	1	0.4	0.4		
	19	ф10	890	1	0.6	0.6		
М-14	4	ф10	280	1	0.1	0.1	2.1	
	5	ф14	445	1	0.5	0.5		
	20	ф14	1210	1	1.5	1.5		
М-15	4	ф10	280	1	0.1	0.1	3.0	
	7	ф16	470	1	0.7	0.7		
	21	ф16	1380	1	2.2	2.2		

Гл. инж. ин-та	Козаровицкий	Рук. группы	Бродский
Нач. отдела	Бандос	Ст. инженер	Витин
Гл. констр. отд.	Гродзинский	Рассчитал	Поляк
Гл. инж. пр.	Копштейн	Исполнитель	Лапкун
Дата выпуска	1963г.	Проверил	Поляк

ТА 1963

Закладные элементы М-1÷М-15
Спецификация стали

ИС-01-05
Выпуск 2
Лист 50

7224 55

Спецификация стали на один закладной элемент

Марка закладного элемента	№ позиций	Профиль	Длина мм	Кол-во шт	Вес кг: Одной позиции	Вес кг: Всех позиций	Вес кг: Элемента	Примечания
М-16	1	▭ 40×40	80	1	1.00	1.00	2.70	Предназначен для крепления шин
	2	ф12	960	2	0.85	1.70		
М-17	3	— 80×10	100	1	0.63	0.63	1.43	Предназначен для крепления кабелей
	4	ф10	660	2	0.40	0.80		
М-18	5	— 120×10	500	2	4.71	9.42	12.42	Предназначен для крепления трубопроводов
	6	∠ 63×6	ср. 130	4	0.75	3.0		
М-19	6	Смотрите выше	ср. 130	2	0.75	1.50	7.16	—"—
	7	— 120×10	300	2	2.83	5.66		
М-20	8	— 450×10	500	1	17.70	17.70	20.0	Закладной элемент в стойках СТ1 и СТ2.
	9	ф16 пл	240	6	0.38	2.30		

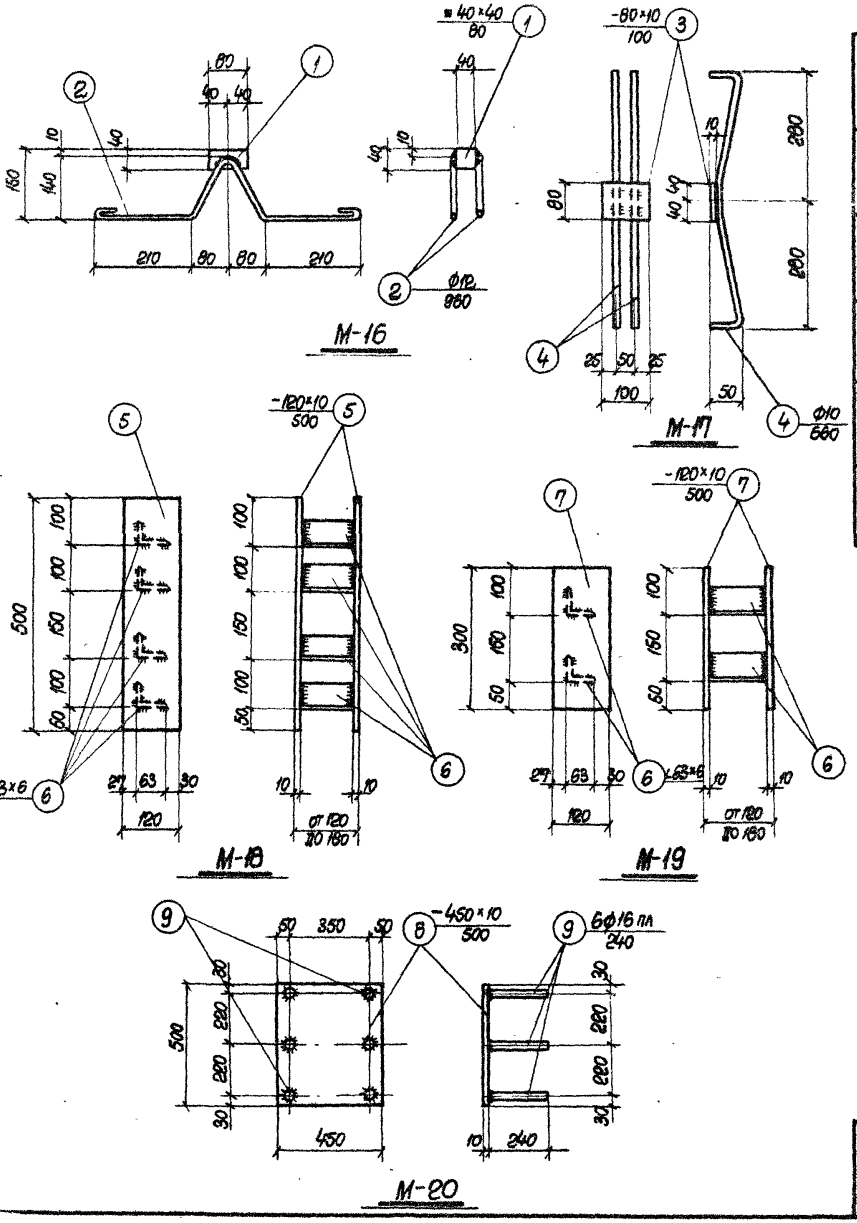

Гл. инж. ин-та	Ковровщикин		
Нач. отдела	Брантос		
Гл. конструктор	Гродзинский		
Гл. инж. пр.	Колштейн		
Дата выпуска			1963 г.
Рук. группы	Ст. инженер	Исполнитель	Проверил
Бродский	Вятин	Карасов	Бондаренко

ТД 1963

Закладные элементы М-16 ÷ М-20.

ИС-01-05
Выпуск 2
Лист 51

Спецификация стали на один закладной элемент

Марка закладного элемента	№ позиций	Профиль	Длина мм	Кол-во шт	Вес кг: Одной позиции	Вес кг: Всех позиций	Вес кг: Элемента	Примечания
М-21	1	−200×12	200	1	3.78	3.78	6.76	
	2	ф16 пл	450	4	0.71	2.84		
	3	ф12	80	2	0.07	0.14		
М-22	1	Смотрите выше	200	1	3.78	3.78	10.36	
	3	—— " ——	80	2	0.07	0.14		
	4	ф20 пл	650	4	1.61	6.44		
М-23	3	Смотрите выше	80	1	0.07	0.07	2.50	
	5	−100×12	200	1	1.89	1.89		
	6	ф16 пл	170	2	0.27	0.54		
М-24	7	−200×10	420	1	6.60	6.60	9.24	
	8	ф16 пл	350	4	0.55	2.20		
	9	ф14	180	2	0.22	0.44		

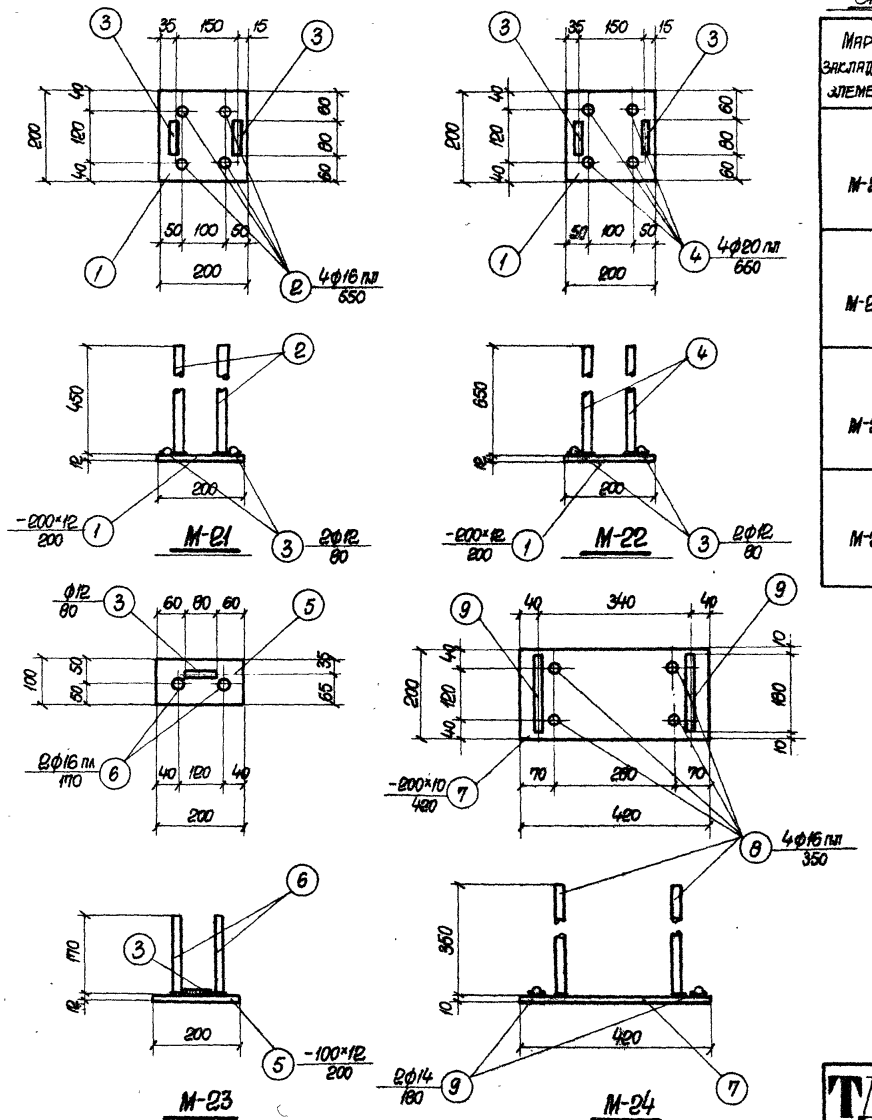

Гл. инж. ин-та	Козаровицкий	Рук группы	Бродский
Нач. отдела	Бандос	Ст. инженер	Витин
Гл. конструктор	Гродзинский	Исполнитель	Красюк
Гл. инж. пр.	Копштейн	Проверил	Бондаренко
Дата выпуска	1963 г.		

ТД 1963

Закладные элементы М-21÷М-24.

ИС-01-05
Выпуск 2
Лист 52

7224 57

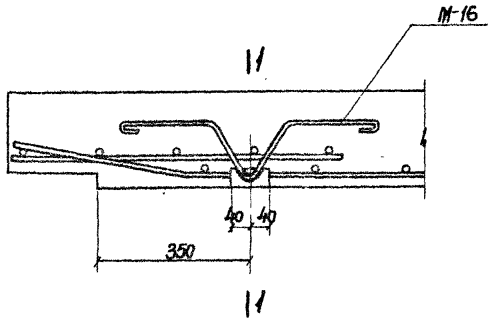

Деталь установки закладного элемента М-16 в плитах перекрытия

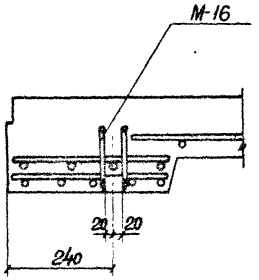

1-1

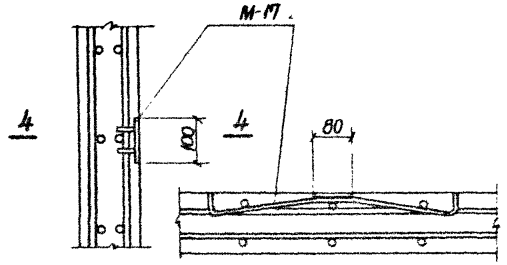

Деталь установки закладного элемента М-17 в стеновых плитах.

4-4

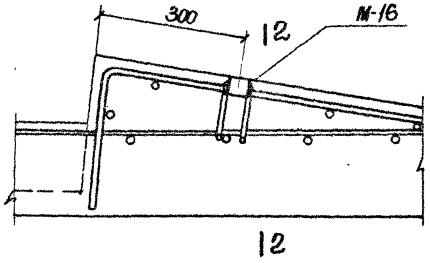

Деталь установки закладного элемента М-16 в плитах днища.

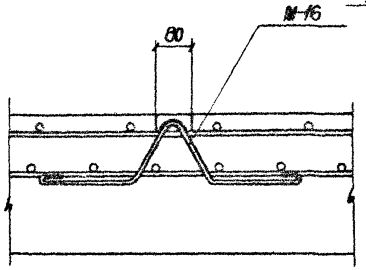

2-2

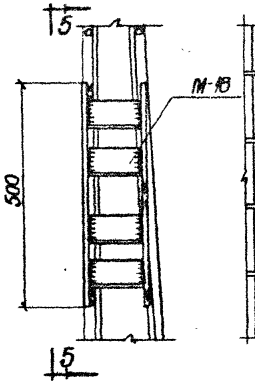

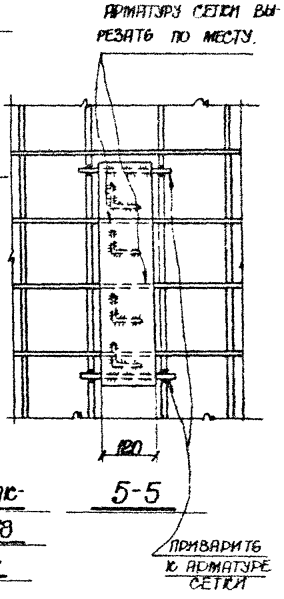

Деталь установки закладного элемента М-18 в стеновых плитах

5-5

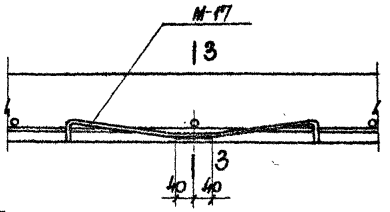

Деталь установки закладного элемента М-17 в плитах перекрытия

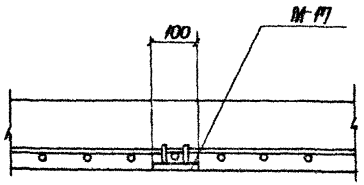

3-3

Гл. инж.	Коваровицкий	Рук. группы	Бродский
Нач. о	Бандос	Ст. инженер	Витин
Гл. конс	Гродзинский	Исполнитель	Лапсун
Гл. инж	Копштейн	Проверил	Поляк
Дата выпуска	1963г.	Копиров.	Беличкова

ТД 1963

Детали установки закладных элементов М-16, М-17, М-18 в плитах перекрытия, плитах днища и в стеновых плитах.

ИС-01-05
Выпуск 2
Лист 53

gost.e-ecolog.ru