ТИПОВЫЕ КОНСТРУКЦИИ, ИЗДЕЛИЯ И УЗЛЫ ЗДАНИЙ И СООРУЖЕНИЙ

ИИ-04

СБОРНЫЕ ЭЛЕМЕНТЫ ЗДАНИЙ КАРКАСНОЙ КОНСТРУКЦИИ

СЕРИЯ ИИ-04-4

ПАНЕЛИ ПЕРЕКРЫТИЙ ЖЕЛЕЗОБЕТОННЫЕ

Выпуск 34

КОМПЛЕКСНЫЕ ПАНЕЛИ ПЕРЕКРЫТИЙ МНОГОПУСТОТНЫЕ ДЛИНОЙ 276, 526, 576 И 876 СМ С ОСНОВАНИЕМ ПОЛА ИЗ ЛЕГКИХ БЕТОНОВ И ЗВУКОИЗОЛЯЦИОННЫХ МАТЕРИАЛОВ.

15513
ЦЕНА 0-90

РАБОЧИЕ ЧЕРТЕЖИ

gost.e-ecolog.ru

ТИПОВЫЕ КОНСТРУКЦИИ, ИЗДЕЛИЯ И УЗЛЫ ЗДАНИЙ И СООРУЖЕНИЙ

ИИ-04

СБОРНЫЕ ЭЛЕМЕНТЫ ЗДАНИЙ КАРКАСНОЙ КОНСТРУКЦИИ

СЕРИЯ ИИ-04-4

ПАНЕЛИ ПЕРЕКРЫТИЙ ЖЕЛЕЗОБЕТОННЫЕ

Выпуск 34

КОМПЛЕКСНЫЕ ПАНЕЛИ ПЕРЕКРЫТИЙ МНОГОПУСТОТНЫЕ ДЛИНОЙ 276, 526, 576 и 876 см С ОСНОВАНИЕМ ПОЛА ИЗ ЛЕГКИХ БЕТОНОВ И ЗВУКОИЗОЛЯЦИОННЫХ МАТЕРИАЛОВ.

Разработаны:
ЦНИИЭП учебных зданий

Гл. инженер А. Ляхович.
Нач. отдела В. Греков.
Гл. спец. отдела Э. Шахова.

Утверждены и введены в действие с 1.08.78 г Государственным Комитетом по гражданскому строительству и архитектуре при Госстрое СССР

Приказ № 122 от 6.06.78 г.

15513 2

Содержание

	Лист	Стр.
Содержание	С1	2
Пояснительная записка	П1÷П3	3÷5
Рядовые комплексные панели перекрытия длиной 276, 526 и 576 см	1, 2	6, 7
Связевые комплексные панели перекрытия длиной 276 и 576 см	3	8
Пристенные комплексные панели перекрытия длиной 276, 526 и 576 см	4	9
Рядовые комплексные панели перекрытий длиной 876 см	5	10
Связевые комплексные панели перекрытий длиной 876 см	6	11
Пристенные комплексные панели перекрытий длиной 876 см	7	12
Рядовые комплексные панели перекрытий длиной 276, 526 и 576 см с теплозвукоизоляционным слоем из ДВП	8	13
Рядовые комплексные панели перекрытия длиной 276, 526 и 576 см с теплозвукоизоляционным слоем из ДВП	9	14
Связевые комплексные панели перекрытий длиной 276 и 576 см с теплозвукоизоляционным слоем из ДВП	10	15
Пристенные комплексные панели перекрытий длиной 276, 526 и 576 см с теплозвукоизоляционным слоем из ДВП	11	16
Рядовые комплексные панели перекрытий длиной 876 см с теплозвукоизоляционным слоем из ДВП	12	17
Связевые комплексные панели перекрытий длиной 876 см с теплозвукоизоляционным слоем из ДВП	13	18
Пристенные комплексные панели перекрытий длиной 876 с теплозвукоизоляционным слоем из ДВП	14	19
Рядовые комплексные панели перекрытий длиной 276, 526 и 576 см с теплозвукоизоляционным слоем из фибролитовых плит	15	20
Рядовые комплексные панели перекрытий длиной 276, 526 и 576 см с теплозвукоизоляционным слоем из фибролитовых плит	16	21
Связевые комплексные панели перекрытий длиной 276 и 576 см с теплозвукоизоляционным слоем из фибролитовых плит	17	22
Пристенные комплексные панели перекрытий длиной 276, 526 и 576 см с теплозвукоизоляционным слоем из фибролитовых плит	18	23
Рядовые комплексные панели перекрытий длиной 876 см с теплозвукоизоляционным слоем из фибролитовых плит	19	24
Связевые комплексные панели перекрытий длиной 876 см с теплозвукоизоляционным слоем из фибролитовых плит	20	25
Пристенные комплексные панели перекрытий длиной 876 см с теплозвукоизоляционным слоем из фибролитовых плит	21	26
Узлы 1-6	22	27
Узлы 7-12	23	28

г. Москва
Ст. инженер М. Корягина

Рабочие чертежи комплексных панелей перекрытий железобетонных многопустотных длиной 276, 526, 876, 576 см с основанием пола из легких бетонов и звукоизоляционных материалов разработан на основании технических решений „Индустриальные конструкции полов общественных зданий", одобренных Государственным комитетом по гражданскому строительству и архитектуре при Госстрое СССР письмом N4-1523 от 19.08.77 г.

Настоящий выпуск разработан в развитие ИИ-04 „Сборные элементы зданий каркасной конструкции" и предназначен для изготовления комплексных панелей предприятиями сборного железобетона и для применения при проектировании и строительстве общественных зданий с сеткой колонн 6×6; 6×4.5; 6×3; и 6×9м с навеской стеновых панелей на колонны.

Комплексные панели могут быть применены и для административно-бытовых зданий промышленных предприятий.

Противопожарные свойства комплексных панелей согласно требованиям главы СНиП II-А.5-70, приложение 2 поз. 23а с учетом примечания 8,9а; п.2.3 характеризуются следующими показателями: предел огнестойкости более 1 часа, группа возгораемости - несгораемые; применять в зданиях I-V степеней огнестойкости.

В альбоме представлены три типа комплексных многопустотных панелей перекрытий:

1. Рядовые панели.
2. Связевые панели, устанавливаемые у колонн в направлении, перпендикулярном ригелям рам каркаса.
3. Пристенные панели, устанавливаемые вдоль наружных стен здания.

Комплексные панели перекрытий калиброванной толщины представляют собой заводские изделия в виде несущей железобетонной панели перекрытия с калибрующим слоем - основанием пола.

Несущие железобетонные панели перекрытия, являющиеся составной частью комплексных панелей, применять по рабочим чертежам действующей серии ИИ-04-4 выпуски 17÷20, 24 и 25 (см. таблицу „Характеристика изделия")

Калибрующий слой основания пола комплексной панели состоит либо только из легкого бетона, либо из легкого бетона по теплозвукоизоляционному материалу (ДВП, фибролитовые плиты)

Гл. спец. отд.		Э. Шахова
Рук. группы		О. Мадоян
Ст. инженер		М. Корягина

ЦНИИЭП учебных зданий г. Москва

ТК 1978

Пояснительная записка

Серия ИИ-04-4 | Выпуск 34 | Лист П1

15513 4

В качестве калибрующего слоя применять легкие бетоны проектной марки по прочности на сжатие 35 с объемным весом в сухом состоянии от 600 до 1200 кг/м³ и проектной марки по прочности на сжатие 50 с объемным весом в сухом состоянии от 700 до 1200 кг/м³: перлитобетон ГОСТ 11050-64, аглопоритоперлитобетон, аглопоритобетон, легкие бетоны на вспученном перлитовом песке, туфобетон и пемзобетон РТУ Арм. ССР 785-66, бетоны на зольном трепельном или аглопоритовом гравии, газо- и пеносиликатобетон ГОСТ 11118-75 и газо-пенозолобетон СТУ 109-641-62.

Крупность фракций заполнителя не должна превышать 10 мм.

Отпускную прочность легкого бетона R_o принимать для бетона проектной марки 50 равной 40, а для бетона проектной марки 35 равной 30.

Величина отпускной влажности легкого бетона основания пола принимается по ГОСТ 11024-72.

Теплозвукоизоляционный слой выполнять из древесно-волокнистых плит ГОСТ 4598-74 с объемным весом 200 кг/м³, толщиной 25 мм или фибролитовых плит ГОСТ 8928-70 с объемным весом 400 кг/м³, толщиной 30 мм.

Технология изготовления комплексной панели перекрытия предусмотрена двух типов:

1. На готовую железобетонную панель перекрытия (после ее формования, пропаривания и остывания) на специальном стенде укладывается слой легкого бетона или в том числе и с теплозвукоизоляционным слоем из ДВП или фибролитовых плит

При этом древесно-волокнистые и фибролитовые плиты укладываются на железобетонную панель по слою битумной мастики из расчета 2кг мастики на 1м² поверхности панели.

Фибролитовые плиты, кроме того, допускается укладывать по тонкому слою жидкого цементно-песчаного раствора.

Перед нанесением слоя из легкого бетона на ДВП последнюю необходимо промазать битумом, разведенным легкоиспаряющимся растворителем, например, бензином.

2. На железобетонную панель перекрытия сразу после ее формирования укладывается слой легкого бетона или в том числе и с теплозвукоизоляционным слоем Здесь теплозвукоизоляционный слой выполнять только из фибролитовых плит, укладываемых непосредственно на сырой бетон

Комплексная панель не должна иметь выгибов и перекосов. Калибровочный слой из легкого бетона должен быть ровным и гладким, пригодным для наклейки материалов покрытия пола без дополнительной обработки и иметь защиту от намокания в виде пленки или непромокаемой бумаги.

Общую толщину комплексной панели принимать по рабочим чертежам, отклонения от номинальных размеров толщины панели не должны превышать ±1 мм.

Калибровку толщины панели на заводе ЖБК производить только при установке ее в рабочее положение

Какой-либо пригрузки панелей при их калибровке не требуется и не допускается

Подъем комплексных панелей при транспортировке и монтаже должен осуществляться с помощью траверс, обеспечивающих вертикальность строп под нагрузкой, или пауков с углом наклона строп к горизонту не менее 60° Места опирания при складировании и транспортировке принимаются на расстоянии 350мм от торцов по всей ширине панелей

Марка комплексной панели перекрытия соответствует марке несущей железобетонной панели перекрытия, принятой по серии ИИ-04-4 с добавлением в конце ее индексов, характеризующих слои основания пола.

Индексы „К-1-К5" характеризуют слои легкого бетона основания пола (см.табл. 1)

Таблица 1.

Индекс калибрующего слоя из легкого бетона	Толщина слоя, мм	Марка легкого бетона
К1	20	50
К2	20	35
К3	40	35
К4	60	50
К5	40	50

Рук. группы О. Мадоян
Ст инженер М Корягина

Учебных заданий г. Москва
ТК 1978

Индексы „Д" и „Ф" - характеризуют наличие в основании пола теплозвукоизоляционного слоя соответственно из ДВП и фибролитовых плит

Например, панель марки ПК8-58 15с К1Д:
ПК8-58 15с - марка панели перекрытия по серии ИИ-04-4,
К1 - калибрующий слой из легкого бетона марки 50 толщиной 20 мм
Д - теплозвукоизоляционный слой из ДВП

Марки панелей проставляются в спецификациях проектов, в заказах заводам-изготовителям и на готовых изделиях. Внесение изменений в обозначение марок не допускается

На рабочих чертежах в таблице „Характеристика изделия" указана марка комплексной панели перекрытия и соответствующая ей марка несущей железобетонной панели с указанием номеров серии и выпуска рабочего чертежа данной панели

На рабочих чертежах вес комплексной панели дан для двух значений объемных весов легкого бетона калибрующего слоя - минимального (600 кг/м³ - для бетона проектной марки 35 и 700 кг/м³ - для бетона проектной марки 50) и максимального - 1200 кг/м³ для бетонов обеих проектных марок

При применении комплексной панели с калибрующим слоем из легкого бетона промежуточных объемных весов необходим пересчет веса комплексной панели

Подсчет веса калибрующего слоя из легкого бетона произведен при установившейся влажности легкого бетона 5%

Для комплексной панели вес калибрующего слоя должен входить в состав расчетной нагрузки, приложенной к изделию.

Изготовление, приемку, паспортизацию, хранение и транспортирование панелей производить в соответствии с требованиями ГОСТ 13015-75, ГОСТ 9561-76 и указаниями глав СНиП 1-В 5-62 и 1-В 5 1-62.

Для обеспечения совместной работы смежных комплексных панелей и обеспечения требования звукоизоляции перекрытия швы между комплексными панелями должны быть заделаны: на высоту несущей части панели - легким или тяжелым бетоном марки 200 или цементным раствором марки 200, на высоту основания пола - цементным раствором с легким мелким заполнителем или гипсовым раствором с легким заполнителем с последующей затиркой и заглаживанием стыка. При этом, проектная марка по прочности на сжатие цементного или гипсового раствора должна быть той же, что и легкого бетона калибрующего слоя

При применении комплексных панелей с теплозвукоизоляционным слоем после заполнения шва на высоту несущей части бетоном или раствором уложить на высоту этого теплозвукоизоляционного слоя полосу из ДВП или фибролитовых плит или сыпучих материалов (керамзит, шунгезит и т.п с фракцией до 10 мм) с последующим заполнением шва как указано выше При этом при укладке в шов полос из ДВП верхняя поверхность их должна быть промазана битумом, разведенным легко испаряющимся растворителем

Для изготовления комплексных панелей перекрытия необходима специальная оснастка, рабочие чертежи которой будут разработаны ЦНИИЭП учебных зданий в 1978 году.

ЦНИИЭП учебных зданий г. Москва
нач. отдела В. Греков
гл. спец. отд. Э. Шахова
рук. группы О. Мадоян
ст. инженер М. Корягина

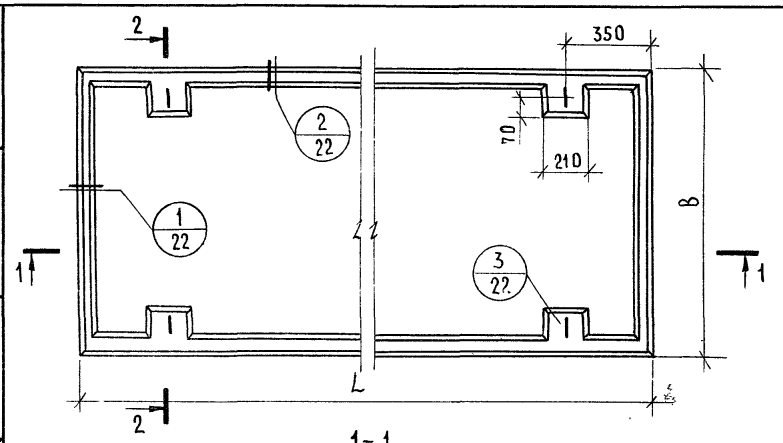

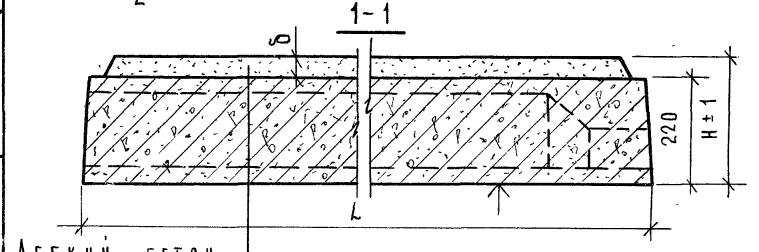

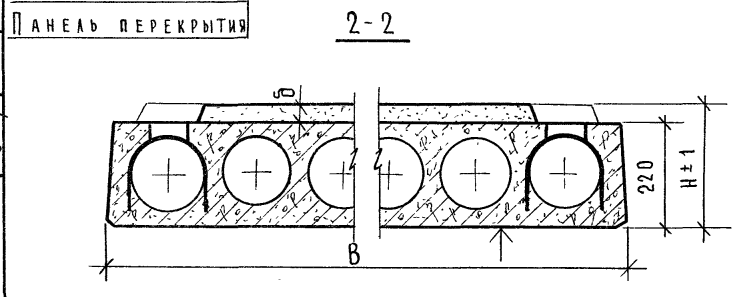

Примечание:

Дан-ный лист читать совместно с листом 2.

Характеристика изделия

Марка комплексной панели	Размеры, мм			Принятый чертеж панели перекрытия		Основание пола			Вес комплексной панели, т
	L	B	H	Марка панели	№ серии и № выпуска	Проектная марка	Толщина слоя δ, мм	Объем, м³	
ПК8-28.12 К1	2760	1190	240	ПК8-28.12	ИИ-04-4 выпуск 20	50	20	0.054	1.04 - 1.07
ПК8-28.12 К2						35			1.03 - 1.07
ПК8-28.12 К3			260			35	40	0.107	1.07 - 1.13
ПК12.5-28.12 К1	2760	1190	240	ПК12.5-28.12		50	20	0.054	1.04 - 1.07
ПК12.5-28.12 К2						35			1.03 - 1.07
ПК12.5-28.12 К3			260			35	40	0.107	1.07 - 1.13
ПК8-28.15 К1	2760	1490	240	ПК8-28.15		50	20	0.069	1.37 - 1.41
ПК8-28.15 К2						35			1.36 - 1.41
ПК8-28.15 К3			260			35	40	0.138	1.41 - 1.49
ПК12.5-28.15 К1	2760	1490	240	ПК12.5-28.15		50	20	0.069	1.37 - 1.41
ПК12.5-28.15 К2						35			1.36 - 1.41
ПК12.5-28.15 К3			260			35	40	0.138	1.41 - 1.49
ПК8-53.15 К1	5260	1490	240	ПК8-53.15	ИИ-04-4 выпуски 17, 18, 19	50	20	0.136	2.58 - 2.65
ПК8-53.15 К2						35			2.57 - 2.65
ПК8-53.15 К3			260			35	40	0.272	2.65 - 2.82
ПК12.5-53.15 К1	5260	1490	240	ПК12.5-53.15		50	20	0.136	2.58 - 2.65
ПК12.5-53.15 К2						35			2.57 - 2.65
ПК12.5-53.15 К3			260			35	40	0.272	2.65 - 2.82

Рук. группы Ю. Мадоян
Ст. инженер М. Корягина
Г. Москва

Характеристика изделия

Марка комплексной панели	Размеры, мм L	B	H	Принятый чертеж панели перекрытия: Марка панели	Серии и выпуска	Основание пола: Проектная марка	Толщина слоя δ, мм	Объем, м³	Вес комплексной панели, т
ПК4.5-58.12 К1	5760	1190	240	ПК4.5-58.12	ИИ-04-4 выпуски 17, 18, 19	50	20	0.116	2.13 - 2.19
ПК4.5-58.12 К2						35			2.11 - 2.19
ПК4.5-58.12 К3			260			35	40	0.233	2.19 - 2.33
ПК6-58.12 К1	5760	1190	240	ПК6-58.12		50	20	0.116	2.13 - 2.19
ПК6-58.12 К2						35			2.11 - 2.19
ПК6-58.12 К3			260			35	40	0.233	2.19 - 2.33
ПК8-58.12 К1	5760	1190	240	ПК8-58.12		50	20	0.116	2.13 - 2.19
ПК8-58.12 К2						35			2.11 - 2.19
ПК8-58.12 К3			260			35	40	0.233	2.19 - 2.33
ПК12.5-58.12 К1	5760	1190	240	ПК12.5-58.12		50	20	0.116	2.13 - 2.19
ПК12.5-58.12 К2						35			2.11 - 2.19
ПК12.5-58.12 К3			260			35	40	0.233	2.19 - 2.33
ПК4.5-58.15 К1	5760	1490	240	ПК4.5-58.15		50	20	0.150	2.82 - 2.90
ПК4.5-58.15 К2						35			2.80 - 2.90
ПК4.5-58.15 К3			260			35	40	0.298	2.90 - 3.09
ПК6-58.15 К1	5760	1490	240	ПК6-58.15		50	20	0.150	2.82 - 2.90
ПК6-58.15 К2						35			2.80 - 2.90
ПК6-58.15 К3			260			35	40	0.298	2.90 - 3.09
ПК8-58.15 К1	5760	1490	240	ПК8-58.15		50	20	0.150	2.82 - 2.90
ПК8-58.15 К2						35			2.80 - 2.90
ПК8-58.15 К3			260			35	40	0.298	2.90 - 3.09
ПК12.5-58.15 К1	5760	1490	240	ПК12.5-58.15		50	20	0.150	2.82 - 2.90
ПК12.5-58.15 К2						35			2.80 - 2.90
ПК12.5-58.15 К3			260			35	40	0.298	2.90 - 3.09

Примечания:

1. Данный лист читать совместно с листом 1.
2. Поверхность, отмеченную знаком ↑, подготовить под покраску.
3. Пояснение по определению веса комплексных панелей см. пояснительную записку.

ЦНИИЭП учебных зданий г. Москва

Нач. отдела		Д. Мадоян
Гл. спец. отд.		
Рук. группы		
Ст. инженер		
Проверил		
В. Треков		
Э. Шахова		
О. Мадоян		
М. Корягина		

ТК 1978

Рядовые комплексные панели перекрытий длиной 276, 526 и 576 см

Серия ИИ-04-4 | Выпуск 34 | Лист 2

15513 0

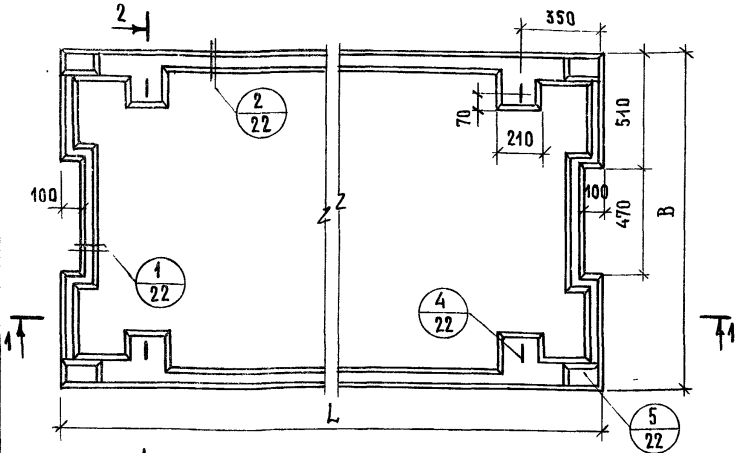

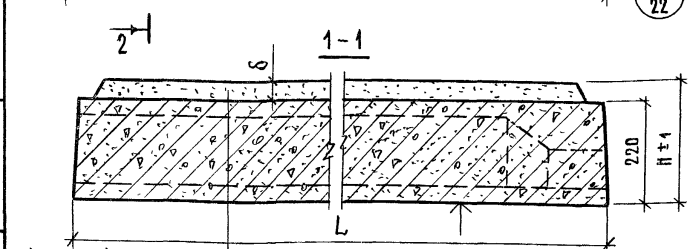

Легкий бетон
Панель перекрытия

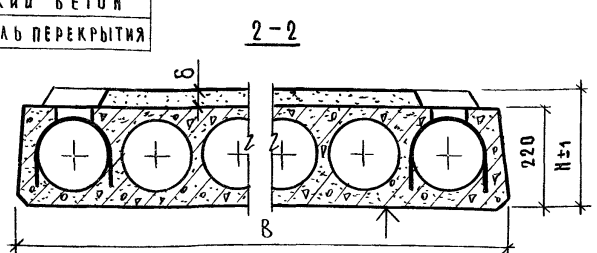

Примечания:

1. Поверхность, отмеченную знаком ↑, подготовить под покраску.
2. Пояснение по определению веса комплексных панелей см. пояснительную записку.

Характеристика изделия									
Марка комплексной панели	Размеры, мм			Принятый чертеж панели перекрытия		Основание пола			Вес комплексной панели, т
	L	B	H	Марка панели	№ серии и выпуска	Проектная марка	Толщина слоя, δ мм	Объем, м³	
ПК8-28.15с К1	2760	1490	240	ПК8-28.15с	ИИ-04-4 выпуск 20	50	20	0,067	1.33-1,36
ПК8-28.15с К2						35			1,32-1,36
ПК8-28.15с К3			260			35	40	0.132	1,36-1,45
ПК12,5-28.15с К1	2760	1490	240	ПК12,5-28.15с		50	20	0,067	1,33-1,36
ПК12,5-28.15с К2						35			1,32-1,36
ПК12,5-28.15с К3			260			35	40	0.132	1,36-1,45
ПК4,5-58.15с К1	5760	1490	240	ПК4,5-58.15с	ИИ-04-4 выпуски 17,18,19	50	20	0.147	2.76-2,84
ПК4,5-58.15с К2						35			2,74-2,84
ПК4,5-58.15с К3			260			35	40	0,292	2,83-3.02
ПК6-58.15с К1	5760	1490	240	ПК6-58.15с		50	20	0,147	2,76-2,84
ПК6-58.15с К2						35			2,74-2,84
ПК6-58.15с К3			260			35	40	0,292	2,83-3.02
ПК8-58.15с К1	5760	1490	240	ПК8-58.15с		50	20	0,147	2,76-2,84
ПК8-58,15с К2						35			2,74-2,84
ПК8-58.16с К3			260			35	40	0,292	2,83-3,02
ПК12,5-58.15с К1	5760	1490	240	ПК12,5-58.15с		50	20	0,147	2,76-2,84
ПК12,5-58.15с К2						35			2,74-2,84
ПК12,5-58.15с К3			260			35	40	0,292	2,83-3.02

Учебных зданий г. Москва

Рук группы ст. инженер | О. Мадоян | М. Корягина

ГК 1978

Связевые комплексные панели перекрытий длиной 276 и 576 см.

Серия ИИ-04-4 | Выпуск 34 | Лист 3

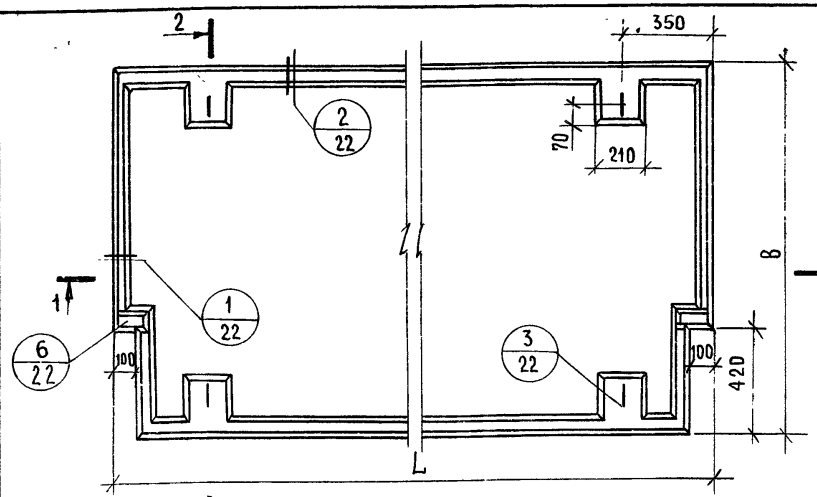

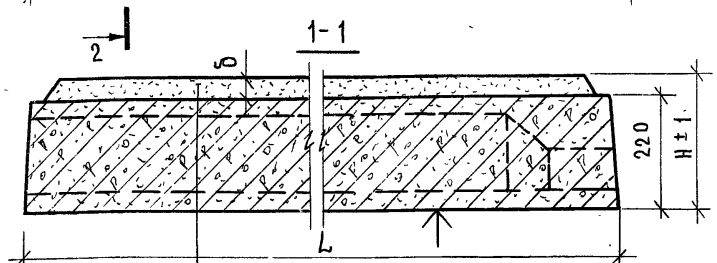

Легкий бетон

Панель перекрытия

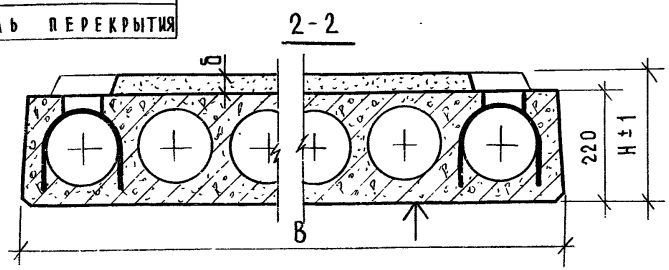

Характеристика изделия

Марка комплексной панели	Размеры, мм L	B	H	Принятый чертеж панели перекрытия: Марка панели	№ серии № выпуска	Основание пола: Проектная марка	Толщина слоя мм	Объем, м³	Вес комплексной панели т
ПК8-28.15п К1	2760	1490	240	ПК8-28.15п	ИИ-04-4 выпуск 20	50	20	0.067	1.34-1.37
ПК8-28.15п К2						35			1.33-1.37
ПК8-28.15п К3			260			35	40	0.134	1.37-1.46
ПК12.5-28.15п К1	2760	1490	240	ПК12.5-28.15п		50	20	0.067	1.34-1.37
ПК12.5-28.15п К2						35			1.33-1.37
ПК12.5-28.15п К3			260			35	40	0.134	1.37-1.46
ПК8-53.15п К1	5260	1490	240	ПК8-53.15п	ИИ-04-4 выпуски 17,18,19	50	20	0.135	2.54-2.61
ПК8-53.15п К2						35			2.53-2.61
ПК8-53.15п К3			260			35	40	0.268	2.61-2.78
ПК12.5-53.15п К1	5260	1490	240	ПК12.5-53.15п		50	20	0.135	2.54-2.61
ПК12.5-53.15п К2						35			2.53-2.61
ПК12.5-53.15п К3			260			35	40	0.268	2.61-2.78
ПК4.5-58.15п К1	5760	1490	240	ПК4.5-58.15п		50	20	0.148	2.78-2.86
ПК4.5-58.15п К2						35			2.76-2.86
ПК4.5-58.15п К3			260			35	40	0.294	2.86-3.04
ПК6-58.15п К1	5760	1490	240	ПК6-58.15п		50	20	0.148	2.78-2.86
ПК6-58.15п К2						35			2.76-2.86
ПК6-58.15п К3			260			35	40	0.294	2.86-3.04
ПК8-58.15п К1	5760	1490	240	ПК8-58.15п		50	20	0.148	2.78-2.86
ПК8-58.15п К2						35			2.76-2.86
ПК8-58.15п К3			260			35	40	0.294	2.86-3.04
ПК12.5-58.15п К1	5760	1490	240	ПК12.5-58.15п		50	20	0.148	2.78-2.86
ПК12.5-58.15п К2						35			2.76-2.86
ПК12.5-58.15п К3			260			35	40	0.294	2.86-3.04

Примечания:

1. Поверхность, отмеченную знаком ↑, подготовить под покраску
2. Пояснение по определению веса комплексных панелей см. пояснительную записку.

ЦНИИЭП учебных зданий г. Москва

Нач. отдела		Э. Шахова
Гл. спец. отд.		О. Мадоян
Рук. группы		М. Корягина
Ст. инженер		

ТК 1978

Пристенные комплексные панели перекрытий длиной 276, 526 и 576 см.

Серия ИИ-04-4 | Выпуск 34 | Лист 4

15513 10

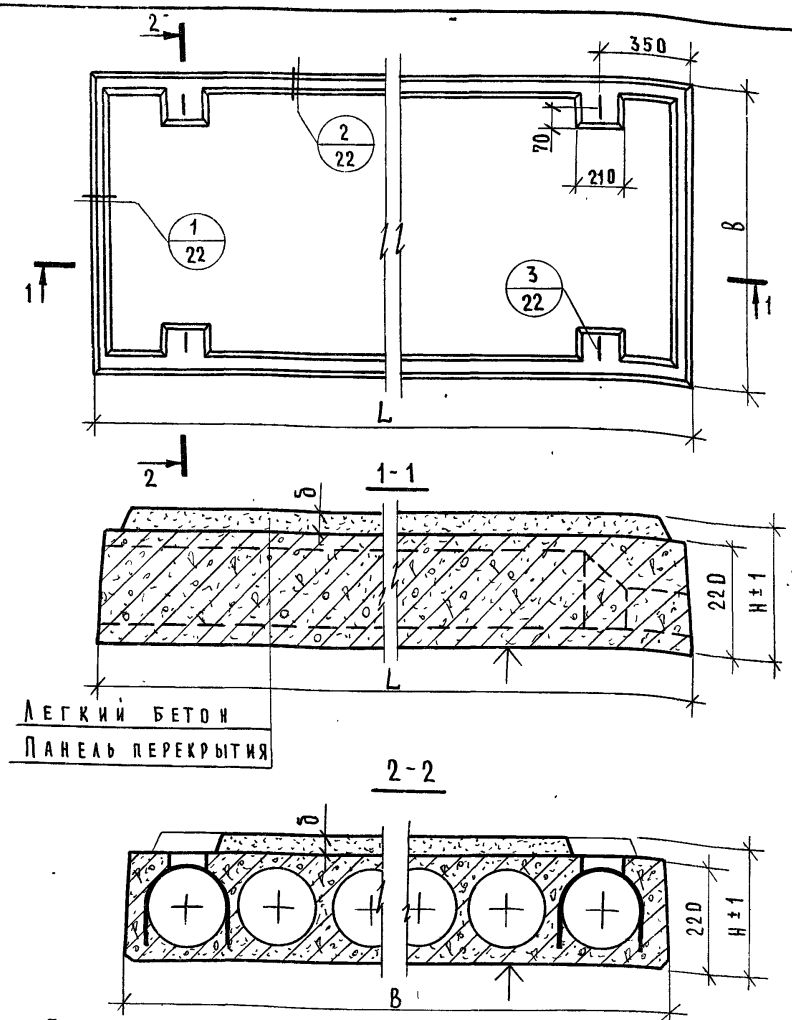

Характеристика изделия

Марка комплексной панели	Размеры, мм			Принятый чертеж панели перекрытия		Основание пола			Вес комплексной панели, т
	L	B	H	Марка панели	№ серии № выпуска	Проектная марка	Толщина слоя, δ мм	Объем, м³	
ПК4.5-88.12 К1	8760	1190	240	ПК4.5-88.12	ИИ-04-4 выпуски 24, 25	50	20	0.178	3.23 - 3.32
ПК4.5-88.12 К2						35			3.21 - 3.32
ПК4.5-88.12 К3			260			35	40	0.357	3.32 - 3.55
ПК6-88.12 К1	8760	1190	240	ПК6-88.12		50	20	0.178	3.23 - 3.32
ПК6-88.12 К2						35			3.21 - 3.32
ПК6-88.12 К3			260			35	40	0.357	3.32 - 3.55
ПК8-88.12 К1	8760	1190	240	ПК8-88.12		50	20	0.178	3.23 - 3.32
ПК8-88.12 К2						35			3.21 - 3.32
ПК8-88.12 К3			260			35	40	0.357	3.32 - 3.55
ПК4.5-88.15 К1	8760	1490	240	ПК4.5-88.15		50	20	0.230	4.27 - 4.39
ПК4.5-88.15 К2						35			4.24 - 4.39
ПК4.5-88.15 К3			260			35	40	0.459	4.39 - 4.68
ПК6-88.15 К1	8760	1490	240	ПК6-88.15		50	20	0.230	4.27 - 4.39
ПК6-88.15 К2						35			4.24 - 4.39
ПК6-88.15 К3			260			35	40	0.459	4.39 - 4.68
ПК8-88.15 К1	8760	1490	240	ПК8-88.15		50	20	0.230	4.27 - 4.39
ПК8-88.15 К2						35			4.24 - 4.39
ПК8-88.15 К3			260			35	40	0.459	4.39 - 4.68

Примечания:

1. Поверхность, отмеченную знаком ↑, подготовить под покраску.
2. Пояснение по определению веса комплексных панелей см. пояснительную записку.

Рук. группы		Ш. Мадоян
Ст. инженер		М. Корягина
г. Москва		

ТК 1978

Рядовые комплексные панели перекрытий длиной 876 см.

Серия ИИ-04-4 | Выпуск 34 | Лист 5

15513 11

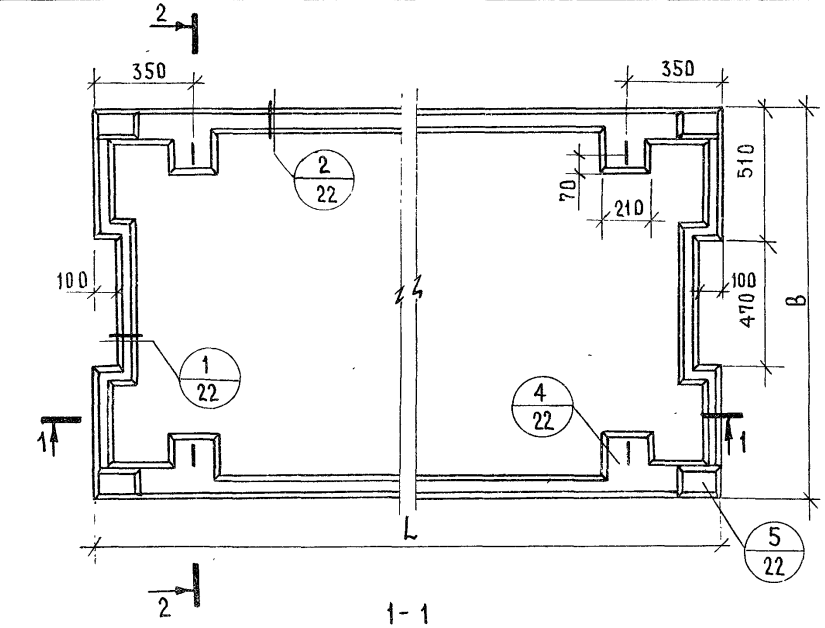

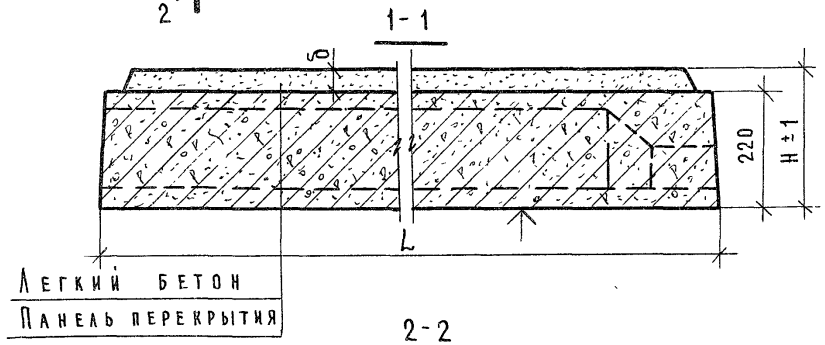

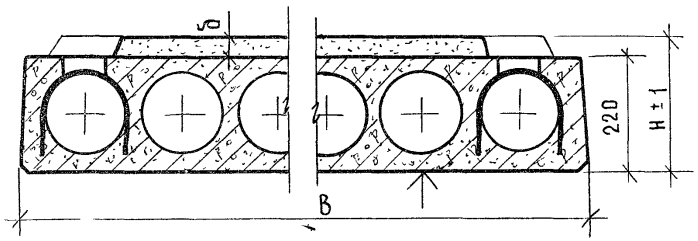

Характеристика изделия									
Марка комплексной панели	Размеры, мм			Принятый чертеж панели перекрытия		Основание пола			Вес комплексной панели, т
	L	B	H	марка панели	№ серии и выпуска	проектная марка	Толщина слоя, мм	Объем, м³	
ПК4.5-88.15с К1	8760	1490	240	ПК4.5-88.15с	ИИ-04-4 Выпуски 24, 25	50	20	0.227	4.25 - 4.37
ПК4.5-88.15с К2						35			4.22 - 4.37
ПК4.5-88.15с К3			260			35	40	0.452	4.36 - 4.65
ПК6-88.15с К1			240	ПК6-88.15с		50	20	0.227	4.25 - 4.37
ПК6-88.15с К2						35			4.22 - 4.37
ПК6-88.15с К3			260			35	40	0.452	4.36 - 4.65
ПК8-88.15с К1			240	ПК8-88.15с		50	20	0.227	4.25 - 4.37
ПК8-88.15с К2						35			4.22 - 4.37
ПК8-88.15с К3			260			35	40	0.452	4.36 - 4.65

Примечания.

1. Поверхность, отмеченную знаком ↑, подготовить под покраску.
2. Пояснение по определению веса комплексных панелей см. пояснительную записку.

Нач. отдела	Гребцов	
Гл. спец. отд.	Шахова	
Рук. группы	Мадоян	
Ст. инженер	Корягина	

ЦНИИЭП учебных зданий г. Москва

ТК 1978

Связевые комплексные панели перекрытий длиной 876 см.

Серия ИИ-04-4
Выпуск 34 | Лист 6

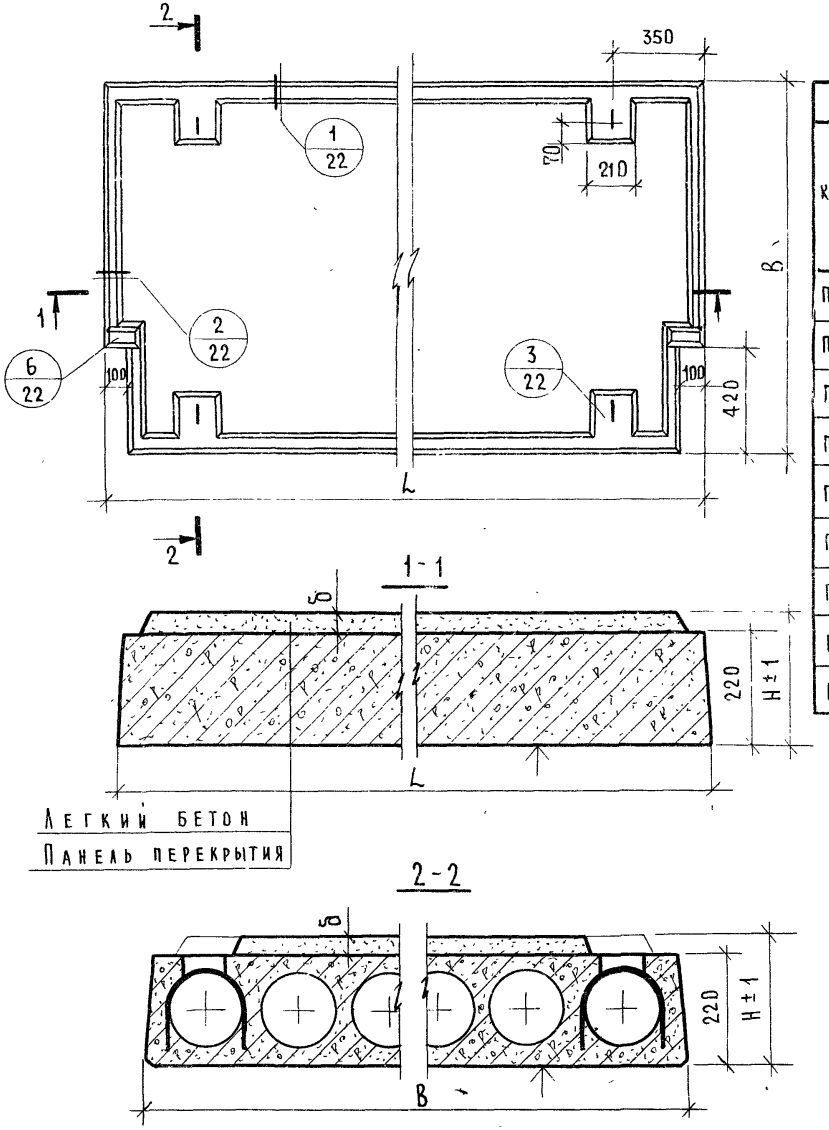

Характеристика изделия

Марка комплексной панели	Размеры, мм			Принятый чертеж панели перекрытия		Основание пола			Вес комплексной панели, т
	L	B	H	марка панели	№ серии и выпуска	проектная марка	Толщина слоя, мм	Объем, м³	
ПК4.5-88.15пК1	8760	1490	240	ПК4.5-88.15п	ИИ-04-4 выпуски 24, 25	50	20	0.228	4.25-4.37
ПК4.5-88.15пК2						35			4.22-4.37
ПК4.5-88.15пК3			260			35	40	0.455	4.37-4.65
ПК6-88.15пК1			240	ПК6-88.15п		50	20	0.228	4.25-4.37
ПК6-88.15пК2						35			4.22-4.37
ПК6-88.15пК3			260			35	40	0.455	4.37-4.65
ПК8-88.15пК1			240	ПК8-88.15п		50	20	0.228	4.25-4.37
ПК8-88.15пК2						35			4.22-4.37
ПК8-88.15пК3			260			35	40	0.455	4.37-4.65

Примечания:

1. Поверхность, отмеченную знаком ↑, подготовить под покраску.
2. Пояснение по определению веса комплексных панелей см пояснительную записку

Учебные здания г. Москва
Рук. группы О. Мадоян
Ст. инженер М. Корягина

ТК 1978

Пристенные комплексные панели перекрытий длиной 876 см

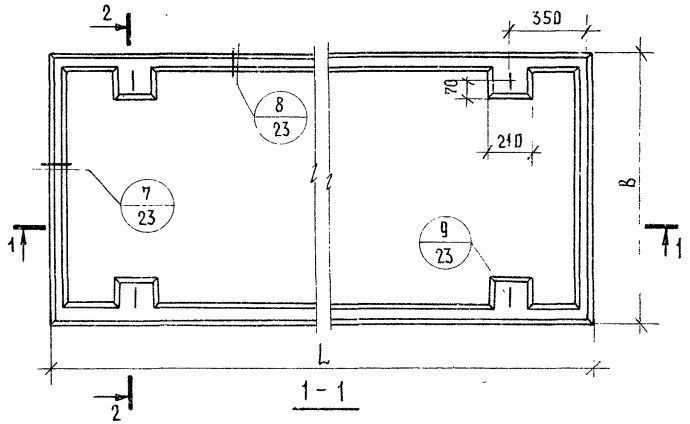

1-1



Легкий бетон
Теплозвукоизоляционный слой из ДВП
Битумная мастика
Панель перекрытия

2-2

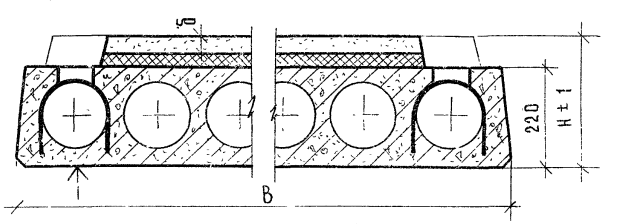

Примечание:

Данный лист читать совместно с листом 9.

Характеристика изделия

Марка комплексной панели	Размеры, мм L	В	Н	Принятый чертеж панели перекрытия: Марка панели	Серии и выпуска	Основание пола: Легкий бетон: Проектная марка	Толщина слоя б, мм	Объем, м³	ДВП; γ = 200 кг/м³: Толщина слоя, мм	Объем, м³	Мастика, кг	Вес комплексной панели, т
ПК8-28.12К4Д	2760	1190	305	ПК8-28.12	ИИ-04-4 Выпуск 20	50	60	0.159	25	0.068	5.4	1.15÷1.23
ПК8-28.12К5Д			285			50	40	0.107				1.11÷1.17
ПК8-28.12К3Д						35		0.107				1.10÷1.17
ПК12.5-28.12К4Д	2760	1190	305	ПК12.5-28.12		50	60	0.159	25	0.068	5.4	1.15÷1.23
ПК12.5-28.12К5Д			285			50	40	0.107				1.11÷1.17
ПК12.5-28.12К3Д						35		0.107				1.10÷1.17
ПК8-28.15К4Д	2760	1490	305	ПК8-28.15		50	60	0.205	25	0.088	7.0	1.51÷1.62
ПК8-28.15К5Д			285			50	40	0.137				1.46÷1.54
ПК8-28.15К3Д						35		0.137				1.45÷1.54
ПК12.5-28.15К4Д	2760	1490	305	ПК12.5-28.15		50	60	0.205	25	0.088	7.0	1.51÷1.62
ПК12.5-28.15К5Д			285			50	40	0.137				1.46÷1.54
ПК12.5-28.15К3Д						35		0.137				1.46÷1.54
ПК8-53.15К4Д	5260	1490	305	ПК8-53.15	ИИ-04-4 Выпуски 17; 18, 19	50	60	0.406	25	0.170	13.6	2.86÷3.07
ПК8-53.15К5Д			285			50	40	0.272				2.76÷2.91
ПК8-53.15К3Д						35		0.272				2.73÷2.91
ПК12.5-53.15К4Д	5260	1490	305	ПК12.5-53.15		50	60	0.406	25	0.170	13.6	2.86÷3.07
ПК12.5-53.15К5Д			285			50	40	0.272				2.76÷2.91
ПК12.5-53.15К3Д						35		0.272				2.73÷2.91

ЦНИИЭП учебных зданий г. Москва
Нач. сектора Ш. Шахбаз
Гл. спец. отд. О. Мадоян
Рук. группы М. Корягина
Ст. инженер

Характеристика изделия

Марка комплексной панели	Размеры, мм L	В	Н	Принятый чертеж панели перекрытия: марка панели	№ серии и выпуска	Основание пола: легкий бетон, проектная марка	Толщина слоя, мм	Объем, м³	ДВП; γ = 200 кг/м³: Толщина слоя δ, мм	Объем, м³	Мастика, кг	Вес комплексной панели, т
ПК4.5-58.12 К4Д	5760	1190	305	ПК4.5-58.12	ИИ-04-4 выпуски 17, 18, 19	50	60	0.343	25	0.147	11.8	2.36 ÷ 2.54
ПК4.5-58.12 К5Д			285			50	40	0.230				2.28 ÷ 2.40
ПК4.5-58.12 К3Д						35		0.230				2.26 ÷ 2.40
ПК6-58.12 К4Д	5760	1190	305	ПК6-58.12		50	60	0.343	25	0.147	11.8	2.36 ÷ 2.54
ПК6-58.12 К5Д			285			50	40	0.230				2.28 ÷ 2.40
ПК6-58.12 К3Д						35		0.230				2.26 ÷ 2.40
ПК8-58.12 К4Д	5760	1190	305	ПК8-58.12		50	60	0.343	25	0.147	11.8	2.36 ÷ 2.54
ПК8-58.12 К5Д			285			50	40	0.230				2.28 ÷ 2.40
ПК8-58.12 К3Д						35		0.230				2.26 ÷ 2.40
ПК12.5-58.12 К4Д	5760	1190	305	ПК12.5-58.12		50	60	0.343	25	0.147	11.8	2.36 ÷ 2.54
ПК12.5-58.12 К5Д			285			50	40	0.230				2.28 ÷ 2.40
ПК12.5-58.12 К3Д						35		0.230				2.26 ÷ 2.40
ПК4.5-58.15 К4Д	5760	1490	305	ПК4.5-58.15		50	60	0.440	25	0.188	15.1	3.12 ÷ 3.36
ПК4.5-58.15 К5Д			285			50	40	0.293				3.02 ÷ 3.17
ПК4.5-58.15 К3Д						35		0.293				3.00 ÷ 3.17
ПК6-58.15 К4Д	5760	1490	305	ПК6-58.15		50	60	0.440	25	0.188	15.1	3.12 ÷ 3.36
ПК6-58.15 К5Д			285			50	40	0.293				3.02 ÷ 3.17
ПК6-58.15 К3Д						35		0.293				3.00 ÷ 3.17
ПК8-58.15 К4Д	5760	1490	305	ПК8-58.15		50	60	0.440	25	0.188	15.1	3.12 ÷ 3.36
ПК8-58.15 К5Д			285			50	40	0.293				3.02 ÷ 3.17
ПК8-58.15 К3Д						35		0.293				3.00 ÷ 3.17
ПК12.5-58.15 К4Д	5760	1490	305	ПК12.5-58.15		50	60	0.440	25	0.188	15.1	3.12 ÷ 3.36
ПК12.5-58.15 К5Д			285			50	40	0.293				3.02 ÷ 3.17
ПК12.5-58.15 К3Д						35		0.293				3.00 ÷ 3.17

Примечания:

1. Данный лист читать совместно с листом 8.
2. Поверхность, отмеченную знаком ↑, подготовить под покраску.
3. Пояснение по определению веса комплексных панелей см. пояснительную записку.

Гипрокомунстрой
Главный инженер проекта — Ю. Мадоян
Руководитель группы — М. Корягина
Ст. инженер — Шаяев

Учебных заданий г. Москва
ТК 2978

Рядовые комплексные панели перекрытий длиной 276, 526 и 576 см с теплозвукоизоляционным слоем из ДВП.

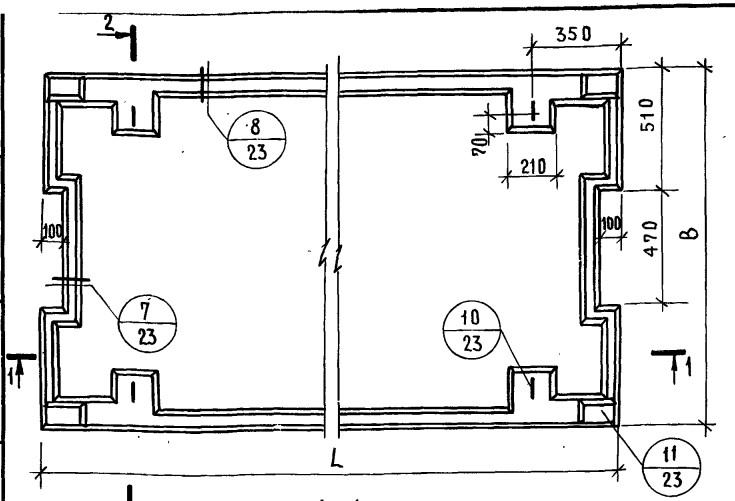

1-1

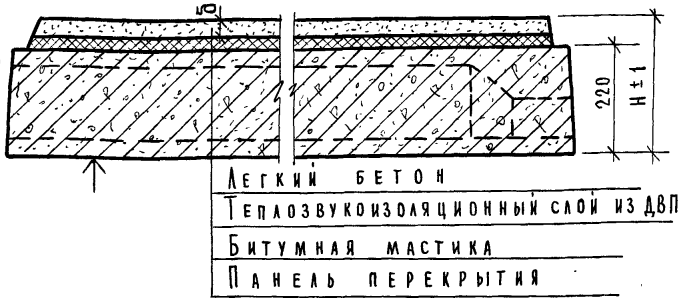

2-2

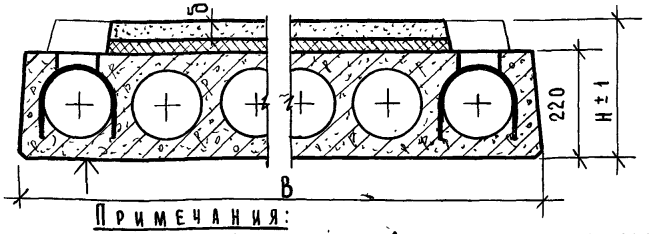

Примечания:

1. Поверхность, отмеченную знаком ↑, подготовить под покраску.
2. Пояснение по определению веса комплексных панелей см. пояснительную записку.

Характеристика изделия

Марка комплексной панели	Размеры, мм			Принятый чертеж панели перекрытия		Основание пола						Вес комплексной панели, т
						Легкий бетон			ДВП; γ = 200 кг/м³			
	L	B	H	Марка панели	И серии и выпуск	проектная марка	Толщина слоя, δ мм	Объем, м³	Толщина слоя, мм	Объем м³	Мастика, кг	
ПК8-28.15с К4Д	2760	1490	305	ПК8-28.15с	ИИ-04-4 выпуск 20	50	60	0.184	25	0.084	6.7	1.44÷1.54
ПК8-28.15с К5Д			285			50	40	0.122				1.39÷1.46
ПК8-28.15с К3Д						35		0.122				1.38÷1.46
ПК12.5-28.15с К4Д	2760	1490	305	ПК12.5-28.15с		50	60	0.184	25	0.084	6.7	1.44÷1.54
ПК12.5-28.15с К5Д			285			50	40	0.122				1.39÷1.46
ПК12.5-28.15с К3Д						35		0.122				1.38÷1.46
ПК4.5-58.15с К4Д	5760	1490	305	ПК4.5-58.15с	ИИ-04-4 выпуски 17,18,19	50	60	0.425	25	0.186	14.9	3.00÷3.24
ПК4.5-58.15с К5Д			285			50	40	0.282				2.91÷3.06
ПК4.5-58.15с К3Д						35		0.282				2.88÷3.06
ПК6-58.15с К4Д	5760	1490	305	ПК6-58.15с		50	60	0.425	25	0.186	14.9	3.00÷3.24
ПК6-58.15с К5Д			285			50	40	0.282				2.91÷3.06
ПК6-58.15с К3Д						35		0.282				2.88÷3.06
ПК8-58.15с К4Д	5760	1490	305	ПК8-58.15с		50	60	0.425	25	0.186	14.9	3.00÷3.24
ПК8-58.15с К5Д			285			50	40	0.282				2.91÷3.06
ПК8-58.15с К3Д						35		0.282				2.88÷3.06
ПК12.5-58.15с К4Д	5760	1490	305	ПК12.5-58.15с		50	60	0.425	25	0.186	14.9	3.00÷3.24
ПК12.5-58.15с К5Д			285			50	40	0.282				2.91÷3.06
ПК12.5-58.15с К3Д						35		0.282				2.88÷3.06

ГИПРОНИИ учебных зданий г. Москва

ГИП Мадоян
Гл. спец. отд. Шахова Мадоян
Рук. группы Корягина
Ст. инженер

Проверил Рекова
Н. контр.
Разработал

ТК 1978

Связевые комплексные панели перекрытий длиной 276, и 576 см с теплозвукоизоляционным слоем из ДВП

Серия ИИ-04-4
Выпуск 34 | Лист 10

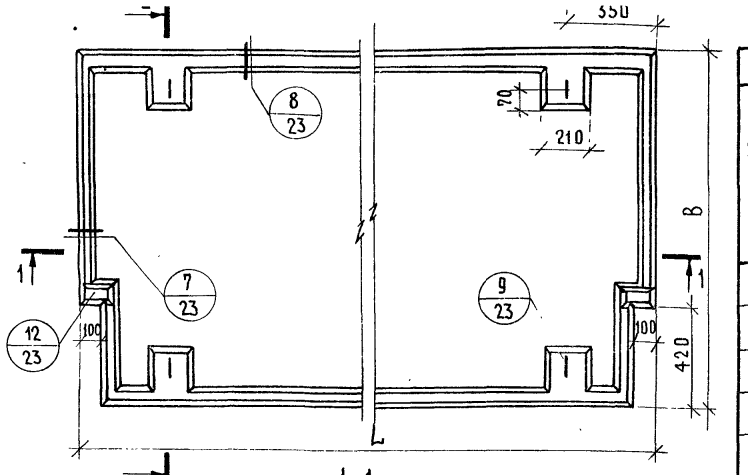

1-1

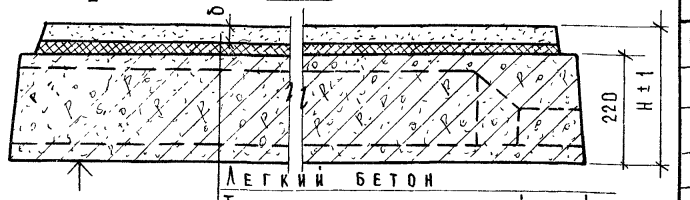

Легкий бетон
Теплозвукоизоляционный слой из ДВП
Битумная мастика
Панель перекрытия

2-2

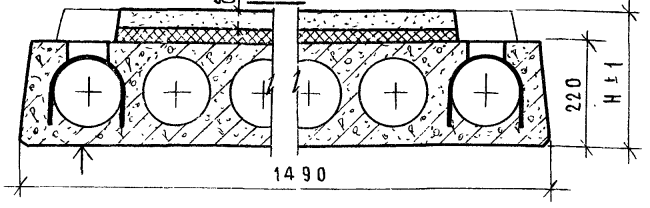

Характеристика изделия

Марка комплексной панели	Размеры, мм			Принятый чертеж панели перекрытия		Основание пола						Вес комплексной панели, т
						Легкий бетон			ДВП; $\gamma = 200$ кг/м³			
	L	B	H	Марка панели	N серии N выпуска	Проектная марка	Толщина слоя, δ мм	Объем м³	Толщина слоя, мм	Об'ем, м³	Мастика, кг	
ПК8-28.15п К4Д	2760	1490	305	ПК8-28.15п	ИИ-04-4 выпуск 20	50	60	0.198	25	0.085	6.7	1.46 ÷ 1.56
ПК8-28.15п К5Д			285			50	40	0.132				1.41 ÷ 1.48
ПК8-28.15п К3Д						35		0.132				1.39 ÷ 1.48
ПК12.5-28.15п К4Д	2760	1490	305	ПК12.5-28.15п		50	60	0.198	25	0.085	6.7	1.46 ÷ 1.56
ПК12.5-28.15п К5Д			285			50	40	0.132				1.41 ÷ 1.48
ПК12.5-28.15п К3Д						35		0.132				1.39 ÷ 1.48
ПК8-53.15п К4Д	5260	1490	305	ПК8-53.15п	ИИ-04-4 выпуски 17, 18, 19	50	60	0.398	25	0.169	13.5	2.78 ÷ 2.99
ПК8-53.15п К5Д			285			50	40	0.266				2.68 ÷ 2.82
ПК8-53.15п К3Д						35		0.266				2.66 ÷ 2.82
ПК12.5-53.15п К4Д	5260	1490	305	ПК12.5-53.15п		50	60	0.398	25	0.169	13.5	2.78 ÷ 2.99
ПК12.5-53.15п К5Д			285			50	40	0.266				2.68 ÷ 2.82
ПК12.5-53.15п К3Д						35		0.266				2.66 ÷ 2.82
ПК4.5-58.15п К4Д	5760	1490	305	ПК4.5-58.15п		50	60	0.438	25	0.186	14.9	3.04 ÷ 3.27
ПК4.5-58.15п К5Д			285			50	40	0.292				2.93 ÷ 3.09
ПК4.5-58.15п К3Д						35		0.292				2.90 ÷ 3.09
ПК6-58.15п К4Д	5760	1490	305	ПК6-58.15п		50	60	0.438	25	0.186	14.9	3.04 ÷ 3.27
ПК6-58.15п К5Д			285			50	40	0.292				2.93 ÷ 3.09
ПК6-58.15п К3Д						35		0.292				2.90 ÷ 3.0[illegible]
ПК8-58.15п К4Д	5760	1490	305	ПК8-58.15п		50	60	0.438	25	0.186	14.9	3.04 ÷ 3.[illegible]
ПК8-58.15п К5Д			285			50	40	0.292				2.93 ÷ 3.09
ПК8-58.15п К3Д						35		0.292				2.90 ÷ 3.0[illegible]
ПК12.5-58.15п К4Д	5760	1490	305	ПК12.5-58.15п		50	60	0.438	25	0.186	14.9	3.04 ÷ 3.2[illegible]
ПК12.5-58.15п К5Д			285			50	40	0.292				2.93 ÷ 3.09
ПК12.5-58.15п К3Д						35		0.292				2.90 ÷ 3.09

Примечания:

1. Поверхность, отмеченную знаком ↑, подготовить под покраску.
2. Пояснение по определению веса комплексных панелей см пояснительную записку

ТК 1978	Пристенные комплексные панели перекрытий длиной 276, 526 и 576 см с теплозвукоизоляционным слоем из ДВП	Серия ИИ-04-1; Выпуск 34; Лист 11

Ст. инженер М. Корягина

Г. Москва

15513 17

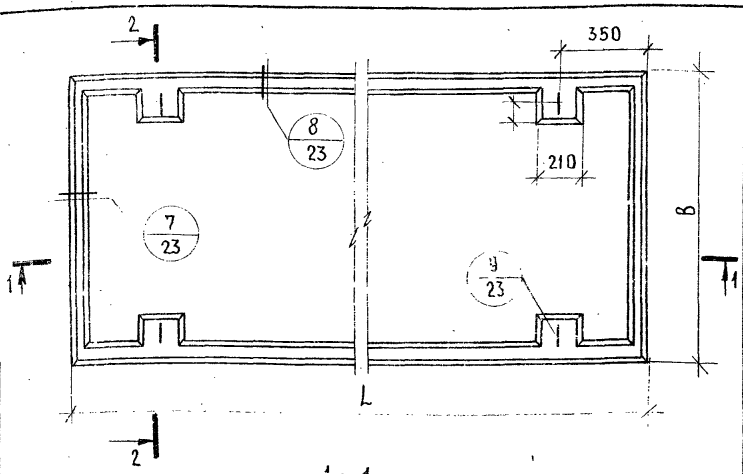

1-1



2-2

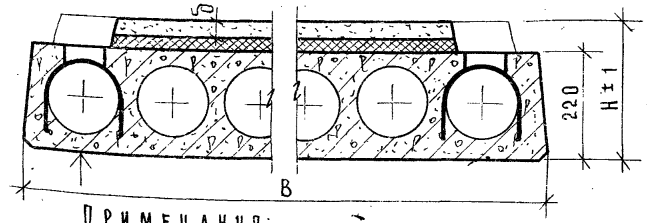

Характеристика изделия

Марка комплексной панели	Размеры, мм L	В	Н	Принятый чертеж панели перекрытия: марка панели	№ серии, № выпуска	Основание пола: легкий бетон, проектная марка	толщина слоя, δ мм	объем, м³	ДВП; γ = 200 кг/м³: толщина слоя, мм	объем, м³	мастика, кг	Вес комплексной панели, т
ПК4.5-88.12 К4Д	8760	1190	305	ПК4.5-88.12	ИИ-04-4 выпуски 24, 25	50	60	0.530	25	0.226	18.1	3.60 ÷ 3.88
ПК4.5-88.12 К5Д			285			50	40	0.354				3.47 ÷ 3.65
ПК4.5-88.12 К3Д						35		0.354				3.43 ÷ 3.65
ПК6-88.12 К4Д	8760	1190	305	ПК6-88.12		50	60	0.530	25	0.226	18.1	3.60 ÷ 3.88
ПК6-88.12 К5Д			285			50	40	0.354				3.47 ÷ 3.65
ПК6-88.12 К3Д						35		0.354				3.43 ÷ 3.65
ПК8-88.12 К4Д	8760	1190	305	ПК8-88.12		50	60	0.530	25	0.226	18.1	3.60 ÷ 3.88
ПК8-88.12 К5Д			285			50	40	0.354				3.47 ÷ 3.65
ПК8-88.12 К3Д						35		0.354				3.43 ÷ 3.65
ПК4.5-88.15 К4Д	8760	1490	305	ПК4.5-88.15		50	60	0.684	25	0.290	23.2	4.74 ÷ 5.10
ПК4.5-88.15 К5Д			285			50	40	0.456				4.57 ÷ 4.81
ПК4.5-88.15 К3Д						35		0.456				4.53 ÷ 4.81
ПК6-88.15 К4Д	8760	1490	305	ПК6-88.15		50	60	0.684	25	0.290	23.2	4.74 ÷ 5.10
ПК6-88.15 К5Д			285			50	40	0.456				4.57 ÷ 4.81
ПК6-88.15 К3Д						35		0.456				4.53 ÷ 4.81
ПК8-88.15 К4Д	8760	1490	305	ПК8-88.15		50	60	0.684	25	0.290	23.2	4.74 ÷ 5.10
ПК8-88.15 К5Д			285			50	40	0.456				4.57 ÷ 4.81
ПК8-88.15 К3Д						35		0.456				4.53 ÷ 4.81

Примечания:

1. Поверхность, отмеченную знаком ↑, подготовить под покраску.
2. Пояснение по определению веса комплексных панелей см. пояснительную записку.

ЦНИИЭП учебных зданий г. Москва
Гл. спец. ОТА Э. Шахова
Рук. группы С. Мадоян
Ст. инженер М. Орлятина
Нач. отдела Ю. Ильин
Гл. конструктор Л. Шубин
Нач. сектора Ю. Ильин

ТК 1978

Рядовые комплексные панели перекрытий длиной 876 см с теплозвукоизоляционным слоем из ДВП.

Серия ИИ-04-4
Выпуск 34 | Лист 12

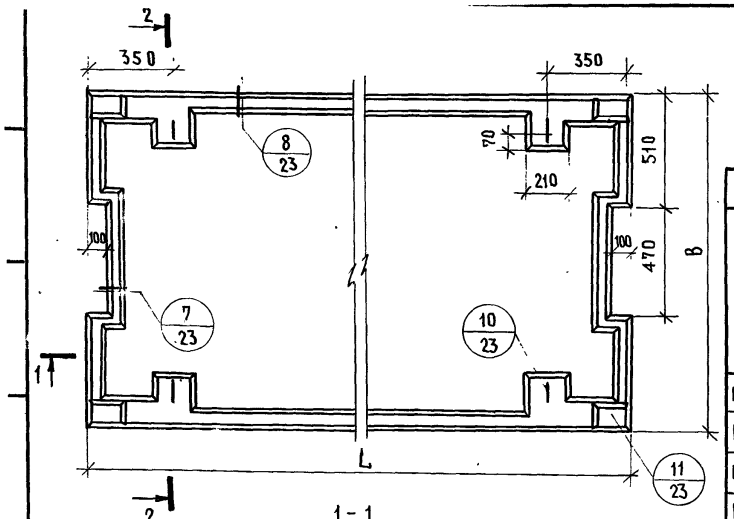

1-1

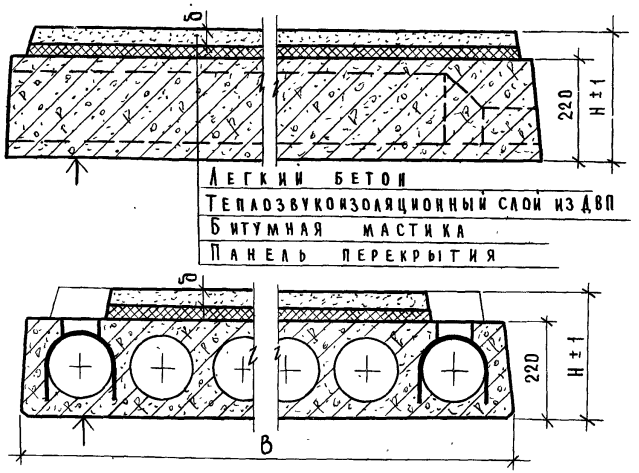

Характеристика изделия

Марка комплексной панели	Размеры, мм			Принятый чертеж панели перекрытия		Основание пола						Вес комплексной панели, т
						Легкий бетон			ДВП: γ = 200 кг/м³			
	L	B	H	Марка панели	Серии и выпуски	проектная марка	Толщина слоя, б мм	Объем, м³	Толщина слоя, мм	Объем, м	Мастика, кг	
ПК4.5-88.15с К4Д	8760	1490	305	ПК4.5-88.15с	ИИ-04-4 выпуски 24, 25	50	60	0.665	25	0.286	22.8	4.64 ÷ 4.99
ПК4.5-88.15с К5Д			285			50	40	0.441				4.47 ÷ 4.71
ПК4.5-88.15с К3Д						35						4.43 ÷ 4.71
ПК6-88.15с К4Д	8760	1490	305	ПК6-88.15с		50	60	0.665	25	0.286	22.8	4.64 ÷ 4.99
ПК6-88.15с К5Д			285			50	40	0.441				4.47 ÷ 4.71
ПК6-88.15с К3Д						35						4.43 ÷ 4.71
ПК8-88.15с К4Д	8760	1490	305	ПК8-88.15с		50	60	0.665	25	0.286	22.8	4.64 ÷ 4.99
ПК8-88.15с К5Д			285			50	40	0.441				4.47 ÷ 4.71
ПК8-88.15с К3Д						35						4.43 ÷ 4.71

Примечания:

1. Поверхность, отмеченную знаком ↑, подготовить под покраску.
2. Пояснение по определению веса комплексных панелей см. пояснительную записку.

ТК 1978

Связевые комплексные панели перекрытий длиной 876 см с теплозвукоизоляционным слоем из ДВП.

Серия ИИ-04-4
Выпуск 34 | Лист 13

Ст. инженер М. Корягина

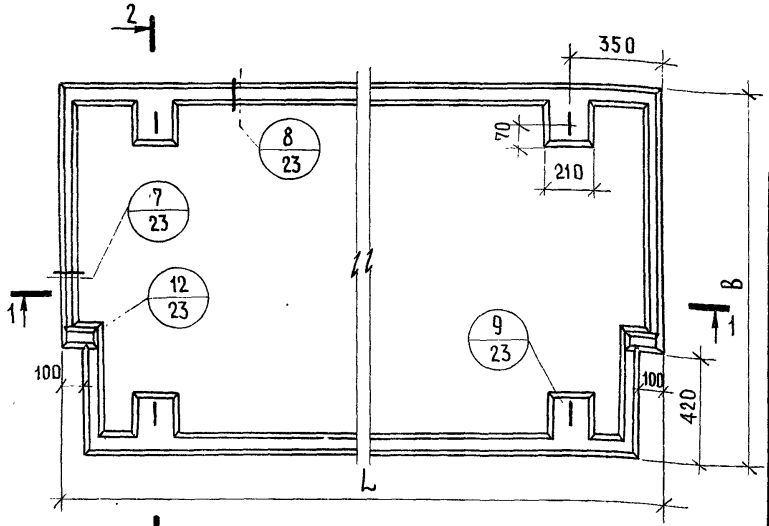

1-1

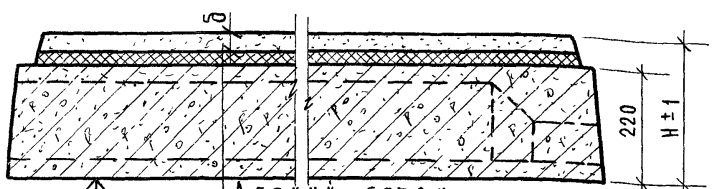

Легкий бетон
Теплозвукоизоляционный слой из ДВП
Битумная мастика
Панель перекрытия

2-2

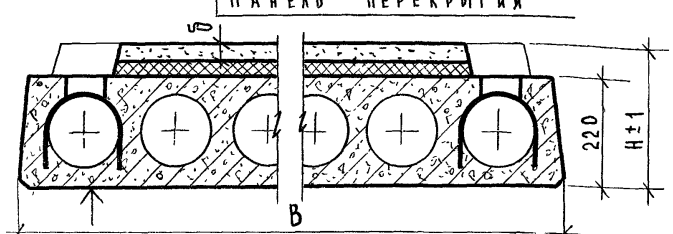

Характеристика изделия												
Марка комплексной панели	Размеры, мм			Принятый чертеж панели перекрытия		Основание пола						Вес комплексной панели, т
						Легкий бетон			ДВП; $\gamma = 200$ кг/м³			
	L	B	H	Марка панели	№ серии № выпуска	Проектная марка	Толщина слоя, δ мм	Объем, м³	Толщина слоя, мм	Объем, м³	Мастика, кг	
ПК4.5-88.15п К4Д	8760	1490	305	ПК4.5-88.15п	ИИ-04-4 выпуски 24, 25	50	60	0.677	25	0.288	23.0	4.66 ÷ 5.01
ПК4.5-88.15п К5Д			285			50	40	0.452				4.49 ÷ 4.63
ПК4.5-88.15п К3Д						35						4.44 ÷ 4.63
ПК6-88.15п К4Д	8760	1490	305	ПК6-88.15п		50	60	0.677	25	0.288	23.0	4.66 ÷ 5.01
ПК6-88.15п К5Д			285			50	40	0.452				4.49 ÷ 4.63
ПК6-88.15п К3Д						35						4.44 ÷ 4.63
ПК8-88.15п К4Д	8760	1490	305	ПК8-88.15п		50	60	0.677	25	0.288	23.0	4.66 ÷ 5.01
ПК8-88.15п К5Д			285			50	40	0.452				4.49 ÷ 4.63
ПК8-88.15п К3Д						35						4.44 ÷ 4.63

Примечания:

1. Поверхность, отмеченную знаком ↑, подготовить под покраску.
2. Пояснение по определению веса комплексных панелей см. пояснительную записку.

Учебных зданий г. Москва

Гласп. ц. отд. Э. Шахова
Рук. группы О. Мадоян
Ст. инженер М. Корягина

ТК 1978

Пристенные комплексные панели перекрытий длиной 87.6 см с теплозвукоизоляционным слоем из ДВП.

Серия ИИ-04-4
Выпуск 34 Лист 14

15513 20

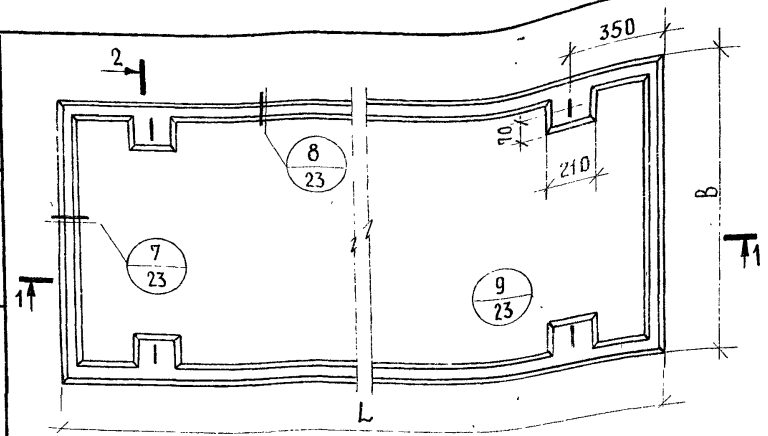

1-1



2-2

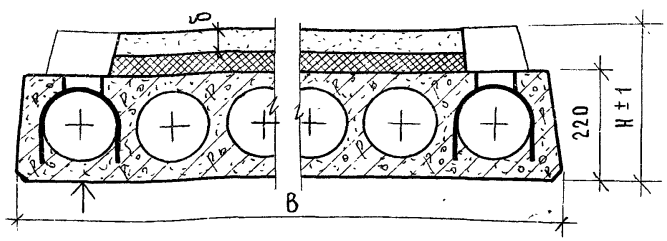

Примечание:

Данный лист читать совместно с листом 16.

Характеристика изделия													Вес комплексной панели, т
Марка комплексной панели	Размеры, мм			Принятый чертеж панели перекрытия		Основание пола							
						Легкий бетон			Фибролит γ = 400 кг/м³				
	L	B	H	Марка панели	№ серии и выпуска	Проектная марка	Толщина слоя δ, мм	Объем, м³	Толщина слоя, мм	Объем, м³	Мастика, кг		
ПК8-28.12К4Ф	2760	1190	310	ПК8-28.12	ИИ-04-4 выпуск 20	50	60	0.159	30	0.082	5.5		1.16 ÷ 1.24
ПК8-28.12К5Ф			290			50	40	0.106					1.12 ÷ 1.17
ПК8-28.12К3Ф						35		0.106					1.11 ÷ 1.17
ПК12.5-28.12К4Ф	2760	1190	310	ПК12.5-28.12		50	60	0.159	30	0.082	5.5		1.16 ÷ 1.24
ПК12.5-28.12К5Ф			290			50	40	0.106					1.12 ÷ 1.17
ПК12.5-28.12К3Ф						35		0.106					1.11 ÷ 1.17
ПК8-28.15К4Ф	2760	1490	310	ПК8-28.15		50	60	0.204	30	0.105	7.0		1.52 ÷ 1.63
ПК8-28.15К5Ф			290			50	40	0.137					1.47 ÷ 1.54
ПК8-28.15К3Ф						35		0.137					1.45 ÷ 1.54
ПК12.5-28.15К4Ф	2760	1490	310	ПК12.5-28.15		50	60	0.204	30	0.105	7.0		1.52 ÷ 1.63
ПК12.5-28.15К5Ф			290			50	40	0.137					1.47 ÷ 1.54
ПК12.5-28.15К3Ф						35		0.137					1.45 ÷ 1.54
ПК8-53.15К4Ф	5260	1490	310	ПК8-53.15	ИИ-04-4 выпуски 17,18,19	50	60	0.403	30	0.206	13.7		2.87 ÷ 3.08
ПК8-53.15К5Ф			290			50	40	0.270					2.77 ÷ 2.92
ПК8-53.15К3Ф						35		0.270					2.75 ÷ 2.92
ПК12.5-53.15К4Ф	5260	1490	310	ПК12.5-53.15		50	60	0.403	30	0.206	13.7		2.87 ÷ 3.08
ПК12.5-53.15К5Ф			290			50	40	0.270					2.77 ÷ 2.92
ПК12.5-53.15К3Ф						35		0.270					2.75 ÷ 2.92

Гип Москва — Рук. группы Ст. инженер — Н. Мадоян — М. Корягина

ТК 1978

Рядовые комплексные панели перекрытий длиной 276, 526 и 576 см с теплозвукоизоляционным слоем из фибролитовых плит

Серия ИИ-04-4 | Выпуск 34 | Лист 15

Характеристика изделия

Марка комплексной панели	Размеры, мм L	В	Н	Принятый чертеж панели перекрытия: марка панели	серии и выпуска	Основание пола: легкий бетон, проектная марка	толщина слоя, мм	об'ем, м³	фибролит γ = 400 кг/м³, толщина слоя δ, мм	об'ем, м³	мастика, кг	Вес комплексной панели, т
ПК4,5-58.12 К4Ф	5760	1190	310	ПК4.5-58.12	ИИ-04-4 выпуски 17, 18, 19	50	60	0.344	30	0.177	11.8	2.38 ÷ 2.56
ПК4.5-58.12 К5Ф			290			50	40	0.230				2.29 ÷ 2.41
ПК4.5-58.12 К3Ф						35		0.230				2.27 ÷ 2.41
ПК6-58.12 К4Ф	5760	1190	310	ПК6-58.12		50	60	0.344	30	0.177	11.8	2.38 ÷ 2.56
ПК6-58.12 К5Ф			290			50	40	0.230				2.29 ÷ 2.41
ПК6-58.12 К3Ф						35		0.230				2.27 ÷ 2.41
ПК8-58.12 К4Ф	5760	1190	310	ПК8-58.12		50	60	0.344	30	0.177	11.8	2.38 ÷ 2.56
ПК8-58.12 К5Ф			290			50	40	0.230				2.29 ÷ 2.41
ПК8-58.12 К3Ф						35		0.230				2.27 ÷ 2.41
ПК12.5-58.12 К4Ф	5760	1190	310	ПК12.5-58.12		50	60	0.344	30	0.177	11.8	2.38 ÷ 2.56
ПК12.5-58.12 К5Ф			290			50	40	0.230				2.29 ÷ 2.41
ПК12.5-58.12 К3Ф						35		0.230				2.27 ÷ 2.41
ПК4.5-58.15 К4Ф	5760	1490	310	ПК4.5-58.15		50	60	0.440	30	0.227	15.13	3.14 ÷ 3.38
ПК4.5-58.15 К5Ф			290			50	40	0.293				3.03 ÷ 3.19
ПК4.5-58.15 К3Ф						35		0.293				3.00 ÷ 3.19
ПК6-58.15 К4Ф	5760	1490	310	ПК6-58.15		50	60	0.440	30	0.227	15.13	3.14 ÷ 3.38
ПК6-58.15 К5Ф			290			50	40	0.293				3.03 ÷ 3.19
ПК6-58.15 К3Ф						35		0.293				3.00 ÷ 3.19
ПК8-58.15 К4Ф	5760	1490	310	ПК8-58.15		50	60	0.440	30	0.227	15.13	3.14 ÷ 3.38
ПК8-58.15 К5Ф			290			50	40	0.293				3.03 ÷ 3.19
ПК8-58.15 К3Ф						35		0.293				3.00 ÷ 3.19
ПК12.5-58.15 К4Ф	5760	1490	310	ПК12.5-58.15		50	60	0.440	30	0.227	15.13	3.14 ÷ 3.38
ПК12.5-58.15 К5Ф			290			50	40	0.293				3.03 ÷ 3.19
ПК12.5-58.15 К3Ф						35		0.293				3.00 ÷ 3.19

Примечания:

1. Данный лист читать совместно с листом 15
2. Поверхность, отмеченную знаком ↑, подготовить под покраску
3. Пояснение по определению веса комплексных панелей см пояснительную записку

ГИПРОНИИ ГРАЖДАНСКИХ УЧЕБНЫХ ЗДАНИЙ г. МОСКВА

Гл. инж. проекта Ю. Сабуров
Нач. отд. Э. Шахова
Рук. группы О. Маджян
Ст. инженер М. Корягина

ТК 1978

Рядовые комплексные панели перекрытий длиной 27б, 52б и 57б с теплозвукоизоляционным слоем из фибролитовых плит

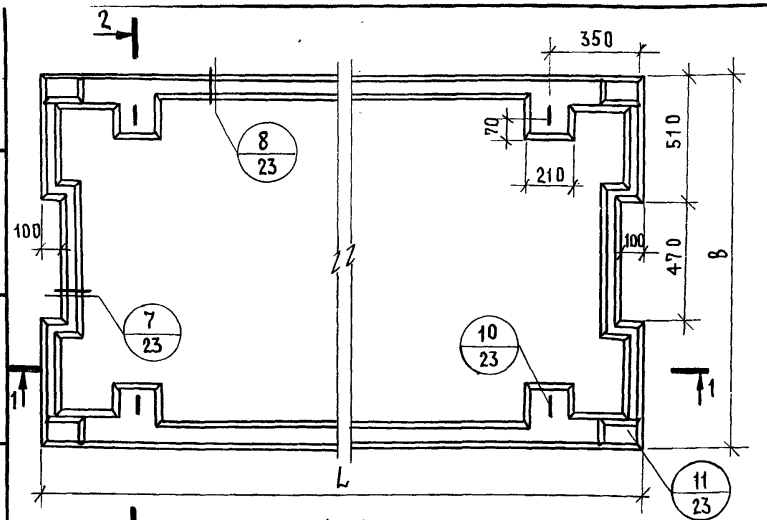

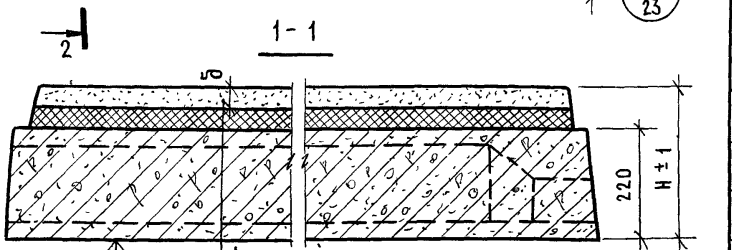

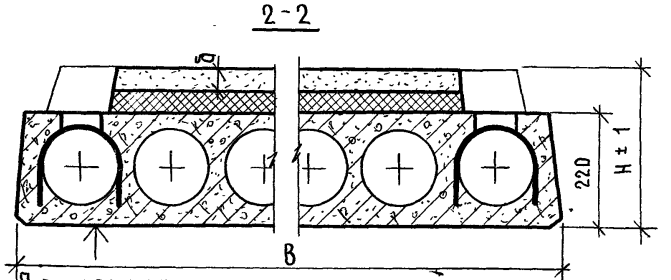

Примечания:

1. Поверхность, отмеченную знаком ↑, подготовить под покраску.
2. Пояснение по определению веса комплексных панелей см. пояснительную записку.

Характеристика изделия

Марка комплексной панели	Размеры, мм			Принятый чертеж панели перекрытия		Основание пока						Вес комплексной панели, т
						Легкий бетон			Фибролит γ = 400 кг/м³			
	L	B	H	Марка панели	№ серии и выпуска	Проектная марка	Толщина слоя, δ мм	Объем, м³	Толщина слоя, δ мм	Объем, м³	Мастика кг	
ПК8-28.15с К4Ф	2760	1490	310	ПК8-28.15с	ИИ-04-4 выпуск 20	50	60	0.184	30	0.102	6.8	1.47 ÷ 1.58
ПК8-28.15с К5Ф			290			50	40	0.122				1.42 ÷ 1.49
ПК8-28.15с К3Ф						35		0.122				1.40 ÷ 1.49
ПК12.5-28.15с К4Ф	2760	1490	310	ПК12.5-28.15с		50	60	0.184	30	0.102	6.8	1.47 ÷ 1.58
ПК12.5-28.15с К5Ф			290			50	40	0.122				1.42 ÷ 1.49
ПК12.5-28.15с К3Ф						35		0.122				1.40 ÷ 1.49
ПК4.5-58.15с К4Ф	5760	1490	310	ПК4.5-28.15с	ИИ-04-4 выпуски 17, 18, 19	50	60	0.425	30	0.223	14.8	3.08 ÷ 3.30
ПК4.5-58.15с К5Ф			290			50	40	0.282				2.95 ÷ 3.12
ПК4.5-58.15с К3Ф						35		0.282				2.93 ÷ 3.12
ПК6-58.15с К4Ф	5760	1490	310	ПК6-58.15с		50	60	0.425	30	0.223	14.8	3.08 ÷ 3.30
ПК6-58.15с К5Ф			290			50	40	0.282				2.95 ÷ 3.12
ПК6-58.15с К3Ф						35		0.282				2.93 ÷ 3.12
ПК8-58.15с К4Ф	5760	1490	310	ПК8-58.15с		50	60	0.425	30	0.223	14.8	3.08 ÷ 3.30
ПК8-58.15с К5Ф			290			50	40	0.282				2.95 ÷ 3.12
ПК8-58.15с К3Ф						35		0.282				2.93 ÷ 3.12
ПК12.5-58.15с К4Ф	5760	1490	310	ПК12.5-58.15с		50	60	0.425	30	0.223	14.8	3.08 ÷ 3.30
ПК12.5-58.15с К5Ф			290			50	40	0.282				2.95 ÷ 3.12
ПК12.5-58.15с К3Ф						35		0.282				2.93 ÷ 3.12

г. Москва. Ст. инженер ... М. Корягина. Ю. Мацап

ТК 1978

Связевые комплексные панели перекрытий длиной 276 и 576 см с теплозвукоизоляционным слоем из фибролитовых плит

Серия ИИ-04-4. Выпуск 34. Лист 17

15513 22

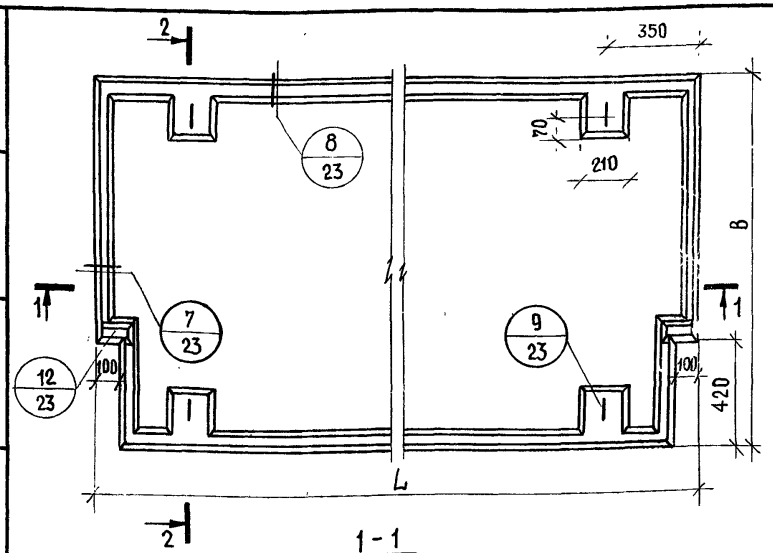

Примечания:
1. Поверхность, отмеченную знаком ↑, подготовить под покраску.
2. Пояснение по определению веса комплексных панелей см. пояснительную записку.

Характеристика изделия

Марка комплексной панели	Размеры, мм L	В	Н	Принятый чертеж панели перекрытия: Марка панели	№ серии и выпуска	Основание пола: Легкий бетон — проектная марка	Толщина слоя δ, мм	Объем, м³	Фибролит γ=400 кг/м³ — Толщина слоя, мм	Объем, м³	Мастика, кг	Вес комплексной панели, т
ПК8-28.15п К4Ф	2760	1490	310	ПК8-28.15п	ИИ-04-4 выпуск 20	50	60	0.198	30	0.102	6.8	1.48 ÷ 1.59
ПК8-28.15п К5Ф			290			50	40	0.132				1.44 ÷ 1.50
ПК8-28.15п К3Ф						35		0.132				1.42 ÷ 1.50
ПК12.5-28.15п К4Ф	2760	1490	310	ПК12.5-28.15п		50	60	0.198	30	0.102	6.8	1.48 ÷ 1.59
ПК12.5-28.15п К5Ф			290			50	40	0.132				1.44 ÷ 1.50
ПК12.5-28.15п К3Ф						35		0.132				1.42 ÷ 1.50
ПК8-53.15п К4Ф	5260	1490	310	ПК8-53.15п	ИИ-04-4 выпуски 17, 18, 19	50	60	0.398	30	0.204	13.6	2.83 ÷ 3.04
ПК8-53.15п К5Ф			290			50	40	0.265				2.73 ÷ 2.87
ПК8-53.15п К3Ф						35		0.265				2.70 ÷ 2.87
ПК12.5-53.15п К4Ф	5260	1490	310	ПК12.5-53.15п		50	60	0.398	30	0.204	13.6	2.83 ÷ 3.04
ПК12.5-53.15п К5Ф			290			50	40	0.265				2.73 ÷ 2.87
ПК12.5-53.15п К3Ф						35		0.265				2.70 ÷ 2.87
ПК4.5-58.15п К4Ф	5760	1490	310	ПК4.5-58.15п		50	60	0.438	30	0.223	14.9	3.10 ÷ 3.33
ПК4.5-58.15п К5Ф			290			50	40	0.291				2.99 ÷ 3.14
ПК4.5-58.15п К3Ф						35		0.291				2.96 ÷ 3.14
ПК6-58.15п К4Ф	5760	1490	310	ПК6-58.15п		50	60	0.438	30	0.223	14.9	3.10 ÷ 3.33
ПК6-58.15п К5Ф			290			50	40	0.291				2.99 ÷ 3.14
ПК6-58.15п К3Ф						35		0.291				2.96 ÷ 3.14
ПК8-58.15п К4Ф	5760	1490	310	ПК8-58.15п		50	60	0.438	30	0.223	14.9	3.10 ÷ 3.33
ПК8-58.15п К5Ф			290			50	40	0.291				2.99 ÷ 3.14
ПК8-58.15п К3Ф						35		0.291				2.96 ÷ 3.14
ПК12.5-58.15п К4Ф	5760	1490	310	ПК12.5-58.15п		50	60	0.438	30	0.223	14.9	3.10 ÷ 3.33
ПК12.5-58.15п К5Ф			290			50	40	0.291				2.99 ÷ 3.14
ПК12.5-58.15п К3Ф						35		0.291				2.96 ÷ 3.14

ЦНИИЭП учебных зданий г. Москва

ГА. ИНЖ. ИН-ТА	Ю. Шишкина	
НАЧ. ОТДЕЛА	О. Мадоян	
ГЛ. СПЕЦ. ОТД.	А. Ляхович	ТЕХНИК
РУК. ГРУППЫ	В. Трекова	ПРОВЕРИЛА
СТ. ИНЖЕНЕР	О. Мадоян	
	Э. Шахова	
	М. Корягина	

ТК 1978

Пристенные комплексные панели перекрытий длиной 276, 526 и 576 см с теплозвукоизоляционным слоем из фибролитовых плит

Серия ИИ-04-4
Выпуск 34 | Лист 18

15513 24

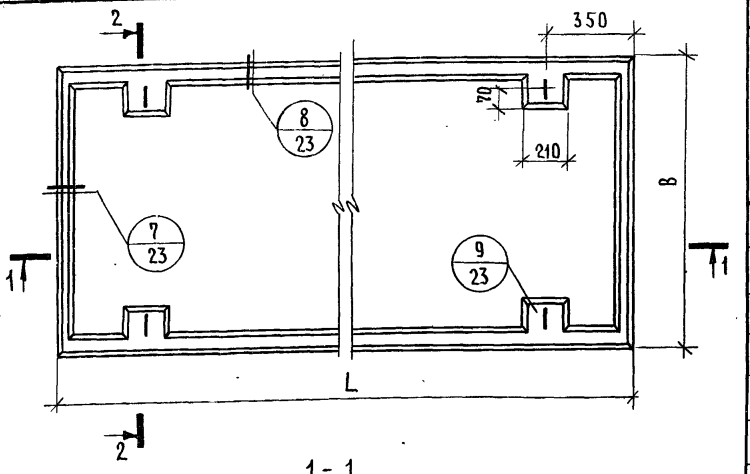

1 - 1



Легкий бетон
Теплозвукоизоляционный слой из фибролита
Битумная мастика
Панель перекрытия

2 - 2

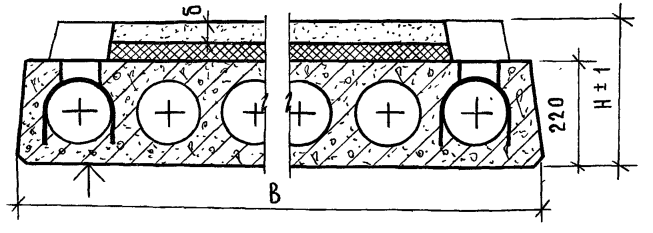

Характеристика изделия

Марка комплексной панели	Размеры, мм			Принятый чертеж панели перекрытия		Основание пола						Вес комплексной панели, т
						Легкий бетон			Фибролит γ=400 кг/м³			
	L	B	H	Марка панели	№ серии и выпуска	Проектная марка	Толщина слоя б, мм	Объем, м³	Толщина слоя, мм	Объем, м³	Мастика, кг	
ПК4.5-88.12 К4Ф	8760	1190	310	ПК4.5-88.12	ИИ-04-4 выпуски 24, 25	50	60	0.530	30	0.272	18.1	3.62 ÷ 3.90
ПК4.5-88.12 К5Ф			290			50	40	0.353				3.49 ÷ 3.67
ПК4.5-88.12 К3Ф						35						3.45 ÷ 3.67
ПК6-88.12 К4Ф	8760	1190	310	ПК6-88.12		50	60	0.530	30	0.272	18.1	3.62 ÷ 3.90
ПК6-88.12 К5Ф			290			50	40	0.353				3.49 ÷ 3.67
ПК6-88.12 К3Ф						35						3.45 ÷ 3.67
ПК8-88.12 К4Ф	8760	1190	310	ПК8-88.12		50	60	0.530	30	0.272	18.1	3.62 ÷ 3.90
ПК8-88.12 К5Ф			290			50	40	0.353				3.49 ÷ 3.67
ПК8-88.12 К3Ф						35						3.45 ÷ 3.67
ПК4.5-88.15 К4Ф	8760	1490	310	ПК4.5-88.15		50	60	0.682	30	0.348	23.2	4.76 ÷ 5.12
ПК4.5-88.15 К5Ф			290			50	40	0.456				4.60 ÷ 4.84
ПК4.5-88.15 К3Ф						35						4.55 ÷ 4.84
ПК6-88.15 К4Ф	8760	1490	310	ПК6-88.15		50	60	0.682	30	0.348	23.2	4.76 ÷ 5.12
ПК6-88.15 К5Ф			290			50	40	0.456				4.60 ÷ 4.84
ПК6-88.15 К3Ф						35						4.55 ÷ 4.84
ПК8-88.15 К4Ф	8760	1490	310	ПК8-88.15		50	60	0.682	30	0.348	23.2	4.76 ÷ 5.12
ПК8-88.15 К5Ф			290			50	40	0.456				4.60 ÷ 4.84
ПК8-88.15 К3Ф						35						4.55 ÷ 4.84

Примечания:

1. Поверхность, отмеченную знаком ↑, подготовить под покраску.
2. Пояснение по определению веса комплексных панелей см. пояснительную записку.

ТК 1978

Рядовые комплексные панели перекрытий длиной 876 см с теплозвукоизоляционным слоем из фибролитовых плит

Серия ИИ-04-4 | Выпуск 34 | Лист 19

Г. Москва | Ст. инженер | М. Коригина

15513 25

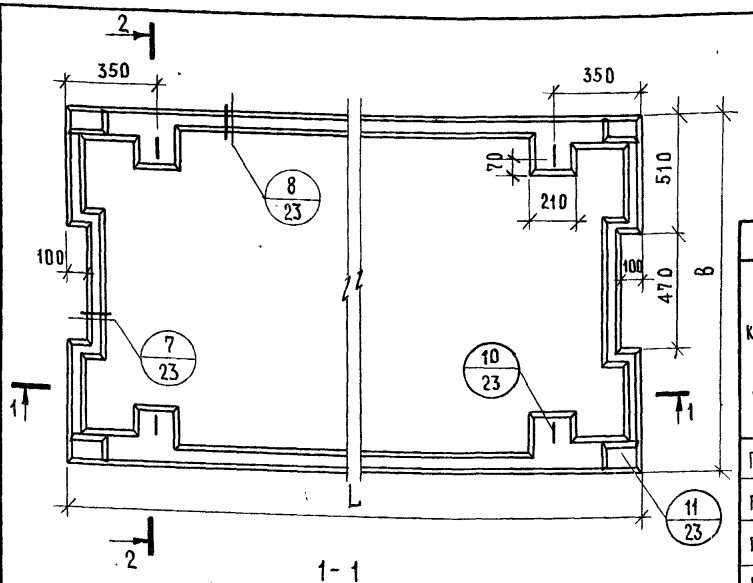

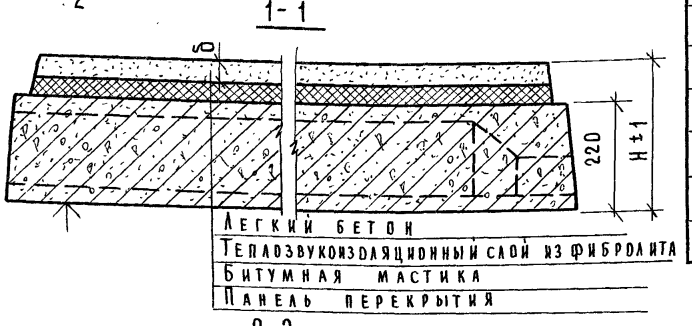

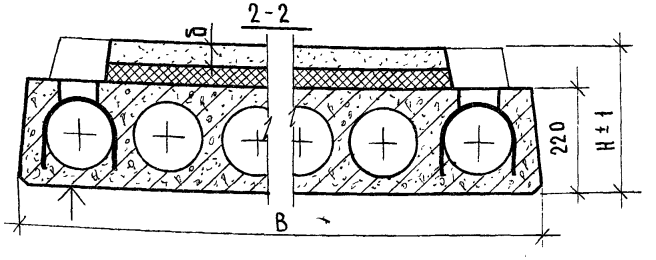

Характеристика изделия

Марка комплексной панели	Размеры, мм L	B	H	Принятый чертеж панели перекрытия: марка панели	серии и выпуски	Основание пола: легкий бетон, проектная марка	Толщина слоя δ, мм	Объем м³	Фибролит γ=400 кг/м³: Толщина слоя, мм	Объем, м	Мастика, кг	Вес комплексной панели, т
ПК4-5-88.15с К4Ф	8760	1490	310	ПК4-5-88.15с	ИИ-04-4 вып. 24,25	50	60	0.664	30	0.343	23.0	4.74 ÷ 5.09
ПК4-5-88.15с К5Ф			290			50	40	0.441				4.57 ÷ 4.80
ПК4-5-88.15с К3Ф						35						4.52 ÷ 4.80
ПК6-88.15с К4Ф	8760	1490	310	ПК6-88.15с		50	60	0.664	30	0.343	23.0	4.74 ÷ 5.09
ПК6-88.15с К5Ф			290			50	40	0.441				4.57 ÷ 4.80
ПК6-88.15с К3Ф						35						4.52 ÷ 4.80
ПК8-88.15с К4Ф	8760	1490	310	ПК8-88.15с		50	60	0.664	30	0.343	23.0	4.74 ÷ 5.09
ПК8-88.15с К5Ф			290			50	40	0.441				4.57 ÷ 4.80
ПК8-88.15с К3Ф						35						4.52 ÷ 4.80

Примечания:

1. Поверхность, отмеченную знаком ↑, подготовить под покраску.
2. Пояснение по определению веса комплексных панелей см. пояснительную записку.

ГИП	Е. Генкин	
Гл. спец. отд.	Э. Шахова	
Рук. группы	О. Мадоян	
Ст. инженер	М. Корягина	

ЦНИИЭП учебных зданий г. Москва

ТК 1978

Связевые комплексные панели перекрытий длиной 876 см с теплозвукоизоляционным слоем из фибролитовых плит

Серия ИИ-04-4, выпуск 34, лист 20

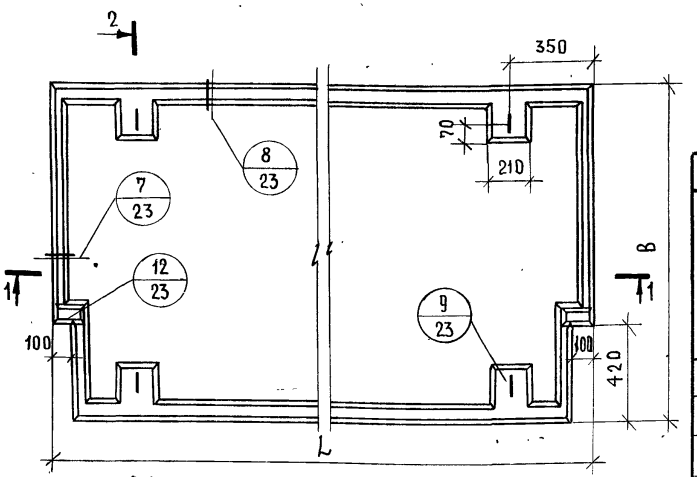

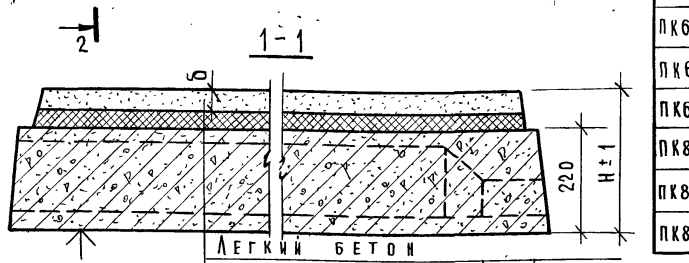

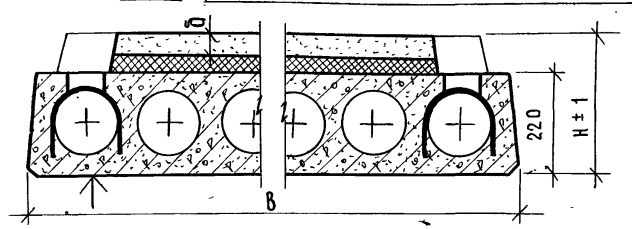

Характеристика изделия

Марка комплексной панели	Размеры, мм L	В	Н	Принятый чертеж панели перекрытия: марка панели	№ серии и выпуска	Основание пола: легкий бетон, проектная марка	Толщина слоя б, мм	Объем, м³	Фибролит γ = 400 кг/м³, толщина слоя мм	Объем м³	Мастика, кг	Вес комплексной панели, т
ПК4.5-88.15п К4Ф	8760	1490	310	ПК4.5-88.15п	ИИ-04-4 выпуски 24, 25	50	60	0.671	50	0.345	23.0	4.74 ÷ 5.09
ПК4.5-88.15п К5Ф			290			50	40	0.452				4.57 ÷ 4.81
ПК4.5-88.15п К3Ф						35						4.53 ÷ 5.09
ПК6-88.15п К4Ф	8760	1490	310	ПК6-88.15п		50	60	0.677	30	0.345	23.0	4.74 ÷ 5.09
ПК6-88.15п К5Ф			290			50	40	0.452				4.57 ÷ 4.81
ПК6-88.15п К3Ф						35						4.53 ÷ 4.81
ПК8-88.15п К4Ф	8760	1490	310	ПК8-88.15п		50	60	0.677	30	0.345	23.0	4.74 ÷ 5.09
ПК8-88.15п К5Ф			290			50	40	0.452				4.57 ÷ 4.81
ПК8-88.15п К3Ф						35						4.53 ÷ 4.81

Примечания:

1. Поверхность, отмеченную знаком ↑, подготовить под покраску.
2. Пояснение по определению веса комплексных панелей см. пояснительную записку.

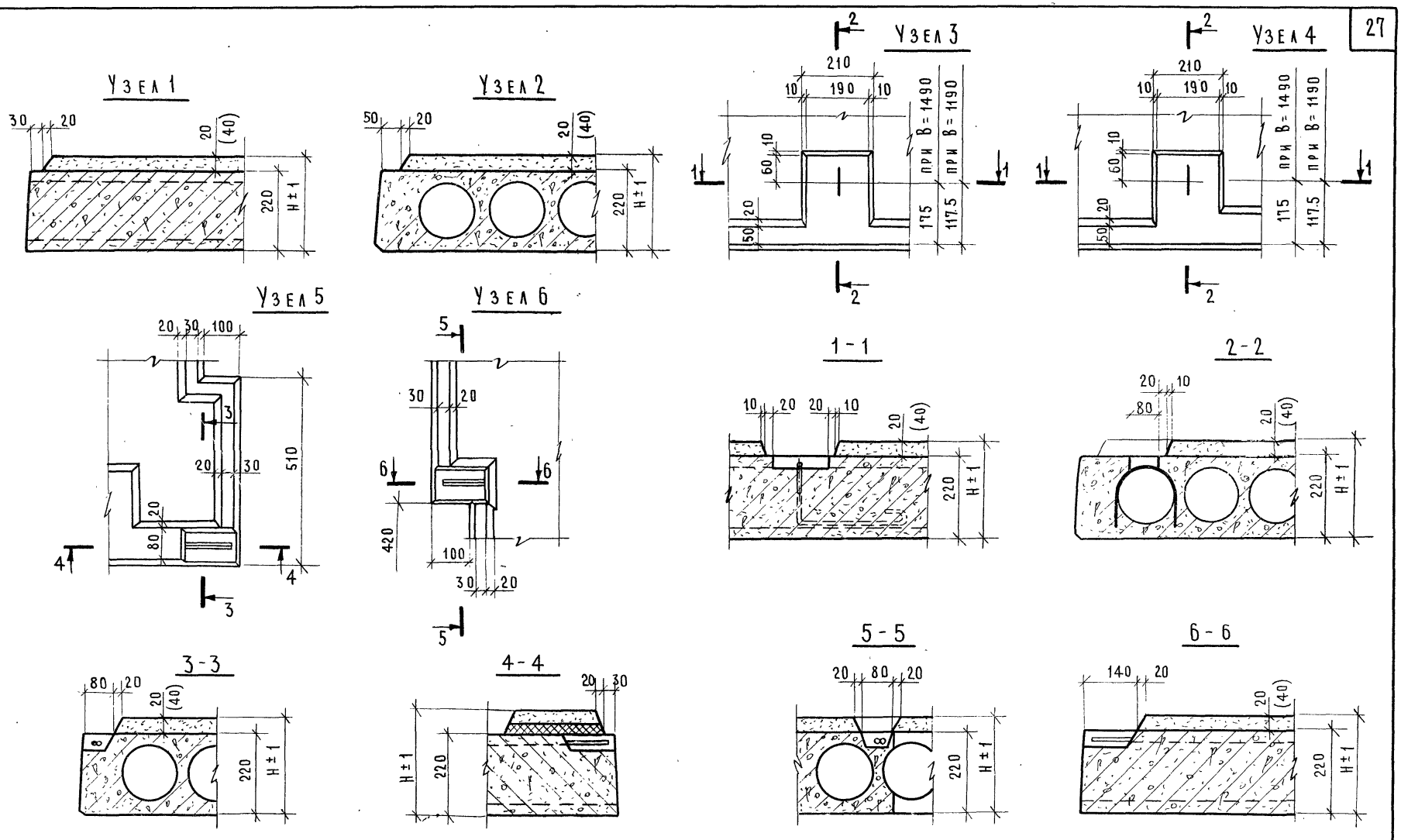

Примечание:

В скобках дана толщина слоя легкого бетона только для марки 35.

ТК 1978	Узлы 1÷6	Серия ИИ-04-4	
		Выпуск 34	Лист 22

ЦНИИЭП учебных зданий г. Москва
Нач. отдела
Гл. спец. отд.
Рук. группы
Ст. инженер
В. Греков
Э. Шахова
О. Мадоян
М. Корягина
Проверил
Н. Мадоян

15513 28

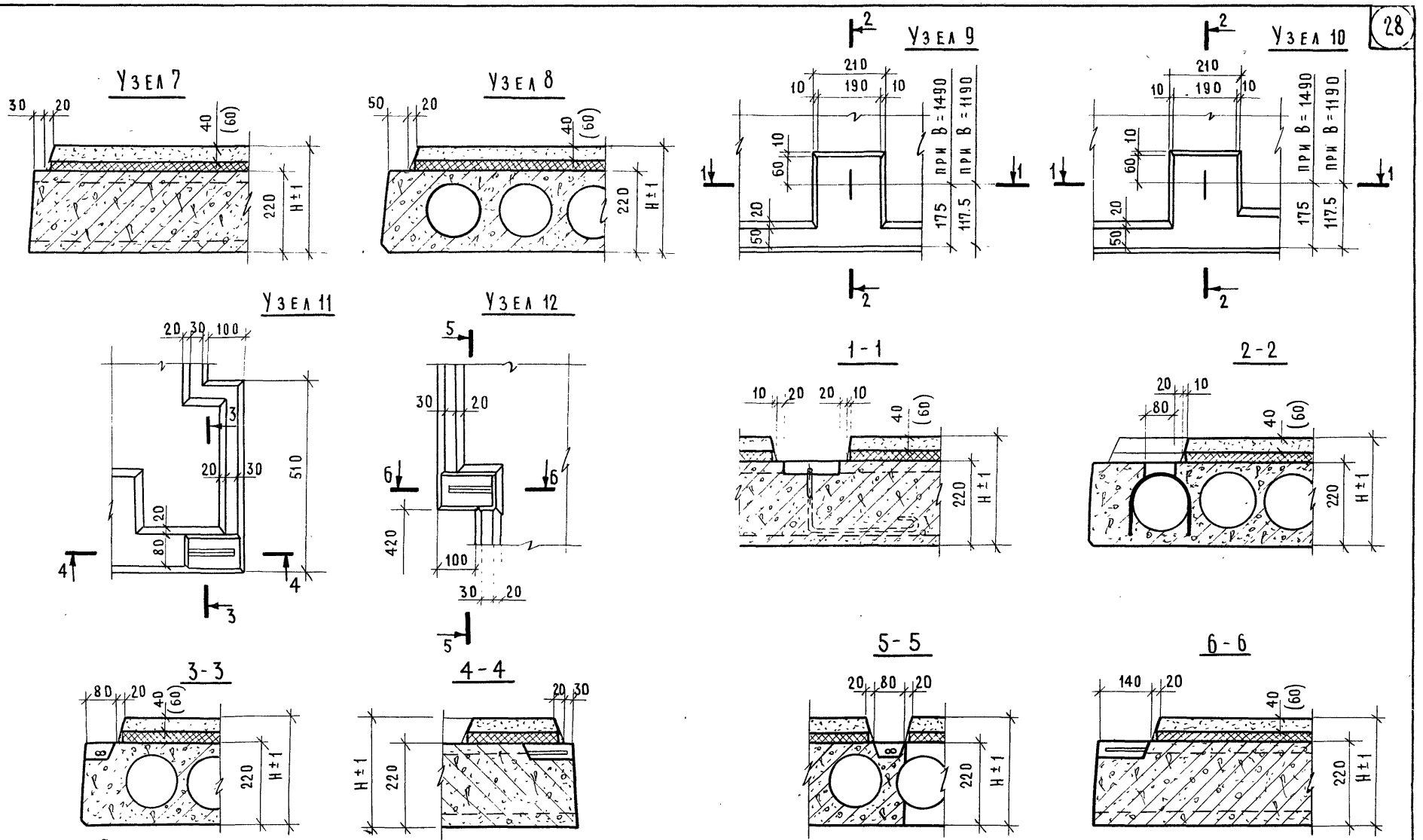

Примечания:

1. В скобках дана толщина слоя легкого бетона только для марки 50.
2. В качестве теплозвукоизоляционного слоя могут быть применены древесно-волокнистые плиты толщиной 25 мм или фибролитовые плиты толщиной 30 мм.

Узлы 7 ÷ 12

Серия	ИИ-04-4
Выпуск	34
Лист	23

ТК 1978

Учебн. здании г. Москва

Рук группы С. Мадоян

Ст. инженер М. Корягина

gost.e-ecolog.ru