ТИПОВОЙ ПРОЕКТ

320-58

МАЛЫЕ АРХИТЕКТУРНЫЕ ФОРМЫ И ЭЛЕМЕНТЫ БЛАГОУСТРОЙСТВА МЕСТ ОТДЫХА /ЛЕСОПАРКИ/

АЛЬБОМ II

ОБОРУДОВАНИЕ МЕСТ ОТДЫХА

gost.e-ecolog.ru

ТИПОВОЙ ПРОЕКТ

320-58

МАЛЫЕ АРХИТЕКТУРНЫЕ ФОРМЫ И ЭЛЕМЕНТЫ БЛАГОУСТРОЙСТВА МЕСТ ОТДЫХА /ЛЕСОПАРКИ/

АЛЬБОМ II

СОСТАВ ПРОЕКТА

АЛЬБОМ О	НОМЕНКЛАТУРА МАЛЫХ АРХИТЕКТУРНЫХ ФОРМ И ЭЛЕМЕНТОВ БЛАГОУСТРОЙСТВА. РЕКОМЕНДАЦИИ.
АЛЬБОМ I	СООРУЖЕНИЯ
АЛЬБОМ II	ОБОРУДОВАНИЕ МЕСТ ОТДЫХА
АЛЬБОМ III	СМЕТЫ

РАЗРАБОТАН ПРОЕКТНЫМ ИНСТИТУТОМ БЕЛГОСПРОЕКТ

ГЛАВНЫЙ ИНЖЕНЕР ИНСТИТУТА /А.ТЕЛЕШ/

ГЛАВНЫЙ АРХИТЕКТОР ПРОЕКТА /Э. ВИШНЕВСКАЯ/

ПРОЕКТ УТВЕРЖДЕН ГОССТРОЕМ БССР ПРИКАЗ № 69 ОТ 3.VI. 1977 г.

ВВЕДЕН В ДЕЙСТВИЕ ИНСТИТУТОМ БЕЛГОСПРОЕКТ

ПРИКАЗ № 237 ОТ 20/XII 1977 г.

Наименование чертежа.	NN листа	NN стр.
Содержание альбома	1-3	3÷5
Пояснительная записка	4	6
Скамья тип I	АС-01	7
То же. Спецификация	АС-02	8
То же. Детали. Узел 1	АС-03	9
Скамья тип I-Б (трибуна) Спецификация.	АС-04	10
То же. Детали. Узлы.	АС-05	11
Скамья тип II-А	АС-06	12
Скамья тип II-Б	АС-07	13
Скамья тип III	АС-08	14
Скамья тип III-А	АС-09	15
Скамья тип III-Б	АС-10	16
Скамья-ограничитель тип I	АС-11	17
То же, тип II	АС-12	18
То же, с очагом тип III	АС-13	19
Стол-скамья тип I-А; тип I-Б, тип I-В. Спецификация.	АС-14	20
Стол-скамья тип I-А; тип I-Б; тип I-В. Спецификация. Узел 5. Детали.	АС-15	21
Стол-скамья тип I-А, тип I-Б; тип I-В. Узел 4. Детали	АС-16	22
Стол-скамья тип II.	АС-17	23
То же. Узлы. Детали.	АС-18	24

Наименование чертежа	NN листа	NN стр.
Стол-скамья тип III	АС-19	25
То же	АС-20	26
Цветочница тип I	АС-21	27
То же, тип II	АС-22	28
Кабина для переодевания тип I.	АС-23	29
Очаги тип I-Б и I-А	АС-24	30
То же. Детали. Спецификация	АС-25	31
Очаг тип II-А	АС-26	32
Очаг тип II-Б	АС-27	33
То же. Металлические изделия	АС-28	34
Очаг тип III-А	АС-29	35
Очаг тип III-Б	АС-30	36
Очаг тип IV-А, очаг тип IV-Б	АС-31	37
Очаг тип IV-А, очаг тип IV-Б. Металлические изделия	АС-32	38
Оборудование площадки для культурно-массовых мероприятий. Помост	АС-33	39
Мусоросборник тип I-А; тип III.	АС-34	40
Мусоросборник тип I-Б; тип II.	АС-35	41
Кормушка для птиц	АС-36	42
Кормушка для животных.	АС-37	43
Кормушка для животных. Узлы. Спецификация древесины.	АС-38	44

Рук. АКМ-7	В. Ивличев			
Гл. констр. АКМ-7	В. Алексеевец			
Гл. арх. пр-та	Э. Вишневская			
Гл. инж. пр-та	Н. Новак			
Рук. гр. констр.	И. Леванович			

БЕЛГОСПРОЕКТ г. Минск

1977г.	Малые архитектурные формы и элементы благоустройства мест отдыха.	Содержание альбома	Типовой проект 320-58	Альбом II	Лист 1

Наименование чертежа	NN листа	NN стр.
Игровой гимнастический комплекс тип I	АС-39	45
То же, тип II	АС-40	46
Бум-балансир	АС-41	47
Песочный дворик тип I	АС-42	48
То же из кругляка тип II-А	АС-43	49
То же из кругляка тип II-Б	АС-44	50
Горка-скат	АС-45	51
То же Металлические изделия	АС-46	52
Качалка-балансир	АС-47	53
Разновысокие перекладины.	АС-48	54
Качели тип II	АС-49	55
То же тип III	АС-50	56
То же Спецификация	АС-51	57
Игровые комплексы. Деревянные изделия МД-1-25÷÷МД-1-28	АС-52	58
Игровые комплексы. Деревянные изделия МД-1-29÷÷МД-1-31.	АС-53	59
Игровые комплексы. Металлические соединительные детали ММ-1-36÷ММ-1-45; ММ-1-48; ММ-1-49; ММ-1-59	АС-54	60
Игровые комплексы. Металлические соединительные детали ММ-1-46÷ММ-1-58; ММ-1-49; ММ-2-50	АС-55	61
Игровые комплексы. Металлические соединительные детали ММ-1-60; ММ-2-51	АС-56	62
Игровые комплексы. Металлические соединительные детали ММ-2-44÷ММ-2-47	АС-57	63
Качели тип I-лодка. Общий вид	АС-58	64

Наименование чертежа	NN листа	NN стр.
Качели тип I	АС-59	65
То же. Детали	АС-60	66
То же. Узлы	АС-61	67
То же. Металлические изделия.	АС-62	68
То же. Металлические изделия. Спецификация	АС-63	69
Пирамида для лазания тип I	АС-64	70
То же тип II	АС-65	71
Указатели тип I; I-А; I-Б	АС-66	72
То же тип II, тип II-А	АС-67	73
То же тип II-Б	АС-68	74
То же тип III, тип III-А	АС-69	75
То же тип IV, тип IV-А	АС-70	76
Информационные стенды тип I; тип I-А; I-Б.	АС-71	77
То же. тип I-В; I-Г; I-Д	АС-72	78
Указатели тип I. Информационные стенды тип I. Экраны.	АС-73	79
То же. Экраны Э1-1; Э1-2; Э-2-1	АС-74	80
Информационные стенды и указатели. Спецификация.	АС-75	81
Стенд тип II	АС-76	82
То же тип III	АС-77	83
Столы и скамьи. Рекомендации	АС-78	84

1977г.	Малые архитектурные формы и элементы благоустройства мест отдыха	Содержание альбома.	Типовой проект 320-58	Альбом II	Лист 2

Белгоспроект г. Минск

Гл. констр. АКМ-7 — В. Алексеевец
Гл. арх. пр-та — Э. Вишневская
Гл. инж. пр-та — Н. Новак
Рук. гр. констр. — И. Левянович

Наименование чертежа	NN листа	NN стр.
Столы и скамьи. Рекомендации	АС-79	85
То же	АС-80	86
Скамьи. Рекомендации.	АС-81	87
Цветочницы. Рекомендации.	АС-82	88
Декоративные цветочницы из естественных материалов. Рекомендации.	АС-83	89
Сетка для лазанья тип I. Рекомендация.	АС-84	90
То же тип II. Рекомендация.	АС-85	91
Горка из бревен. Композиции песочных дворик ов из кругляков. Рекомендации.	АС-86	92
Игровой гимнастический комплекс тип III. Рекомендации.	АС-87	93
Указатели. Рекомендации.	АС-88	94
Стенды. Рекомендации.	АС-89	95
Указатели тип V, VI, VII. Рекомендации	АС-90	96
Домики для птиц. Рекомендации.	АС-91	97
То же.	АС-92	98
Кормушки для птиц. Рекомендации.	АС-93	99
Кормушки-корыта для животных. Рекомендации.	АС-94	100
Типы и конструкции покрытий из естественных материалов. Рекомендации.	АС-95	101
Примеры покрытий дорожек и площадок. Рекомендации.	АС-96	102
Мощения и ступени из дерева. Рекомендации.	АС-97	103
Примеры из деревянных элементов. Покрытия дорожек. Примеры. Рекомендации	АС-98	104

Наименование чертежа	NN листа	NN стр
Лестницы и подпорные стенки из камня. Рекомендации.	АС-99	105
Типы конструкций покрытий	АС-100	(106)

Рук. АКМ-7	В. Ивличев	
Гл. констр. АКМ	В. Алексеевец	
Гл. арх. пр-та	Э. Вишневская	
Гл. инж. пр-та	Н. Новак	
Рук. гр. констр.	И. Левянович	

Белгоспроект
г. Минск

1977г.	Малые архитектурные формы и элементы благоустройства мест отдыха.	Содержание альбома.	Типовой проект 320-58	Альбом II	Лист 3

Альбом составлен из малых форм для оборудования мест отдыха.

Оборудование в альбоме распределено по функциональным группам в последовательности, отвечающей их назначению, конструктивным и технологическим признакам.

I. Мебель: Скамьи-3типа; Скамьи-ограничители-3типа; Столы со скамьями-3типа; Цветочницы-2типа; Помост; Кабина для переодевания.

II. Благоустройство: Очаги-4типа; Мусоросборники-3типа; Кормушки-2типа.

III. Игры детей: Игровые гимнастические комплексы-4типа; Песочные дворики-2типа; Горка-скат; Качели-3типа; Качалка-балансир; Разновысокие перекладины; Пирамиды-2типа.

IV. Информация: Указатели-4типа; Стенды-3типа.

V. Малые архитектурные формы и элементы благоустройства различного назначения из местных подручных материалов (Рекомендации).

Общие пояснения к проекту и схемы площадок с размещением оборудования в системе мест отдыха см. альбом 0.

Проекты сооружений см альбом I.

Массовое изготовление и применение оборудования для мест отдыха допускается после их выполнения на опытных объектах БССР с обязательным авторским надзором представителей ин-та „Белгоспроект."

I. Мебель.

Скамьи, столы со скамьями тип I-из деревянных брусов и досок, переносные, сборно-разборной конструкции, из деталей заводского изготовления. Рекомендуется устанавливать секциями в местах массового, временного скопления посетителей (пляжи, пункты общественного питания, зрелищные мероприятия) для оборудования павильонов тип I.

Скамьи тип I разработаны в 2х вариантах с примерами компоновки. Тип I-А для равнинных мест, тип I-Б для рельефа. Столы со скамьями тип I разработаны в 5-ти вариантах, отличающихся вместимостью и композиционными решениями. Скамьи и столы со скамьями тип II, III из деревянных унифицированных элементов (круглый лес). При разработке использованы конструктивные детали кладки „сруб". Применяются штучно и в группах на лесных полянах, тропинках для оборудования настилов, павильонов тип II, III. Каждый тип скамьи разработан в нескольких вариантах (скамья без спинки для транзитного отдыха, скамья-диван для длительного отдыха, скамья-банкенка).

Скамьи-ограничители тип I-из толстых стволов деревьев. Рекомендуется как ограничители деревьев (для сохранения редких пород, для организации комфортабельного отдыха под кронами деревьев) в комплекте с очагами для туристских привалов и пикников.

Помост-сборно-разборный, щитовой конструкции, секционный. Применяется на привалах с ночлегом, для установки палаток, как эстрада для культурно-массовых мероприятий. В комплекте со скамьями тип I, для мощения дорожек.

Цветочницы-из бревен, кладка „сруб", возможно групповое и одиночное применение, по необходимости для создания композиций величина цветочниц может варьироваться. Разработаны в 2х вариантах. Применять в комплекте с мебелью и сооружениями тип II и тип III.

Кабина для переодевания-сборная, переносная, каркасно-щитовой конструкции. Применяется в комплекте с оборудованием тип I (см. варианты компоновок с теневым зонтом тип I). В случае применения кабины в комплекте с оборудованием тип II, тип III, досчатая обшивка стен заменяется на обшивку горбылем, или кладку стен из бревен (см. настил тип I-В).

II. Благоустройство.

Очаги. Основание из естественного камня. Устройство для приготовления пищи и вытяжные зонты из металла. Все детали дополняют друг друга. Очаги-двух типов: круглые и квадратные в плане (6 вариантов). Рекомендуется применять очаги в целях предотвращения лесных пожаров и самовольных рубок деревьев.

Мусоросборники. Тип I-передвижной мусоросборник без дна. После наполнения переставляется, мусор сжигается и вывозится или зарывается в землю. Разработан в 2х вариантах (кладка „сруб" и щитовой конструкции). Тип II-переносной досчатый контейнер с крышкой.

Кормушки. Тип I-для птиц, из бревен и коры деревьев. Тип II-для животных, из бревен и досок. Варианты кормушек (корыта, птичьи домики и т.д.) см. раздел „рекомендации" альбом II.

III. Игры детей.

Оборудование детских площадок на пляжах, в физкультурно-оздоровительных центрах, в детских учреждениях и жилых зонах микрорайонов, участки которых расположены на территории лесопарка примыкают к ней (зонирование детских площадок см. т.п. 320-50 „малые архитектурные формы и элементы благоустройства детских учреждений", т.п. 320-53 „малые архитектурные формы и элементы благоустройства жилых зон микрорайонов") Все игровое оборудование-сборное, секционное из унифицированных (деревянных брусов круглого сечения, металлических перекладин и скоб из труб.) элементов. Расчитано оборудование на комплексное применение, возможна взаимозаменяемость деталей и различные дополнения (цепи, канаты, автопокрышки и т.д. см. рекомендации).

IV. Информация.

Стенды и указатели сборные из отдельных унифицированных элементов, расчитаны на секционное применение имеют вариабельность, архитектурный облик зависит от характера информации. Применяемый материал тип I-квадратные брусы и доски, тип II-бревна, доски. Шрифты, символические изображения, типы информации см. альбом 0.

В разделе „Рекомендации" представлены все возможные типы оборудования и мощений (приложение „типы и конструкции покрытий") из подручных материалов. Возведение малых архитектурных форм из таких материалов производится по месту под контролем и по рекомендациям проектных организаций и зависит от конкретных условий.

Все оборудование запроектировано из круглого леса и пиломатериалов (сосна, ель, II категории влажность не выше 15%), естественных камней-валунов. Применение бетона и ж.б. для оборудования лесопарков не рекомендуется.

Металлические элементы применять в случае необходимости в качестве соединительных деталей. В местах заделки в грунт деревянные конструкции антисептируются или покрываются горячим битумом за 2 раза. Применять для оборудования бревна, доски и брусы тщательно ошкуренные, строганные заполуваленными краями.

Отделка.

Дерево-покрытие бесцветным водостойким лаком с предварительным тонированием дерева анилиновыми красителями. Щитовые конструкции-масляная краска.

Металлические элементы-оцинковываются или красятся маслом за 2 раза, согласно СНИП II-28-73.

Гл. конструктор-т	[подпись]	Д. Алексеевец			
Гл. арх. пр-та	[подпись]	Э. Вишневская			
Гл. инж. пр-та	[подпись]	Н. Новак			

БЕЛГОСПРОЕКТ г. Минск

1977 г.	Малые архитектурные формы и элементы благоустройства мест отдыха.	Пояснительная записка.	Типовой проект 320-58	Альбом II	Лист 4

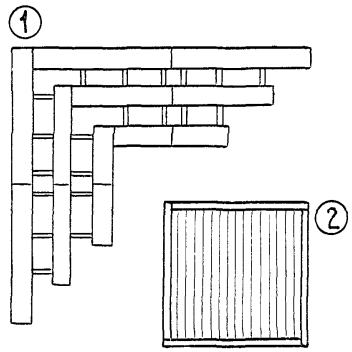

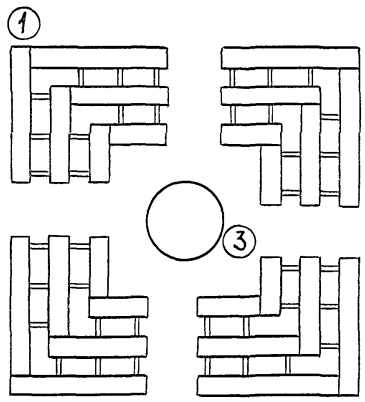

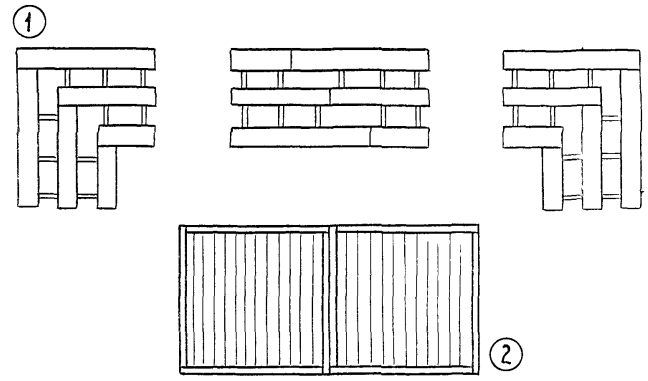

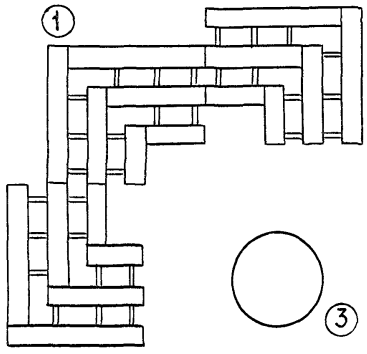

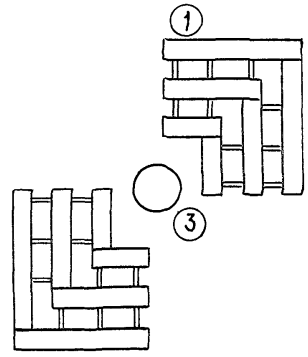

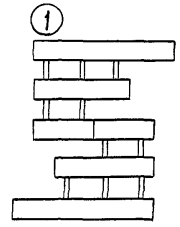

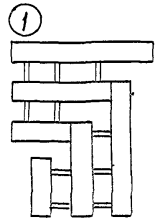

(1) скамьи тип I

(2) помосты

(3) кострища

РУК АКМ-7		В ИВЛИЧЕВ	ПРОЕКТИРОВ
ГП КОНСТР АКМ-1		В АЛЕКСЕЕВЕЦ	
ГП АРХ ПР-ТА		Э ВИШНЕВСКАЯ	
ГП ИНЖ ПР-ТА		Н НОВАК	
ПРОЕКТИРОВ		И ЛЕСНЯКОВА	

Е ЕСЬМАН

БЕЛГОСПРОЕКТ г МИНСК

1977	Малые архитектурные формы и элементы благоустройства мест отдыха	Скамьи тип I	типовой проект 320-58	альбом II	лист АС-01

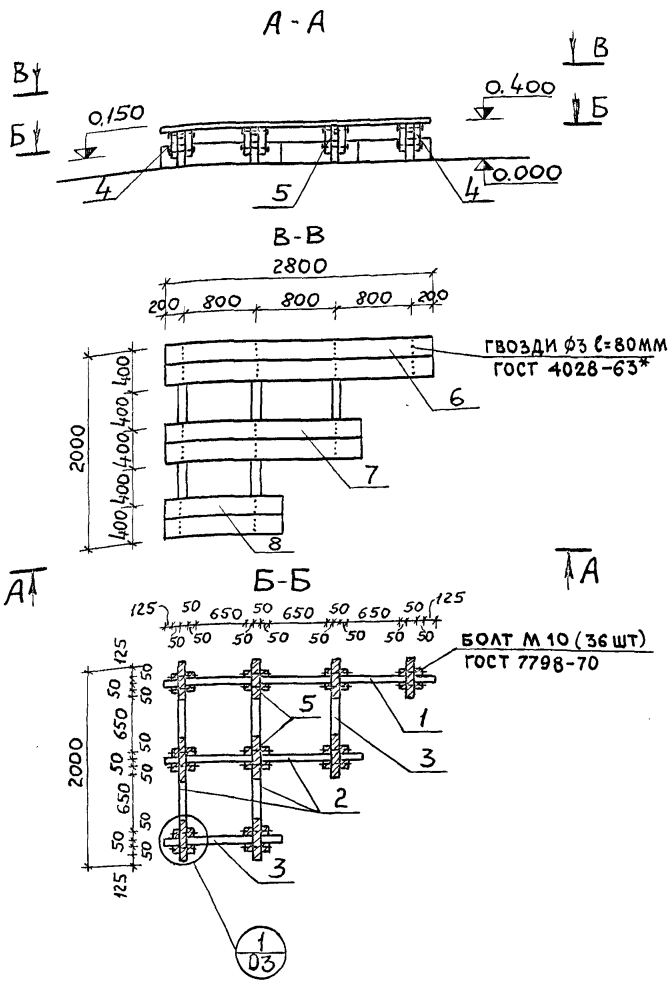

Варианты блокировок.
Угловая композиция.

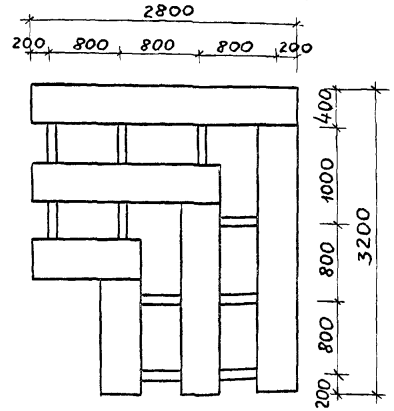

Линейная композиция.

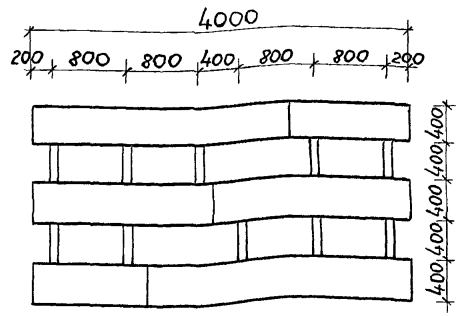

Спецификация изделий на скамьи тип I-А

№ поз.	Сечен. мм	Длина 1 эл-та мм	К-во шт.	Общая длина м	Объем, м³ поз.	Объем, м³ общ	ГОСТ
1	150×50	2800	1	2,80	0,021	0,021	8486-66
2	150×50	2000	3	6,00	0,015	0,045	— " —
3	150×50	1200	1	1,20	0,009	0,009	— " —
4	150×50	310	18	6,30	0,00262	0,0472	— " —
5	50×50	400	9	3,60	0,0010	0,009	— " —
6	200×40	2800	2	5,60	0,0224	0,0448	— " —
7	200×40	2000	2	4,00	0,016	0,032	— " —
8	200×40	1200	2	2,40	0,0096	0,0192	— " —

Общий объем пиломатериалов - 0.23 м³.

Деревянные изделия разработаны на листе АС-03.

Гл. констр. АКМ-7	В. Алексеевец	Гл. гр. констр.		Л. Каптюг	
Гл. арх. пр-та	Э. Вишневская	Проектиров.			
Гл. инж. пр-та	Н. Новак				
Проектиров.	И. Леснякова				

Белгоспроект г. Минск.

1977	Малые архитектурные формы и элементы благоустройства мест отдыха	Скамьи тип I-А. Спецификация.	Типовой проект 320-58	Альбом II	Лист АС-02

13327-03

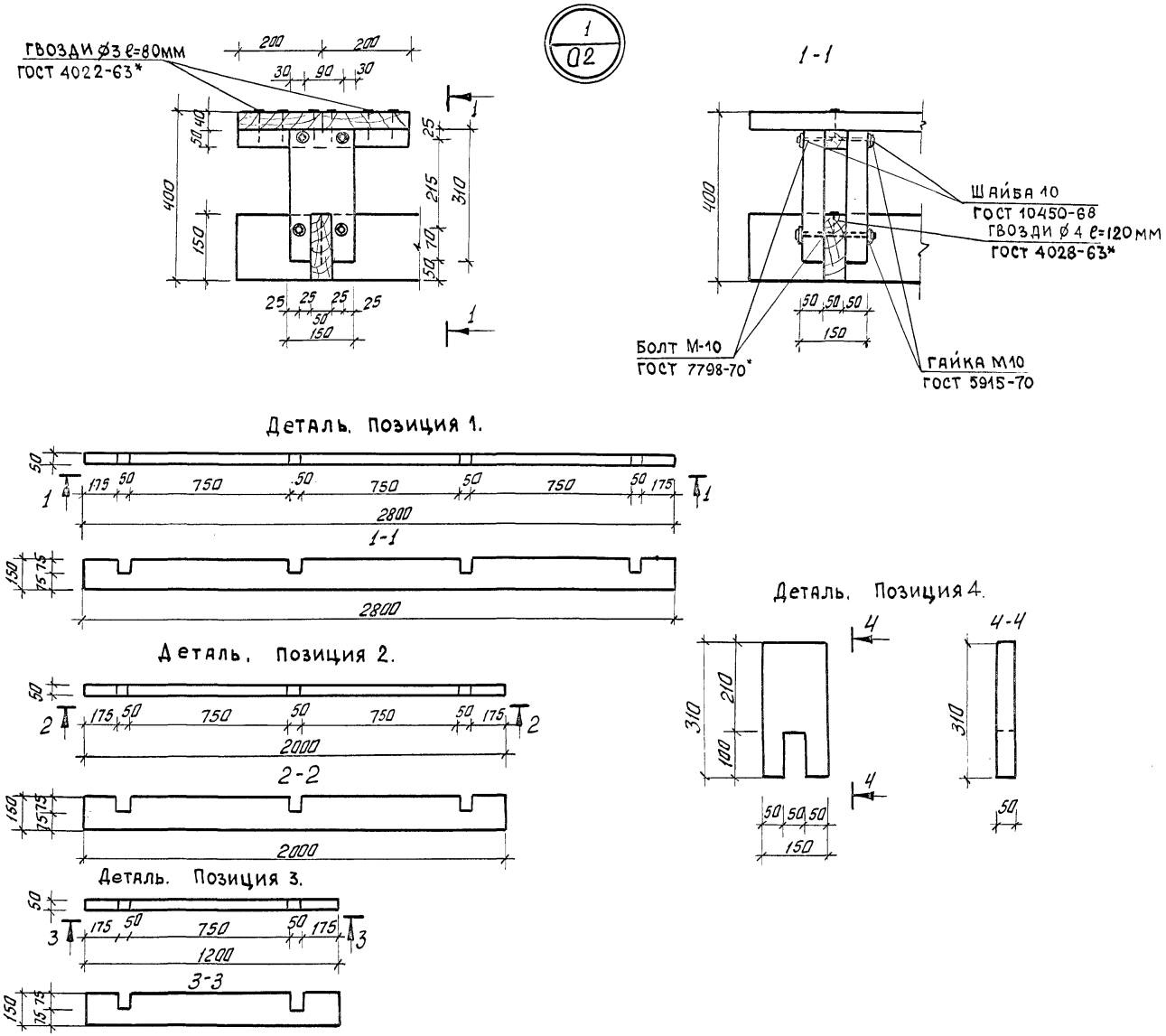

1977	Малые архитектурные формы и элементы благоустройства мест отдыха.	Скамьи тип I-А. Детали. Узел 1.	Типовой проект 320-58	Альбом II	Лист АС-03

БЕЛГОСПРОЕКТ г. Минск

РУК. АКМ-7		В. ИВЛИЧЕВ	ПРОЕКТИРОВ.		Л. КАПТЮГ
ГЛ. КОНСТР.АКМ-7		В. АЛЕКСЕЕВЕЦ			
ГЛ. АРХ. ПР-ТА		Э. ВИШНЕВСКАЯ			
ГЛ. ИНЖ. ПР-ТА		Н. НОВАК			
РУК. ГР. КОНСТР.		И. ЛЕВАНОВИЧ			

15327-03

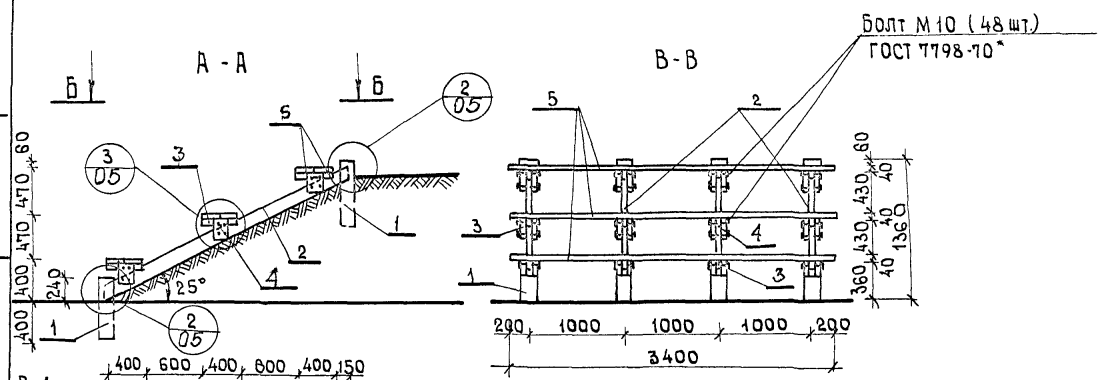

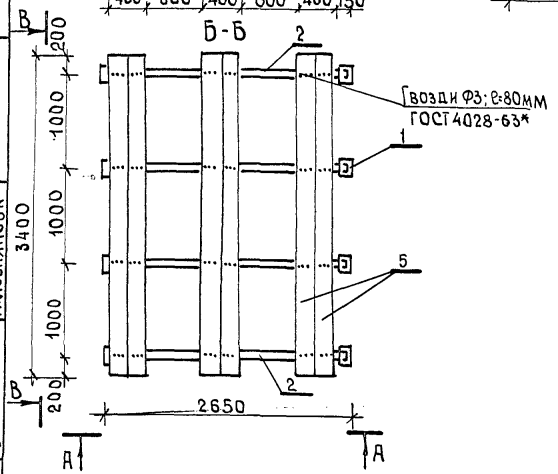

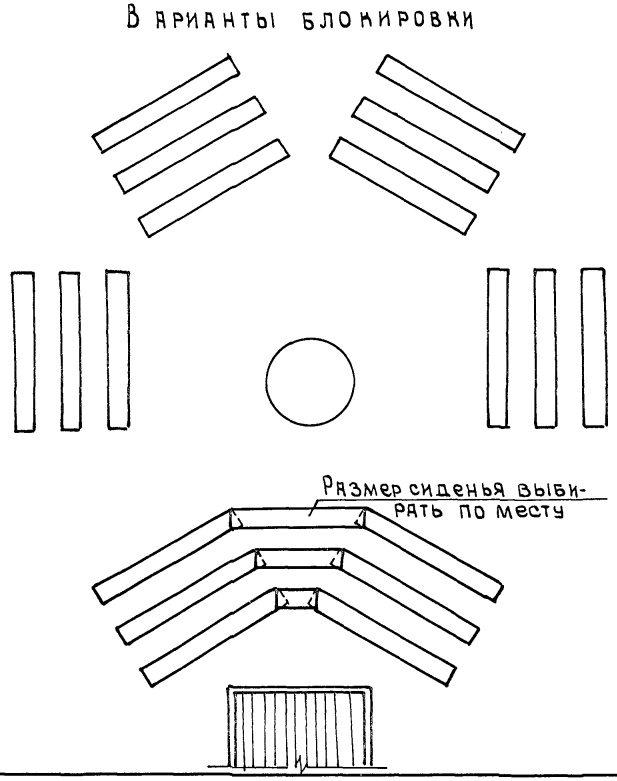

Спецификация изделий на скамью-трибуну тип I-Б

N поз.	Сечение мм.	Длина 1 эл. мм	К-во шт.	Общая длина м	Объем м³ поз.	Объем м³ общ.	ГОСТ
1	150×150	650	8	5.20	0.0146	0.117	8486-66
2	150×50	2900	4	11.60	0.065	0.261	— " —
4	150×50	220	24	5.28	0.00165	0.0396	— " —
3.	50×50	400	12	4.8	0.001	0.012	— " —
5	200×40	3400	6	20.4	0.0272	0.163	8486-66

Общий объем пиломатериалов - 0.60м³

Деталь поз. 4. разработана на листе АС-03.
Деталь поз. 2 разработана на листе АС-05.

Гл. конст. АКМ-7	В. Алексеевец	Проектиров	Л. Каптюг		
Гл. арх. пр-та	Э. Вишневская	Проектиров	Е. Есьман		
Гл. инж. пр-та	Н. Новак				
Ст. архитектор	И. Лескякова				

БЕЛГОСПРОЕКТ г. Минск

1977г.	Малые архитектурные формы и элементы благоустройства мест отдыха	Скамья тип I-Б (трибуна) Спецификация.	Типовой проект 320-58	Альбом II	Лист АС-04

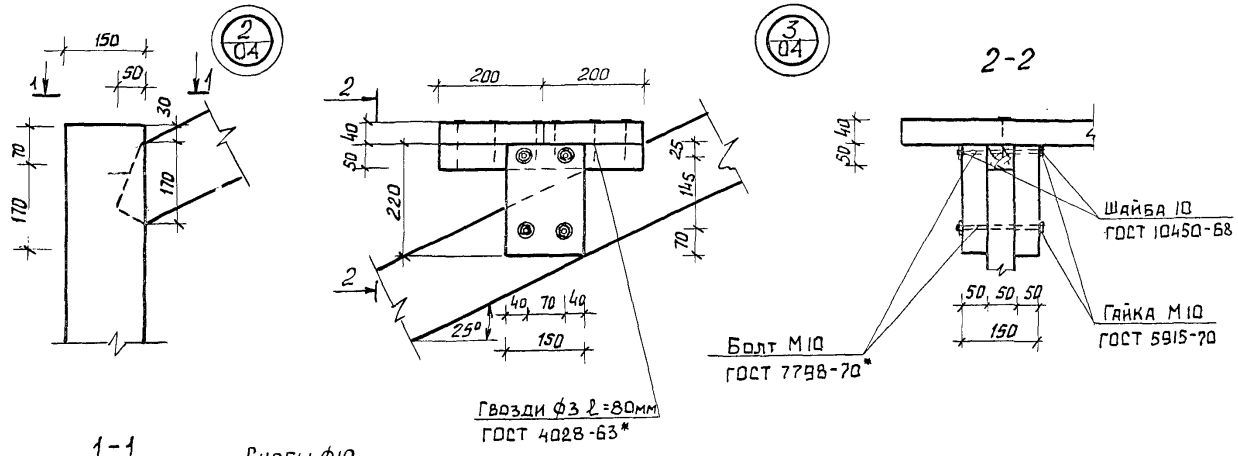

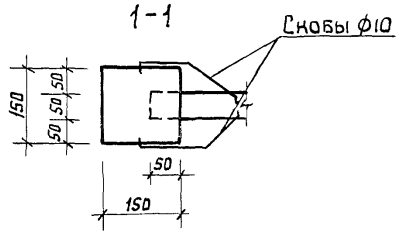

Деталь. Позиция 2.

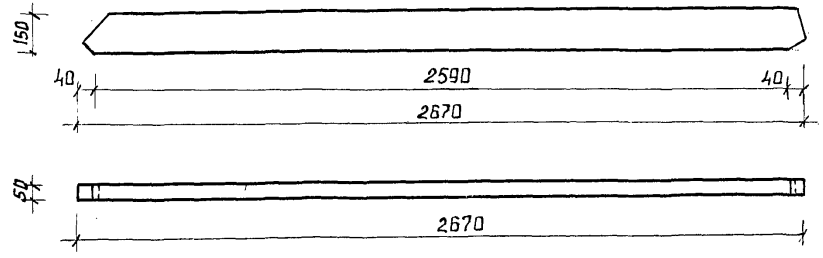

1. Отверстия для болтов ф12 мм сверлить по месту

2. Скобы приняты по ТУ 205 БССР 150-75

Рук. АКМ-Т		В.Ивличев	
Гл.констр.АКМ-Т		В.Алексеевец	
Гл. арх. пр-та		З.Вишневская	
Гл. инж. пр-та		Н.Новак	
Рук. гр. констр.		И.Левянович	

Проектиров. Л.Каптюг

Белгоспроект г. Минск

1977 г.	Малые архитектурные формы и элементы благоустройства мест отдыха	Скамья (трибуна) тип I-Б. Детали. Узлы.	типовой проект 320-58	альбом II	лист АС-05

Спецификация изделий на скамью типа II А

Поз.	Кол-во шт.	Размеры: Длина мм	Ширина мм	Высота мм	Объем м³
1	6	2300	Ф100	—	0.0180
2	12	900	Ф100	—	0.007
3	2	800	Ф100	—	0.0062

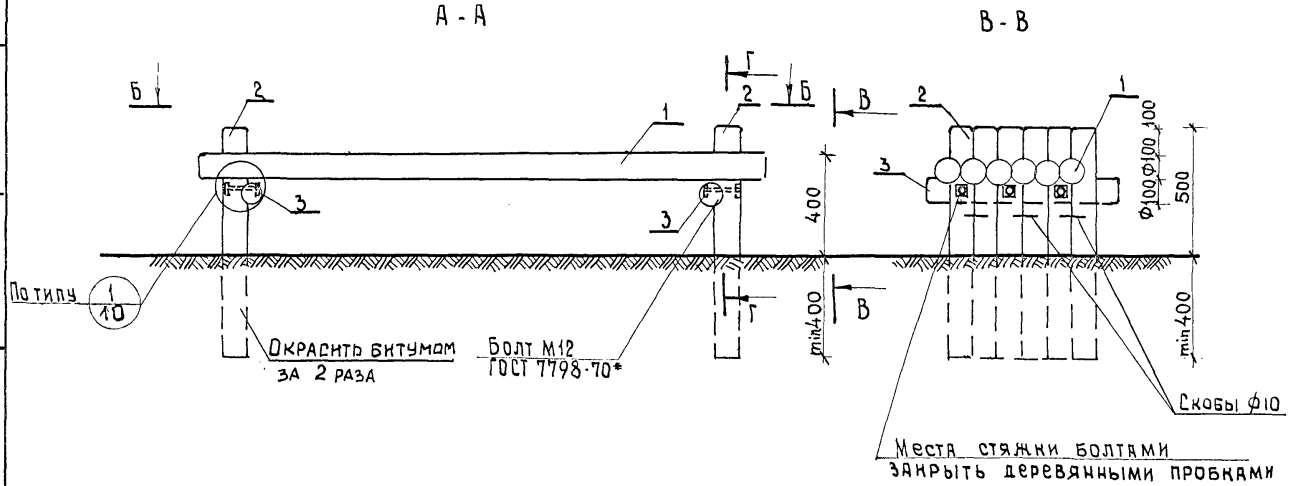

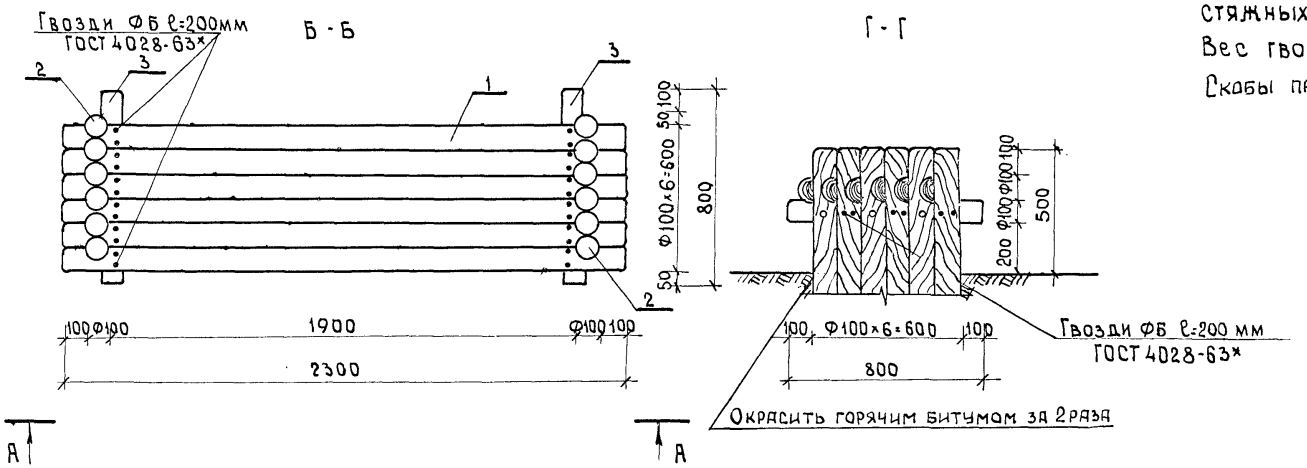

Объем древесины в спецификации дан на одну позицию.

Общий объем круглых лесоматериалов- 0,205 м3

Скоб Ф10 мм на одну скамью - 6 шт

стяжных болтов М12 ℓ=130 мм - 6 шт

Вес гвоздей - 0,8 кг.

Скобы приняты по ТУ 205 БССР 150-75

Гл. конст. АКМ-2	В. Алексеевец		
Гл. арх. пр-та	Э. Вишневская		
Гл. инж. пр-та	Н. Новак		
Рук. гр. арх.	В. Сауров		

Белгосстрой г. Минск

1977г	Малые архитектурные формы и элементы благоустройства мест отдыха	Скамья тип II А	Типовой проект 320-58	Альбом II	Лист АС-06

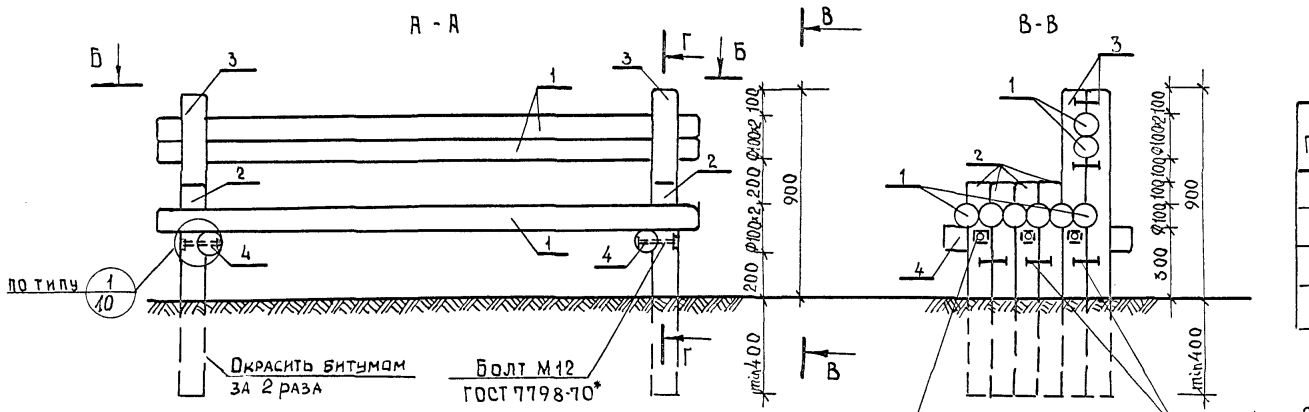

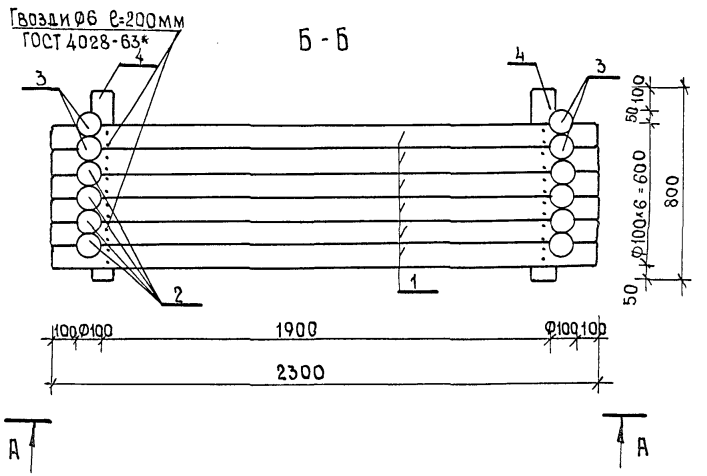

Спецификация изделий на скамью тип II Б.

Поз.	К-во шт.	Размеры Длина мм	Ширина мм	Высота мм	Объем м³
1	8	2300	Ф100	—	0.0180
2	8	900	Ф100	—	0.0070
3	4	1300	Ф100	—	0.0102
4	2	800	Ф100	—	0.0062

Объем древесины в спецификации дан на одну позицию.

Общий объем круглых лесоматериалов - 0,253 м³

Скоб Ф10мм на одну скамью - 10 шт.

стяжных болтов М12 ℓ=130мм - 8 шт.

Вес гвоздей - 0.8 кг.

Скобы приняты по ТУ 205 БССР 150-75

Рук. АКМ-7		В.Ивличев	
Гл. конструктор		В.Алексеевец	Проектиров.
Гл. арх. пр-та		Э.Вишневская	
Гл. инж. пр-та		Н.Новак	
Рук. груп. арх.		В.Саурова	
Рук. гр. констр.		И.Леванович	
		А.Каптюг	

БЕЛГОСПРОЕКТ г. Минск

1977г.	Малые архитектурные формы и элементы благоустройства мест отдыха	Скамья тип II-Б	Типовой проект 320-58	Альбом II	Лист АС-07

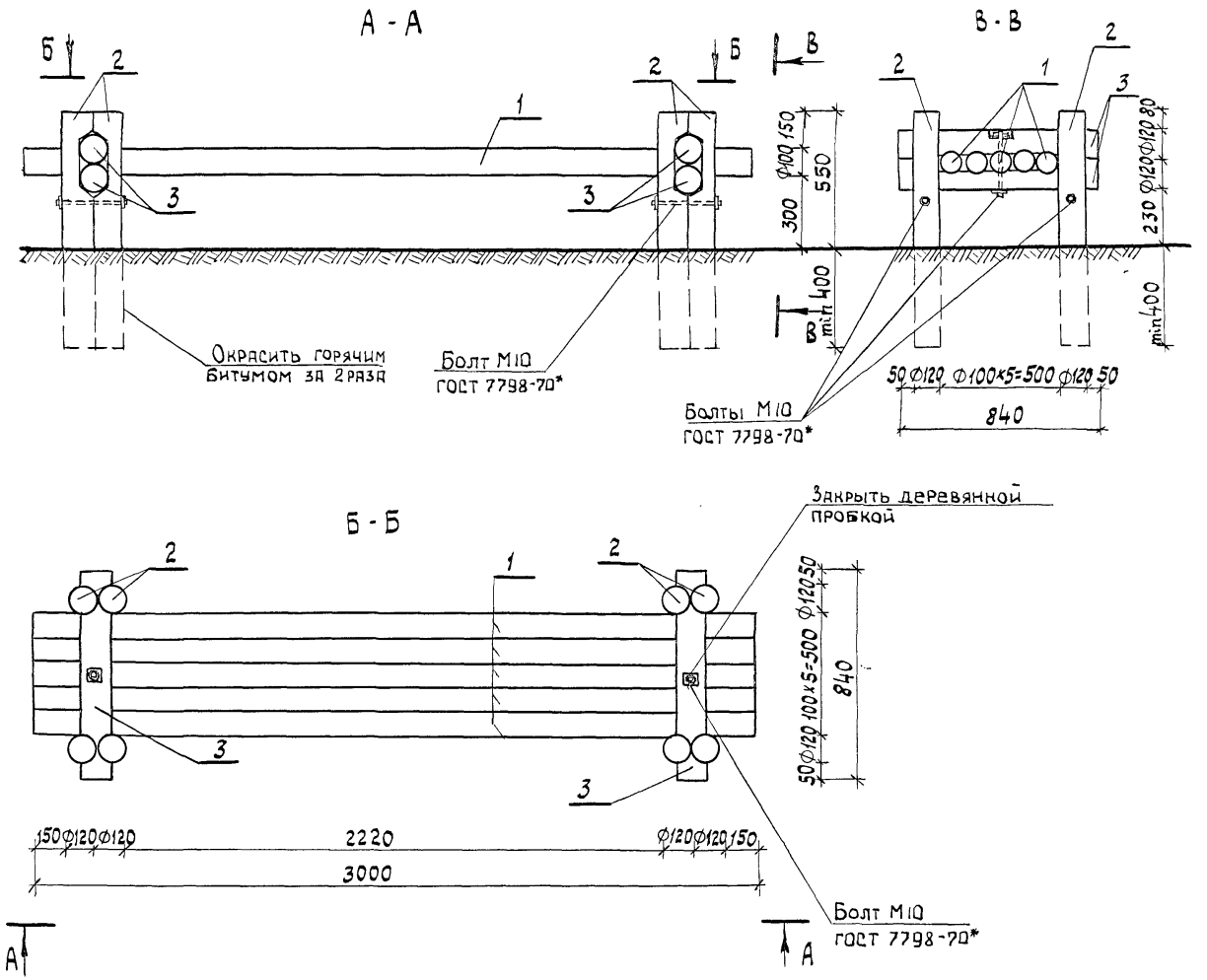

Спецификация изделий на скамью тип III

Поз.	К-во шт.	Размеры			Объем м³
		Длина мм	Ширина мм	Высота мм	
1	5	3000	Ø100	—	0,0235
2	8	950	Ø120	—	0,0107
3	4	810	Ø120	—	0,0094

Объем древесины в спецификации дан на одну позицию.
Общий объем круглых лесоматериалов – 0.242 м³

Гл. констр. АКМ-7		В. Алексеевец	Проектиров.		Л. Каптюг
Гл. арх. пр-та		Э. Вишневская			
Гл. инж. пр-та		Н. Новак			
Рук. гр. констр.		И. Левановичу			

БЕЛГОСПРОЕКТ г. Минск

1977г	Малые архитектурные формы и элементы благоустройства мест отдыха	Скамья тип III	Типовой проект	Альбом II	Лист АС-08

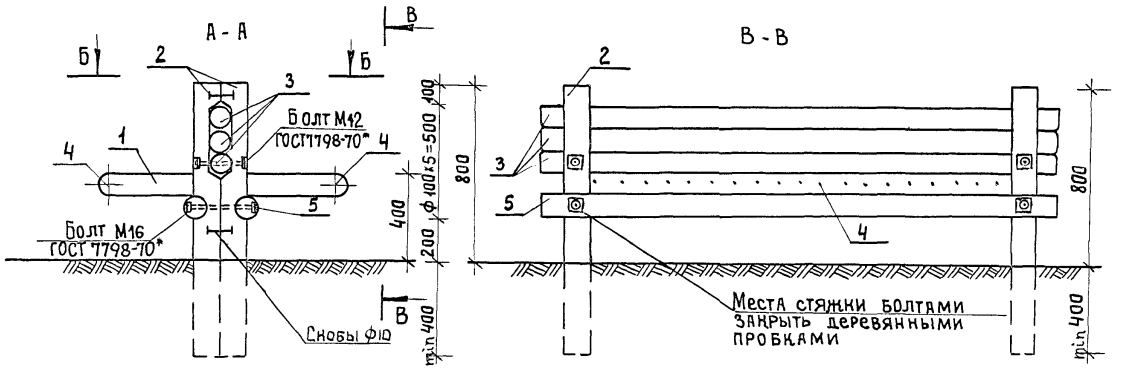

Спецификация изделий на скамью тип III А

Поз.	К-во шт.	Размеры: длина мм	ширина мм	высота мм	Объем м³
1	19	1000	ф100	—	0.0148
2	4	1200	ф120	—	0.0135
3	3	2340	ф100	—	0.0183
4	2	1900	ø160/2	—	0.0074
5	2	2340	ф120	—	0.0264

Объем древесины в спецификации дан на одну позицию.

Общий объем круглых лесоматериалов 0.158 м³

Скоб ф10 мм на одну скамью - 11 шт.

стяжных болтов М12, ℓ=180 мм - 2 шт,

М16, ℓ=280 мм - 2 шт.

Вес гвоздей - 1,2 кг.

Скобы приняты по ТУ 205 БССР 150-75.

Рук. АКМ-7		
Гл. конструктор АКМ-7		
Гл. арх. пр-та		
Гл. инж. пр-та		
Рук. гр. констр.		
Рук. гр. архит.		
Проектировал		
	В. Ивличев	
	В. Алексеевец	
	Э. Вишневская	
	Н. Новак	
	И. Леванович	

Белгоспроект
г. Минск

1977г.

Малые архитектурные формы и элементы благоустройства мест отдыха.

Скамья тип III-А

Типовой проект	Альбом	Лист
320-58	II	АС-09

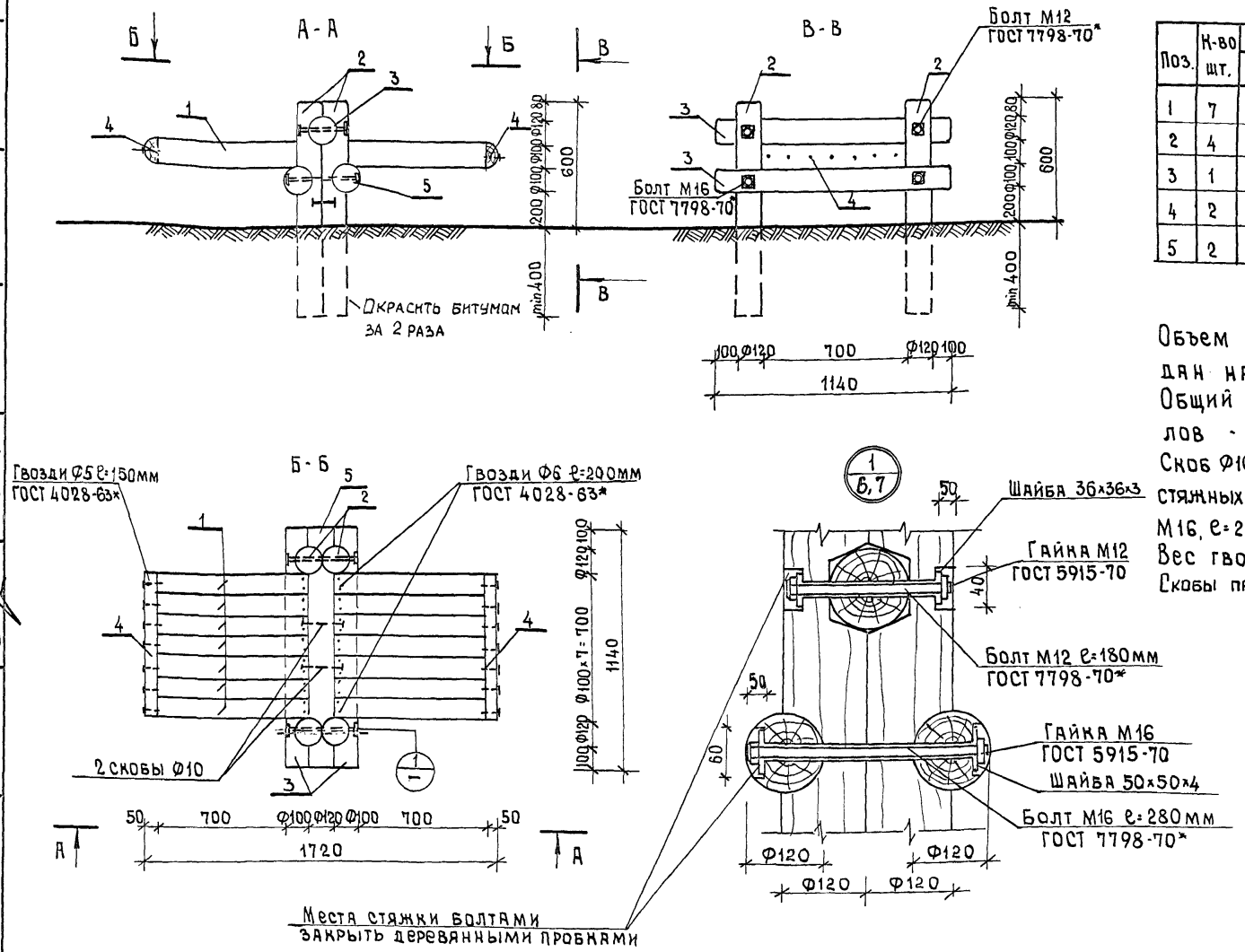

Спецификация изделий на скамью тип III Б

Поз.	К-во шт.	Размеры			Объем м³
		Длина мм	Ширина мм	Высота мм	
1	7	1620	Ф100	—	0.0127
2	4	1000	Ф120	—	0.0113
3	1	1140	Ф120	—	0.0128
4	2	700	Ф160/2	—	0.0027
5	2	1140	Ф120	—	0.0089

Объем древесины в спецификации дан на одну позицию.
Общий объем круглых лесоматериалов - 0.17 м³
Скоб Ф10мм на одну скамью - 4 шт,
стяжных болтов М12, ℓ=180мм - 2 шт,
М16, ℓ=280м - 2 шт, гаек М12-2 шт, М-16- 2 шт.
Вес гвоздей - 0.6 кг.
Скобы приняты по ТУ 205 БССР 150-75

Гл. арх. пр-та		Э. Вишневская			
Гл. инж. пр-та		Н. Новак			
Рук. гр. арх.		В. Саурова			

Белгоспроект г. Минск

1977 г.	Малые архитектурные формы и элементы благоустройства мест отдыха	Скамья тип III-Б	Типовой проект 320-58	Альбом II	Лист АС-10

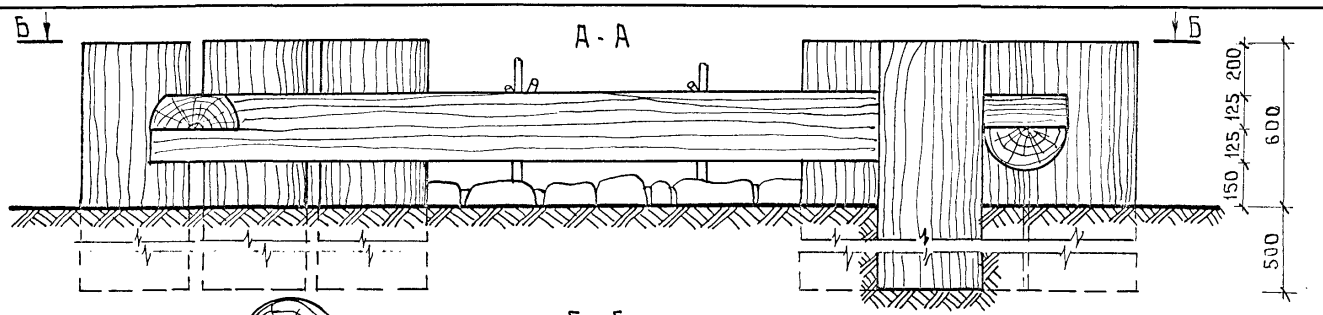

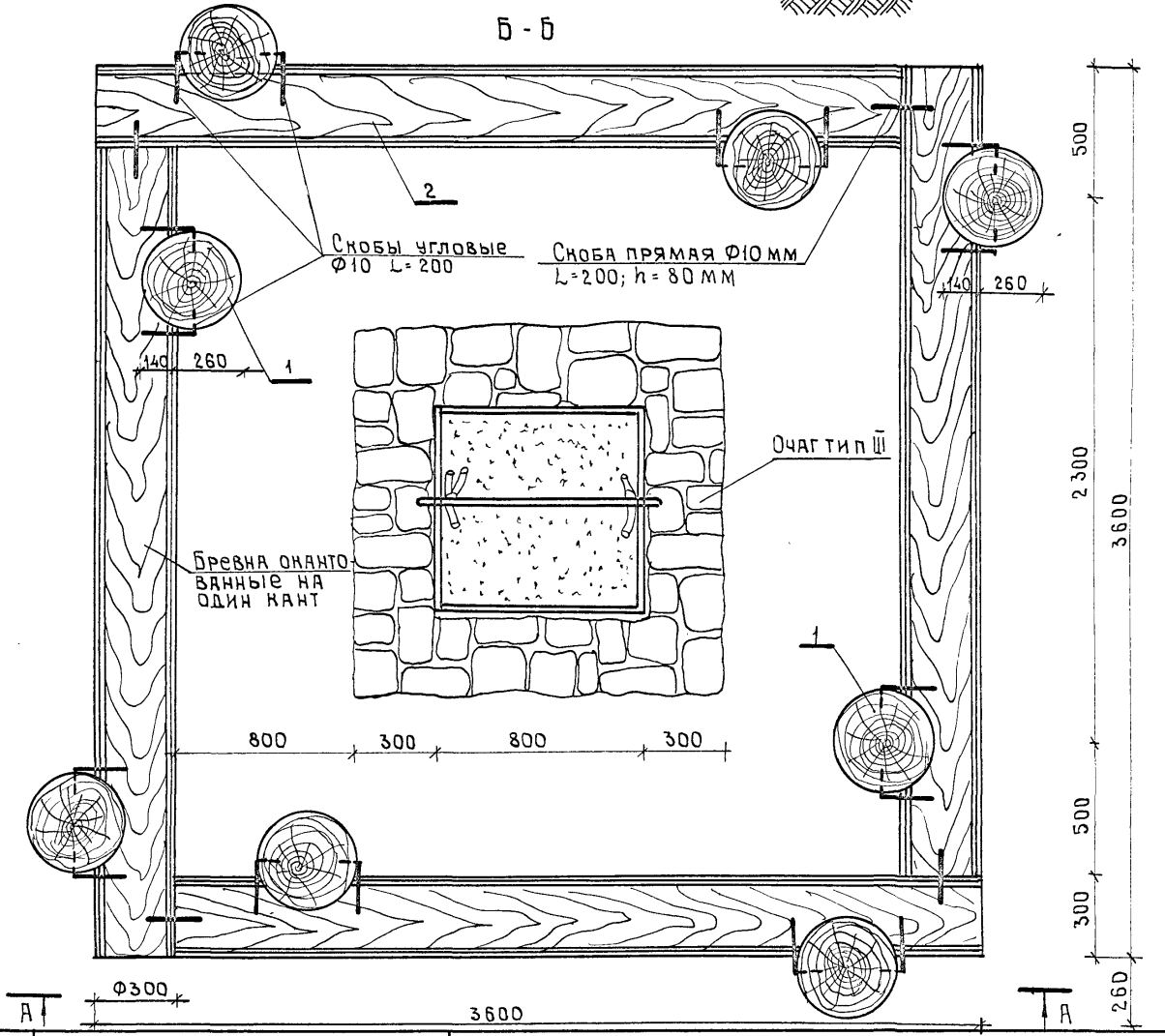

Спецификация изделий для скамьи - ограничителя тип I

Поз.	К-во шт.	Размеры			Объем м³
		Длина мм.	Ширина мм	Высота мм	
1	8	1100	Ф400	—	0.138
2	4	3600	300	250	0.198

Крепление окантованных бревен между собой и со стойками осуществить скобами прямыми и угловыми Ф10 (L=200 мм; h=80 мм)
Скобы приняты по ТУ 205 БССР 150-75
Общий объем круглых лесоматериалов - 1.896 м³
Очаг тип III альбом II листы АС-29, АС-30

Рук. АКМ-7	В.Иванчев	
Гл. констр. АКМ-7	В.Алексеевец	
Гл. арх. пр-та	Э.Вишневская	
Гл. инж. пр-та	Н.Новак	
Рук. гр. арх.	В.Сазонова	

БЕЛГОСПРОЕКТ г. Минск

1977 г.	Малые архитектурные формы и элементы благоустройства мест отдыха.	Скамья - ограничитель тип I	Типовой проект 320-58	Альбом II	Лист АС-11

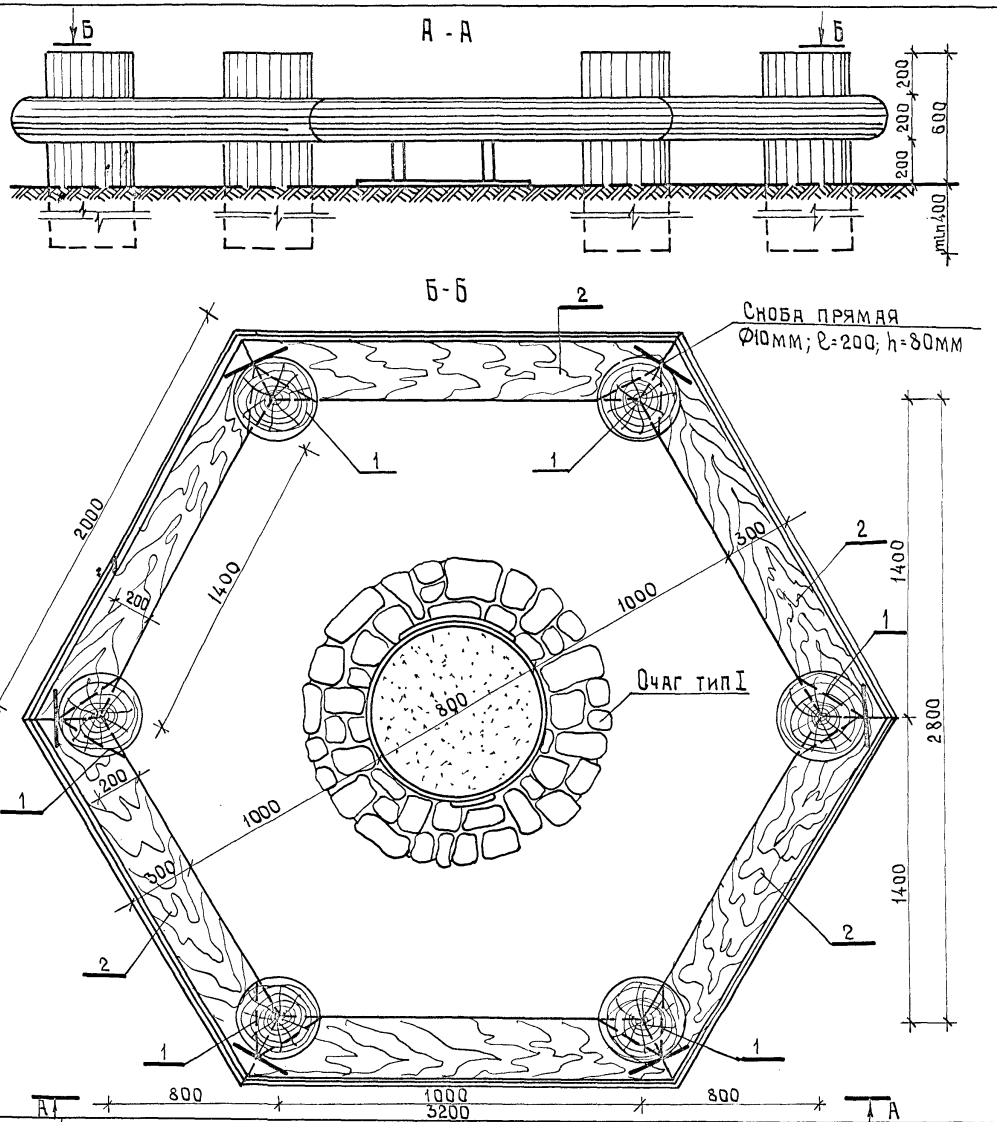

Спецификация изделий для скамьи-ограничителя тип II

Поз.	Кол. шт.	Размеры			Объем м³
		Длина мм	Ширина мм	Высота мм	
1	6	1100	Ф400	—	0.138
2	6	2000	300	200	0.12

Скобы приняты по ТУ 205 БССР 150-75.

Очаг тип I см. альбом II листы АС-24, АС-25.

г. Минск	1977 г.	Малые архитектурные формы и элементы благоустройства мест отдыха	Скамья - ограничитель тип II	Типовой проект 320-58	Альбом II	Лист АС-12

Гл. инж. пр-та — Инженер — В. Алексеевец — И. Мельник

15320-03

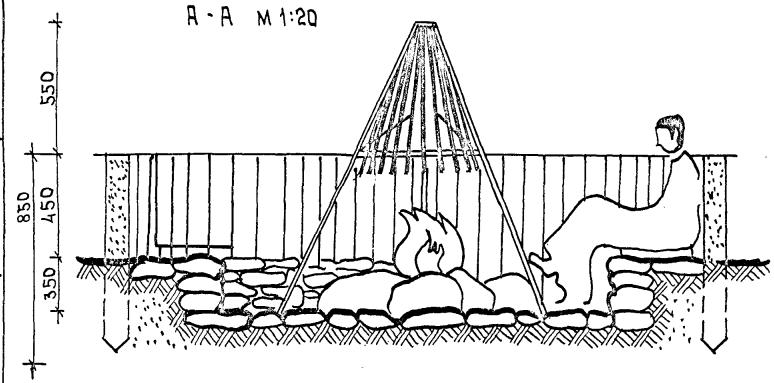

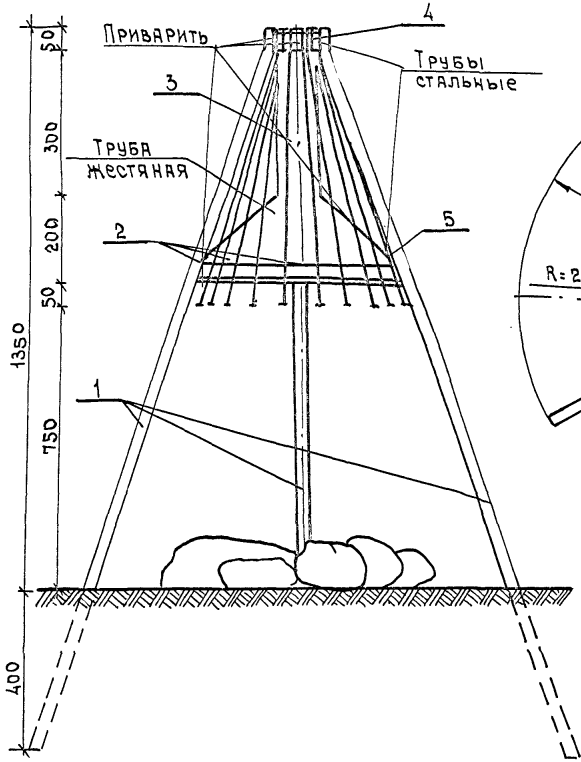

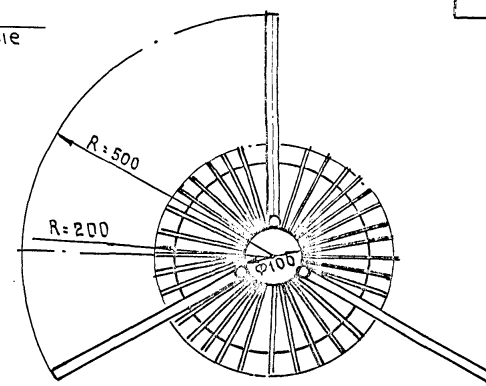

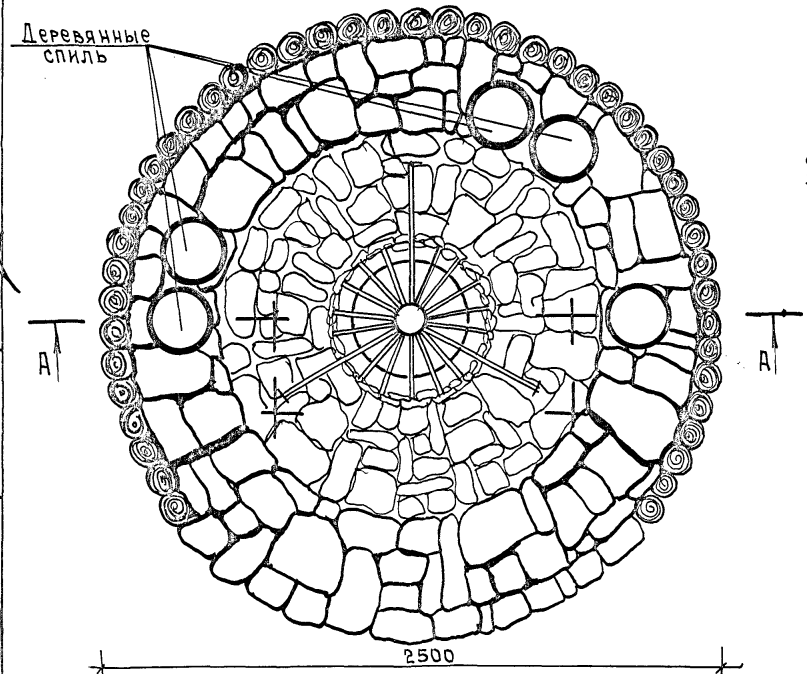

Расход древесины:
кругляк Ф15 - 0.9м³
кругляк с пилы Ф40 - 0.1м³

Расход бута - 8.76 м³
кладка бута ведется на растворе М-75.

Стержни позиции 1,2 привариваются к отрезкам труб позиции 4,5.

Жестяная труба выводится наружу и загибается

Расход металла

N поз.	Профиль	Длина мм	К-во шт	Масса кг	ГОСТ
1	Арм-ра Ф40	1850	3	54.9	2590-71
2	Арм-ра Ф10	600	30	11.2	2590-71
3	Жесть лист δ=0.5 мм; S=0.6м²			2.4	8075-56
4	Труба Ф102 δ=5	50	1	0.60	8732-70*
5	Труба Ф402 δ=10	50	1	4.83	8732-70*

Рук. АКМ-7		Д. Ивличев	Инженер		Д. Громов
Гл. констр. АКМ-7		В. Алексеевец			
Гл. арх. пр-та		Э. Вишневская			
Гл. инж. пр-та		В. Алексеевец			
Рук. гр. арх.		В. Саурова			

БЕЛГОСПРОЕКТ г. Минск

1977 г.	Малые архитектурные формы и элементы благоустройства зон отдыха	Скамья - ограничитель с очагом тип III.	Типовой проект 320-58	Альбом II	Лист АС-13

.3227-03

тип I - В

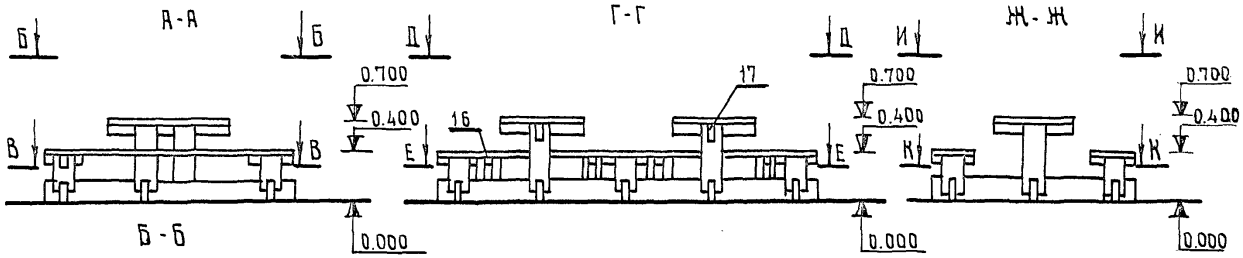

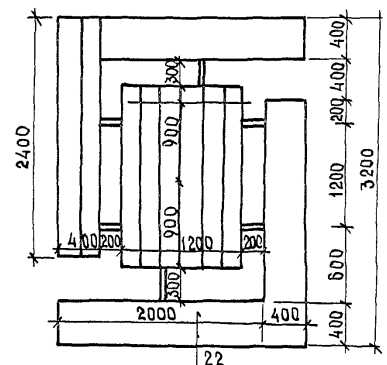

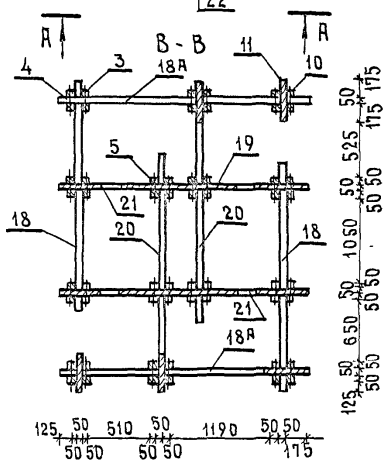

тип I-Б

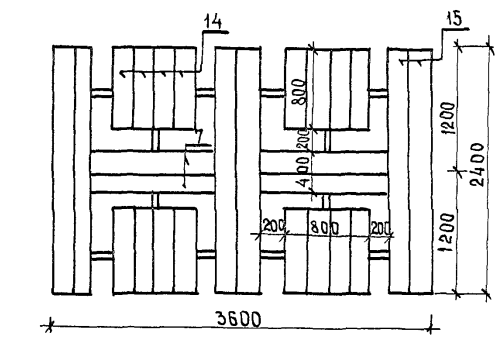

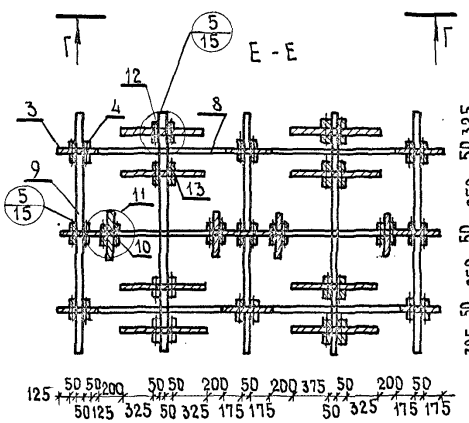

тип I-А

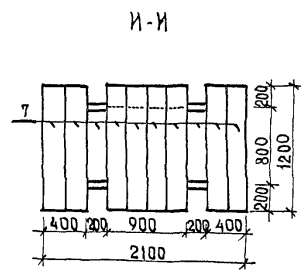

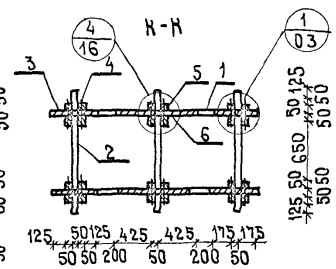

Спецификация изделий на стол-скамью

N поз.	Сечение мм	Длина 1 элем. мм.	К-во шт.	Общая длина м	Объем, м³ поз.	Объем, м³ общ.	ГОСТ
Тип I-А							
2	150×50	1200	3	3.60	0.009	0.027	8486-66
4	150×50	310	8	2.48	0.0023	0.0186	"
3	50×50	400	4	1.60	0.001	0.004	"
5	150×50	610	4	2.44	0.0046	0.0183	"
6	50×100	900	2	1.80	0.0045	0.009	8486-66
7	200×40	1200	8	9.60	0.0096	0.0768	"
1	150×50	2100	2	4.20	0.0158	0.0315	"
Тип I-Б							
8	150×50	3600	3	10.8	0.027	0.081	8486-66
9	150×50	2400	5	12.0	0.018	0.090	"
4	150×50	310	18	5.58	0.0023	0.042	"
3	50×50	400	9	3.60	0.001	0.009	"
10	150×50	310	8	2.48	0.0023	0.0186	"
11	50×50	400	4	1.60	0.001	0.004	"
12	150×50	610	16	9.76	0.0046	0.074	"
13	100×50	800	8	6.40	0.004	0.032	"
14	200×40	800	16	12.80	0.064	0.102	"
7	200×40	1200	4	4.80	0.0096	0.0384	"
15	200×40	2400	6	14.40	0.0192	0.115	"
16	100×50	150	4	0.60	0.00075	0.003	"
17	150×50	150	8	1.20	0.00113	0.009	"

Общий объем пиломатериалов на стол-скамью тип I-А-0.19 м³, тип I-Б-0.62 м³.

Деталь поз. 3 см. лист АС-03.

Деревянные детали разработаны на листе АС-15.

г. Минск

Гл. инж. пр-та Н. Новак

Рук. гр. констр. И. Леванович

1977 г.	Малые архитектурные формы и элементы благоустройства мест отдыха.	Стол-скамья тип I-А, тип I-Б, тип I-В. Спецификация	Типовой проект 320-58	Альбом II	Лист АС-14

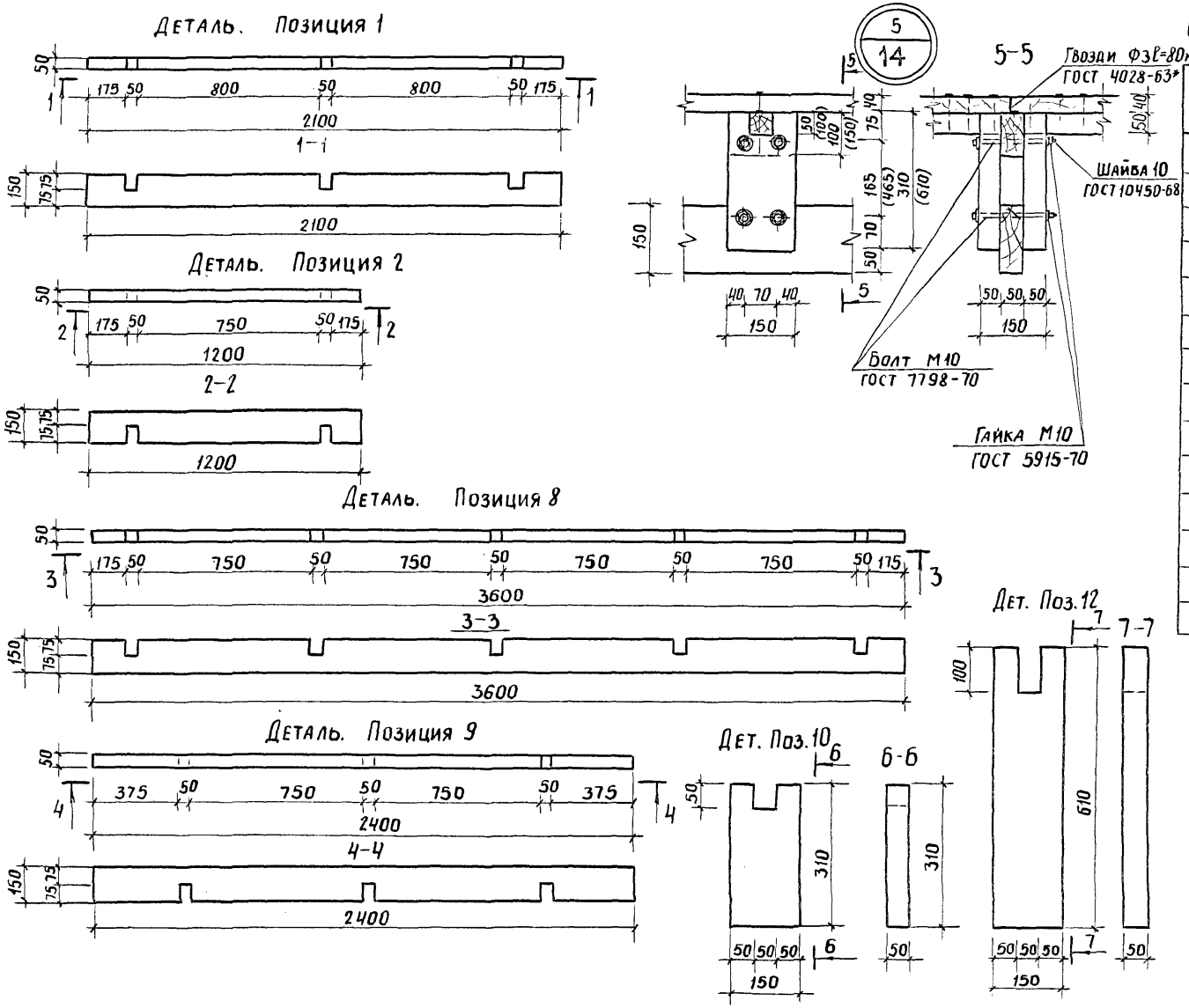

Спецификация изделий на стол-скамью тип I-В

№ поз.	Сечение мм	Длина 1элем. мм	К-во шт.	Общая длина м	Объем, м³ поз.	Объем, м³ общ.	ГОСТ
18	150×50	2400	2	4.80	0.018	0.036	8486-66
4	150×50	310	16	4.96	0.0023	0.0372	— " —
3	50×50	400	8	3.20	0.001	0.008	— " —
10	150×50	310	4	1.24	0.0023	0.0092	— " —
11	50×100	400	2	0.80	0.002	0.004	8486-66
5	150×50	610	8	4.88	0.0046	0.0366	— " —
19	100×50	1200	2	2.40	0.006	0.012	— " —
16	100×50	150	2	0.30	0.0007	0.0015	— " —
18а	150×50	2400	2	4.80	0.018	0.036	— " —
20	150×50	2500	2	5.00	0.0187	0.0375	— " —
21	150×50	2400	2	4.80	0.018	0.036	— " —
22	200×40	2000	4	8.00	0.016	0.064	— " —
15	200×40	2400	4	9.60	0.0192	0.0768	— " —
23	200×40	1800	6	10.80	0.0144	0.0864	— " —

Общий объем пиломатериалов на стол-скамью тип I-В – 0,5 м³

Болтовые соединения должны иметь гайку и контргайку, а также шайбы под гайку и головку болта.

После сборки резьбу на концах болта забить с целью предотвращения самораскручивания гаек.

Рук. АКМ-7	В. Ивличев	Проектиров.	Л. Каптюг		
Гл. констр. АКМ-7	В. Алексеевец				
Гл. арх. пр-та	Э. Вишневская				
Гл. инж. пр-та	Н. Новак				
Рук. гр. констр.	И. Леванович				

БЕЛГОСПРОЕКТ г. Минск

1977г.	Малые архитектурные формы и элементы благоустройства мест отдыха	Стол-скамья тип I-А, тип I-Б, тип I-В Спецификация. Узел 5. Детали.	Типовой проект 320-58	Альбом II	Лист АС-15

15327-03

4/14

Деталь. Поз. 18. (поз. 18а зеркальна относительно оси А-А).

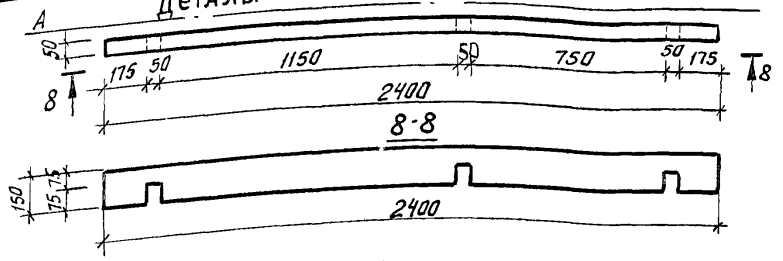

Деталь. Поз. 20.

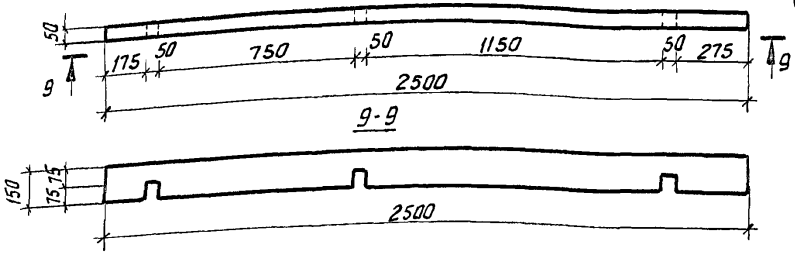

Деталь. Поз. 21.

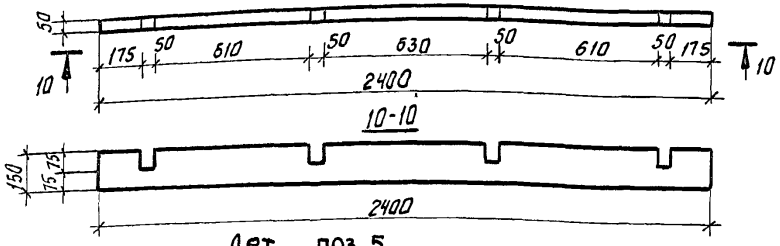

Дет. поз. 5.

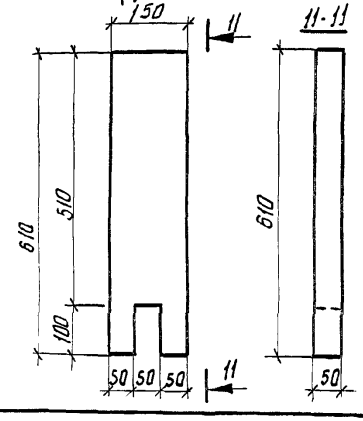

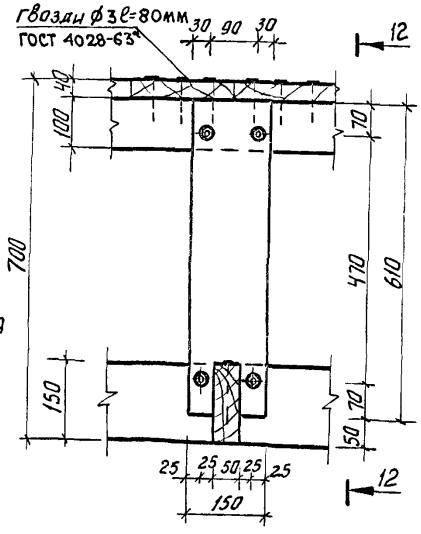

12-12

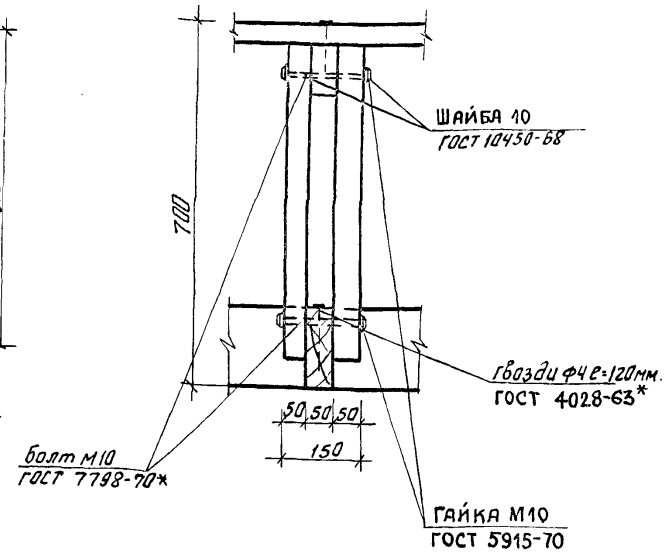

Дет. поз. 16

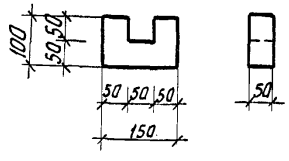

Дет. поз. 17

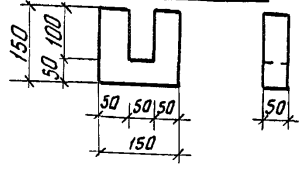

Болтовые соединения должны иметь гайку и контргайку, а также шайбы под гайку и головку болта.

После сборки резьбу на концах болта забить с целью предотвращения самораскручивания гаек.

ГЛ. ИНЖ. ПР-ТА	Н. НОВАК	
РУК. ГР. КОНСТР.	И. ЛЕВЯНОВИЧ	

г. Минск

1977	Малые архитектурные формы и элементы благоустройства мест отдыха.	Стол-скамья тип I-А; тип I-Б; тип I-В. Узел 4. Детали.	Типовой проект 320-58	Альбом II	Лист АС-16

15327-03

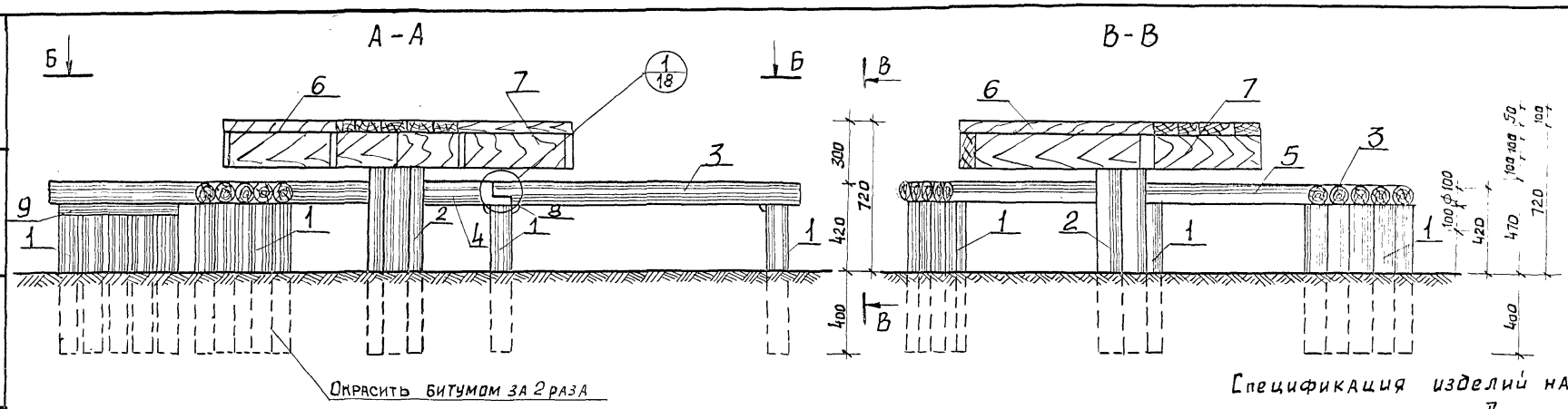

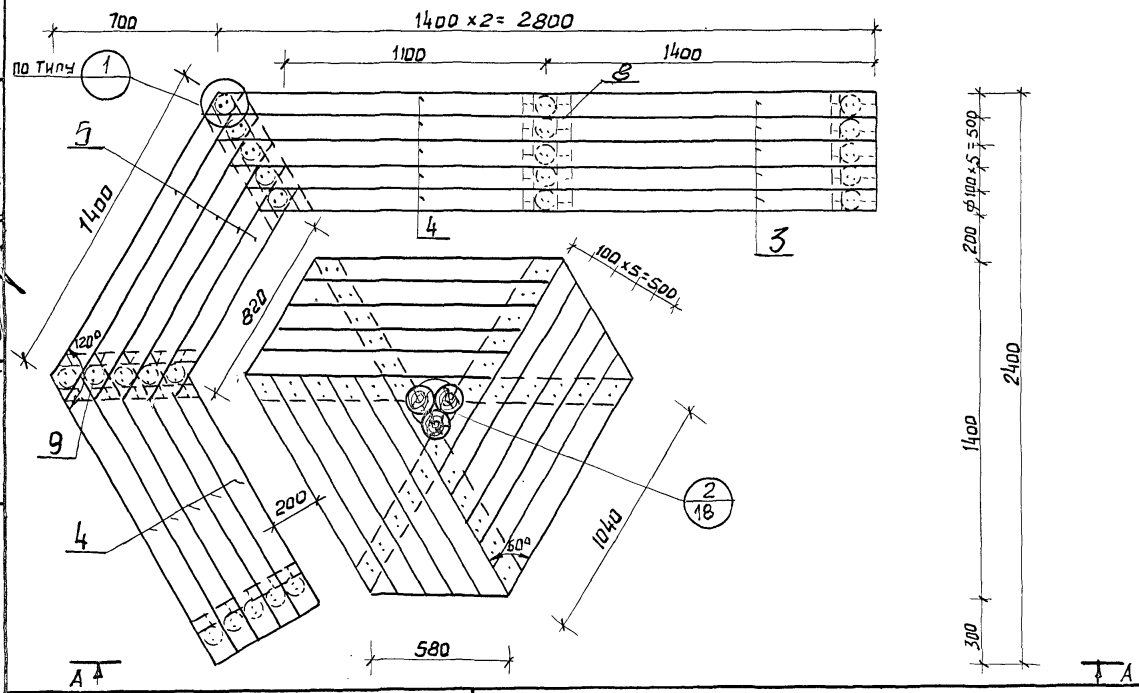

Спецификация изделий на стол скамью тип II.

Поз	К-во шт.	Размеры Длина мм	Ширина мм	Высота мм	Объем $м^3$
1	25	720	ф 100	—	0.0056
2	3	1070	ф 120	—	0.012
3	5	1450	ф 100	—	0.0113
4	10	от 1250 до 1500	ф 100	—	0.0105
5	5	от 1020 до 1500	ф 100	—	0.0098
6	15	1040	100	50	0.0052
7	3	1620	100	150	0.0243
8	4	500	50	50	0.0009
9	4	580	50	50	0.0019

Объем древесины в спецификации дан на одну позицию

Общий объем древесины - 0,549 $м^3$

Вес гвоздей - 4.0 кг.

Рук. АКМ-7		В. Ивлиев	Рук. гр. констр.		И. Левянович
Гл. констр. АКМ-7		В. Алексеевец	Проектиров.		Л. Каптюг
Гл. арх. пр-та		Э. Вишневская			
Гл. инж. пр-та		Н. Новак			
Рук. гр. арх.		В. Саурова			

БЕЛГОСПРОЕКТ г. Минск

1977г	Малые архитектурные формы и элементы благоустройства мест отдыха	Стол скамья тип II	Типовой проект 320-58	Альбом II	Лист АС-17

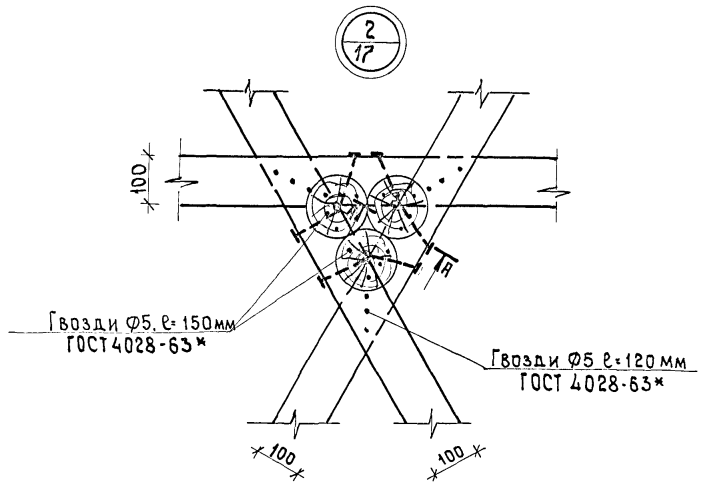

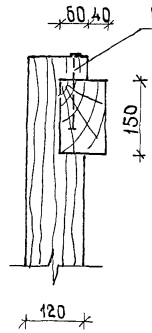

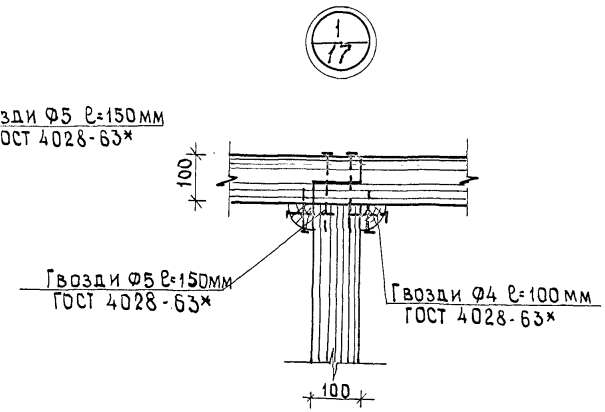

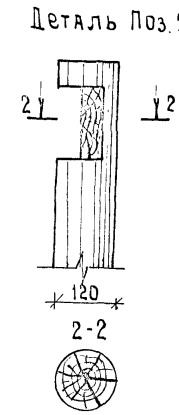

Деталь Поз.7

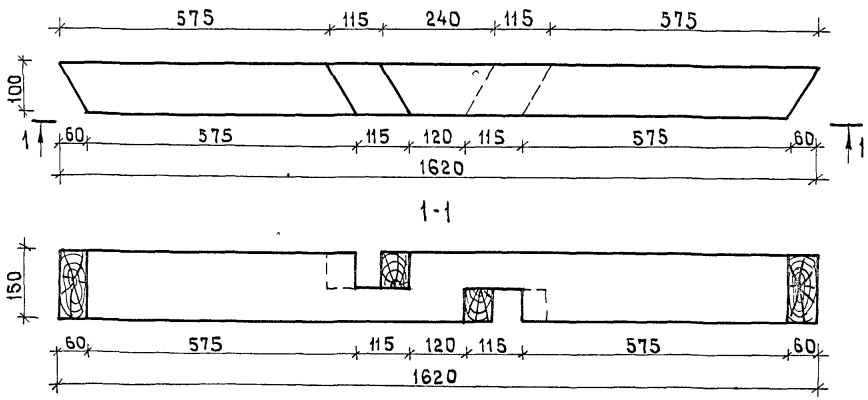

1977г.	Малые архитектурные формы и элементы благоустройства мест отдыха	Стол скамья тип II. Узлы. Детали.	типовой проект 320-58	альбом II	лист АС-18

г. Минск

Гл. арх. ар-та З. Вишневская
Гл. инж. пр-та Н. Новак
Рук. гр. констр. И. Леванович

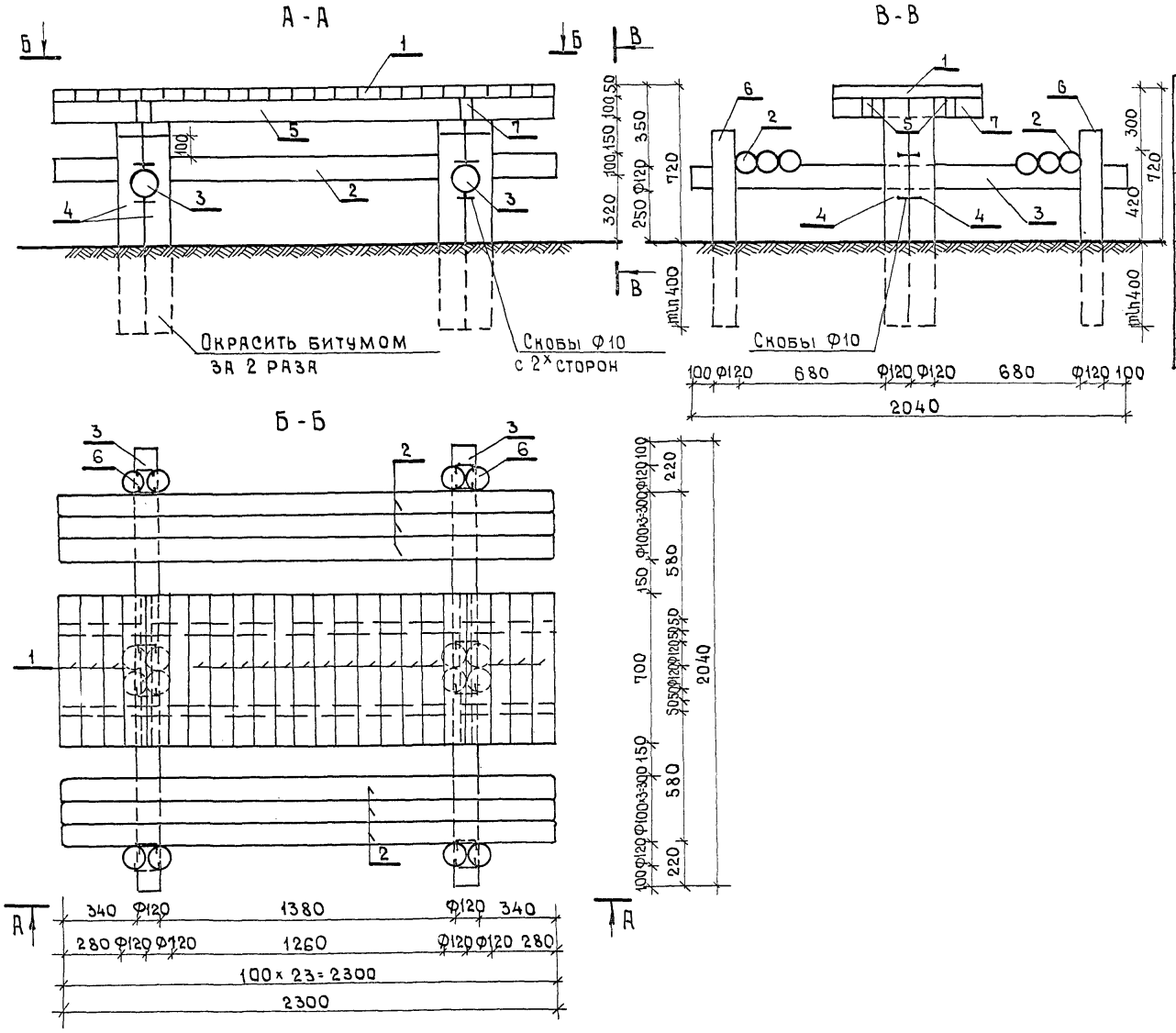

Спецификация изделий на стол-скамью тип III

Поз.	К-во шт.	Размеры: Длина мм	Ширина мм	Высота мм	Объем м³
1	23	700	100	50	0.0035
2	6	2300	Ф100	—	0.0181
3	2	2040	Ф120	—	0.0231
4	8	1070	Ф120	—	0.0121
5	2	2300	50	100	0.0115
6	8	920	Ф120	—	0.0104
7	2	700	50	100	0.0035

Объем древесины в спецификации дан на одну позицию.

Общий объем древесины - 0.432 м³

Гвозди условно не показаны.

Скобы Ø10 - 30 шт. приняты по ТУ205 БССР 150-75.

Рук. АКМ-7	В. Ивличев	Рук. гр. констр.	И. Левинович		
Гл. констр. АКМ-7	В. Алексеевец	Проектиров.	Л. Каптюг		
Гл. арх. пр-та	Э. Вишневская				
Гл. инж. пр-та	Н. Новак				
Рук. гр. арх.	В. Саурова				

БЕЛГОСПРОЕКТ г. Минск

1977 г.	Малые архитектурные формы и элементы благоустройства мест отдыха.	Стол-скамья тип III	Типовой проект 320-58	Альбом II	Лист АС-19

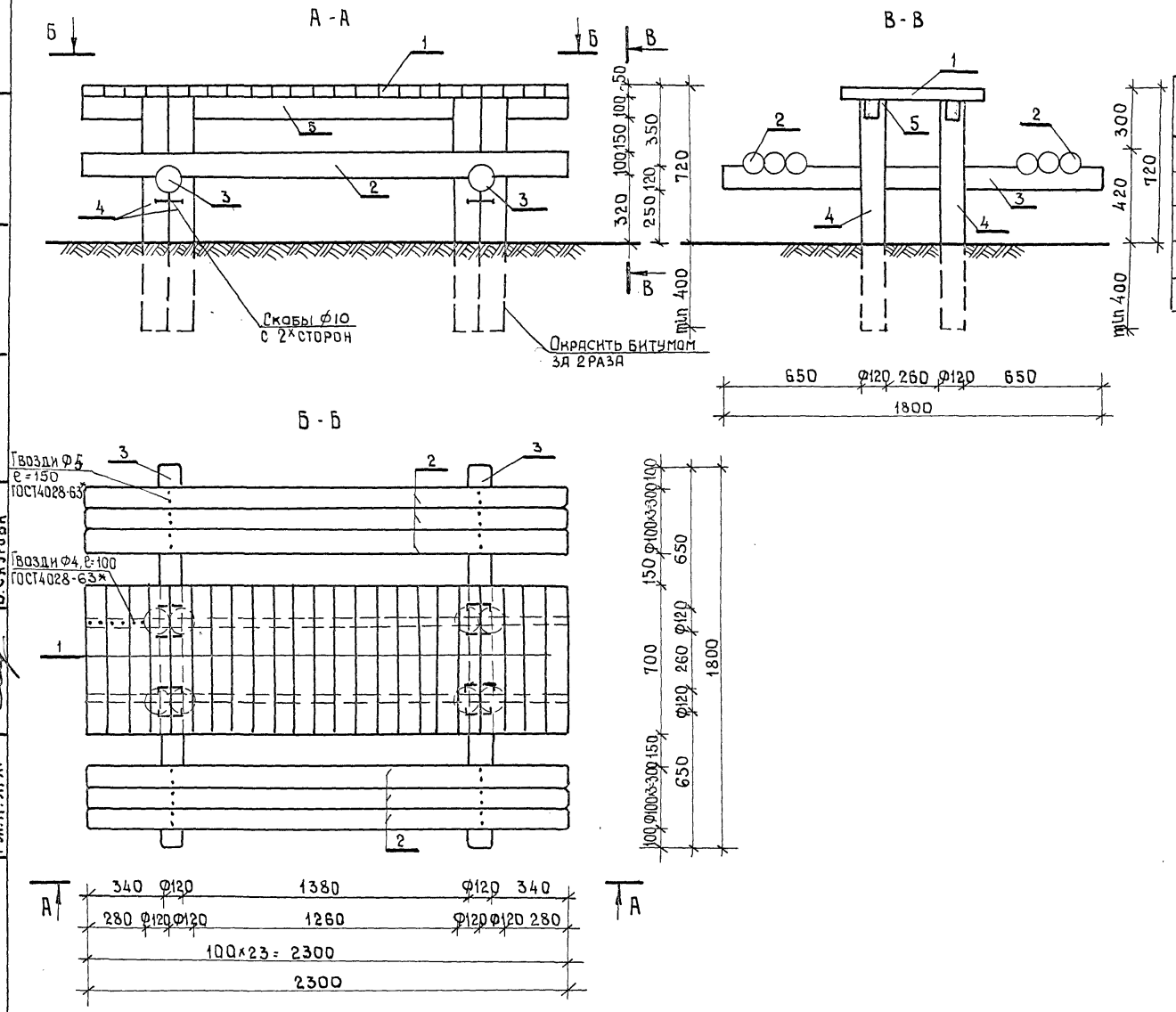

Спецификация изделий на стол-скамью тип III-А

Поз.	К-во шт.	Размеры: Длина мм	Ширина мм	Высота мм	Объем м3
1	23	700	100	50	0.0035
2	6	2300	Ф100	—	0.0722
3	2	1800	Ф120	—	0.0813
4	8	1070	Ф120	—	0.0483
5	2	2300	100	100	0.0230

Объем древесины в спецификации дан на одну позицию.

Общий объем древесины - 1.09 м3

Гвозди условно не показаны.

Скоб Ф10 мм на одну скамью - 8 шт.

Скобы приняты по ТУ 205 БССР 150-75

Гл. арх. пр-та	Э. Вишневская				
Гл. инж. пр-та	Н. Новак				
Рук. гр. арх.	В. Саурова				

Белгоспроект г. Минск

1977 г.	Малые архитектурные формы и элементы благоустройства зон отдыха	Стол-скамья тип III-А	Типовой проект 320-58	Альбом II	Лист АС-20

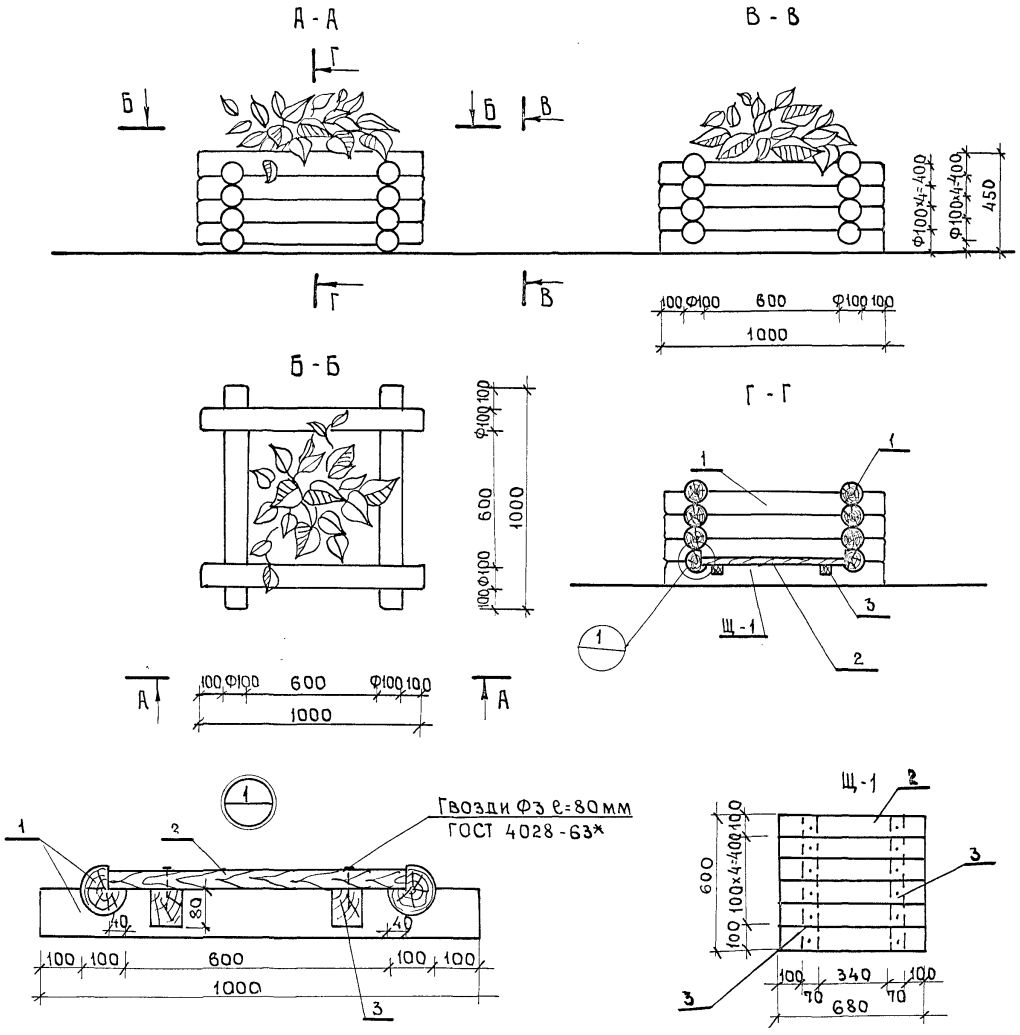

Спецификация изделий на цветочницу тип I

N поз.	Сечение мм	Длина 1эл-та мм	К-во шт.	Общая длина м	Объем, м³ поз.	Объем, м³ общ.	ГОСТ
1	Ф100	1000	16	16.0	0.0078	0.126	9463-72*
2	100×40	680	6	4.08	0.0027	0.0162	8486-66
3	70×80	600	2	1.2	0.033	0.066	8486-66

Общий объем древесины - 0.21 м³

Вес гвоздей - 0.3 кг.

Рук. АКМ-7	В. Ивличев	Рук. гр. констр.	И. Левакович		
Гл. констр. АКМ-7	В. Алексеевец	Проектиров.	Л. Каптюг		
Гл. арх. пр-та	Э. Вишневская				
Гл. инж. пр-та	Н. Новак				
Рук. гр. арх.	В. Саурова				

БЕЛГОСПРОЕКТ г. Минск

1977г.	Малые архитектурные формы и элементы благоустройства мест отдыха	Цветочница тип I	Типовой проект 320-58	Альбом II	Лист АС-21

Тип II

А-А м-б 1:20

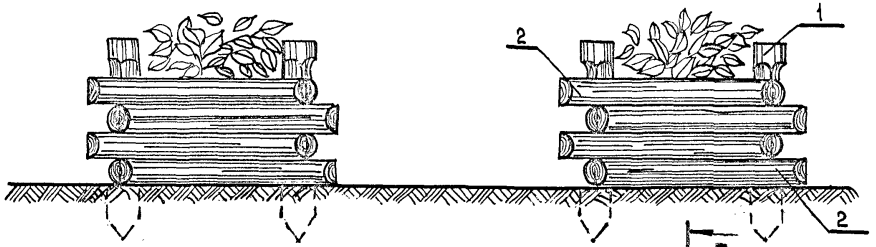

В-В м-б 1:20

Спецификация изделий на цветочницу тип II.

Поз.	К-во шт.	Размеры			Объем м³
		Длина мм	Ширина мм	Высота мм	
1.	4	740	Ф150	—	0.013
2.	16	870	100	50	0.004

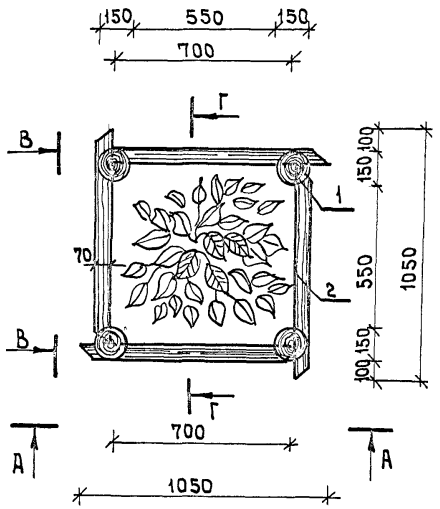

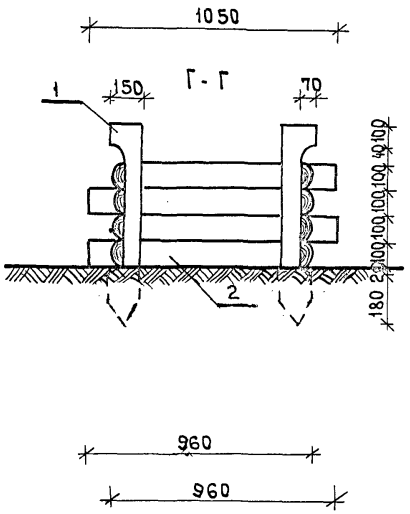

Фрагмент соединения стенки со стойкой

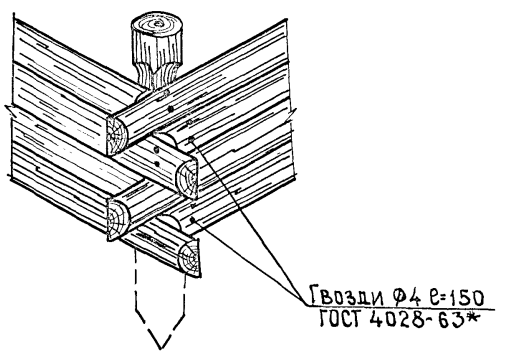

Объем древесины в спецификации дан на одну позицию. Общий объем круглых лесоматериалов - 0.116 м³.

ГИП. АРХ. ПР-ТА	И. Вишневская	
ГЛ. ИНЖ. ПР-ТА	Н. Новак	
РУК. ГР. АРХ.	В. Сахорда	

г. Минск

1977г.	Малые архитектурные формы и элементы благоустройства мест отдыха	Цветочница тип II	Типовой проект 320-58	Альбом II	Лист АС-22

Спецификация изделий на кабину для переодевания тип I

№ поз.	Сечение мм	Длина 1 элем. мм	К-во шт.	Общая длина м	Объем, м³ поз.	Объем, м³ общ.	ГОСТ
1	100×100	1870	7	13.09	0.0187	0.131	8486-66
2	100×100	580	12	6.96	0.0058	0.0696	—"—
3	100×100	1060	8	8.48	0.0106	0.0848	—"—
4	110×25	1440	8	11.52	0.004	0.032	—"—
5	150×25	780	1	0.78	0.003	0.003	—"—
6	150×25	1510	2	3.02	0.0057	0.0114	—"—
7	150×25	1490	1	1.49	0.0056	0.0056	—"—
8	100×100	450	1	0.45	0.0045	0.0045	—"—
9	100×100	510	4	2.04	0.0051	0.0204	—"—
10	100×25	от 150 до 2100	—	8.748 м²	—	0.219	—"—
11	150×25	1440	10	14.4	0.0054	0.054	—"—
12	150×25	от 760 до 1560	—	6.30	—	0.0236	—"—

Общий объем пиломатериалов – 0.659 м³

Вес соединительных деталей (поз.13 – 50 шт.) – 26,9 кг.

Гвозди условно не показаны.

Вес шурупов – 2,2 кг

Металлические детали окрасить масляной краской за 2 раза по слою грунта из сурика.

Рук. АКМ-7 В. Ивличев
Гл. конструктор АКМ-7 В. Алексеевец
Гл. арх. пр-ти Б. Вишневская
Гл. инж. пр-ти Н. Новак
Рук. гр. констр. И. Левинович
Ст. архитектор Н. Шульчицкий
Проектировал С. Караваев
Проектировал Л. Каптюг

Белгоспроект г. Минск

1977г | Малые архитектурные формы и элементы благоустройства мест отдыха | Кабина для переодевания тип I | Типовой проект 320-58 | Альбом II | Лист АС-23

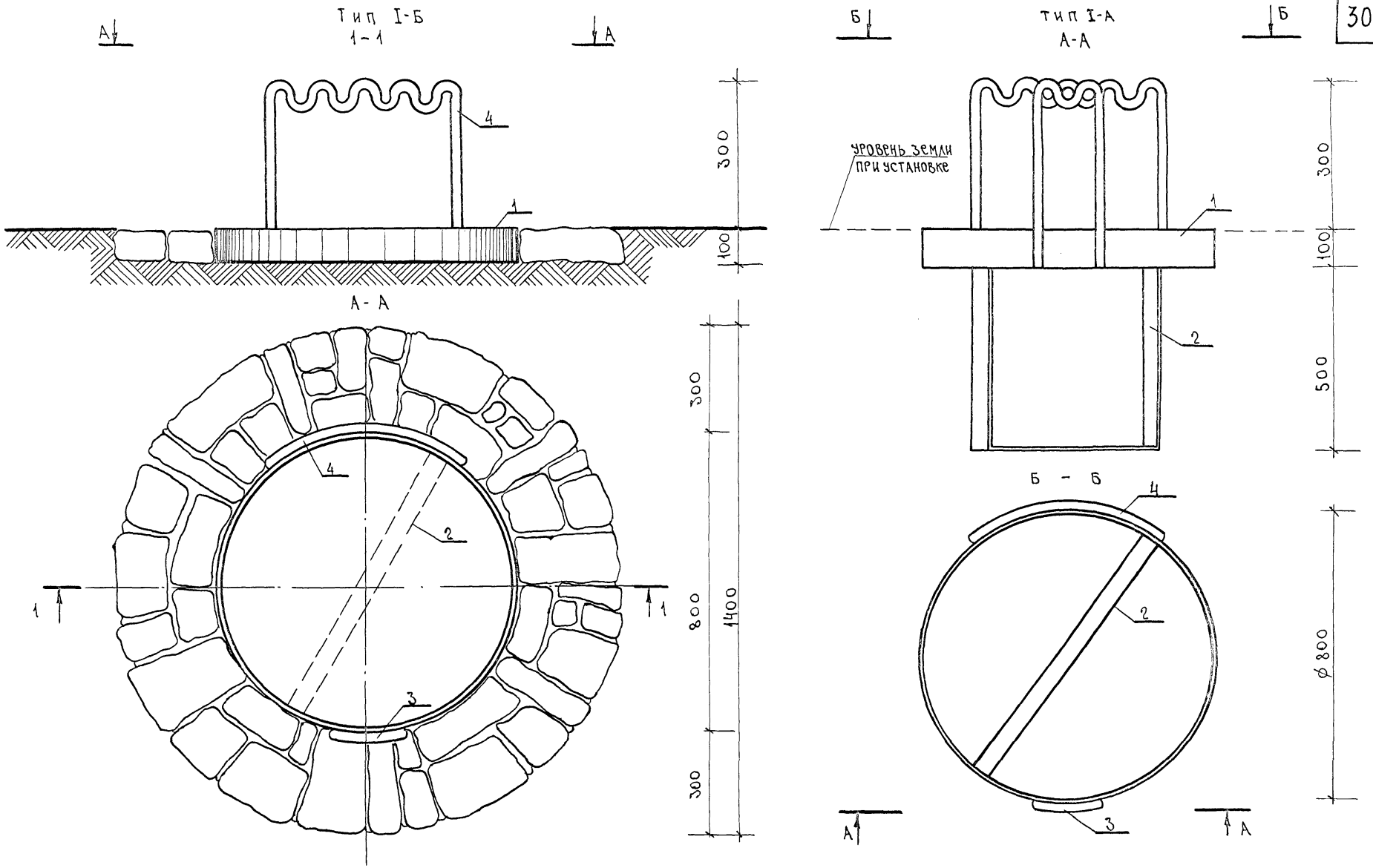

1977г.	Малые архитектурные формы и элементы благоустройства мест отдыха.	Очаги тип I-Б и I-А	Типовой проект 320-58	Альбом II	Лист АС-24

Гл. инж. пр-та Н. Новак
Проектиров. Г. Бокун

Г. Минск

Деталь поз.1

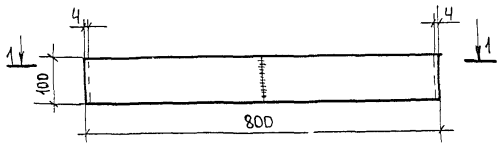

1-1

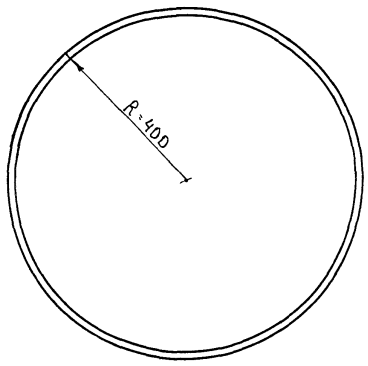

Деталь поз.2

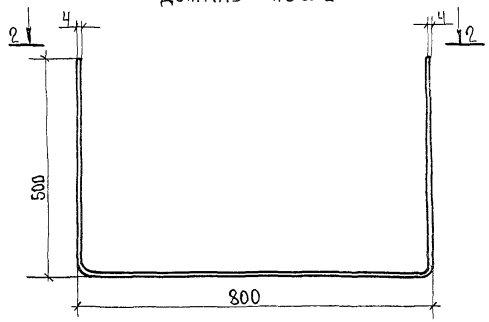

2-2

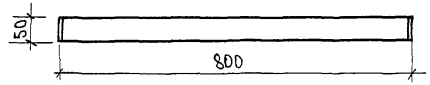

Дет поз.3

3-3

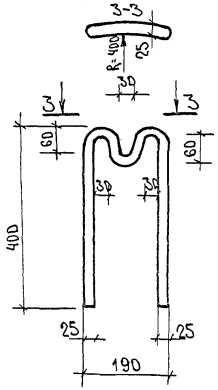

Дет. поз.4

4-4

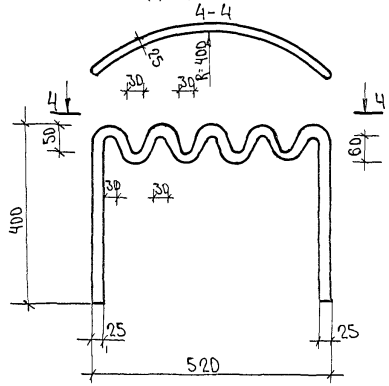

Спецификация металла на очаги тип I-А и тип I-Б

Марка	№ поз	Сечение мм	К-во шт	Длина м поз	Длина м всех	Масса кг поз	Масса кг всех	Масса марки	ГОСТ
Очаг тип I-А									
ММ-1-78	1	100×4	1	2.5	2.5	7.85	7.85	21.26	103-76
	2	50×4	1	1.8	1.8	2.83	2.83		103-76
	3	ϕ 25	1	1.05	1.05	4.04	4.04		2590-71
	4	ϕ 25	1	1.7	1.7	6.545	6.545		2590-71
Очаг тип I-Б									
ММ-1-78		см. выше						21.26	

1. Отмостка для очага тип I-Б выполняется из бута М200 на растворе М50
2. Объем бута - 0.104 м³
3. Сварку производить электродами Э-42.

Рук. АКМ-7		В. Ивличев	Проектиров.		Л. Кантюг
Гл. констр. АКМ-7		В. Алексеевец			
Гл. арх. пр-та		Э. Вишневская			
Гл. инж. пр-та		Н. Новак			
Рук. гр. констр.		И. Леванович			

Белгоспроект г. Минск

1977г	Малые архитектурные формы и элементы благоустройства мест отдыха	Очаги тип I-А и тип I-Б Детали. Спецификация.	Типовой проект 320-58	Альбом II	Лист АС-25

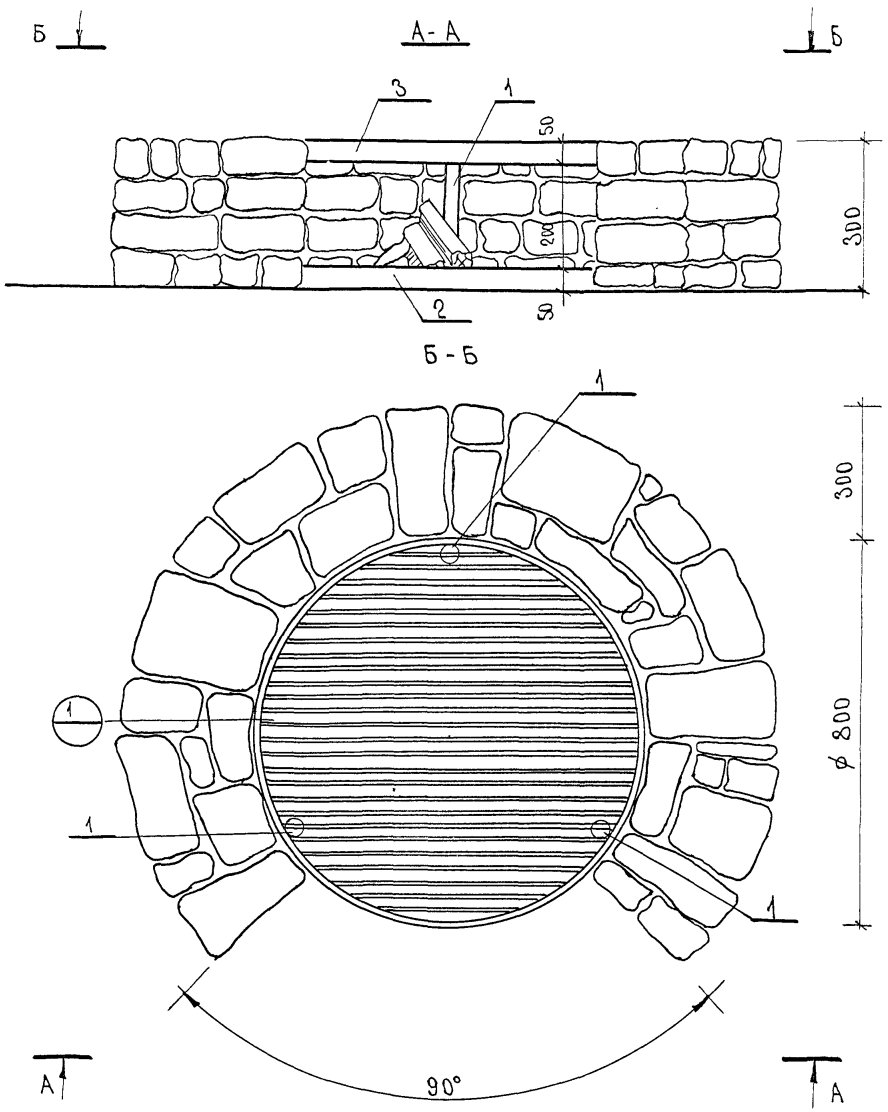

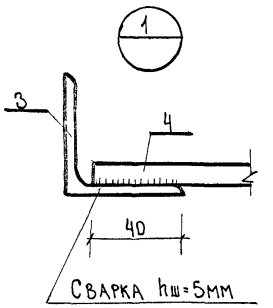

Спецификация металла

Марка	№ поз	Сечение мм	Кол шт	Длина м 1 поз	Длина м Всех	Масса кг 1 поз	Масса кг Всех	Масса марки	ГОСТ
ММ-1-76	1	ф33.5	3	0.5	1.5	1.01	3.03		3262-75
	2	-50×4	1	2.52	2.52	4.0	4.0		103-76
	3	L50×5	1	2.52	2.52	9.5	9.5		8509-72
	4	ф10АI	26	0.3÷0.8	19.0	0.45	11.8	28.33	2590-71

1. Сварку производить электродами Э-42
2. Объем камня 0.31 м³

1977г.	Малые архитектурные формы и элементы благоустройства мест отдыха.	Очаг тип II-А	Типовой проект 320-58	Альбом II	Лист АС-26

Гл. арх. пр-та Э. Вишневская
Гл. инж. пр-та Н. Новак
Проектиров. Г. Бокун
г. Минск

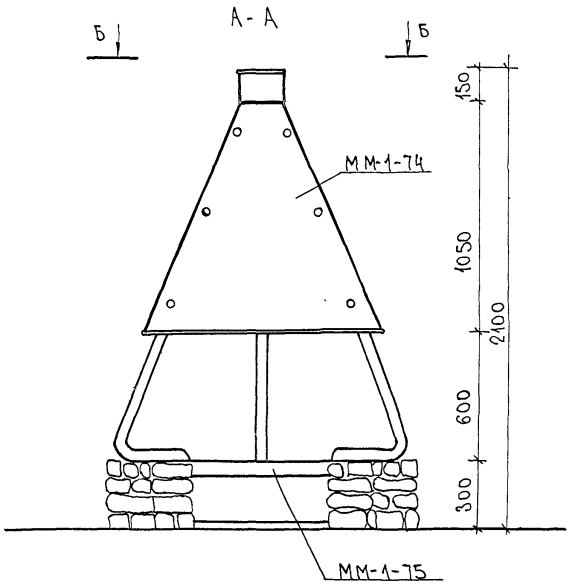

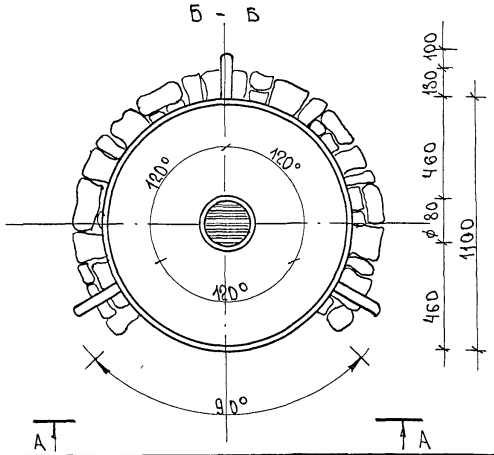

Спецификация изделий

Наименование	Марка	Кол-во шт	Гост или лист проекта
Металлические изделия	ММ-1-74	1	АС-28
	ММ-1-75	1	—"—
	Винт 5×35	9	ГОСТ 17475-72*

1. Очаг выполняется из бута М200 на растворе М50
2. Объем бута = 0.31 м³

1977г	Малые архитектурные формы и элементы благоустройства мест отдыха	Очаг тип II-Б	Типовой проект 320-58	Альбом II	Лист АС-27

Белгоспроект г. Минск

Рук. АКМ-1		В. Ивличев	Проектир.	А. Певинсон
Гл. констр. АКМ-1		В. Алексеевец		
Гл. арх. пр-та		Э. Вишневская		
Гл. инж. пр-та		Н. Новак		
Ст. архитек.		Г. Бокун		

153.27-03

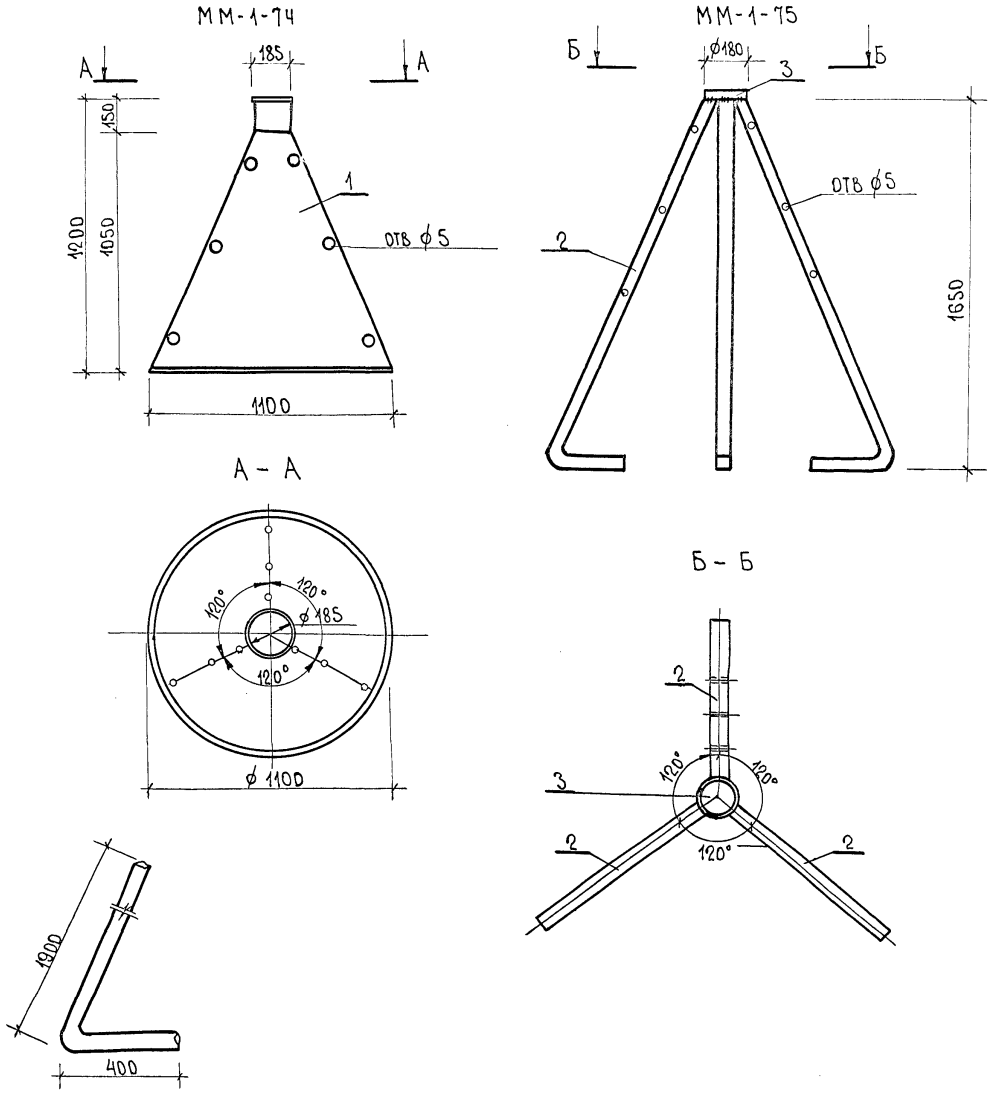

Спецификация металла

Марка	NN поз	Сечение мм	Кол. шт	Длина м поз	Длина м всех	Масса кг 1 поз	Масса кг всех	Масса марки	ГОСТ
ММ-1-74	1	ст. оцинков кровельн δ=0.4	1		1.1 м²		3.58	3.58	8075-56
ММ-1-75	2	Фн. 33.5	3	2.3	6.9	4.88	14.6	25.7	3262-75
	3	−50×5	1	5.65	5.65	11.07	11.07		103-76

Гл. арх. пр-та		Э. Вишневская			
Гл. инж. пр-та		Н. Новак			
Рук. гр. конст.		И. Левинович			

г. Минск

1977 г.	Малые архитектурные формы и элементы благоустройства мест отдыха	Очаг тип II-Б Металлические изделия.	Типовой проект 320-58	Альбом II	Лист АС-28

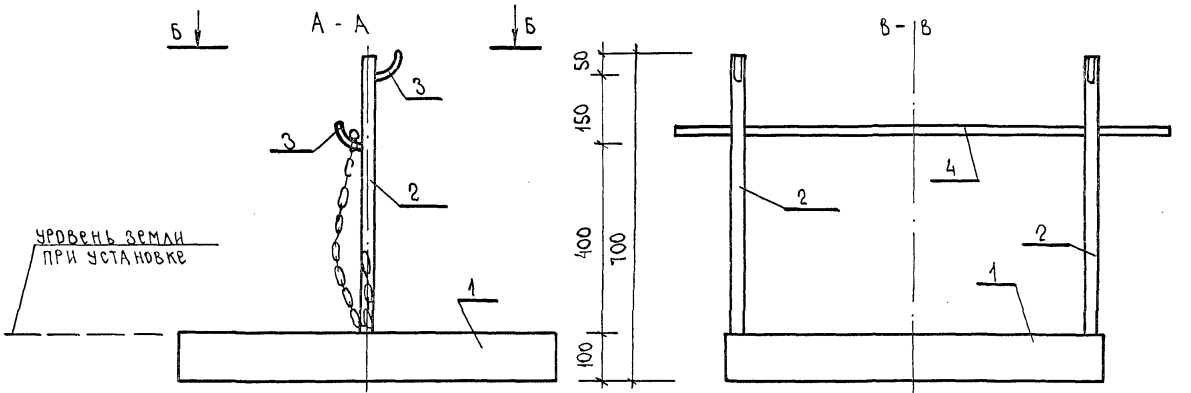

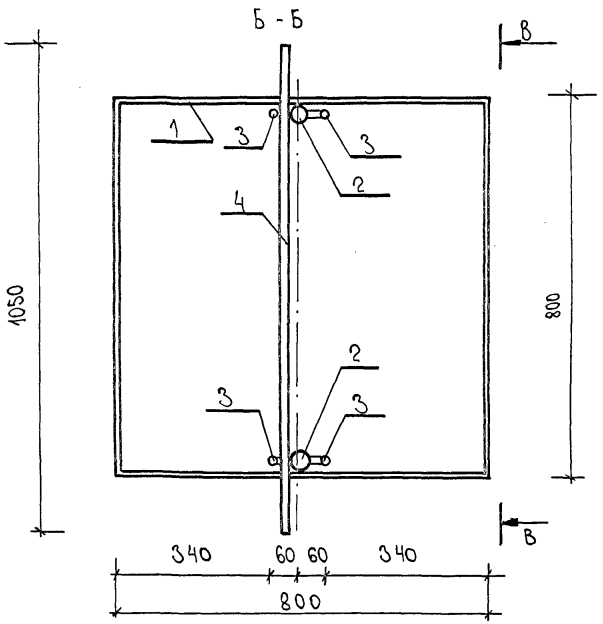

Спецификация металла

Марка	№ поз	Сечение мм	Кол. шт	Длина м 1 поз	Длина м всех	Масса кг 1 поз	Масса кг всех	Масса марки	ГОСТ
ММ-1-79	1	100×4	1	3.2	3.2	10.1	10.1		103-76
	2	⌀33.5	2	0.9	1.8	2.0	4.0		3262-75
	3	⌀26.8	4	0.09	0.36	0.13	0.52	16.22	3262-75
	4	⌀26.8	1	1.1	1.1	1.6	1.6		3262-75

1. Сварку производить электродами Э-42 по ГОСТ 9467-75

Белгоспроект г. Минск	Рук. АКМ-1	В. Ивличев	Рук. гр. констр.	И. Леванович	
	Гл. констр. АКМ-1	В. Алексеевец	Проектиров.	Н. Потапенко	
	Гл. арх. пр-та	Э. Вишневская			
	Гл. инж. пр-та	Н. Новак			
	Проектиров.	Г. Бокун			

1977г	Малые архитектурные формы и элементы благоустройства мест отдыха	Очаг тип III-А.	Типовой проект 320-58	Альбом II	Лист АС-29

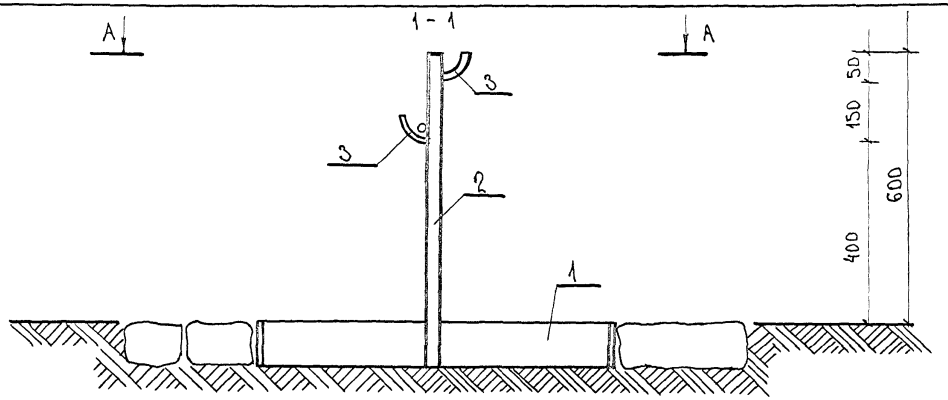

А-А

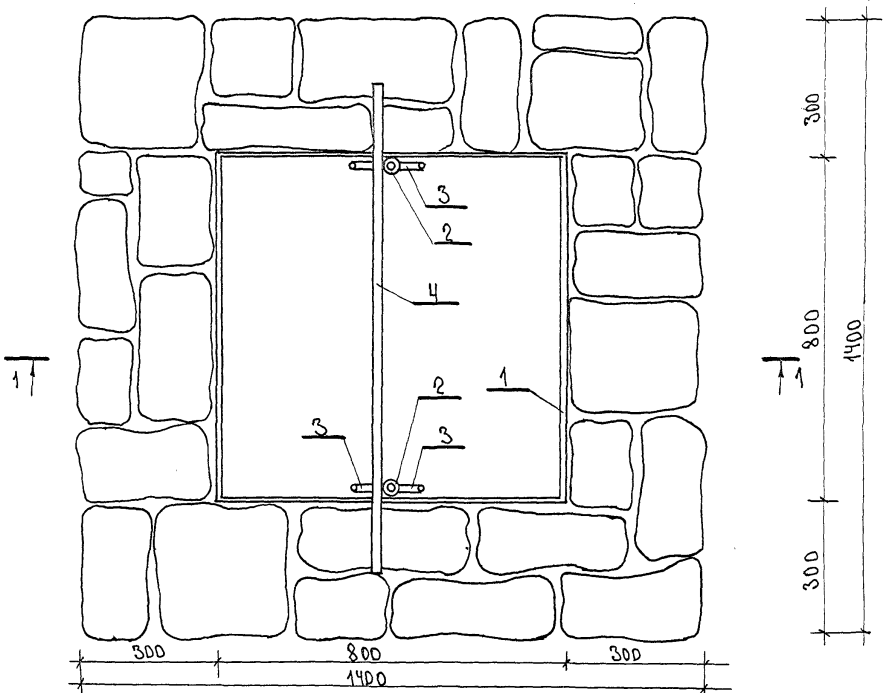

Спецификация металла

Марка	№ поз	Сечение мм	Кол. шт	Длина м		Масса кг		Масса марки	ГОСТ
				1 поз	Всех	1 поз	Всех		
ММ-1-79	1	-100х4	1	3.2	3.2	10.1	10.1		103-76
	2	ф33.5	2	0.9	1.8	2.0	4.0		3262-75
	3	ф26.8	4	0.09	0.36	0.13	0.52		3262-75
	4	ф26.8	1	1.1	1.1	1.6	1.6	16.22	3262-75

1. Сварку производить электродами Э-42 ГОСТ 9467-75
2. Объем камня 0.132 м3

Гл. арх. пр-та	Э. Вишневская	
Гл. инж. пр-та	Н. Новак	
Ст. архитек	Г. Бокун	

г. Минск

1977г	Малые архитектурные формы и элементы благоустройства мест отдыха	Очаг тип III-Б	Типовой проект 320-58	Альбом II	Лист АС-30

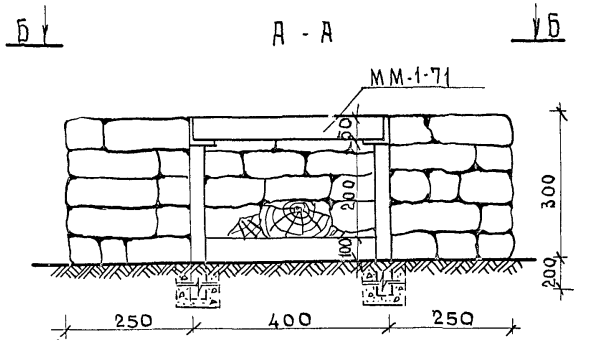

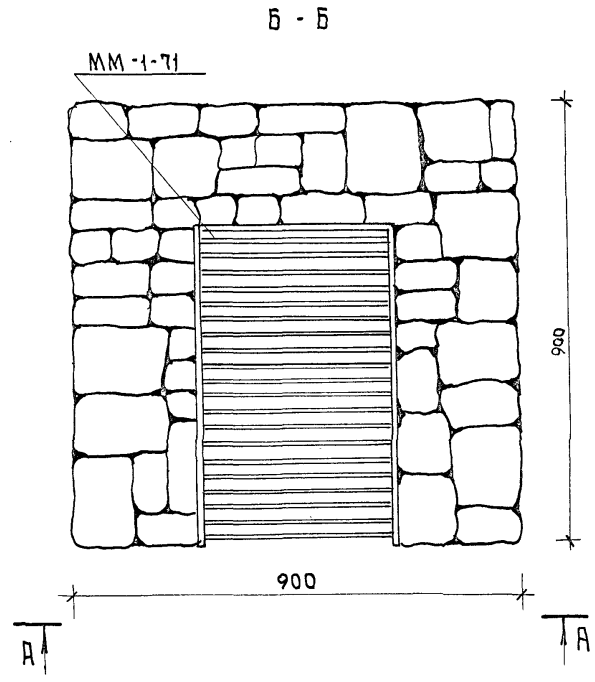

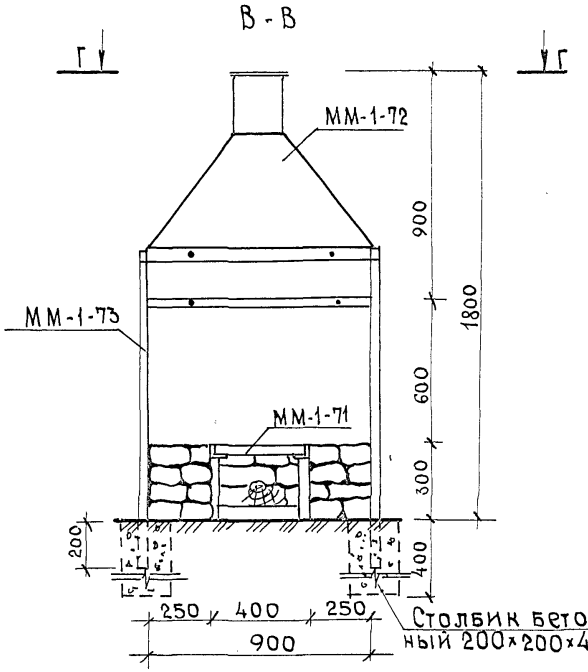

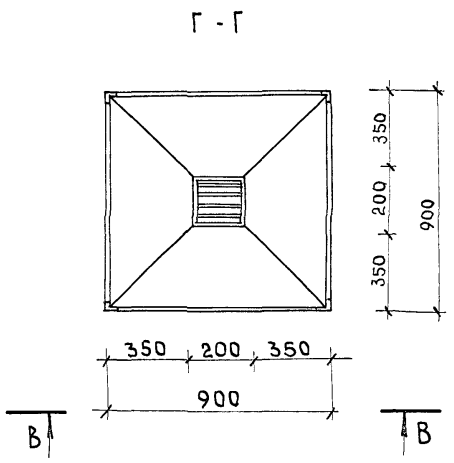

Спецификация материалов

Наименование	Марка	К-во	Лист проекта
Очаг тип IV А	ММ-1-71	1	АС-32
Очаг тип IV Б	ММ-1-71	1	АС-32
	ММ-1-72	1	"
	ММ-1-73	1	"

1. Настоящий лист см. совместно с листом АС-32
2. Очаги выполняются из бута М200 на р-ре М50.
3. Объем бетона на очаг тип IV А - 0.16 м³
   на очаг тип IV Б - 0.16 м³.
4. Бетонный столбик выполняется из бетона М200
   Объем бетона - 0.01 м³.
5. Зонт с наружной стороны покрыть цветными эмалями.

Рук. АКМ-7		В. Ивличев	Проектиров
Гл. констр. АКМ-7		В. Алексеевец	
Гл. арх. пр-та		Э. Вишневская	
Гл. инж. пр-та		Н. Новак	
Рук. гр. констр.		И. Левянович	

А. Левинсон

Белгоспроект
г. Минск

1977 г.	Малые архитектурные формы и элементы благоустройства мест отдыха.	Очаг тип IV·А; Очаг тип IV·Б	Типовой проект 320-58	Альбом II	Лист АС-31

ММ-1-71

1-1

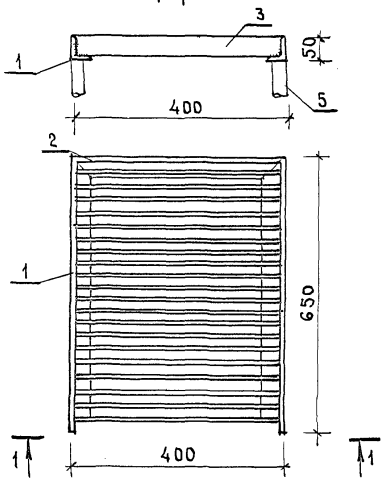

ММ-1-72

2-2

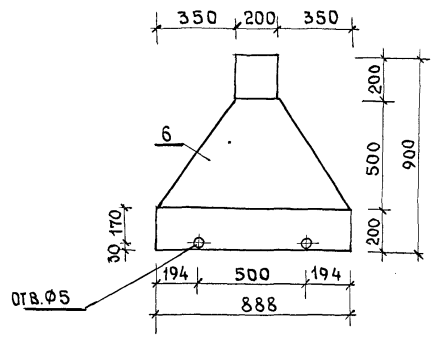

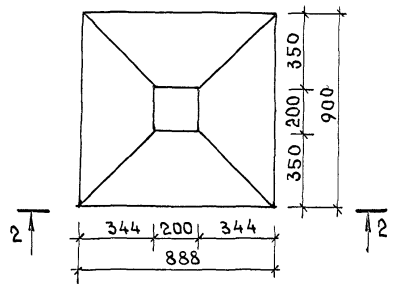

ММ-1-73

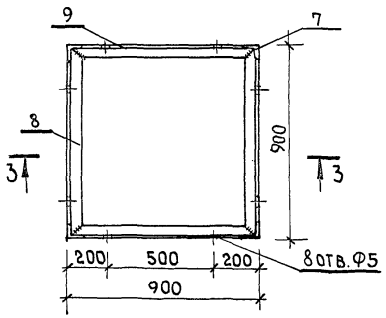

3-3

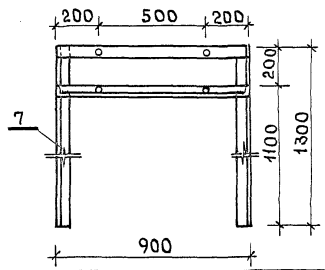

Спецификация металла.

Марка	NN поз.	Сечение мм	Кол. шт.	Длина,м 1поз	Длина,м Всех	Масса, кг 1поз	Масса, кг Всех	Масса мар-ки	ГОСТ
ММ-1-71	1	L50×5	2	0.65	1.3	2.45	4.9	19.4	8509-72
	2	L50×5	1	0.40	0.4	1.5	1.5		"
	3	-50×2	20	0.40	8.0	0.31	62		19903-74
	4	-100×4	2	0.33	0.66	1.03	2.06		103-76
	5	Φ_H 33.5δ3.2	4	0.5	2.0	1.19	4.76		3262-75
ММ-1-72	6	ст. оцинкованная δ=0.4	1		1.3 м²		4.3	4.3	8075-56
ММ-1-73	7	L63×6	4	1.3	5.2	7.44	29.7	50.16	8509-72
	8	L50×5	4	0.89	3.56	3.36	13.4		"
	9	-50×5			3.6		7.06		103-76

Гл. арх. пр-та	Э. Вишневская			
Гл. инж. пр-та	Н. Новак			
Рук. гр. констр.	И. Левянович			

г. Минск

1977г.	Малые архитектурные формы и элементы благоустройства мест отдыха	Очаг тип IV А, очаг тип IV Б Металлические изделия	Типовой проект 320-58	Альбом II	Лист АС-32

15327-03

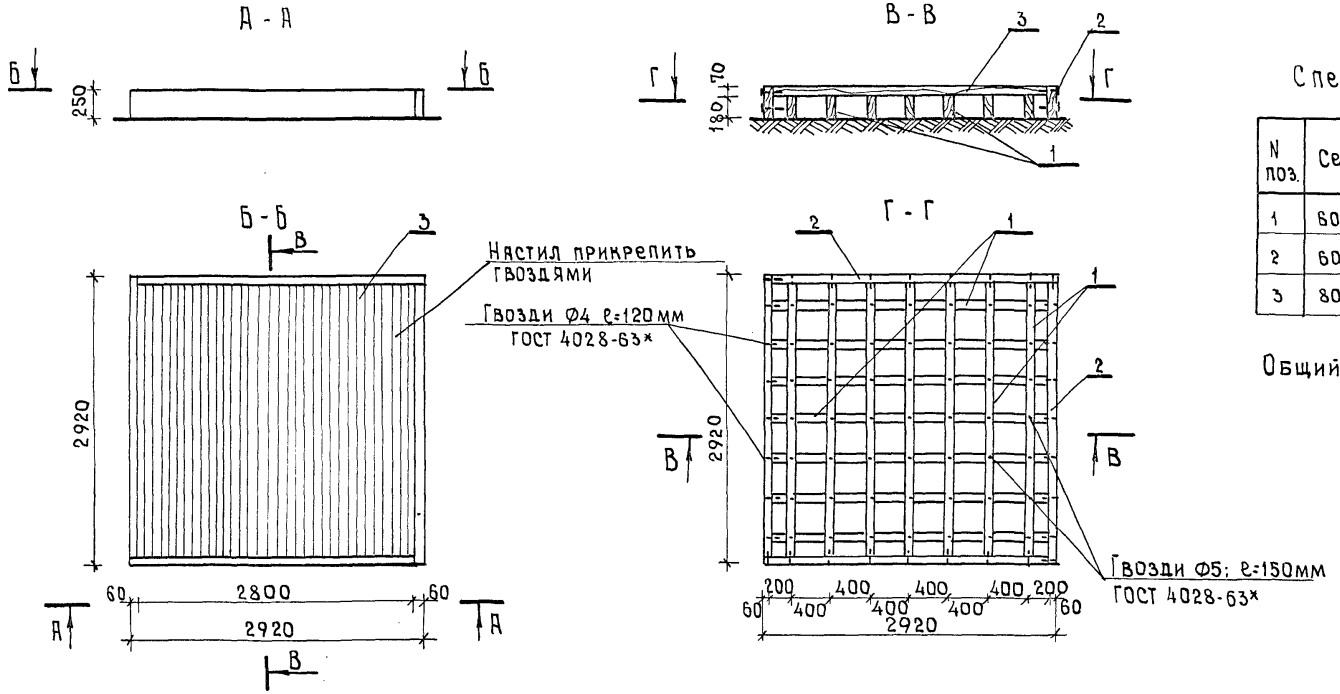

Спецификация изделий на 1 помост

N поз.	Сечение мм	Длина 1элем мм	К-во шт.	Общая длина м	Объем м³ поз.	Объем м³ общ.	ГОСТ
1	60×180	2800	14	39.20	0.0302	0.423	8486-66
2	60×250	2860	4	11.44	0.0429	0.172	"
3	80×70	2800	35	98.00	0.0156	0.546	"

Общий объем пиломатериалов - 1.141 м³

Примеры блокировок помоста

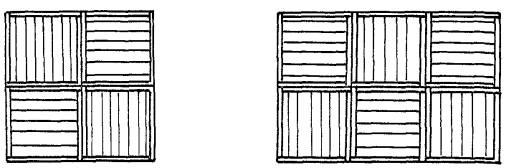

Деталь. Позиция 1

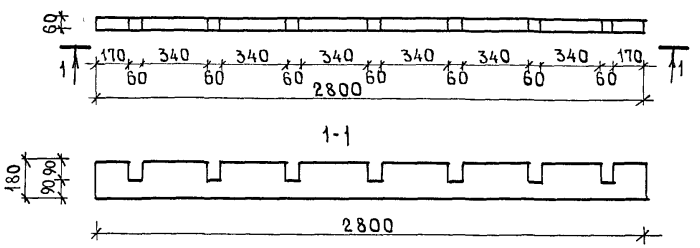

Гл. констр. АКМ-7		В. Алексеевец	Проектиров.		Л. Каптюг
Гл. арх. пр-та		Э. Вишневская	Проектиров.		Е. Есьман
Гл. инж. пр-та		Н. Новак			
Ст. архитектор		И. Леснякова			

БЕЛГОСПРОЕКТ г. Минск

1977г.	Малые архитектурные формы и элементы благоустройства мест отдыха.	Оборудование площадки для культурно-массовых мероприятий. Помост.	Типовой проект 320-58	Альбом II	Лист АС-33

тип I-А

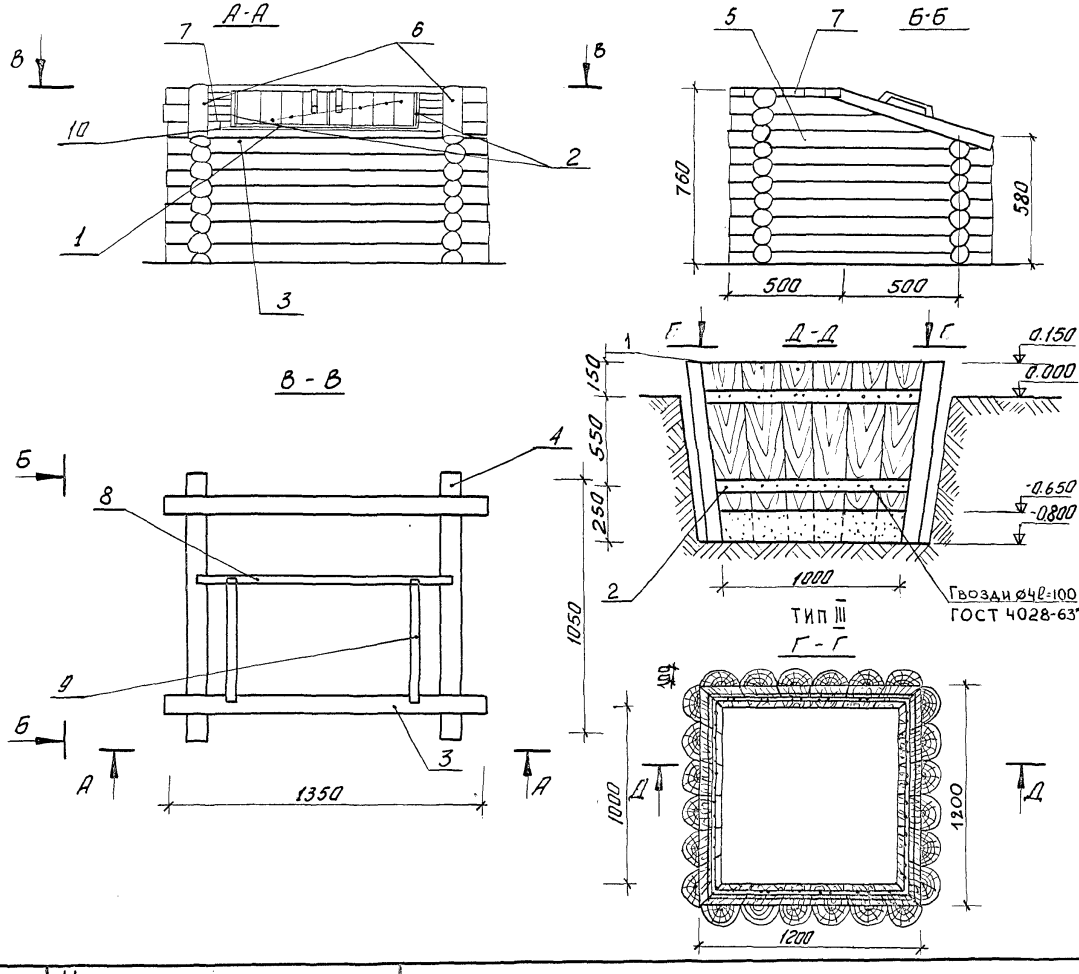

Спецификация древесины на мусоросборник тип I А

№ поз.	Сечение мм	Длина 1эл-та мм	Кол. шт.	Общая длина м	Объем, м³ поз.	Объем, м³ общ.	ГОСТ
1	13×80	850	2	1.70	0.001	0.002	8486-66
2	13×80	520	2	1.04	0.0006	0.0012	—"—
3	ø100	1350	10	13.5	0.011	0.11	9463-72*
4	ø100	1050	14	14.7	0.0082	0.12	—"—
5	ø100	от 1100 до 600	6	5.10	–	0.04	—"—
6	ø100	750	2	1.5	0.006	0.012	—"—
7	110×13	1160	10	11.6	0.0017	0.017	8486-66
8	25×80	1160	1	1.16	0.0023	0.0023	—"—
9	25×80	540	2	1.08	0.0011	0.0022	—"—
10	13×150	520	6	3.12	0.001	0.006	—"—

Спецификация древесины на мусоросборник тип III.

№ поз.	Сечен. мм	Длина эл-та мм	Кол. шт.	Общая длина м	Объем, м³ поз.	Объем, м³ общ	ГОСТ
1	ø 200/2	1000	12	24	0.0314	0.38	9463-72*
2	13×100	1150	8	9.20	0.0014	0.012	8486-66

Гл. арх. пр-та	Э. Вишневская				
Гл. инж. пр-та	Н. Новак				
Рук. гр. констр.	И. Леванович				

г. Минск

1977г.	Малые архитектурные формы и элементы благоустройства мест отдыха.	Мусоросборник тип I А; тип III	Типовой проект 320-58	Альбом II	Лист АС-34

Тип I-Б

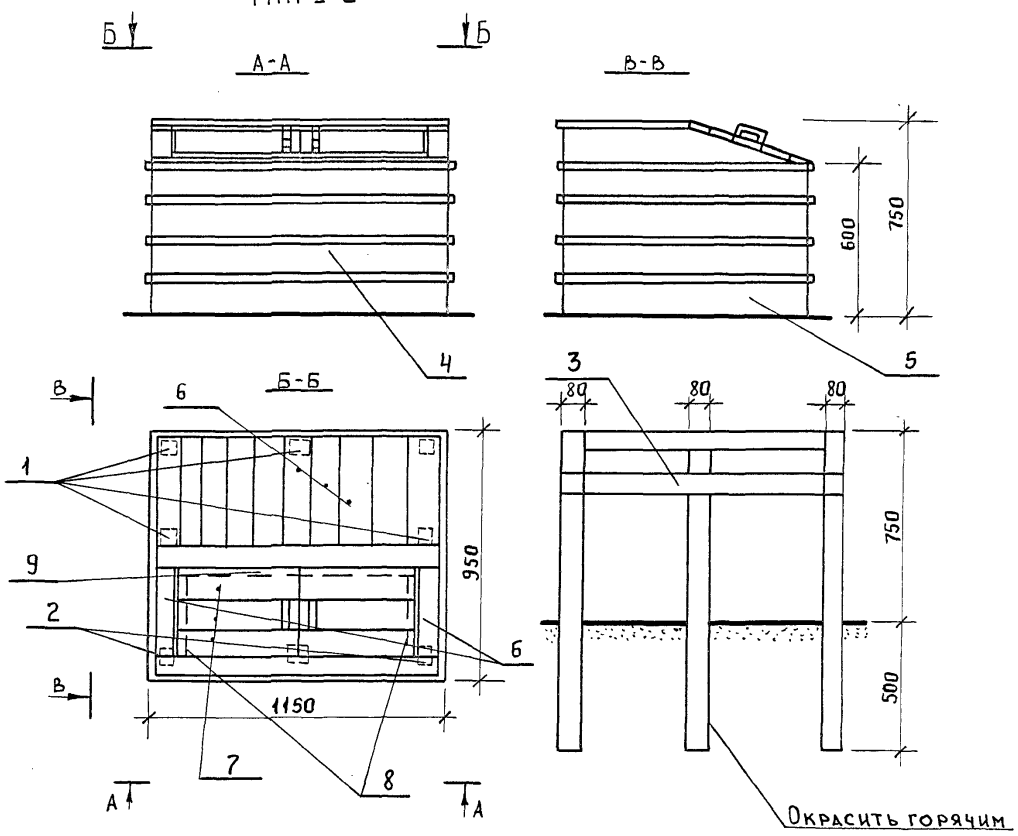

Тип II

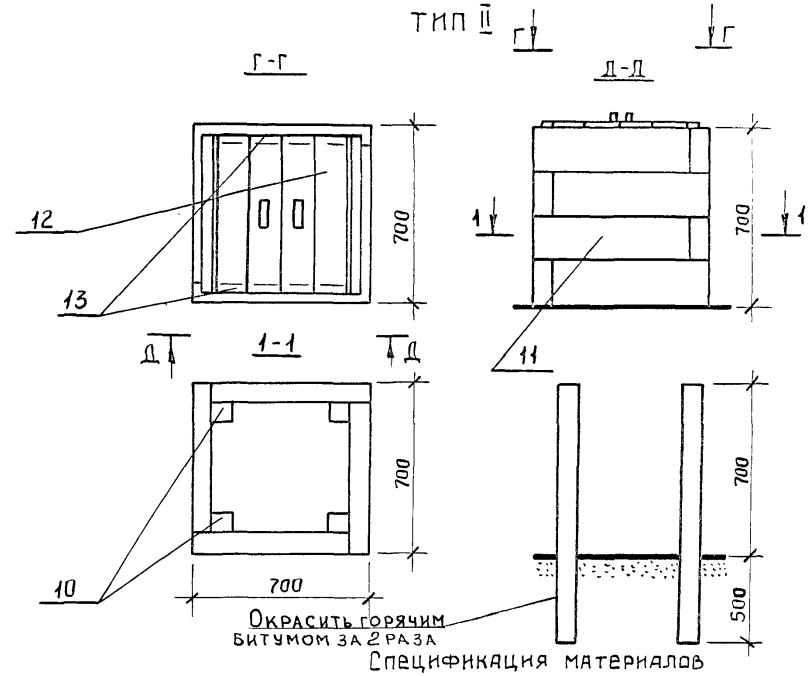

Спецификация материалов

	№ поз.	Сечение мм	Длина 1 элем.	Кол. шт.	Общая длина м	Объем, м³ поз.	Объем, м³ общ.	ГОСТ
Тип I	1	70×80	1250	5	6.25	0.007	0.035	8486-66
	2	70×80	1100	6	6.6	0.0062	0.037	— " —
	9	25×80	820	1	0.82	0.0016	0.0016	— " —
	4	25×150	1125	10	11.25	0.0042	0.042	— " —
	5	25×150	925	10	9.25	0.00346	0.0346	— " —
	6	13×110	500	13	6.5	0.00072	0.0094	— " —
	7	13×100	820	5	4.10	0.0011	0.0055	— " —
	8	25×80	500	2	1.0	0.001	0.002	— " —
Тип II	13	13×80	600	2	1.20	0.0006	0.012	— " —
	10	70×80	1200	4	4.8	0.0067	0.027	— " —
	11	75×150	675	20	13.5	0.0076	0.15	— " —
	12	13×150	600	4	2.4	0.0012	0.0047	— " —

Рук. АКМ-7	И. Левянович	
Гл. констр. АКМ-7	В. Березовский	
Гл. арх. пр-та		
Гл. инж. пр-та		
Ст. арх.		
Рук. гр. констр. проектиров.		
В. Яличев	В. Алексеевец	Я. Вишневская
Н. Новак	Г. Бокун	

Белгоспроект
г. Минск

1977 г.	Малые архитектурные формы и элементы благоустройства мест отдыха	Мусоросборники тип I-Б, тип II	Типовой проект 320-58	Альбом II	Лист АС-35

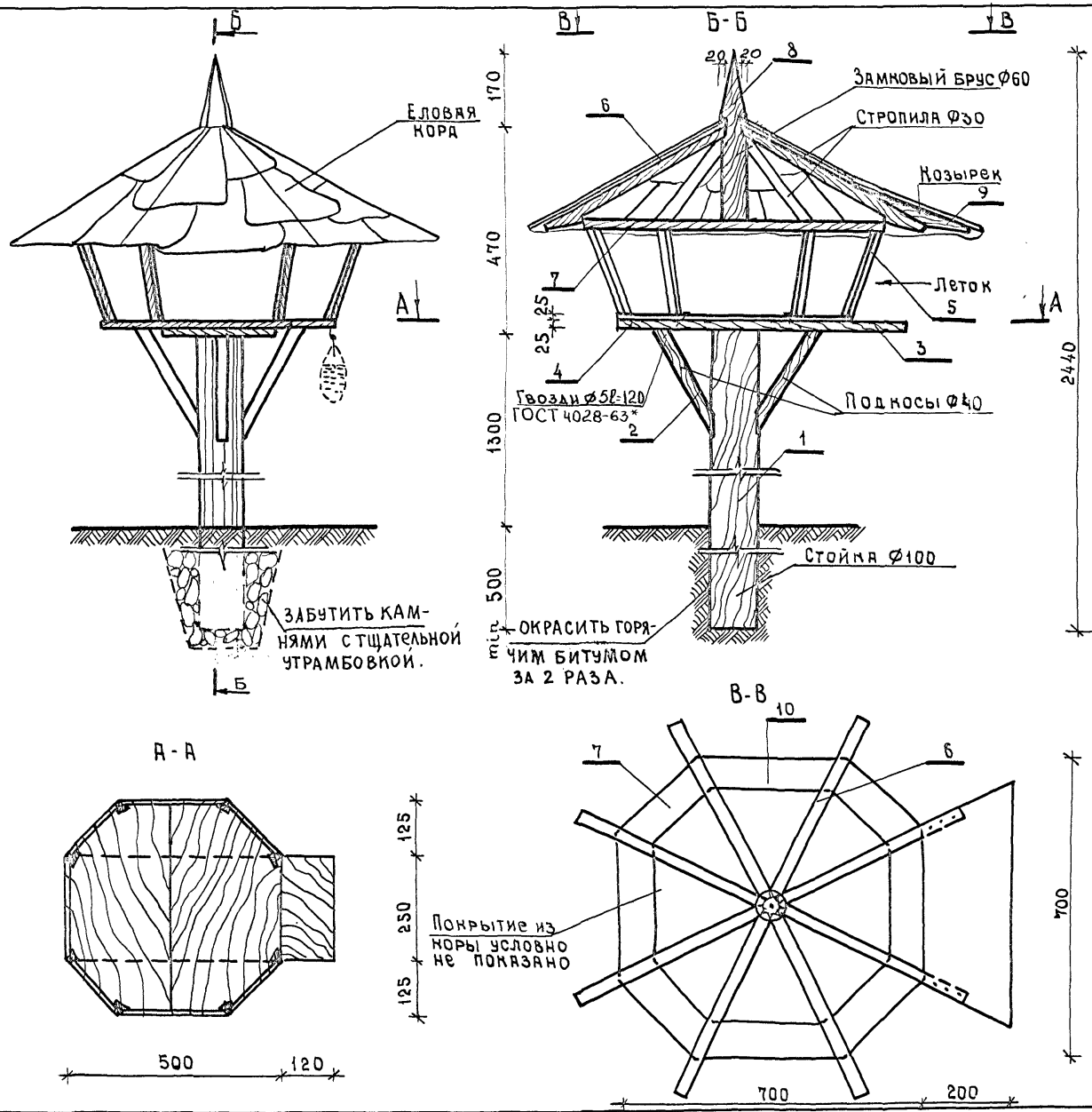

Спецификация изделий на кормушку для птиц

Поз.	Кол. шт.	Размеры Длина мм	Ширина мм	Высота мм	Объем м³
1	1	1800	Ф100	–	0.014
2	4	300	Ф40	–	0.0002
3	1	620	250	25	0.004
4	2	500	250	25	0.003
5	8	220	80	25	0.0004
6	8	470	Ф30	–	0.0003
7	4	220	80	25	0.0004
8	1	380	Ф60	–	0.001
9	1	580	200	25	0.003
10	4	340	80	25	0.0007

Объем древесины в спецификации дан на одну позицию.

Общий объем пиломатериалов 0.0204 м³, круглых лесоматериалов - 0.0182 м³.

Глубина заложения стойки показана условно и должна быть уточнена при привязке проекта.

Гл. арх. пр-та	Э. Вишневская	
Гл. инж. пр-та	Н. Новак	
Рук. гр. констр.	И. Левянович	

г. Минск

1977 г.	Малые архитектурные формы и элементы благоустройства мест отдыха	Кормушка для птиц	Типовой проект 320-58	Альбом II	Лист АС-36

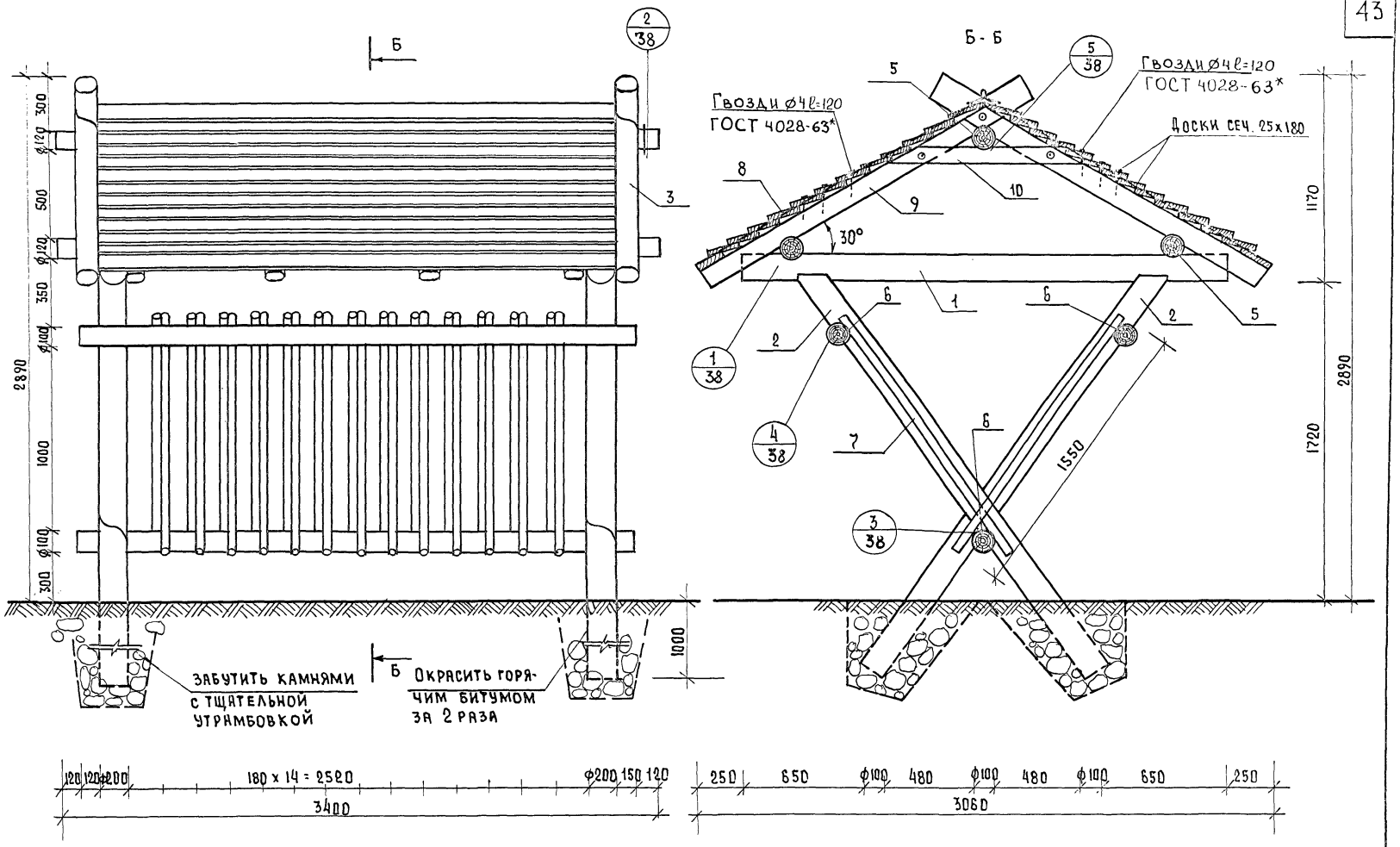

Руков. АКМ-7	В. Иванчев	Ст. инженер	Н. Котес		
Гл. констр. АКМ7	В. Алексеевец				
Гл. архит. пр-та	Э. Вишневская				
Гл. инж. пр-та	Н. Новак				
Архитектор	В. Саурова				

БЕЛГОСПРОЕКТ г. Минск

1977	Малые архитектурные формы и элементы благоустройства мест отдыха.	Кормушка для животных.	Типовой проект 320-58	Альбом II	Лист АС-37

15[illegible]7-03

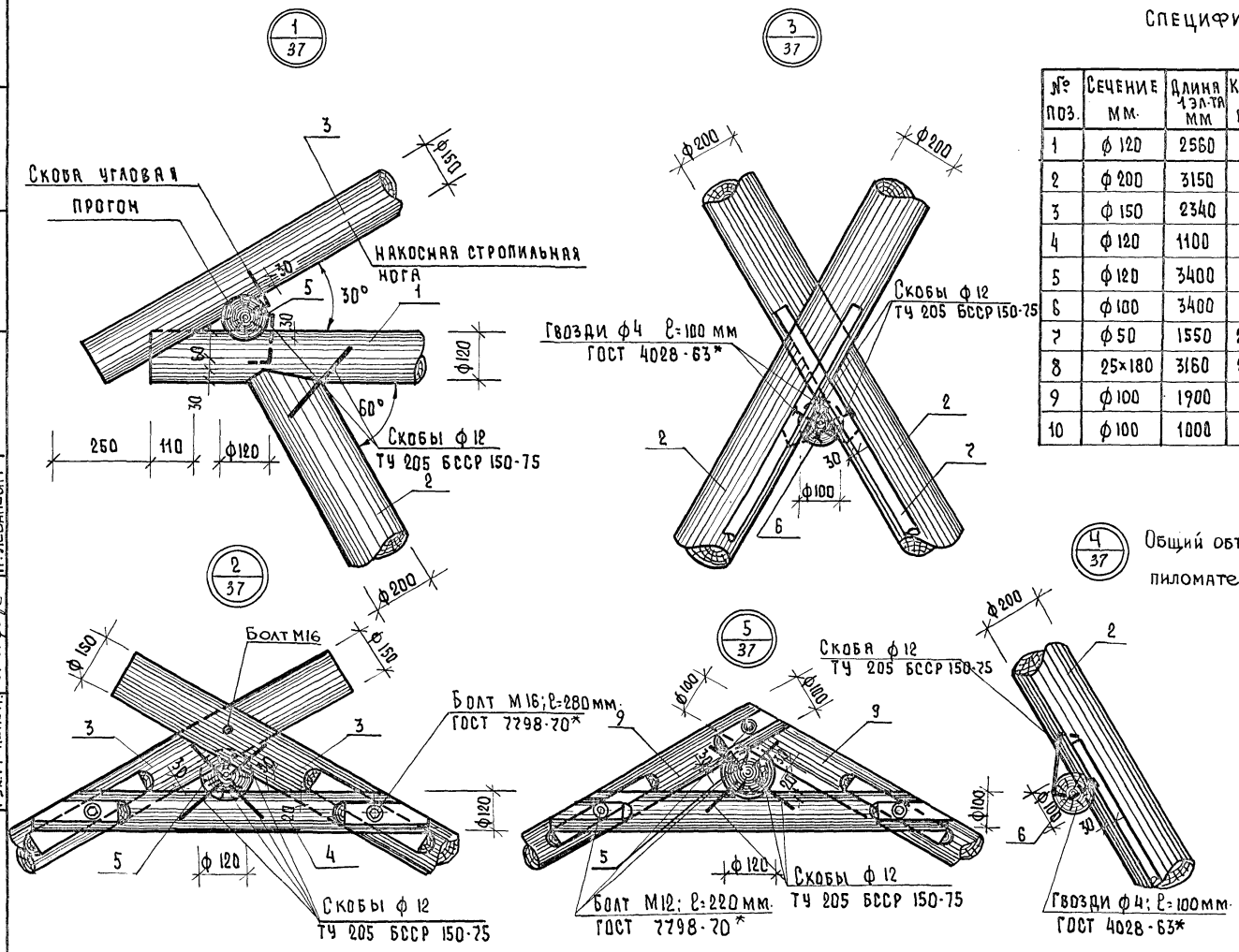

Спецификация изделий

№ поз.	Сечение мм.	Длина 1 эл-та мм	К-во шт.	Общая длина м.	Объем м³ поз.	Объем м³ общ.	ГОСТ
1	ф 120	2560	2	5.12	0.030	0.060	9463-72*
2	ф 200	3150	4	12.60	0.099	0.40	—"—
3	ф 150	2340	4	9.36	0.041	0.165	—"—
4	ф 120	1100	2	2.2	0.012	0.024	—"—
5	ф 120	3400	3	10.20	0.038	0.115	—"—
6	ф 100	3400	3	10.20	0.027	0.081	—"—
7	ф 50	1550	26	35.10	0.003	0.079	—"—
8	25×180	3160	28	88.48	0.014	0.398	8486-66
9	ф 100	1900	8	15.2	0.015	0.119	9463-72
10	ф 100	1000	4	4	0.079	0.031	—"—

Гл. констр. АКМ-7		В. Алексеевец	Проектиров.		Л. Каптюг
Гл. арх. пр-та		Э. Вишневская			
Гл. инж. пр-та		Н. Новак			
Рук. гр. констр.		И. Леванович			

БЕЛГОСПРОЕКТ г. Минск

1977	Малые архитектурные формы и элементы благоустройства мест отдыха.	Кормушка для животных. Узлы. Спецификация древесины.	Типовой проект 320-58	Альбом II	Лист АС-38

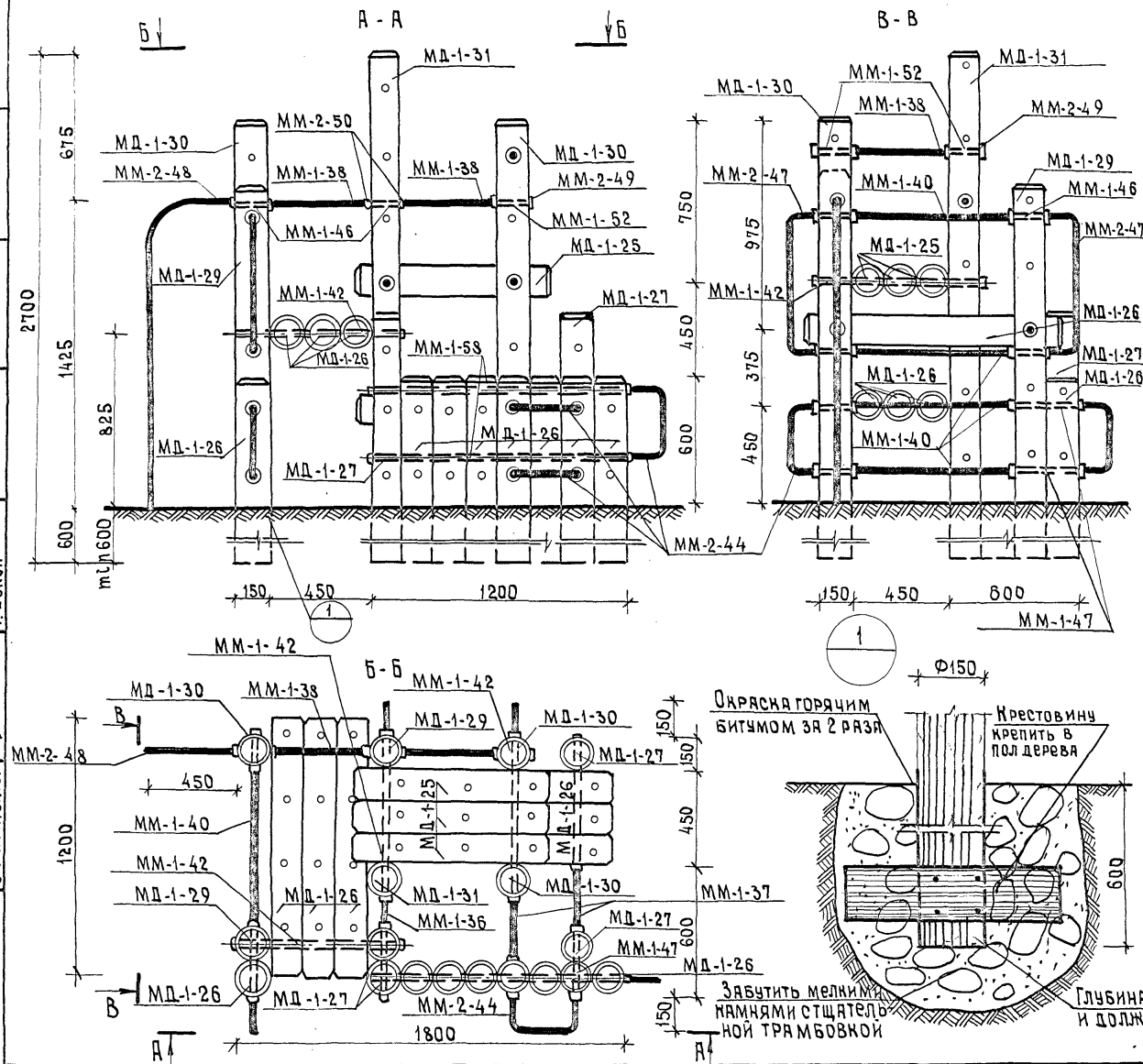

Спецификация материалов

Наименование	Марка	Кол-во шт.	Стандарт или лист проекта
Деревянные изделия	МД-1-25	3	АС-52
	МД-1-26	14	"
	МД-1-27	4	"
	МД-1-29	2	АС-53
	МД-1-30	3	"
	МД-1-31	1	"
Металлические изделия	ММ-1-37	4	АС-54
	ММ-1-38	3	"
	ММ-1-40	1	"
	ММ-1-42	4	"
	ММ-1-46	2	АС-55
	ММ-1-47	4	"
	ММ-1-48	1	"
	ММ-1-52	2	"
	ММ-1-53	2	"
	ММ-1-55	1	"
	ММ-1-58	2	"
	ММ-2-44	5	АС-57
	ММ-2-45	3	"
	ММ-2-48	1	АС-54
	ММ-2-49	15	АС-55
	ММ-2-50	25	"

Рук. АКМ-7	В. Ивличев	Рук. гр. констр.	И. Леванович
Гл. констр. АКМ-7	В. Алексеевец	Проектиров	А. Левинсон
Гл. арх. пр-та	Э. Вишневская	"	Н. Потапенко
Гл. инж. пр-та	Н. Ковак		
Ст. архитектор	Г. Бокун		

Белгоспроект г. Минск

1977 г.	Малые архитектурные формы и элементы благоустройства мест отдыха.	Игровой гимнастический комплекс тип I.	Типовой проект 320-58	Альбом II	Лист АС-39

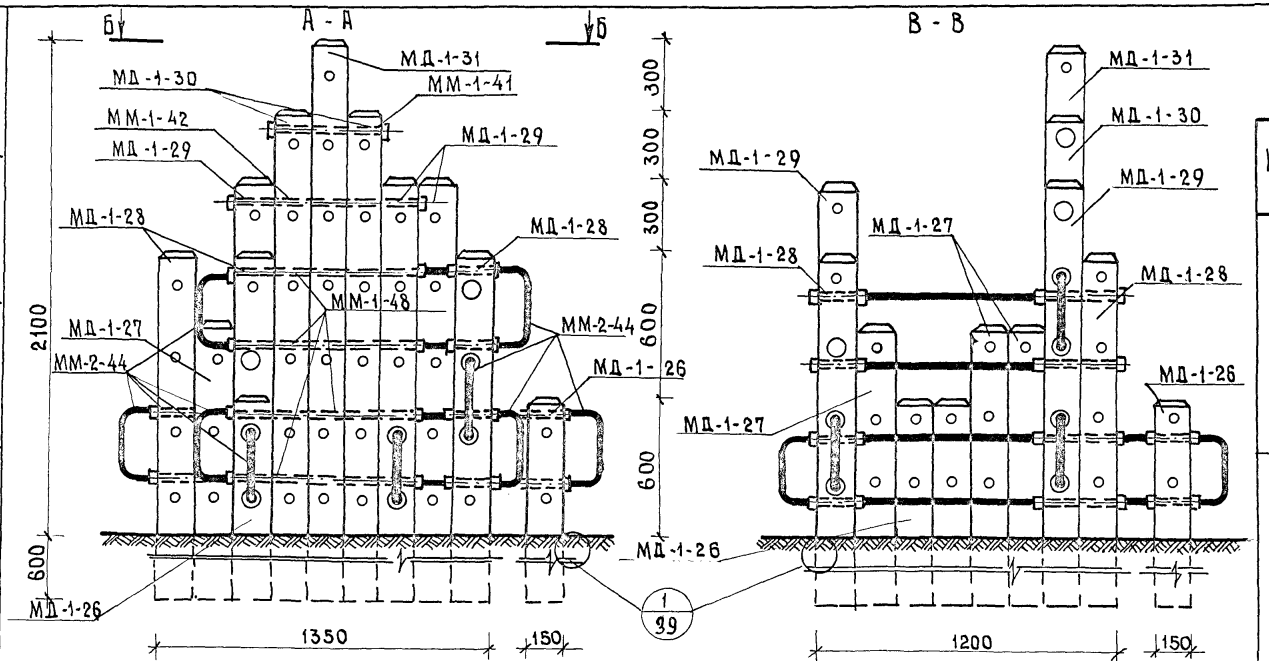

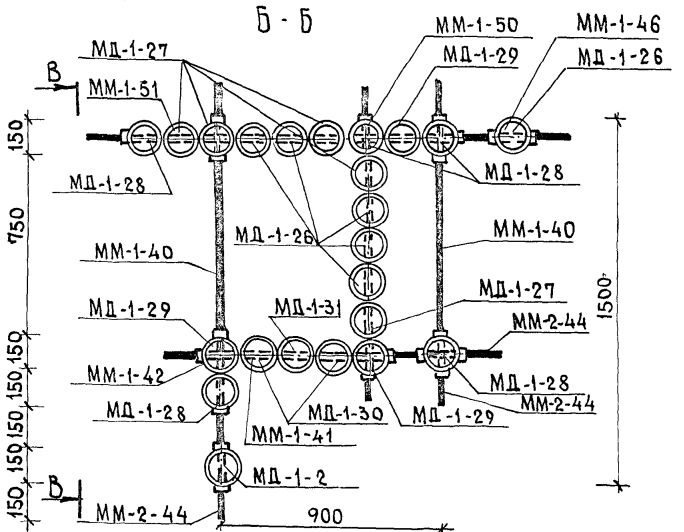

Спецификация материалов

Наименован.	Марка	Кол. шт.	Стандарт или лист проекта
Деревянные изделия	МД-1-26	7	АС-52
	МД-1-27	5	—"—
	МД-1-28	5	—"—
	МД-1-29	3	АС-53
	МД-1-30	2	—"—
	МД-1-31	1	—"—
Металлические изделия	ММ-1-36	10	АС-54
	ММ-1-37	4	—"—
	ММ-1-40	2	—"—
	ММ-1-41	1	—"—
	ММ-1-42	1	—"—
	ММ-1-48	4	—"—
	ММ-1-46	10	АС-55
	ММ-1-51	2	—"—
	ММ-2-44	12	АС-57
	ММ-2-49	4	АС-55
	ММ-1-50	32	—"—

Глубина заложения стоек в грунт показана условно и должна быть уточнена при привязке

г. Минск	1977г	Малые архитектурные формы и элементы благоустройства мест отдыха	Игровой гимнастический комплекс тип II.	Типовой проект 320-58	Альбом II	Лист АС-40

ГП. Арх. пр-та	В. Вишневская	
ГП. инж. пр-та	Н. Новак	
Ст. архитектор	Г. Бонун	

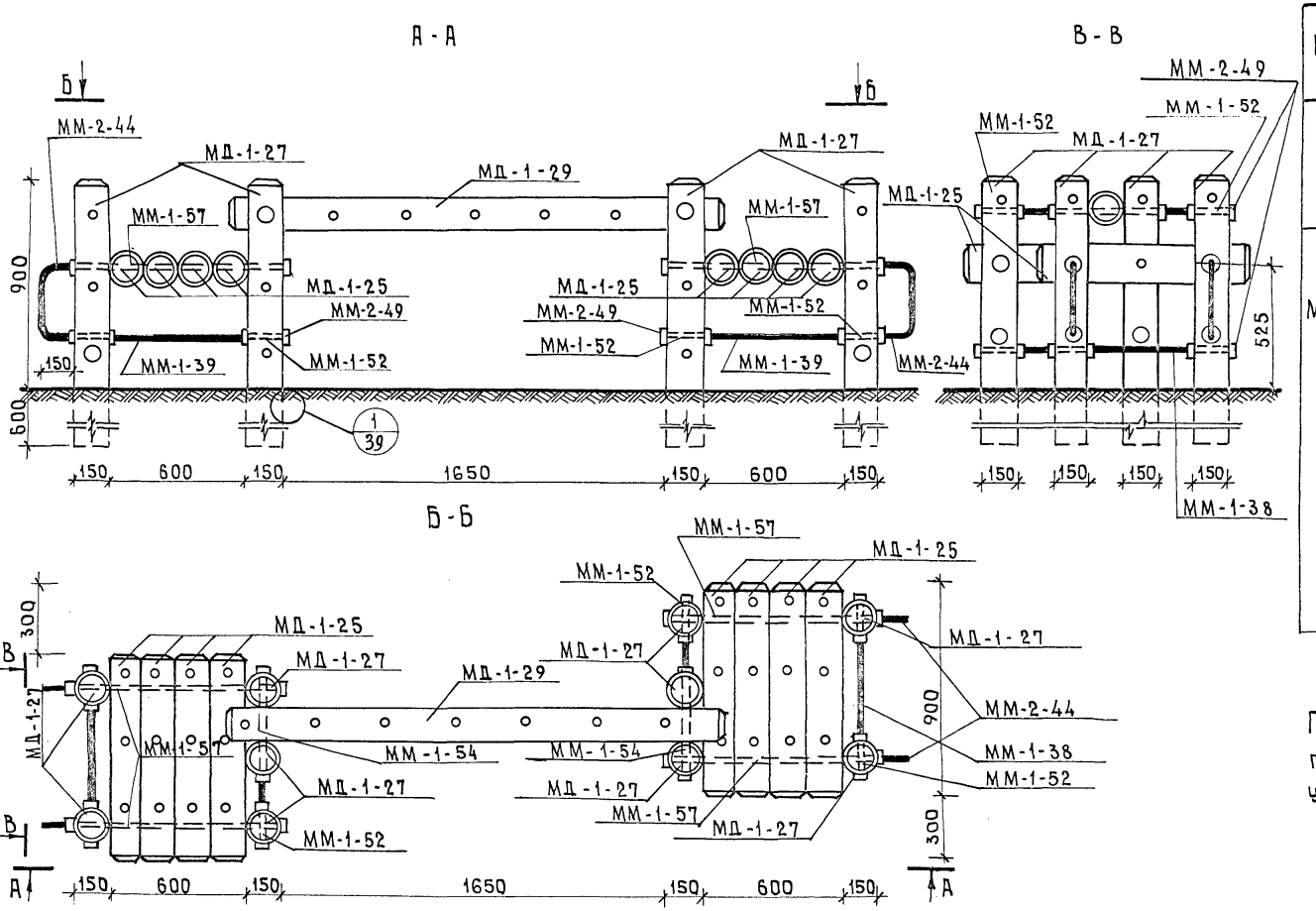

Спецификация материалов

Наименование	Марка	Кол-во шт.	Стандарт или лист проекта
Деревянные изделия	МД-1-25	8	АС-52
	МД-1-27	10	—"—
	МД-1-29	1	АС-53
Металлические изделия	ММ-1-36	2	АС-54
	ММ-1-38	2	—"—
	ММ-1-39	4	—"—
	ММ-1-46	4	АС-55
	ММ-1-52	10	—"—
	ММ-1-54	2	—"—
	ММ-1-57	4	—"—
	ММ-2-49	16	—"—
	ММ-2-50	24	—"—
	ММ-2-44	4	АС-57

Глубина заложения стоек в грунт показана условно и должна быть уточнена при привязке

1977г.	Малые архитектурные формы и элементы благоустройства мест отдыха	Бум-балансир	Типовой проект 320-58	Альбом II	Лист АС-41

Белгоспроект г. Минск

Рук. АКМ-7 В. Ивличев
Гл. констр. АКМ-7 В. Алексеевец
Гл. арх. пр-та Э. Вишневская
Гл. инж. пр-та Н. Новак
Рук. гр. констр. И. Левянович
Проектиров. А. Левинсон
Проектиров. Н. Потапенко

-03

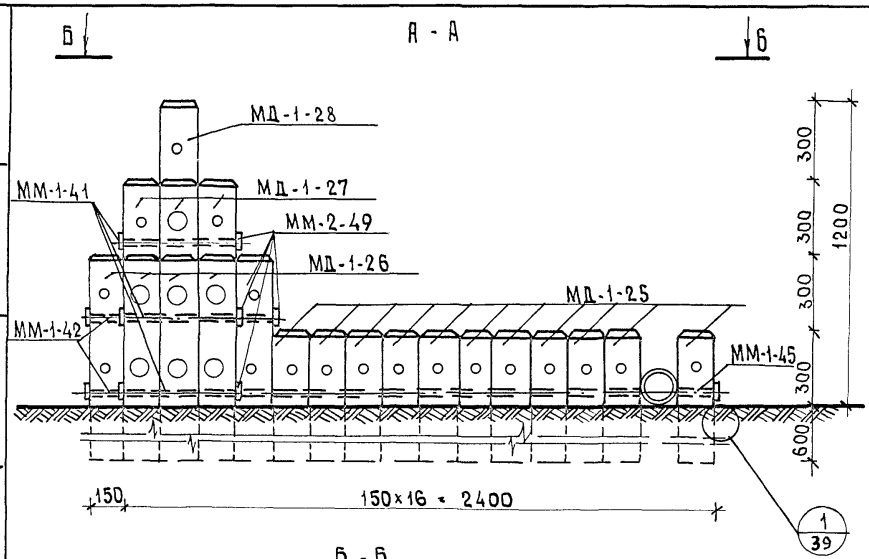

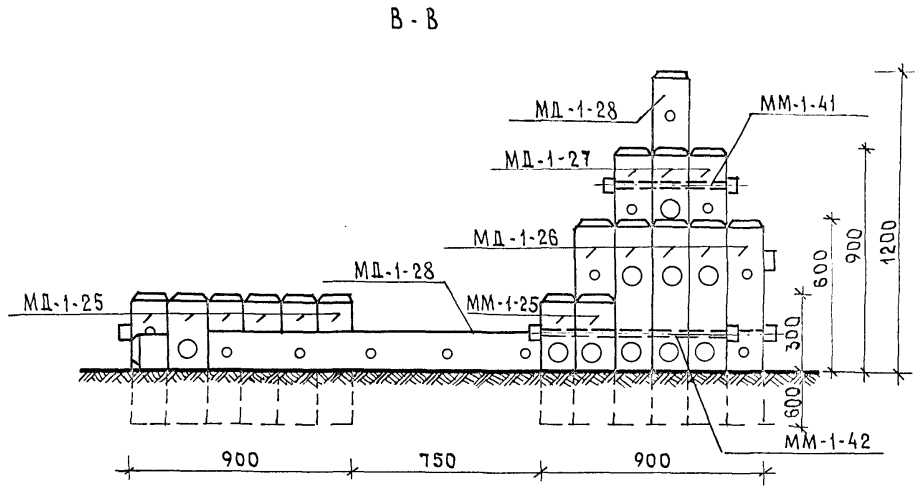

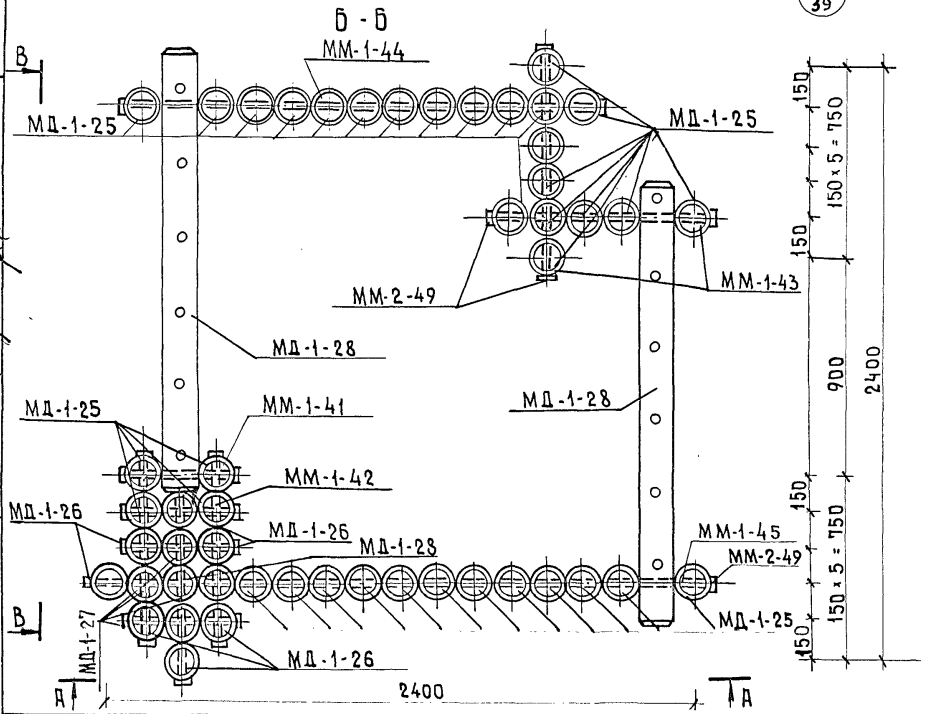

Спецификация материалов

Наименование	Марка	К-во штук	Стандарт или лист проекта
Деревянные изделия	МД-1-25	37	АС-52
	МД-1-26	7	— " —
	МД-1-27	4	— " —
	МД-1-28	3	— " —
			— " —
Металлические изделия	ММ-1-41	11	АС-54
	ММ-1-42	4	— " —
	ММ-1-43	2	— " —
	ММ-1-44	1	— " —
	ММ-1-45	1	— " —
	ММ-2-49	38	АС-55

Глубина заложения стоек в грунт показана условно и должна быть уточнена при привязке.

1977г.	Малые архитектурные формы и элементы благоустройства мест отдыха	Песочный дворик тип I	Типовой проект 320-58	Альбом II	Лист АС-42

г. Минск

Гл. арх. пр-та — Э. Вишневская
Гл. инж. пр-та — Н. Новак
Ст. архитектор — Г. Бокун
Проектиров. — Н. Потапенко
Проектиров. — Е. Есьман

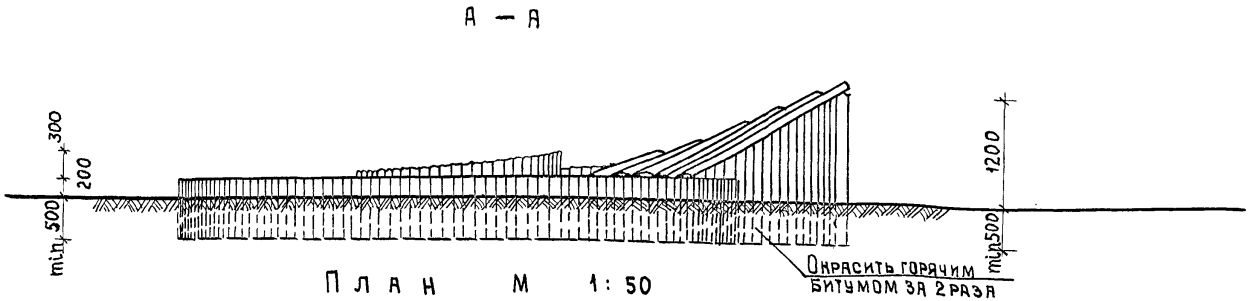

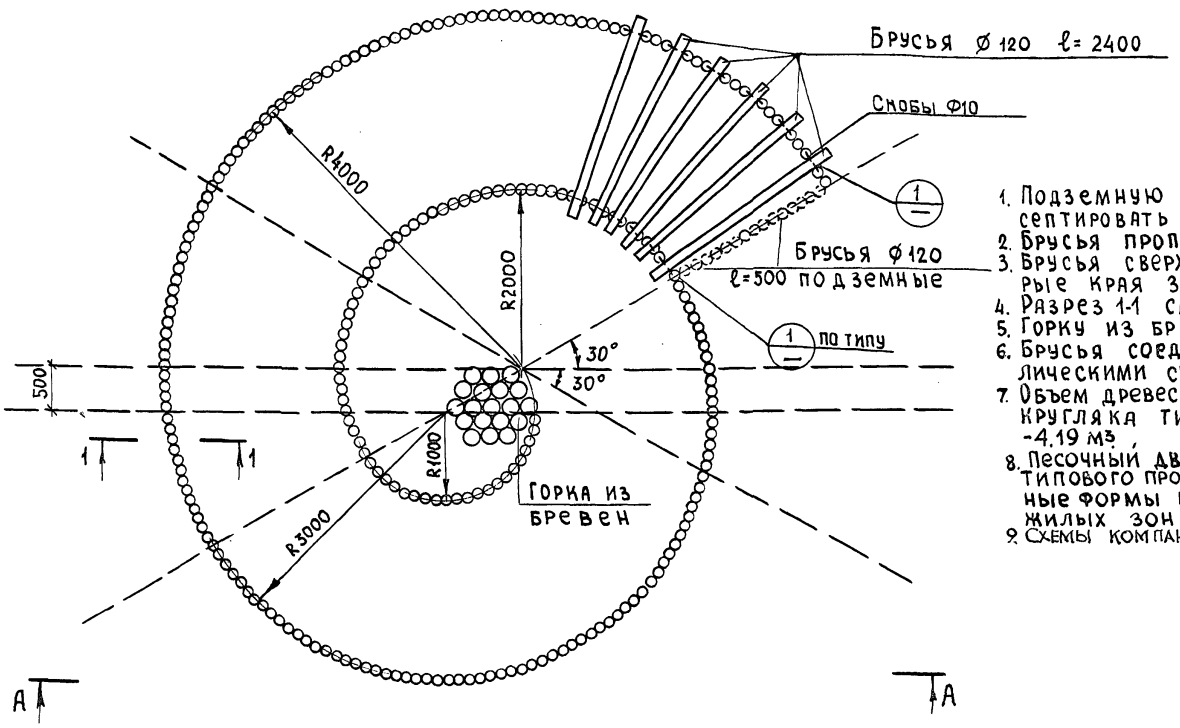

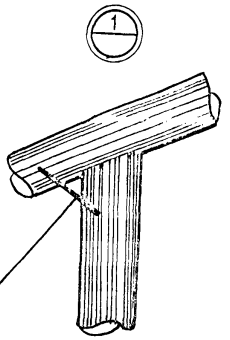

1. Подземную часть круглых брусьев антисептировать и окрасить горячим битумом.
2. Брусья пропитаны горячей олифой.
3. Брусья сверху тщательно зачищены, острые края закруглены.
4. Разрез 1-1 см. лист АС-44
5. Горку из бревен см. лист АС-86
6. Брусья соединяются между собой металлическими скобами.
7. Объем древесины на песочный дворик из кругляка тип II-А без горки из бревен - 4,19 м³
8. Песочный дворик из кругляка применен из типового проекта 320-53 „Малые архитектурные формы и элементы благоустройства жилых зон микрорайонов"
9. Схемы компановок см. лист АС-86

Г. БОКУН					
ПРОЕКТИРОВ.					
В. ИВЛИЧЕВ	В. АЛЕКСЕЕВЕЦ	Э. ВИШНЕВСКАЯ	Н. НОВАК	В. САУРОВА	
РУК. АКМ-7	ГЛ. КОНСТР. АКМ-7	ГЛ. АРХ. ПР-ТА	ГЛ. ИНЖ. ПР-ТА	РУК. ГР. АРХ.	

БЕЛГОСПРОЕКТ г. МИНСК

1977	Малые архитектурные формы и элементы благоустройства мест отдыха	Песочный дворик из кругляка тип II-А.	ТИПОВОЙ ПРОЕКТ 320-58	АЛЬБОМ II	ЛИСТ АС-43

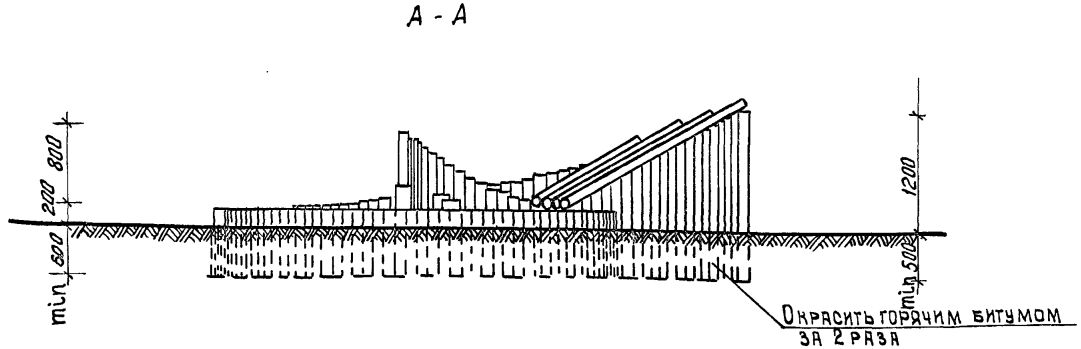

План М 1:50

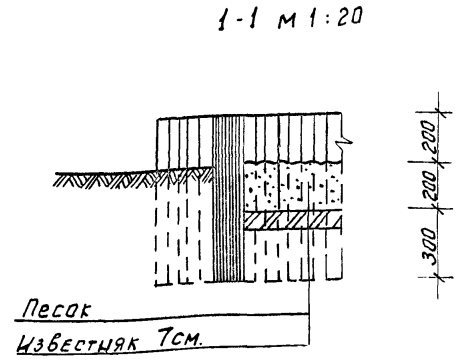

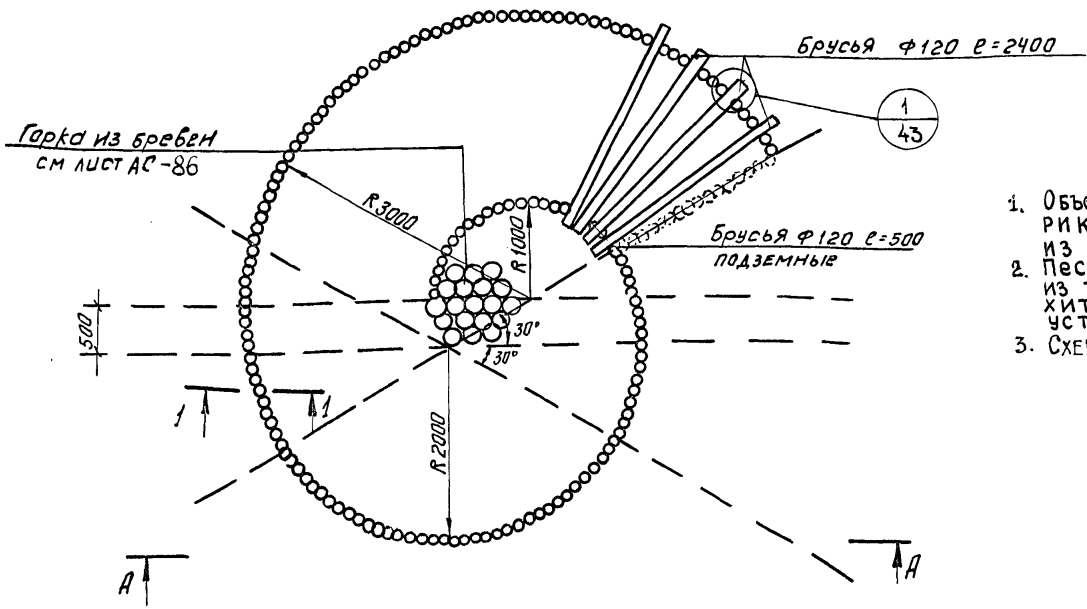

1. Объем древесины на песочный дворик из кругляка тип II-Б без горки из бревен - 2.47 м³
2. Песочный дворик из кругляка применен из типового проекта 320-53 „Малые архитектурные формы и элементы благоустройства жилых зон микрорайонов."
3. Схемы компановок см. лист АС-86

1977	Малые архитектурные формы и элементы благоустройства мест отдыха.	Песочный дворик из кругляка тип II-Б.	Типовой проект 320-58	Альбом II	Лист АС-44

БЕЛГОСПРОЕКТ г. Минск

Гл. констр. АКМ-7		В. Алексеевец
Гл. арх. пр-та		Э. Вишневская
Гл. инж. пр-та		Н. Новак
Проектиров.		Г. Бокун

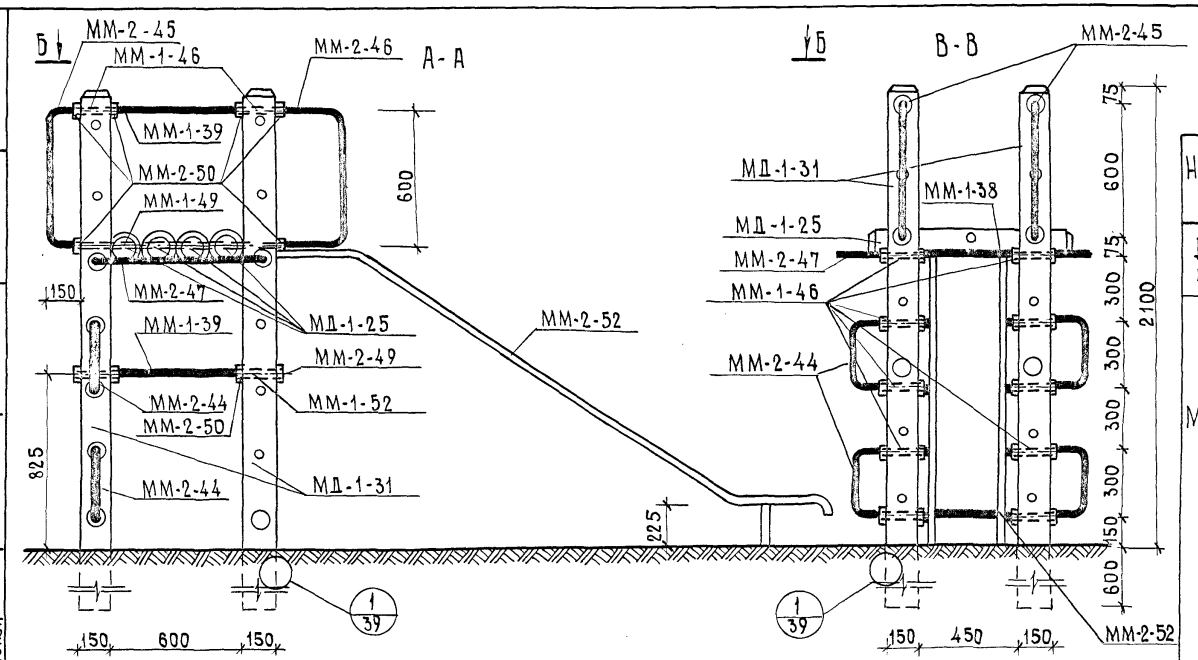

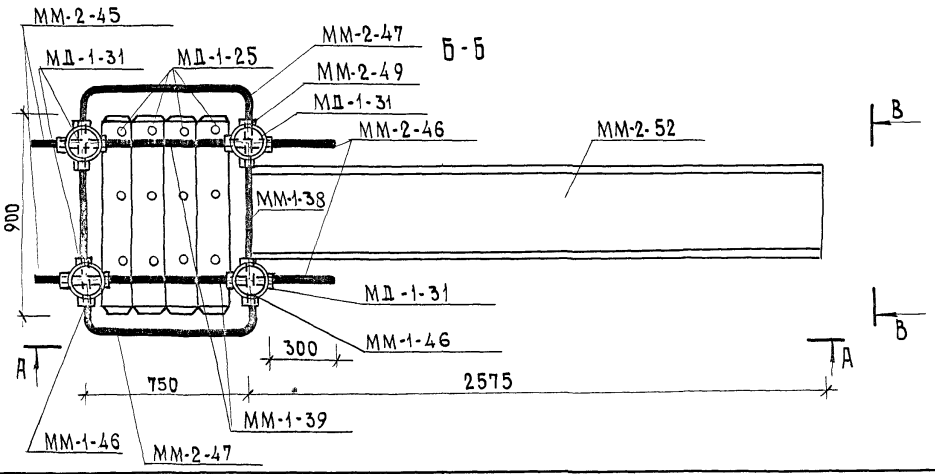

Спецификация материалов

Наименование	Марка	К-во шт.	Стандарт или лист проекта
Деревянные изделия	МД-1-25	4	АС-52
	МД-1-31	4	АС-53
Металлические изделия	ММ-1-38	6	АС-54
	ММ-1-39	4	"
	ММ-1-46	16	АС-55
	ММ-1-49	2	"
	ММ-1-52	4	"
	ММ-2-49	4	"
	ММ-2-50	40	"
	ММ-2-44	4	АС-57
	ММ-2-45	2	"
	ММ-2-46	2	"
	ММ-2-47	2	"
	ММ-2-52	1	АС-46

Глубина заложения стоек показана условно и должна быть уточнена при привязке.

Рук. АКМ-7	В. Ивличев	И. Левановзич
Гл. констр. АКМ-7	В. Алексеевец	Н. Потапенко
Гл. арх. пр-та	Э. Вишневская	А. Левинсон
Гл. инж. пр-та	Н. Новак	
Ст. архитектор	Г. Бокун	
Рук. гр. конст.	Проектиров.	
	Проектиров.	

Белгоспроект
г. Минск

1977 г.	Малые архитектурные формы и элементы благоустройства мест отдыха.	Горка - скат	Типовой проект 320-58	Альбом II	Лист АС-45

ММ-2-52

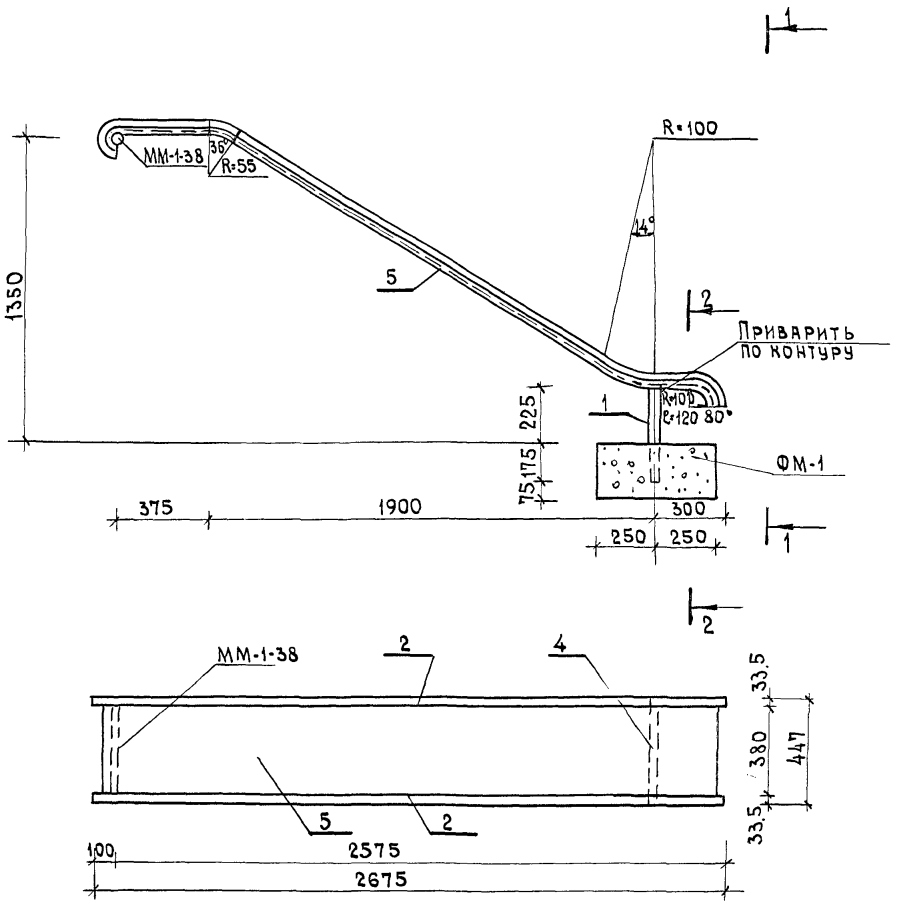

1-1

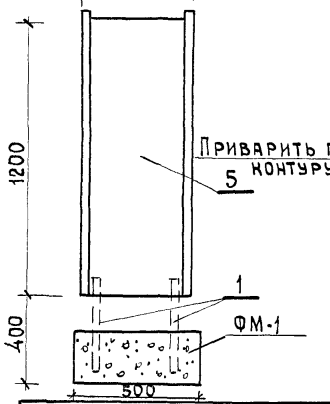

2-2

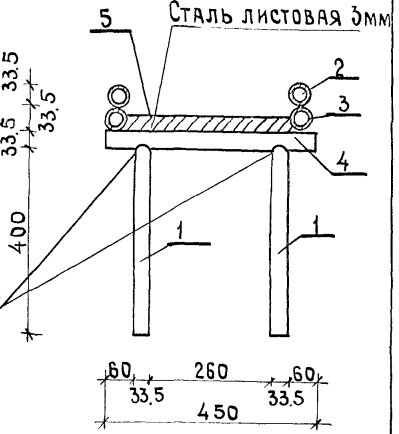

Спецификация металла на изделие

Марка	N поз.	Сечение мм	К-во шт.	Длина Поз. мм	Длина Всех м	Масса, кг Поз.	Масса, кг Всех поз.	Масса, кг Марки	ГОСТ
ММ-2-52	1	$d_н$=33.5 $б_{ст}$=4	2	400	0.80	1.16	2.32		3262-75
	2	$d_н$=33.5 $б_{ст}$=4	2	3340	6.68	9.69	19.38		"
	3	$d_н$=33.5 $б_{ст}$=4	2	3340	6.68	9.69	19.38		"
	4	$d_н$=33.5 $б_{ст}$=4	1	450	0.45	1.30	1.30		"
	5	- 450×3	1	3340	3.34	3.34	3.34	45.72	8597-57*

1. Сварку производить электродами Э-42.
2. Общие указания см. лист АС-45.
3. Расход бетона М-200 на ФМ-1 - 0.063м³

Гл. арх. пр-та З.Вишневская
Гл. инж. пр-та Н.Новак
Рук. гр. констр. И.Левянович

г. Минск

1977г.	Малые архитектурные формы и элементы благоустройства мест отдыха	Горка - скат	типовой проект 320-58	альбом II	лист АС-46

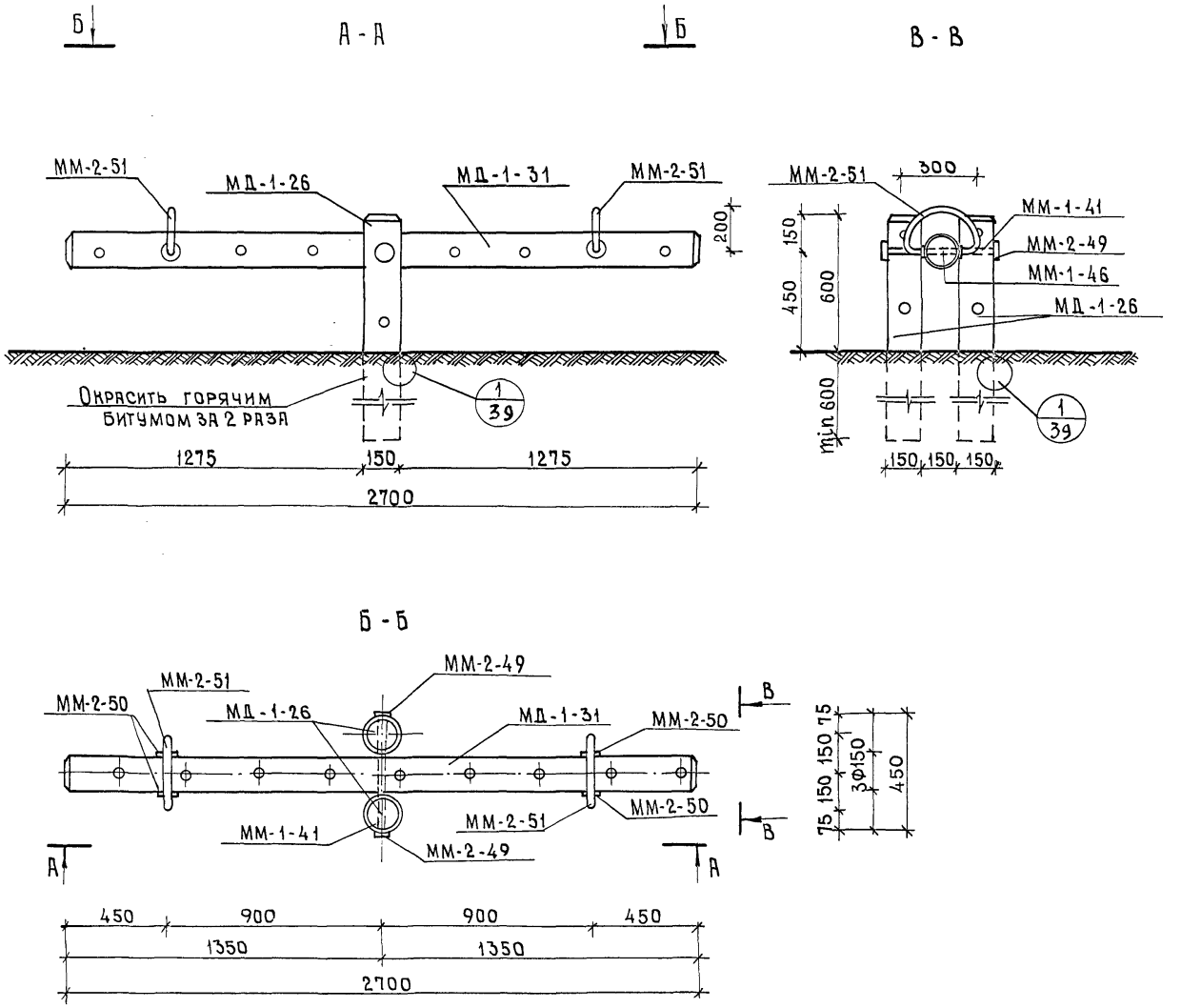

Спецификация материалов

Наименование	Марка	Кол-во штук	Стандарт или лист проекта
Деревянные элементы бревна	МД-1-26	2	АС-52
	МД-1-31	1	АС-53
Металлические изделия	ММ-1-41	1	АС-54
	ММ-1-46	2	АС-55
	ММ-2-49	2	—"—
	ММ-2-50	4	—"—
	ММ-2-51	2	АС-56

Глубина заложения стоек показана условно и должна быть уточнена при привязке.

Гл. констр. АКМ-7	В. Алексеевец	Проектиров.	А. Левинзон		
Гл. арх. пр-та	Э. Вишневская	Проектиров.	Н. Потапенко		
Гл. инж. пр-та	Н. Новак				
Ст. архитектор	Г. Бокун				

БЕЛГОСПРОЕКТ г. Минск

1977г.	Малые архитектурные формы и элементы благоустройства мест отдыха	Качалка-балансир.	Типовой проект 320-58	Альбом II	Лист АС-47

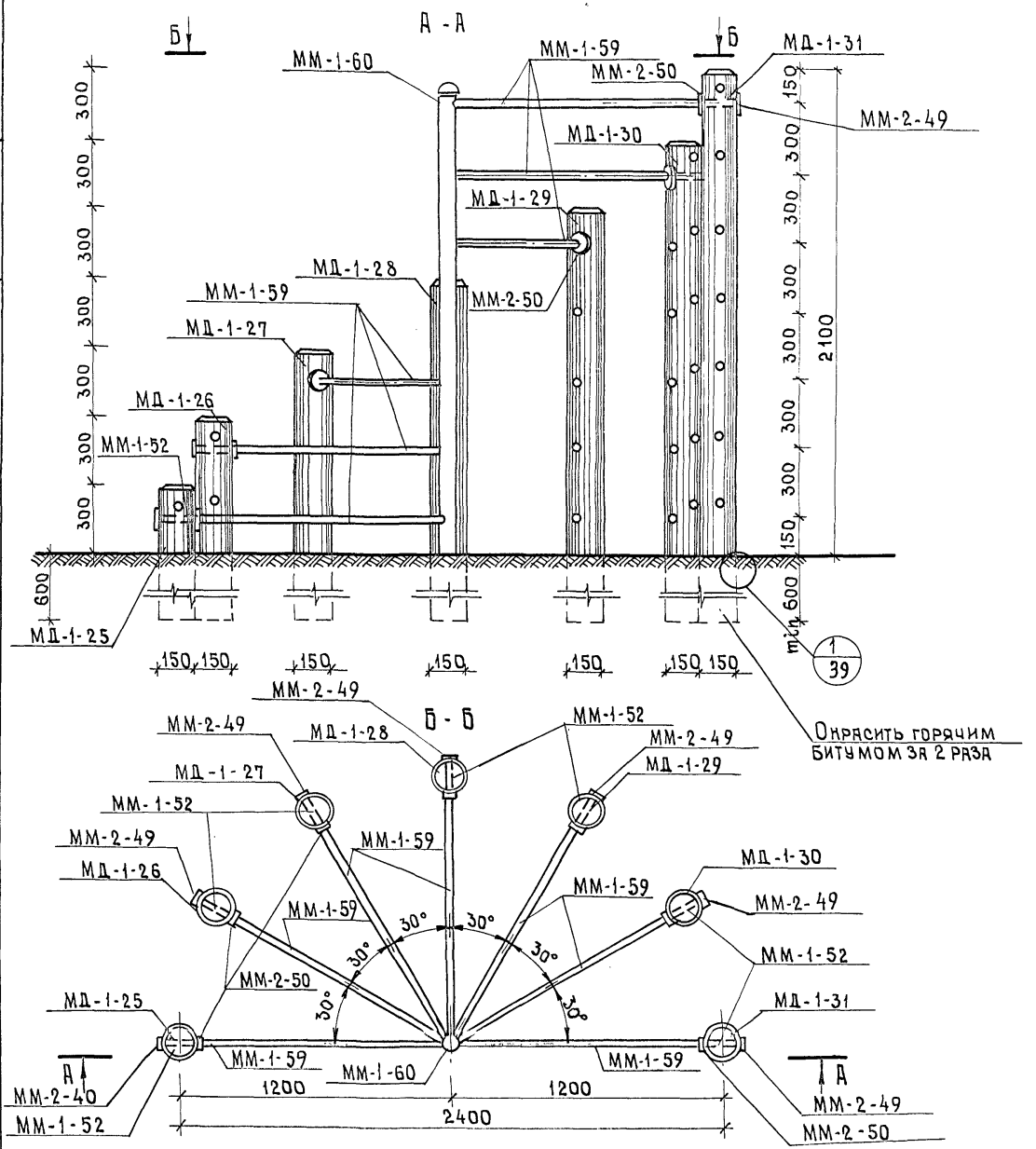

Спецификация материалов

Наименование	Марка	Кол-во шт.	Стандарт или лист проекта
Деревянные изделия	МД-1-25	1	АС-52
	МД-1-26	1	—"—
	МД-1-27	1	—"—
	МД-1-28	1	—"—
	МД-1-29	1	АС-53
	МД-1-30	1	—"—
	МД-1-31	1	—"—
Металлические изделия	ММ-1-52	7	АС-55
	ММ-1-59	7	АС-54
	ММ-1-60	1	АС-56
	ММ-2-49	7	АС-55
	ММ-2-50	2	АС-55

Глубина заложения стоек показана условно и должна быть уточнена при привязке.

1977г.	Малые архитектурные формы и элементы благоустройства мест отдыха	Разновысокие перекладины	Типовой проект 320-58	Альбом II	Лист АС-48

г. Минск
Гл. арх. пр-та
Гл. инж. пр-та
Ст. архитектор
Э. Вишневская
Н. Новак
Г. Бокун
Проектиров.
П. Потапенко

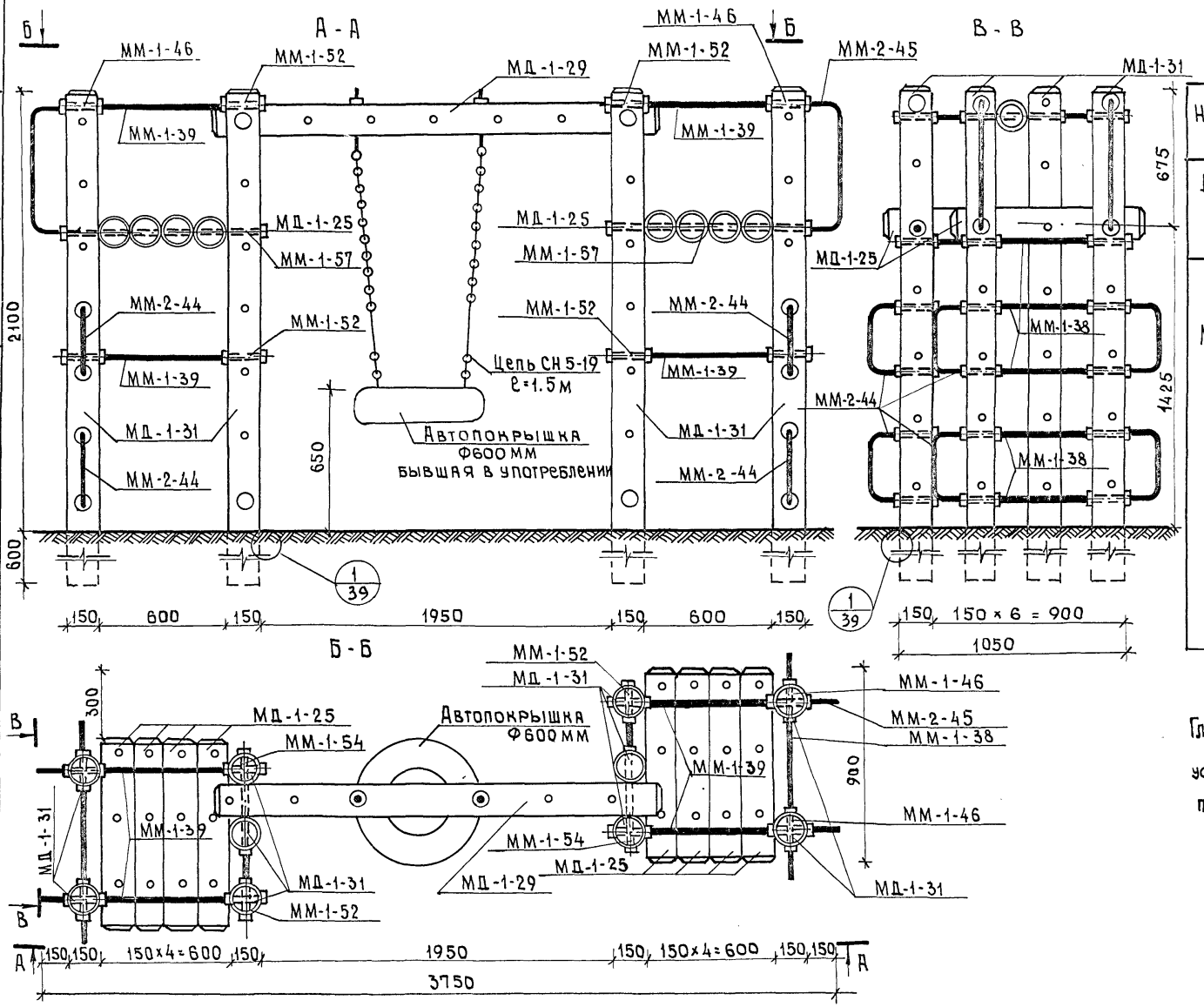

Спецификация материалов

Наименование	Марка	К-во	Стандарт или лист проекта
Деревянные изделия	МД-1-25	8	АС-52
	МД-1-29	1	АС-53
	МД-1-31	10	— " —
Металлические изделия	ММ-1-36	2	АС-54
	ММ-1-38	10	— " —
	ММ-1-39	8	— " —
	ММ-1-46	20	АС-55
	ММ-1-52	22	— " —
	ММ-1-54	2	— " —
	ММ-1-57	4	— " —
	ММ-2-49	28	— " —
	ММ-2-50	68	— " —
	ММ-2-44	8	АС-57
	ММ-2-45	4	— " —
	Цепь СН 5-19 ГОСТ 2319-70	2	

Глубина заложения стоек показана условно и должна быть уточнена при привязке

Гл. конструктор		В. Алексеевец	Проектиров.
Гл. арх. пр-та		Э. Вишневская	Проектиров.
Гл. инж. пр-та		Н. Новак	
Ст. архитектор		Г. Бокун	

Белгоспроект
г. Минск

1977 г.	Малые архитектурные формы и элементы благоустройства мест отдыха	Качели тип II	Типовой проект 320-58	Альбом II	Лист АС-49

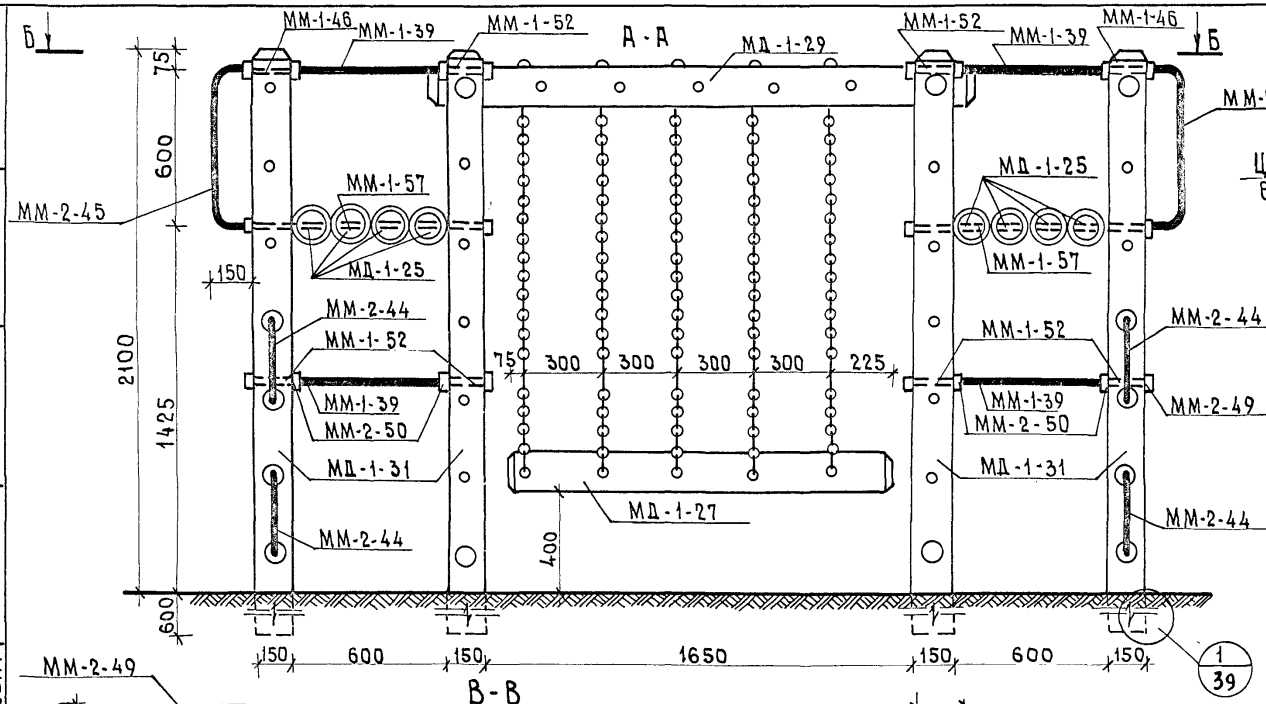

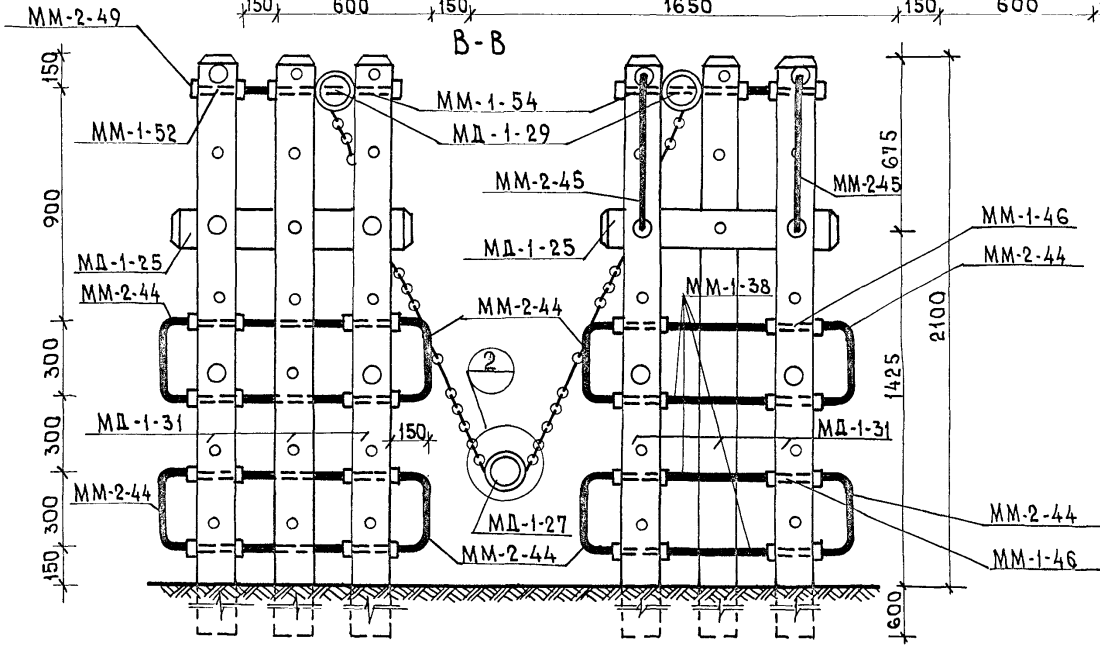

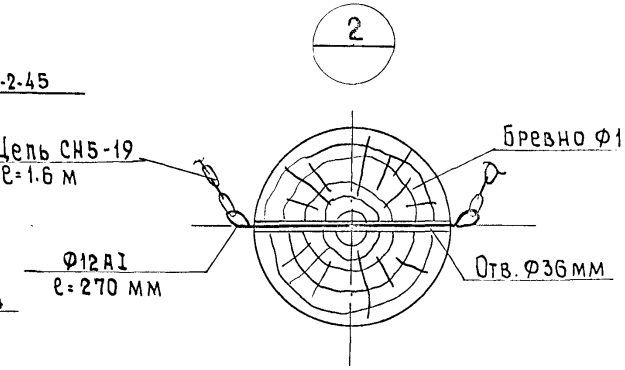

Глубина заложения стоек показана условно и должна быть уточнена при привязке.

1977г.	Малые архитектурные формы и элементы благоустройства мест отдыха	Качели тип III.	типовой проект 320-58	альбом III	лист АС-50

Гл. инж. пр-та Н. Новак
Рук. гр. констр. И. Левянович
Новик
г. Минск

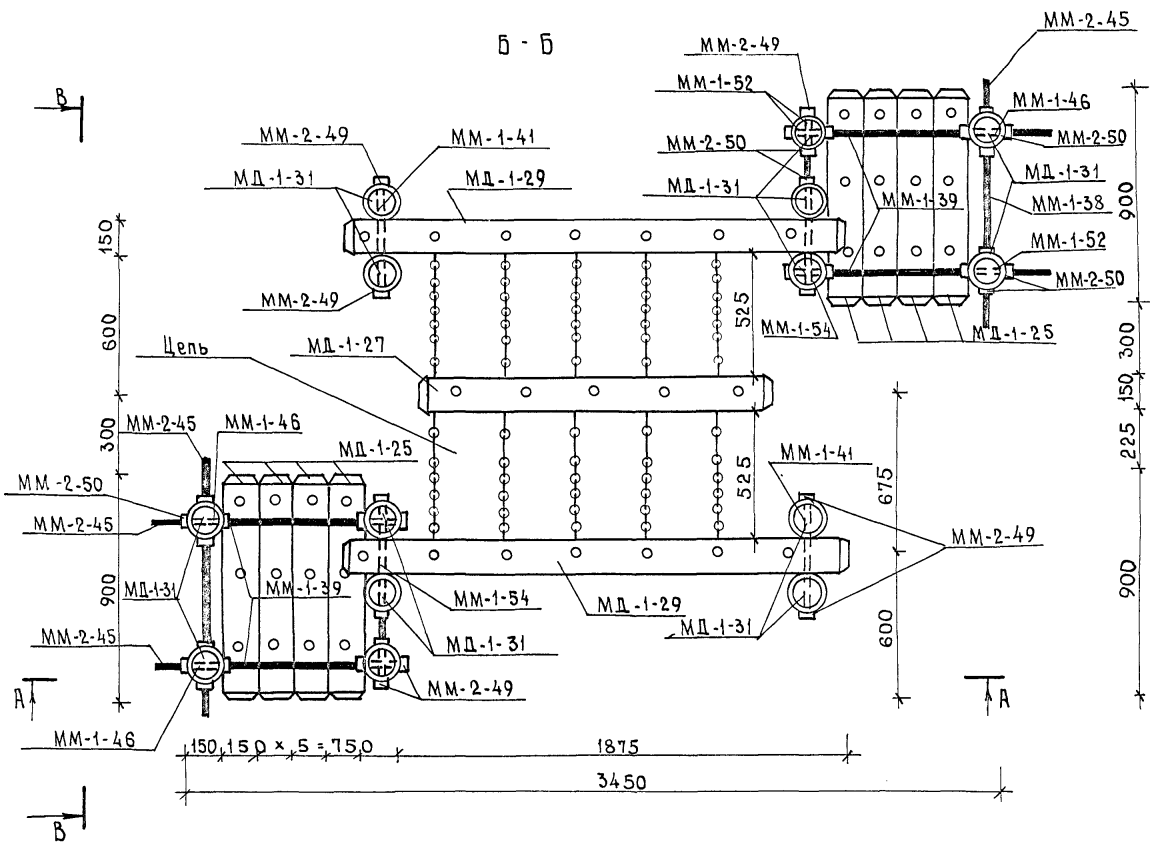

Спецификация материалов

Наименование	Марка	Кол-во шт.	Стандарт или лист проекта
Деревянные изделия	МД-1-25	8	АС-52
	МД-1-27	1	— " —
	МД-1-29	2	АС-53
	МД-1-31	14	— " —
Металлические изделия	ММ-1-36	4	АС-54
	ММ-1-38	8	— " —
	ММ-1-39	8	— " —
	ММ-1-41	2	— " —
	ММ-1-46	20	АС-55
	ММ-1-52	14	— " —
	ММ-1-54	2	— " —
	ММ-1-57	4	— " —
	ММ-2-44	8	АС-57
	ММ-2-45	4	— " —
	ММ-2-49	24	АС-55
	ММ-2-50	60	— " —
	Цепь СН5-19 ГОСТ 2319-70	10	

Гл. конструктор		В. Алексеевец	
Гл. архитектор		Э. Вишневская	
Гл. инженер		Н. Новак	
Рук. гр. конструкторов		И. Левинович	
Проектировал		А. Левинсон	

БЕЛГОСПРОЕКТ
г. Минск

1977 г.	Малые архитектурные формы и элементы благоустройства мест отдыха	Качели тип III Спецификация	Типовой проект 320-58	Альбом III	Лист АС-51

МД-1-25

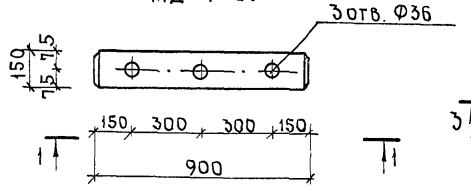

МД-1-27

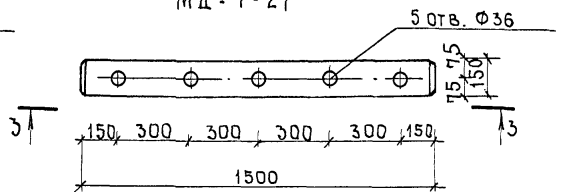

1-1

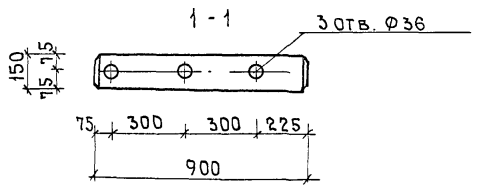

3-3

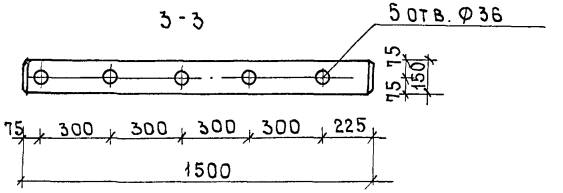

МД-1-26

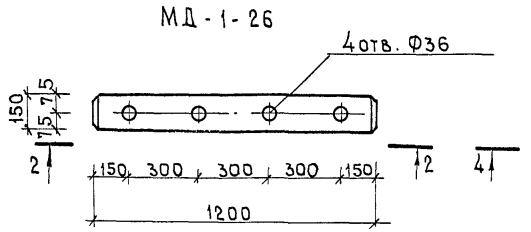

МД-1-28

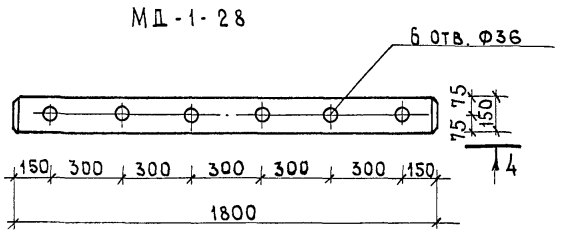

2-2

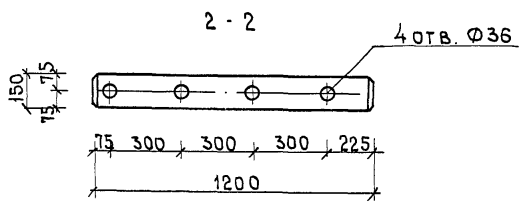

4-4

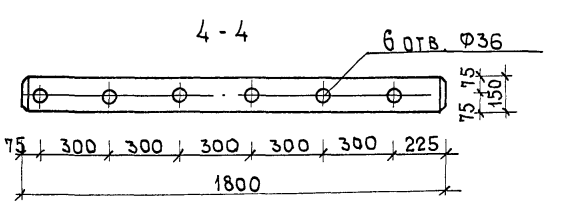

Спецификация изделий

Наименование	К-во шт.	Размеры			Объем м³
		Длина мм	Ширина мм	Высота мм	
МД-1-25	1	900	Ф150	—	0.016
МД-1-26	1	1200	Ф150	—	0.02
МД-1-27	1	1500	Ф150	—	0.027
МД-1-28	1	1800	Ф150	—	0.03

Гл. инж. пр-та Н. Новак
Рук. гр. констр. И. Левянович

г. Минск

1977 г.	Малые архитектурные формы и элементы благоустройства мест отдыха.	Игровые комплексы. Деревянные изделия МД-1-25÷МД-1-28.	Типовой проект 320-58	Альбом II	Лист АС-52

МД-1-29

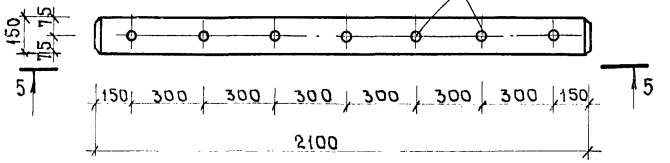

МД-1-31

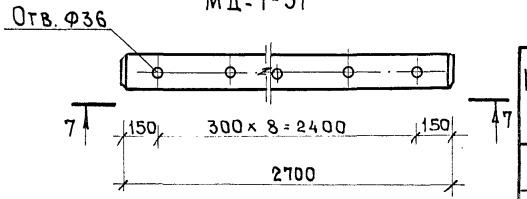

7 отв. Ф36 5 - 5

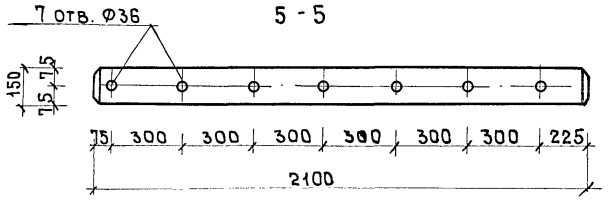

Отв. Ф36 7 - 7

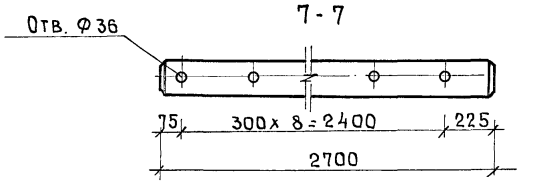

МД-1-30

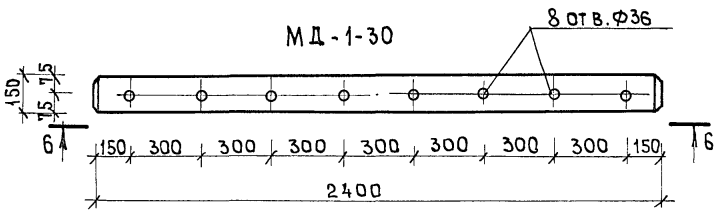

8 отв. Ф36 6 - 6

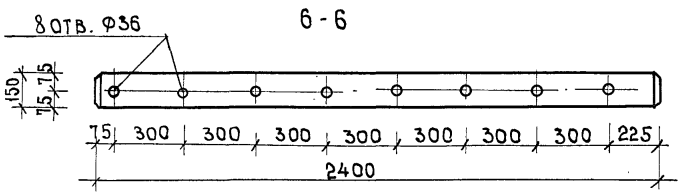

Спецификация изделий

Наименование	К-во шт.	Размеры			Объем м3
		Длина мм	Ширина мм	Высота мм	
МД-1-29	1	2100	Ф150	—	0.037
МД-1-30	1	2400	Ф150	—	0.04
МД-1-31	1	2700	Ф150	—	0.047

Гл. констр. АКМ-7 В. Алексеевец
Гл. арх. пр-та Э. Вишневская
Гл. инж. пр-та Н. Новак
Рук. гр. констр. И. Левянович

Белгоспроект
г. Минск

1977г.	Малые архитектурные формы и элементы благоустройства мест отдыха	Игровые комплексы. Деревянные изделия. МД-1-29 ÷ МД-1-31.	типовой проект 320-58	альбом II	лист АС-53

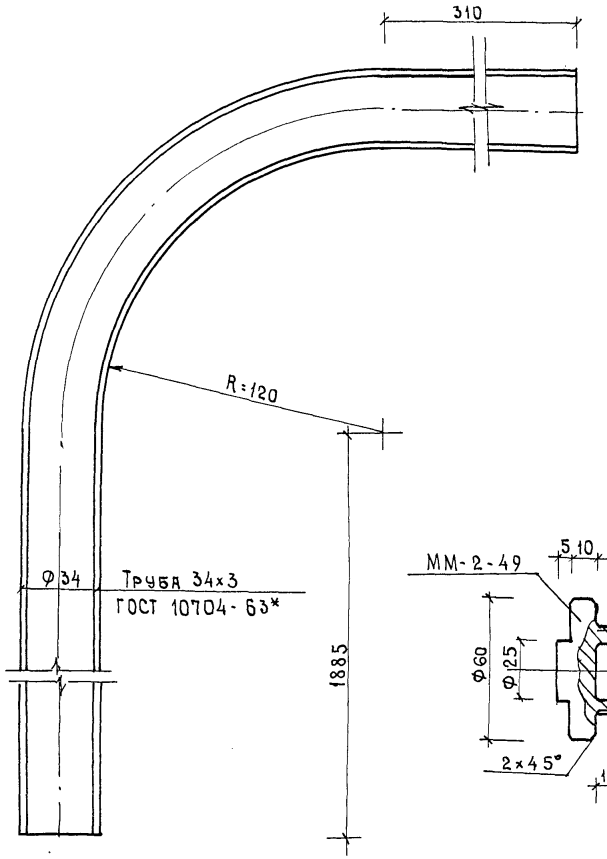

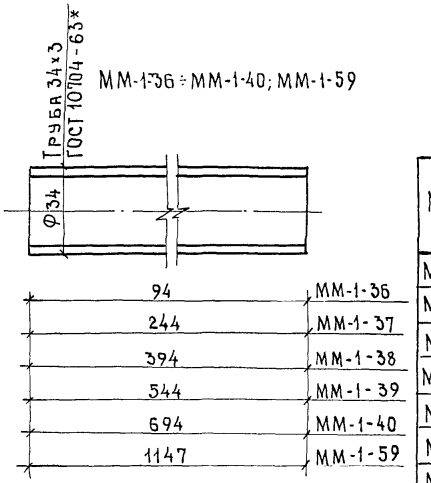

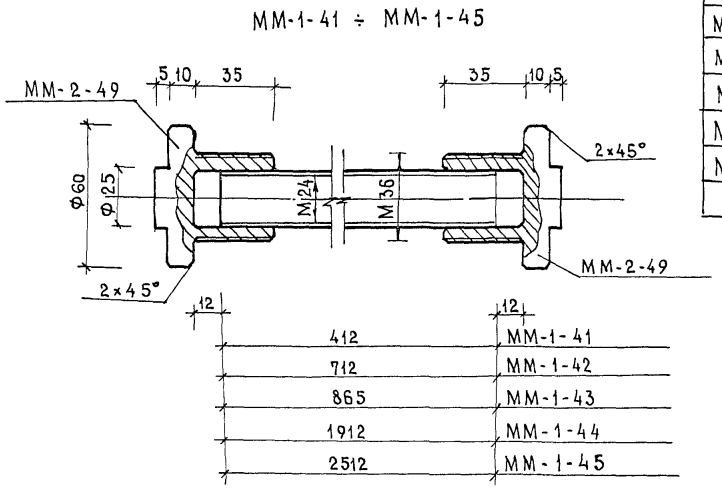

Спецификация металла на изделия

Марка	Сечение мм	Кол. шт.	Длина мм	Масса кг	ГОСТ
ММ-1-36	труба 34×3	1	94	0.22	10704-63*
ММ-1-37	"	1	244	0.56	"
ММ-1-38	"	1	394	0.9	"
ММ-1-39	"	1	544	1.25	"
ММ-1-40	"	1	694	1.59	"
ММ-1-41	"	1	412	0.94	"
ММ-1-42	"	1	712	1.63	"
ММ-1-43	"	1	865	1.98	"
ММ-1-44	"	1	1912	4.38	"
ММ-1-45	"	1	2512	5.75	"
ММ-1-59	"	1	1147	2.63	"
ММ-2-48	"	1	2386	5.46	"
ММ-2-49		1		0,2	

Гл. инж. пр-та Н. Новак
Рук. гр. констр. И. Леванович

г. Минск

1977г.	Малые архитектурные формы и элементы благоустройства мест отдыха	Игровые комплексы. Металлические соединительные детали. ММ-1-36 ÷ ММ-1-45; ММ-1-48; ММ-1-49; ММ-1-59.	Типовой проект 320-58	Альбом II	Лист АС-54

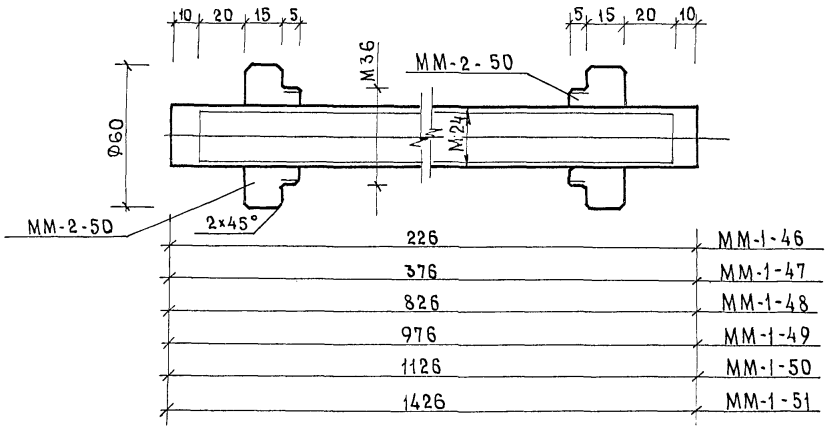

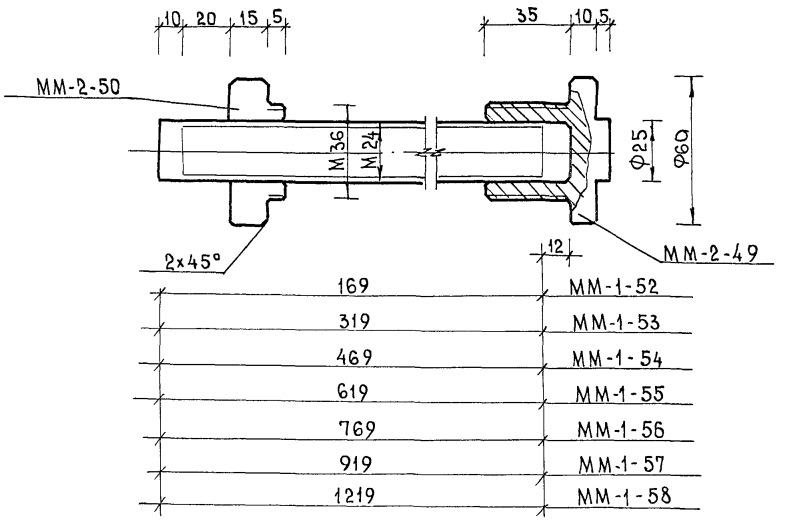

Спецификация металла на изделия

Марка	Сечение мм	Кол. шт.	Длина мм	Масса кг	ГОСТ
MM-1-46	Труба 34×3	1	226	0.52	10704-63*
MM-1-47	"	1	376	0.86	"
MM-1-48	"	1	826	1.90	"
MM-1-49	"	1	976	2.24	"
MM-1-50	"	1	1126	2.58	"
MM-1-51	"	1	1426	3.27	"
MM-1-52	"	1	169	0.39	"
MM-1-53	"	1	319	0.76	"
MM-1-54	"	1	469	1.10	"
MM-1-55	"	1	619	1.42	"
MM-1-56	"	1	769	1.76	"
MM-1-57	"	1	919	2.10	"
MM-1-58	"	1	1219	2.80	"
MM-2-49		1		0.20	
MM-2-50		1		0.20	

Гл. констр. КМ-1		В. Алексеевец			
Гл. арх. пр-та		Э. Вишневская			
Гл. инж. пр-та		Н. Новак			
Рук. гр. констр.		И. Леванович			

Белгоспроект г. Минск

1977г.	Малые архитектурные формы и элементы благоустройства мест отдыха	Игровые комплексы. Металлические соединительные детали. MM-1-46 ÷ MM-1-58; MM-2-49; MM-2-50.	Типовой проект 320-58	Альбом II	Лист АС-55

ММ-2-51

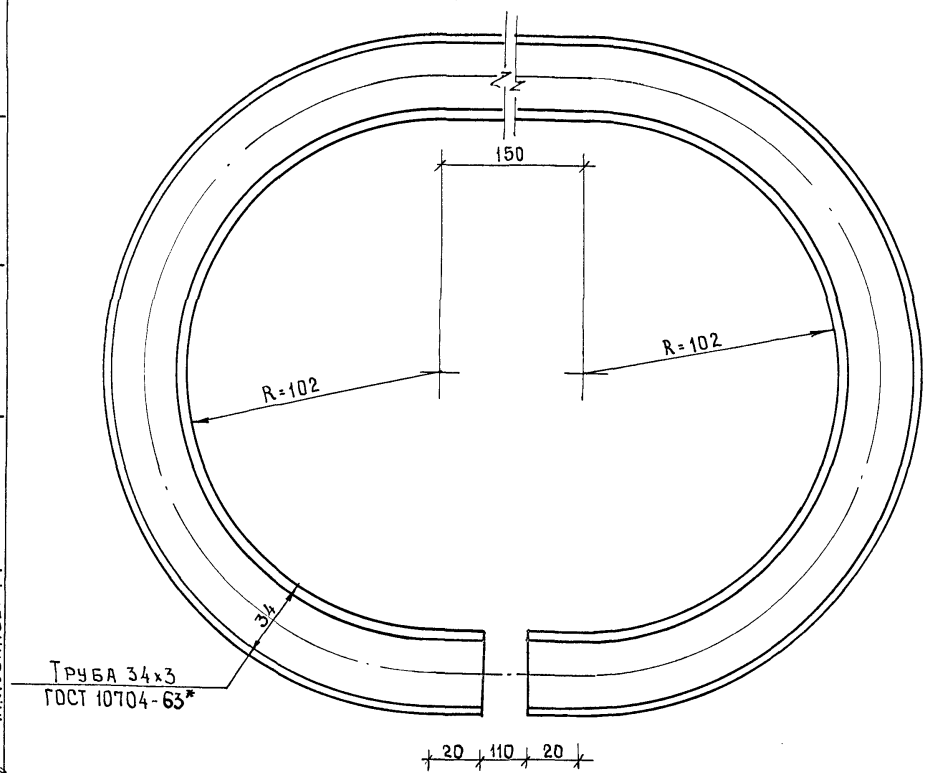

ММ-1-60

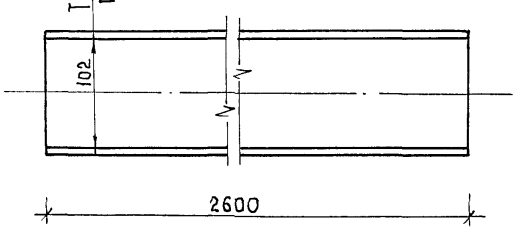

Спецификация металла на изделие

Марка	Сечение мм	Кол. шт.	Длина мм	Масса кг	ГОСТ
ММ-1-60	Труба 102х4	1	2600	25.2	10704-63*
ММ-2-51	Труба 34х3	1	1044	2.4	"

Гл. инж. пр-та Н. Новак
Рук. гр. констр. И. Леванович

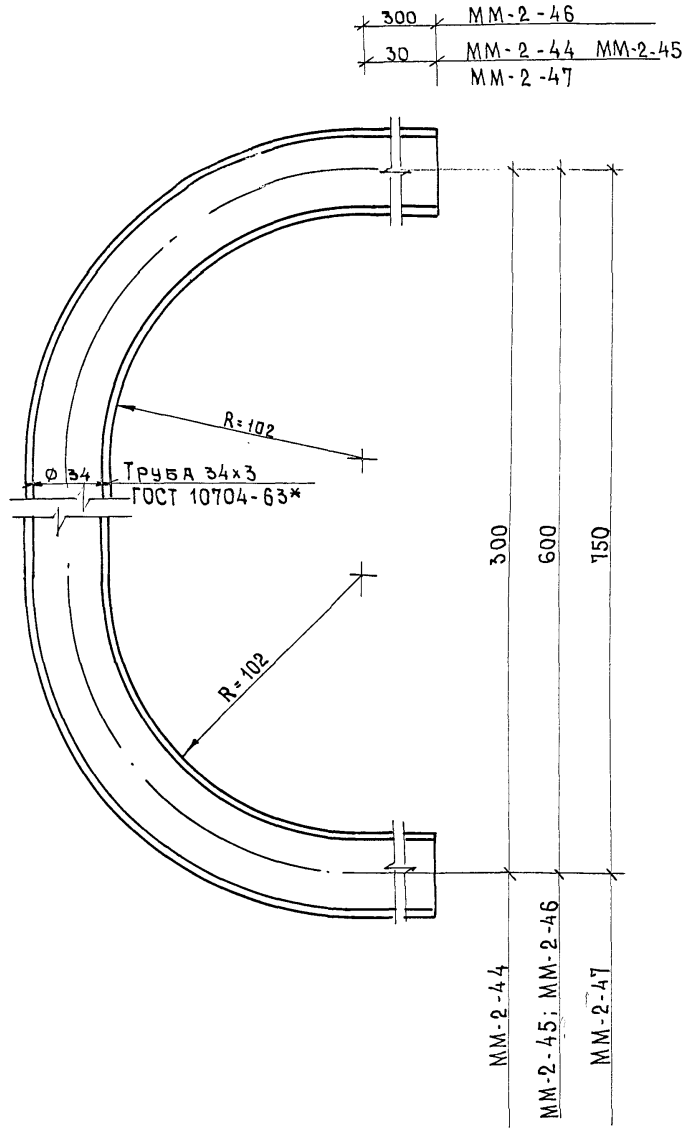

Спецификация металла на изделия

Марка	Сечение, мм	Кол. шт.	Длина мм	Масса кг	ГОСТ
ММ-2-44	Труба 34х3	1	645	1.5	10704-63*
ММ-2-45	"	1	945	2.16	"
ММ-2-46	"	1	1485	3.4	"
ММ-2-47	"	1	1095	2.5	"

Гл. констр. АКМ-7		В. Алексеевец			
Гл. арх. пр-та		Э. Вишневская			
Гл. инж. пр-та		Н. Новак			
Рук. гр. констр.		И. Леванович			

Н. Потапенко

Проектиров.

Белгоспроект г. Минск

1977 г.	Малые архитектурные формы и элементы благоустройства мест отдыха	Игровые комплексы. Металлические соединительные детали. ММ-2-44 ÷ ММ-2-47.	Типовой проект 320-58	Альбом II	Лист АС-57

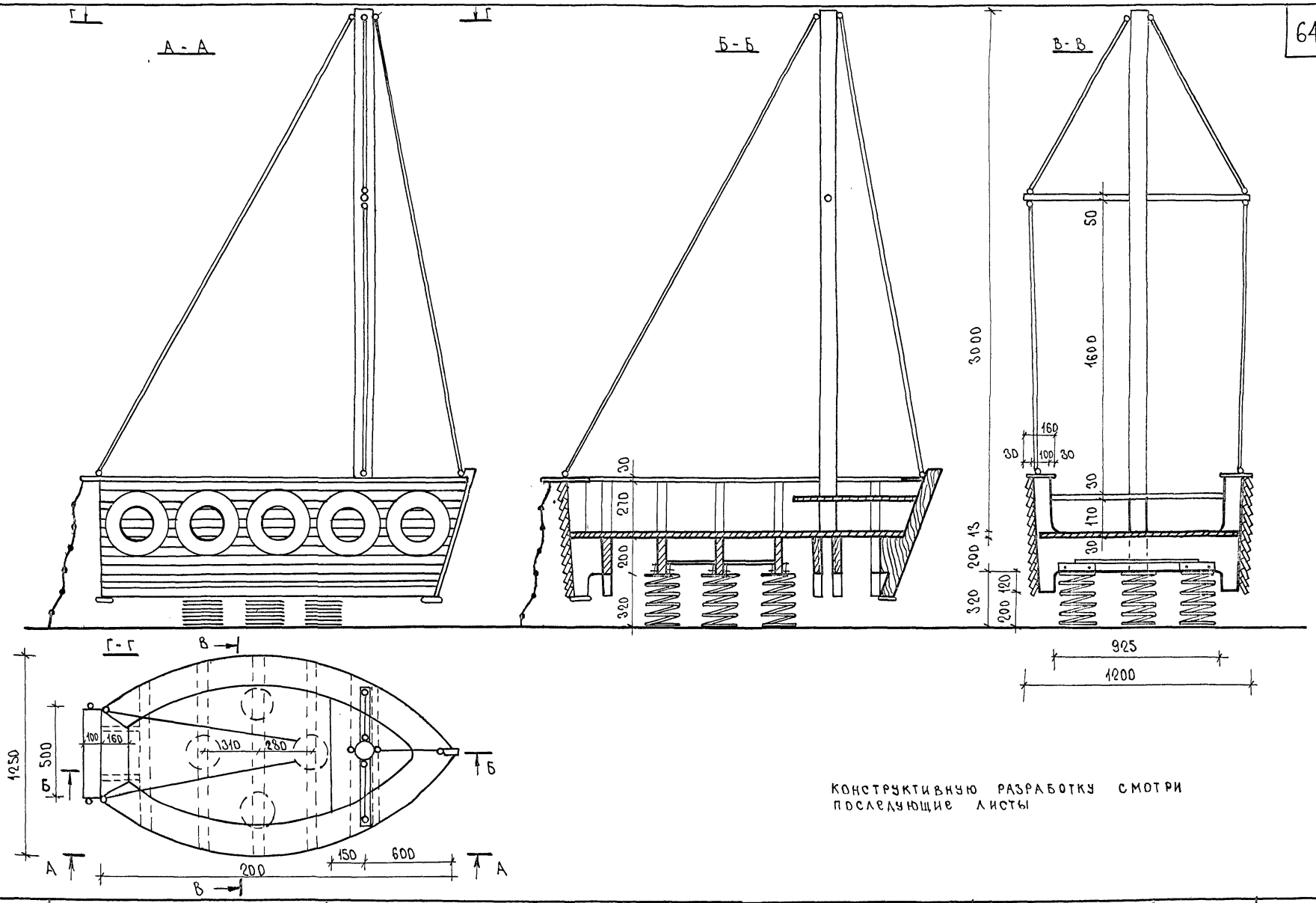

КОНСТРУКТИВНУЮ РАЗРАБОТКУ СМОТРИ ПОСЛЕДУЮЩИЕ ЛИСТЫ

Гл. арх. пр-та	Э. Вишневская				
Гл. инж. пр-та	Н. Новак				
Ст. архит.	Г. Бокун				

г. Минск

1977г.	Малые архитектурные формы и элементы благоустройства мест отдыха	Качели тип I- лодка. Общий вид.	Типовой проект 320-58	Альбом II	Лист АС-58

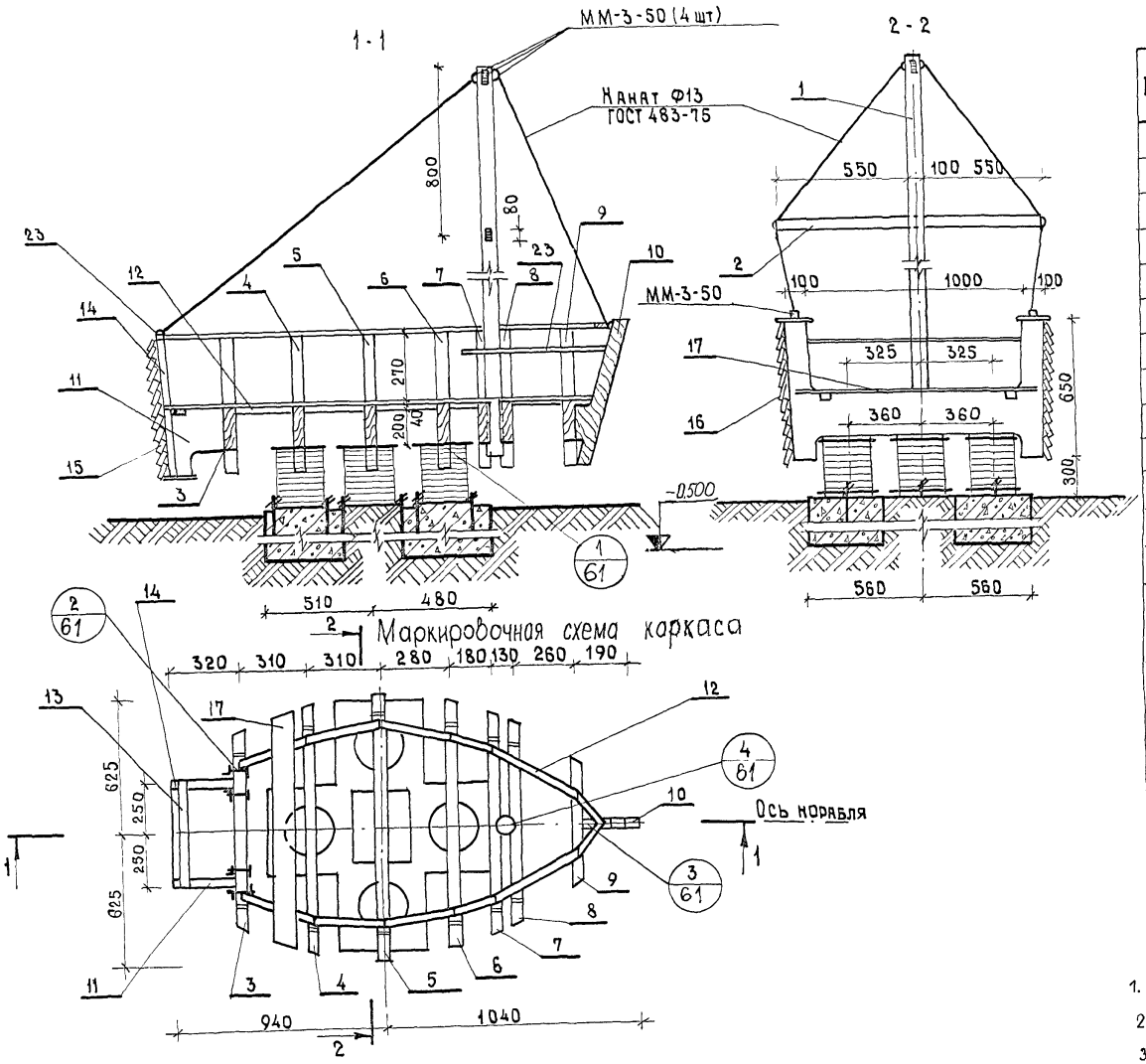

Поз.	Кол.	Размеры Длина мм	Ширина мм	Высота мм	Объем м³
1	1	3300	Ф100		0.104
2	1	1200	50	80	0.001
3	1	950	см.черт	см.черт.	0.07
4	1	1150	„	„	0.09
5	1	1200	„	„	0.10
6	1	1170	„	„	0.092
7	1	1060	„	„	0.081
8	1	990	„	„	0.074
9	1	680	„	„	0.043
10	1	см.черт.	„	50	0.063
11	2	см.черт.	„	50	0.004
12	12	4100	40	50	0.0075
13	1	500	40	50	0.0015
14	2	660	50	40	0.001
15	7	500	120	13	0.001
16	7	2430	120	13	0.005
17	13	от 400 ÷ до 1250	160	13	0.026
18	2	см.черт.	см.черт.	13	0.001
19	2	см.черт.	„	13	0.001
20	2	см.черт.	„	13	0.001
21	1	см.черт.	„	13	0.001
22	5	см.черт.	„	3	0.001
23	1	500	50	50	0.002

1. Деревянные детали разработаны на листе АС-60
2. Металлические детали разработаны на листах АС-62 АС-63.
3 Пиломатериалы приняты по ГОСТ 8486 -66

Гл. констр. АКМ-7		В. Алексеевец
Гл. арх. пр-та		Э. Вишневская
Гл. инж. пр-та		Н. Новак
Рук. гр. констр		И. Левянович

Белгоспроект
г. Минск

1977г.

Малые архитектурные формы и элементы благоустройства мест отдыха

Качели тип I

Типовой проект 320-58 | Альбом II | Лист АС-59

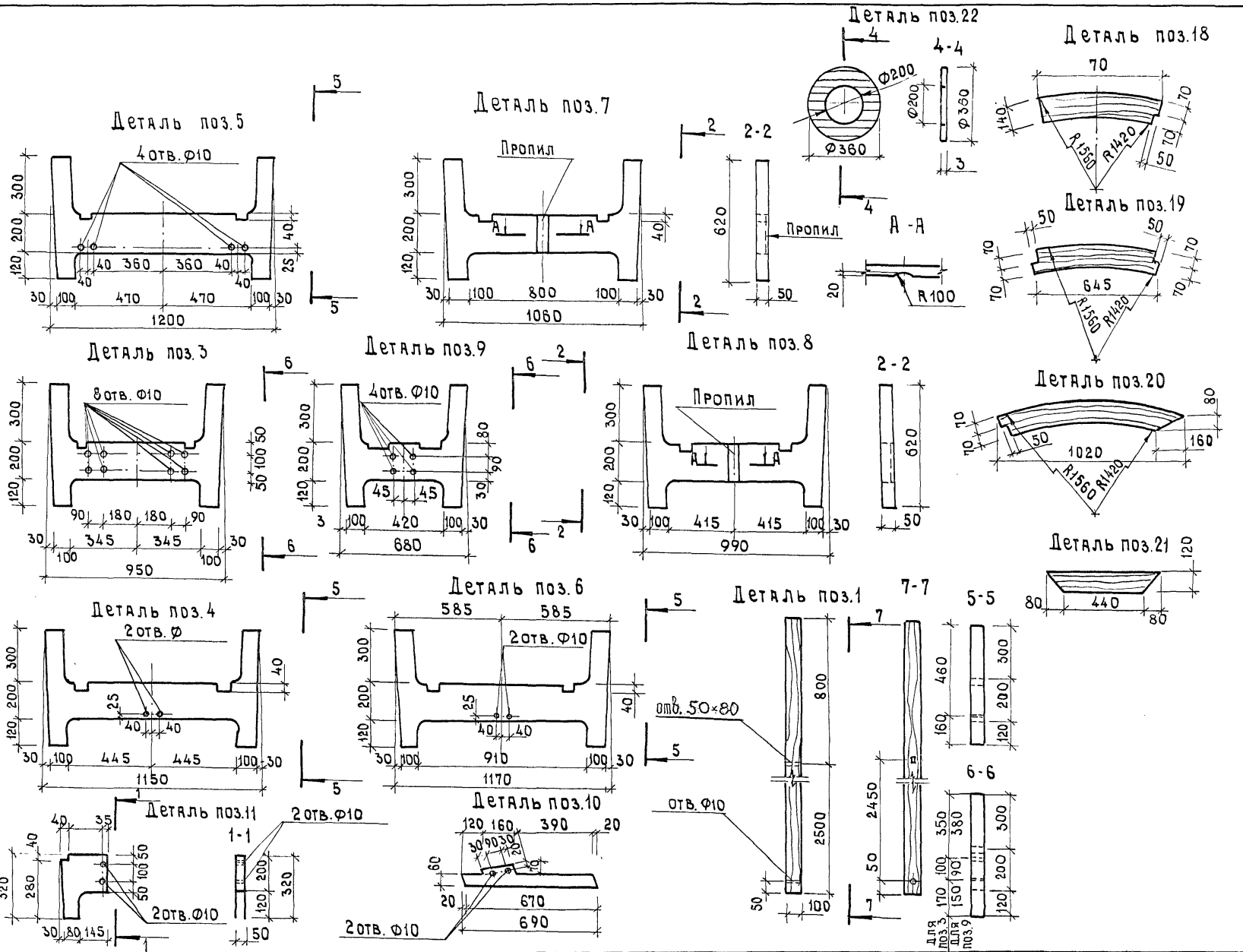

Гл. инж. пр-та Н.Новак
Рук. гр. констр. И.Левянович
г. Минск

1977 г.	Малые архитектурные формы и элементы благоустройства мест отдыха	Качели тип I Детали.	Типовой проект 320-58	Альбом II	Лист АС-60

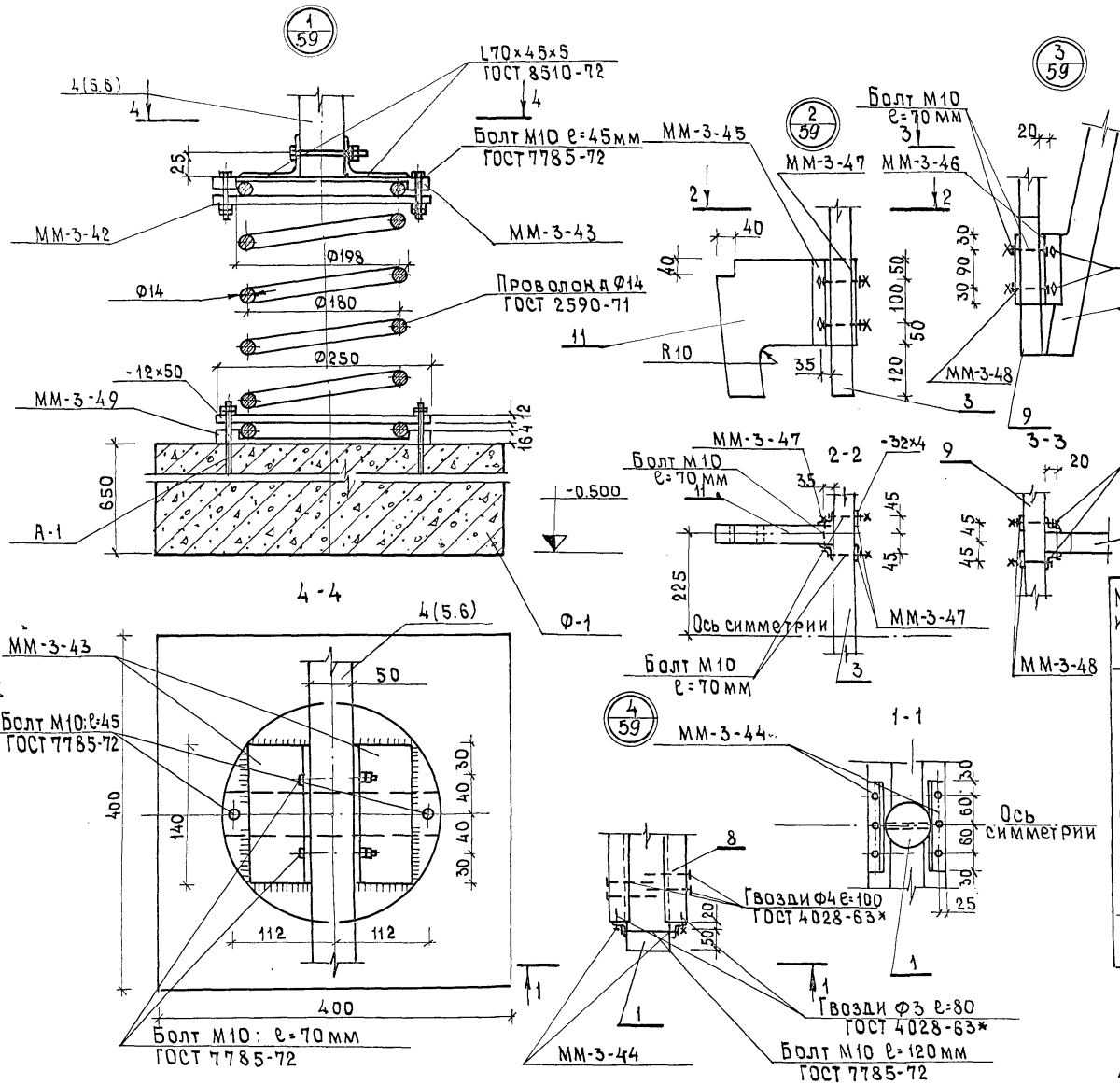

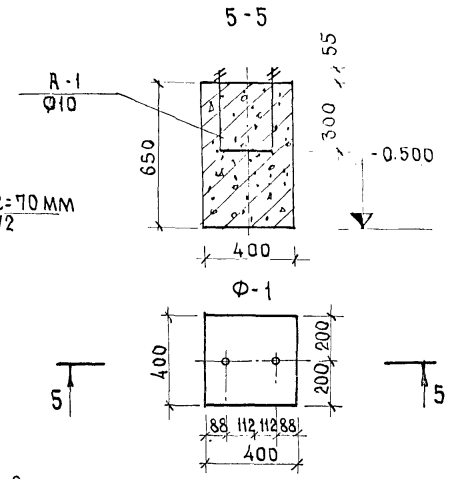

Спецификация узлов и соединительных деталей

Нузла и кол. шт	Марка соедин. детали	Кол-во штук на 1 узел	Общее кол-во шт.
1/59 (4 шт)	ММ-3-42	2	8
	ММ-3-43	1	4
	ММ-3-49	1	4
	Болт М10 ℓ=45мм	2	8
	Гайка М10	8	32
	Анк. болт М10 ℓ=934	1	4
	Болт М10 ℓ=70	2	8
2/59	ММ-3-47	2	4
	ММ-3-45	2	4
2/59 2 шт	Болт М10 ℓ=70	6	12
	Гайка М10	6	12
3/59 (1 шт)	ММ-3-46	2	2
	ММ-3-48	2	2
	Болт М10 ℓ=70	6	6
	Гайка М10	6	6
4/59 (1 шт.)	ММ-3-44	2	2
	Болт М10 ℓ=120	1	1
	Гайка М10	2	2
	Гвозди Ф4 ℓ=100	6	6
	Гвозди Ф3 ℓ=80	6	6

Объем бетона М200 на фундаменты 0,5 м³

Анкер А-1 - 0,56 кг. Общий вес - 2,25 кг.

1977г	Малые архитектурные формы и элементы благоустройства мест отдыха	Качели тип I. Узлы.	Типовой проект 320-58	Альбом II	Лист АС-61

Белгоспроект г. Минск

Рук. АКМ-7	В. Ивличев	Проектиров.	В. Березовский
Гл. констр. АКМ-7	В. Алексеевец		
Гл. арх. пр-та	Э. Вишневская		
Гл. инж. пр-та	Н. Новак		
Рук. гр. констр.	И. Леванович		

5-5

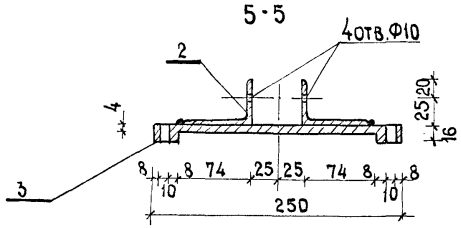

ММ-3-43 (ММ-3-49)

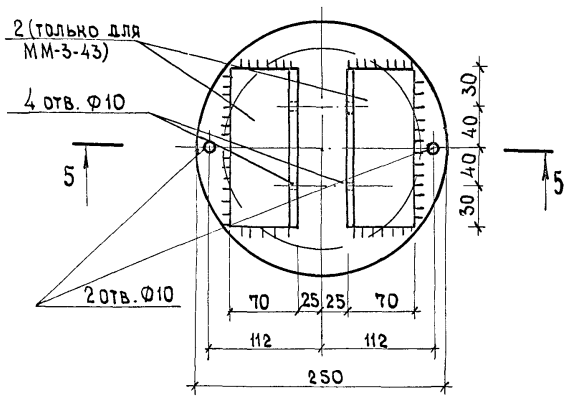

ММ-3-42

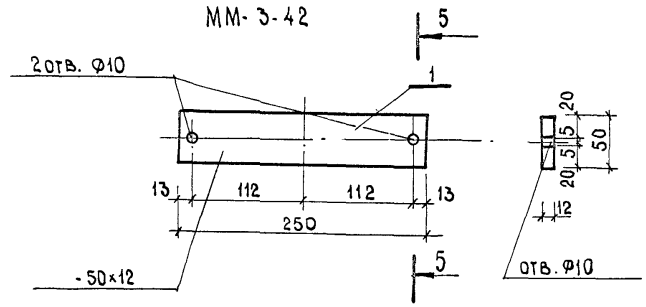

ММ-3-50

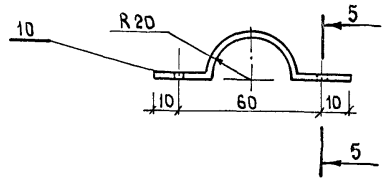

5-5

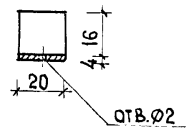

ММ-3-47

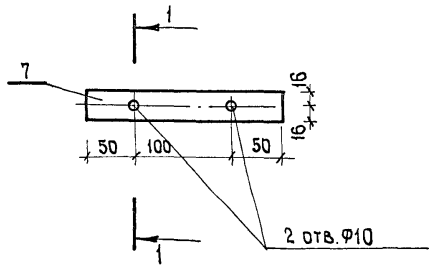

ММ-3-48

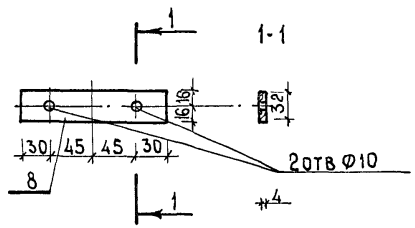

1. Спецификацию металла на детали см. лист АС-63
2. Материал металлических деталей - сталь Вст3пс2 по ГОСТ 380-71*
3. Сварку производить электродами Э42 по ГОСТ 9467-75
4. Высоту сварных швов принимать не более наименьшей толщины свариваемых элементов.

г. Минск

1977г.	Малые архитектурные формы и элементы благоустройства мест отдыха	Качели тип I. Металлические изделия.	Типовой проект 320-58	Альбом II	Лист АС-62

Гл. арх. пр-та Э. Вишневская
Гл. инж. пр-та Н. Новак
Рук. гр. констр. И. Левянович

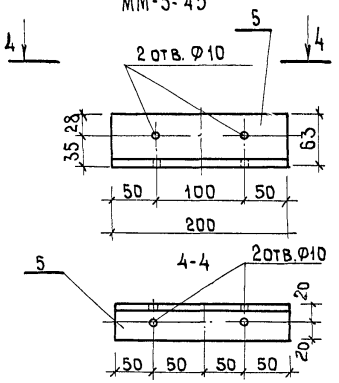

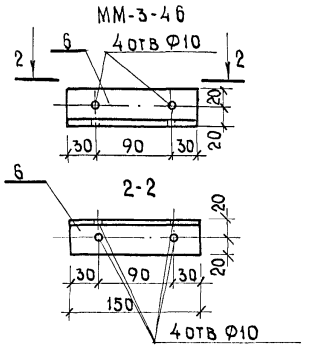

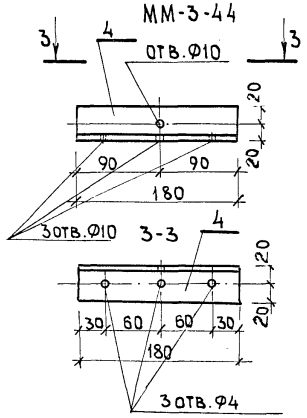

Спецификация металла на изделие

Марка изделия	NN поз.	Сечение мм	Кол. шт.	Длина 1 поз. мм	Длина Всех м	Масса 1 поз кг	Масса Всех кг	Масса марки	ГОСТ
ММ-3-42	1	-50×12	1	250	1.0	1.18	1.18	1.18	103-76
ММ-3-43	2	L70×45×5	2	140	1.12	0.615	1.23		8510-72
	3	см.чертеж	1	Ф250		14.9	14.9	16.13	103-76
ММ-3-44	4	L40×3	1	180	0.36	0.34	0.34	0.34	8509-72
ММ-3-45	5	L63×40×4	1	200	0.80	0.64	0.64	0.64	8510-72
ММ-3-46	6	L40×3	1	150	0.3	0.28	0.28	0.28	8509-72
ММ-3-47	7	-32×4	1	200	0.8	0.2	0.2	0.2	103-76
ММ-3-48	8	-32×4	1	150	0.3	0.16	0.16	0.16	103-76
ММ-3-49	3	см.чертеж	1	Ф250		14.9	14.9	14.9	103-76
ММ-3-50	9	см.чертеж	1	80	0.08	0.1	0.1	0.1	103-76

1. Данный лист читать совместно с листами АС-61, 62
2. Материал металлических деталей - сталь В ст3 пс2 по ГОСТ 380-71*

Гл. констр. АКМ-7	В.Алексеевец				
Гл. арх. пр-та	Э.Вишневская				
Гл. инж. пр-та	Н.Новак				
Рук. гр. констр.	И.Левакович				

БЕЛГОСПРОЕКТ г. Минск

1977г.	Малые архитектурные формы и элементы благоустройства мест отдыха	Качели тип I Металлические изделия. Спецификация.	Типовой проект 320-58	Альбом II	Лист АС-63

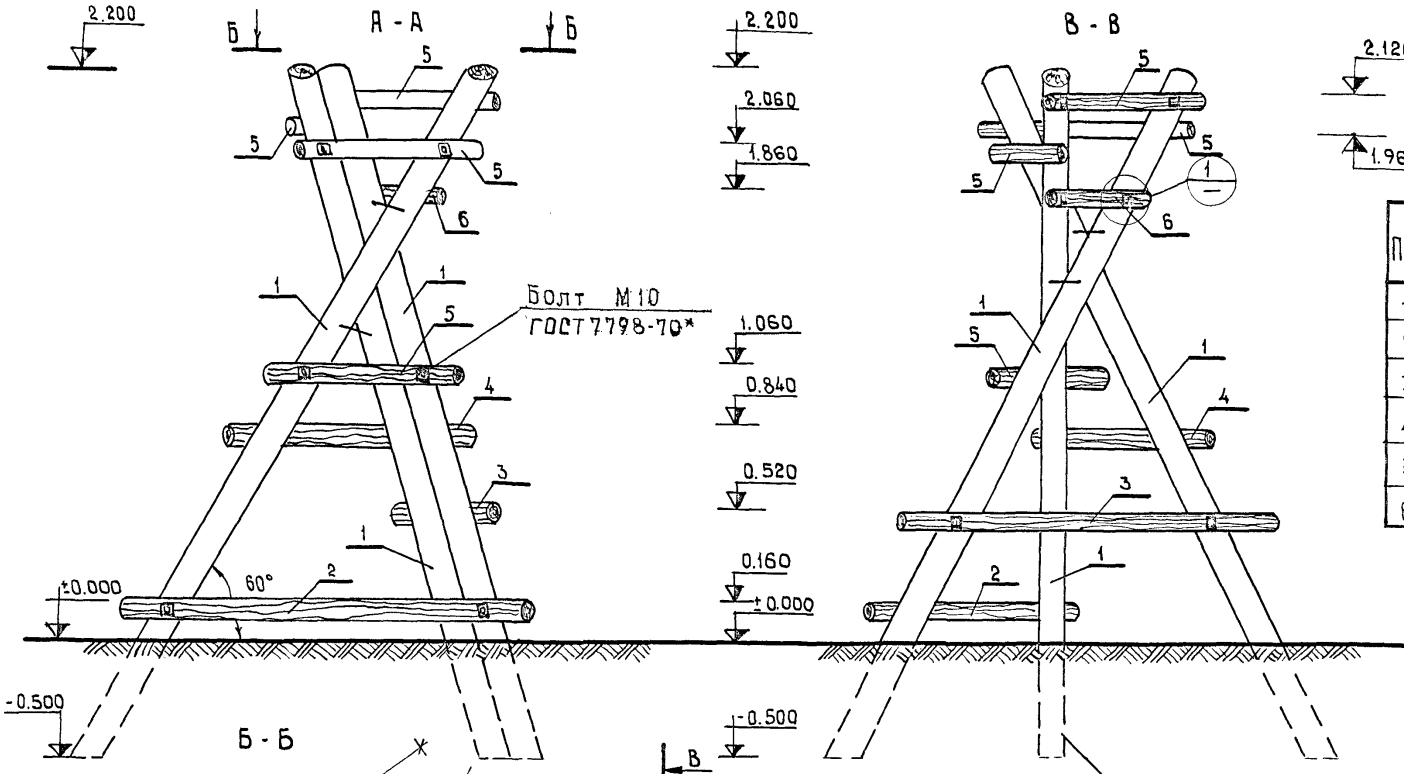

Спецификация изделий для пирамиды тип I

Поз.	К-во шт.	Размеры Длина мм	Ширина мм	Высота мм	Объем м³
1.	3	3120	Ф150	—	0.055
2.	1	1800	Ф100	—	0.0141
3.	1	1300	Ф100	—	0.0102
4.	1	1200	Ф100	—	0.0094
5.	4	700	Ф100	—	0.0055
6.	1	500	Ф100	—	0.00393

Объем древесины в спецификации дан на одну позицию.
Общий объем круглых лесоматериалов - 0.225 м³.
Вес гвоздей - 0.71 кг

Обмазать горячим битумом за 2 раза

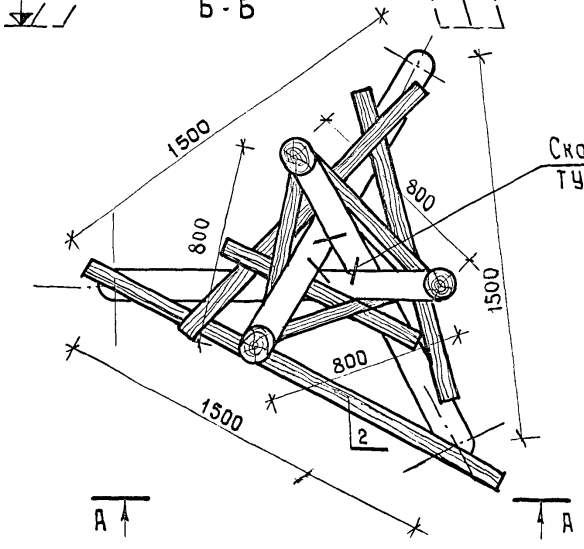

Скобы Ф10, l = 150 мм (3 шт.) ТУ 205 БССР 150-76

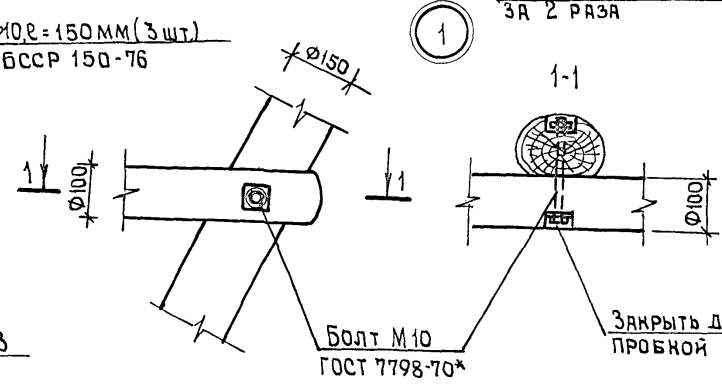

Болтовые соединения должны иметь гайку и контргайку, а также шайбы под гайку и головку болта.
После сборки резьбу на концах болта забить с целью предотвращения самораскручивания гаек.

1977 г.	Малые архитектурные формы и элементы благоустройства зон отдыха	Пирамида для лазания тип I	Типовой проект 320-58	Альбом II	Лист АС-64

г. Минск

Гл. инж. пр-та Ст. архитектор
Разраб. Г. Бокун
Н. контр. В. Алексеевец
Утв. Э. Ошневская

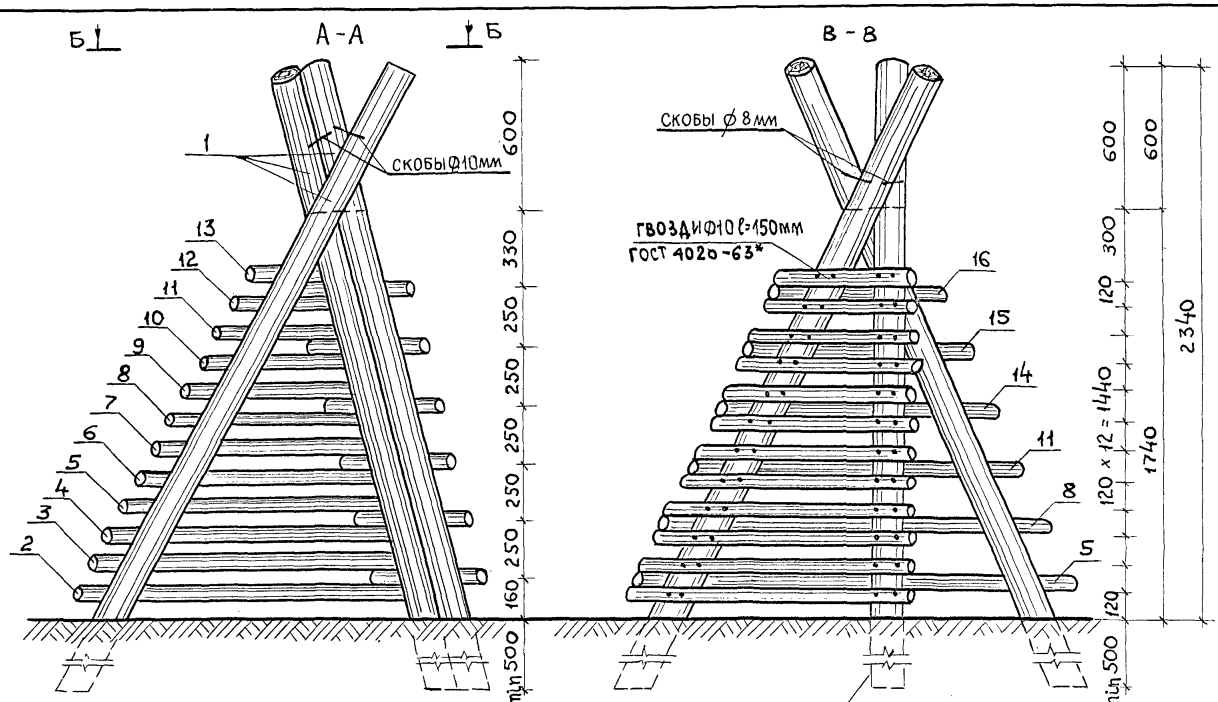

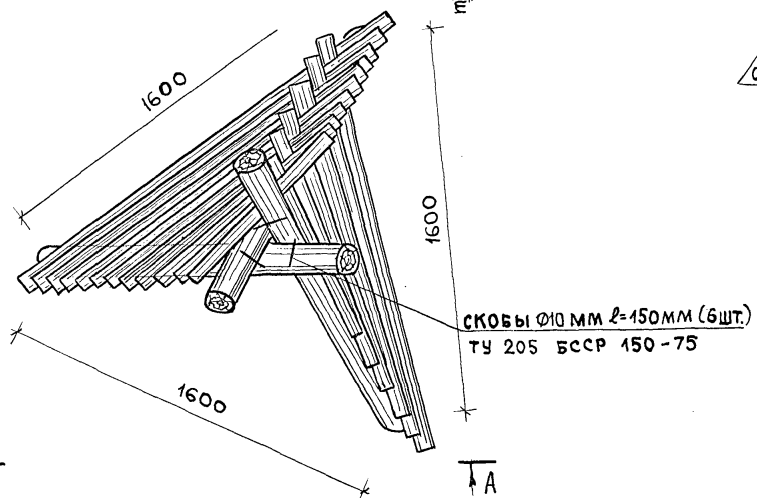

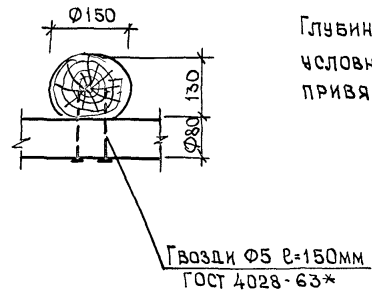

Поз.	К-во шт.	Размеры		Объем, м³	
		длина, мм	∅ мм	на 1 поз.	общий
1	3	3120	∅ 150	0,0551	0,1664
2	1	1950	∅ 80	0,0098	0,0098
3	1	1900	∅ 80	0,0095	0,0095
4	1	1850	∅ 80	0,0092	0,0092
5	2	1800	∅ 80	0,0090	0,0180
6	1	1750	∅ 80	0,0088	0,0088
7	1	1700	∅ 80	0,0085	0,0085
8	2	1650	∅ 80	0,0083	0,0165
9	1	1600	∅ 80	0,0080	0,0080
10	1	1550	∅ 80	0,0078	0,0078
11	2	1500	∅ 80	0,0075	0,0150
12	1	1450	∅ 80	0,0073	0,0073
13	1	1400	∅ 80	0,0070	0,0070
14	1	1250	∅ 80	0,0063	0,0063
15	1	1100	∅ 80	0,0055	0,0055
16	1	950	∅ 80	0,0048	0,0048

Общий объем лесоматериалов - 0.3084 м³.
вес гвоздей - 0.81 кг.

Глубина заложения стоек показана условно и должна быть уточнена при привязке.

Рук. АКМ-7		
Гл. констр. АКМ-7	В. Ивличев	
Гл. арх. пр-та	В. Алексеевец	Е. Есьман
Гл. инж. пр-та	Э. Вишневская	И. Левянович
Проектиров.	Н. Новак	А. Каптюг
Проектиров.	Г. Бокун	
Проектиров.		
Рук. гр. констр. проектиров.		

Белгоспроект г. Минск

1977	Малые архитектурные формы и элементы благоустройства мест отдыха	Пирамида для лазания тип II.	Типовой проект 320-58	Альбом II	Лист АС-65

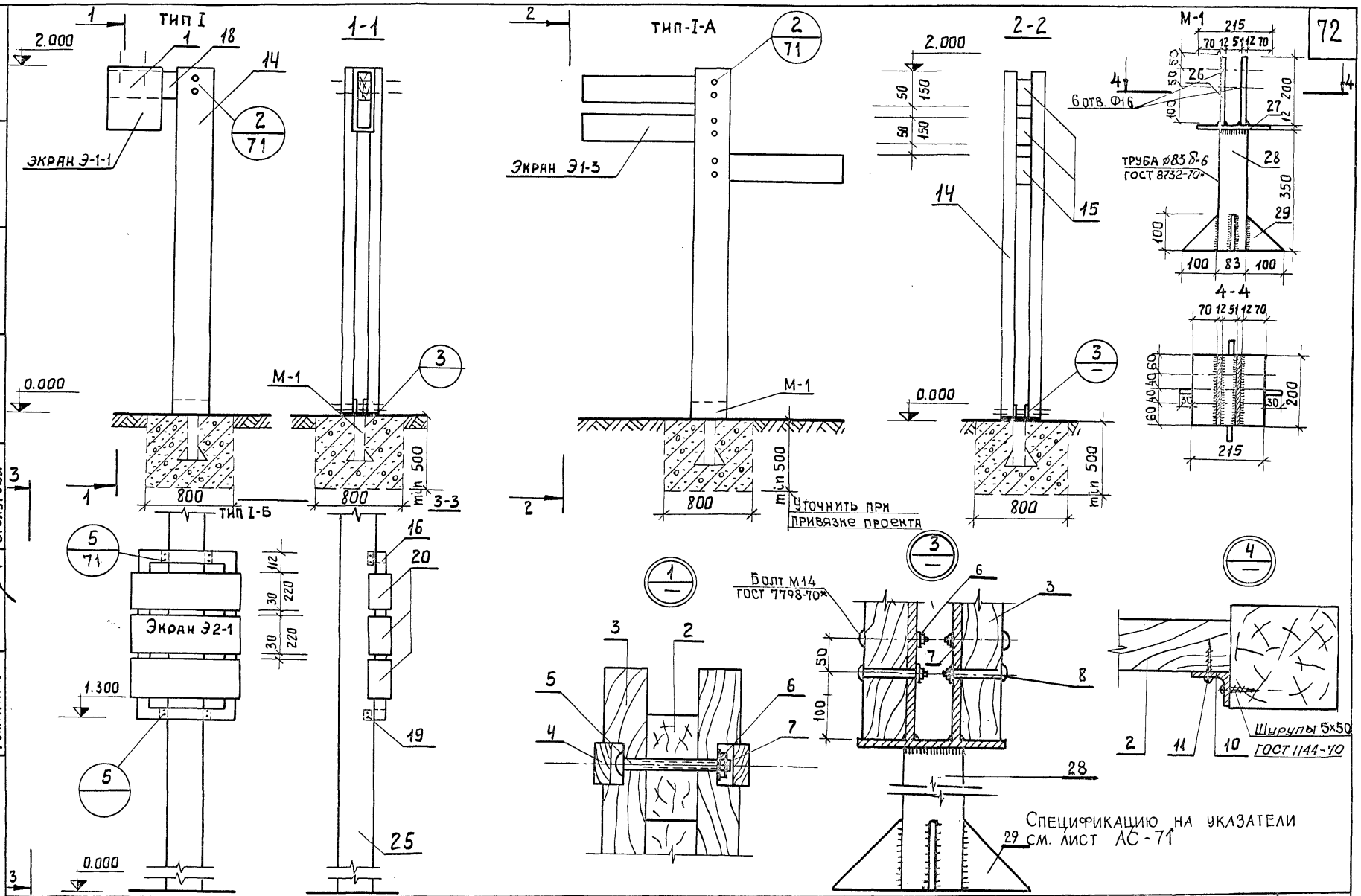

Гл. констр. АКИ		В. Ядексеевец	Проектиров.		Е. Есьмян
Гл. арх. пр-та		Э. Вишневская	Проектиров.		Л. Каптюг
Гл. инж. пр-та		Н. Нован			
Рук. гр. арх.		В. Сауровя			

Белгоспроект г. Минск

1977 г.	Малые архитектурные формы и элементы благоустройства мест отдыха	Указатели тип I; I-А; I-Б.	Типовой проект 320-58	Альбом II	Лист АС-66

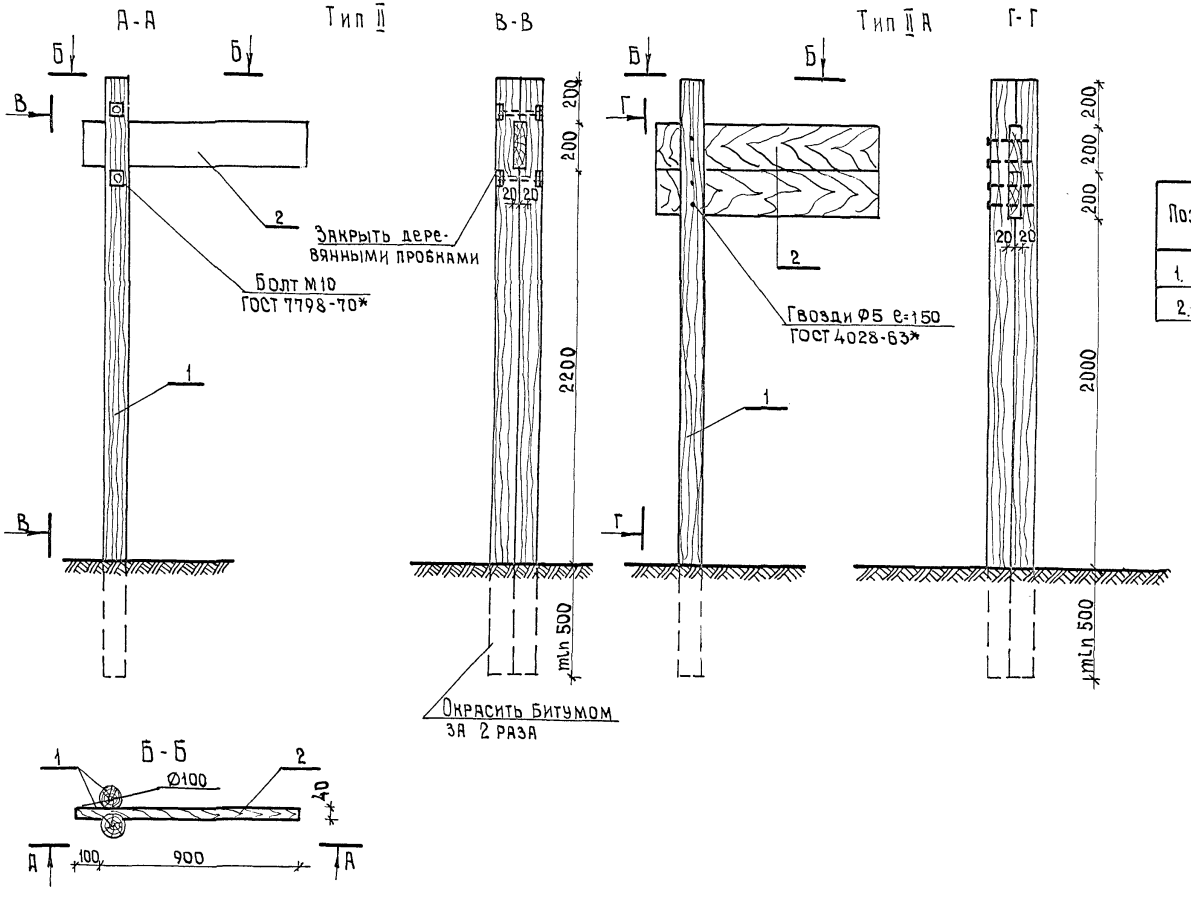

Спецификация изделий на указатели тип II; тип II-А

Поз.	К-во шт.	Размеры			Объем м³
		Длина мм	Ширина мм	Высота мм	
1.	2	3100	Ф100	—	0.024
2.	1	1000	200	40	0.008

Объем древесины в спецификации дан на одну позицию.

Общий объем круглых лесоматериалов-0.048м³

пиломатериалов: тип I-0.008м³; тип I А-0.016м³.

Гук. КПМ-7		В. Ивличев		Проектиров.	Н. Котес
Гл. констр. АКМ-7		В. Алексеевец			
Гл. арх. пр-та		Э. Вишневская			
Гл. инж. пр-та		Н. Новак			
Ст. архитектор		В. Бартлов			

Белгоспроект г. Минск

1977г.	Малые архитектурные формы и элементы благоустройства мест отдыха.	Указатель тип II; тип II А	Типовой проект 320-58	Альбом II	Лист АС-67

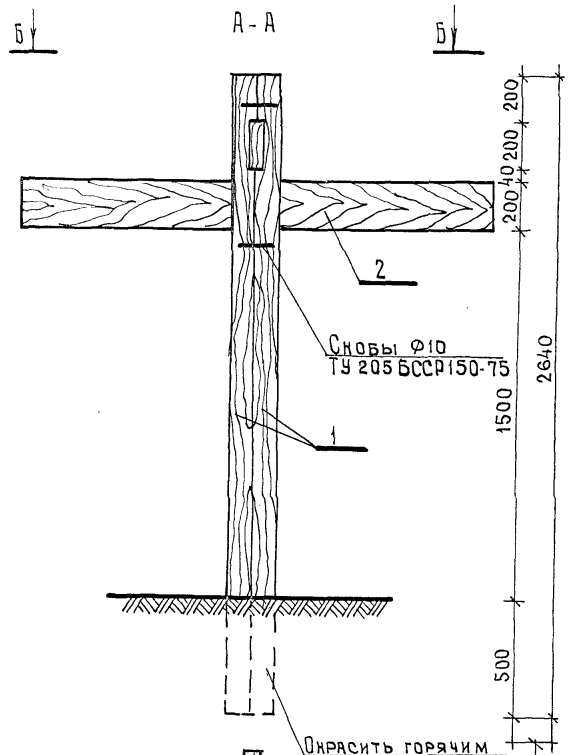

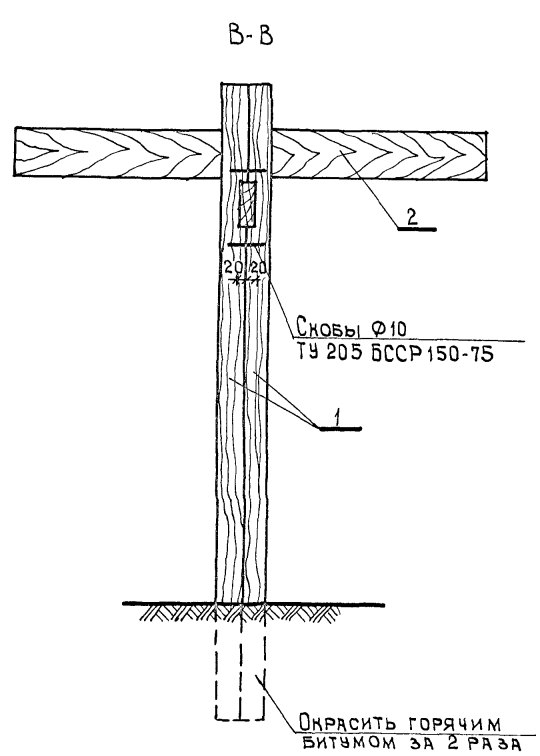

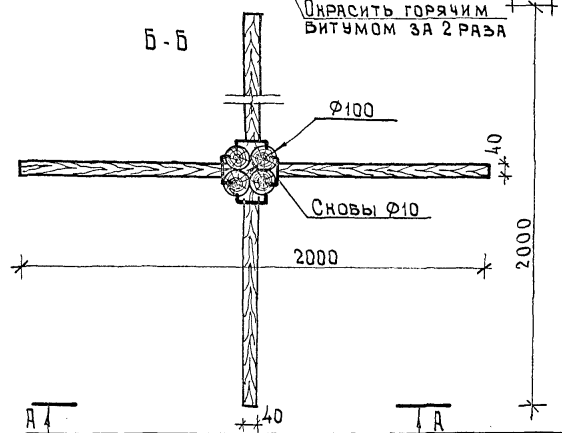

Спецификация изделий на
указатель тип II Б

Поз.	К-во шт.	Размеры (мм) Длина	Ширина	Высота	Объем м³
1	4	2640	Ф100	—	0.021
2	2	2000	200	40	0.016

Объем древесины в спецификации дан на одну позицию.

Общий объем круглых лесоматериалов - 0.084 м³

пиломатериалов - 0.032 м³

Глубина заложения стоек показана условно и должна быть уточнена при привязке.

Скобы приняты по ТУ 205 БССР 150-75.

г. Минск

Гл. инж. пр-та Н. Новак
Ст. архитектор В. Бартлов

1977г.	Малые архитектурные формы и элементы благоустройства мест отдыха	Указатель тип II Б	Типовой проект 320-58	Альбом II	Лист АС-68

Тип Ⅲ

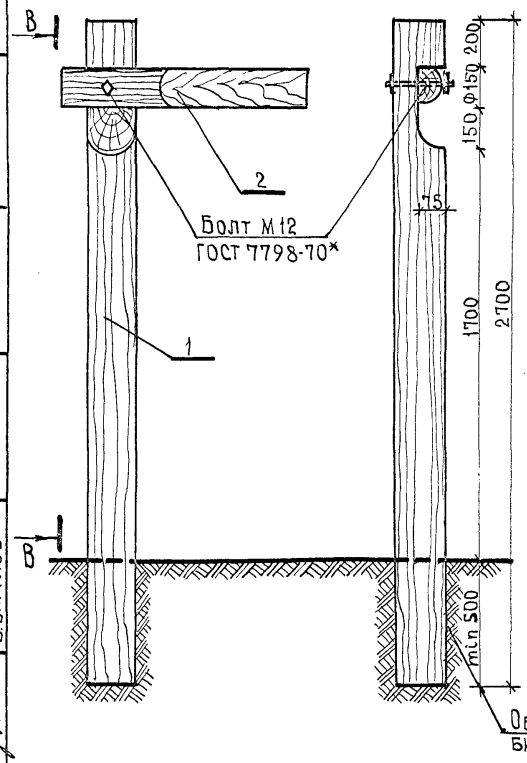

Тип Ⅲ-А

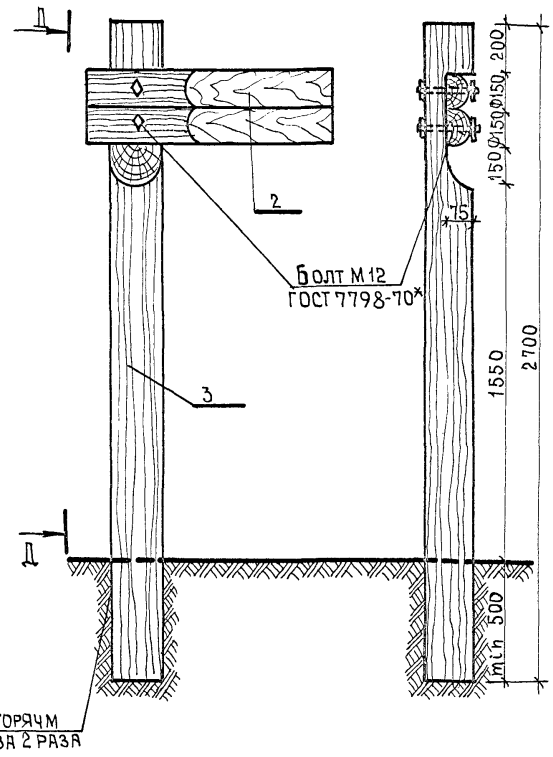

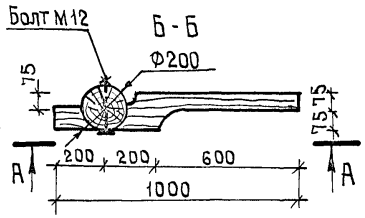

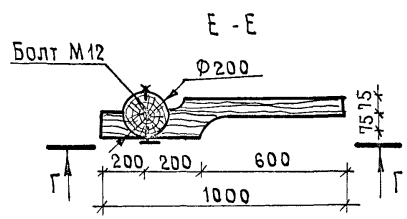

Спецификация изделий на указатели тип Ⅲ; тип Ⅲ-А

Поз.	К-во шт.	Размеры (мм) Длина	Ширина	Высота	Объем м³
1	1	2700	Ф200	—	0.085
2	1	1000	Ф150	—	0.018
3	1	2700	Ф200	—	0.085

Объем древесины в спецификации дан на одну позицию.

Общий объем круглых лесоматериалов тип Ⅲ-0,103м³

тип Ⅲ А-0.121 м³.

Глубина заложения стоек показана условно и должна быть уточнена при привязке.

Рук. АК М-7		
Гл. констр. АКМ-7		
Гл. арх. ПР-ТА		
Гл. инж. ПР-ТА		
Ст. архитектор		
Проектировал	В. Ивличев	
	В. Алексеевец	
	З. Вишневская	
	В. Алексеевец	
	В. Бартлов	
Н. контр.	Н. Котес	

Белгоспроект
г. Минск

1977г.	Малые архитектурные формы и элементы благоустройства мест отдыха.	Указатель тип-Ⅲ, тип Ⅲ-А.	Типовой проект 320-58	Альбом Ⅱ	Лист АС-69

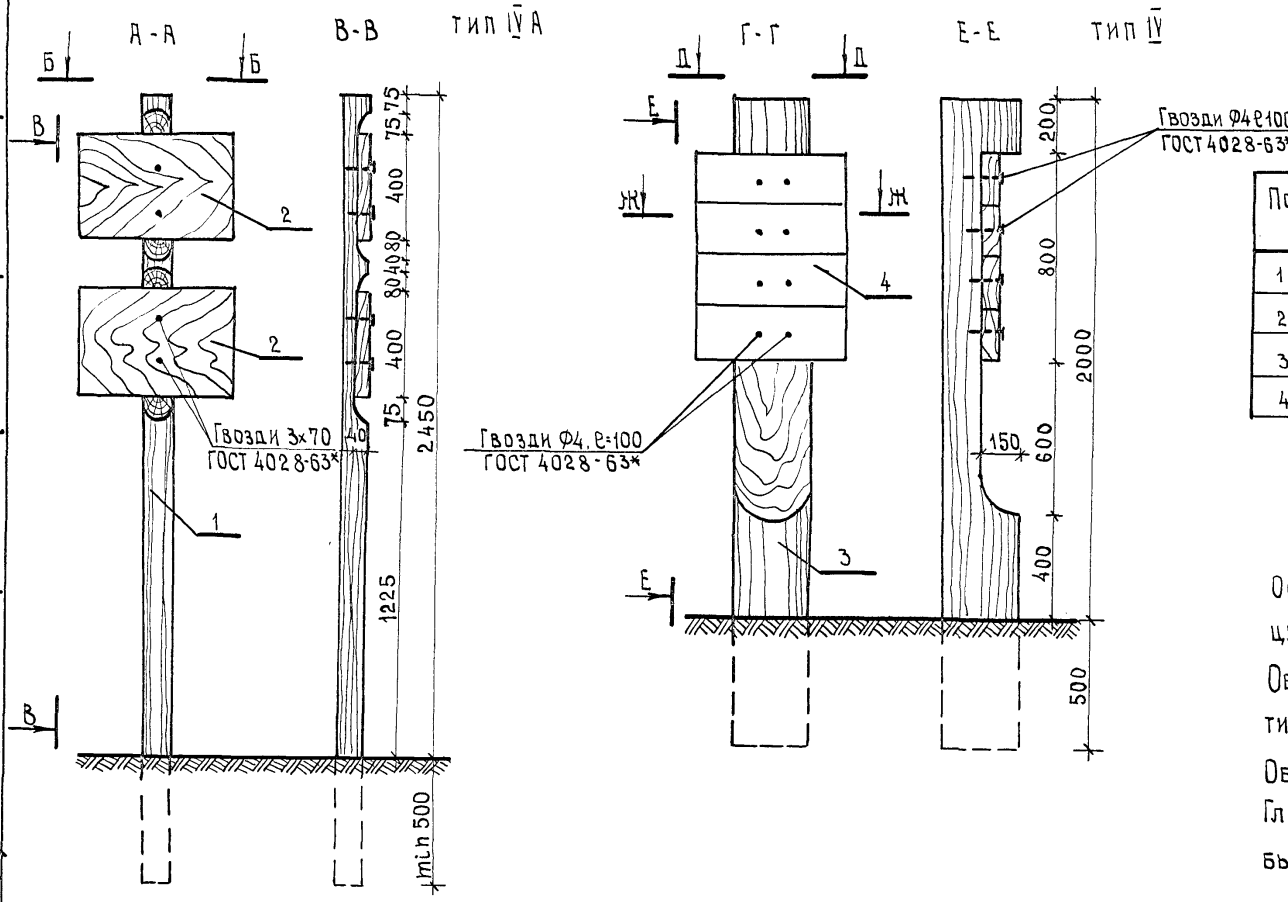

Спецификация изделий на указатели тип IV; тип IV А

Поз.	К-во шт.	Размеры			Объем м³
		Длина	Ширина	Высота	
1	1	2950	Ф100		0.23
2	2	600	400	40	0.01
3	1	2500	Ф300		0.18
4	1	800	600	40	0.02

Объем древесины в спецификации дан на одну позицию.

Общий объем круглых лесоматериалов: тип IV - 0.23 м³, тип IV А - 0.18 м³.

Общий объем пиломатериалов: тип IV - 0.02 м³; тип V - 0.02 м³

Глубина заложения стоек показана условно и должна быть уточнена при привязке.

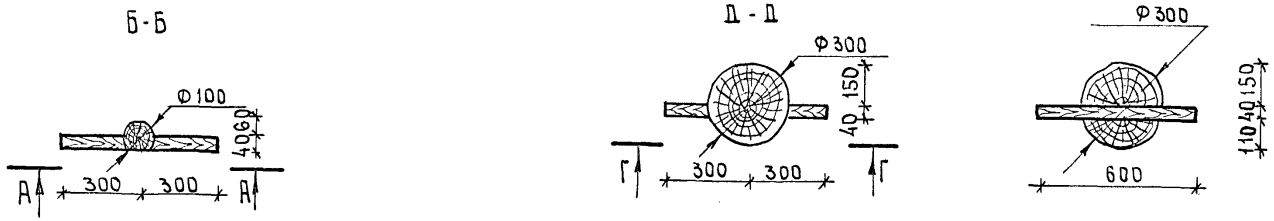

г. Минск

Гл. арх. пр-та	Э. Вишневская	
Гл. инж. пр-та	Н. Новак	
Ст. архитектор	В. Баргов	

1977 г.	Малые архитектурные формы и элементы благоустройства мест отдыха.	Указатель тип IV, тип IV А	Типовой проект 320-58	Альбом II	Лист АС-70

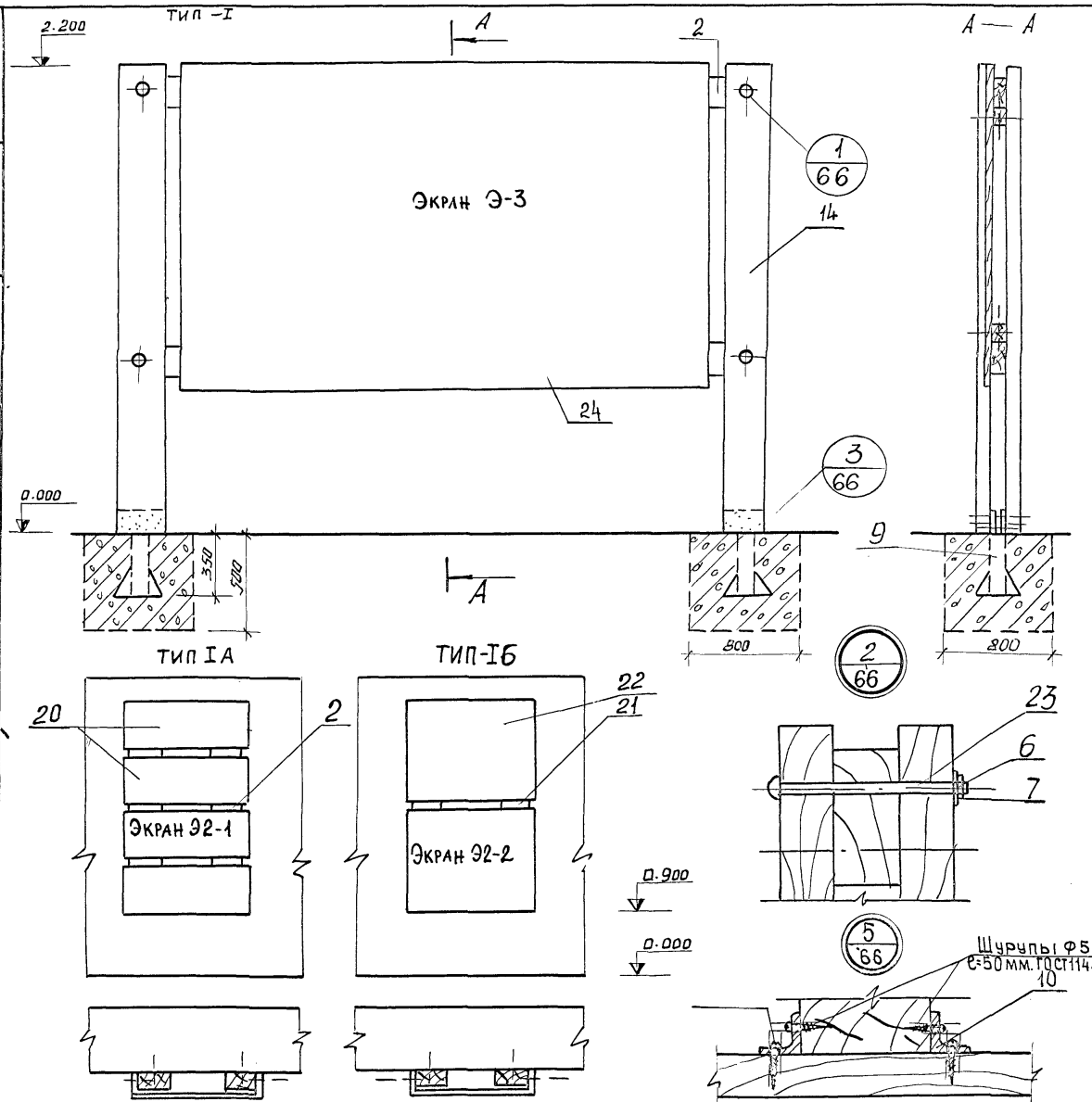

Спецификация элементов на информационные стенды тип I, I-А, I-Б. и указатели тип I, I-А, I-Б. информационный стенд тип I.

№№ поз	сечение мм	Длина 1эл-та	кол шт	Общая длина м	Объем м³ поз.	Объем м³ общ	ГОСТ
2	150 × 75	2800	2	5.6	0.0315	0.063	ГОСТ 8486-66
14	200 × 60	2200	4	8.8	0.0264	0.1056	—"—
24	Э-3	-	1	-	0.109	0.109	см. л. АС-75
Информационный стенд тип I·А							
20	Э2-1	-	4	-	0.0043	0.0172	см. л. АС-76
21	150 × 75	1000	2	2.0	0.011	0.022	ГОСТ 8486-66
Информационный стенд тип I·Б							
21	150 × 75	1000	2	2.0	0.011	0.022	ГОСТ 8486-66
22	Э2-2	-	2	-	0.008	0.016	см. л. АС-75
Указатель тип I							
1	350 × 25	300	1	0.3	0.0026	0.0026	ГОСТ 8486-66
14	200 × 60	2000	2	4.0	0.024	0.048	—"—
18	150 × 75	400	1	0.4	0.0045	0.0045	—"—
Указатель тип I-А							
14	200 × 60	2000	2	4.0	0.024	0.048	—"—
15	150 × 75	400	3	1.2	0.0045	0.0135	—"—
Указатель тип I-Б							
16	50 × 50	1000	1	1.0	0.0025	0.0025	—"—
20	220 × 25	600	3	1.80	0.0033	0.0099	—"—
25	150 × 150	2000	1	2.0	0.045	0.045	—"—

Экраны разработаны на листах АС-75; АС-76
Спецификацию на экраны см. лист АС-76.
Глубина заложения стоек показана условно и должна быть уточнена при привязке

Рук. АКМ-7	В. Иванчев	Проектиров.	Е. Есьман		
Гл. констр. АКМ-7	В. Алексеевец	Проектиров.	В. Березовский		
Гл. арх. пр-та	Э. Вишневская				
Гл. инж. пр-та	Н. Новак				
Рук. гр. арх.	В. Саурова				

Белгоспроект г. Минск

1977г.	Малые архитектурные формы и элементы благоустройства мест отдыха	Информационные стенды тип I, I-А, I-Б.	Типовой проект 320-58	Альбом II	Лист АС-71

Спецификация элементов на информационные стенды

Тип I-В

NN поз.	Сечение мм	Длина 1 эл-та мм	К-во шт.	Общая длина м	Объем м³ 1 поз.	Объем м³ общ.	ГОСТ
1	Экран Э-1-1	-	7	-	0.0064	0.0448	См. л. АС-76
2	150×75	3300	2	6.60	0.037	0.074	ГОСТ 8486-66
3	200×60	1380	4	5.52	0.017	0.068	—"—

Тип I-Г

1	Э-1-1	-	7	-	0.0064	0.045	См. л. АС-76
4	150×75	3000	1	3.0	0.034	0.034	ГОСТ 8466-66

Тип I-Д

1	Э-1-1	-	6	-	0.0064	0.0038	См. л. АС-76
5	150×75	2050	2	4.10	0.023	0.046	ГОСТ 8466-66

Экраны разработаны на листе АС-76.

Гл. арх. пр-тя Э. Вишневская
Гл. инж. пр-тя Н. Новак
Рук. гр. констр. И. Левянович
г. Минск

Э1-1

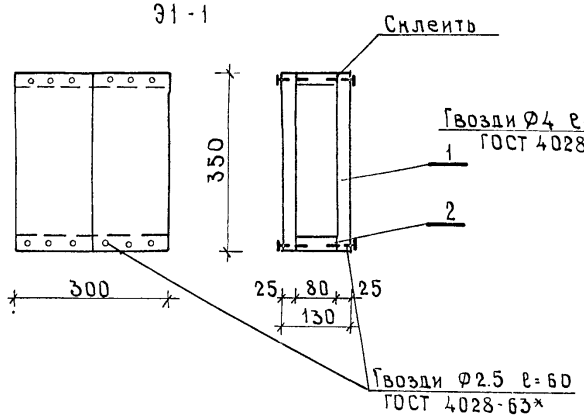

Э2-1

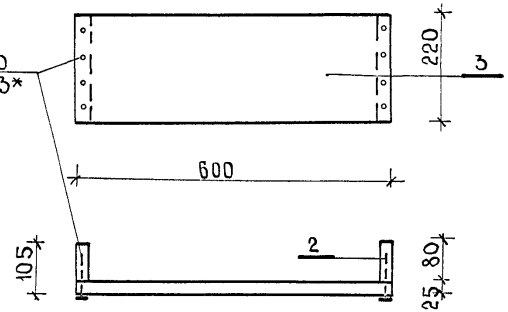

Э1-2

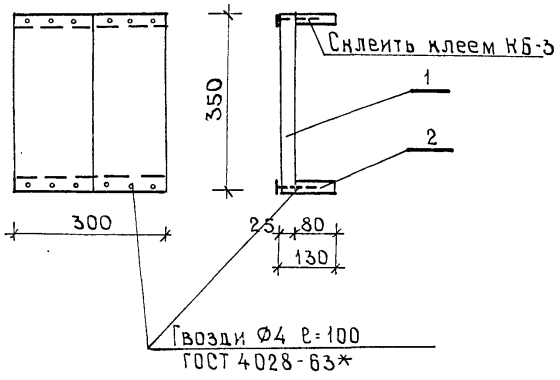

Толщина пиломатериалов дана в чистом виде, после обработки.

Марка	N поз.	Наименов.	Кол.	Сечение (мм)	Длина (мм)	Объем, м³	
						1 шт.	Всех
Э1-1	1	Доска	4	25 × 150	350	0.0013	0.0052
	2	Брусок	2	80 × 40	300	0.0010	0.0020
Э1-2	1	Доска	2	25 × 150	350	0.0013	0.0026
	2	Брусок	2	80 × 40	300	0.0010	0.0020
Э1-3	4	Доска	1	150×25	~800,0	0.003	0.003
	2	Брусок	2	80 × 40	300	0.0010	0.0020
Э2-1	3	Доска	1	220×25	600	0.0033	0.0033
	2	Брусок	2	80 × 40	220	0.0007	0.0014
Э2-2	9	Доска	3	150 × 25	600	0.0022	0.0066
	2	Брусок	2	80×40	300	0.0010	0.0020
Э-3	5	Доска	24	100×25	2400	0.0038	0.091
	6	Брусок	2	50×80	2400	0.0096	0.0192
Р-1	7	Брусок	2	50×50	~1000	0.0025	0.005
	8	Брусок	2	50×50	-650	0.0016	0.0032

Гл. АРХ. ПР-ТА	Э. Вишневская				
Гл. ИНЖ. ПР-ТА	Н. Новак				
Рук. гр. АРХ.	В. Саурова				

ВЕЛГОСПРОЕКТ г. Минск

1977г.	Малые архитектурные формы и элементы благоустройства мест отдыха.	Указатели тип I. Информационные стенды тип I. Экраны Э1-1; Э1-2; Э2-1. Спецификация.	Типовой проект 320-58	Альбом II	Лист АС-74

Э 2-2

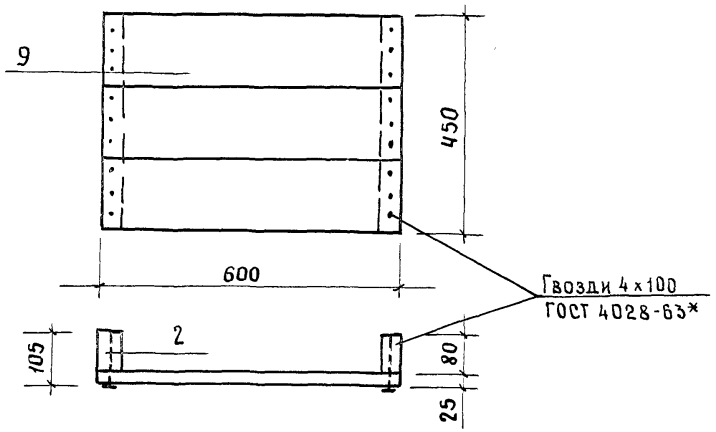

Э 1-3

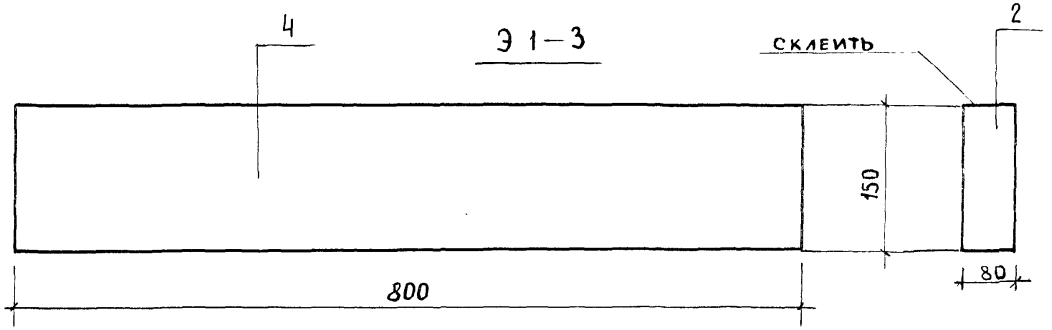

Э-3

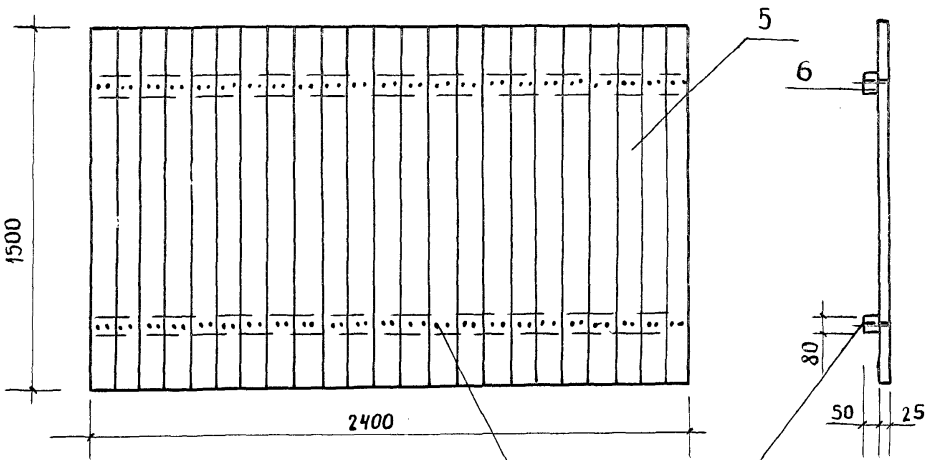

Спецификацию см. лист АС-76.

СТЫКОВКА ДОСОК



РАМКА Р-1

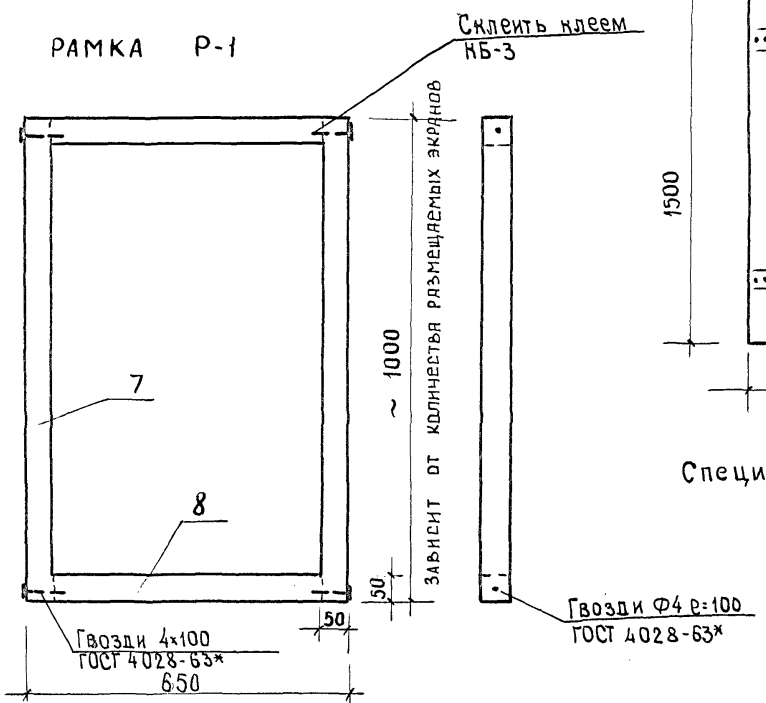

Гл. инж. пр-та Н.Новак
Проектиров. И.Левянович

г. Минск

1977 г.	Малые архитектурные формы и элементы благоустройства мест отдыха	Указатели тип I и информационные стенды тип I. Экраны.	Типовой проект 320-58	Альбом II	Лист АС-73

Спецификация металла

Марка	№ поз	Сечение мм	К-во шт.	Длина м поз.	Длина м всех	Масса кг поз.	Масса кг всех	Масса марки	ГОСТ
Информационный стенд тип I, тип I-В									
Болт М14	5	∅ 14	4	0,16	—	—	—		7801-72
Гайка М14	6	∅ 14	16	—	—	—	—		5915-70
Шайба	7	∅ 16	16	—	—	—	—		10450-68
Болт М14	8	∅ 14	6	0,09	—	—	—		7801-72
М-1	26	200×12	2	0,20	0,40	3,768	7,536		103-76
	27	200×12	1	0,215	0,215	4,05	4,05		—"—
	28	Труба ∅83 δ=6 мм	1	0,35	0,35	4,0	4,0		8732-70*
	29	100×12	4	0,1		0,55	2,2	17,78	103-76
Информационный стенд тип I-Г									
	10	L45×5	2	0,15					8509-72
Шуруп 5×45	11								1145-70
Указатель тип I									
Болт М14	23	∅ 14	2	0,22	—	—	—	—	7801-72
Болт М14	8	∅ 14	6	0,09					—"—
Гайка М14	6	∅ 14	8						5915-70
Шайба	7	∅ 16	8						10450-68
М-1		см выше	1					17,78	
Указатель тип I-А									
Болт М14	23	∅ 14	6	0,22					7801-72
Болт М14	8	∅ 14	6	0,09					—"—
Шайба	7	∅ 16	12						10450-68
Гайка М14	6	∅ 14	12						5915-70
М-1		см. выше	1					17,78	
Указатель тип I-Б									
	10	L45×5	4	0,05					8509-72
Шуруп 5×45	11								1145-70
Болт М14	8	∅ 14	6	0,09					7801-72
Шайба	7	∅ 16	12	—					10450-68
Гайка М14	6	∅ 14	6	—					5915-70
М-1		см. выше						17,78	

Рук. АКМ-7	В.Ивличев	
Гл. конструктор АКМ-7	В.Алексеевец	
Гл. арх. пр-тя	З.Вишневская	
Гл. инж. пр-тя	Н.Новак	
Рук. гр. конст.	И.Леванович	
Проектир.	П.Каптюг	

Белгоспроект
г. Минск

1977 г.	Малые архитектурные формы и элементы благоустройства мест отдыха	Информационные стенды и указатели. Спецификация.	Типовой проект 320-58	Альбом II	Лист АС-75

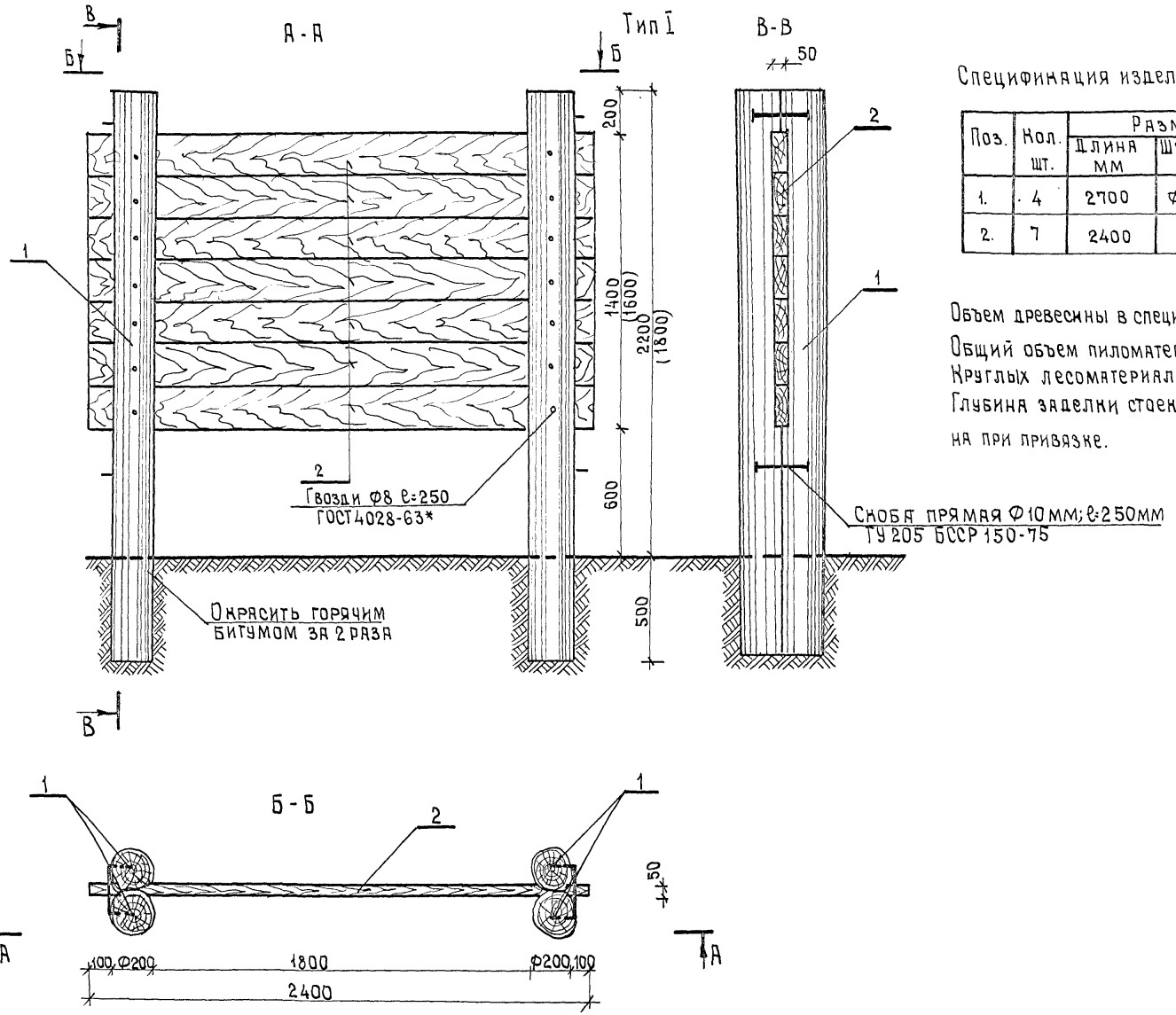

Спецификация изделий на стенд тип II.

Поз.	Кол. шт.	Размеры			Объем м³
		Длина мм	Ширина мм	Высота мм	
1.	4	2700	Ф200	—	0.085
2.	7	2400	200	50	0.024

Объем древесины в спецификации дан на одну позицию.
Общий объем пиломатериалов - 0.168 м³.
Круглых лесоматериалов - 0,34 м³.
Глубина заделки стоек показана условно и должна быть установлена при привязке.

1977г.	Малые архитектурные формы и элементы благоустройства мест отдыха	Стенд тип II.	Типовой проект 320-58	Альбом II	Лист АС-76

Гл. инж. пр-та Н. Новак
Рук. гр. арх. В. Саурова
г. Минск

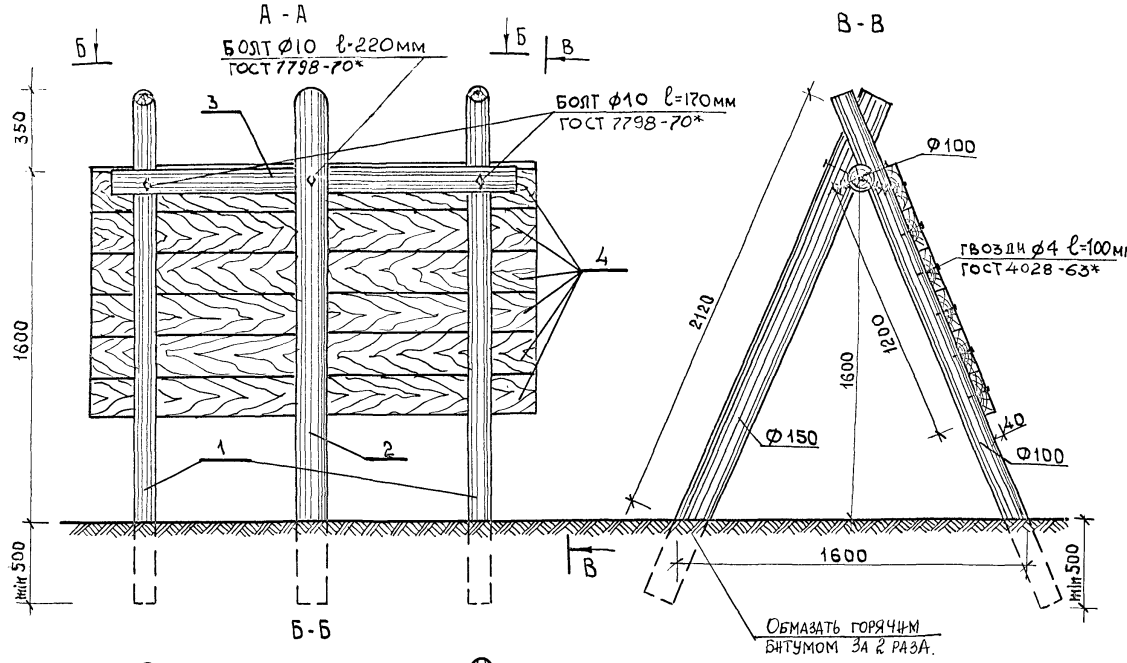

Спецификация элементов на стенд тип III

Поз.	Кол. шт.	Размеры			Объем м³
		Длина мм	Ширина мм	Высота мм	
1	2	2560	ф100	—	0.021
2	1	2560	ф150	—	0.046
3	1	1800	ф100	—	0.015
4	6	2000	200	40	0.016

Объем древесины в спецификации дан на одну позицию.
Общий объем пиломатериалов - 0.199 м³
круглых лесоматериалов - 0.103 м³

Гл. конструктор		В. Алексеевец
Гл. арх. пр-та		З. Вишневская
Гл. инж. пр-та		В. Алексеевец
Рук. гр. арх.		В. Сауров

Белгоспроект
г. Минск

1977г	Малые архитектурные формы и элементы благоустройства мест отдыха.	Стенд тип III	Типовой проект 320-58	Альбом II	Лист АС-77

16327-03

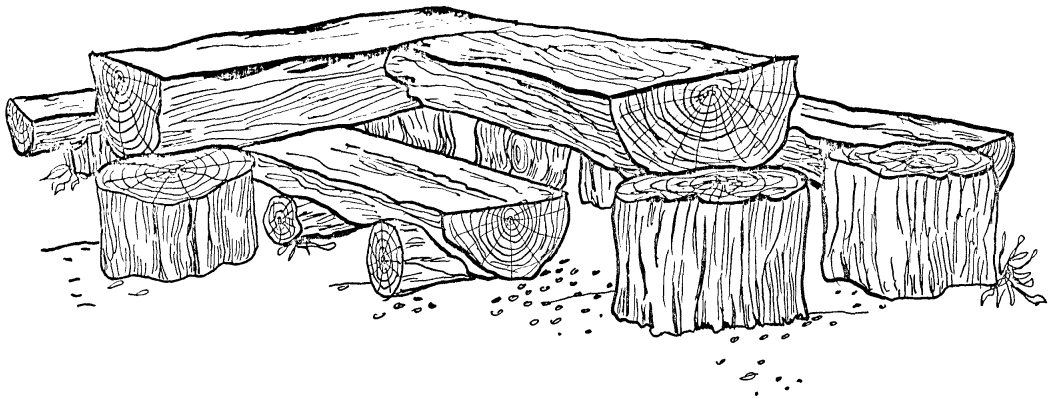

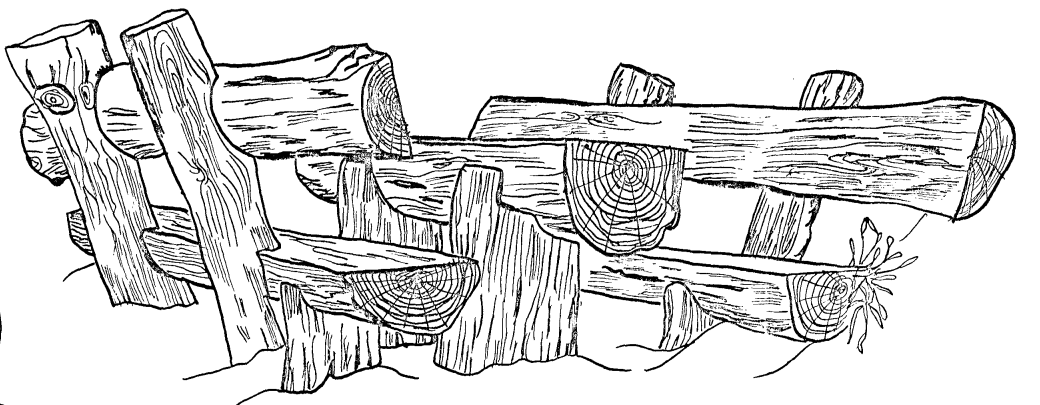

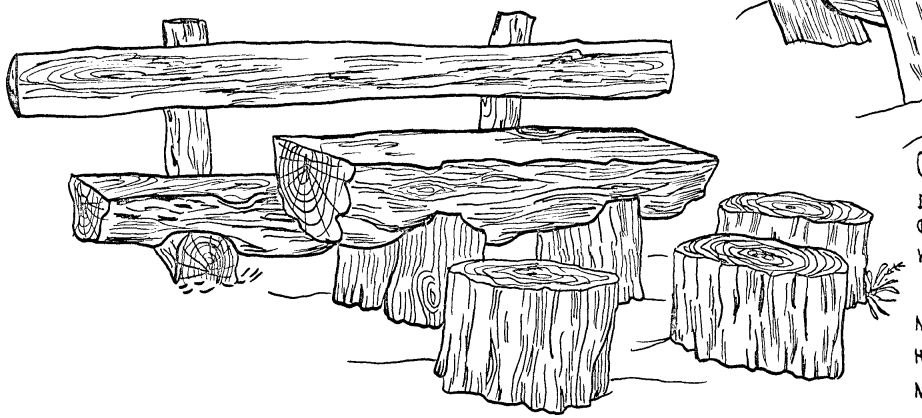

Скамьи и столы изготавливаются из стволов, пней срубленных деревьев (ель, сосна, береза и т.д.) желательно изогнутой, живописной формы. Сидения вырубаются топором с последующей зачисткой и шлифовкой, стволы остаются неокоренными.

Окоренные места деревьев протонировать железным или медным купоросом, обжигом паяльной лампой, битумным лаком и т.д. с последующей покраской 5ч. скипидара на 1ч. промышленного воска или бесцветным лаком.

1977г.	Малые архитектурные формы и элементы благоустройства мест отдыха.	Столы и скамьи. Рекомендации.	типовой проект 320-58	альбом II	лист АС-78

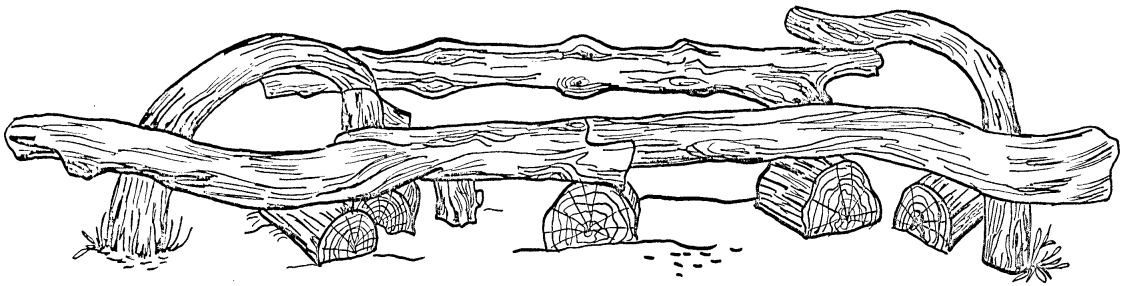

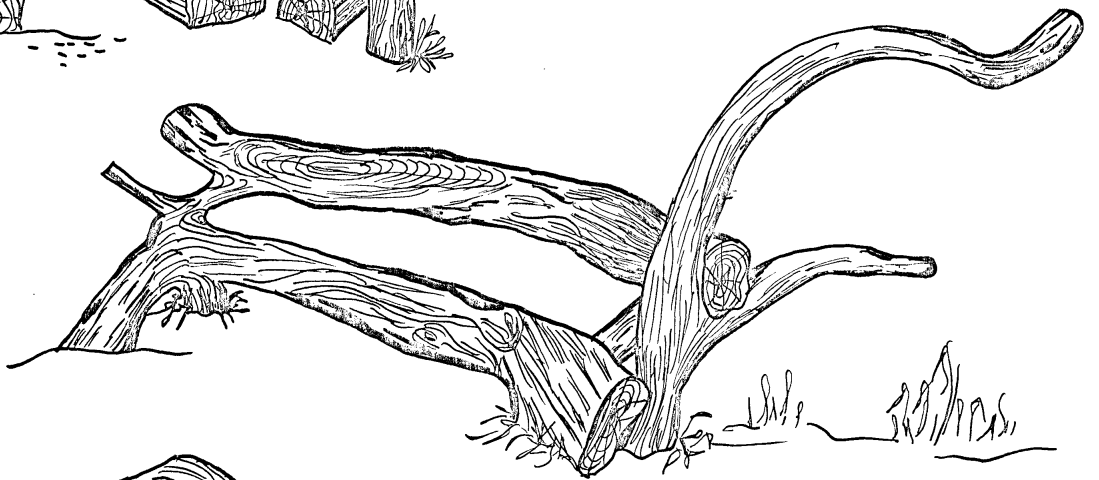

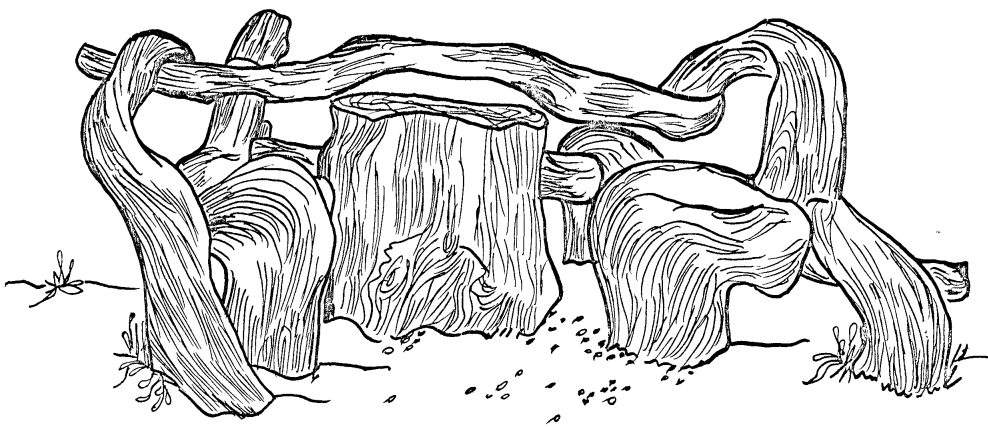

Скамьи и столы изготавливаются из стволов, пней срубленных деревьев (ель, береза, сосна и т.д.) желательно изогнутой, живописной формы.

Сидения обрабатываются топором с последующей зачисткой и шлифовкой, стволы остаются неокоренными.

Окоренные места деревьев можно протонировать железным или медным купоросом, обжигом паяльной лампой, битумным лаком и т.д. с последующей покраской 5ч. скипидара на 1ч. промышленного водка или бесцветным лаком.

1977 г.	Малые архитектурные формы и элементы благоустройства мест отдыха	Столы и скамьи. Рекомендации	Типовой проект 320-58	Альбом II	Лист АС-79

Белгоспроект г. Минск

Рук. АКМ-7		В. Ивличев	Проектиров.	Е. Есьман
Гл. конст. пр-та		В. Алексеевец		
Гл. арх. пр-та		Э. Вишневская		
Рук. гр. арх.		В. Саурова		

15327-03

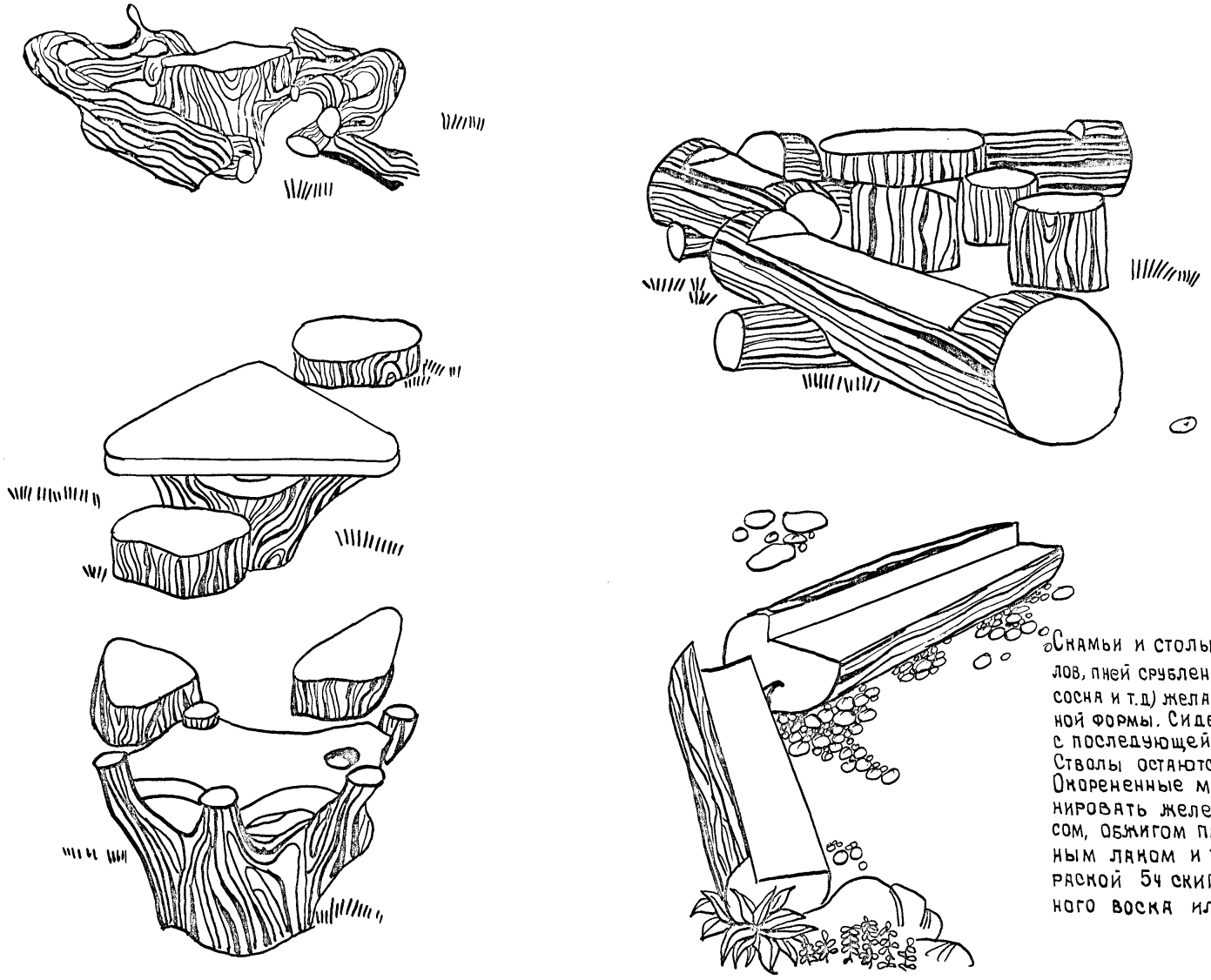

Скамьи и столы изготавливаются из стволов, пней срубленных деревьев (ель, береза, сосна и т.д) желательно изогнутой, живописной формы. Сидения вырубаются топором с последующей зачисткой и шлифовкой Стволы остаются неокорененными. Окорененные места дерева можно протонировать железным или медным купоросом, обжигом паяльной лампой, битумным лаком и т.д. с последующей покраской 5ч скипидара на 1ч. промышленного воска или бесцветным лаком.

1977 г.	Малые архитектурные формы и элементы благоустройства мест отдыха	Столы и скамьи. Рекомендации	Типовой проект 320-58	Альбом II	Лист АС-80

Рук. гр. арх. В. Саурова

г. Минск

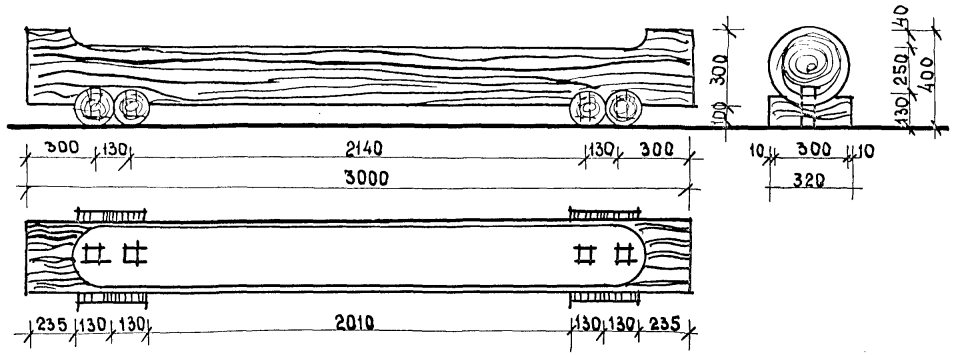

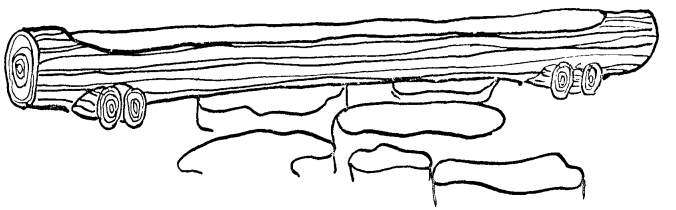

Скамья цветочница

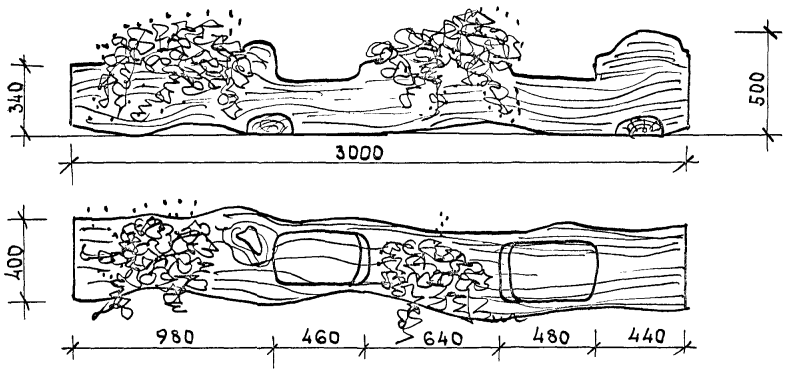

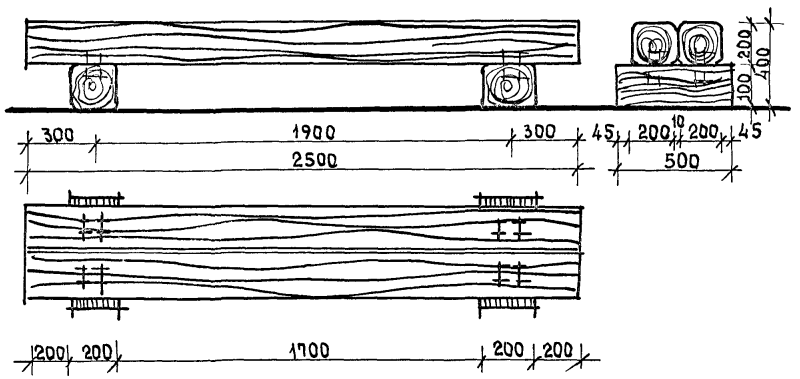

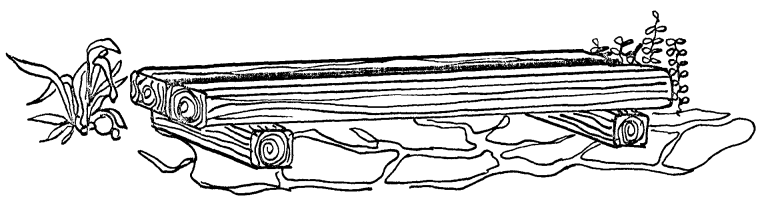

Скамьи изготавливаются из стволов срубленных деревьев (ель, береза, сосна). Сидения вырубаются топором с последующей зачисткой и шлифовкой. Стволы могут быть окоренными и неокоренными. Окоренные и зачищенные места дерева можно покрыть железным или медным купоросом, обжигом паяльной лампой, битумным лаком и т.д. с последующей покраской 5ч. скипидара на 1ч. промышленного воска или бесцветным лаком.

Рук. АКМ-7	В.Ивличев		
Гл. конст. АКМ-7	В.Алексеевец		
Гл. арх. пр-ТА	З.Вишневская		
Рук. гр. арх.	В.Саурова		
Техник	Е.Есьман		

Белгоспроект г. Минск

1977 г.

Малые архитектурные формы и элементы благоустройства мест отдыха.

Скамьи. Рекомендации

Типовой проект	Альбом	Лист
320-58	II	АС-81



Цветочницы из асбестоцементных или бетонных труб



Цветочницы из срезов бочек

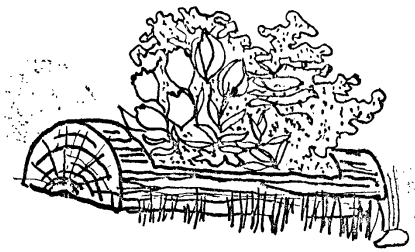

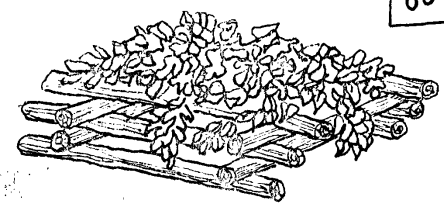



Композиции из камней валунов в сочетании с цветами.



Цветы, высаженные в углубления старого пня или полена, которые заполняются землей. Так же цветочницы можно сделать из кусков коры березы или сосны, скрепленных изнутри проволокой, гвоздями или скобами.

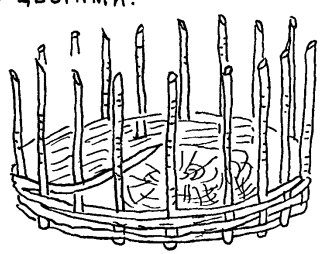

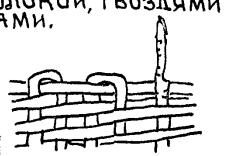



Цветочницы из жердей или бревен Ф до 100 мм.



Цветочницы из ивовых прутьев

Для изготовления плетней забить в землю по контуру цветочницы колышки. Пруты очистить от сучков и замочить в свернутом виде. В местах сгибов вплести самые прочные и толстые прутья. После окончания плетения оставшиеся концы прутьев срезать наискось, засунуть вдоль плетения или заплести между собой.

Стенки получившихся цветочниц с внутренней стороны закрыть полиэтиленовой пленкой, чтобы не высыпалась земля.

1977г.	Малые архитектурные формы и элементы благоустройства мест отдыха.	Цветочницы. Рекомендации.	Типовой проект 320-58	Альбом II	Лист АС-82

Гл. арх. пр-та — Д. Алексеевец
Гл. инж. пр-та — Э. Вишневская
Рук. гр. арх. — Н. Новак
В. Саурова

г. Минск

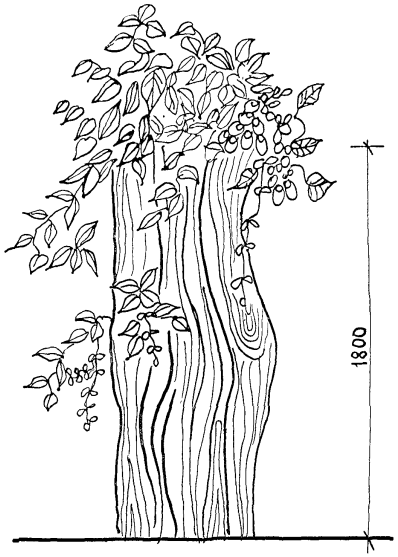

А

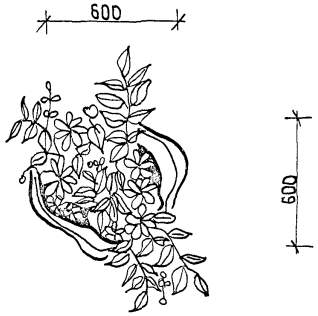

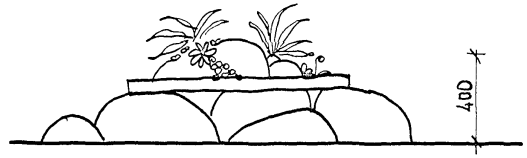

Б

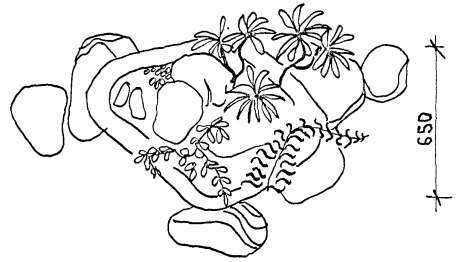

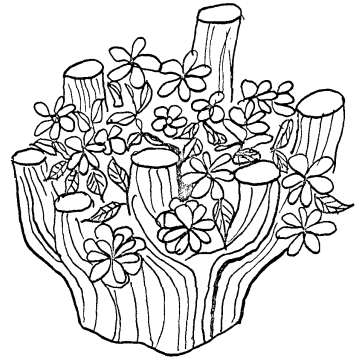

В

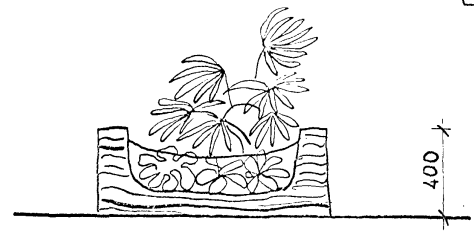

Г



А - декоративная ваза с использованием естественных материалов, сооружена из неокоренного (окоренного) ствола с выемкой для земли.

Б - каменная ваза-альпинарий сооружена из естественного материала (валуны, каменные плиты).

В - декоративная ваза из корневища дерева с углублением для земли.

Г - декоративная подвесная ваза из неокоренного ствола с выемкой для земли.

Рекомендуется для парков, лесопарков, площадок отдыха.

ГИПРОСЕЛЬПРОЕКТ г. Минск	Гл. арх. пр-та	Э. Вишневская
	Рук. гр. арх.	В. Сауров
	Техник	Е. Есьман

1977 г.	Малые архитектурные формы и элементы благоустройства мест отдыха.	Декоративные цветочницы из естественных материалов. Рекомендации	Типовой проект 320-58	Альбом II	Лист АС-83

А-А

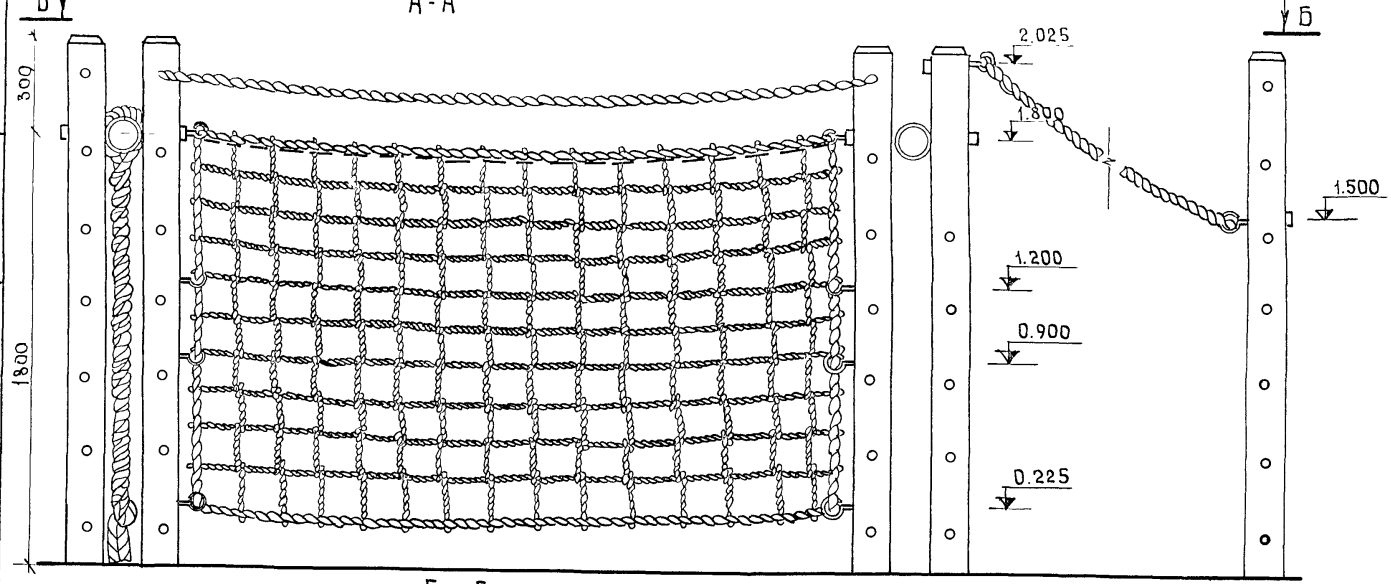

Б - Б

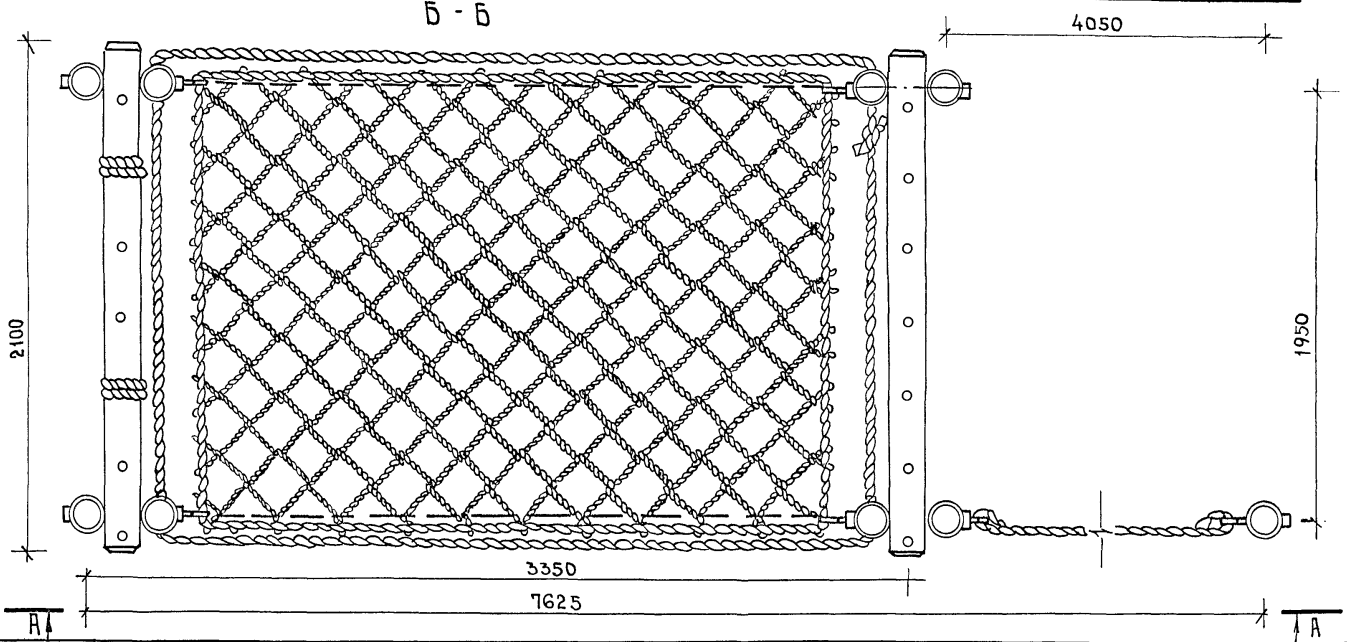

Сетка для лазанья может быть выполнена из пенькового каната ф 25.5 с ячейками размером 150×150 мм направляющие канаты ф 40 мм.

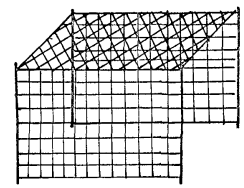

Схема расположения сеток

Конструктивные элементы аналогичны листу АС-39

Гл. арх. пр-та	Э. Вишневская		
Гл. инж. пр-та	Н. Новак		
Ст. архитектор	Г. Бокун		

г. Минск

1977г.	Малые архитектурные формы и элементы благоустройства мест отдыха	Сетка для лазанья тип I	типовой проект 320-58	альбом II	лист АС-84

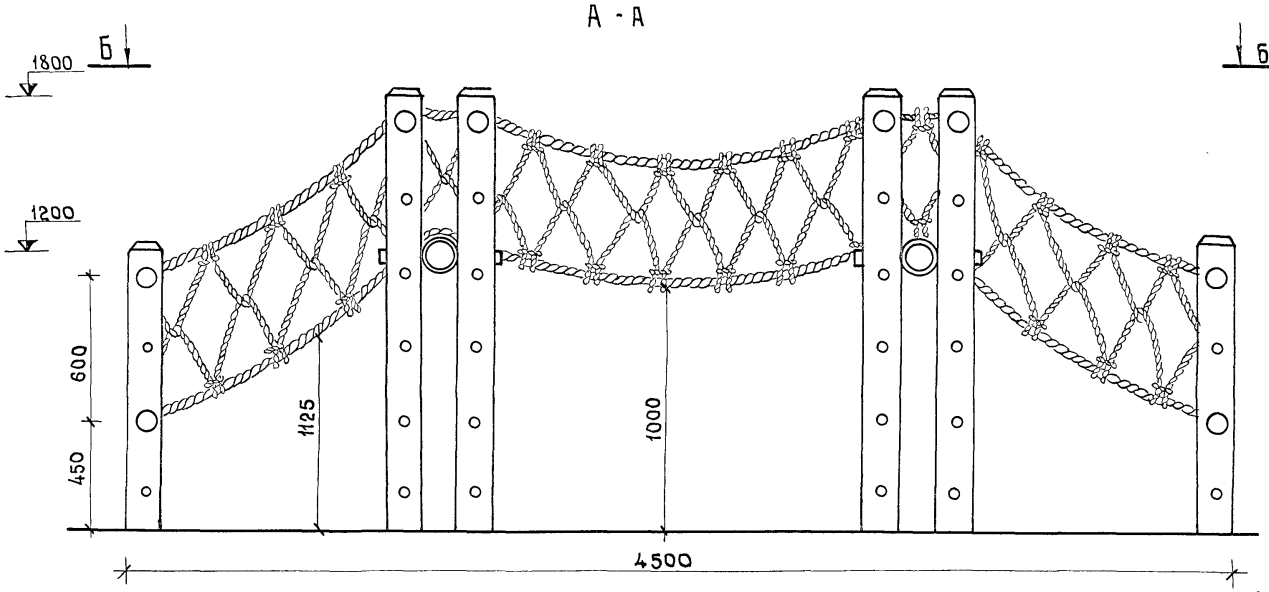

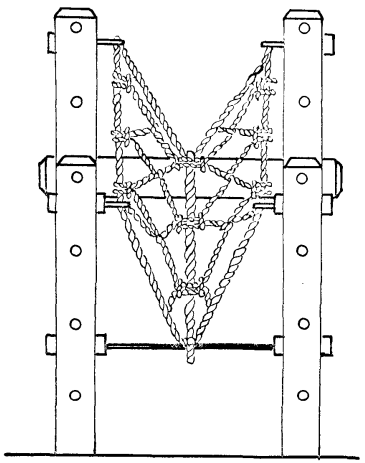

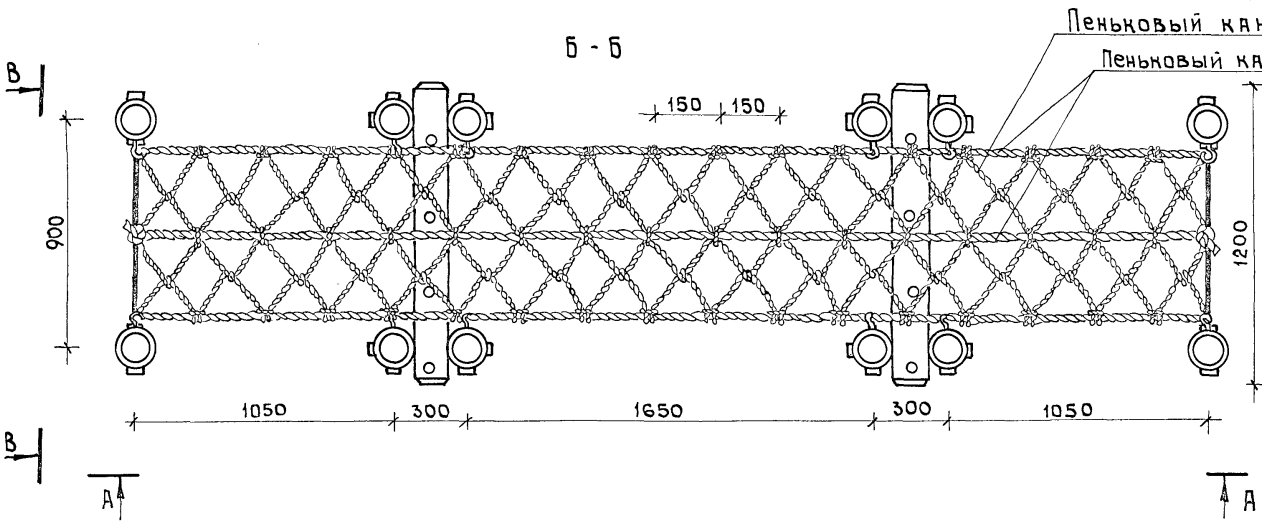

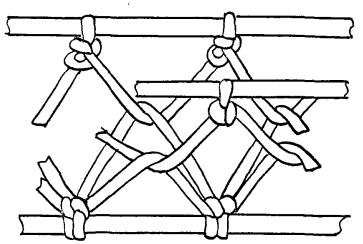

Конструктивные элементы аналогичны листу АС-39.

Рук. АКМ-7		В. Ивличев	Проектиров.
Гл. констр. АКМ-7		В. Алексеевец	
Гл. арх. пр-та		З. Вишневская	
Гл. инж. пр-та		Н. Новак	
Ст. архитектор		Г. Бокун	

Белгоспроект
г. Минск

1977 г.	Малые архитектурные формы и элементы благоустройства мест отдыха	Сетка для лазания тип II	типовой проект 320-58	альбом II	лист АС-85

ГОРКА ИЗ БРЕВЕН

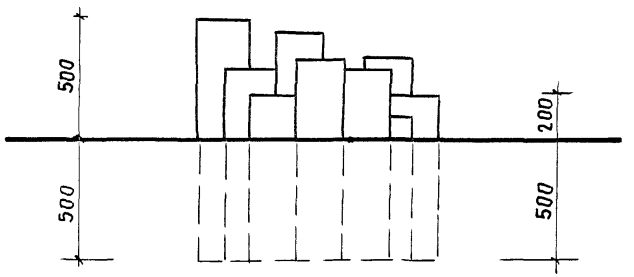

ПЛАН М 1:20

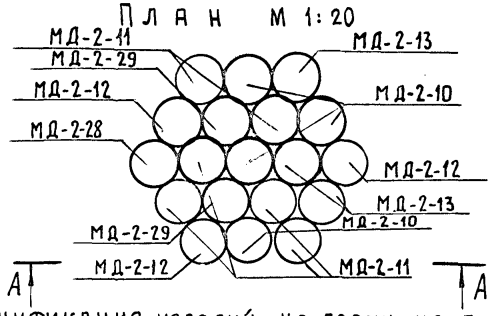

Спецификация изделий на горку из бревен

Наименование	Марка	К-во шт.	Размеры длина мм	Размеры ⌀ мм	Объем поз. м³
Деревянные изделия	МД-2-28	1	1000	200	0.0314
	МД-2-29	2	950	200	0.0298
	МД-2-10	4	850	200	0.0267
	МД-2-11	6	800	200	0.0252
	МД-2-12	3	700	200	0.022
	МД-2-13	3	600	200	0.0188

Композиции песочных двориков из кругляка.

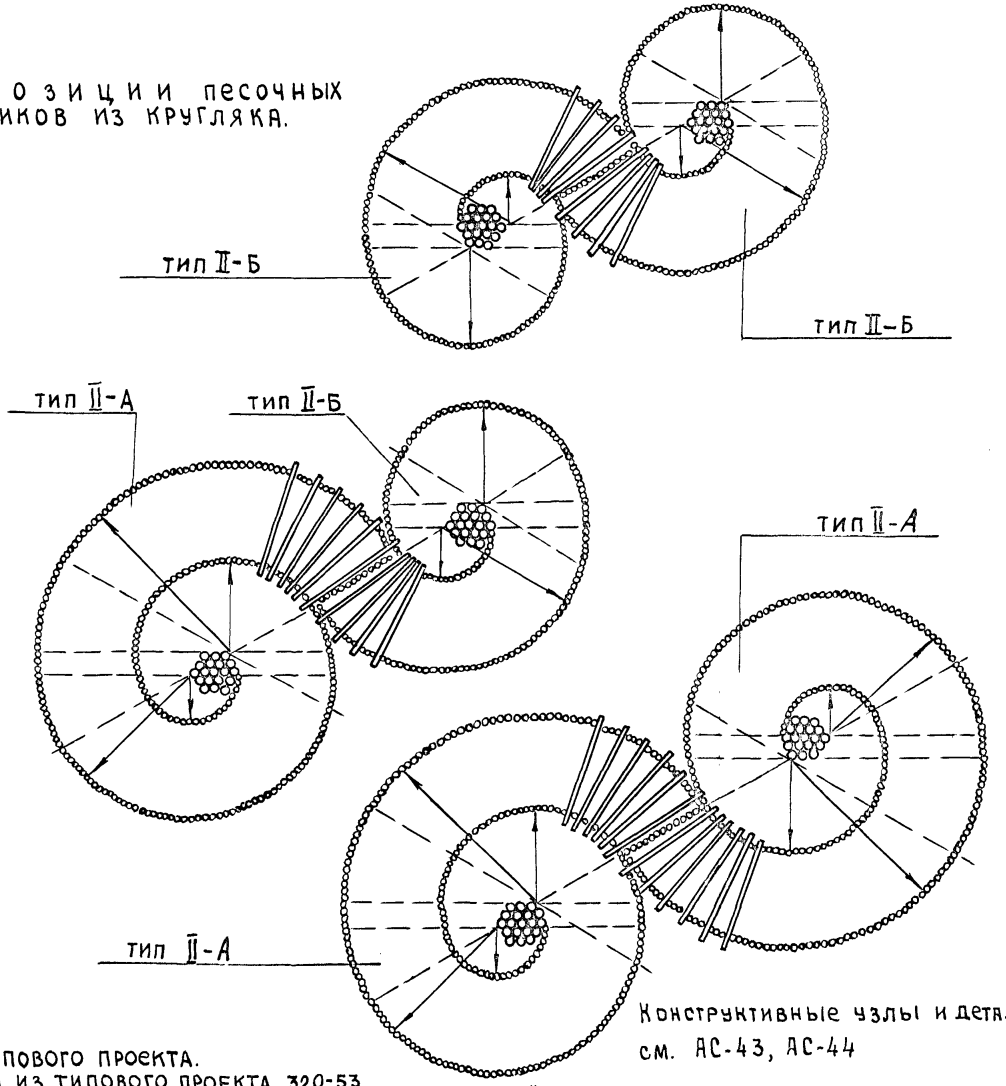

Конструктивные узлы и детали см. АС-43, АС-44

Горка из бревен применена из типового проекта.
Песочный дворик из кругляка применен из типового проекта 320-53
„Малые архитектурные формы и элементы благоустройства жилых зон микрорайонов."

1977 г.	Малые архитектурные формы и элементы благоустройства мест отдыха.	Горка из бревен. Композиции песочных двориков из кругляка. Рекомендации.	Типовой проект 320-58	Альбом II	Лист АС-86

Гл. инж. пр-та Н. Новак
Проектиров. Г. Бокун
г. Минск

А - А

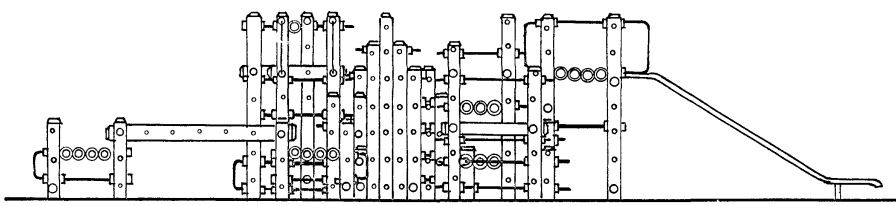

В - В

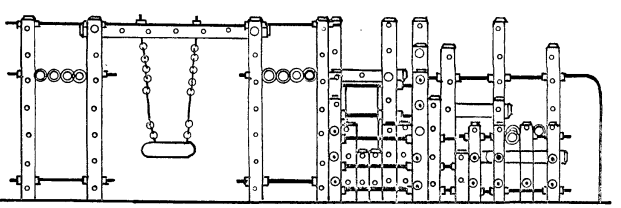

Б - Б

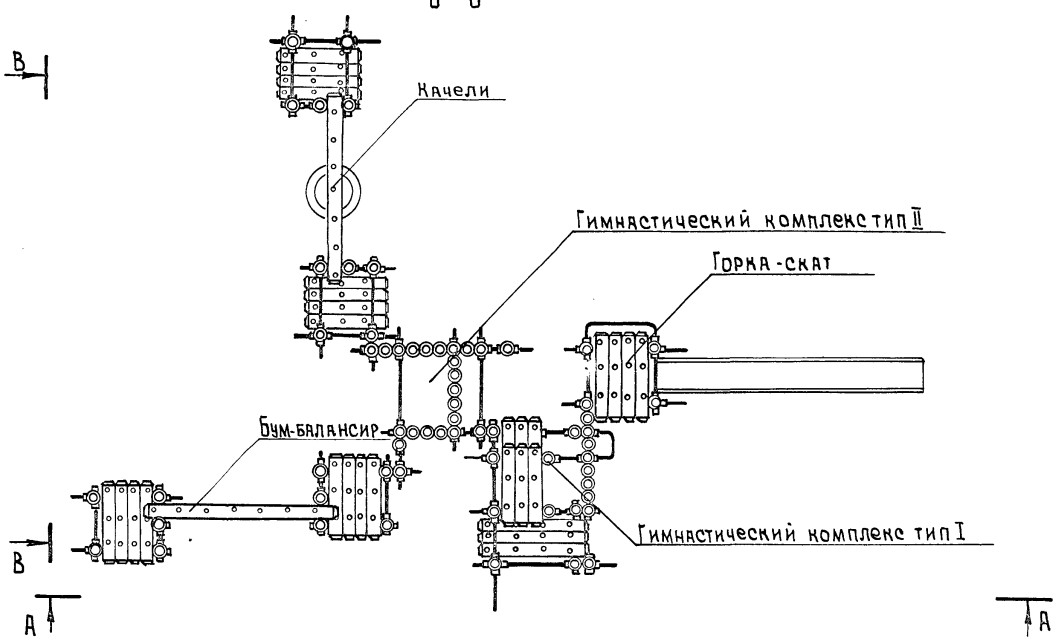

Спецификация элементов компленса

Наименование	Количество	N листа
Гимн. комплекс тип I	1	АС-39
То же тип II	1	АС-40
Бум-балансир	1	АС-41
Качели тип II	1	АС-49
Горка-скат	1	АС-45,46

Рук. АКМ-7	В. Ильичев	
Гл. констр. АКМ-7	В. Алексеевец	
Гл. арх. пр-та	З. Вишневская	
Гл. инж. пр-та	Н. Новак	
Ст. архитектор	Г. Бокун	

БЕЛГОСПРОЕКТ
г. Минск

1977г.	Малые архитектурные формы и элементы благоустройства мест отдыха	Игровой гимнастический комплекс тип III Рекомендации. Композиции.	Типовой проект 320-58	Альбом II	Лист АС-87

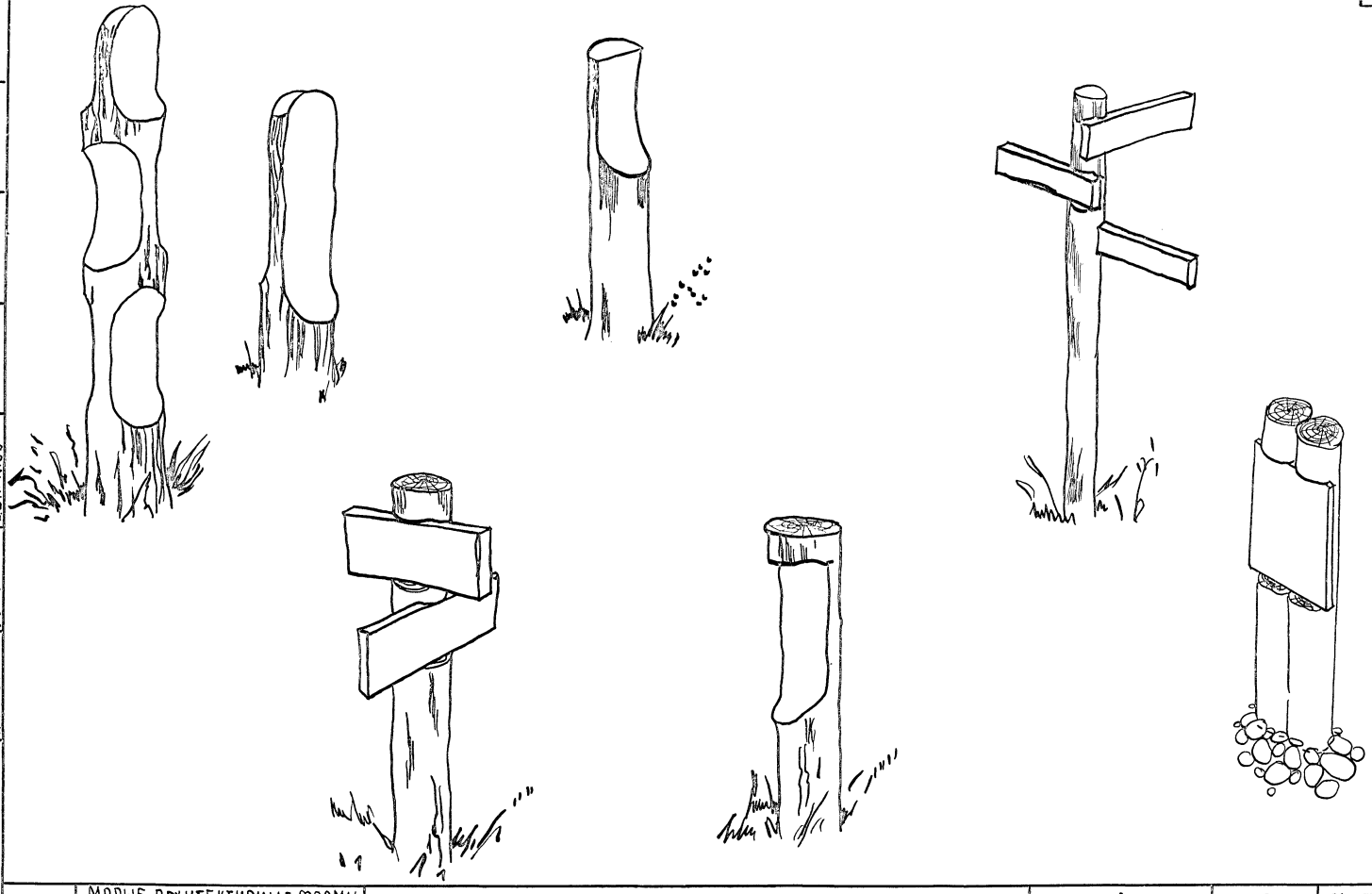

Гл. констр. АКМ-7		В. Алексеевец			
Гл. арх. пр-та		Э. Вишневская			
Гл. инж. пр-та		В. Алексеевец			
Худ. констр		В. Бартлов			

Белгоспроект
г. Минск

1977 г.	Малые архитектурные формы и элементы благоустройства мест отдыха.	Указатели. Рекомендации.	Типовой проект 320-58	Альбом II	Лист АС-88

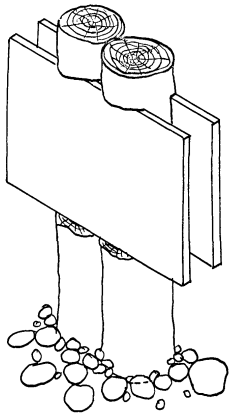

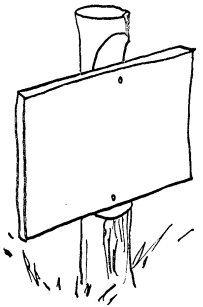

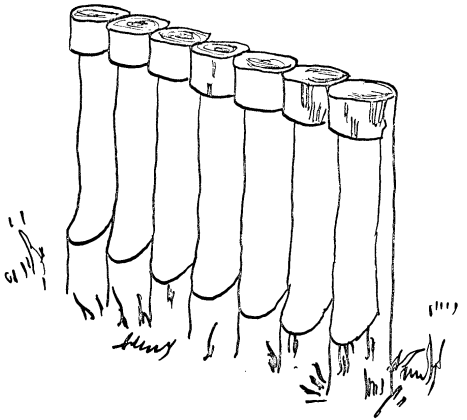

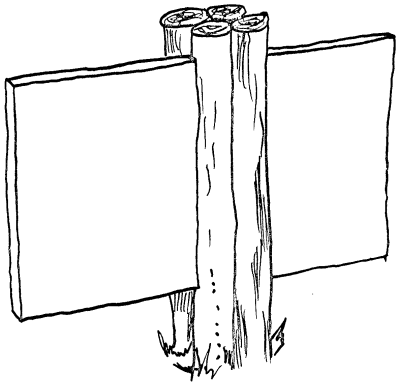

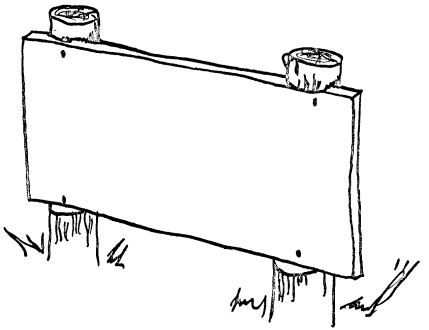

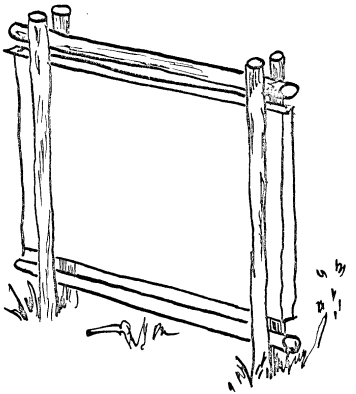

Рук. АКМ-7		В.Ивличев	Проектиров.	Е.Есьман
Гл. констр. АКМ7		В.Алексеевец		
Гл. арх. ПР-ТА		З.Вишневская		
Гл. инж. ПР-ТА		В.Алексеевец		
Художн. констр.		В.Бартлов		

БЕЛГОСПРОЕКТ
г. Минск

1977 г.

МАЛЫЕ АРХИТЕКТУРНЫЕ ФОРМЫ И ЭЛЕМЕНТЫ БЛАГОУСТРОЙСТВА МЕСТ ОТДЫХА.

Стенды. РЕКОМЕНДАЦИИ.

ТИПОВОЙ ПРОЕКТ	АЛЬБОМ	ЛИСТ
320-58	II	АС-89

ТИП V

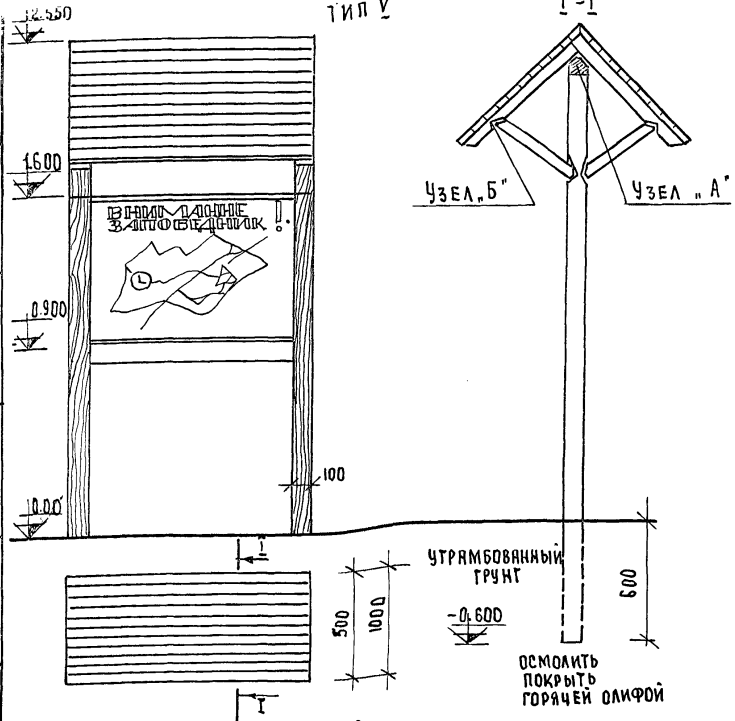

I - I



ТИП VI

II - II

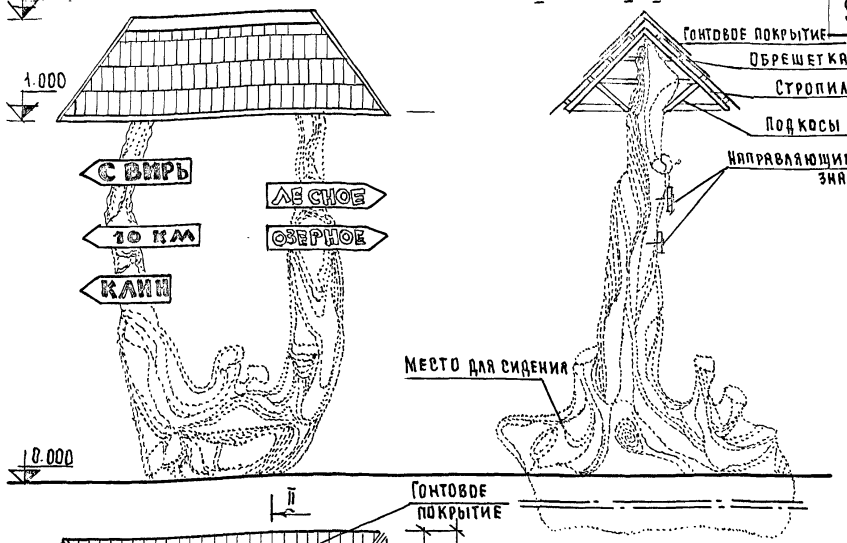

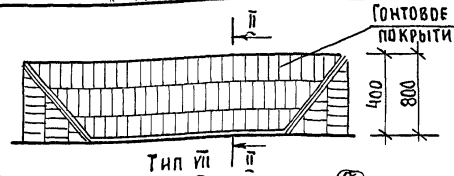

Тип VII

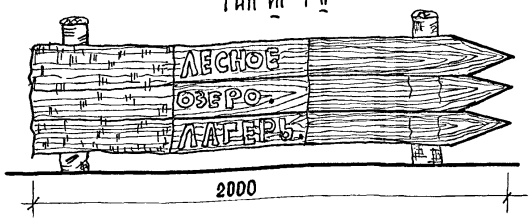

Рекомендуемые примеры указателей изготовлять из местных подручных материалов.

В качестве опор применяются неокоренные спилы деревьев и сухие стволы. Навесы под указателями дощатые или гонтовые.

Белгоспроект г. Минск	1977	Малые архитектурные формы и элементы благоустройства мест отдыха.	Указатели тип V, VI, VII. Рекомендации.	Типовой проект 320-58	Альбом II	Лист АС-90

Руков. АКМ-7 Гл. констр. АКМ-7 Гл. архит. пр-тя Гл. инж. пр-та

Проектировал В. Ивличев, В. Алексеевец, З. Вашневская, Н. Новак

Е. Евман.

Типы домиков

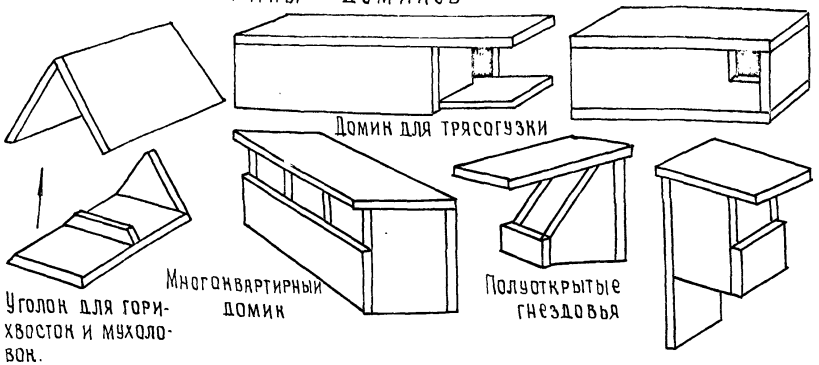

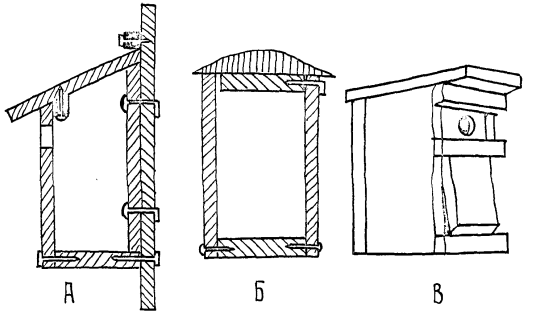

А, Б - способы крепления съемной крышки.
В - модель с вынимающейся передней стенкой.

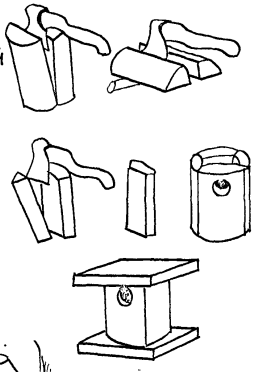

Домики для птиц развешиваются на деревьях, на высоте от 4 до 12 метров. На более открытых и людных местах домик надо вешать выше. Чтобы не поранить дерево, не следует прикручивать домик проволокой или приколачивать гвоздями.

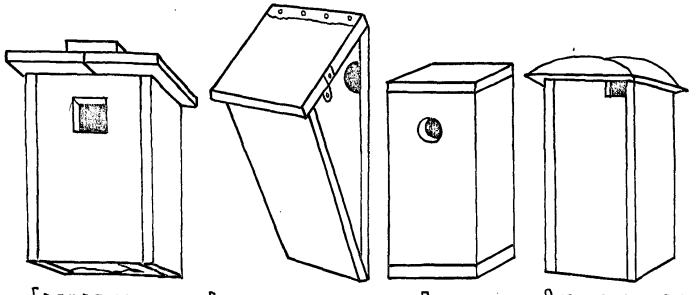

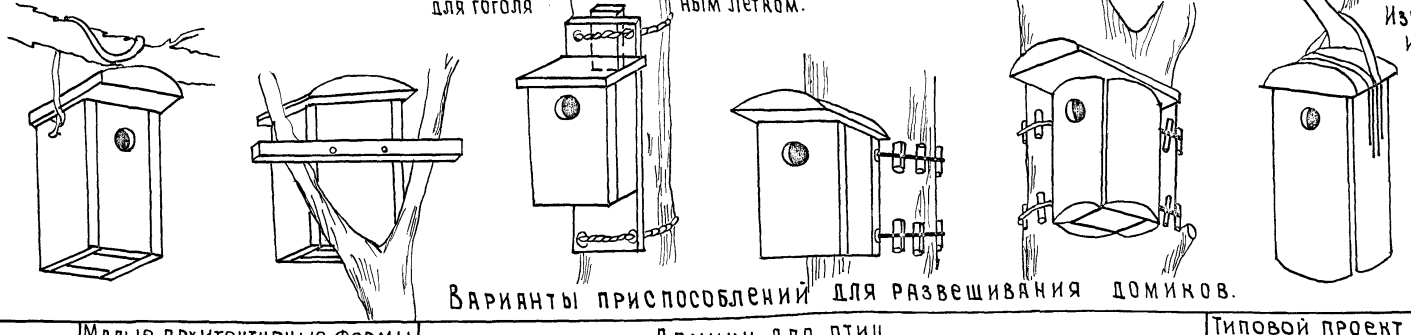

Изготовление дупленок из цельного полена.

Варианты приспособлений для развешивания домиков.

1977 г.	Малые архитектурные формы и элементы благоустройства мест отдыха.	Домики для птиц. Рекомендации.	Типовой проект 320-58	Альбом II	Лист АС-91

Белгоспроект г. Минск

Рук. АКМ-7		Б. Ивличев	Проектировал
Гл. констр. АКМ-7		В. Алексеевец	
Гл. арх. пр-та		Э. Вишневская	
Гл. инж. пр-та		Н. Новак	
Рук. гр. арх		В. Саурова	
			С. Караваев

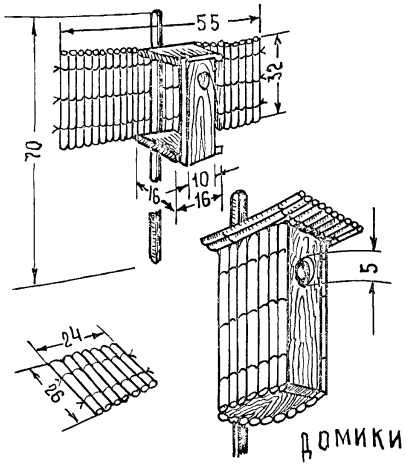

Домики из камышевых и соломенных матов.

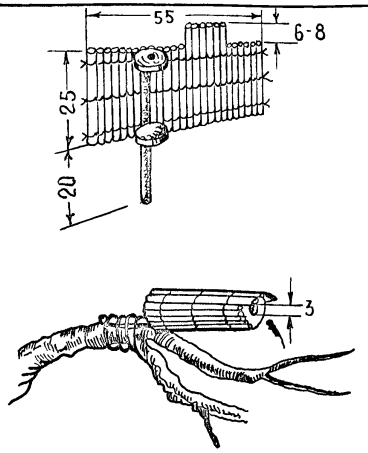

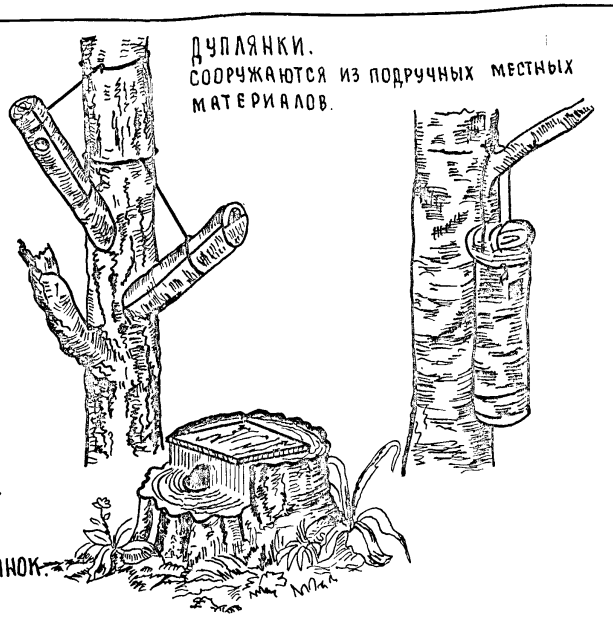

Дуплянки.
Сооружаются из подручных местных материалов.

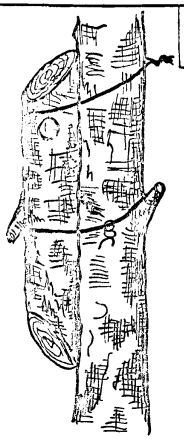

Внутренние размеры домиков и дуплянок.
(в сантиметрах)

Название	размер дна	Высота от дна до крышки	Диаметр летка	Какие птицы заселяют
Дуплянки для крупных птиц	25×25	60—70	10—12	Гоголь, серая неясыть, скворец
Сычовник	18×15 20×20	38—40	7—8	Сыч домовый, сплюшка, клинтух, скворец
Скворечник	12×12 14×14	28—35	4.7—5	Скворец, большая синица, большой пестрый дятел, воробьи
Синичник	10×10 12×12	22—28	3.2—3.5	Мухоловка-пеструшка, большая синица, лазоревка, горихвостка, вертишейка, поползень, воробьи и др.
Дуплянка-сучок и малый синичник	7×7 9×9	20—22	3.0—3.2	Гаичка, гренадерка, московка, мухоловка-пеструшка

Домики изготавливаются из тесовых досок толщиной не менее 20-25 мм. или из толстого горбыля. Соединяются на шурупах и гвоздях. Чтобы птицы не погибли, нельзя выстругивать доски внутри домика, на досках ножом или стамеской делать насечки. Лоток лучше располагать в верхней части. Дно вставлять между досками. Крыша наклонна.

Домик должен быть доступным для легкой чистки: сделать съемную крышу или поворачивающуюся переднюю стенку. Во время чистки образовавшиеся щели заделать глиной.

Проектировал	В. Иванчев	Рук. гр. арх.	В. Сидорова	
	В. Алексеевец	Гл. инж. пр-та	Н. Новак	
	Э. Вишневская	Гл. архит. пр-та	Г. Новицкая	
	Кадастал	Гл. конструктор	Г. Шмидт	
	С. Караблев	Рук. отд. арх.	Г. Шмидт	

Белгоспроект
г. Минск

1977 | Малые архитектурные формы и элементы благоустройства мест отдыха.

Домики для птиц. Рекомендации.

Типовой проект	Альбом	Лист.
320-58	II	АС-92

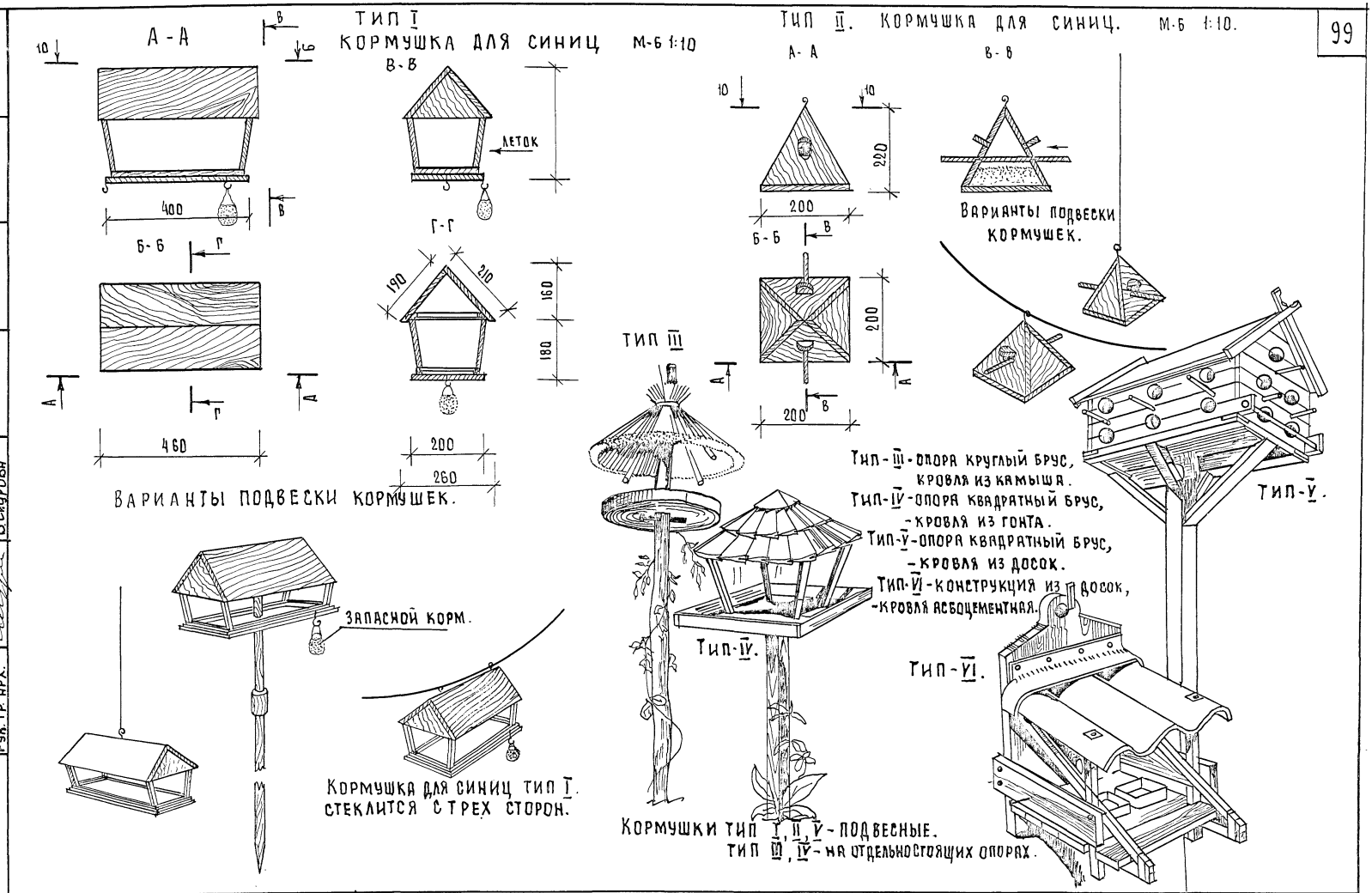

1977	МАЛЫЕ АРХИТЕКТУРНЫЕ ФОРМЫ И ЭЛЕМЕНТЫ БЛАГОУСТРОЙСТВА МЕСТ ОТДЫХА.	КОРМУШКИ ДЛЯ ПТИЦ. РЕКОМЕНДАЦИИ.	ТИПОВОЙ ПРОЕКТ 320-58	АЛЬБОМ II	ЛИСТ АС-93

БЕЛГОСПРОЕКТ г. МИНСК

РУКОВ. АКМ-7		В. ИВЛИЧЕВ	ПРОЕКТИРОВАЛ С. КАРАВАЕВ.
ГЛ. КОНСТР. АКМ		В. АЛЕКСЕЕВЕЦ	
ГЛ. АРХ. ПР-ТА		Э. ВИШНЕВСКАЯ	
ГЛ. ИНЖ. ПР-ТА		Н. НОВАК	
РУК. ГР. АРХ.		В. САУРОВА	

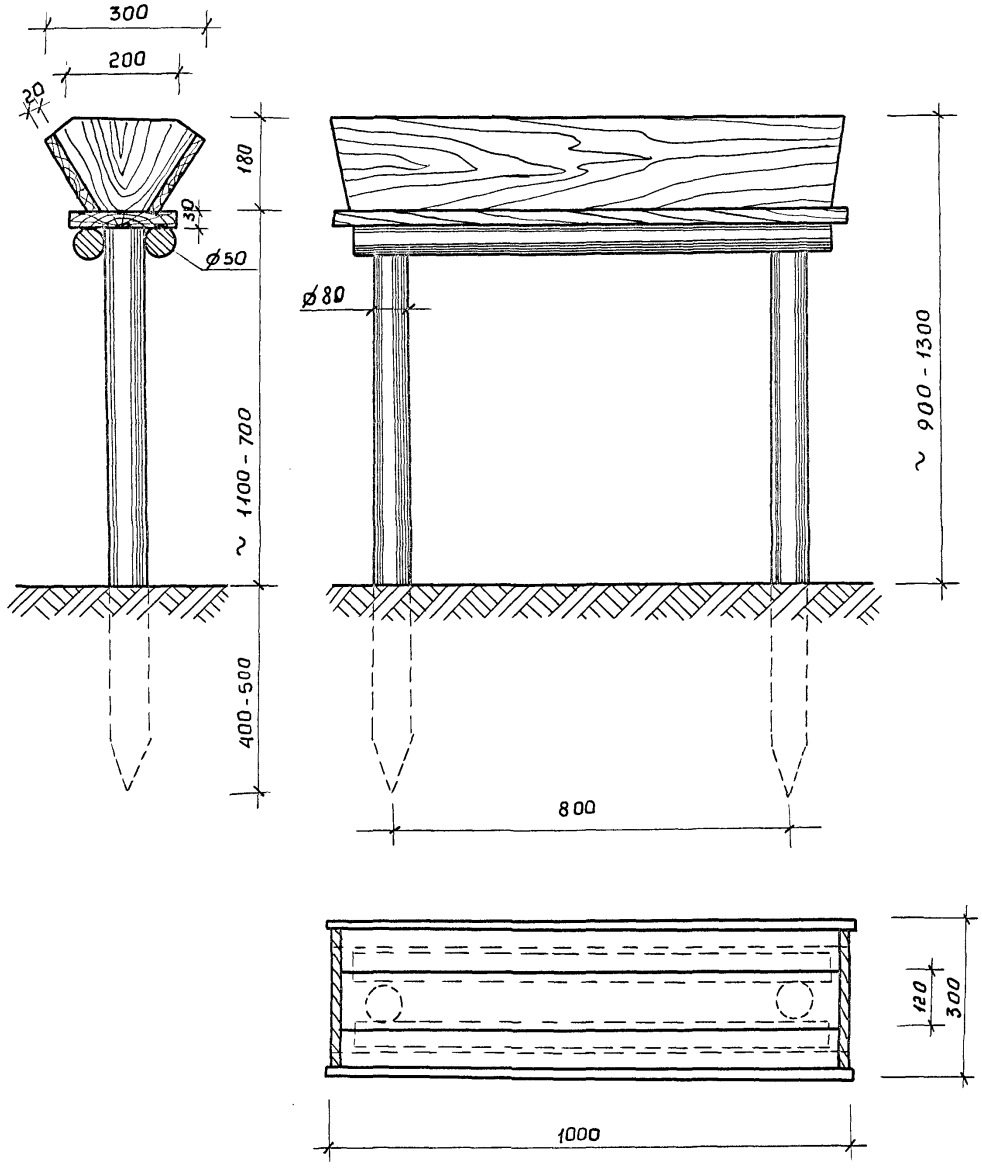

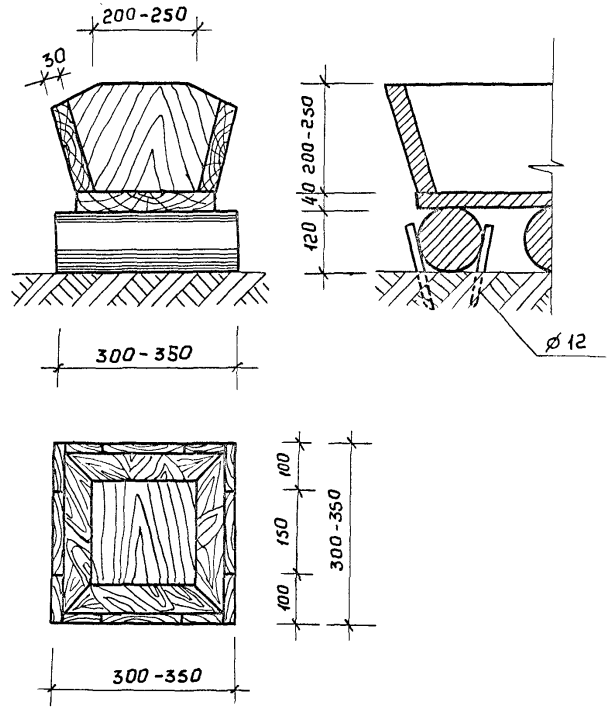

Кормушки-корыта для кормления животных устанавливаются около крытых ясель-кормушек, где хранится заготовленный корм.
Высота кормушек-корыт обуславливается высотой животных.

Гл. констр. АКМ-7		В. Алексеевец			
Гл. арх. пр-та		Э. Вишневская			
Гл. инж. пр-та		Н. Новак			
Рук. гр. арх.		В. Саурова			

БЕЛГОСПРОЕКТ
г. Минск

1977 г.	Малые архитектурные формы и элементы благоустройства мест отдыха	Кормушки-корыта для животных Рекомендации	Типовой проект 320-58	Альбом II	Лист АС-94

15224-03

ЛЕСТНИЦЫ.

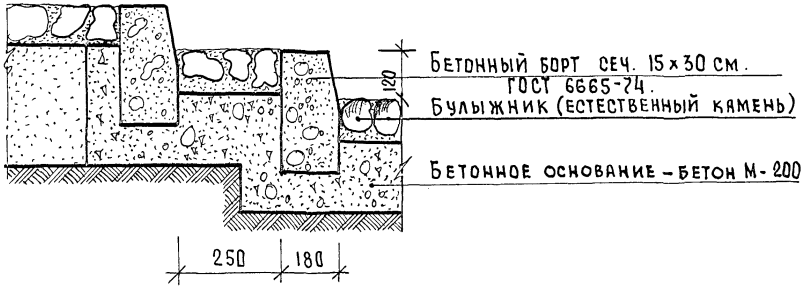

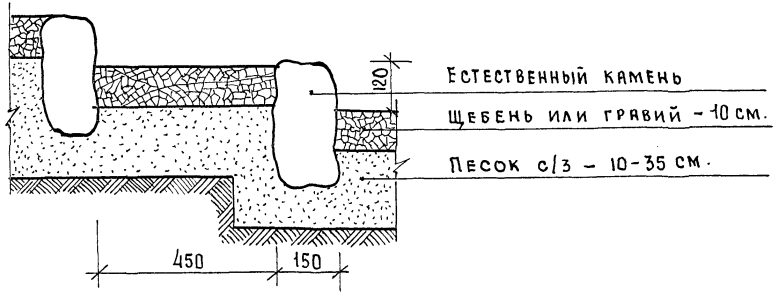

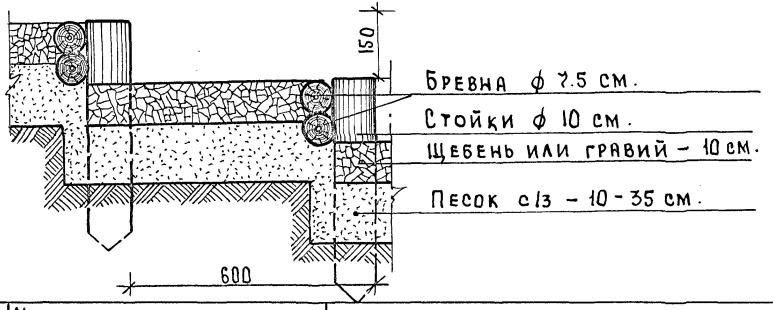

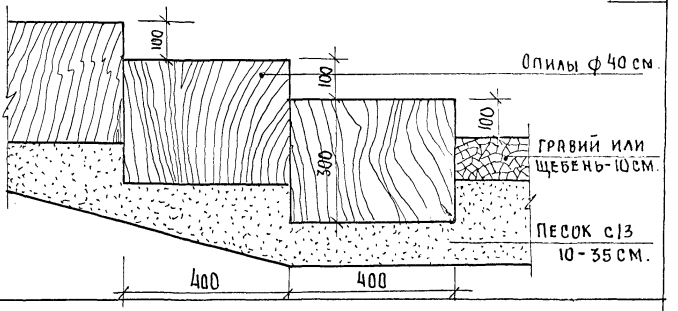

ДОРОЖКИ, ПЛОЩАДИ.

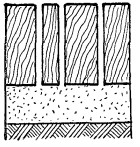

- Деревянные торцы 15-20 см.
  Песок с/з 10 см.

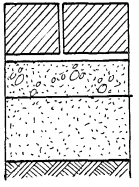

- Кирпич (клинкер) 12 см.
- Цементная стяжка 2 см.
- Бетон М-100 8 см.
- Песок с/з 10-35 см.

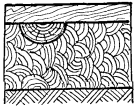

- Доски снизу осмоленые 4 см.
- Осмоленые пластины
  утрамбованная глина 25 см.

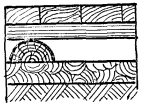

- Доски 4 см.
  Пластина
  Подкладка из обрезков
  Глина 10 см.

Руков. акм-7	В. Ивличев	Проектировал	В. Саурова.		
Гл. констр. акм-7	В. Алексеевец				
Гл. архит. пр-та	Э. Вишневская				
Гл. инжен. пр-та	Н. Новак.				
Рук. группы	В. Саурова.				

БЕЛГОСПРОЕКТ г. Минск

1977	Малые архитектурные формы и элементы благоустройства мест отдыха.	Типы и конструкции покрытий из естественных материалов. Рекомендации.	Типовой проект 320-58	Альбом II	Лист АС-95

15227-03

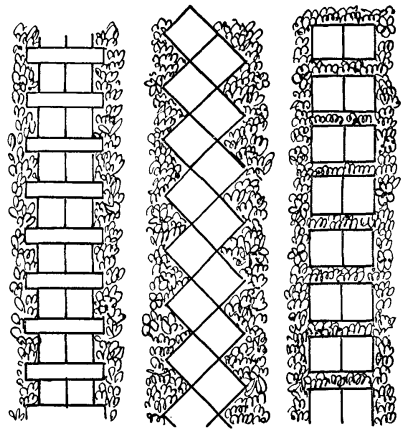

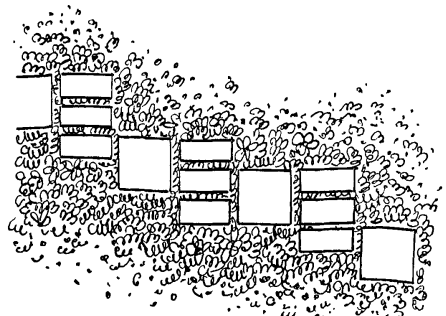

Бетонные плиты в сочетании с крупной галькой или мраморным и гранитным боем.

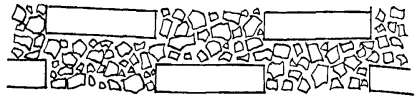

Варианты сочетаний бетонных плиток различной формы и размеров. Широкие швы заполняют землей и засевают травой

Укладка плит на повороте дорожки

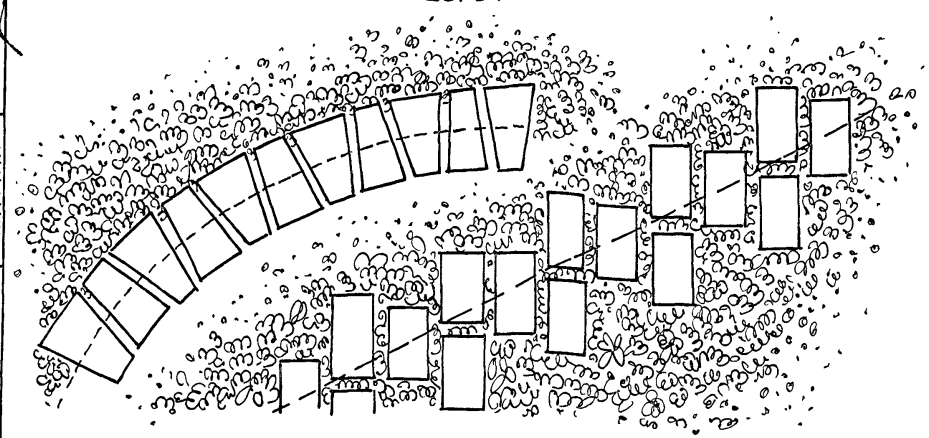

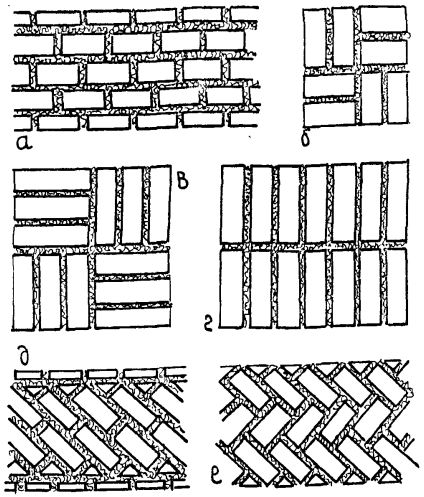

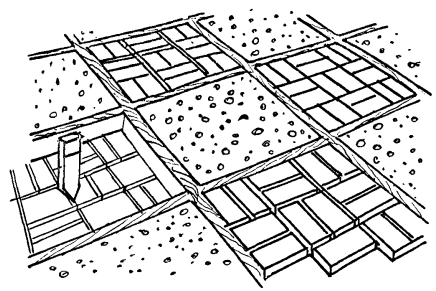

Комбинированное покрытие площадки. Квадраты выложенные кирпичом, чередуются с квадратами, заполненными утрамбованным песком с кирпичной крошкой. Просмоленные деревянные доски разделяют два вида покрытия.

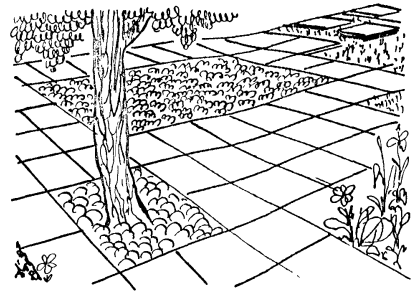

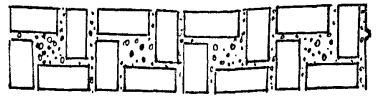

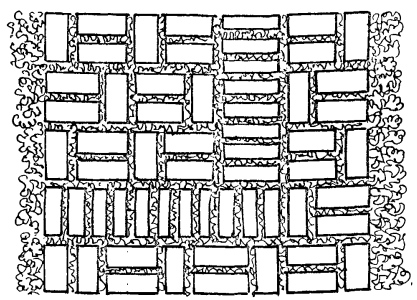

Типы бетонных плит покрытий см. т.п. „Малые архитектурные формы и элементы благоустройства улиц, дорог, площадей"
Конструкции покрытий см. лист АС-95, АС-100

1977г.	Малые архитектурные формы и элементы благоустройства мест отдыха	Примеры покрытий дорожек и площадок. Рекомендации	Типовой проект 320-58	Альбом II	Лист АС-96

Белгоспроект г. Минск

Гл. конструктор КМ-7 — В. Алексеевец
Гл. арх. пр-та — Э. Вишневская
Гл. инж. пр-та — Н. Новак
Рук. гр. арх — В. Саурова

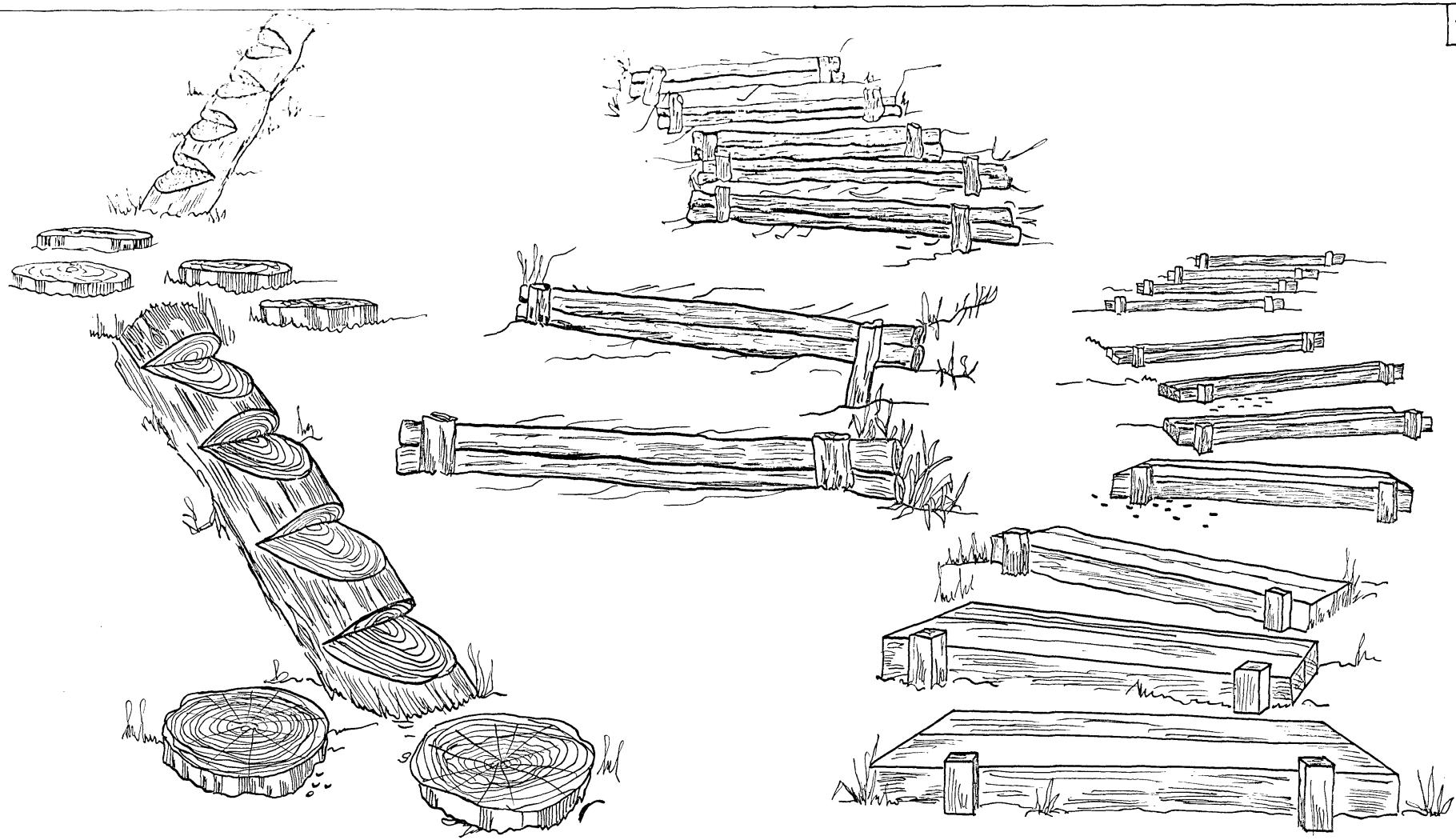

Мощение прогулочных дорожек или подходов к местам привалов в лесных зонах отдыха, выполнены из комлей, пиломатериалов круглого леса с вырубкой для ступней, горбылей и брусков укрепленных деревянными столбиками.

1977г.		Мощения и ступени из дерева. Рекомендации.	Типовой проект 320-58	Альбом II	Лист АС-97

г. Минск

Гл. инж. проекта		Д. Алексеевец
Гл. арх. пр-та		З. Вишневская
Рук. гр. арх.		В. Сауров
Проектиров.		Е. Есьман

Дорожки уложенные из естественных камней по газону

из крупной гальки

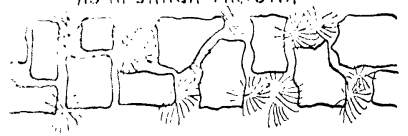

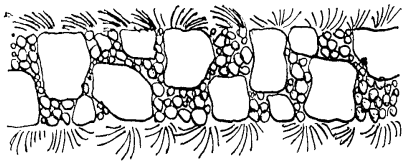

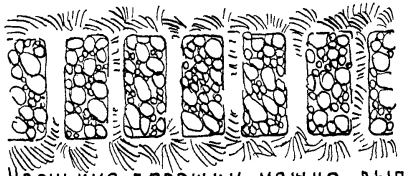

из бетонных плит

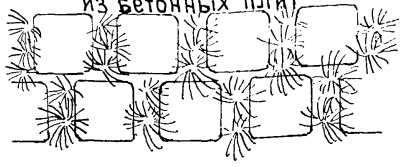

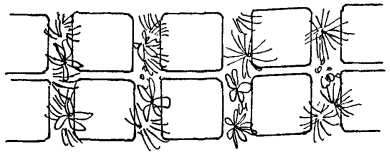

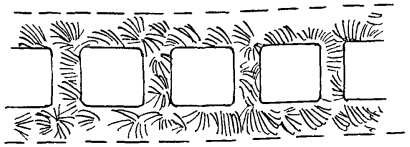

Узенькие дорожки можно выполнить из торцов-бревен или брусьев, распиленных на 8-10 сантиметровую шашку. На дно канавы глубиной 25-30 засыпают несколько слоев песка, обильно поливают и трамбуют. Сверху насыпают слой мелкого гравия или щебня. Между прямоугольными торцевыми шашками оставляют швы не менее 5мм. Если торцы круглые, вначале укладывают самые крупные шашки, а пространства между ними заполняют более мелкими. Последние, самые маленькие, торцы приходится уже забивать, поэтому их необходимо заготовить с заостренными концами. Чтобы покрытие получилось плотнее, края дорожки закрепляют досками. Перед укладкой не забудьте пропитать шашки олифой или креозотом для предохранения от гниения.

Из торцов большого диам. и длины (до 40см) можно выложить ступеньки лестниц в саду. Для прочности их утапливают в слой бетона уложенный на песок.

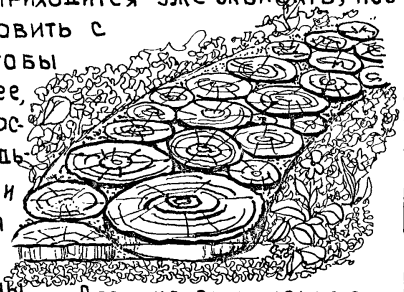

Дорожка, выложенная круглой торцевой шашкой разного диаметра

Примеры решений

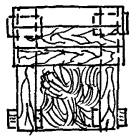



а) из досок

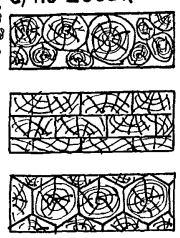

б) из торцевой шашки

Лестницы

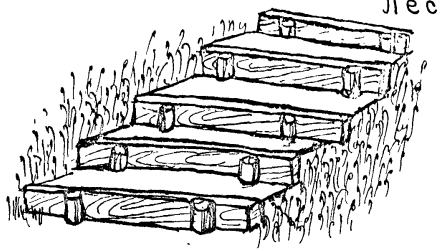

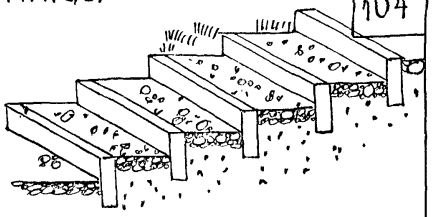

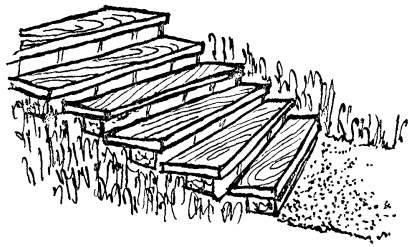

Ступени из досок, положенных на кирпич.

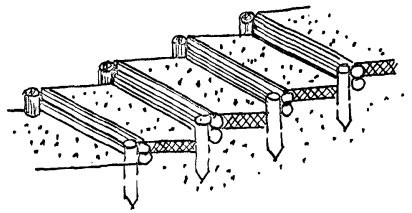

Ступени из досок, укрепленных колышками. Доски и колышки пропитывают олифой



Оформление склона
Прямоугольные торцевые шашки различной высоты в сочетании с цветами и декоративными растениями.



Лестница из крупных торцов.

Лестницы выполняют из досок, бревен, спилов деревьев (торцовой шашки)

1977г.	Малые архитектурные формы и элементы благоустройства мест отдыха	Лестницы из деревянных элементов. Покрытия дорожек. Примеры. Рекомендации.	Типовой проект 320-58	Альбом II	Лист АС-98

г. Минск

Гл. арх. пр-та — Гл. инж. пр-та — Рук. гр. арх.

Т. Вишневская — Н. Новак — В. Саурова

15322-03

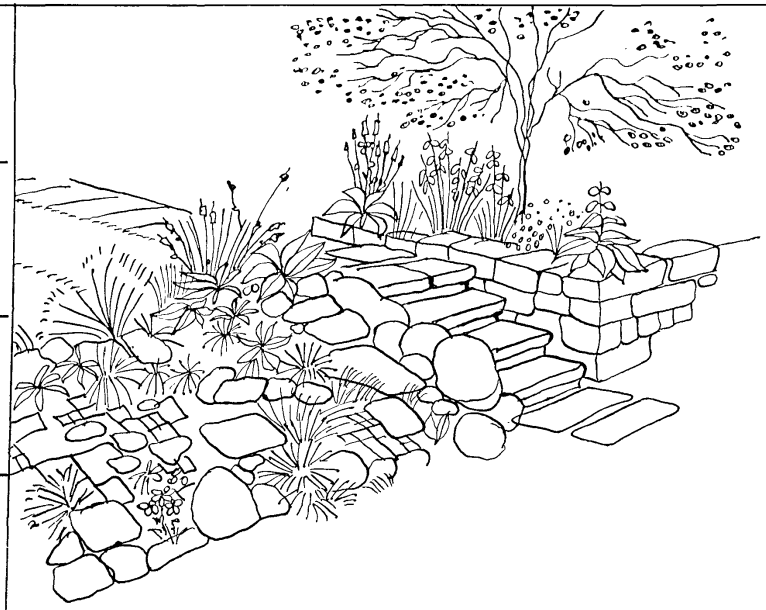

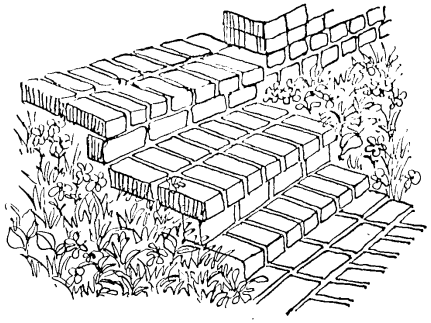

Ступени из кирпича, уложенного на цементном растворе по бетонному основанию

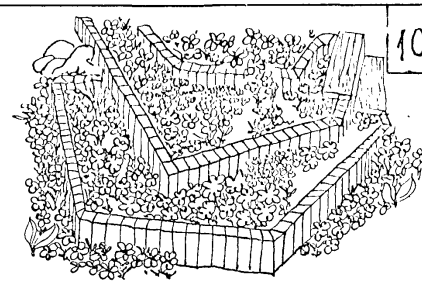

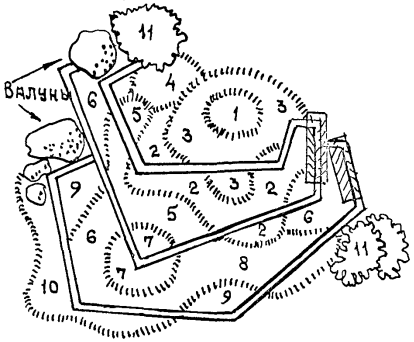

Террасный цветник на откосе
Ступени террас высотой 25см выполняют из силикатного кирпича на цементно-известковом растворе. Кирпич становится на ребро. Особенно тщательно выкладываются углы террас. Их закрепляют сколами кирпича и раствором. Для композиции подобраны неприхотливые декоративные растения каменистых мест, красиво цветущие и образующие низкие „подушки". Этим растениям контрастны высокие тюльпаны, гейхера и вероника. Растения на плане: 1- тюльпаны; 2-флокс дернистый; 3- арабис (резуха) альпийский; 4-вероника седая; 5-стахис (чистец); 6-колокольчик (кампанула) карпатский; 7-барвинок (винка); 8-камнеломка (саксифрага) моховидная; 9-гейхера; 10-седум (очиток) живучий; 11-хоста.

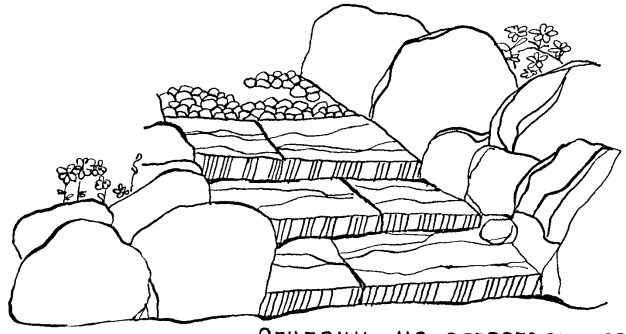

Ступени из естественного камня, уложенного на утрамбованный грунт.

1. Ширина ступеней лестниц 0.35-0.40 м. Высота 100-120мм. Высота подпорных стенок от 0.5м до 1м.
2. Лестницы выполняются из камня-плитняка валунов, кирпича. Камни укладываются на растворе с расшивкой швов или „всухую" плотно пригоняя их друг к другу. Швы между камнями засыпается растительный грунт. В оставленные гнезда с помощью деревянного колышка высаживаются растения. Разрастаясь стелющиеся и свисающие растения в сочетании с камнями образуют красочные композиции.



Гл.констр.АНМ-7		В.Алексеевец
Гл.арх.пр-та		З.Вишневская
Гл.инж.пр-та		Н.Новак
Рук.гр.арх.		В.Сауров

Белгоспроект
г. Минск

1977г.	Малые архитектурные формы и элементы благоустройства мест отдыха	Лестницы и подпорные стенки из камня. Рекомендации.	типовой проект 320-58	альбом II	лист АС-99

г. Минск

Гл. инж. пр-та	Нортиц	Н. Новак
Рук. гр. арх.		В. Саурова

1977г

Малые архитектурные формы и элементы благоустройства мест отдыха

Типы и конструкции покрытий

NN п/п	Тип покрытий и конструктивных слоев	Назначение	Ед. изм.	Общая стоим. на ед. изм.	Примечание
1	2	3	4	5	6
1.	М.з. асфальтобетон - 5см Грав. оптим. смесь - 22см Песок с.з. - 10см	Для проездов и автостоянок	м²	3.457	Толщина отдельных слоев дорожных одежд принята по ВСН 46-72 разработанных в расчетных таблицах Белгоспроекта (БЛ-03-76) в данной таблице конструкция и стоимость принята применительно к песчаным грунтам
2	Бетонные плиты - 50×50×7см Грав. оптим. смесь - 12см Песок с/з - 10см	Для дорожек и площадок	м²	6.668	ГОСТ 17.608-72.
3	Мозаичная или бет. плитка - 40×40×4см Цементная стяжка - 2см Бетон М-100 8см Песок с/з 10см	В местах массового скопления людей перед зданиями и сооружениями для пешеходных дорожек	м²	5.622	ТУ65 БССР 51-75 Комбинат Минскстрой БССР.
4	Брусчатка 14см Песок с/з 20см	Для дорожек и площадок	м²	6.90	Естественный камень
5	Клинец 2см Щебень, укатанный в грунт 8см	"	м²	0.91	
6	Спец. смесь 3-4см Гравий дробленый 5-10см Песок с/з 10см	"		1.983	Состав: Кирпичный отсев - 15мм 60% Отходы гашеной извести 20% Супесчанный грунт 20%
7	Щебень или гравий 10см Песок с/з 10см	"	м²	1.379	
8	Грунт, улучшенный щебнем или гравием 10см.	"	м²	0.395	
9	Гранитные высевки 3-4см Щебень-гравийный 10-15см Песок с/з 10см	"	м²	2.403	
10	Булыжник (естественный камень) на растворе М 25 Песок к/з 15-35см	"			

Конструкции покрытий из местных материалов и примеры мощений см. альбом II раздел Рекомендации АС-95.99

Типовой проект 320-58

Альбом II

Лист 10

gost.e-ecolog.ru