ТИПОВОЙ ПРОЕКТ

320-58

# МАЛЫЕ АРХИТЕКТУРНЫЕ ФОРМЫ И ЭЛЕМЕНТЫ БЛАГОУСТРОЙСТВА МЕСТ ОТДЫХА /ЛЕСОПАРКИ/

АЛЬБОМ I

СООРУЖЕНИЯ

gost.e-ecolog.ru

561-02

ТИПОВОЙ ПРОЕКТ

320-58

# МАЛЫЕ АРХИТЕКТУРНЫЕ ФОРМЫ И ЭЛЕМЕНТЫ БЛАГОУСТРОЙСТВА МЕСТ ОТДЫХА /ЛЕСОПАРКИ/

## АЛЬБОМ I

СОСТАВ ПРОЕКТА

| | |
|---|---|
| АЛЬБОМ О | НОМЕНКЛАТУРА МАЛЫХ АРХИТЕКТУРНЫХ ФОРМ И ЭЛЕМЕНТОВ БЛАГОУСТРОЙСТВА. РЕКОМЕНДАЦИИ. |
| АЛЬБОМ I | СООРУЖЕНИЯ |
| АЛЬБОМ II | ОБОРУДОВАНИЕ МЕСТ ОТДЫХА |
| АЛЬБОМ III | СМЕТЫ |


РАЗРАБОТАН ПРОЕКТНЫМ ИНСТИТУТОМ БЕЛГОСПРОЕКТ

ГЛАВНЫЙ ИНЖЕНЕР ИНСТИТУТА /А.ТЕЛЕШ/

ГЛАВНЫЙ АРХИТЕКТОР ПРОЕКТА /Э. ВИШНЕВСКАЯ/



ПРОЕКТ УТВЕРЖДЕН ГОССТРОЕМ БССР ПРИКАЗ №69 ОТ 3.VI. 1977г.

ВВЕДЕН В ДЕЙСТВИЕ ИНСТИТУТОМ БЕЛГОСПРОЕКТ ПРИКАЗ №237 ОТ 20.XII.1977г.

| Наименование чертежа | NN листа | NN стр |
|---|---|---|
| Содержание альбома | 3;5 | 3÷5 |
| Пояснительная записка | 6 | 6 |
| Павильоны тип I, тип I-А | АС-01 | 7 |
| Павильоны тип I-Б Спецификация План кровли павильона тип I | АС-02 | 8 |
| Павильон тип I-В | АС-03 | 9 |
| Павильон тип I Схема блокировки | АС-04 | 10 |
| Павильон тип I Щит покрытия | АС-05 | 11 |
| Павильон тип I Узлы | АС-06 | 12 |
| Павильон тип I Деревянный щит ДЩ-1 Узлы 7-10 | АС-07 | 13 |
| Павильон тип I Деревянный щит ДЩ-1 Узел 4 | АС-08 | 14 |
| Павильон тип I Деревянный щит ДЩ-1 Узел 3 | АС-09 | 15 |
| Павильон тип I Деревянный щит ДЩ-1 Узел 1.2 | АС-10 | 16 |
| Павильон тип I План фундаментов. | АС-11 | 17 |
| Павильон тип I План фундаментов | АС-12 | 18 |
| Павильон тип I Деревянные изделия | АС-13 | 19 |
| То же | АС-14 | 20 |
| То же | АС-15 | 21 |
| То же | АС-16 | 22 |
| То же | АС-17 | 23 |
| Павильон тип I Металлические соединительные детали | АС-18 | 24 |
| Павильон тип I Металлическая соединительная деталь ММ-1-70 | АС-19 | 25 |
| Павильон тип I Металлические соединительные детали | АС-20 | 26 |
| То же | АС-21 | 27 |
| То же | АС-22 | 28 |
| То же | АС-23 | 29 |
| Павильон тип I Фундаменты ФМ1-ФМ6 | АС-24 | 30 |
| Павильон тип I Узлы крепления скамей Спецификация древесины | АС-25 | 31 |
| Павильон тип I Щиты ограждения ЩО-2, ЩО-3, ЩО-4 | АС-26 | 32 |
| Павильон тип I Фундаменты | АС-27 | 33 |
| Павильон тип I Щит ограждения ЩО-1. Узлы 12,13 Колонны К-2, К-3 | АС-28 | 34 |
| Павильон тип II Общий вид | АС-29 | 35 |
| Павильон тип II План кровли Разрез | АС-30 | 36 |
| Павильон тип II Узлы | АС-31 | 37 |
| Павильон тип II-А | АС-32 | 38 |
| Павильон тип III Общий вид | АС-33 | 39 |
| Павильон тип III-А, III-Б | АС-34 | 40 |
| Павильон тип III План фундаментов | АС-35 | 41 |
| Павильон тип III. Покрытия | АС-36 | 42 |
| Павильон тип III Узлы 1;2 | АС-37 | 43 |
| Теневые зонты тип Iа, Iв. План кровли Фасад Узлы | АС-38 | 44 |



Рук АКМ-7 В.Ивличев
Гл конструктор АКМ-7 В.Алексеевец
Гл Арх ПР-ТА В.Вишневская
Гл Инж ПР-ТА А.Новак
Рук гр констр И.Левянович

БЕЛГОСПРОЕКТ
г Минск

| Наименование чертежа | NN листа | NN стр. |
|---|---|---|
| Зонты теневые тип I А, I Б. План. Узел 6. | АС-39 | 45 |
| Зонты теневые тип I А, I Б. Фундамент ФМ-1 Металлические изделия ММ-1-76. | АС-40 | 46 |
| Теневой зонт тип I А с кабиной для переодевания. Схемы блокировки зонтов тип I, I А | АС-41 | 47 |
| Теневой зонт тип II-А | АС-42 | 48 |
| Теневой зонт тип II-А. Узлы 1, 2, 3. | АС-43 | 49 |
| Теневой зонт тип II-Б | АС-44 | 50 |
| То же | АС-45 | 51 |
| Теневой зонт тип II-Б. Узлы. Спецификация | АС-46 | 52 |
| Теневой зонт тип III. | АС-47 | 53 |
| Теневой зонт тип III. Схема стропил | АС-48 | 54 |
| Теневой зонт тип III. Узлы 1, 2, 3. | АС-49 | 55 |
| Теневой зонт тип III. Детали | АС-50 | 56 |
| Пешеходный мост тип I. Спецификация. | АС-51 | 57 |
| То же. Фасад. | АС-52 | 58 |
| То же. План. | АС-53 | 59 |
| То же. Боковой фасад. | АС-54 | 60 |
| То же. Узел 1. | АС-55 | 61 |
| То же. Узел 2. | АС-56 | 62 |
| То же. Узел 3. | АС-57 | 63 |
| То же Узел 6. | АС-58 | 64 |

| Наименование чертежа | NN листа | NN стр. |
|---|---|---|
| Пешеходный мост тип II. Спецификация | АС-59 | 65 |
| Пешеходный мост тип II. | АС-60 | 66 |
| То же. Сечение 1-1 | АС-61 | 67 |
| То же. Узел 1 | АС-62 | 68 |
| То же. Узлы 2 и 4 | АС-63 | 69 |
| Пешеходный мост тип III. | АС-64 | 70 |
| То же. Сечение В-В | АС-65 | 71 |
| То же. Сечение II-II, Сетки С-1; С-2. Спецификация. | АС-66 | 72 |
| Пешеходный мост тип III. Опалубка. | АС-67 | 73 |
| Настил тип I-А | АС-68 | 74 |
| Настил тип I-Б | АС-69 | 75 |
| Настил тип I-В | АС-70 | 76 |
| То же. Виды А-А; В-В | АС-71 | 77 |
| Настил тип II | АС-72 | 78 |
| То же. Вид В-В. Спецификация. | АС-73 | 79 |
| Настилы тип I-А; I-Б; I-В; II. Узлы | АС-74 | 80 |
| То же. Спецификация | АС-75 | 81 |
| Варианты компановки настилов | АС-76 | 82 |
| Туалет тип I. План. Фасад. | АС-77 | 83 |
| То же. Разрез 1-1; 3-3. | АС-78 | 84 |



Белгоспроект г. Минск

Рук. АКМ-7 — В. Ивличев
Гл. констр. АКМ-7 — В. Алексеевец
Гл. арх. пр-та — Э. Вишневская
Гл. инж. пр-та — Н. Новак
Рук. гр. констр. — И. Леванович

| Наименование чертежа | NN листа | NN стр. |
|---|---|---|
| Туалет тип I. Разрез 2-2; 4-4. | АС-79 | 85 |
| То же Разрез. Крыльцо | АС-80 | 86 |
| То же. План фундаментов | АС-81 | 87 |
| То же. План перекрытия на отм. 0.00. | АС-82 | 88 |
| То же. Узлы 1,2 | АС-83 | 89 |
| То же. План кровли. | АС-84 | 90 |
| То же. План монолитного перекрытия | АС-85 | 91 |
| То же. Закладные детали. | АС-86 | 92 |
| Туалет тип I. План армирования. перекрытия на отм. 0.150 | АС-87 | 93 |
| Туалет тип I. Армирование лотка | АС-88 | 94 |
| Туалет тип II | АС-89 | 95 |
| Туалет тип III | АС-90 | 96 |
| Туалет тип II. Планы перекрытия и стропил. | АС-91 | 97 |
| То же. Развертки стен | АС-92 | 98 |
| Туалет тип II, III. Узлы. | АС-93 | 99 |
| Туалет тип III. План стропил. | АС-94 | 100 |
| То же. Развертки стен. | АС-95 | 101 |
| Теневые зонты (шалаши и навесы) Рекомендации. | АС-96 | 102 |
| То же | АС-97 | 103 |
| То же | АС-98 | 104 |

| Наименование чертежа | NN листа | NN стр. |
|---|---|---|
| Теневые зонты (шалаши и навесы) Рекомендации. | АС-99 | 105 |
| Питьевые источники (водные устройства из естественного камня) Рекомендации. | АС-100 | 106 |
| Колодец тип I. Рекомендации. | АС-101 | 107 |
| Колодец тип II. Рекомендации | АС-102 | 108 |
| Мостики деревянные пешеходные. Рекомендации. | АС-103 | 109 |
| То же. | АС-104 | 110 |
| Пешеходные парковые мостики. Рекомендации | АС-105 | 111 |
| Лесные пешеходные мостики. Рекомендации. | АС-106 | 112 |


Рук. АКМ-7 | Гл. констр. АКМ-7 | Гл. арх. пр-та | Гл. инж. пр-та | Рук. гр. констр.

В. Ивличев | В. Алексеевец | Э. Вишневская | Н. Новак | И. Леванович

Белгоспроект г. Минск

| 1977г. | Малые архитектурные формы и элементы благоустройства мест отдыха. | Содержание альбома. | Типовой проект 320-58 | Альбом I | Лист 3 |
|---|---|---|---|---|---|

15327-02

Альбом составлен из главных элементов оборудования мест отдыха-сооружений.
Сооружения в альбоме распределены по функциональным группам в последовательности отвечающей их назначению, конструктивным и технологическим признакам. I. Укрытие от непогоды: павильоны - 3типа; теневые зонты - 3типа.
II. Водные устройства: пешеходные мостики - 3 типа; настилы - 2 типа.
III. Туалеты - 3 типа.
При проектировании учитывались следующие основные положения:
- обеспечение комфортабельного отдыха
- многоцелевое назначение малых форм
- учет оптимальных габаритов сооружений, обусловленных рациональным использованием его антропометрическими данными.
- возможности вариантного использования как готовых изделий так и отдельных конструктивных элементов.
- создание широкого ассортимента изделий за счет разнообразия композиционных решений и применения различных отделочных материалов.
- применение стойких строительных и отделочных материалов позволяющих повысить эксплуатационные качества изделий и увеличить срок их службы.
- унификация элементов для групп типов малых форм со сходной конструктивной схемой.
Общие пояснения к проекту и схемы площадок с размещением оборудования в системе мест отдыха см. альбом О.
Малые архитектурные формы для оборудования сооружений см. альбом II (столы, скамьи, очаги).
Массовое изготовление сооружений и внедрение их в строительство допускается после выполнения их на опытных объектах Белорусской ССР с обязательным авторским надзором представителей института „Белгоспроект."

## I. Павильоны

Назначения пункты питания. и проката, киоски мелкорозничной и сезонной работы, остановки общественного транспорта, массовые павильоны, административно-хозяйственного помещения.
Павильоны тип I - сборные, секционные из деревянных деталей заводского изготовления. Несущий каркас - из брусьев прямоугольного сечения. Стеновые ограждающие панели и покрытия кровли - сборные навесные щиты. Разработаны в 4х вариантах с примерами компановок.
Павильоны тип II - деревянные из унифицированных элементов. Стены несущие из бревен, кровля шатровая, шестигранная с гонтовым покрытием. Разработаны в 2х вариантах.
Павильоны тип III из местных материалов. Стены из естественного камня бутовой кладки, несущие конструкции кровли из круглого леса, покрытие - доски. Разработаны в 3х вариантах.
Теневые зонты предназначены для защиты от непогоды (солнце, дождь).
Устанавливаются на пляжах, на больших лесных полянах в комплекте с мебелью.
Зонты тип I (А,Б) сборные, четырехкатная кровля на одной опоре, из брусов и досок. Тип II (А,Б) из круглых бревен, кровля двухкатная на двух опорах, Покрытие кровли-доски (тип II-А) камышит (тип II-Б). Зонт тип III - шатер из толстых бревен, покрытие из камышита.

## II. Водные устройства

Назначение - для оборудования водоемов (причалы, спорт, купание, рыбаловство, солярии на воде и т.д) для устройства дорожно-тропиночной сети в заболоченных местностях.
Настилы устанавливаются на сваях. Несущие конструкции настилов из бревен, покрытие из брусов прямоугольного сечения.
Тип I-А-настил с перилами ограждетиями. Тип Iб - со скамьями. Тип Iв - с кабиной для переодевания. Тип II - сплавленный настил со скамьями и возможной установкой на нем теневых зонтов. Настилы расчитаны как на одиночное, так и на комплексное секционное применение (см. примеры компановок). Опоры настилов в проекте показаны условно и разрабатываются при привязке настила к конкретной местности.
Пешеходные мосты устанавливаются на дорожках и тропинках для переходов через ручьи и канавы. Тип I, II - мосты из деревянных элементов (круглый и пиленный лес). Технические требования к конструкциям мостов см. альбом I, АС-50. Тип III - арочный мост из монолитного ж.б. с облицовкой бортов естественным камнем.
Примеры сооружений из местных подручных материалов (пней, стволов и корней деревьев, камней-валунов и т.д) представлены в проекте без конструктивных разработок и стоимостных показателей.
Туалеты наружные с выгребом. Тип I - на 6 очков. Фундаменты, перекрытие и стены выгребов из сборного ж.б. Стены из естественного камня, внутренняя отделка - керамическая плитка. Кровля - рулонная по деревянному каркасу с наружным водостоком. Туалет тип II - на 2 очка, тип III на 1 очко. Стены выгребов из сборного ж.б. Наружное стековое ограждение - сруб из бревен. Кровля гонтовая.
Бетонные фундаменты всех сооружений запроектированы для сухих, непучинистых непросадочных грунтов, не агресивных по отношению к бетону со следующими нормативными характеристиками: $\gamma = 1.8$ тс/м³; $\varphi = 35°$; $C_н = 0.02$ кгс/см²; $E = 200$ кгс/см². В местах заделки в грунт деревянных конструкций, последние должны быть антисептированы или окрашены горячим битумом за 2 раза. Применять элементы круглого леса и пиломатериалов из сосны и ели не ниже II категории. Влажность древесины не выше 15%. Все несущие деревянные элементы должны быть антисептированы и антипирированы после механической обработки в соответствии с действующими нормами.
Все болтовые соединения должны иметь гайку и контргайку, шайбы под гайку и головку болта после сборки болтовых соединений резьбу на концах болтов забить с целью предотвращения самораскручивания гаек.
Применяемые для сооружений доски и брусы - строганные с гладкими поверхностями с заполуваленными краями.
Дерево-покрытие бесцветным, водостойким лаком с предварительным тонированием дерева красителями, масляная окраска.
Металлические элементы - оцинковка или масляная окраска за 2 раза - согласно СНиП II-28-73.

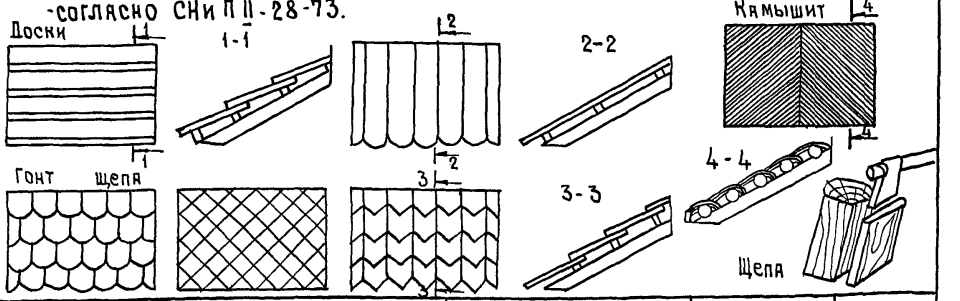


| | | | |
|---|---|---|---|
| Рук. АКМ-7 | | В.Ивличев | |
| Гл.констр.АКМ-7 | | В.Алексеевец | |
| Гл. арх. пр-та | | Э.Вишневская | |
| Гл. инж. пр-та | | Н.Новак | |

БЕЛГОСПРОЕКТ г. Минск

| 1977г. | Малые архитектурные формы и элементы благоустройства мест отдыха. | Пояснительная записка. | Типовой проект 320-58 | Альбом I | Лист 4 |
|---|---|---|---|---|---|

19327 02

Тип I-А

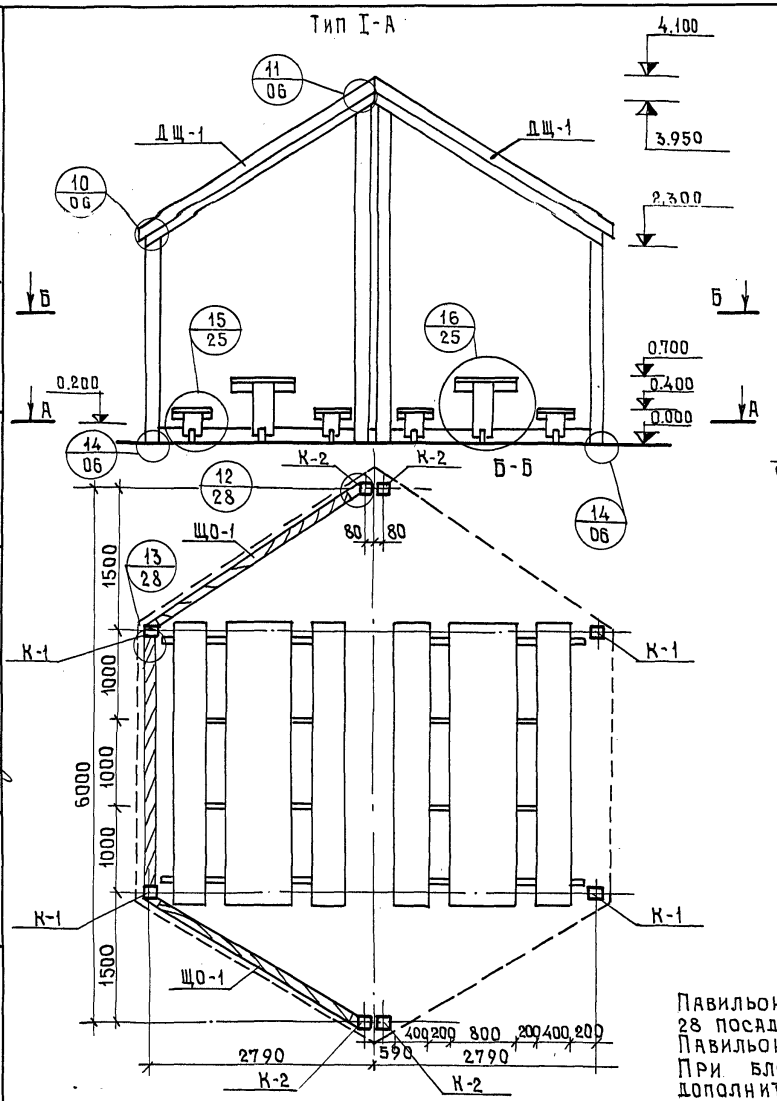


Павильон тип I. Схема блокировки.

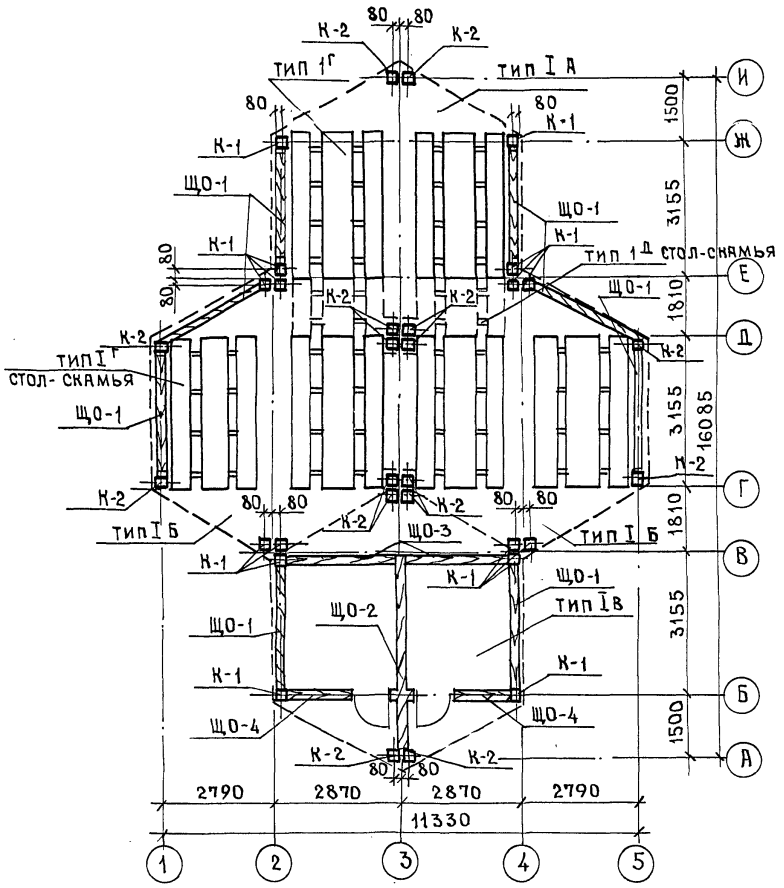


Павильоны предназначены для питания и расчитаны каждый на 28 посадочных мест (тип I-А; I-Б)
Павильоны тип I расчитаны на 96 мест.
При блокировке павильонов количество посадочных мест увеличивается дополнительно на 6 мест.

| | | | | | |
|---|---|---|---|---|---|
| 1977г. | Малые архитектурные формы и элементы благоустройства мест отдыха. | Павильоны тип I, тип I-А. | Типовой проект 320-58 | Альбом I | Лист АС-01 |

Белгоспроект г. Минск

| | | | |
|---|---|---|---|
| Рук. АКМ-7 | | В. Ивличев | Проектиров. |
| Гл. констр. АКМ-7 | | В. Алексеевец | |
| Гл. арх. пр-та | | Э. Вишневская | |
| Гл. инж. пр-та | | Н. Новак | |
| Проектиров. | | И. Леснякова | |

С. Карабаев

Блок „Б"

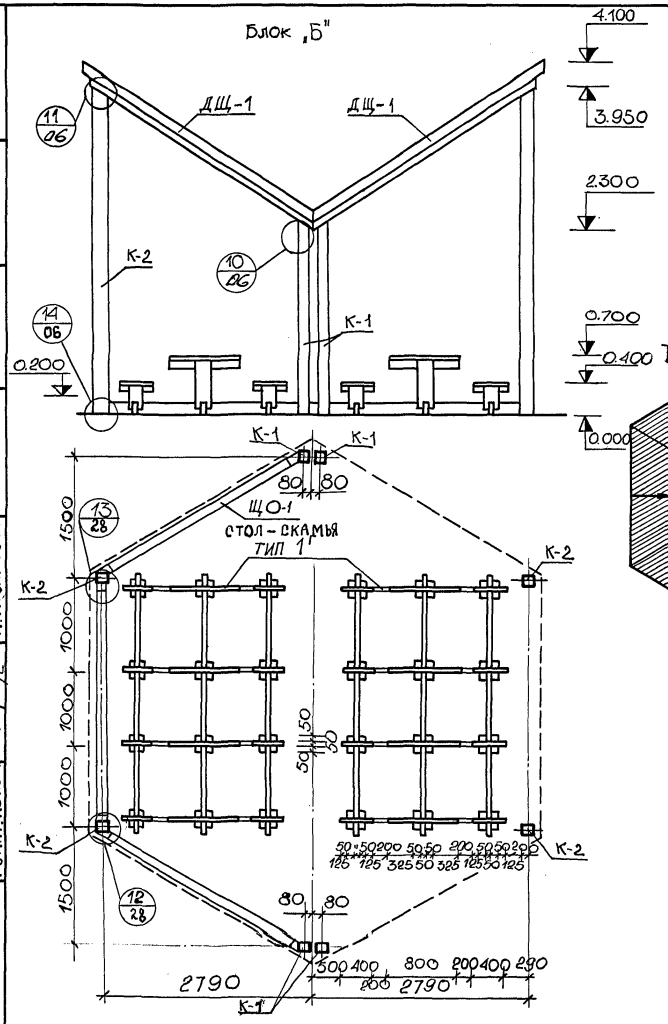


План кровли павильона тип I

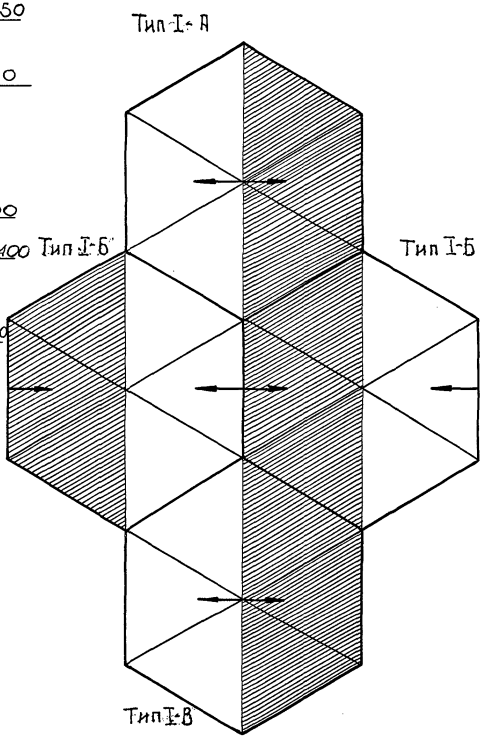


Спецификация изделий на павильон тип I

| Наименование элемента | Марка элемента | Кол. шт. | Стандарт или лист проекта |
|---|---|---|---|
| Щит покрытия | ДЩ-1 | 8 | АС-08 |
| Колонны | К-1 | 14 | АС-28 |
| | К-2 | 18 | —"— |
| | | | |
| Фундаменты | ФМ-1 | 4 | АС-24 |
| | ФМ-2 | 2 | —"— |
| | ФМ-3 | 4 | —"— |
| | ФМ-4 | 2 | —"— |
| Щитовое ограждение | ЩО-1 | 6 | АС-26 |
| | ЩО-2 | 1 | —"— |
| | ЩО-3 | 2 | —"— |
| | ЩО-4 | 2 | —"— |
| Фундаменты | ФМ-5 | 2 | АС-24 |
| | ФМ-6 | 2 | —"— |
| Секция — | тип I г | 6 | АС-02 |
| -стол и скамья | тип I д | 2 | АС-01 |
| Гвозди | | | ГОСТ4028-63* |

| | | | | | |
|---|---|---|---|---|---|
| Гл. конструктор | | Б.Н. Лексеевец | | | |
| Гл. арх. пр-та | | Э. Вишневская | | | |
| Гл. инж. пр-та | | Н. Новак | | | |
| Рук. гр. констр. | | И. Левянович | | | |

Белгоспроект г. Минск

| | | | | | |
|---|---|---|---|---|---|
| 1977 г. | Малые архитектурные формы и элементы благоустройства мест отдыха | Павильон тип I-Б. Спецификация. План кровли павильона тип I. | Типовой проект 320-58 | Альбом I | Лист АС-02 |

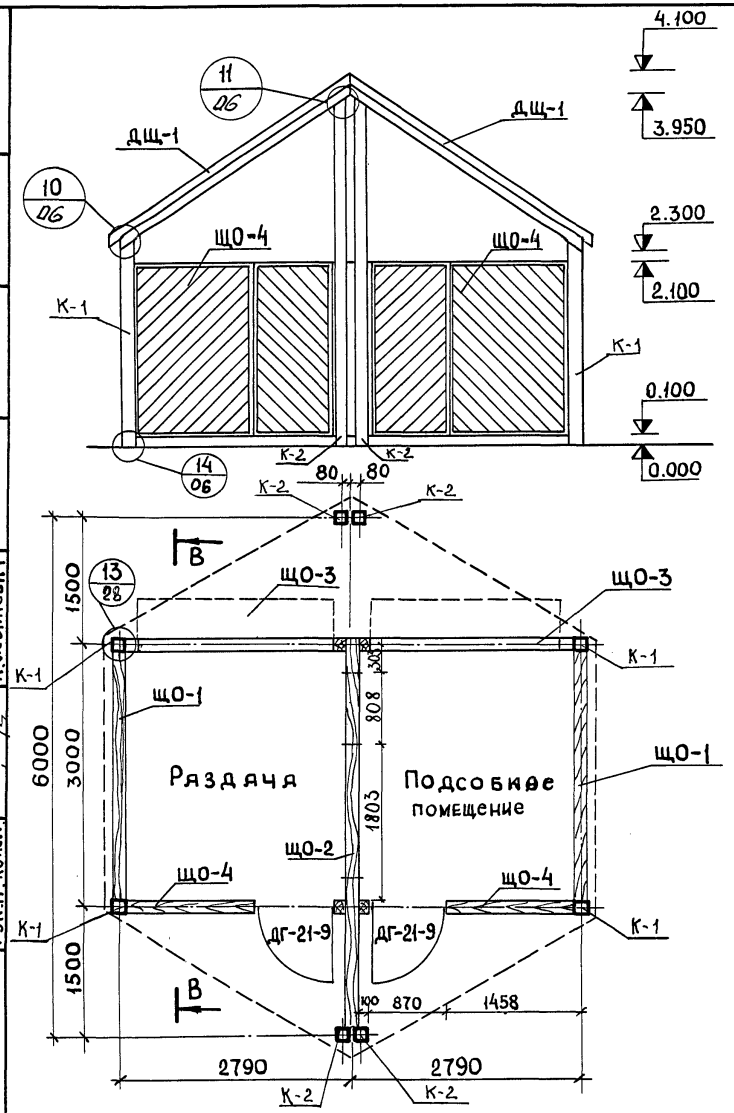


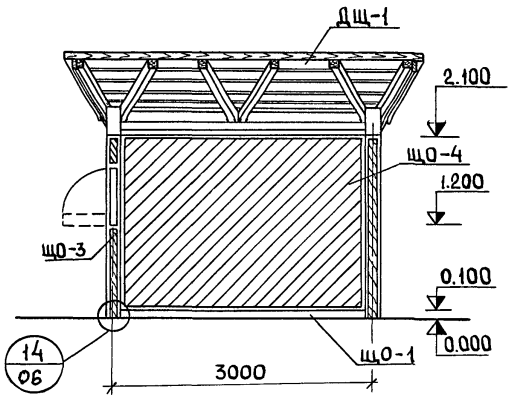


1. Данный лист читать совместно с л. АС-06, АС-28
2. Характеристику павильона см. пояснительную записку.
3. Все болтовые соединения должны иметь гайку и контргайку, а также шайбы под гайку и головку болта.

| | | | | | |
|---|---|---|---|---|---|
| Рук. НКМ-1 | | В. Ивличев | Проектиров | | И. Леснякова |
| Гл. констр. АКМ-7 | | В. Алексеевец | | | |
| Гл. арх. пр-та | | Э. Вишневская | | | |
| Гл. инж. пр-та | | Н. Новак | | | |
| Рук. гр. констр. | | И. Леванович | | | |

Белгоспроект г. Минск

| | | | | | |
|---|---|---|---|---|---|
| 1977г. | Малые архитектурные формы и элементы благоустройства мест отдыха | Павильон тип I-В. | Типовой проект 320-58 | Альбом I | Лист АС-03 |

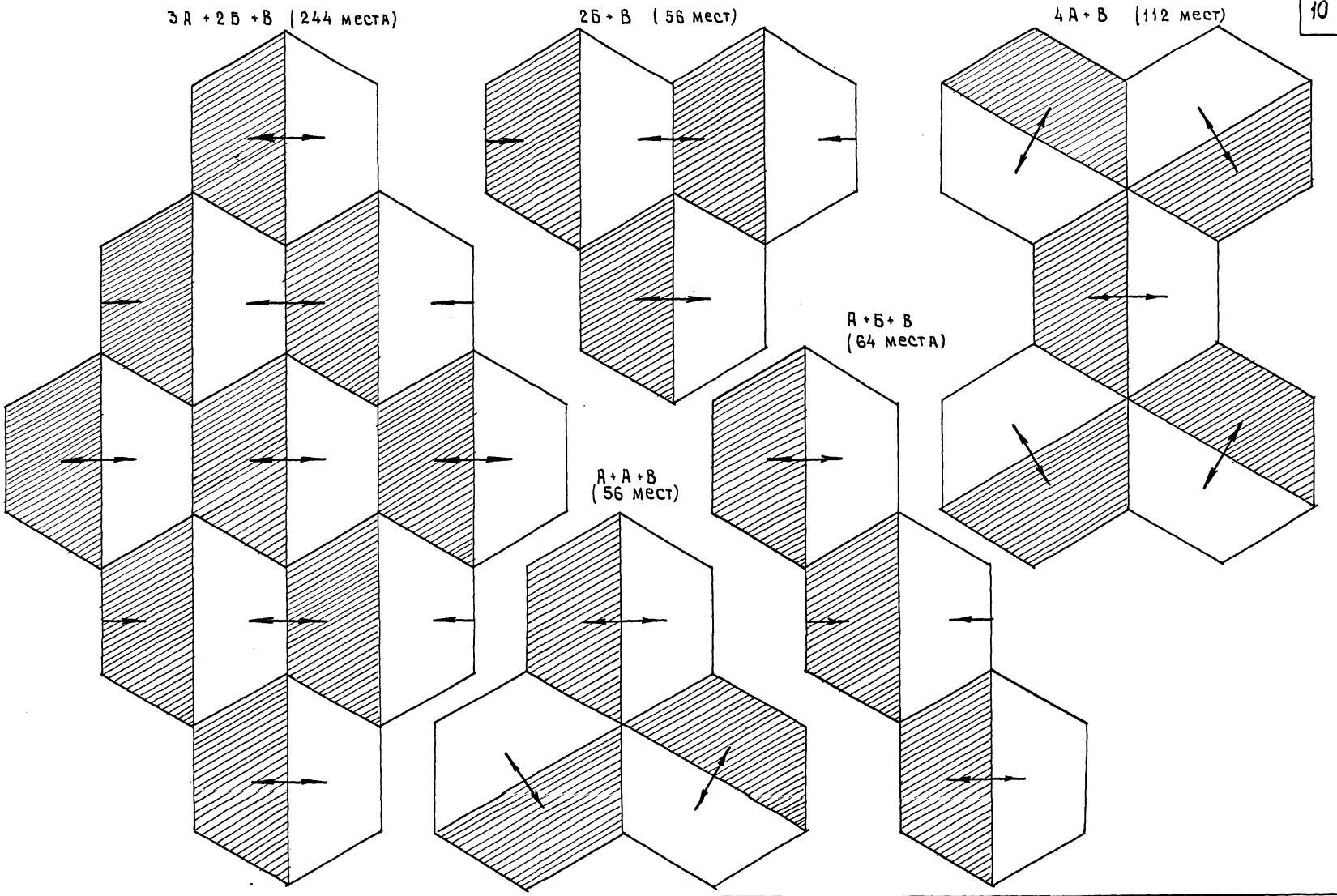


| | | |
|---|---|---|
| Гл. конструктор | | В. Алексеевец |
| Гл. арх. пр-та | | Э. Вишневская |
| Гл. инж. пр-та | | Н. Новак |
| Ст. архитектор | | И. Лесняков |

Белгоспроект
г. Минск

1977г.

Малые архитектурные формы и элементы благоустройства мест отдыха

Павильон тип I.
Схемы блокировки.

| Типовой проект | Альбом | Лист |
|---|---|---|
| 320-58 | I | АС-04 |

ДЩ-1

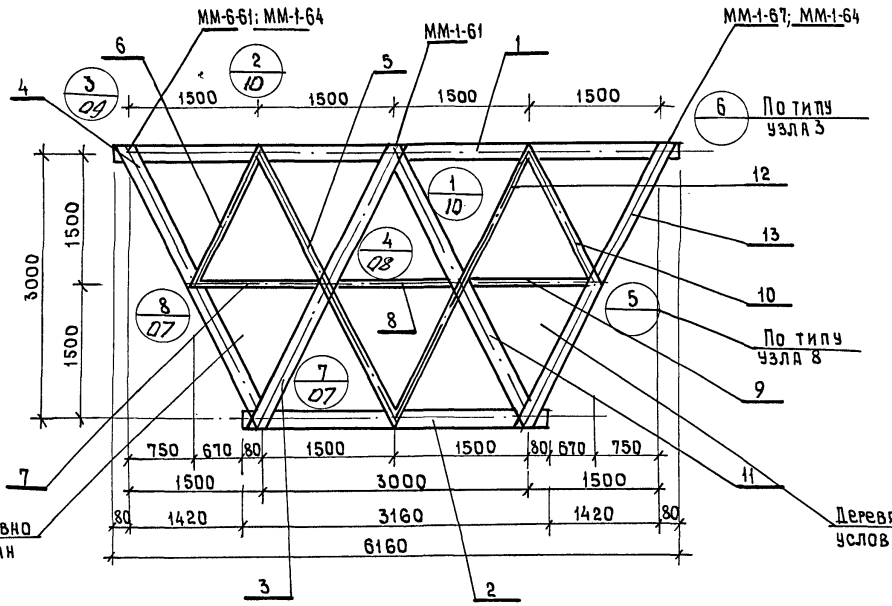


## Спецификация материалов

| Наименование | Марка поз. | Кол-во шт. | Рабочий чертеж |
|---|---|---|---|
| Деревянные изделия | 1 | 1 | АС-13 |
| | 2 | 1 | АС-13 |
| | 3 | 1 | АС-14 |
| | 4 | 1 | АС-13 |
| | 5 | 1 | АС-14 |
| | 6 | 1 | АС-17 |
| | 7 | 1 | АС-15 |
| | 8 | 1 | АС-15 |
| | 9 | 1 | АС-15 |
| | 10 | 1 | АС-16 |
| | 11 | 1 | АС-17 |
| | 12 | 1 | АС-14 |
| | 13 | 1 | АС-16 |
| Гайка М8 | 14 | 17 | АС-08 |
| Гайка М12 | 15 | 14 | АС-08 |
| Настил 180×25 | 16 | 1 | ГОСТ 8486-66 |
| Металлические изделия | ММ-1-61 | 3 | АС-21 |
| | ММ-1-62 | 3 | АС-21 |
| | ММ-1-63 | 1 | АС-20 |
| | ММ-1-64 | 4 | АС-22 |
| | ММ-1-65 | 2 | АС-18 |
| | ММ-1-66 | 2 | АС-18 |
| | ММ-1-67 | 1 | АС-20 |
| | ММ-1-68 | 2 | АС-22 |

1. Настоящий лист см. совместно с листами АС-01, АС-02.
2. Склеивание узлов производить цементно-казеиновым клеем, см. пояснительную записку

| Рук. АКМ-7 | В. Ивличев |
|---|---|
| Гл. констр. АКМ-7 | В. Алексеевец |
| Гл. арх. пр-та | Э. Вишневская |
| Гл. инж. пр-та | Н. Новак |
| Рук. гр. констр. | И. Леванович |
| Проектиров. | А. Левинсон |

Белгоспроект г. Минск

| 1977 г. | Малые архитектурные формы и элементы благоустройства мест отдыха | Павильон тип I. Щит покрытия. | Типовой проект 320-58 | Альбом I | Лист АС-05 |
|---|---|---|---|---|---|

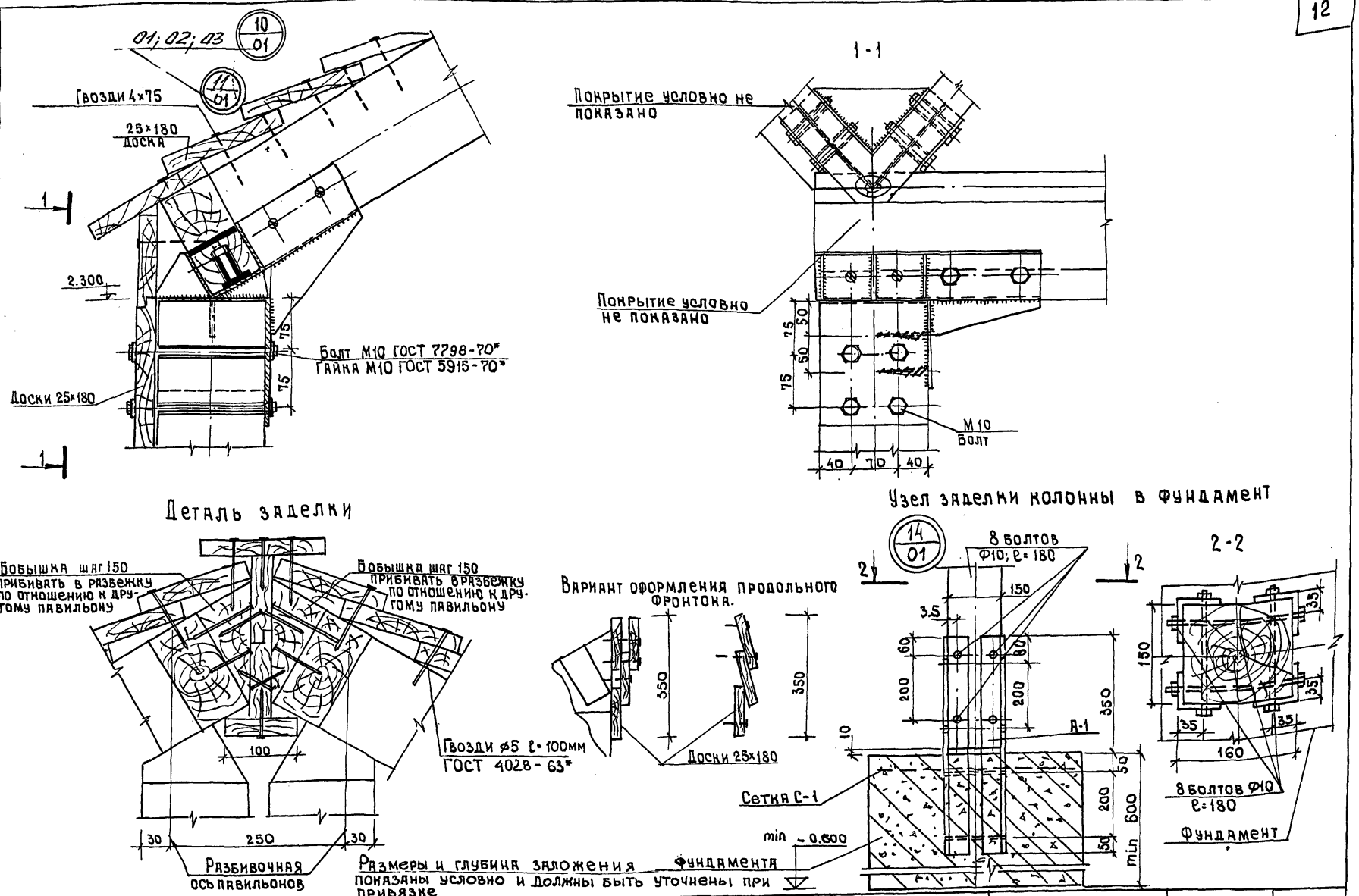


| | | | | | |
|---|---|---|---|---|---|
| Гл. констр. АКМ-7 | В. Алексеевец | Рук. АКМ-7 | | | |
| Гл. арх. пр-та | Э. Вишневская | Гл. констр. АКМ-7 | | | |
| Гл. инж. пр-та | Н. Новак | Гл. арх. пр-та | | | |
| Рук. гр. констр. | И. Леванович | Рук. гр. констр. | | | |

БЕЛГОСПРОЕКТ г. Минск

| | | | | | |
|---|---|---|---|---|---|
| 1977г. | Малые архитектурные формы и элементы благоустройства мест отдыха | Павильон тип I. Узлы | Типовой проект 320-58 | Альбом I | Лист АС-06 |

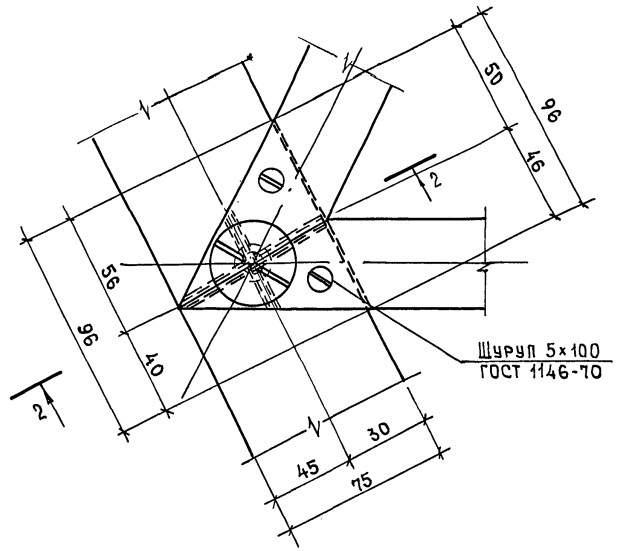


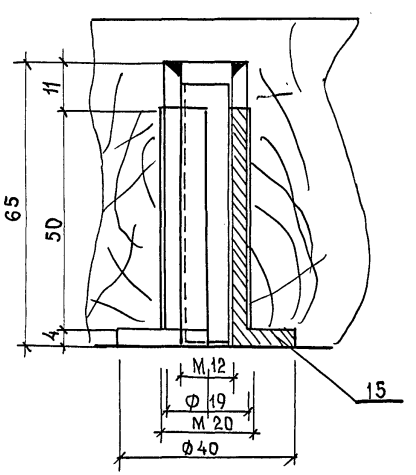


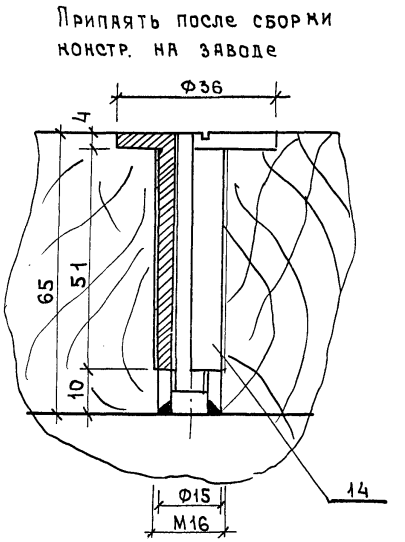


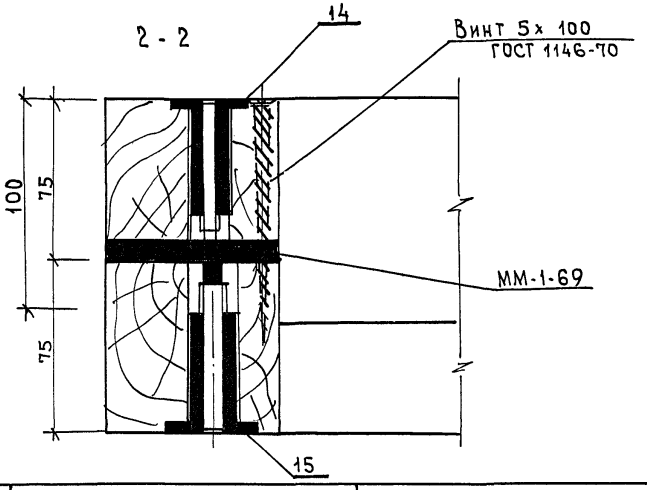


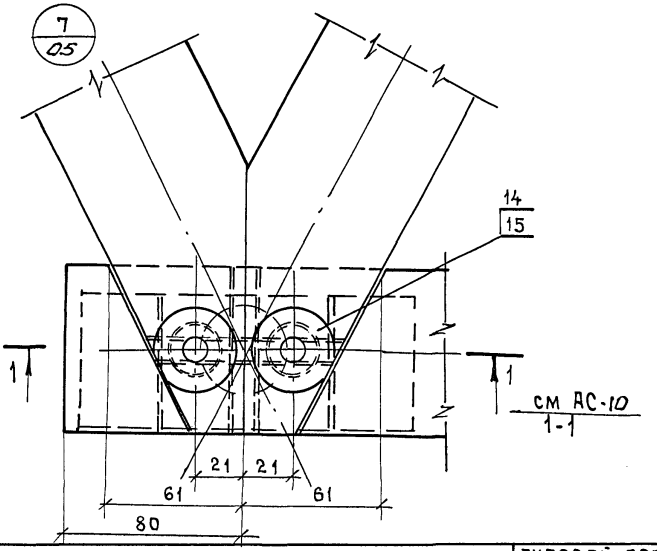


БЕЛГОСПРОЕКТ
г. Минск

| | | |
|---|---|---|
| Рук. АКМ-7 | | В.Ивличев |
| Гл. констр. АКМ-7 | | В.Алексеевец |
| Гл. арх. пр-та | | Э.Вишневская |
| Гл. инж. пр-та | | Н.Новак |
| Рук. гр. констр. | | И.Левинович |

Проектиров. А.Левинсон

1977г.

Малые архитектурные формы и элементы благоустройства мест отдыха

Павильон тип I. Деревянный щит ДЩ-1. Узлы 7÷10

| типовой проект | альбом | лист |
|---|---|---|
| 320-58 | I | АС-07 |

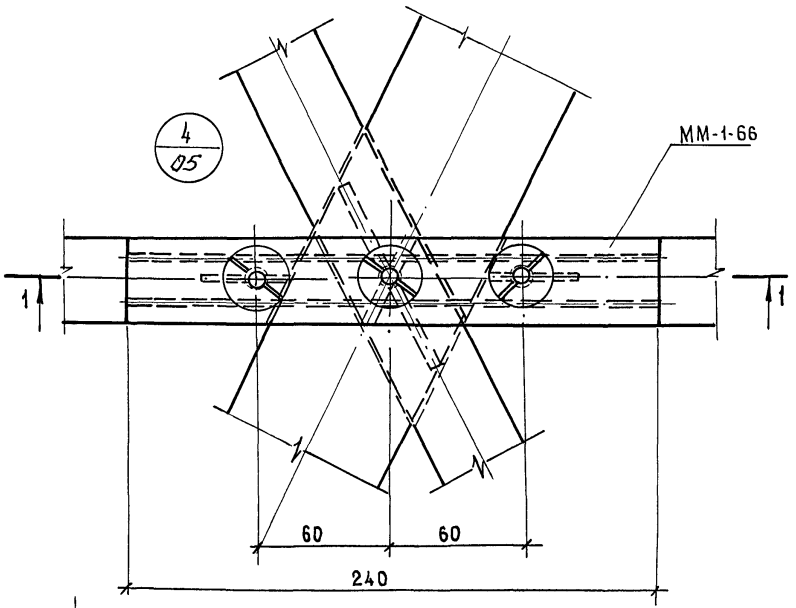


1 - 1

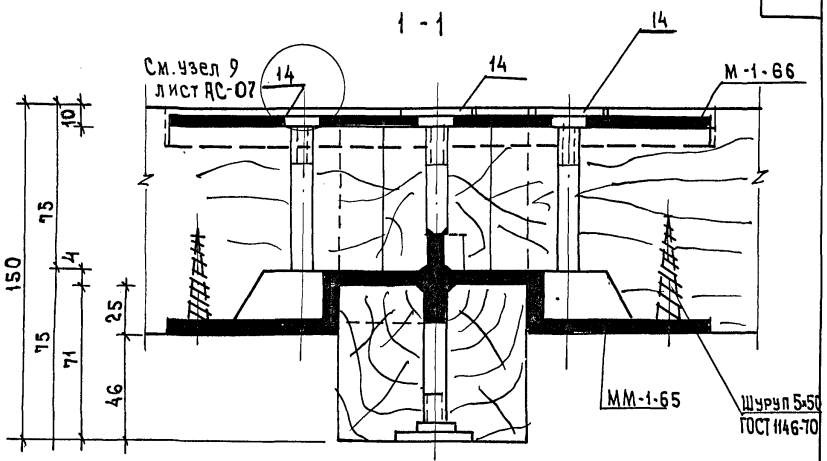


Деталь поз 14; 15

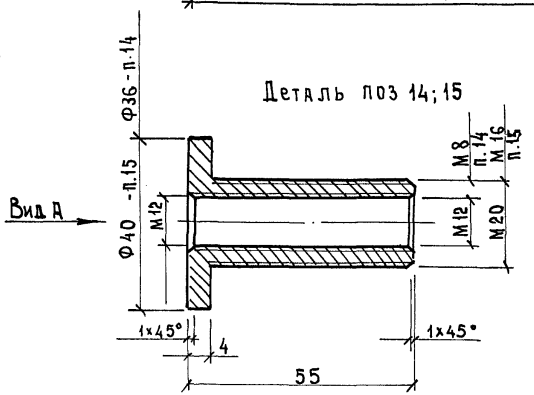


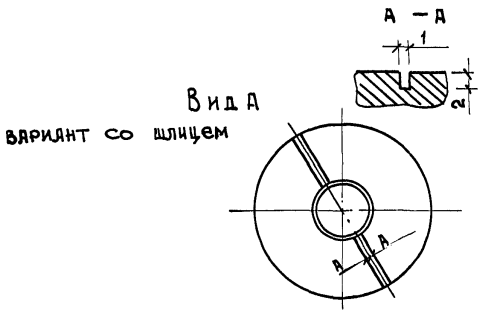





| | | | |
|---|---|---|---|
| Рук. АКМ-7 | | В. Ивличев | Проектиров. |
| Гл. констр. АКМ | | В. Алексеевец | |
| Гл. арх. пр-та | | З. Вишневская | |
| Гл. инж. пр-та | | Н. Новак | |
| Рук. гр. констр. | | И. Левянович | |

БЕЛГОСПРОЕКТ
г. Минск

| | | | | | |
|---|---|---|---|---|---|
| 1977г. | Малые архитектурные формы и элементы благоустройства мест отдыха | Павильон тип I. Деревянный щит ДЩ-1. Узел 4 | Типовой проект 320-58 | Альбом I | Лист АС-08 |

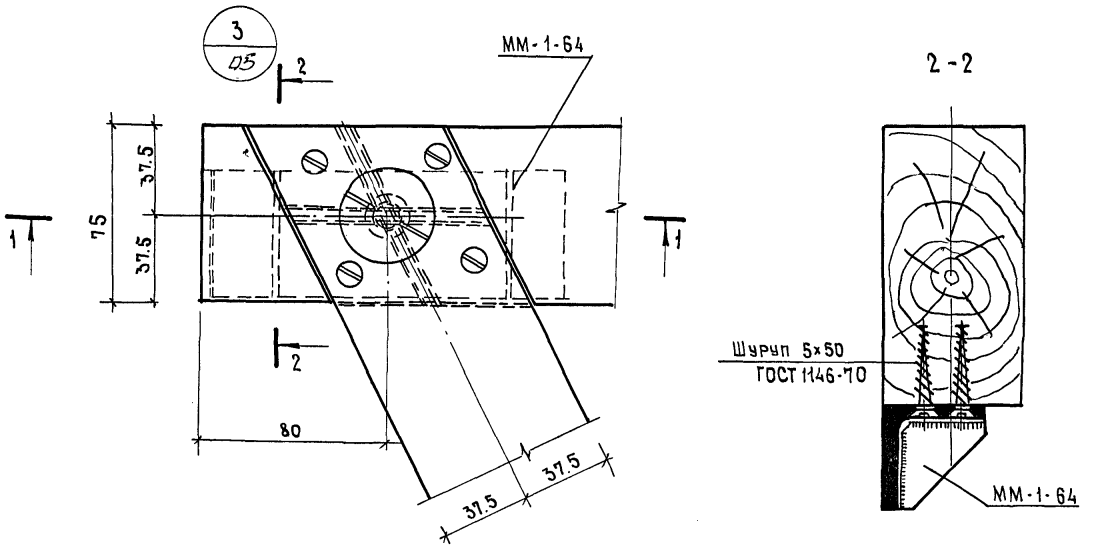


2-2




1-1

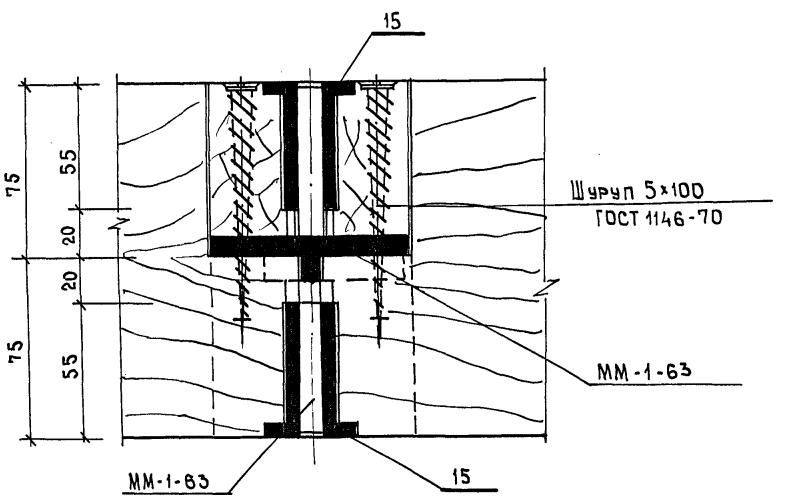


| | | | |
|---|---|---|---|
| Рук. АКМ-7 | | В. Ивличев | Проектировал |
| Гл. конструктор АКМ-7 | | В. Алексеевец | |
| Гл. арх. пр-та | | Э. Вишневская | |
| Гл. инж. пр-та | | Н. Новак | |
| Рук. гр. констр. | | И. Левянович | А. Левинсон |

БЕЛГОСПРОЕКТ
г. Минск

| | | | | | |
|---|---|---|---|---|---|
| 1977 г. | Малые архитектурные формы и элементы благоустройства мест отдыха | Павильон тип I. Деревянный щит ДЩ-1. Узел 3. | Типовой проект 320-58 | Альбом I | Лист АС-09 |

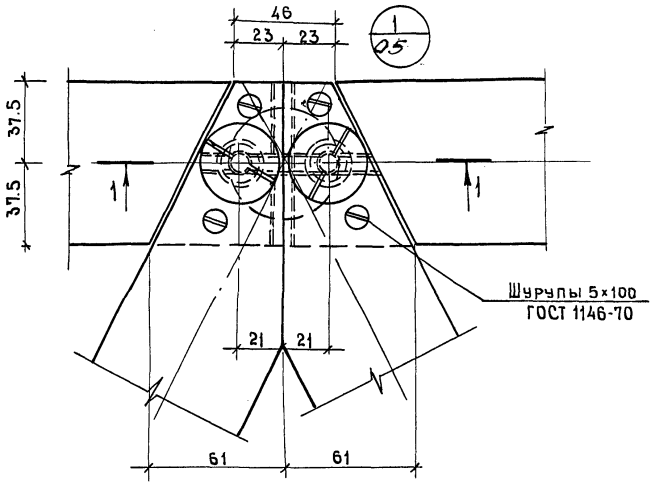


1-1

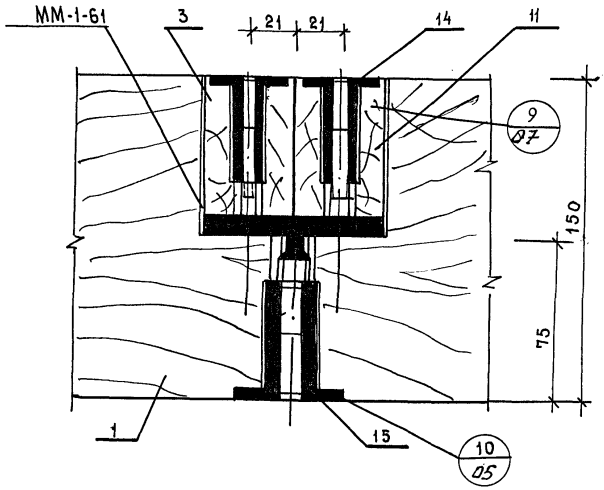


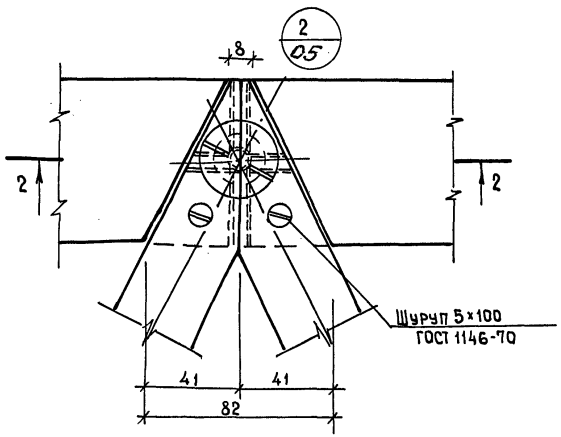


2-2

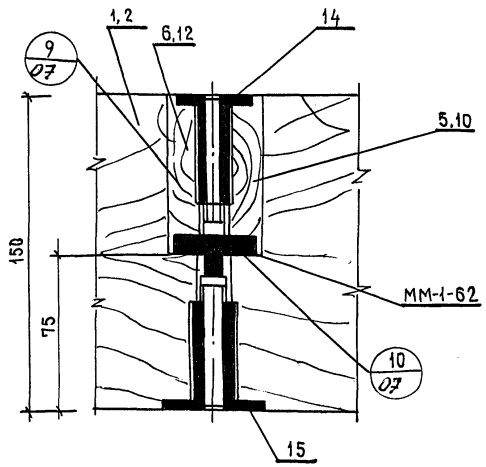


| | | |
|---|---|---|
| Гл. констр АКМУ | | В. Алексеевец |
| Гл. арх. пр-ТА | | Э. Вишневская |
| Гл. инж. пр-ТА | | Н. Новак |
| Рук. гр. констр. | | И. Левянович |

БЕЛГОСПРОЕКТ
г. Минск

| | | | | | |
|---|---|---|---|---|---|
| 1977г | Малые архитектурные формы и элементы благоустройства мест отдыха | Павильон тип I. Деревянный щит ДЩ 1. Узлы 1,2. | Типовой проект 320-58 | Альбом I | Лист АС-10 |

15387-02

## План фундаментов

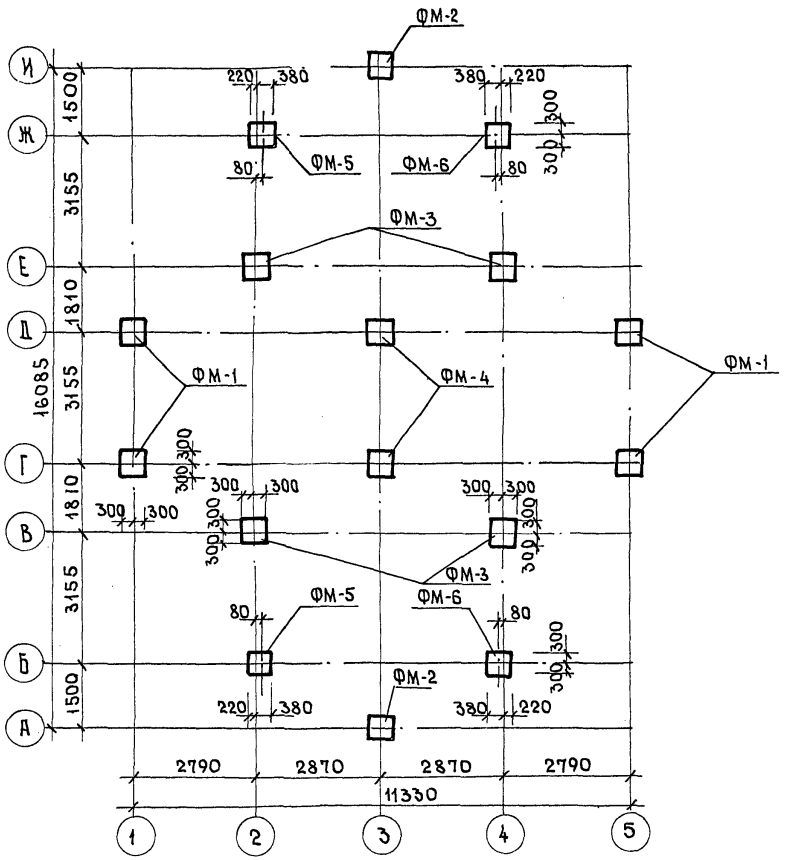


## Спецификация монолитных железобетонных изделий.

| Марка эл-та | Марка бетона | Объем бетона | К-во шт | Общий объем бетона | Стандарт или лист проекта |
|---|---|---|---|---|---|
| ФМ-1 | 200 | 0.18 | 4 | 0.72 | АС-24 |
| ФМ-2 | 200 | 0.18 | 2 | 0.36 | —"— |
| ФМ-3 | 200 | 0.18 | 4 | 0.72 | АС-24 |
| ФМ-4 | 200 | 0.18 | 2 | 0.36 | —"— |
| ФМ-5 | 200 | 0.18 | 2 | 0.36 | —"— |
| ФМ-6 | 200 | 0.18 | 2 | 0.36 | АС-24 |

1. Расход арматуры ∅ 8 AIII
   на 1 Фундамент - 3,21 кг
   на все фундаменты - 51.36 кг.
2. Расход стали ВСТ3 пс 2 по ГОСТ 380-71*
   L 63×5 по ГОСТ 8509-72*
   ФМ-1 - 12,8 кг ; ФМ-4 - 47.7 кг
   ФМ-2 - 25.5 кг; ФМ-5 - 12.8 кг
   ФМ-3 - 44.5 кг ; ФМ-6 - 12,8 кг
3. Размеры и глубина заложения фундаментов показаны условно и должны быть уточнены при привязке

| | | | | |
|---|---|---|---|---|
| Рук. АКМ-7 | | В. Ивличев | Проектиров. | |
| Гл. конструктор | | В. Алексеевец | | |
| Гл. арх. пр-та | | Э. Вишневская | | |
| Гл. инж. пр-та | | Н. Новак | | |
| Рук. гр. констр. | | И. Леванович | | |

Белгоспроект
г. Минск

| | | | | | |
|---|---|---|---|---|---|
| 1977 г. | Малые архитектурные формы и элементы благоустройства мест отдыха. | Павильон тип I. План фундаментов | типовой проект 320-58 | альбом I | лист АС-11 |

## План фундаментов

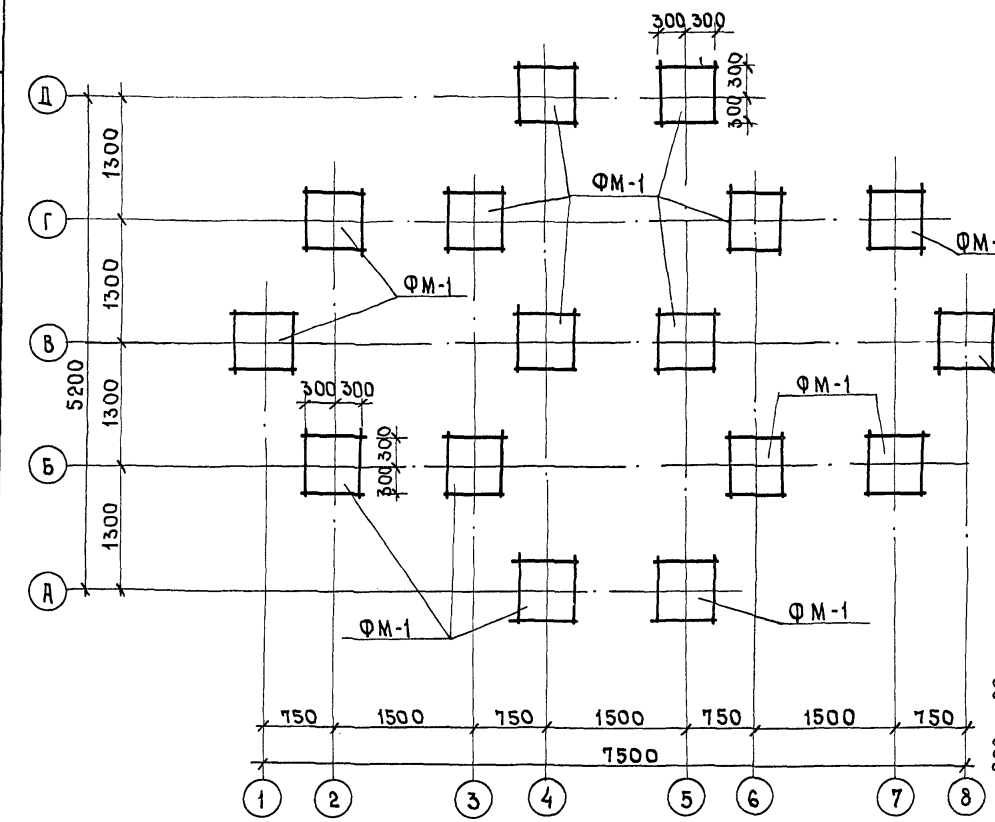


## ФМ-1

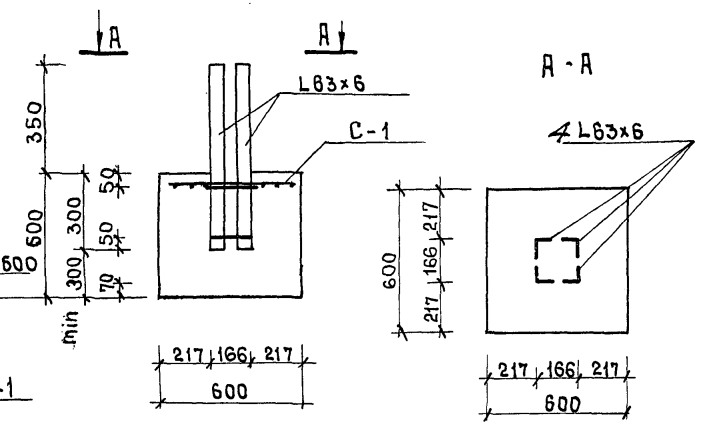


## Спецификация ж.бет. элементов

| Наименование элемента | Марка эл-та | К-во штук | Объем бетона м3 | Стандарт, лист проекта |
|---|---|---|---|---|
| Монолитные железобетонные фундаменты | ФМ-1 | 16 | 0.18 | АС-04 |
| | | | | |

## Б - Б

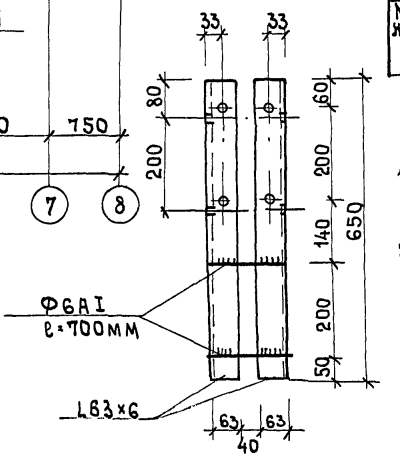


## Анкер

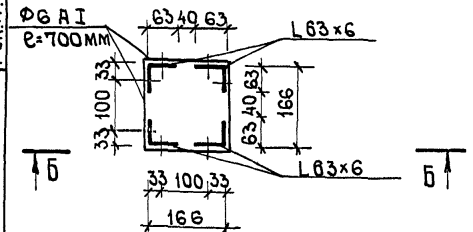


1. Монолитные фундаменты выполнять из бетона М-200.
2. Расход арматуры Ф6 А III на бетонные фундаменты - 53,1 кг
3. Расход металла L63×6 - 238.0 кг
4. Размеры и глубина заложения фундаментов показаны условно и должны быть уточнены при привязке.
5. Сетка С-1 выполняется из отдельных стержней ⌀ 8 А III шаг 100×100 по месту

| | | | | | |
|---|---|---|---|---|---|
| Гл. констр. АНМ-7 | В. Алексеевец | Белгоспроект г. Минск | 1977г. | Малые архитектурные формы и элементы благоустройства мест отдыха | Павильон тип II. План фундаментов. |
| Гл. арх. пр-та | Э. Вишневская | | | | |
| Гл. инж. пр-та | Н. Новак | | | | |
| Рук. гр. констр. | И. Леванович | | | | |

| Типовой проект | Альбом | Лист |
|---|---|---|
| 320-58 | I | АС-12 |

Деталь поз.1

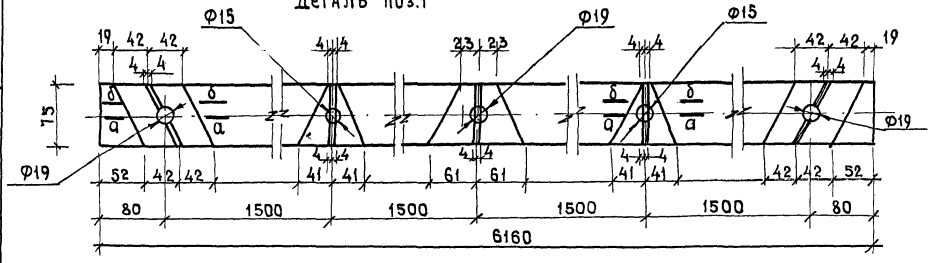


Деталь поз.2

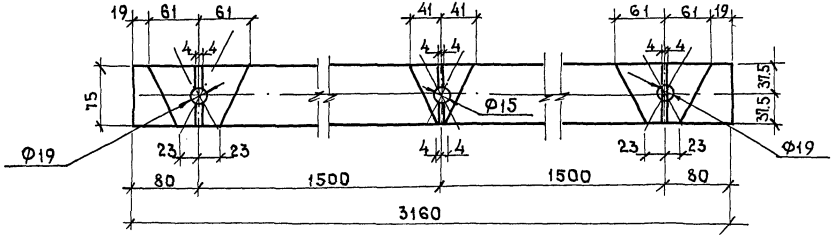


б - б

Четверть деталей поз 3; 4; 11; 13

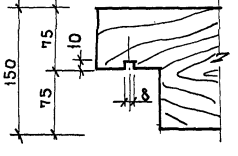


Четверть дет поз. 1; 2; 3; 4; 11; 13

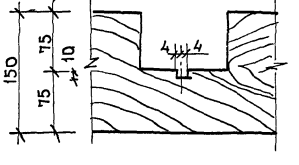


а - а

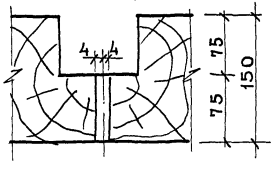


Деталь поз.4

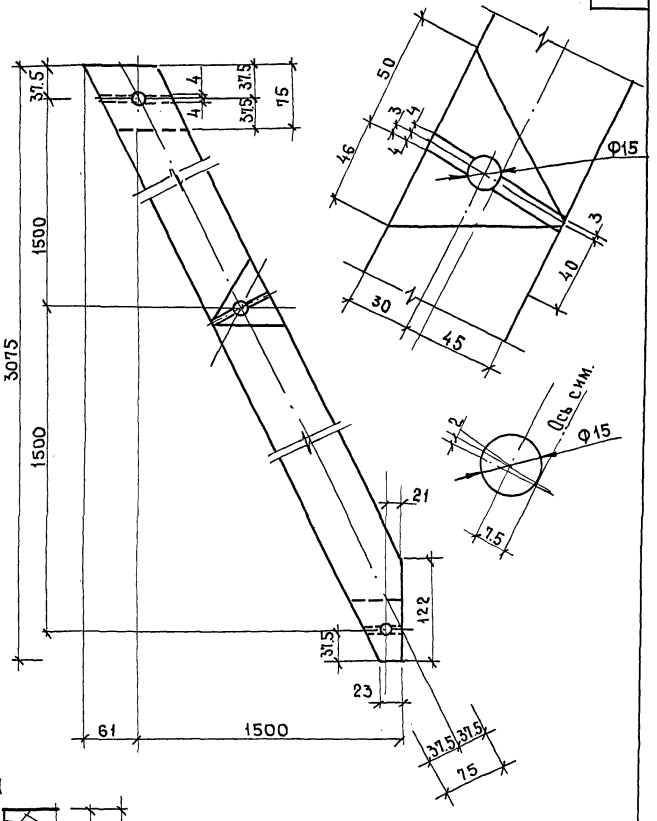


| | | | |
|---|---|---|---|
| Рук. АКМ-7 | | В.Ивличев | Проектиров. |
| Гл.констр.АКМ-7 | | В.Алексеевец | |
| Гл. арх.пр-ТА | | З.Вишневская | |
| Гл. инж.пр-ТА | | Н.Новак | |
| Рук.гр. констр. | | И.Левянович | |

БЕЛГОСПРОЕКТ г. Минск

| 1977г. | Малые архитектурные формы и элементы благоустройства мест отдыха. | Павильон тип I. Деревянные изделия. | Типовой проект 320-58 | Альбом I | Лист АС-13 |
|---|---|---|---|---|---|

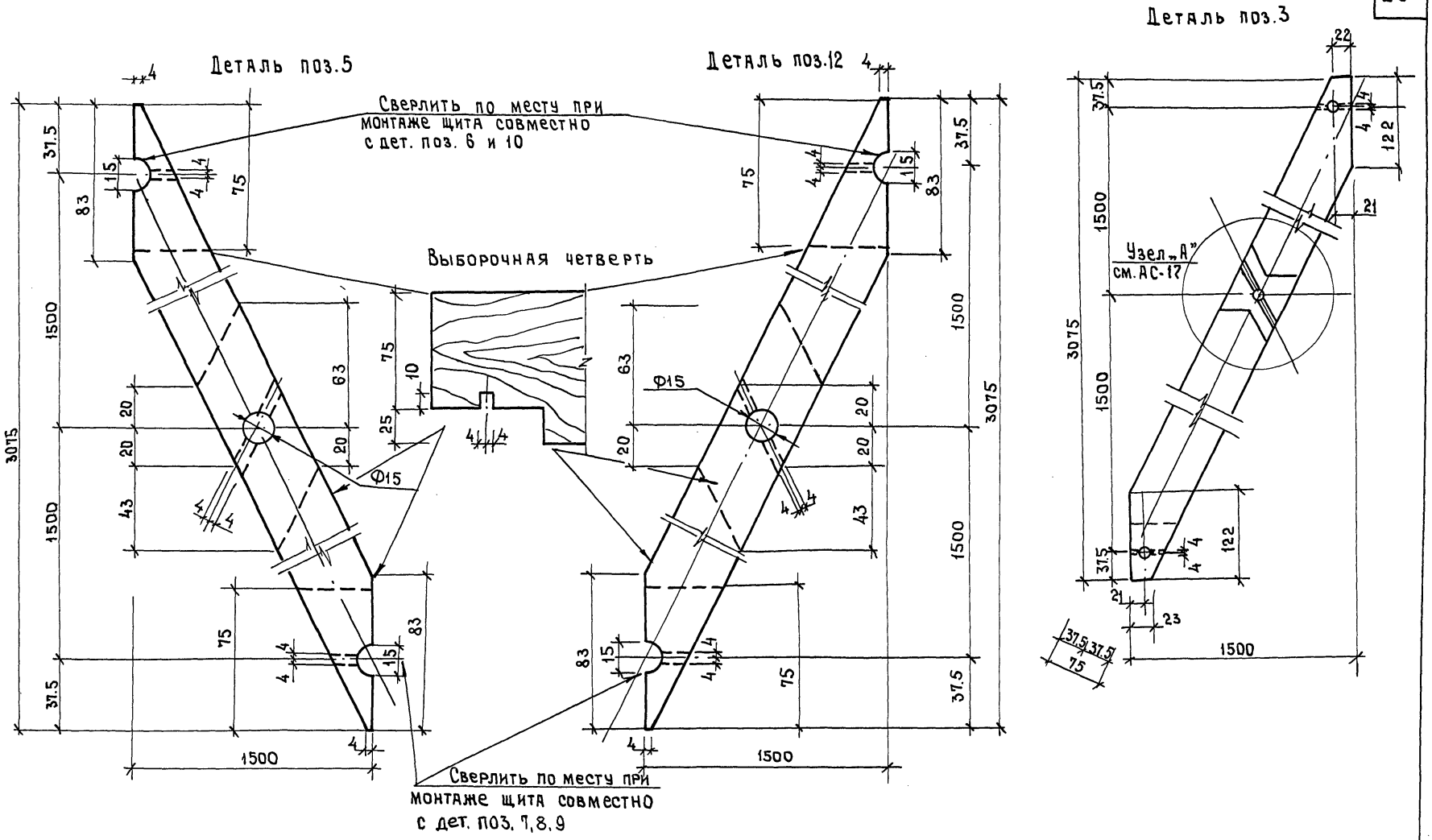


| | | | | | |
|---|---|---|---|---|---|
| 1977г. | Малые архитектурные формы и элементы благоустройства мест отдыха | Павильон тип I. Деревянные изделия | Типовой проект 320-58 | Альбом I | Лист АС-14 |

Гл. констр. АКМ-1 — В. Алексеевец
Гл. арх. пр-та — Э. Вишневская
Гл. инж. пр-та — Н. Новак
Рук. гр. констр. — И. Леванович

Белгоспроект г. Минск

15327-02

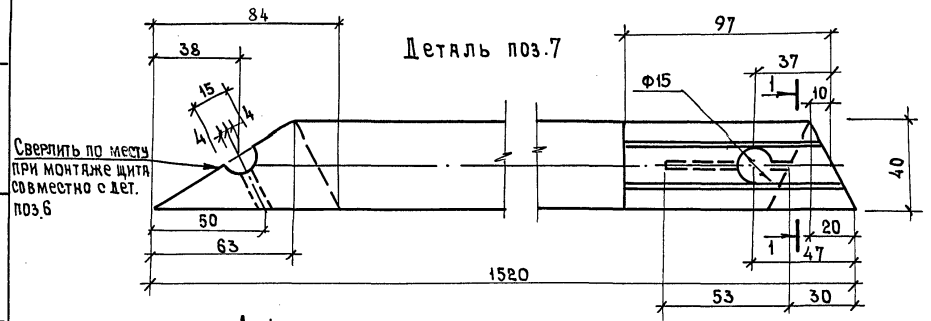


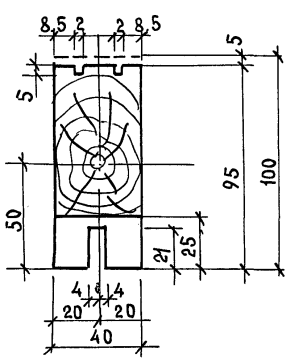


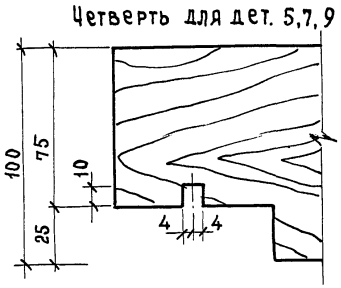


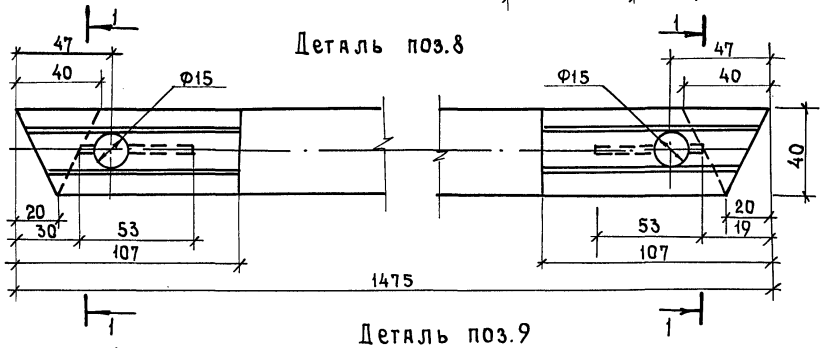


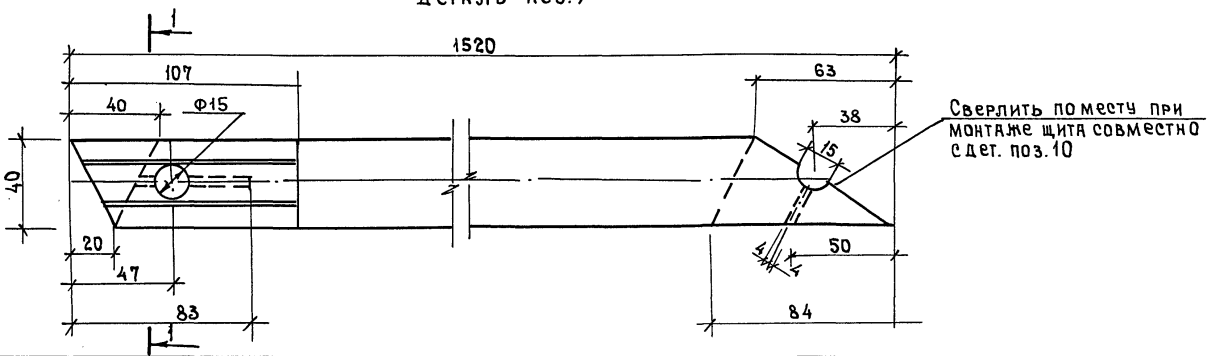


| | | | | | | |
|---|---|---|---|---|---|---|
| Рук. АКМ-7 | А.Левинсон | | | | | |
| Гл.констр.АКМ-7 | В.Ивличев | Проектиров. | | | | |
| Гл. арх. пр-тя | В.Алексеевец | | | | | |
| Гл. инж. пр-тя | З.Вишневская | | | | | |
| Рук. гр. констр. | Н.Новак | | | | | |
| | И.Левинович | | | | | |

Белгоспроект г. Минск

| | | | | | |
|---|---|---|---|---|---|
| 1977г. | Малые архитектурные формы и элементы благоустройства мест отдыха | Павильон тип I. Деревянные изделия | типовой проект 320-58 | альбом I | лист АС-15 |

## Спецификация материалов на изделие. ДЩ-1.

| Поз. | К-во шт. | Размеры, мм | | | Объем м³ |
|---|---|---|---|---|---|
| | | Длина | Ширина | Высота | |
| 1 | 1 | 6160 | 75 | 150 | 0.070 |
| 2 | 1 | 3160 | 75 | 150 | 0.060 |
| 3 | 1 | 3254 | 75 | 150 | 0.036 |
| 4 | 1 | 3254 | 75 | 150 | 0.036 |
| 5 | 1 | 3254 | 40 | 100 | 0.012 |
| 6 | 1 | 1750 | 40 | 100 | 0.006 |
| 7 | 1 | 1520 | 40 | 100 | 0.006 |
| 8 | 1 | 1475 | 40 | 100 | 0.006 |
| 9 | 1 | 1520 | 40 | 100 | 0.006 |
| 10 | 1 | 1750 | 40 | 100 | 0.006 |
| 11 | 1 | 3254 | 75 | 150 | 0.036 |
| 12 | 1 | 3254 | 40 | 100 | 0.012 |
| 13 | 1 | 3254 | 75 | 150 | 0.036 |
| | | | | | |

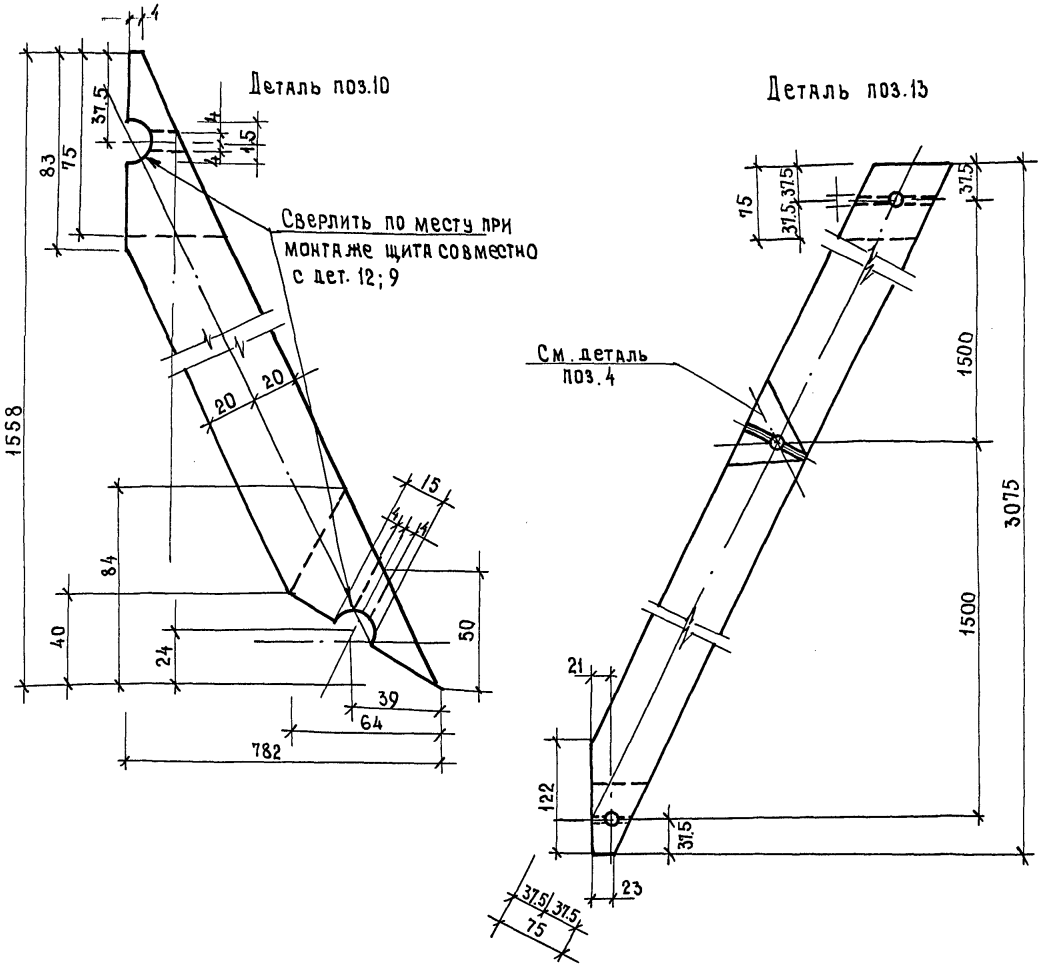


| | | |
|---|---|---|
| Гл. констр. АКМ-7 | В. Алексеевец | |
| Гл. арх. пр-та | Э. Вишневская | |
| Гл. инж. пр-та | Н. Новак | |
| Рук. гр. констр. | И. Левянович | |

БЕЛГОСПРОЕКТ г. Минск

| 1977г. | Малые архитектурные формы и элементы благоустройства мест отдыха | Павильон тип I. Деревянные изделия. | Типовой проект 320-58 | Альбом I | Лист АС-16 |
|---|---|---|---|---|---|

4.327-02

Деталь поз.6

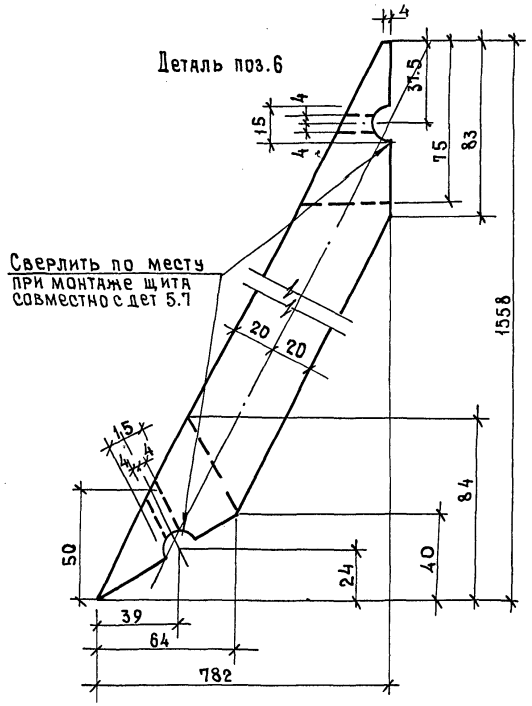


Деталь поз.11

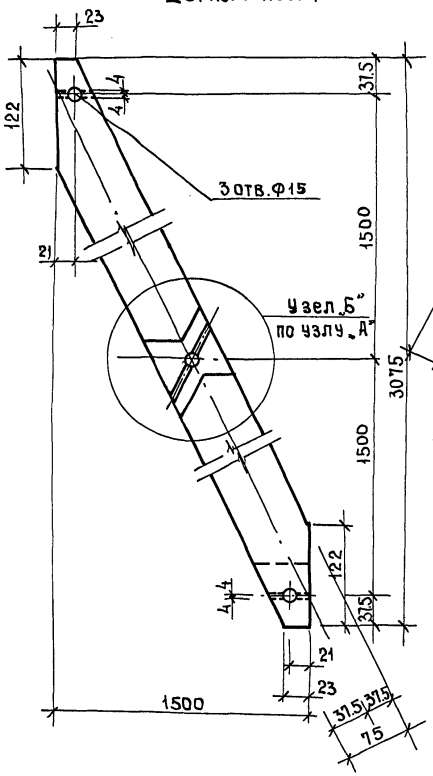


Узел „А"
для узла „Б" зеркал.

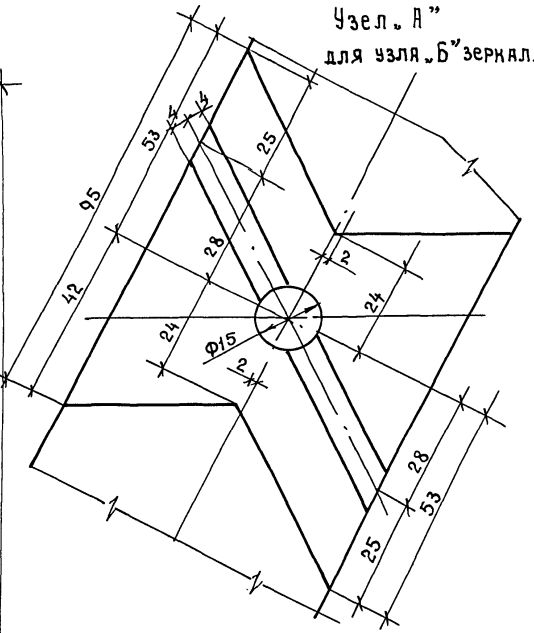


| | | | |
|---|---|---|---|
| Рук. АКМ-7 | | В.Ивличев | Проектиров. |
| Гл. констр. АКМ-7 | | В.Алексеевец | |
| Гл. арх. пр-тя | | Э.Вишневская | |
| Гл. инж. пр-тя | | Н.Новак | |
| Рук. гр. констр. | | И.Леванович | |

Белгоспроект
г. Минск

| 1977 г. | Малые архитектурные формы и элементы благоустройства мест отдыха | Павильон тип I. Деревянные изделия. | Типовой проект 320-58 | Альбом I | Лист АС-17 |
|---|---|---|---|---|---|

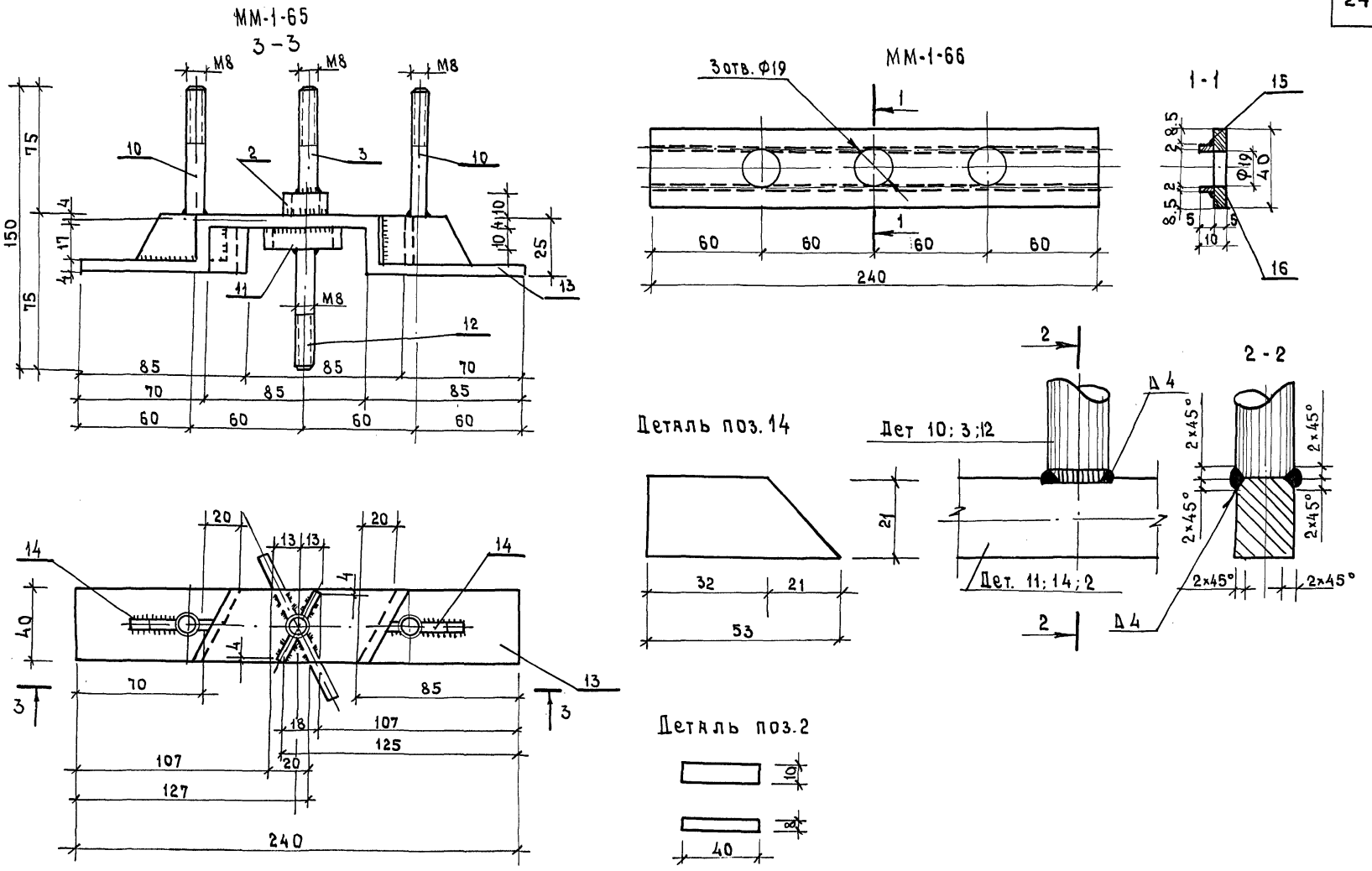


| | | | | | |
|---|---|---|---|---|---|
| 1977г | Малые архитектурные формы и элементы благоустройства мест отдыха | Павильон тип I. Металлические соединительные детали. | Типовой проект 320-58 | Альбом I | Лист АС-18 |


Гл. конструктор Б. Алексеевец
Гл. арх. пр-та Э. Вишневская
Гл. инж. пр-та Н. Новак
Рук. гр. констр. И. Леванович
Белгоспроект г. Минск


15387-02

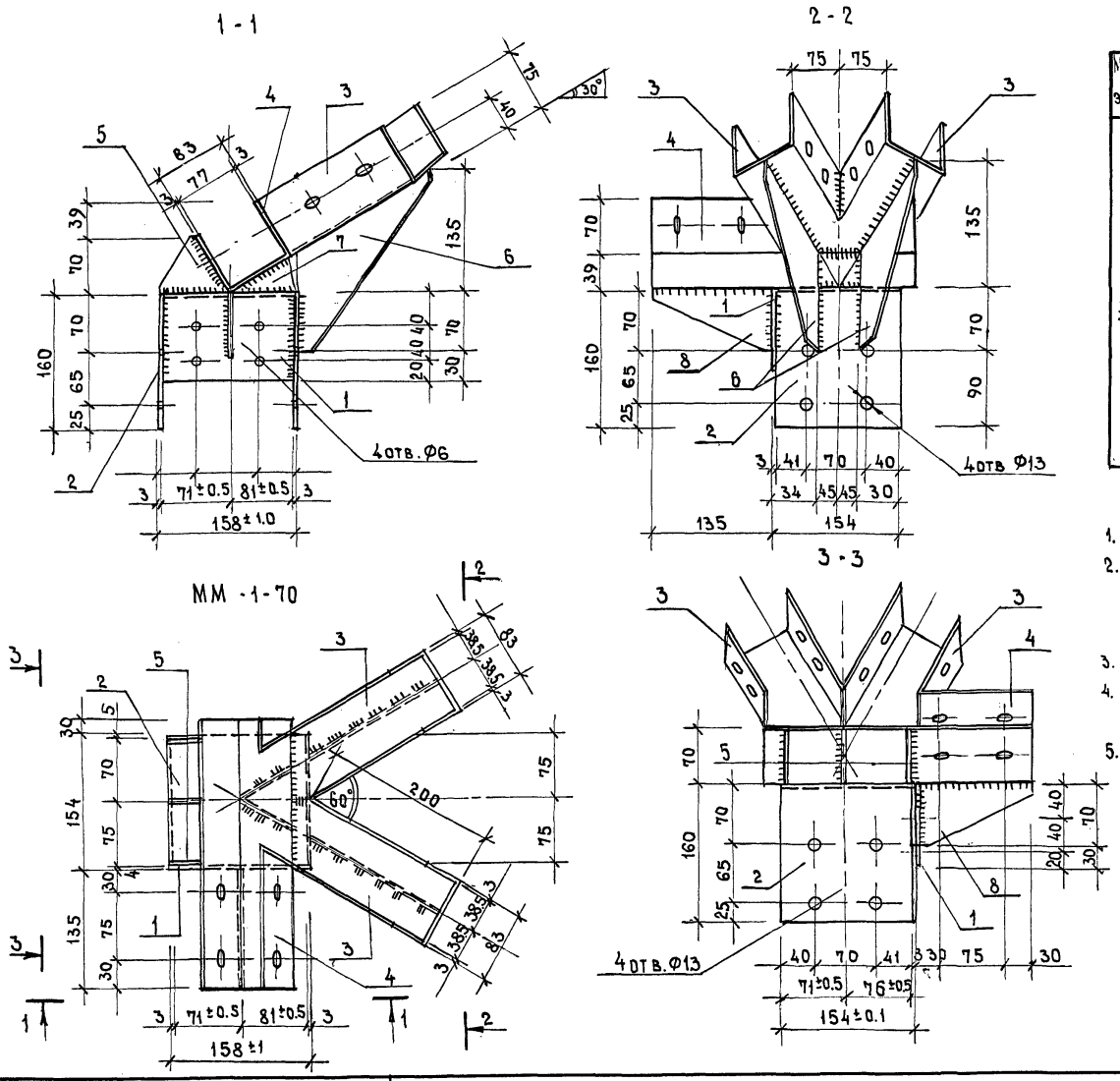


## Спецификация стали на соединительную деталь

| Марка эл-та | N поз. | Сечение | Длина мм | Кол. шт. | Масса кг 1 шт. | Масса кг в сех | Масса кг Марки | ГОСТ или лист проекта |
|---|---|---|---|---|---|---|---|---|
| ММ-1-70 | 1 | -3x100 | 152 | 1 | 0.33 | 0.33 | 10.03 | 103-76 |
| | 2 | -3x160 | 480 | 1 | 1.82 | 1.82 | | —"— |
| | 3 | -3x230 | 225 | 2 | 1.24 | 2.50 | | —"— |
| | 4 | -3x230 | 320 | 1 | 1.76 | 1.76 | | 103-76 |
| | 5 | -5x70 | 70 | 3 | 0.20 | 0.60 | | —"— |
| | 6 | -5x130 | 230 | 2 | 1.20 | 2.40 | | —"— |
| | 7 | -5x40 | 80 | 2 | 0.13 | 0.26 | | —"— |
| | 8 | -5x70 | 135 | 1 | 0.36 | 0.36 | | 103-76 |

1. Данный лист читать совместно с л. АС-06
2. Материал металлических деталей сталь Вст.3 пс2 по ГОСТ 380-7-1* с гарантией свариваемости согласно пунктам 1.5; 1.5.1; 5.2; 2.4.8
3. Прокатная листовая сталь по ГОСТ 19904-74
4. Металлические детали ММ-1-70 разработать на стадии КМД
5. Высота сварных швов принимается не более минимальной толщины свариваемых элементов.

| | | | | | |
|---|---|---|---|---|---|
| Рук. АКМ-7 | | В. Ивличев | Проектиров. | | И. Леванович |
| Гл. констр. АКМ-7 | | В. Алексеевец | | | |
| Гл. арх. пр-та | | Э. Вишневская | | | |
| Гл. инж. пр-та | | Н. Новак | | | |
| Рук. гр. констр | | И. Леванович | | | |

Белгоспроект г Минск

| 1977г. | Малые архитектурные формы и элементы благоустройства мест отдыха | Павильон тип I<br>Металлическая соединительная деталь ММ-1-70 | Типовой проект 320-58 | Альбом I | Лист АС-19 |
|---|---|---|---|---|---|

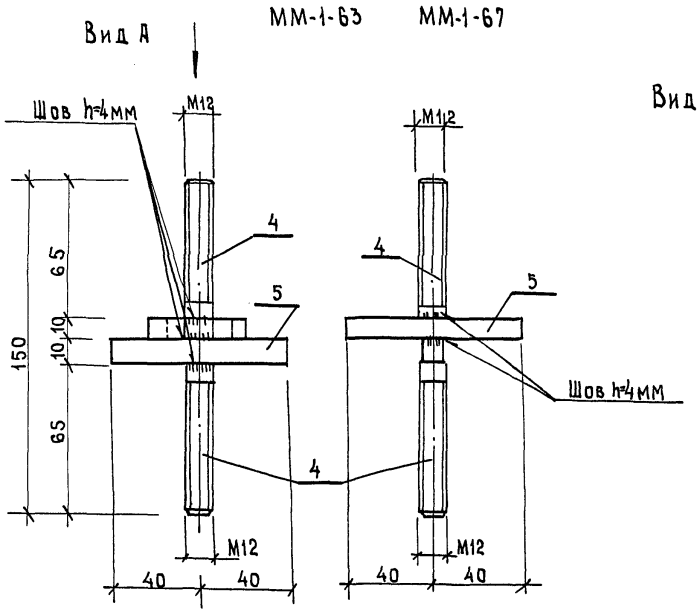


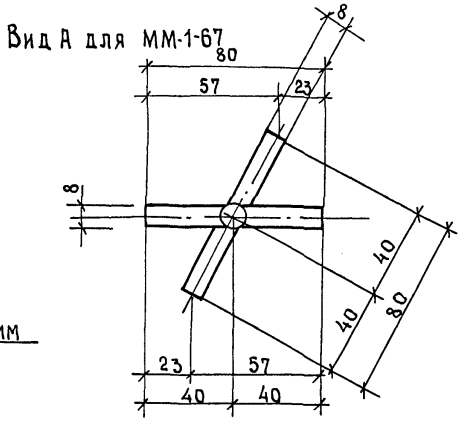


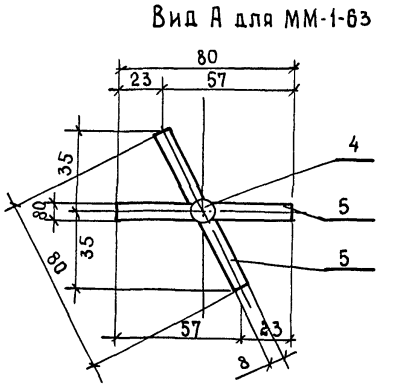


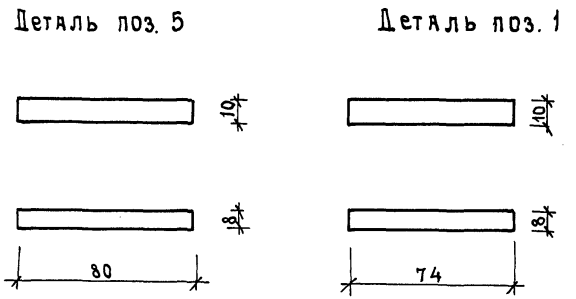





| | | | | | |
|---|---|---|---|---|---|
| 1977г. | Малые архитектурные формы и элементы благоустройства мест отдыха | Павильон тип I. Металлические соединительные детали. | Типовой проект 320-58 | Альбом I | Лист АС-20 |

г. Минск

Гл. инж. пр-та Н. Новак

Рук. гр. констр. И. Леванович

ММ-1-61

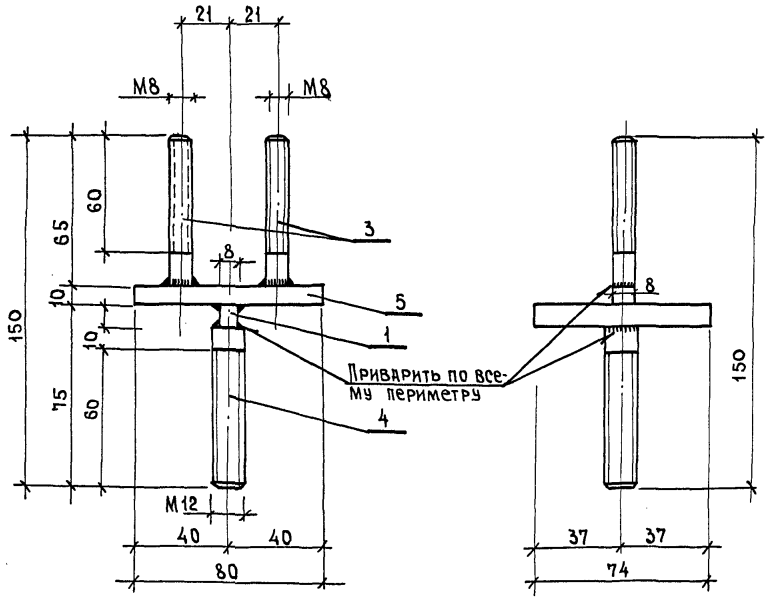


ММ-1-62

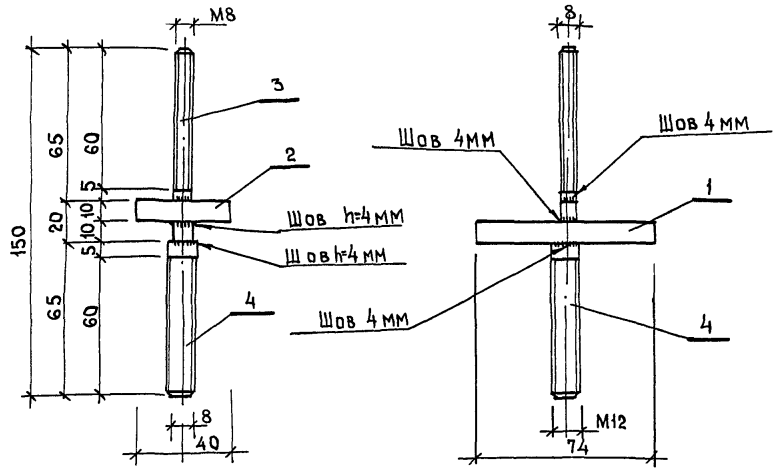


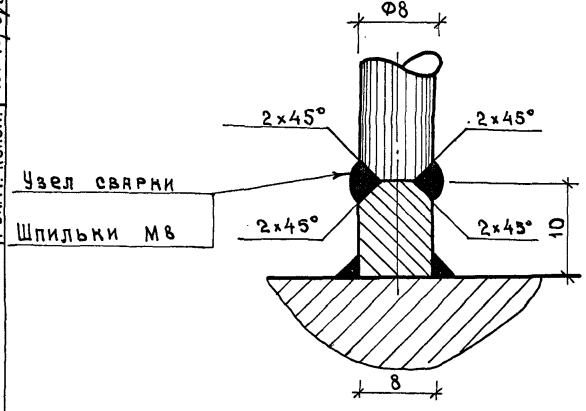


Узел
сварки шпильки М12

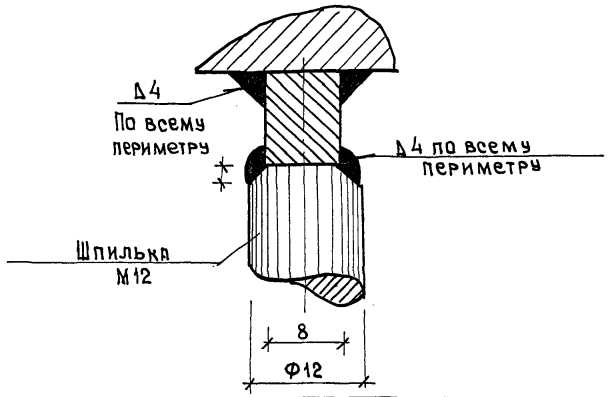


Сварку производить электродами Э42 по ГОСТ 9467-75.

| | | | | | |
|---|---|---|---|---|---|
| 1977г. | Малые архитектурные формы и элементы благоустройства мест отдыха | Павильон тип I. Металлические соединительные детали | Типовой проект 320-58 | Альбом I | Лист АС-21 |

Белгоспроект г. Минск

Рук. АКМ-7 — Гл. констр. АКМ-7 — Гл. арх. пр-та — Гл. инж. пр-та — Рук. гр. констр.

В. Ивличев — В. Алексеевец — О. Вишневская — Н. Новак — И. Левинович

Проектиров. — А. Левинсон

15327-02

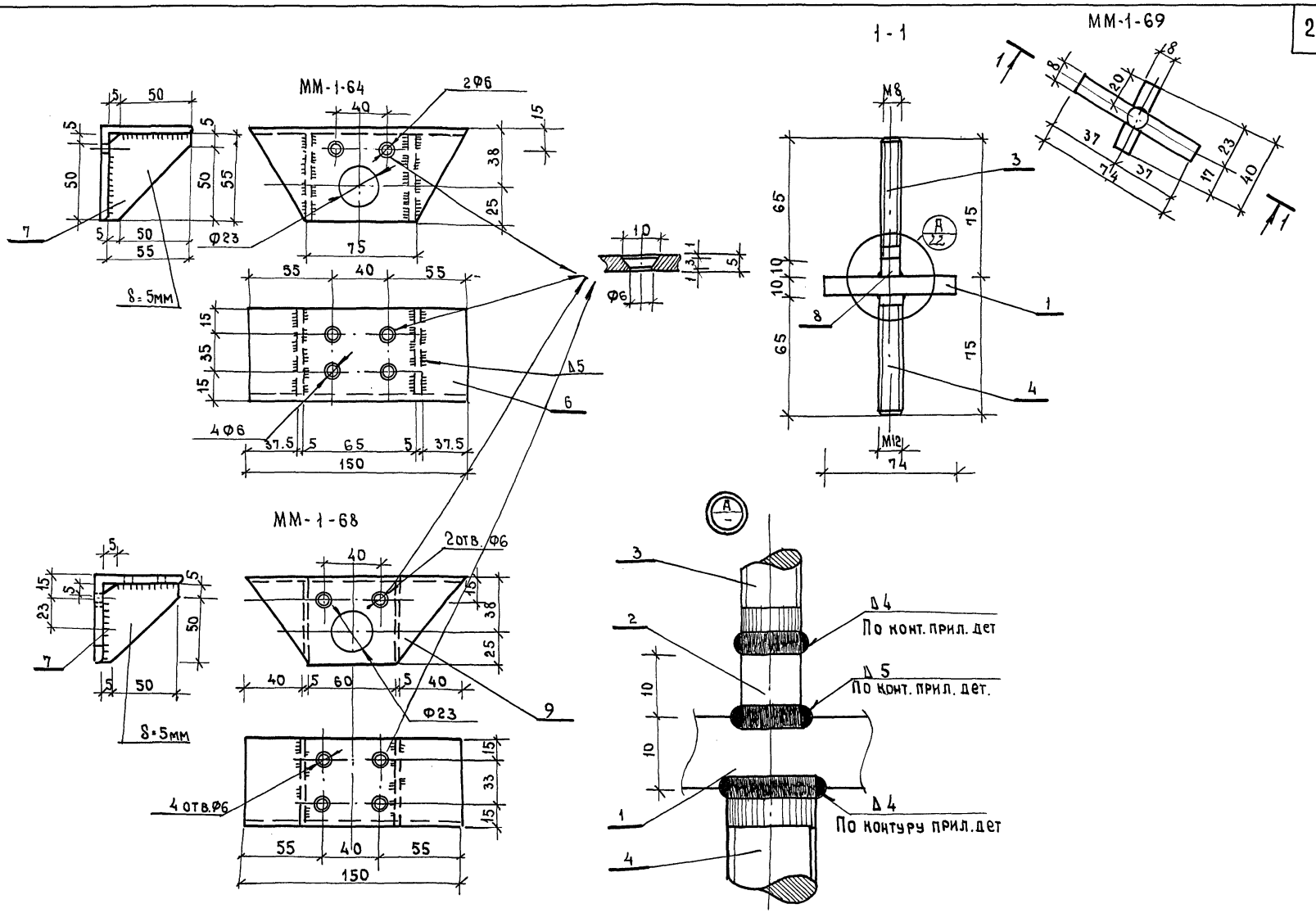


| | | | | | |
|---|---|---|---|---|---|
| 1977г. | Малые архитектурные формы и элементы благоустройства мест отдыха | Павильон тип I Металлические соединительные детали | Типовой проект 320-58 | Альбом I | Лист АС-22 |

Белгоспроект г. Минск

Гл. констр. АКМ — В. Алексеевец
Гл. арх. пр-та — Э. Вишневская
Гл. инж. пр-та — Н. Новак
Рук. гр. констр — И. Левянович

15827-СБ

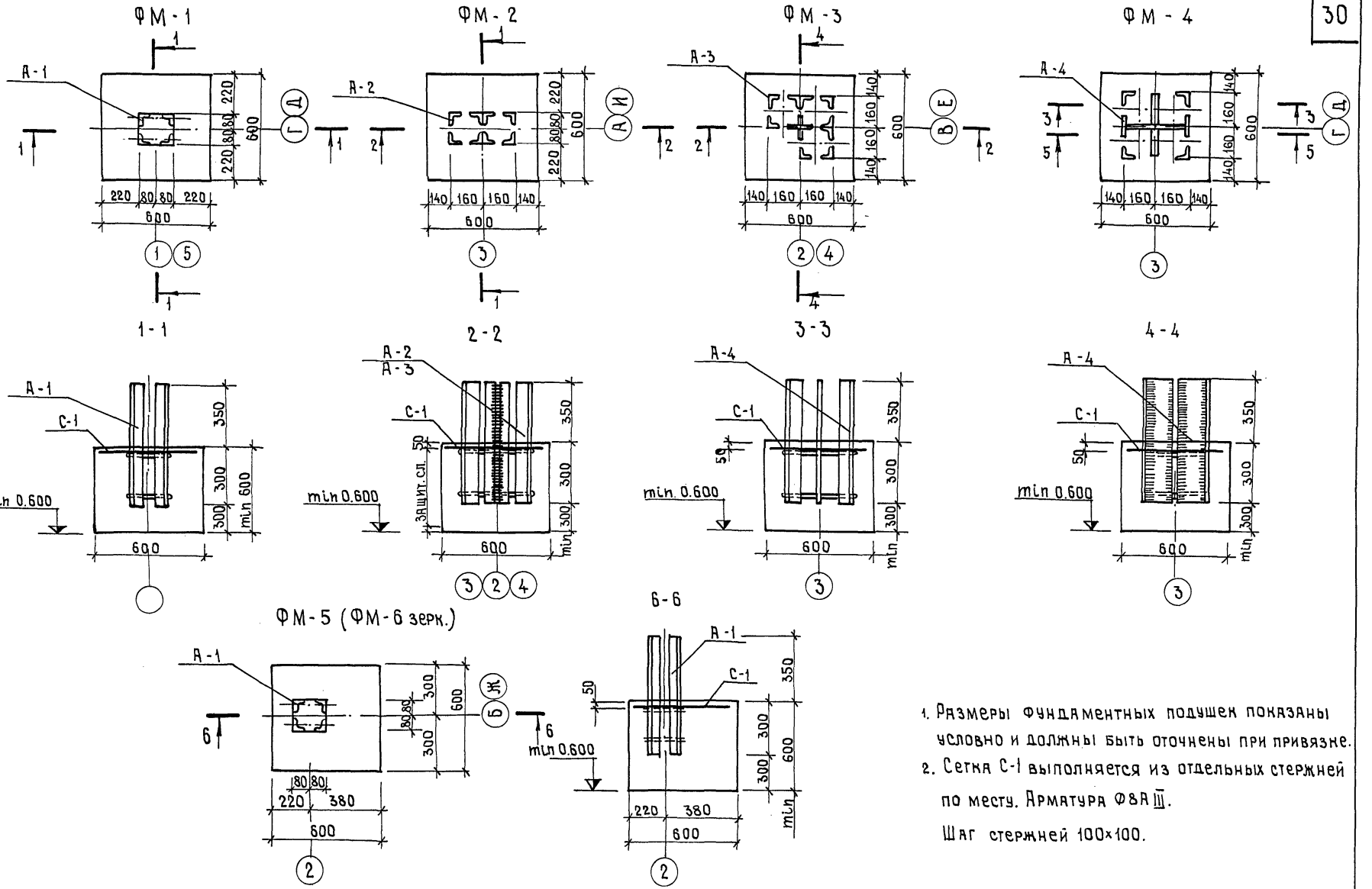


1. Размеры фундаментных подушек показаны условно и должны быть уточнены при привязке.
2. Сетка С-1 выполняется из отдельных стержней по месту. Арматура Ø8 AIII.
   Шаг стержней 100×100.

| | | | |
|---|---|---|---|
| Рук. АКМ-7 | В.Ивличев | | |
| Гл. констр. АКМ-7 | В.Алексеевец | | |
| Гл. арх. пр-та | Э.Вишневская | | |
| Гл. инж. пр-та | Н.Новак | | |
| Рук. гр. констр. | И.Левкович | | |

Проектиров. В.Березовский

Белгоспроект
г. Минск

| 1977г. | Малые архитектурные формы и элементы благоустройства мест отдыха. | Павильон тип I. Фундаменты ФМ-1 ÷ ФМ-6. | типовой проект 320-58 | альбом I | лист АС-24 |
|---|---|---|---|---|---|

15327-02

## Деталь поз. 13

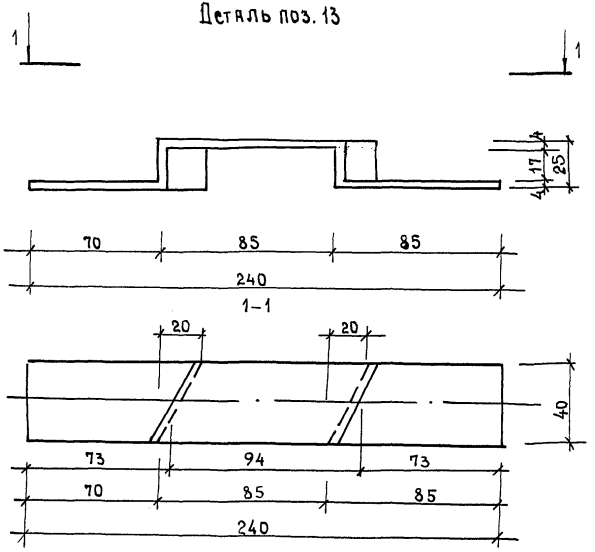


## Деталь поз. 10

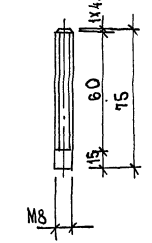


## Деталь поз. 3

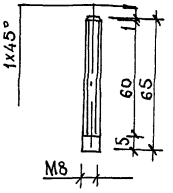


## Деталь поз. 11

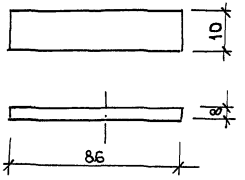


## Спецификация стали на 1 соед. деталь

| Марка эл-та | N поз. | Сечение | Длина мм. | Кол. шт. | Масса, кг 1 шт. | Масса, кг Всех | Масса, кг Марки | ГОСТ или лист проекта |
|---|---|---|---|---|---|---|---|---|
| ММ-1-61 | 1 | -10х8 | 74 | 1 | 0.05 | 0.05 | 0.29 | 103-76 |
| | 3 | Шпилька М8 | 65 | 2 | 0.06 | 0.12 | | |
| | 4 | " М12 | 65 | 1 | 0.07 | 0.07 | | |
| | 5 | -10х8 | 80 | 1 | 0.05 | 0.05 | | 103-76 |
| ММ-1-62 | 1 | -10х8 | 74 | 1 | 0.05 | 0.05 | 0.21 | —"— |
| | 2 | -10х8 | 40 | 1 | 0.03 | 0.03 | | 103-76 |
| | 3 | Шпилька М8 | 65 | 1 | 0.06 | 0.06 | | |
| | 4 | Шпилька М12 | 65 | 1 | 0.07 | 0.07 | | |
| ММ-1-63 | 5 | -10х8 | 80 | 2 | 0.05 | 0.1 | 0.22 | 103-76 |
| | 4 | Шпилька М12 | 65 | 2 | 0.06 | 0.12 | | |
| ММ-1-64 | 6 | L 63х5 | 150 | 1 | 0.6 | 0.6 | 0.72 | 8510-72 |
| | 7 | Косынка 55х5 | 55 | 2 | 0.06 | 0.12 | | 103-76 |
| ММ-1-65 | 13 | -40х4 | 274 | 1 | 0.35 | 0.35 | 1.05 | 103-76 |
| | 14 | -21х8 | 53 | 2 | 0.2 | 0.4 | | —"— |
| | 11 | -10х8 | 86 | 1 | 0.05 | 0.05 | | —"— |
| | 2 | -10х8 | 40 | 1 | 0.03 | 0.03 | | 103-76 |
| | 10 | Шпилька М8 | 71 | 2 | 0.06 | 0.12 | | |
| | 12 | " | 63 | 1 | 0.05 | 0.05 | | |
| | 3 | " | 65 | 1 | 0.05 | 0.05 | | |
| ММ-1-66 | 16 | -5х40 | 240 | 1 | 0.4 | 0.4 | 0.62 | 103-76 |
| | 15 | -2х5 | 240 | 2 | 0.11 | 0.22 | | —"— |
| ММ-1-67 | 5 | -10х8 | 80 | 2 | 0.05 | 0.1 | 0.22 | 103-76 |
| | 4 | Шпилька М12 | 65 | 2 | 0.06 | 0.12 | | |
| ММ-1-68 | 7 | Косынка 55х5 | 55 | 2 | 0.06 | 0.12 | 0.72 | 103-76 |
| | 9 | L 63х5 | 150 | 1 | 0.6 | 0.6 | | 8510-72 |
| ММ-1-69 | 1 | -8х10 | 74 | 1 | 0.05 | 0.05 | 0.21 | 103-76 |
| | 2 | -8х10 | 40 | 1 | 0.03 | 0.03 | | 103-76 |
| | 3 | Шпилька М8 | 65 | 1 | 0.06 | 0.06 | | |
| | 4 | Шпилька М12 | 65 | 1 | 0.07 | 0.07 | | |

| | | |
|---|---|---|
| Гл. арх. пр-та | З. Вишневская | |
| Гл. инж. пр-та | Н. Новак | |
| Рук. гр. констр. | И. Иванович | |

г. Минск

| 1977 г. | Малые архитектурные формы и элементы благоустройства мест отдыха | Павильон тип I Металлические соединительные детали | Типовой проект 320-58 | Альбом I | Лист АС-23 |
|---|---|---|---|---|---|

15320-02

## Спецификация изделий на скамью и стол тип I г

| N поз. | Сечение мм | Длина 1эл-та | К-во шт. | Общая длина м | Объем м³ поз. | Объем м³ общ. | Масса кг поз. | Масса кг общ. | ГОСТ |
|---|---|---|---|---|---|---|---|---|---|
| 1 | 150×50 | 2000 | 4 | 8.0 | 0.015 | 0.06 | | | 8486-66 |
| 2 | 150×50 | 2800 | 3 | 8.4 | 0.021 | 0.063 | | | " |
| 3 | 150×50 | 310 | 16 | 4.96 | 0.002 | 0.037 | | | " |
| 4 | 50×50 | 400 | 8 | 3.2 | 0.001 | 0.08 | | | " |
| 5 | 200×40 | 2800 | 8 | 22.4 | 0.02 | 0.18 | | | " |
| 6 | 150×50 | 610 | 8 | 4.88 | 0.005 | 0.04 | | | " |
| 7 | 50×100 | 800 | 4 | 3.2 | 0.004 | 0.016 | | | " |
| 8 | Болт М10 | 180 | 48 | | | 5.92 | | | 7798-70* |
| 9 | Гайка М10 | | 48 | | | 0.55 | | | 5915-70 |
| 10 | Шайба 10 | | 96 | | | 0.39 | | | 10450-68 |
| 11 | Гвозди ФЗ | 80 | | | | | | | 4028-63* |

## Скамья и стол тип I д

| | | | | | | | | | |
|---|---|---|---|---|---|---|---|---|---|
| 1 | 150×50 | 2000 | 2 | 4.0 | 0.015 | 0.03 | | | 8486-66 |
| 12 | 150×50 | 1200 | 3 | 3.6 | 0.009 | 0.027 | | | " |
| 3 | 150×50 | 310 | 8 | 2.48 | 0.002 | 0.016 | | | " |
| 4 | 50×50 | 400 | 4 | 1.6 | 0.001 | 0.004 | | | " |
| 13 | 200×40 | 1500 | 4 | 6.0 | 0.012 | 0.048 | | | " |
| 6 | 150×50 | 610 | 4 | 2.44 | 0.005 | 0.02 | | | " |
| 7 | 50×100 | 800 | 4 | 3.2 | 0.004 | 0.016 | | | " |
| 8 | Болт М10 | | 32 | | | 3.95 | | | 7798-70* |
| 9 | Гайка М10 | | 32 | | | 0.37 | | | 5915-70 |
| 10 | Шайба 10 | | 64 | | | 0.26 | | | 10450-68 |
| 11 | Гвозди | 3×80 | | | | | | | 4028-63* |

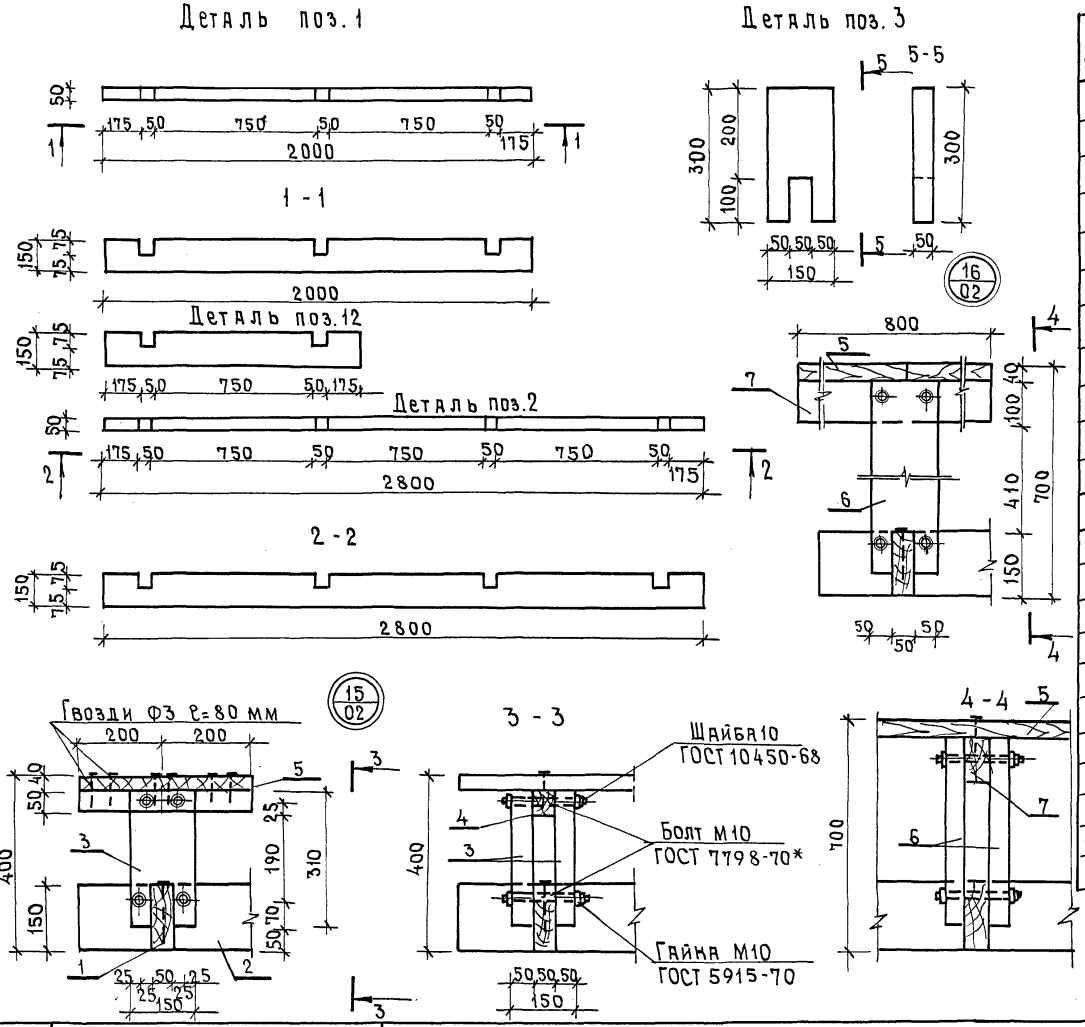


| | | | | |
|---|---|---|---|---|
| Рук. АНМ-7 | | | | |
| Гл. констр. АНМ-7 | В. Ивличев | | | |
| Гл. арх. пр-тя | В. Алексеевец | | | |
| Гл. инж. пр-тя | З. Вишневская | | | |
| Рук. гр. констр. | Н. Новак | | | |
| | И. Левинович | | | |
| Проектиров. | | | | |
| | А. Левинсон | | | |

БЕЛГОСПРОЕКТ г. Минск

| 1977 г. | Малые архитектурные формы и элементы благоустройства мест отдыха. | Павильон тип I. Узлы крепления скамей. Спецификация древесины. | Типовой проект 320-58 | Альбом I | Лист АС-25 |
|---|---|---|---|---|---|

## ЩО-2

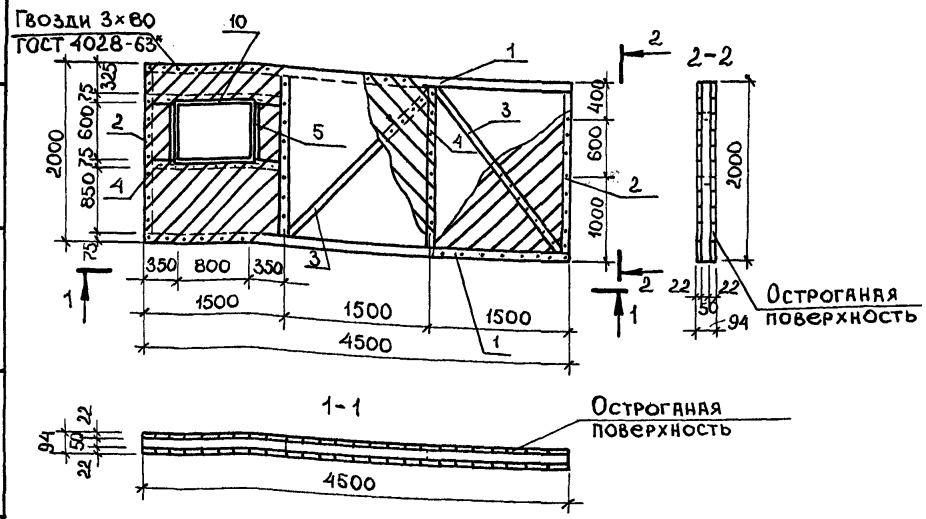


## ЩО-3

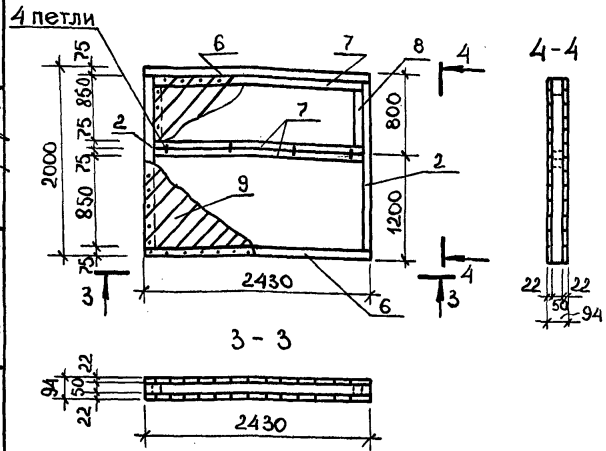


## ЩО-4

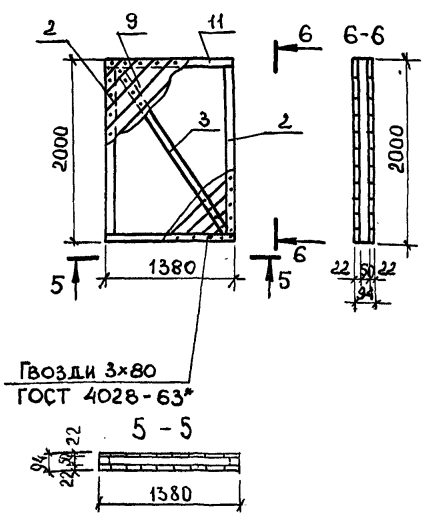


## Спецификация древесины на 1 щит

| Марка эл-та | N поз. | Сечение мм | Длина 1эл-та | К-во шт. | Общая длина м | Объем, м³ поз. | Объем, м³ общ | ГОСТ |
|---|---|---|---|---|---|---|---|---|
| ЩО-2 | 1 | 50×75 | 4500 | 2 | 9.00 | 0.017 | 0.034 | 8486-66 |
| | 2 | 50×75 | 1850 | 4 | 7.40 | 0.007 | 0.028 | —"— |
| | 3 | 50×75 | 2290 | 2 | 4.58 | 0.008 | 0.016 | —"— |
| | 4 | 50×75 | 1425 | 2 | 2.85 | 0.005 | 0.010 | —"— |
| | 5 | 50×75 | 600 | 2 | 1.20 | 0.002 | 0.004 | —"— |
| | 9 | 150×25 | 250÷2500 | | | | 0.450 | —"— |
| | 10 | 16×50 | 2800 | 1 | | 0.002 | 0.002 | —"— |
| ЩО-3 | 2 | 50×75 | 1850 | 2 | 3.70 | 0.007 | 0.014 | 8486-66 |
| | 6 | 50×75 | 2430 | 2 | 4.86 | 0.009 | 0.018 | —"— |
| | 7 | 50×75 | 2280 | 3 | 6.84 | 0.008 | 0.024 | —"— |
| | 8 | 50×75 | 575 | 2 | 1.15 | 0.002 | 0.004 | —"— |
| | 9 | 150×25 | | | | | 0.240 | —"— |
| | | | | | | | | —"— |
| ЩО-4 | 2 | 50×75 | 1850 | 2 | 3.70 | 0.007 | 0.014 | 8486-66 |
| | 3 | 50×75 | 2290 | 3 | 4.50 | 0.008 | 0.024 | —"— |
| | 11 | 50×75 | 1380 | 2 | 2.76 | 0.005 | 0.010 | —"— |
| | 9 | 150×25 | | | | | 0.140 | —"— |

Данный лист читать совместно с листами АС-28.

Объем древесины на ЩО-2 - 0,54 м³, ЩО-3 - 0,3 м³, ЩО-4 - 0,2 м³

Соединение элементов щитов на гвоздях 3×80 ГОСТ 4028-63*

| | | | | | |
|---|---|---|---|---|---|
| 1977г. | Малые архитектурные формы и элементы благоустройства мест отдыха | Павильон тип I. Щиты ограждения ЩО-2, ЩО-3, ЩО-4 | Типовой проект 320-58 | Альбом I | Лист АС-26 |

г. Минск

Гл. арх. пр-та З. Вишневская
Гл. инж. пр-та Н. Новак
Рук. гр. констр. И. Левянович

15327-02

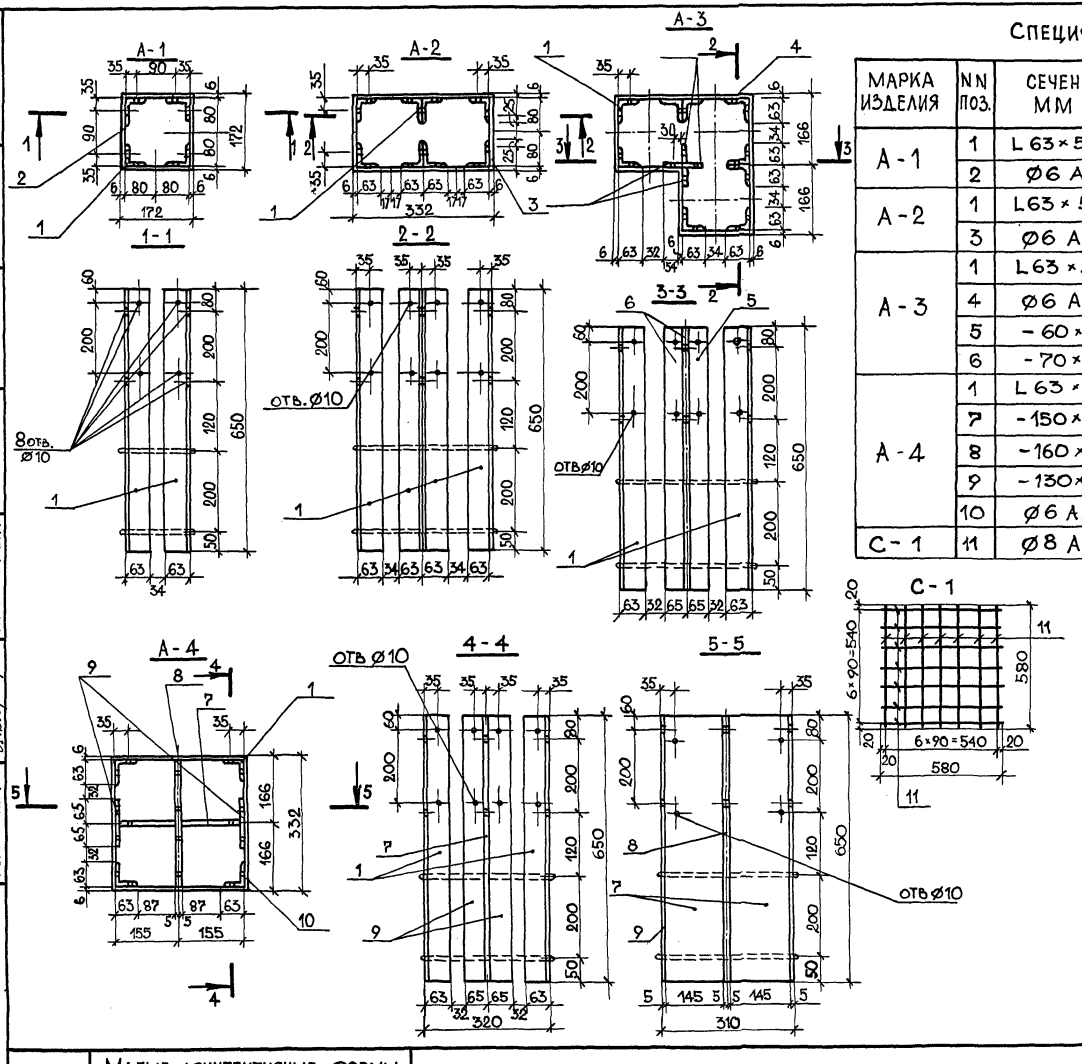


## Спецификация металла

| Марка изделия | NN поз. | Сечение мм | Кол. шт. | Длина поз. мм | Длина всех м | Масса поз. кг | Масса всех кг | Масса марки | ГОСТ |
|---|---|---|---|---|---|---|---|---|---|
| А-1 | 1 | L 63×5 | 4 | 650 | 2,60 | 3,13 | 12,52 | 12,82 | 8509-72 |
| | 2 | Ø6 А-I | 2 | 690 | 1,38 | 0,15 | 0,30 | | 10922-75 |
| А-2 | 1 | L 63×5 | 8 | 650 | 5,20 | 3,13 | 25,04 | 25,49 | 8509-72 |
| | 3 | Ø6 А-I | 2 | 1008 | 2,02 | 0,22 | 0,45 | | 10922-75 |
| А-3 | 1 | L 63×5 | 9 | 650 | 5,85 | 3,13 | 28,17 | 44,49 | 8509-72 |
| | 4 | Ø6 А-I | 2 | 1330 | 2,66 | 0,3 | 0,6 | | 10922-75 |
| | 5 | - 60×5 | 2 | 650 | 1,3 | 2,36 | 4,72 | | 103-76 |
| | 6 | - 70×10 | 2 | 650 | 1,3 | 5,5 | 11,0 | | 103-76 |
| А-4 | 1 | L 63×5 | 4 | 650 | 2,60 | 3,13 | 12,52 | 47,68 | 8509-72 |
| | 7 | -150×10 | 2 | 650 | 1,30 | 7,07 | 14,14 | | 103-76 |
| | 8 | -160×10 | 2 | 650 | 1,30 | 7,85 | 15,7 | | —"— |
| | 9 | -130×5 | 2 | 650 | 1,30 | 2,36 | 4,72 | | —"— |
| | 10 | Ø6 А I | 2 | 1330 | 2,66 | 0,3 | 0,6 | | 10922-75 |
| С-1 | 11 | Ø8 А III | 14 | 580 | 8,12 | 0,23 | 3,21 | 3,21 | 10922-75 |

## Спецификация изделий

| Марка изделия | Кол-во изделий |
|---|---|
| А-1 | 8 |
| А-2 | 2 |
| А-3 | 4 |
| А-4 | 2 |
| С-1 | 16 |

| | | | | |
|---|---|---|---|---|
| Рук. АКМ-7 | В. Березовский | | | |
| Гл. конструктор | В. Ивличев | | | |
| Гл. арх. пр-та | В. Алексеевец | | | |
| Гл. инж. пр-та | Э. Вишневская | | | |
| Рук. группы | Н. Новак | | | |
| Проектир. | И. Леванович | | | |

БЕЛГОСПРОЕКТ г. Минск

1977г.

Малые архитектурные формы и элементы благоустройства мест отдыха

Павильон тип I. Фундаменты

Типовой проект 320-58

Альбом I

Лист АС-27

## Спецификация древесины на 1 щит

| N поз. | Сечение мм | Длина мм | Кол. шт. | Общая длина м. | Объем, м³ 1 поз. | Объем, м³ Общ. | ГОСТ или лист проекта |
|---|---|---|---|---|---|---|---|
| 1 | 50×75 | 2850 | 2 | 5.52 | 0.01 | 0.02 | 8486-66 |
| 2 | 50×75 | 1850 | 3 | 4.95 | 0.007 | 0.021 | " |
| 3 | 150×25 | перем | | | | 0.29 | " |
| 4 | 50×75 | 2290 | 2 | 4.22 | 0.008 | 0.016 | " |
| | | | | | | | |

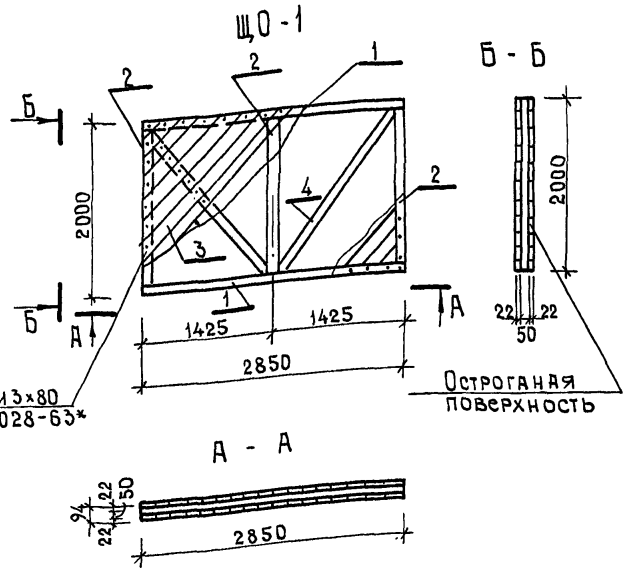


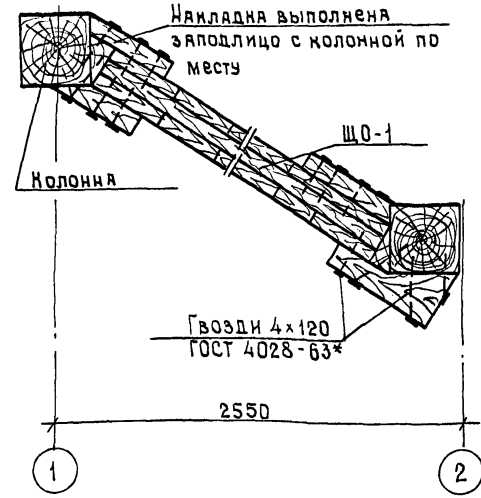


К-2 К-1

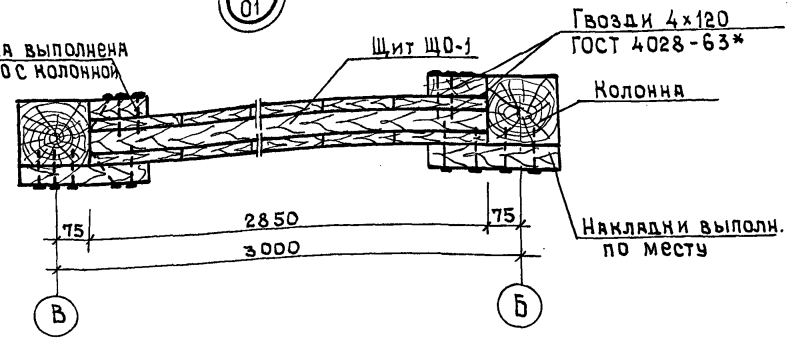


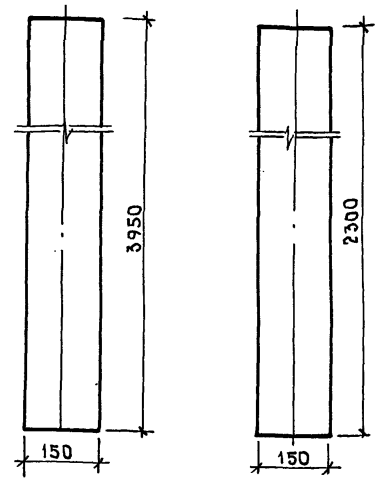





1. Настоящий лист см. совместно с листом АС-01.
2. Объем древесины на ЩО-1 = 0.35м³
3. Соединение эл-тов ЩО-1 на гвоздях 3×80 ГОСТ 4028-63*

г. Минск

| | | | | |
|---|---|---|---|---|
| 1977г. | Малые архитектурные формы и элементы благоустройства мест отдыха | Павильон тип I. Щит ограждения ЩО-1. Узлы 12,13. Колонны К-2, К-3. | типовой проект 320-58 | альбом I | лист АС-28 |

132-27-02

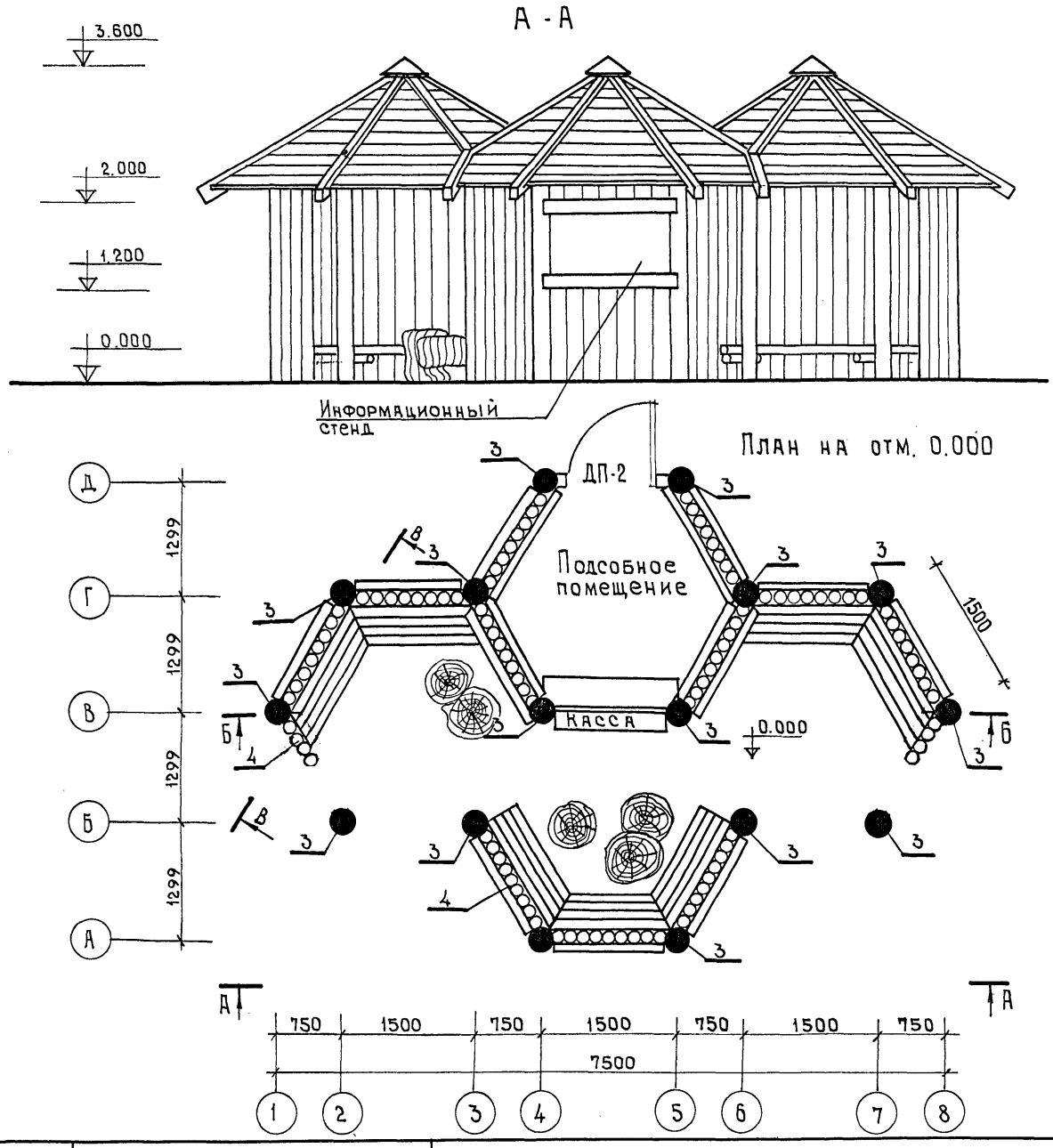


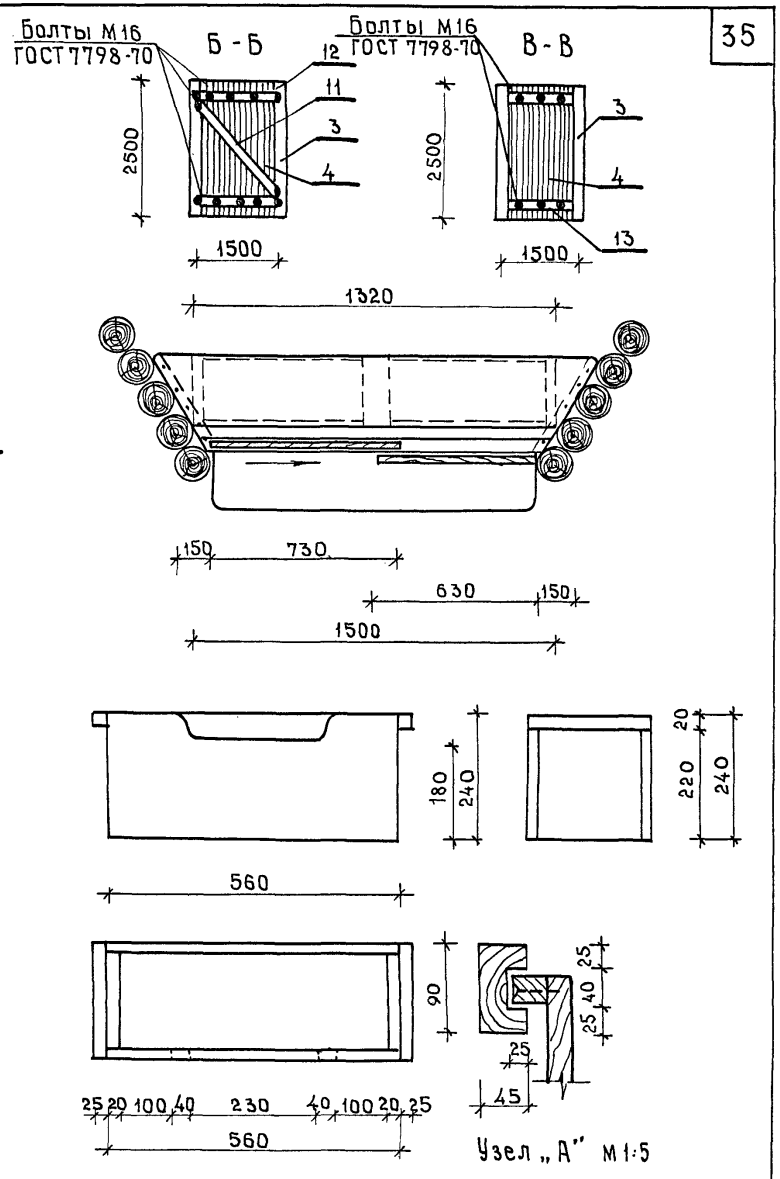


Выдвижной ящик стола М1:10

Необходимость позиции 11 уточнить по первым опытным павильонам.

| | | | | | |
|---|---|---|---|---|---|
| 1977 г. | Малые архитектурные формы и элементы благоустройства мест отдыха. | Павильон тип II. Общий вид. | Типовой проект 320-58 | Альбом I | Лист АС-29 |

Белгоспроект г. Минск

| | | | |
|---|---|---|---|
| Рук. АКМ-7 | В. Ивличев | Проектиров. | С. Розенгауз |
| Гл. констр. АКМ-7 | В. Алексеевец | Проектиров. | Н. Потапенко |
| Гл. арх. пр-та | Э. Вишневская | | |
| Гл. инж. пр-та | Н. Новак | | |
| Рук. гр. констр. | И. Леванович | | |

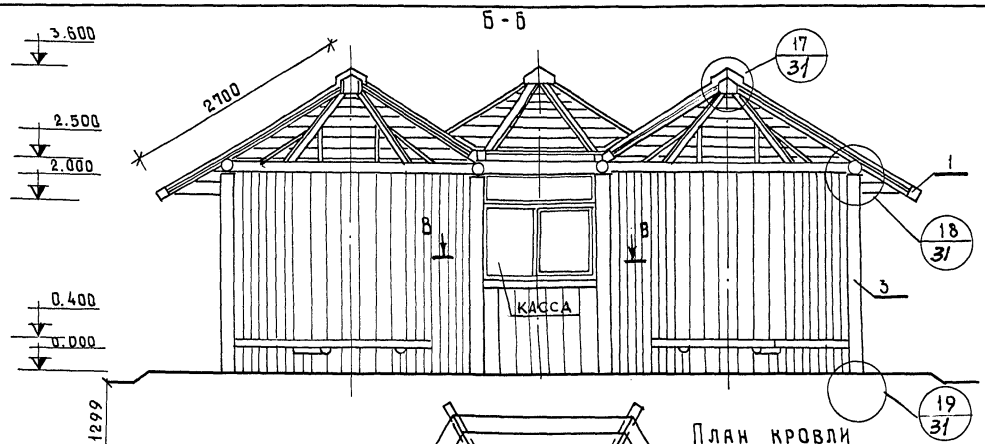


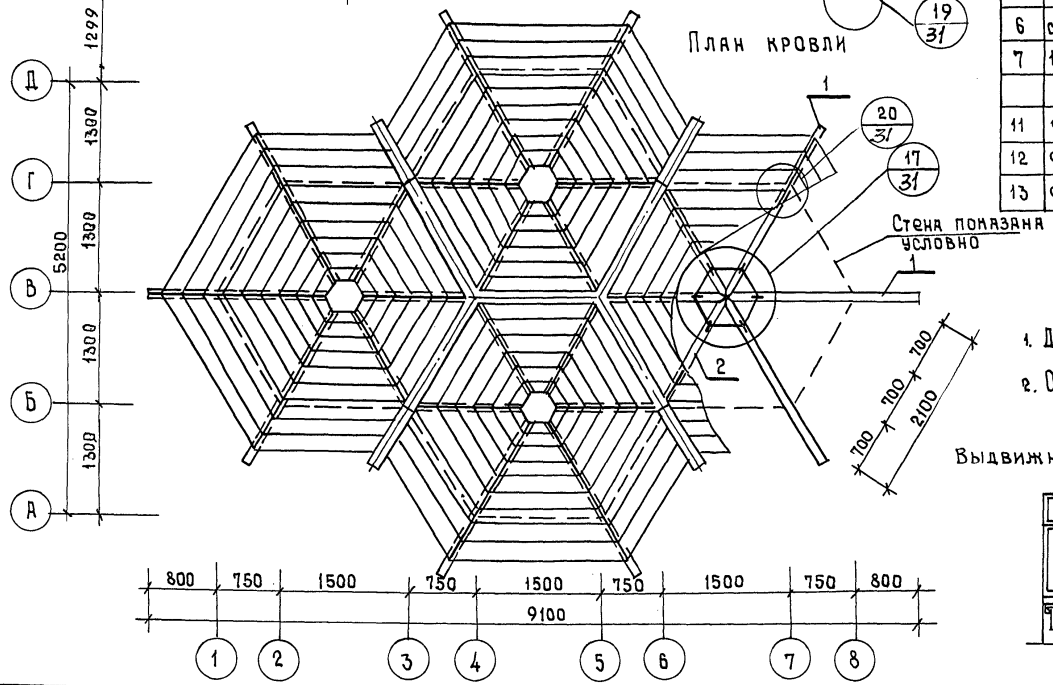


## Спецификация изделий на павильон

| N поз. | Сечение мм | Длина 1 элем. мм | К-во штук | Общая длина м | Объем, м³ поз. | Объем, м³ общ. | ГОСТ |
|---|---|---|---|---|---|---|---|
| 1 | Ф120 | 2700 | 10 | 27.0 | 0.03 | 0.3 | 8486-66 |
| 2 | Ф120 | 1800 | 14 | 25.2 | 0.02 | 0.28 | |
| 3 | Ф220 | 2500 | 16 | 40.0 | 0.1 | 1.6 | |
| 4 | Ф100 | 2500 | 168 | 420.0 | 0.02 | 3.36 | |
| 5 | Ф120 | 1500 | 19 | 28.5 | 0.02 | 0.38 | |
| 6 | см. черт. | 1500 | 52 | 78.0 | 0.01 | 0.52 | |
| 7 | 100×25 | 200÷2150 | 530 | — | — | 1.60 | |
| | ДС-9 | 1888 | 1 | — | — | — | |
| 11 | Ф160/2 | 2900 | 11 | 31.9 | 0.03 | 0.33 | 8486-66 |
| 12 | Ф160/2 | 1720 | 26 | 44.72 | 0.02 | 0.52 | |
| 13 | Ф160/2 | 1280 | 26 | 33.28 | 0.013 | 0.34 | |

1. Данный лист читать совместно с листом. АС-31
2. Общие примечания см. на листе АС-

Касса
Выдвижной ящик стола М 1:10

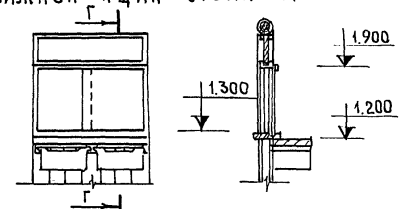


Гл. арх. пр-та О. Вишневская
Гл. инж. пр-та Н. Новак
Рук. гр. констр. И. Левянович

г. Минск

| 1977 г. | Малые архитектурные формы и элементы благоустройства мест отдыха | Павильон тип II. План кровли. Разрез. | Типовой проект 320-58 | Альбом I | Лист АС-30 |
|---|---|---|---|---|---|

15322-02

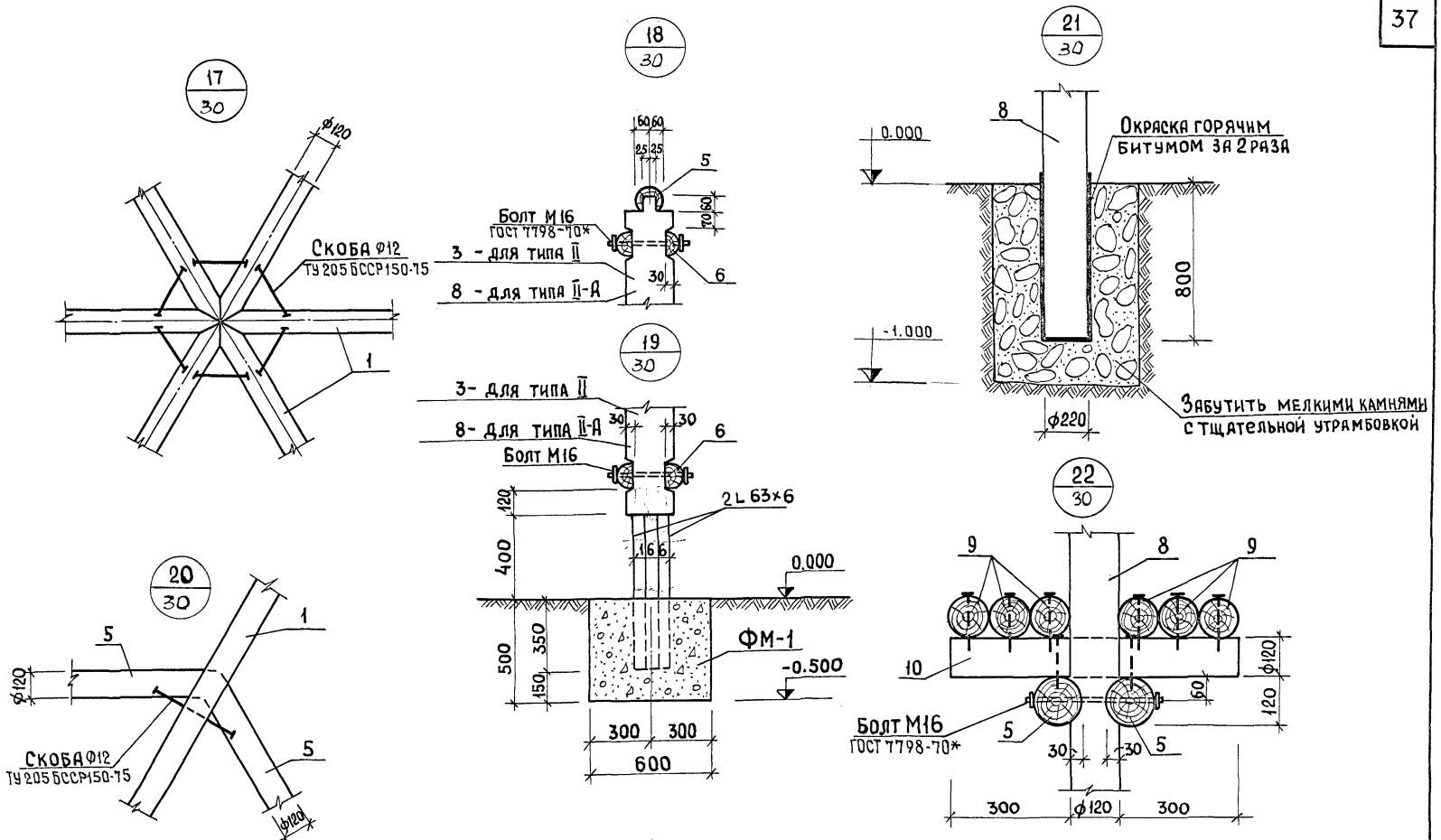


Данный лист читать совместно с лист АС-32.

| | | | | | |
|---|---|---|---|---|---|
| 1977г. | Малые архитектурные формы и элементы благоустройства мест отдыха | Павильон тип II Узлы. | Типовой проект 320-58 | Альбом I | Лист АС-31 |

Белгоспроект г. Минск

| | | | |
|---|---|---|---|
| Рук. НКМ-7 | | В. Ивличев | Проектиров. |
| Гл. констр. АКМ-7 | | В. Алексеевец | |
| Гл. арх. пр-та | | Э. Вишневская | |
| Гл. инж. пр-та | | Н. Новак | |
| Рук. гр. констр. | | И. Леванович | |

Н. Потапенко

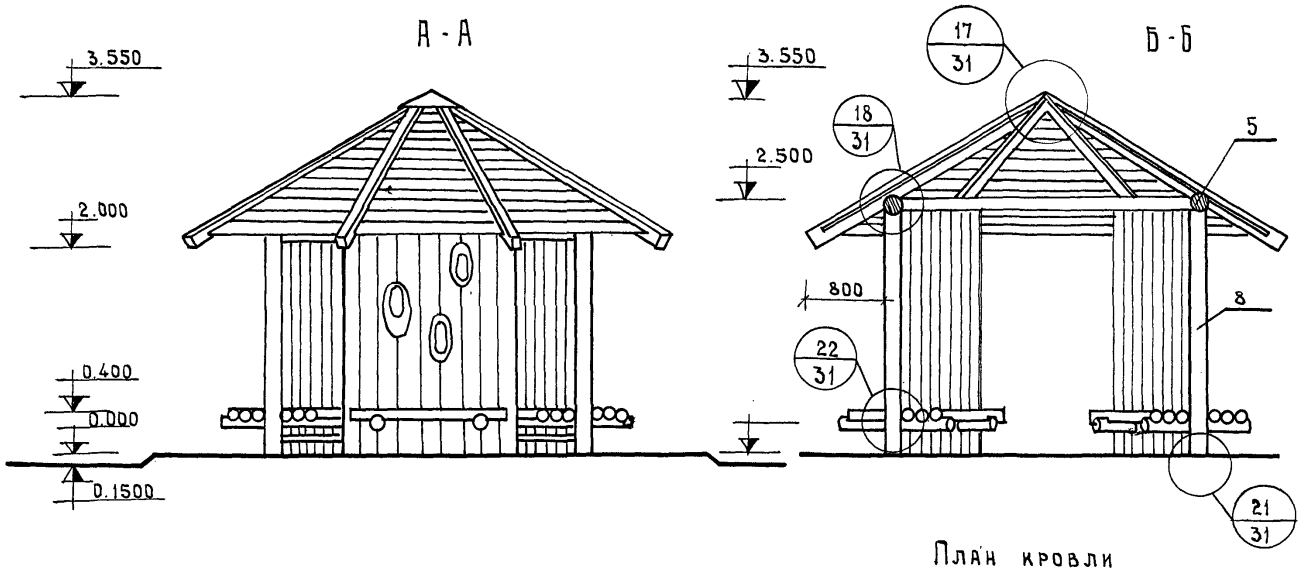


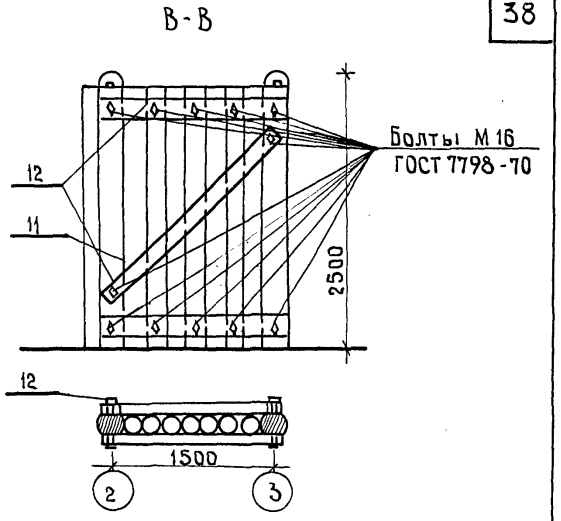


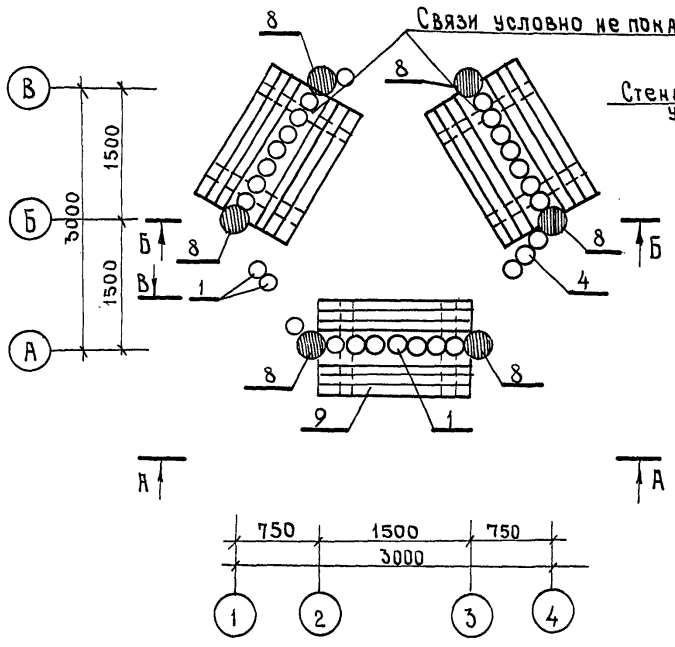


План кровли

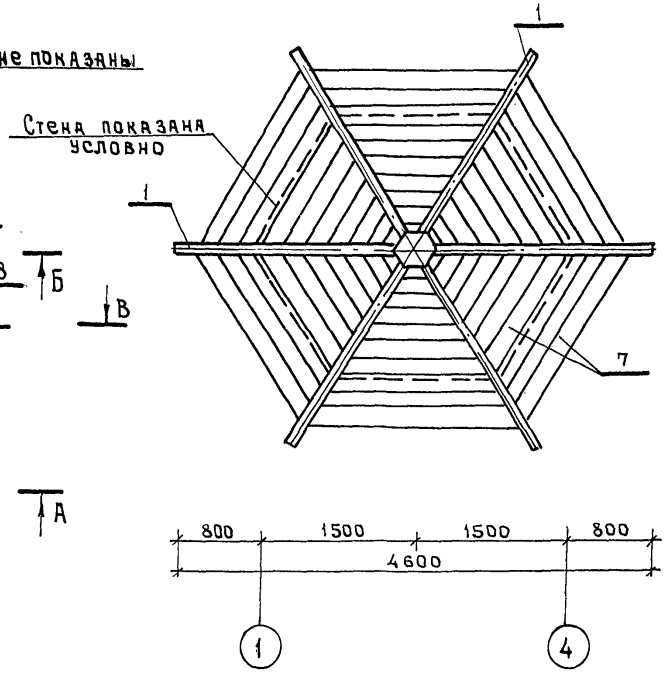


Спецификация изделий на павильон

| N поз. | Сечение мм. | Длина 1 элем. мм. | К-во штук | Общая длина м | Объем м³ поз. | Объем м³ общ. | ГОСТ |
|---|---|---|---|---|---|---|---|
| 1 | Ф120 | 2700 | 6 | 16.2 | 0.03 | 0.18 | 8486-66 |
| 4 | Ф100 | 2500 | 50 | 12.5 | 0.02 | 1.0 | |
| 5 | Ф120 | 1500 | 12 | 18.0 | 0.02 | 0.24 | |
| 6 | см. черт. | 1500 | 18 | 27.0 | 0.01 | 0.18 | |
| 7 | 100×25 | 200÷2150 | 156 | — | — | | |
| 8 | Ф220 | 3300 | 6 | 19.8 | 0.15 | 0.9 | |
| 9 | Ф100 | 1500 | 18 | 27.0 | 0.01 | 0.18 | |
| 10 | Ф120 | 720 | 6 | 4.32 | 0.01 | 0.06 | |
| 11 | Ф160/2 | 2500 | 3 | 7.50 | | | |
| 12 | Ф160/2 | 1700 | 12 | 7.80 | | | |

Данный лист читать совместно с листом АС-31.

| | | | | | |
|---|---|---|---|---|---|
| 1977г. | Малые архитектурные формы и элементы благоустройства мест отдыха. | Павильон тип II-А | Типовой проект 320-58 | Альбом I | Лист АС-32 |

г. Минск

Гл. инж. пр-та Н. Новак
Рук. гр. констр. И. Леванович

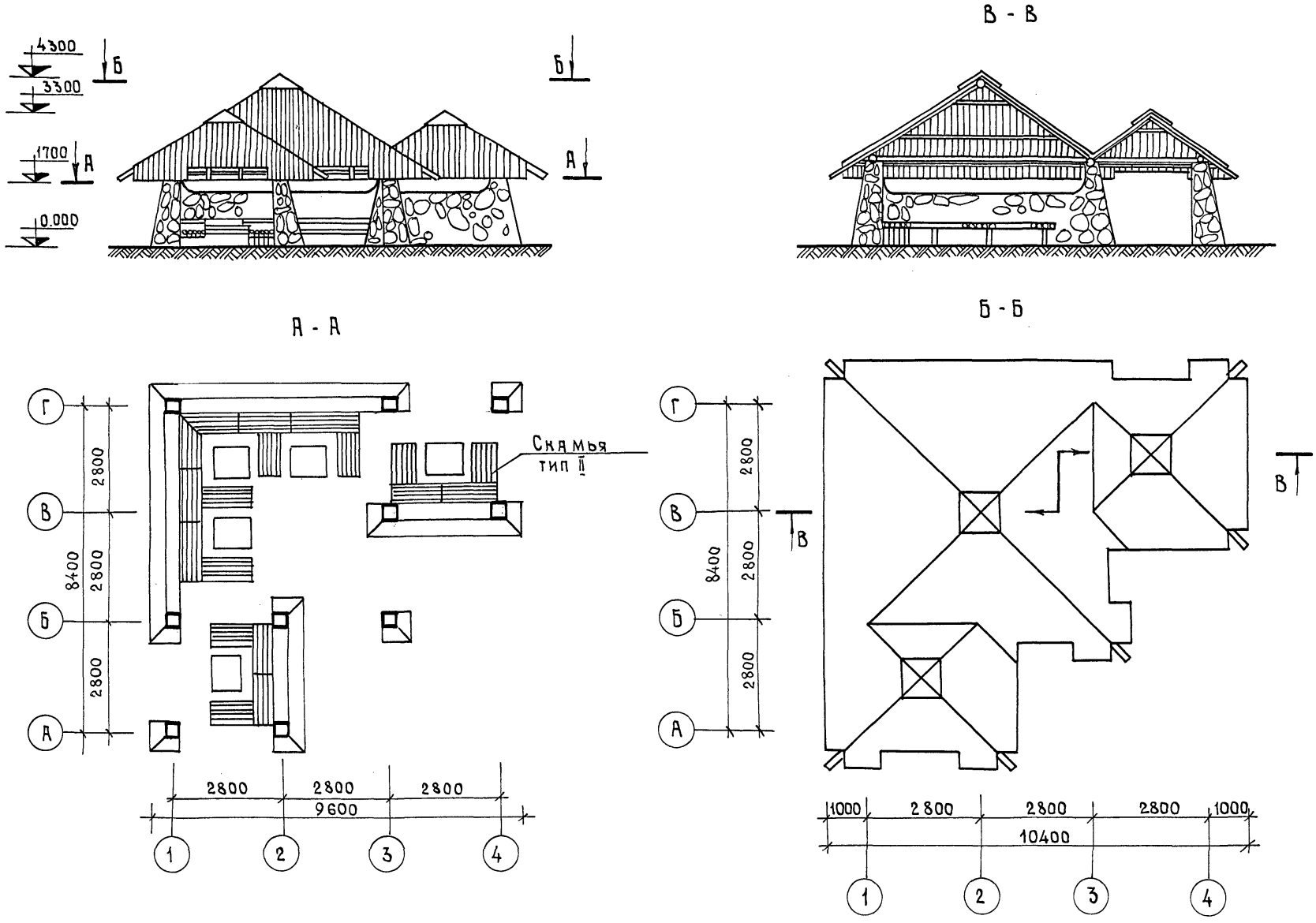


| | | | | | |
|---|---|---|---|---|---|
| Рук. АКМ-7 | | Ю.Ивличев | | | |
| Гл.констр.АКМ-7 | | В.Алексеевец | | | |
| Гл.арх. пр-та | | Э.Вишневская | | | |
| Гл.инж. пр-та | | Н.Новак | | | |
| Проектиров. | | Г.Бокун | | | |

БЕЛГОСПРОЕКТ г. Минск

| | | | | | |
|---|---|---|---|---|---|
| 1977 г. | Малые архитектурные формы и элементы благоустройства мест отдыха. | Павильон тип III. Общий вид. | Типовой проект 320-58 | Альбом I | Лист АС-33 |

15327-02

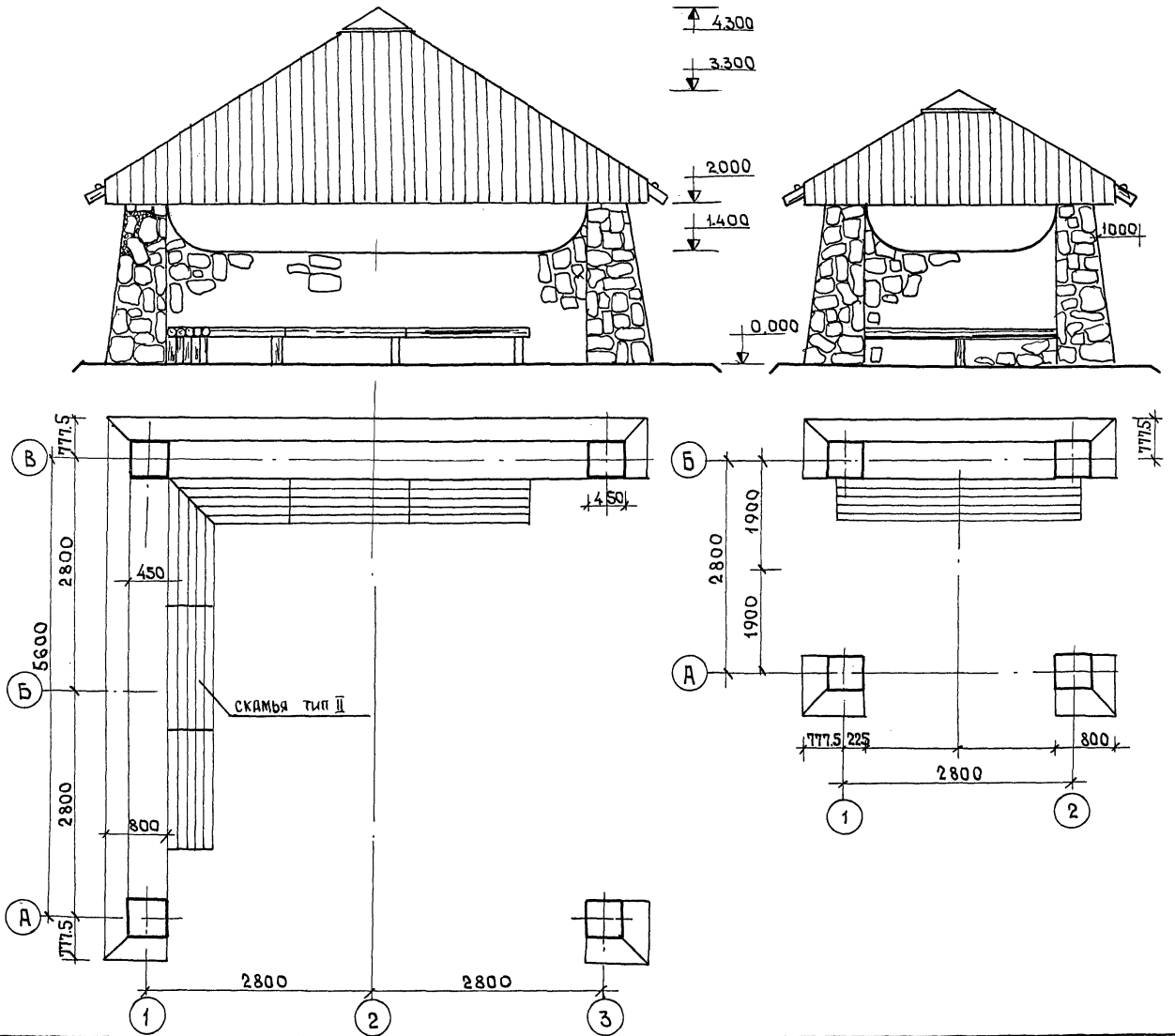


| | | | | | |
|---|---|---|---|---|---|
| 1977г. | Малые архитектурные формы и элементы благоустройства мест отдыха | Павильон тип III-А, III-Б. | Типовой проект 320-58 | Альбом I | Лист АС-34 |

Гл. арх. пр-та — Э. Вишневская
Гл. инж. пр-та — Н. Новак
Рук. гр. арх. — В. Саурова

г. Минск

15327-02

## План фундаментов

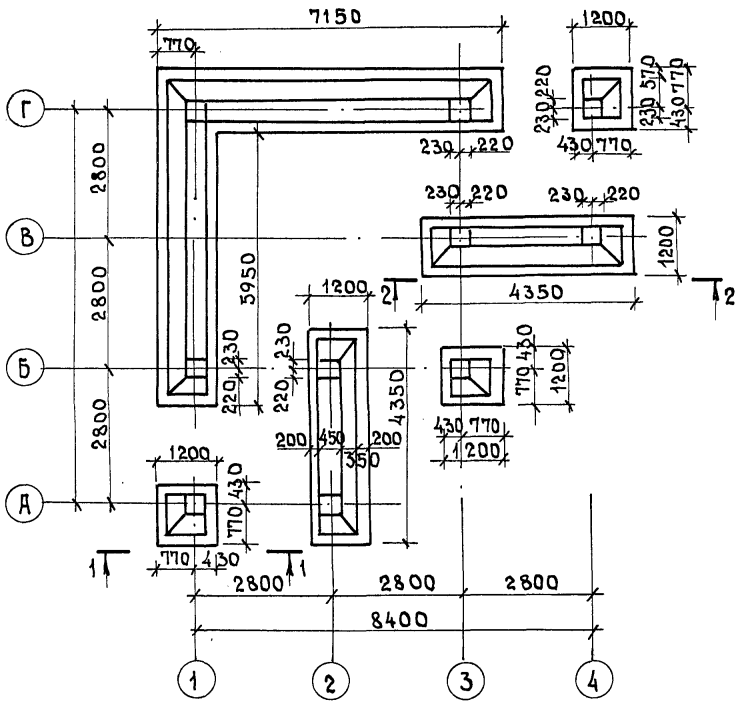


## 2 - 2

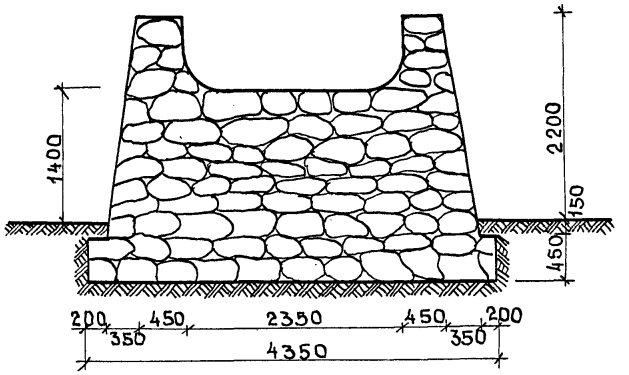


## 1 - 1

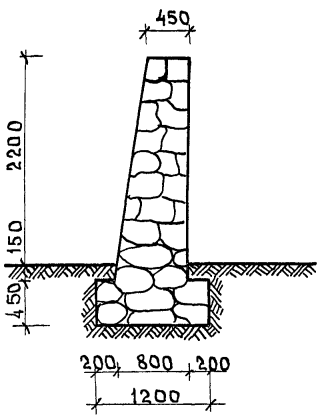


1. Настоящий лист см. совместно с листом АС-34.
2. Стены выполняются из бута на растворе марки „50."
3. Расход бута - 33.5 м³
4. Размеры и глубина заложения фундаментов показаны условно и должны быть уточнены при привязке.

| | | | |
|---|---|---|---|
| Рук. АКМ-7 | | В.Ивличев | А.Левинсон |
| Гл. констр. АКМ | | В.Алексеевец | |
| Гл. арх. пр-та | | О.Вишневская | |
| Гл. инж. пр-та | | Н.Новак | |
| Рук. гр. констр. | | И.Леванович | |
| Проектиров. | | | |

БЕЛГОСПРОЕКТ г. Минск

| 1977г. | Малые архитектурные формы и элементы благоустройства мест отдыха | Павильон тип III. План фундаментов. | Типовой проект 320-58 | Альбом I | Лист АС-35 |
|---|---|---|---|---|---|

15327-02

## План покрытия павильона

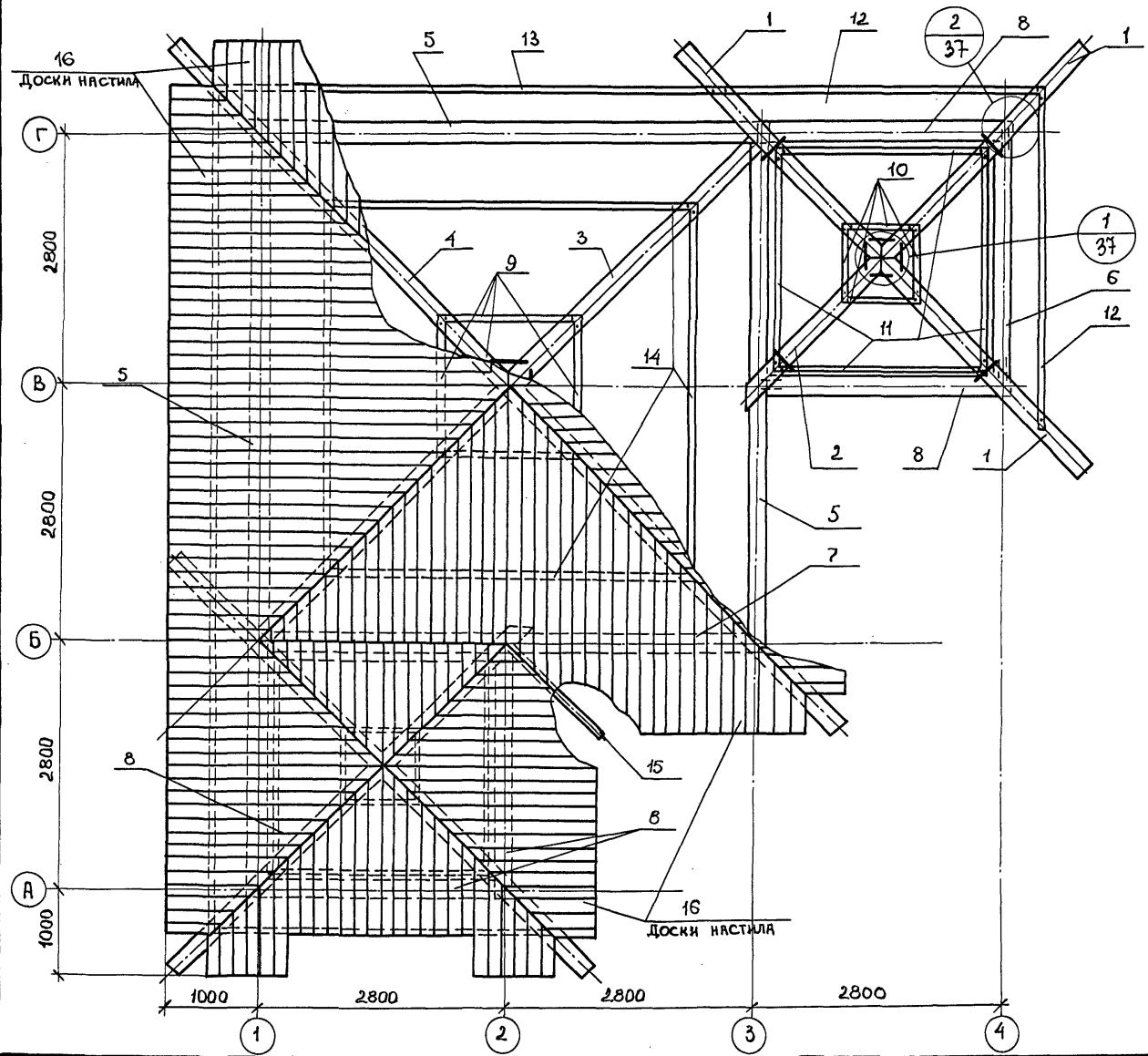


## Спецификация изделий на павильон

| N поз. | Сечение мм | Длина 1эл-та | К-во шт. | Общая длина м | Объем, м³ поз. | Объем, м³ общ. | ГОСТ |
|---|---|---|---|---|---|---|---|
| 1 | ⌀ 200 | 3875 | 6 | 23,25 | 0.122 | 0.732 | 9463-76* |
| 2 | ⌀ 200 | 3180 | 2 | 6,36 | 0.100 | 0.200 | —"— |
| 3 | ⌀ 200 | 4500 | 2 | 9,00 | 0.142 | 0.284 | —"— |
| 4 | ⌀ 200 | 5350 | 2 | 10.70 | 0.168 | 0.336 | —"— |
| 5 | ⌀ 220 | 5650 | 3 | 16.95 | 0.215 | 0.645 | 9463-76* |
| 6 | ⌀ 220 | 2600 | 1 | 2.60 | 0.099 | 0.099 | —"— |
| 7 | ⌀ 220 | 5400 | 1 | 5.40 | 0.205 | 0.205 | —"— |
| 8 | ⌀ 220 | 2750 | 3 | 8.25 | 0.105 | 0.315 | 9463-76* |
| 9 | 50×100 | 1600 | 4 | 6.40 | 0.008 | 0.032 | 8486-66 |
| 10 | 50×100 | 900 | 8 | 7.20 | 0.005 | 0.040 | —"— |
| 11 | 50×100 | 2500 | 8 | 20.00 | 0.013 | 0.104 | —"— |
| 12 | 50×100 | 3750 | 4 | 15.00 | 0.019 | 0.076 | —"— |
| 13 | 50×100 | 5650 | 2 | 11.30 | 0.028 | 0.056 | —"— |
| 14 | 50×100 | 4200 | 4 | 16.80 | 0.021 | 0.084 | —"— |
| 15 | 100×50 | 1740 | 1 | 1.74 | 0.009 | 0.009 | —"— |
| 16 | 150×25 | 230÷4450 | 338 | — | 0.0005 | 0.168 | 8486-66 |

Общий объем пиломатериалов на павильон – 3.39 м³, в том числе круглого – 2.82 м³

| | | | | |
|---|---|---|---|---|
| Гл. арх. пр-та | Э. Вишневская | | | |
| Гл. инж. пр-та | Н. Новак | | | |
| Рук. гр. констр. | И. Левянович | | | |

Разработан г. Минск

| 1977г. | Малые архитектурные формы и элементы благоустройства мест отдыха | Павильон тип III. План покрытия. | Типовой проект 320-58 | Альбом I | Лист АС-36 |
|---|---|---|---|---|---|

15327-02

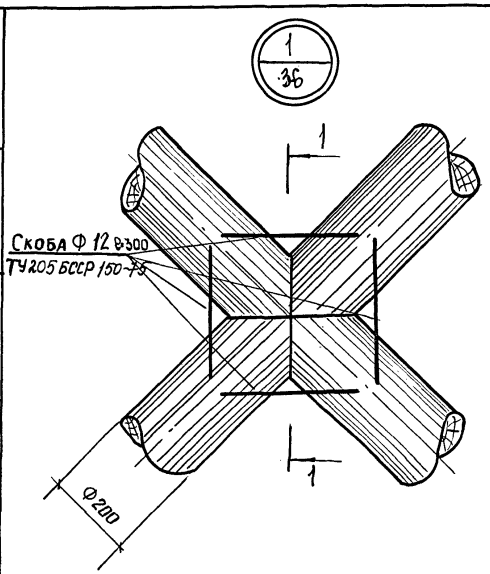


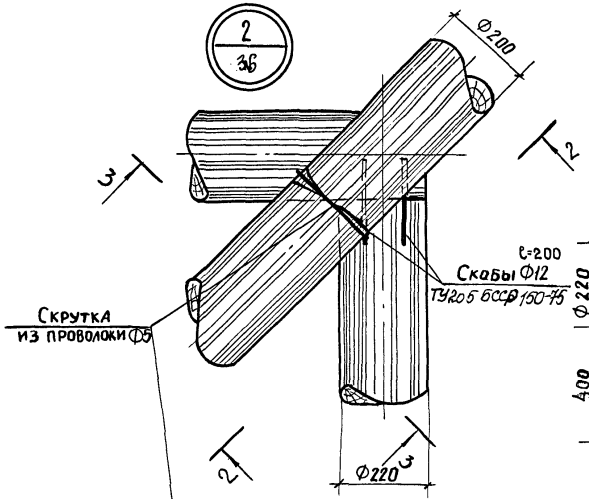


2-2

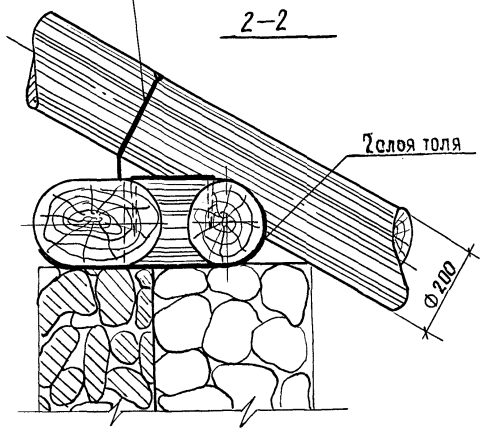


1-1

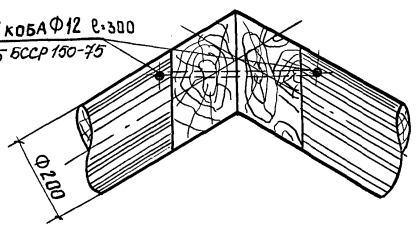


3-3

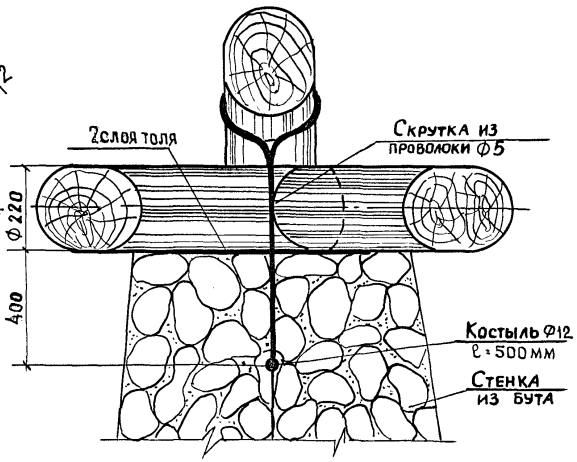


| | | | |
|---|---|---|---|
| Рук. АКМ-7 | | В.Ивличев | Проектиров. |
| Гл.констр.АКМ-7 | | В.Алексеевец | |
| Гл. арх. пр-та | | Э.Вишневская | |
| Гл. инж. пр-та | | Н.Новак | |
| Рук. гр. констр. | | И.Лавянович | |

Белгоспроект
г. Минск

| 1977г. | Малые архитектурные формы и элементы благоустройства мест отдыха | Павильон тип III. Узлы 1;2. | типовой проект 320-58 | альбом I | лист АС-37 |
|---|---|---|---|---|---|

15327-02

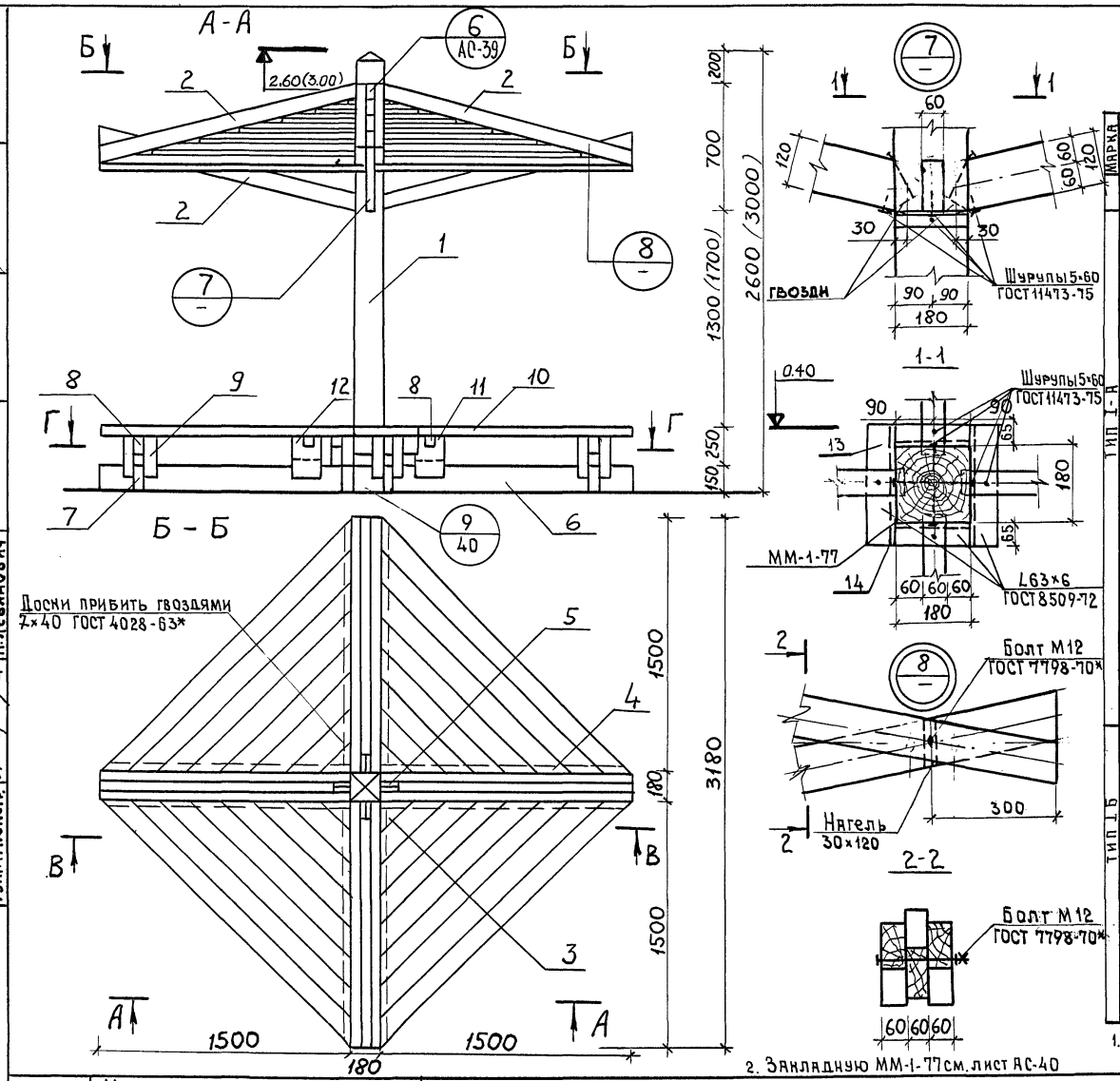


## Спецификация изделий на теневые зонты.

| Марка | NN поз. | Сечение мм | Длина 1эл-та мм | Кол. шт. | Общая длина м | Объём, м³ 1 поз. | Объём, м³ Общ. | ГОСТ |
|---|---|---|---|---|---|---|---|---|
| | | ММ-1-77 | | 1 | | | | |
| Тип I-А | 1 | 180×180 | 2600 | 1 | 2,60 | 0,084 | 0,084 | 8486-66 |
| | 2 | 60×120 | 1600 | 12 | 19,20 | 0,012 | 0,144 | —"— |
| | 3 | 25×130 | 300÷2100 | 32 | 38,4 | 0,004 | 0,128 | —"— |
| | 4 | 50×50 | 1600 | 8 | 12,8 | 0,004 | 0,032 | —"— |
| | 5 | 25×120 | 210 | 8 | 1,68 | 0,001 | 0,008 | —"— |
| | 6 | 50×150 | 1900 | 4 | 7,60 | 0,014 | 0,064 | —"— |
| | 7 | 50×150 | 400 | 4 | 1,60 | 0,003 | 0,012 | 8486-66 |
| | 8 | 50×50 | 400 | 8 | 3,20 | 0,001 | 0,008 | —"— |
| | 9 | 50×150 | 310 | 8 | 2,48 | 0,002 | 0,016 | —"— |
| | 10 | 40×200 | 1500 | 8 | 12,0 | 0,012 | 0,096 | —"— |
| | 11 | 50×100 | 150 | 4 | 0,60 | 0,001 | 0,004 | —"— |
| | 12 | 50×150 | 310 | 8 | 2,48 | 0,002 | 0,016 | 8486-66 |
| | | Болт М10 | | 32 | | | | 7798-70* |
| | | Болт М12 | | 12 | | | | 7798-70* |
| | | ММ-1-76 | | 1 | | | | 103-57* |
| | | ФМ-1 | | 1 | | | | |
| Тип I-Б | | ММ-1-77 | | 1 | | | | |
| | 1 | 180×180 | 3000 | 1 | 3,0 | 0,097 | 0,097 | 8486-66 |
| | 2 | 60×120 | 1600 | 12 | 19,20 | 0,012 | 0,144 | —"— |
| | 3 | 25×130 | 300÷2100 | 32 | 38,4 | 0,004 | 0,128 | —"— |
| | 4 | 50×50 | 1600 | 8 | 12,8 | 0,004 | 0,032 | —"— |
| | 5 | 25×120 | 210 | 8 | 1,68 | 0,001 | 0,008 | 8486-66 |
| | | ММ-1-76 | | 1 | | | | 103-57* |
| | | ФМ-1 | | 1 | | | | |
| | | Болт М12 | | 12 | | | | 7798-70* |

1. Размеры и отметки в скобках даны для зонта тип Iб

2. Закладную ММ-1-77 см. лист АС-40

| | | | | | |
|---|---|---|---|---|---|
| 1977г. | Малые архитектурные формы и элементы благоустройства мест отдыха | Теневые зонты тип I А, I Б. План кровли. Фасад. Узлы. | Типовой проект 320-58 | Альбом I | Лист АС-38 |

Гл. арх. пр-та — Э. Вишневская; Проектиров. — В. Березовский
Гл. инж. пр-та — Н. Новик
Рук. гр. констр. — И. Левянович

г. Минск

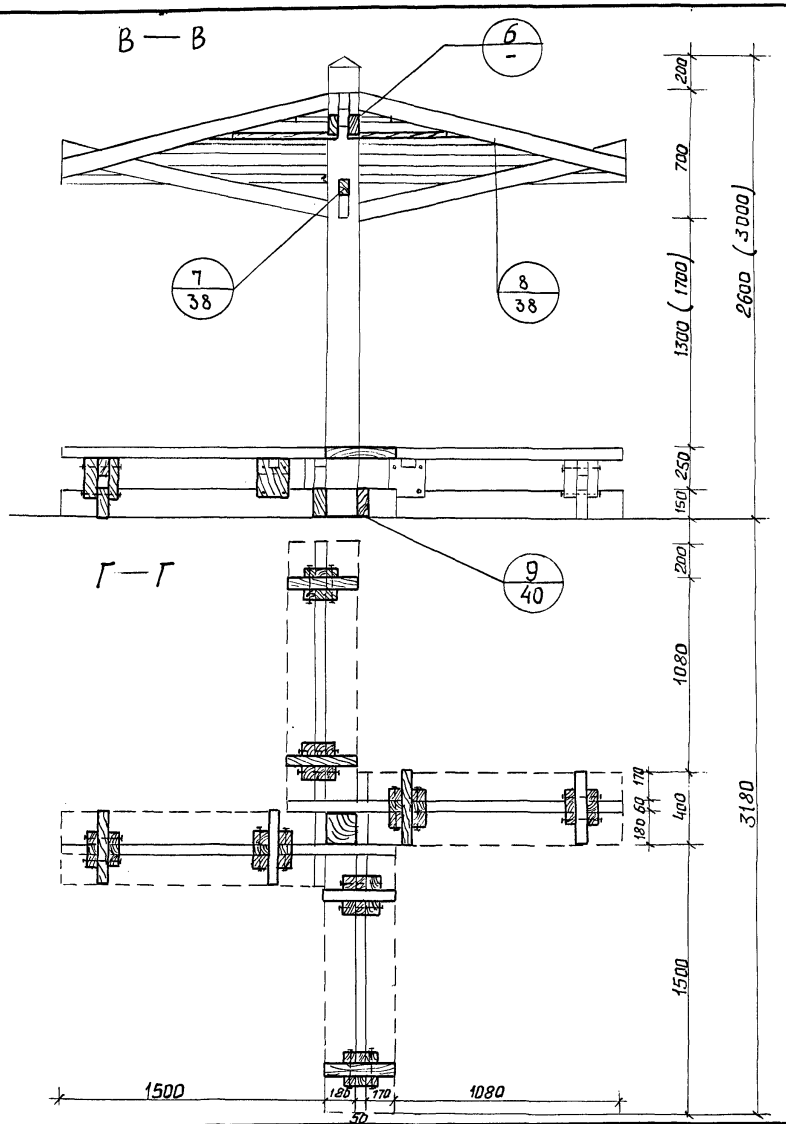


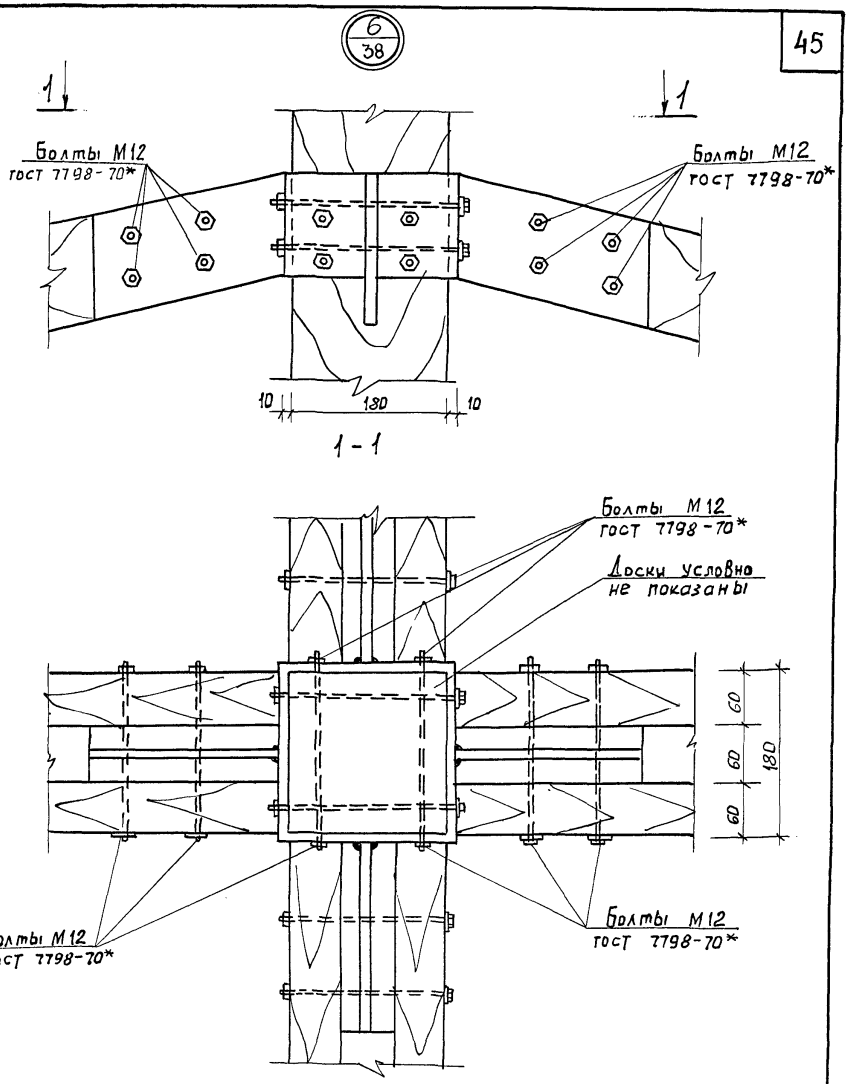


| | | | |
|---|---|---|---|
| Рук. АКМ-7 | | | |
| Гл. констр. АКМ-7 | В. Ивличев | Проектиров. | Цыкарь |
| Гл. арх. пр-ра | В. Алексеевец | | |
| Гл. инж. пр-та | Э. Бышневская | | |
| Рук. гр. конст. | Н. Новак | | |
| | Н. Леванович | | |

Белгоспроект
г. Минск

1977г.

Малые архитектурные формы и элементы благоустройства мест отдыха

Зонты теневые тип IА, IБ.
План. Узел 6.

| Типовой проект | Альбом | Лист |
|---|---|---|
| 320-58 | I | АС-39 |

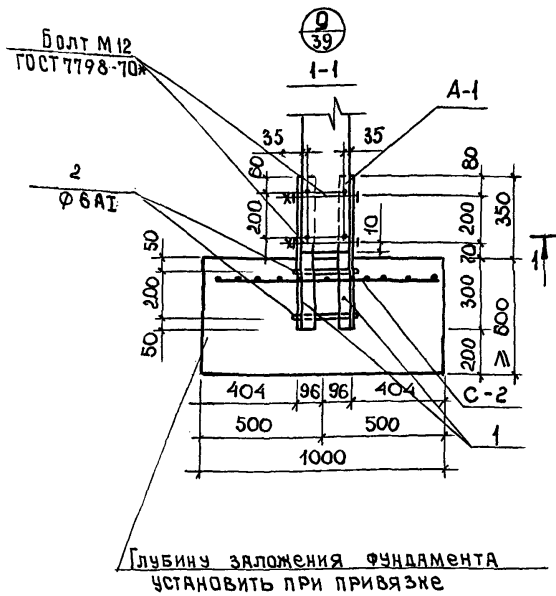


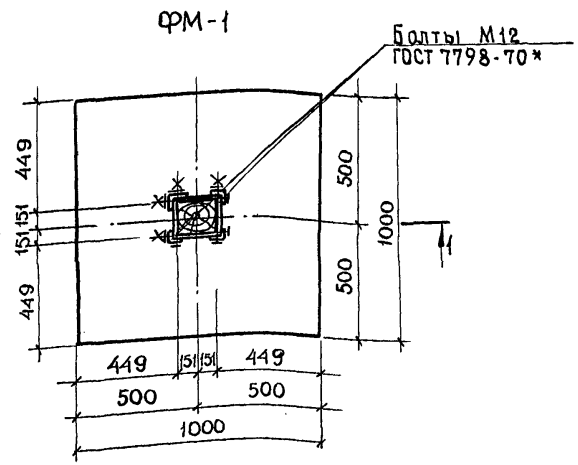


Спецификация металла на зонт теневой тип $I^А, I^Б$

| Марка эл-та | N поз. | Сечение мм | К-во шт. | Длина, м поз. | Длина, м всех | Масса, кг поз. | Масса, кг всех | Масса марки | ГОСТ |
|---|---|---|---|---|---|---|---|---|---|
| А-1 | 1 | ∟63×6 | 4 | 0,65 | 2,60 | 3.72 | 14,88 | 15.49 | 8509-72 |
| | 2 | ⌀6 AI | 2 | 0,80 | 1,60 | 0.32 | 0.64 | | 10922-75 |
| С-2 | 3 | ⌀8 AIII | 20 | 0,98 | 19,6 | 0.24 | 4.88 | 4.88 | 10922-75 |
| ММ-1-76 | 4 | —220×10 | 4 | 0,21 | 0,84 | 3.62 | 14.48 | 22.02 | 103-57* |
| | 5 | —120×10 | 1 | 0,80 | 0,80 | 7.54 | 7.54 | | 103-57* |
| ММ-1-77 | 13 | L63×6 | 2 | 0.31 | 0.62 | 1.49 | 2.98 | | 8509-72 |
| | | Шурупы 5×60 | 8 | | | | | | 11473-75 |
| | 14 | L63×6 | 2 | 0.18 | 0.36 | 0.87 | 1.74 | | 8509-72 |

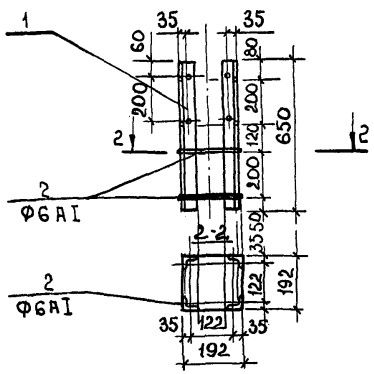


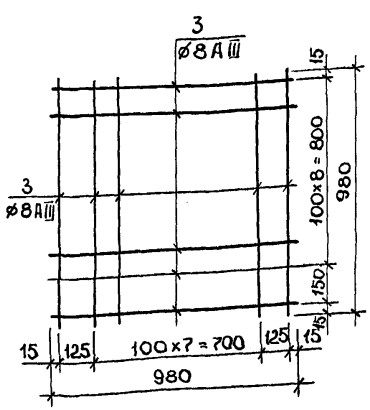


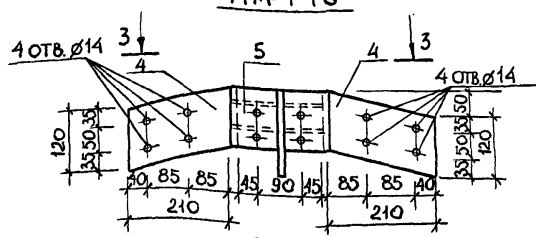


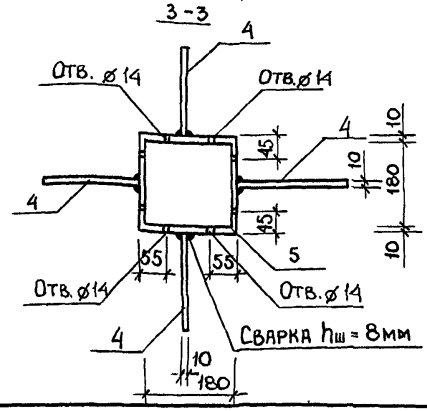


1. Расход бетона марки „200" на фундамент ФМ-1 - 0,50 м³
2. Сварку выполнять электродами Э-42 по ГОСТ 9467-75
3. Высоту сварных швов принять не менее минимальной толщины свариваемых элементов

| | | | |
|---|---|---|---|
| Гл. арх. пр-та | Э. Вишневская | | |
| Гл. инж. пр-та | Н. Новак | | |
| Рук. гр. констр. | И. Левянович | | |

Белгоспроект г. Минск

| 1977 г. | Малые архитектурные формы и элементы благоустройства мест отдыха | Зонты теневые тип $I^А, I^Б$ Фундамент ФМ-1. Металлические изделия ММ-1-76 | Типовой проект 320-58 | Альбом I | Лист АС-40 |
|---|---|---|---|---|---|

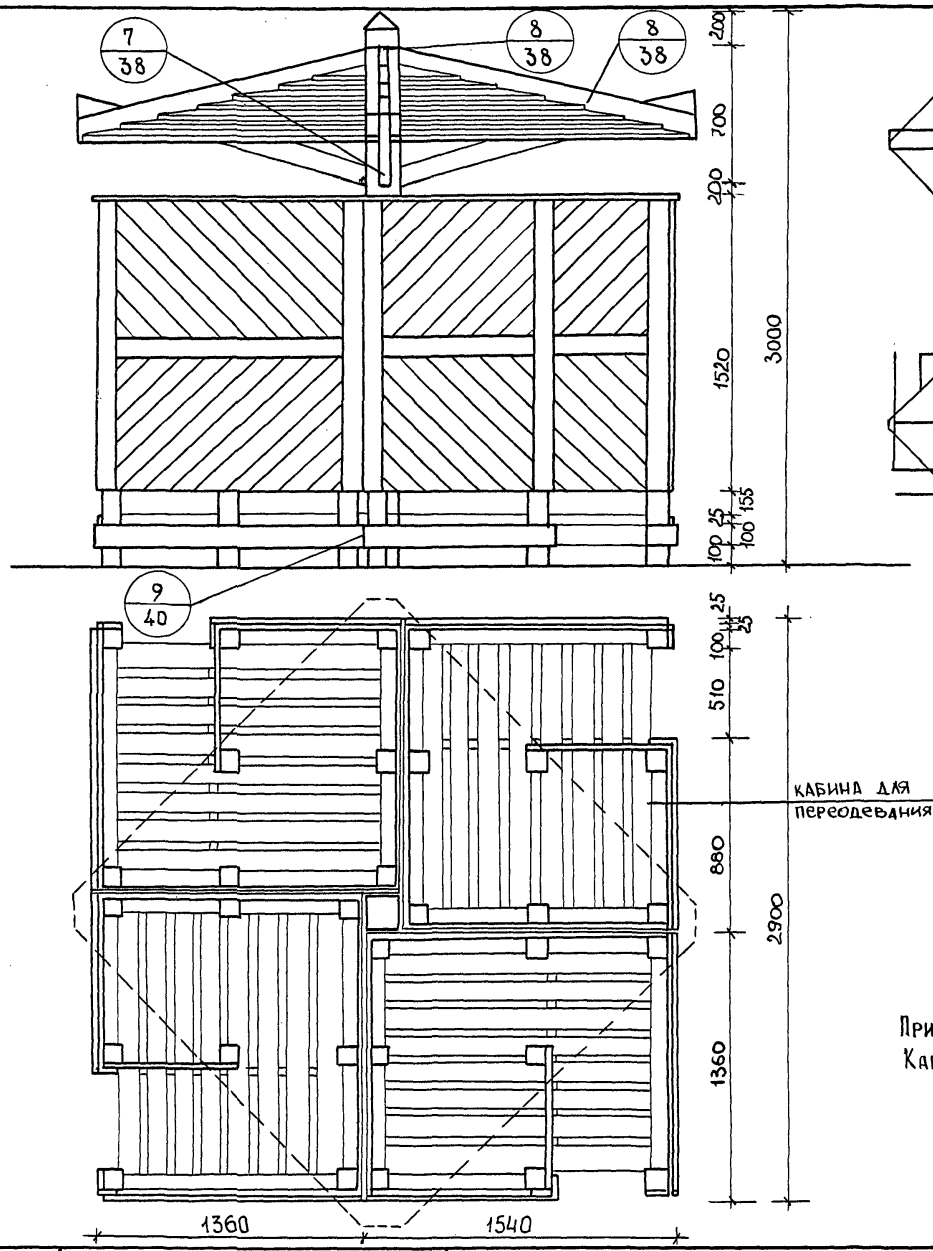


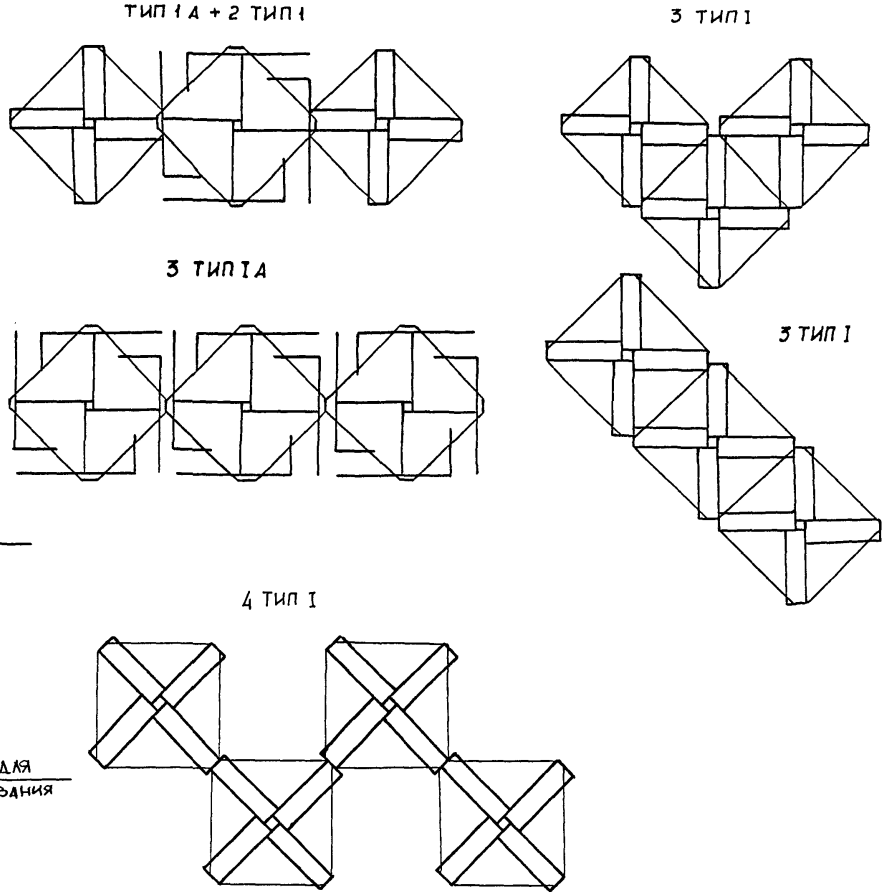


При блокировке раздевалки между собой соединяются на болтах
Кабину для переодевания см. АС-23, альбом III.

| | | | |
|---|---|---|---|
| Рук. АКМ-7 | | В. Ивличев | Проектиров. |
| Гл. констр. АКМ-7 | | В. Алексеевец | |
| Гл. арх. пр-та | | Э. Вишневская | |
| Гл. инж. пр-та | | Н. Новак | |
| Ст. архитек. | | И. Лесникова | |

БЕЛГОСПРОЕКТ
г. Минск

| | | | | | |
|---|---|---|---|---|---|
| 1977 г. | Малые архитектурные формы и элементы благоустройства мест отдыха | Теневой зонт тип I А с кабиной для переодевания. Схемы блокировки зонтов тип I, I А | Типовой проект 320-58 | Альбом I | Лист АС-41 |

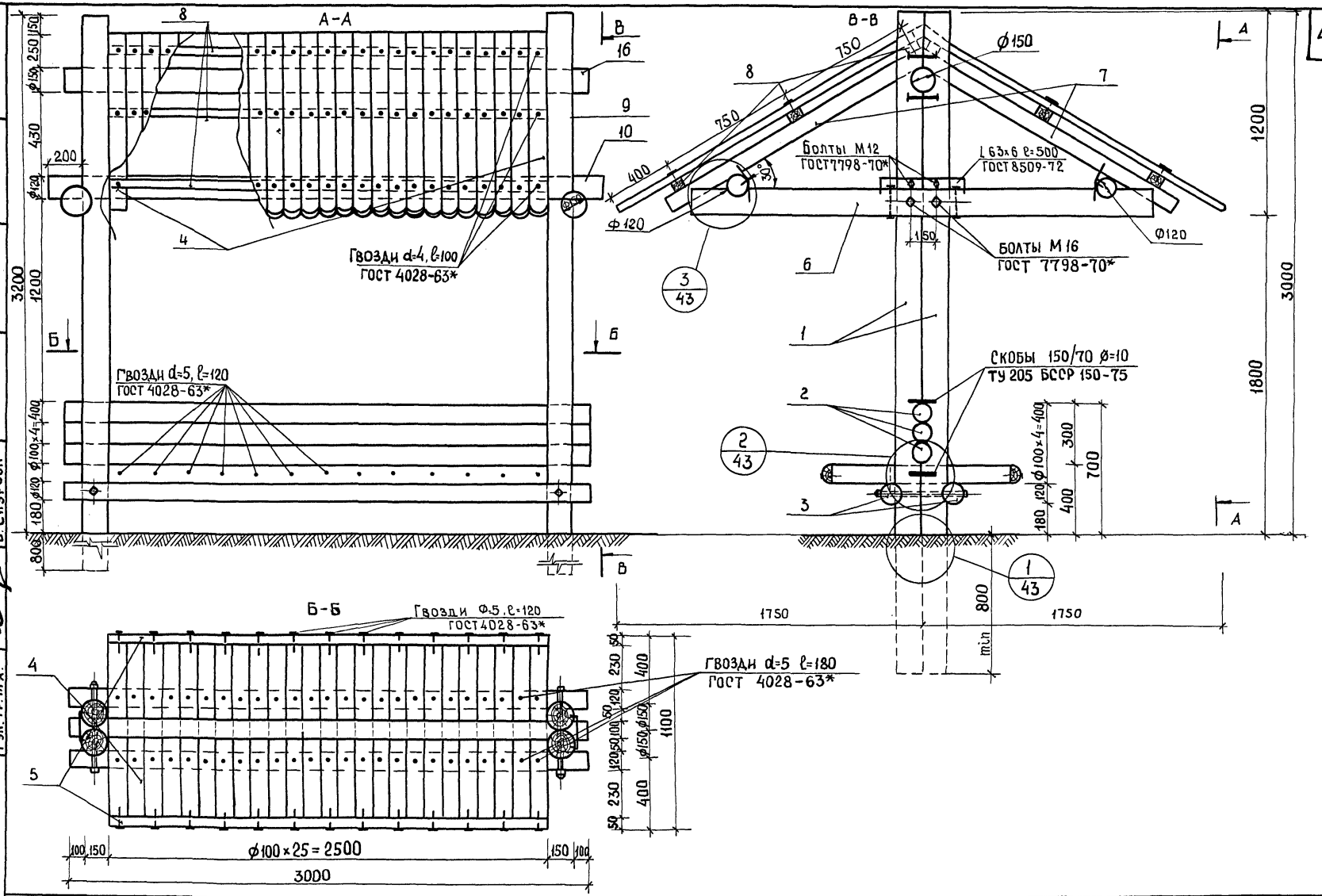


| | | |
|---|---|---|
| Гл. арх. пр-та | Э. Вишневская | |
| Гл. инж. пр-та | Н. Новак | |
| Рук. гр. арх. | В. Саурова | |

г. Минск

| 1977 г. | Малые архитектурные формы и элементы благоустройства мест отдыха | Теневой зонт тип II-А | Типовой проект 320-58 | Альбом I | Лист АС-42 |
|---|---|---|---|---|---|

15329-02

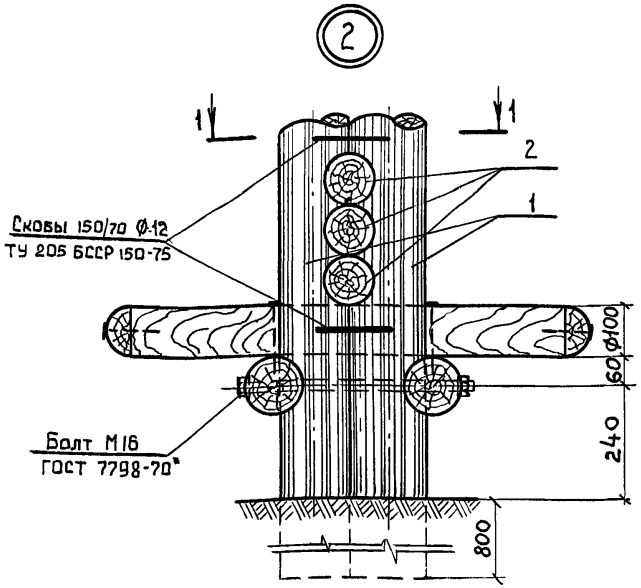


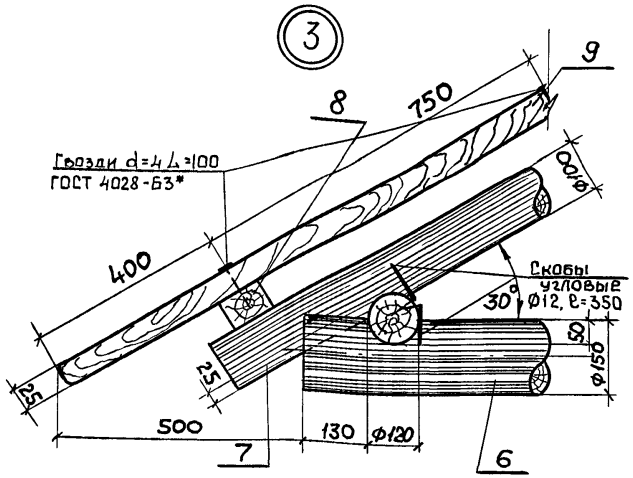


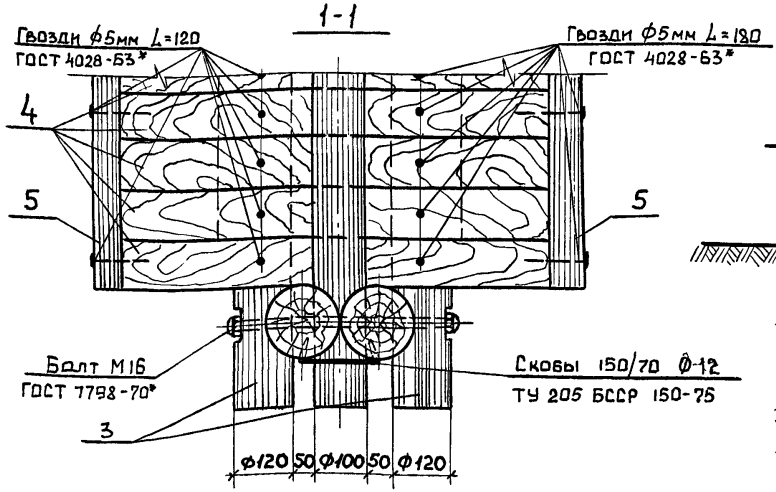


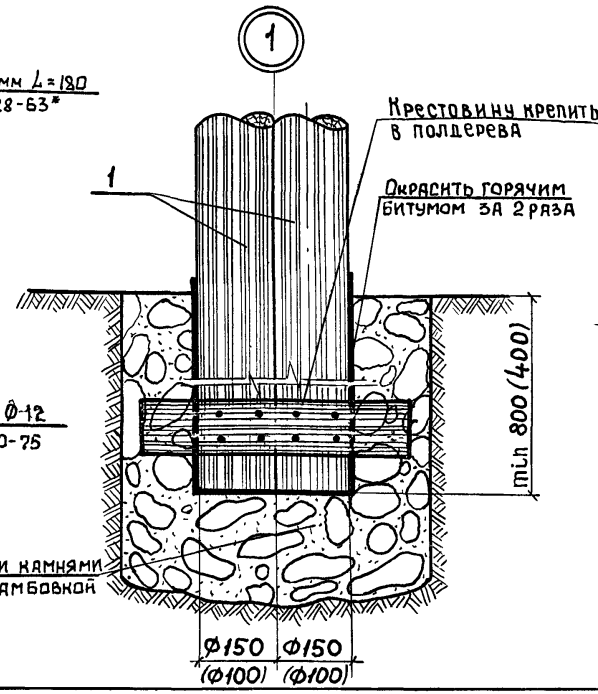


Спецификация древесины на теневой зонт тип II-А

| № поз. | Сечение мм | Длина 1 эл-та мм | Кол. шт. | Общая длина м | Объем, м³ поз. | Объем, м³ общ. | ГОСТ |
|---|---|---|---|---|---|---|---|
| 1 | Ф150 | 3800 | 4 | 15,20 | 0,067 | 0,268 | 9463-72* |
| 2 | Ф100 | 3000 | 3 | 9,00 | 0,024 | 0,072 | —"— |
| 3 | Ф120 | 3000 | 2 | 6,00 | 0,034 | 0,068 | —"— |
| 4 | Ф100 | 1000 | 25 | 25,00 | 0,008 | 0,200 | —"— |
| 5 | Ф100 | 2500 | 2 | 5,00 | 0,020 | 0,040 | 9463-72* |
| 6 | Ф150 | 2700 | 2 | 5,40 | 0,048 | 0,096 | —"— |
| 7 | Ф100 | 1700 | 4 | 6,80 | 0,013 | 0,052 | 9463-72* |
| 8 | 80×70 | 2500 | 6 | 15,00 | 0,014 | 0,084 | 8486-66 |
| 9 | 100×25 | 2100 | 50 | 105,0 | 0,005 | 0,250 | 8486-66 |
| 10 | Ф100 | 3200 | 2 | 6,40 | 0,025 | 0,050 | 9463-72* |
| 16 | Ф150 | 3000 | 1 | 3,00 | 0,053 | 0,053 | 9463-72* |

1. Данный лист смотреть совместно с листом АС-42
2. Общий объем древесины — 1,233 м³
   в том числе круглой — 0,899 м³.
3. Размеры в скобках в узле „1" даны для скамьи.
4. Глубина заделки стоек в грунт показана условно и должна быть при привязке.

| | | |
|---|---|---|
| Проектиров. | В.Громов | |
| | В.Алексеевец | |
| | Э.Вишневская | |
| | Н.Новак | |
| | И.Левянович | |
| В.Иличев | | |
| Рук. АКМ-7 | | |
| Гл. конструктор АКМ-7 | | |
| Гл. арх. пр-та | | |
| Гл. инж. пр-та | | |
| Рук. гр. констр. | | |

БЕЛГОСПРОЕКТ
г. Минск

| 1977г. | Малые архитектурные формы и элементы благоустройства мест отдыха | Теневой зонт тип II-А. Узлы 1,2,3. | Типовой проект 320-58 | Альбом I | Лист АС-43 |
|---|---|---|---|---|---|

15.327-02

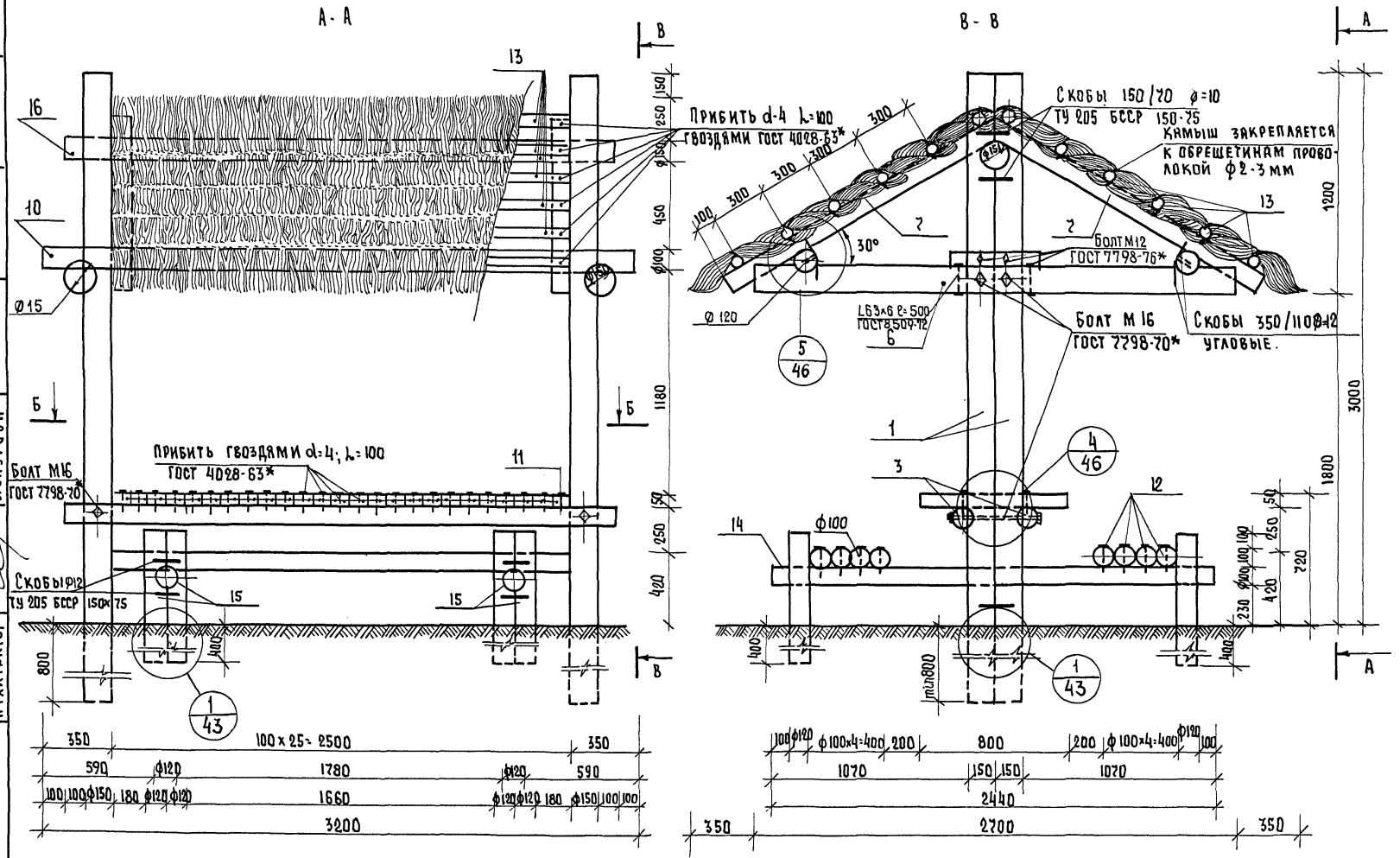


| | | | | | |
|---|---|---|---|---|---|
| 1977 | Малые архитектурные формы и элементы благоустройства мест отдыха. | Теневой зонт тип II-Б | Типовой проект 320-58 | Альбом I | Лист АС-44 |

Гл. архит. пр-та Э. Вишневская
Гл. инж. пр-та Н. Новак
Архитектор В. Скурова

г. Минск

# Б-Б

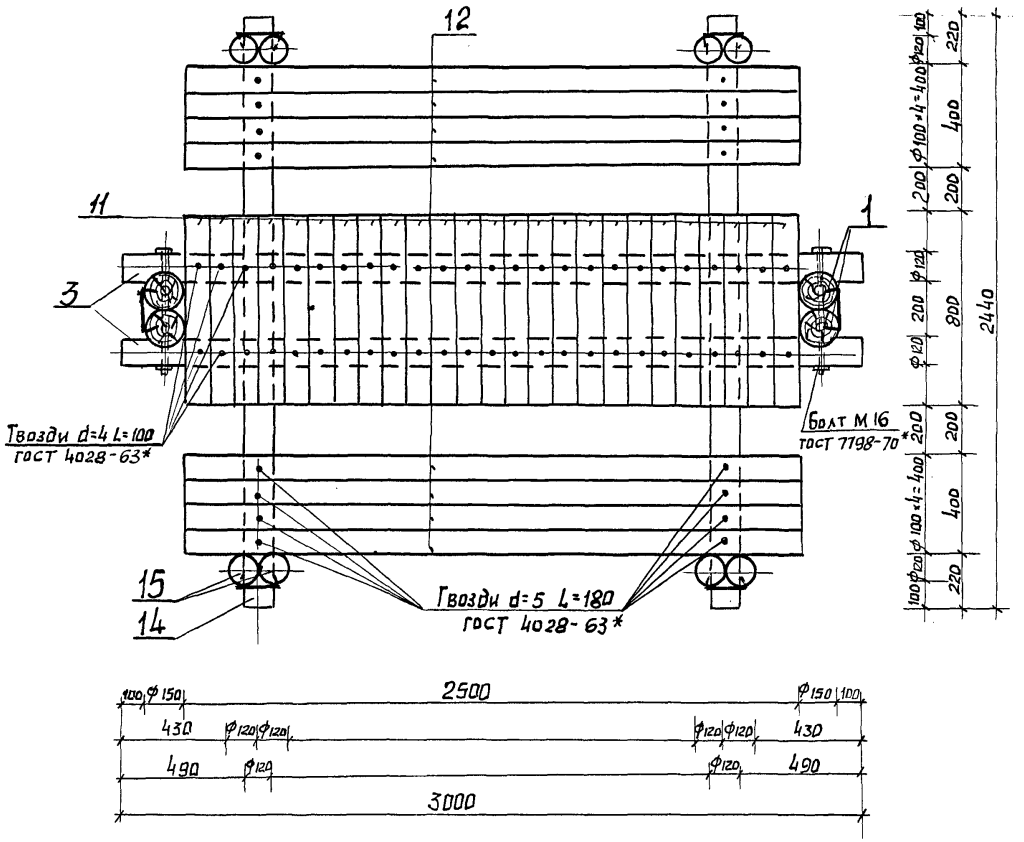


| | | | | | |
|---|---|---|---|---|---|
| Рук. АКМ-7 | | В. Ивличев | Рук. гр. конс. | | И. Левянович |
| Гл. конс. АКМ-7 | | В. Алексеевец | Проектиров. | | В. Громов |
| Гл. арх. пр-та | | Э. Вишневская | | | |
| Гл. инж. пр-та | | Н. Новак | | | |
| Рук. гр. арх. | | В. Саурова | | | |

БЕЛГОСПРОЕКТ
г. Минск

| | | | | | |
|---|---|---|---|---|---|
| 1977г. | Малые архитектурные формы и элементы благоустройства мест отдыха | Теневой зонт тип II Б | Типовой проект 320-58 | Альбом I | Лист АС-45 |

15327-08

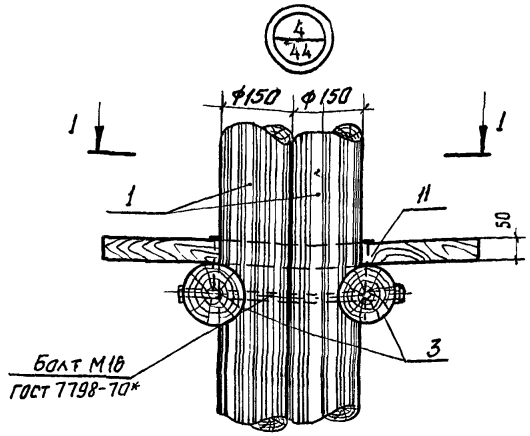


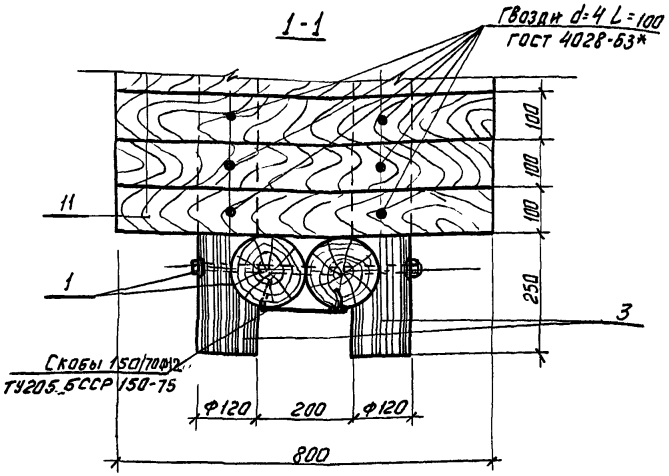


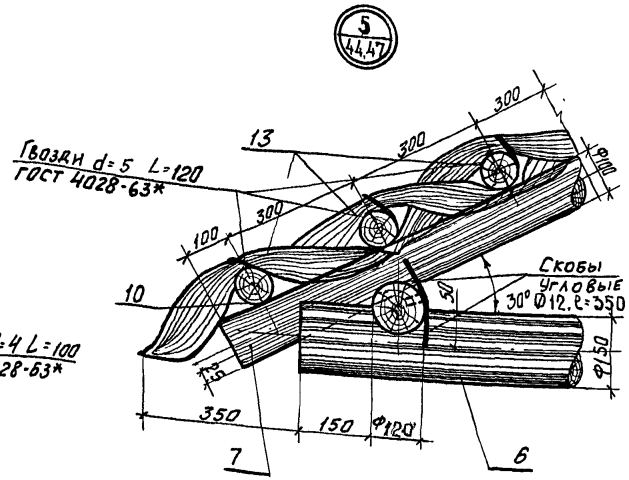


Спецификация древесины на теневой зонт тип II-Б

| N поз. | сечение мм | Длина 1 эл-та мм | Кол. шт. | Общая длина м | Объём, м³ поз. | Объём, м³ общ | ГОСТ |
|---|---|---|---|---|---|---|---|
| 1 | ф150 | 3800 | 4 | 15,20 | 0,067 | 0,268 | 9463-72* |
| 3 | ф120 | 3000 | 2 | 6,00 | 0,034 | 0,068 | —"— |
| 6 | ф150 | 2700 | 2 | 5,40 | 0,048 | 0,096 | —"— |
| 7 | ф100 | 1700 | 4 | 6,80 | 0,013 | 0,052 | —"— |
| 10 | ф100 | 3200 | 2 | 6,40 | 0,025 | 0,050 | 9463-72* |
| 11 | 100×50 | 800 | 25 | 20,0 | 0,004 | 0,100 | 8486-66 |
| 12 | ф100 | 2500 | 8 | 20,0 | 0,020 | 0,160 | 9463-72* |
| 13 | ф80 | 2500 | 12 | 30,0 | 0,013 | 0,156 | —"— |
| 14 | ф120 | 2440 | 2 | 4,88 | 0,028 | 0,056 | —"— |
| 15 | ф120 | 950 | 8 | 7,60 | 0,011 | 0,088 | 9463-72* |
| 16 | ф150 | 3000 | 1 | 3,00 | 0,053 | 0,053 | 9463-72* |

1. Данный лист читать совместно с листом АС-44
2. Общий объём древесины - 1,147 м³
в том числе круглой - 1,047 м³

| | | | | | |
|---|---|---|---|---|---|
| Гл. констр. ЯНИ-7 | В. Алексеевец | | | | |
| Гл. арх. проекта | Э. Вишневская | | | | |
| Гл. инж. пр-та | Н. Новак | | | | |
| Рук. гр. констр | И. Левановий | | | | |

БЕЛГОСПРОЕКТ г. Минск

| | | | | | |
|---|---|---|---|---|---|
| 1977г | Малые архитектурные формы и элементы благоустройства мест отдыха | Теневой зонт тип II-Б. Узлы. Спецификация. | Типовой проект 320-58 | Альбом I | Лист АС-46 |

15327-02

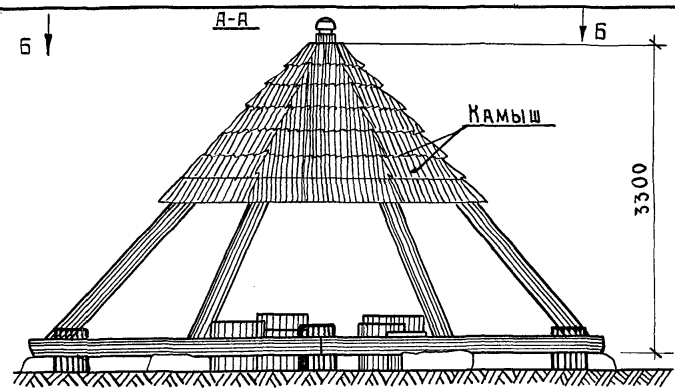


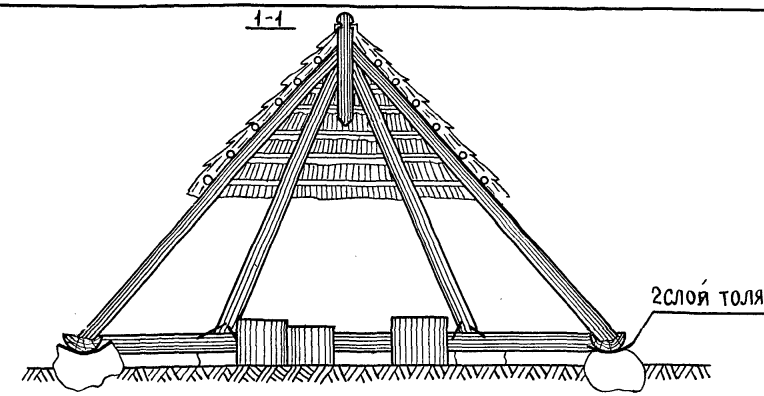


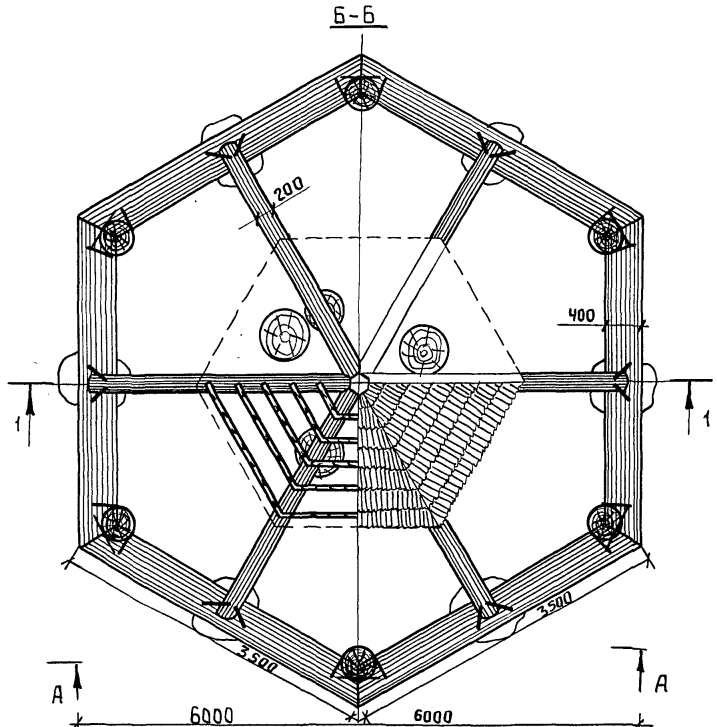


Оборудование теневого зонта тип III /столы/ выполняются из стволов деревьев /см. раздел „Рекомендации"/

| | | | | | |
|---|---|---|---|---|---|
| Рук. АКМ-7 | В. Ивличев | | | | |
| Гл. констр. АКМ-7 | В. Алексеевец | | | | |
| Гл. арх. пр-та | Э. Вишневская | | | | |
| Гл. инж. пр-та | Н. Новак | | | | |
| Рук. гр. арх. | В. Саурова | | | | |

БЕЛГОСПРОЕКТ
г. Минск

| | | | | | |
|---|---|---|---|---|---|
| 1977г. | Малые архитектурные формы и элементы благоустройства мест отдыха | Теневой зонт тип III | Типовой проект 320-58 | Альбом I | Лист АС-47 |

## Маркировочная схема стропил

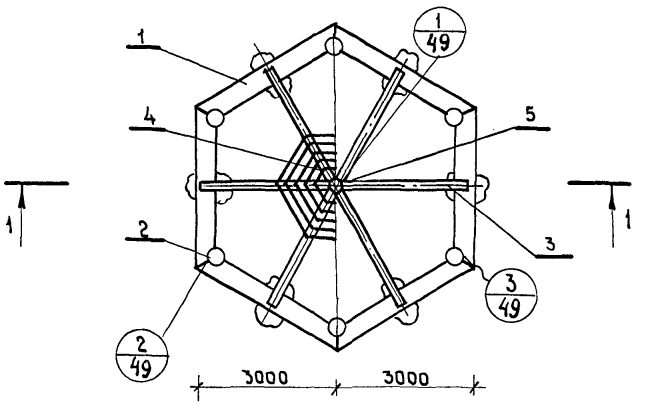


1-1

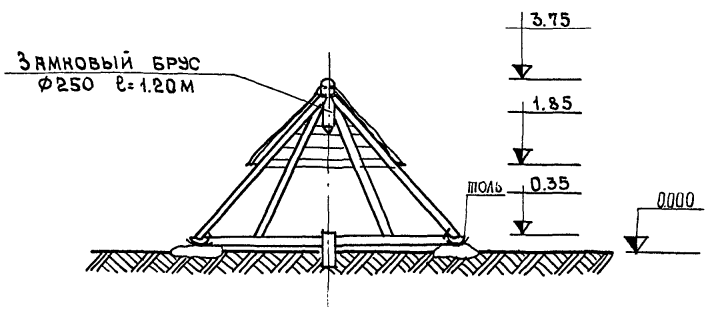


## Спецификация изделий на навес

| Поз. | Кол. шт. | Размеры Длина мм | Ширина мм | Высота мм | Объем м³ |
|---|---|---|---|---|---|
| 1 | 6 | 3500 | 400 | 200 | 0.28 |
| 2 | 6 | 950 | ф400 | — | 0.12 |
| 3 | 6 | 4200 | ф200 | — | 0.132 |
| 4 | 30 | от 404 до 1604 | ф60 | — | 0.016 |
| 5 | 1 | 1200 | ф250 | — | 0.24 |

| | |
|---|---|
| Гл. констр. АКМ | В. Алексеевец |
| Гл. арх. пр-та | Э. Вишневская |
| Гл. инж. пр-та | В. Алексеевец |
| Рук. гр. арх. | В. Сазурова |

Белгоспроект г. Минск

| 1977 г. | Малые архитектурные формы и элементы благоустройства мест отдыха | Теневой зонт тип III. Схема стропил | типовой проект 320-58 | альбом I | лист АС-48 |
|---|---|---|---|---|---|

15327-02

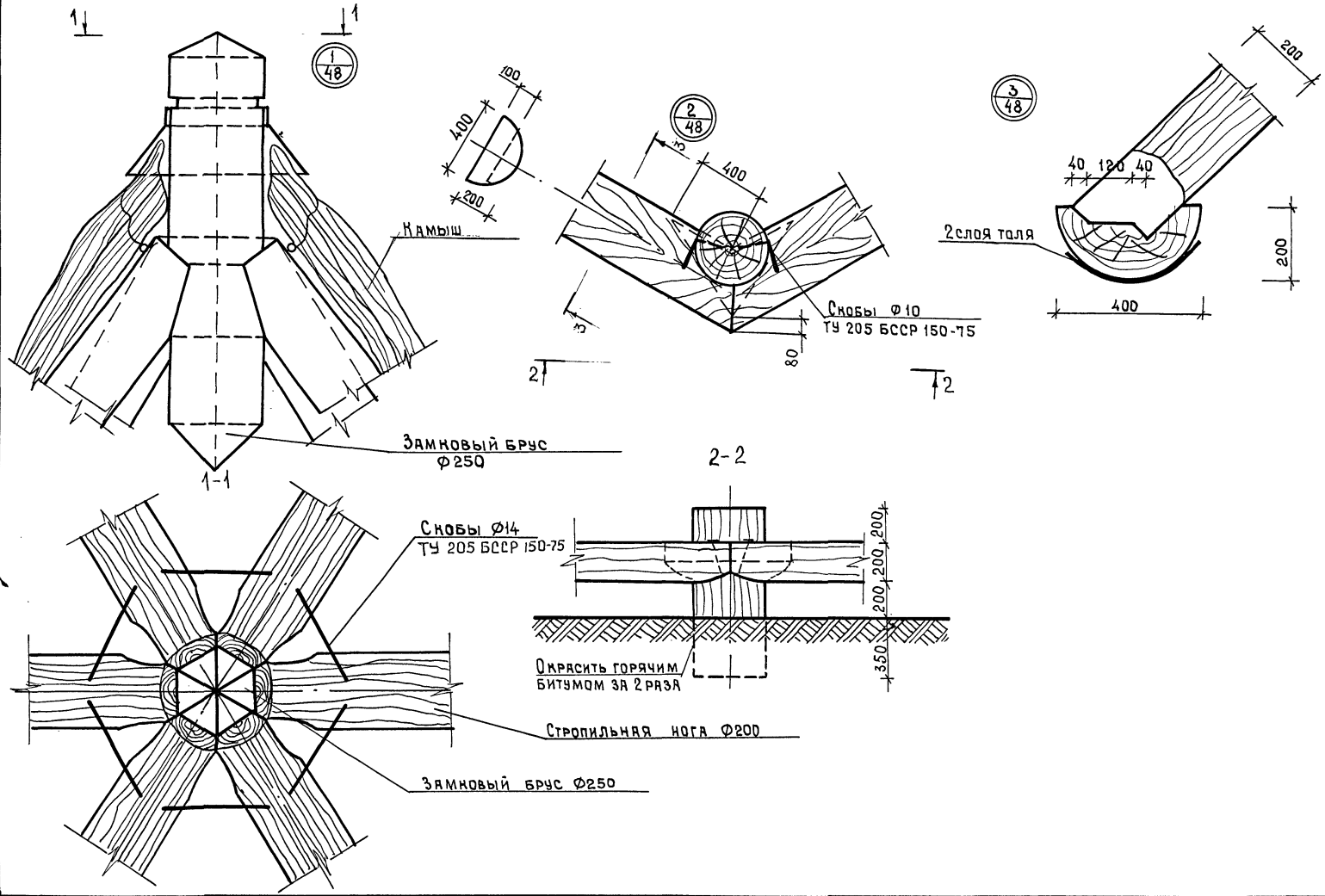


| | | | |
|---|---|---|---|
| Рук. АКМ-т | | | |
| Гл. конструктор | | В. Ивличев | |
| Гл. арх. пр-ти | | В. Алексеевец | |
| Гл. инж. пр-ти | | Э. Вишневская | |
| Рук. гр. арх. | | В. Алексеевец | |
| | | В. Скурова | |
| Инженер | | В. Березовский | |

Белгоспроект
г. Минск

1977г.

Малые архитектурные формы и элементы благоустройства мест отдыха

# Теневой зонт тип III. Узлы 1,2,3.

| Типовой проект | Альбом | Лист |
|---|---|---|
| 320-58 | I | АС-49 |

Деталь поз.3

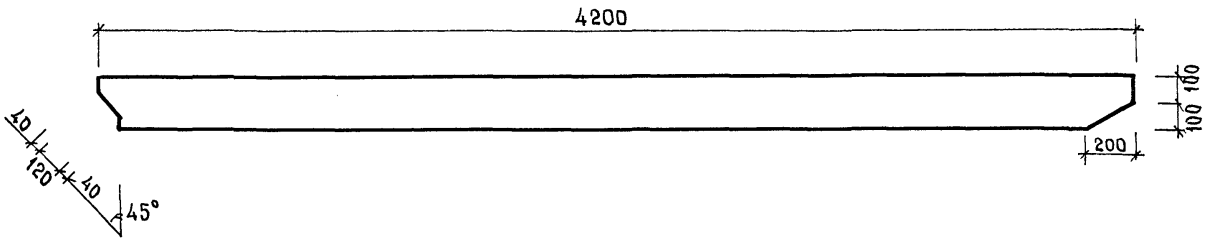


Деталь поз.1

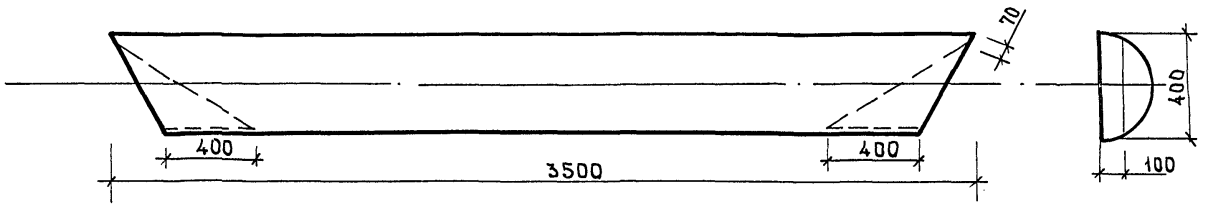


Деталь поз.2

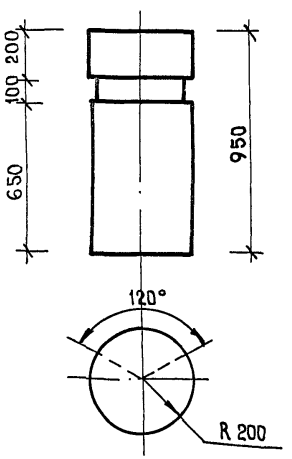


Деталь поз.5

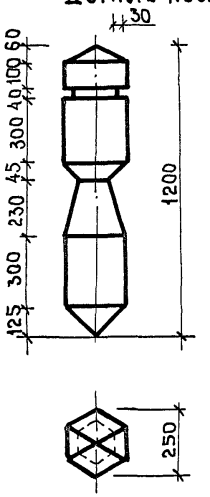


| | | | | | |
|---|---|---|---|---|---|
| 1977г. | Малые архитектурные формы и элементы благоустройства мест отдыха | Теневой зонт тип III. Детали. | Типовой проект 320-58 | Альбом I | Лист АС-50 |

Гл. арх. пр-та Э. Вишневская
Гл. инж. пр-та В. Алексеевец
Рук. гр. арх. В. Саурова

г. Минск

## Технические требования.

1.1. Пешеходный мост расчитан на следующие расчетные нагрузки:

а. собственный вес - 730 кг/м²
(Материал сосна ГОСТ 9463-72)
б. временная нагрузка - 600 кг/м²
в. снег 210-70 140 кг/м²
Итого 1470 кг/м²

1.2. Мост разработан из сосны ГОСТ 9463-72*, ГОСТ 8486-66. Металлические детали. Сталь-ВСт 3СП ГОСТ 380-70*. При применении других пород древесины надлежит пользоваться табл. 30 СНИП II-Д.762*. При использовании древесины других пород, конструкции надлежит пересчитать.

1.4. Все металлические детали покрыть цинком методом металлизации толщиной 150 ммк.

1.5. При болтовом соединении под квадратную шайбу поз.22 предусматривать вырубку по чертежу узла 6 лист. АС-58

1.6. Для каждого болта предусмотрены обязательно гайка и контрогайка; а также две квадратные шайбы под гайку и головку болта.

1.7. После сборки болтовых соединений, резьбу на концах болта забить с целью предотвращения самораскручивания гаек.

1.8. Элементы моста изготовлять по деталировочным чертежам, разработанным при привязке проекта с учетом качества и сорта применяемого материала.

1.9. Все торцы несущих элементов моста антисептировать, и они должны иметь естественное проветривание.

1.10. Деревянные элементы соприкасающиеся с каменной кладкой изолировать двумя слоями толя.

1.11. В проекте разработано только верхнее мостовое строение. Опоры разрабатываются при привязке проекта к конкретным местным условиям. На чертеже опоры показаны условно. При проектировании опор из каменной кладки, применять камень естественный марки 500 на растворе М150.

1.12. В проекте не исключена возможность применения свайных опор.

1.13. Объем материала примененного в проекте:

а. лес круглый сосна - 13.25 м³
б. лес пиленый сосна - 2.14 м³
в. металл - 251 кг
г. каменная кладка - 91 м³

## Спецификация материалов на мост

| | Наименован (сечение элемента) | Длина 1 элемен. мм | К-во, шт | Общая длина, м | Объем м³ (вес кг) 1 элем. | Всех | Станд. или лист проекта |
|---|---|---|---|---|---|---|---|
| 1 | ф 280 | 8300 | 4 | 33.2 | 0.65 | 2.6 | ГОСТ 9463-72* |
| 2 | ф 200 | 4300 | 2 | 8.6 | 0.16 | 0.32 | " |
| 3 | ф 200 | 8300 | 2 | 16.6 | 0.36 | 0.72 | " |
| 4 | ф 200 | 5000 | 2 | 10.0 | 0.19 | 0.38 | " |
| 5 | ф 200 | 4300 | 24 | 197.8 | 0.16 | 3.84 | " |
| 6 | Бруски-наст. 70x150 | 5000 | 36 | 180 | 0.0525 | 1.89 | ГОСТ 8486-66 |
| 7 | Бабышка ф240 | 400 | 4 | 1.6 | 0.002 | 0.082 | ГОСТ 9463-72* |
| 8 | ф 200 | 5000 | 8 | 400 | 0.190 | 1.52 | " |
| 9 | ф 160 | 4300 | 6 | 8.6 | 0.102 | 0.612 | " |
| 10 | Бабышка ф240 | 600 | 2 | 1.2 | 0.0314 | 0.0628 | " |
| 11 | ф 200 | 4742 | 4 | 18.97 | 0.180 | 0.72 | " |
| 12 | ф240 | 4300 | 4 | 17.2 | 0.23 | 0.92 | " |
| 13 | ф 24 | 1300 | 4 | 5.2 | 0.0715 | 0.286 | " |
| 14 | ф 160 | 4300 | 4 | 17.2 | 0.102 | 0.408 | " |
| 15 | Бабышка ф 200 | 250 | 20 | 5.0 | 0.01 | 0.2 | " |
| 16 | Бабышка ф200 | 300 | 40 | 12.0 | 0.011 | 0.44 | " |
| 17 | ф 200 | 1000 | 4 | 4.0 | 0.035 | 0.14 | " |
| 18 | 70x80 | 4800 | 4 | 19.2 | 0.027 | 0.11 | ГОСТ 8486-66 |
| 19 | 100x150 | 4800 | 2 | 9.6 | 0.072 | 0.144 | 8486-66 |
| 20 | Болт М16 ℓр=80 | 450 | 20 | — | 0.762 | 15.2 | ГОСТ 7798-70* |
| 21 | Гайка М16 | | 484 | | 0.033 | 15.97 | ГОСТ 5915-70* |
| 22 | Шайба | 90x90x7 | 484 | | 0.044 | 21.4 | ГОСТ 11371-68* |
| 23 | Болт М16 ℓр=80 | 400 | 90 | | 0.68 | 61.2 | ГОСТ 7798-70* |
| 24 | Болт М16 ℓр=100 | 600 | 80 | | 1.02 | 81.3 | —"— |
| 25 | Болт М16 ℓр=80 | 500 | 20 | | 0.85 | 17.0 | —"— |
| 26 | Болт М16 ℓр=70 | 350 | 15 | | 0.52 | 7.8 | —"— |
| 27 | Анкер ф16 ℓр=80 | 800 | 7 | | 1.6 | 11.2 | ГОСТ 10922-75 |
| 28 | Скоба ф10 | 200 | 10 | | 0.86 | 8.6 | ТУ 205БССР150-75 |
| 29 | Болт М16 ℓр=100 | 650 | 10 | | 1.1 | 11.0 | ГОСТ 7798-70* |

| | | | | | |
|---|---|---|---|---|---|
| 1977 г. | Малые архитектурные формы и элементы благоустройства мест отдыха. | Пешеходный мост. Тип I. Спецификация. | Типовой проект 320-58 | Альбом I | Лист АС-51 |

Белгоспроект г. Минск

| | | | |
|---|---|---|---|
| Рук. АКМ-7 | | В. Ивличев | Инженер |
| Гл. конст. АКМ-7 | | В. Алексеевец | |
| Гл. арх. пр-та | | Э. Вишневская | |
| Гл. инж. пр-та | | В. Алексеевец | |
| Ст. архитект. | | Г. Бокун | |

Мельник

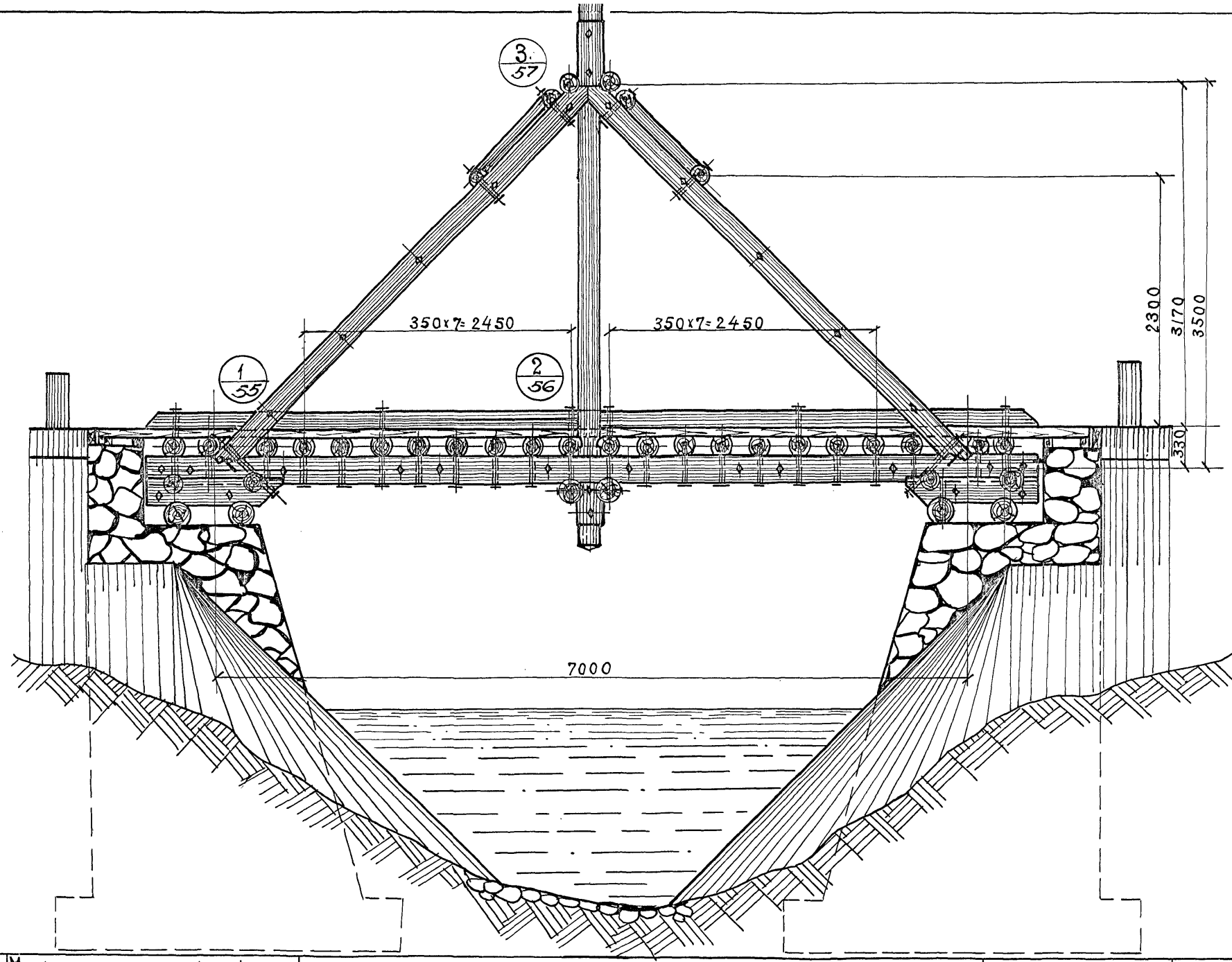


| | | |
|---|---|---|
| Гл. архит. пр. | В. Вичневская | |
| Гл. инж. пр. | В. Алексеевец | |
| Ст. архитект. | Г. Бокун | |

г. Минск

Госстрой БССР

1977 г.

Малые архитектурные формы и элементы благоустройства мест отдыха.

Пешеходный мост. Тип I. Фасад.

Типовой проект 320-58

Альбом I

Лист. АС-52

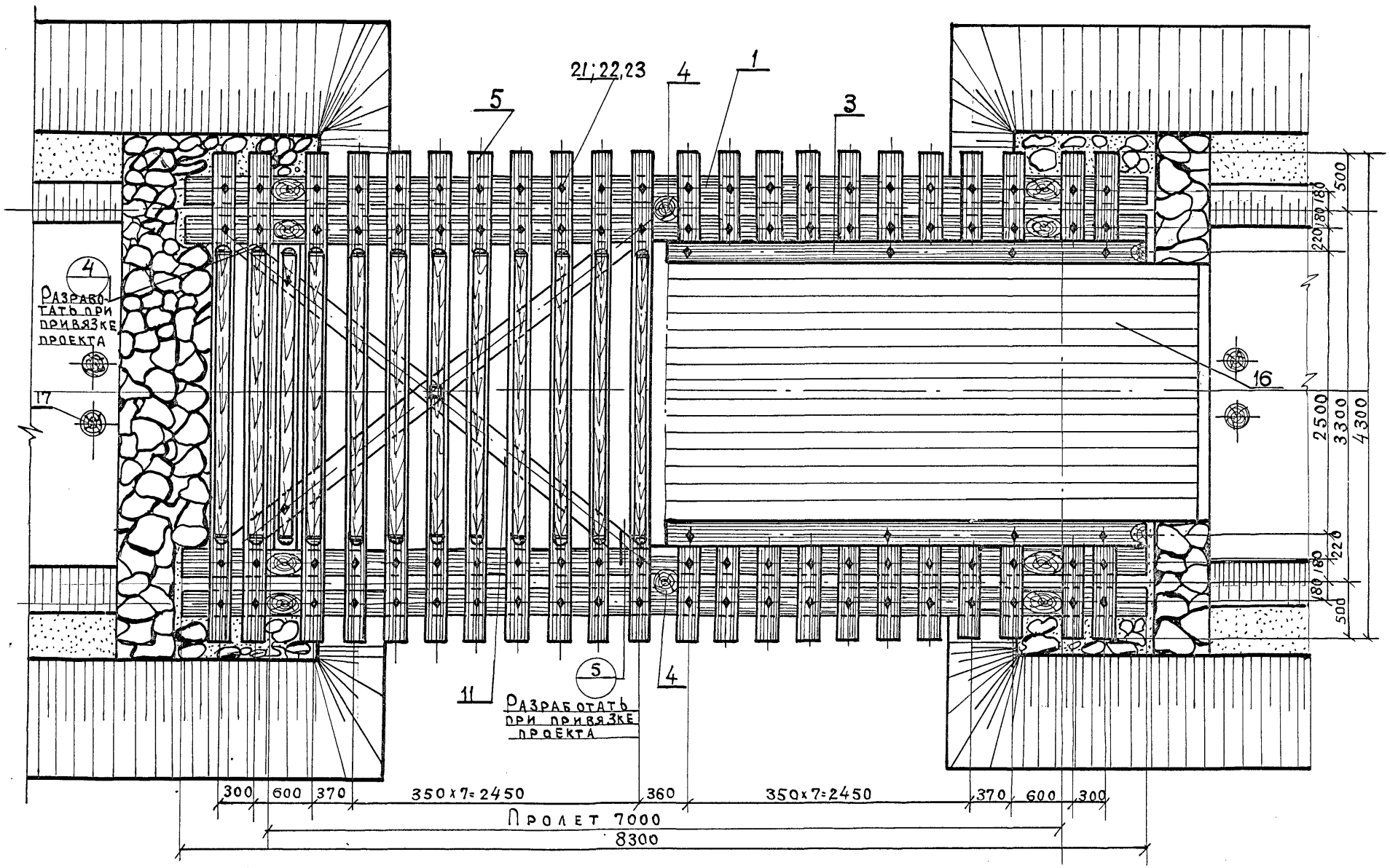


| | | | |
|---|---|---|---|
| Гл. констр. АКМ | В. Алексеевец | | |
| Гл. архит. пр-та | Э. Вишневская | | |
| Гл. инж. пр-та | В. Алексеевец | | |
| Ст. архитект. | Г. Бокун | | |

БЕЛГИПРОСЕЛЬХОЗПРОЕКТ
г. Минск

| | | | | | |
|---|---|---|---|---|---|
| 1977 г. | Малые архитектурные формы и элементы благоустройства мест отдыха. | Пешеходный мост. Тип I. План. | Типовой проект 320-58 | Альбом I | Лист АС-53 |

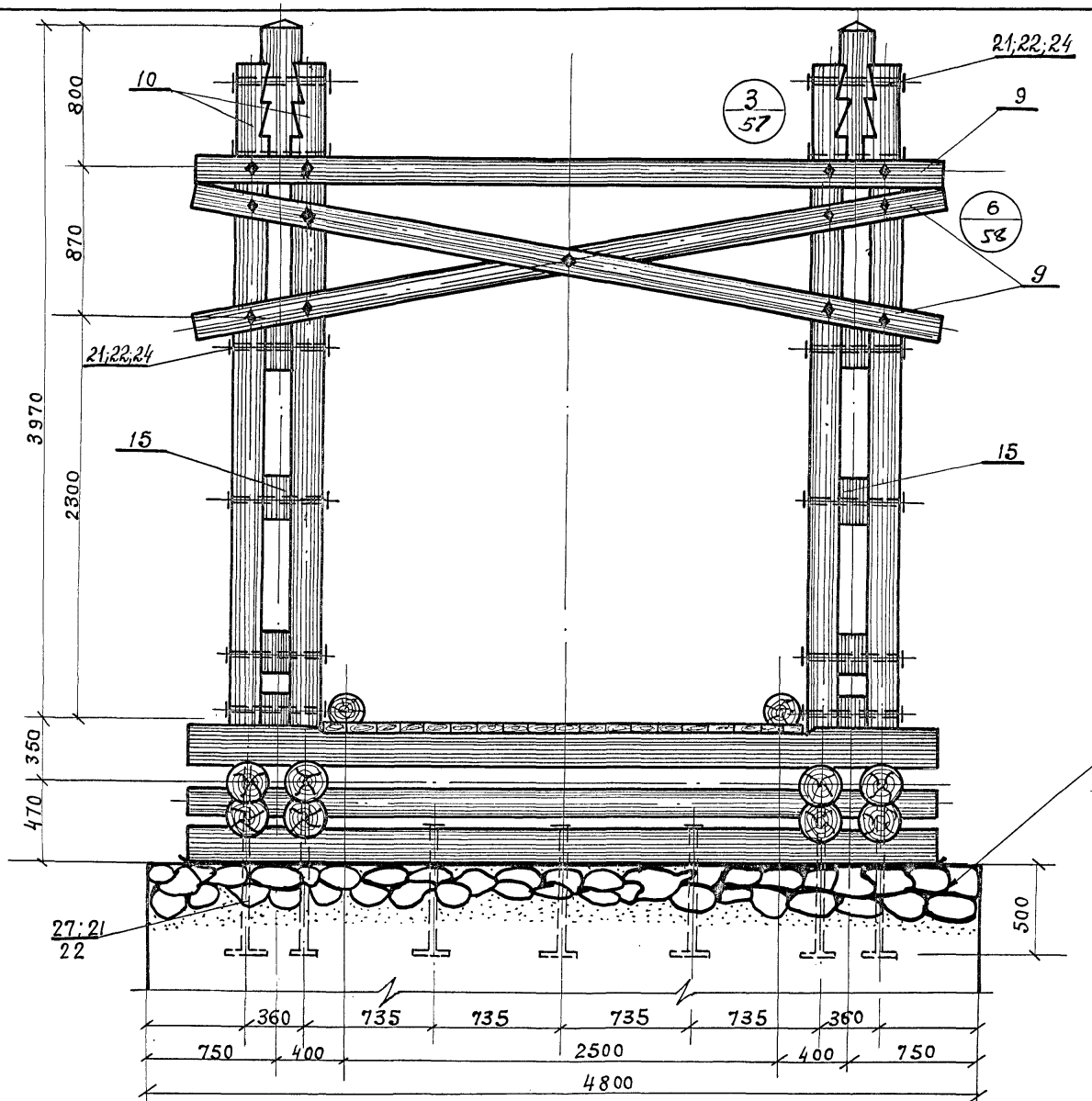


Конструкция устоя показана условно. Разрабатывается при привязке проекта.

| | | | | | |
|---|---|---|---|---|---|
| Гл. арх. пр-та | З. Вишневский | 1977 г. | Малые архитектурные формы и элементы благоустройства мест отдыха. | Пешеходный мост. Тип I. Боковой фасад. | Типовой проект 320-58 / Альбом I / Лист АС-54 |
| Рук. инж. пр-та | В. Алексеевец | | | | |
| Ст. архитект. | Г. Бокун | | | | |
| г. Минск | | | | | |

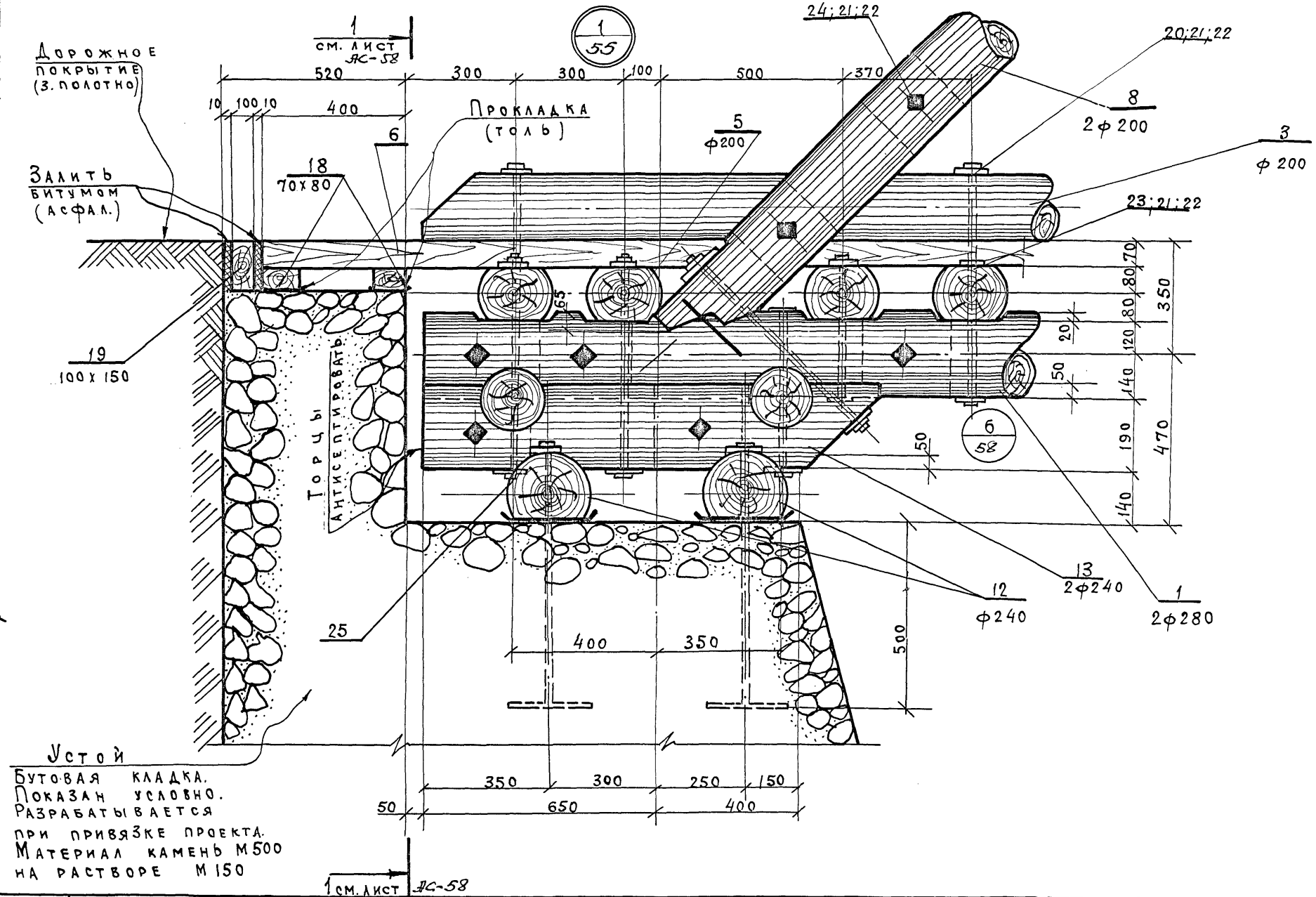


Устой
Бутовая кладка.
Показан условно.
Разрабатывается при привязке проекта.
Материал камень М500 на растворе М150

| | | | | |
|---|---|---|---|---|
| Рук. АКМ-7 | | В. Иванчев | Мельник | |
| Гл. конст. АКМ-7 | | В. Алексеевец | Инженер | |
| Гл. архит. пр-та | | О. Вишневский | | |
| Гл. инж. пр-та | | В. Алексеевец | | |
| Ст. архитект. | | Г. Бокун | | |

БЛАГОПРОЕКТ г. Минск

1977 г. Малые архитектурные формы и элементы благоустройства мест отдыха.

Пешеходный мост. Тип I. Узел 1.

Типовой проект 320-58 | Альбом I | Лист АС-55

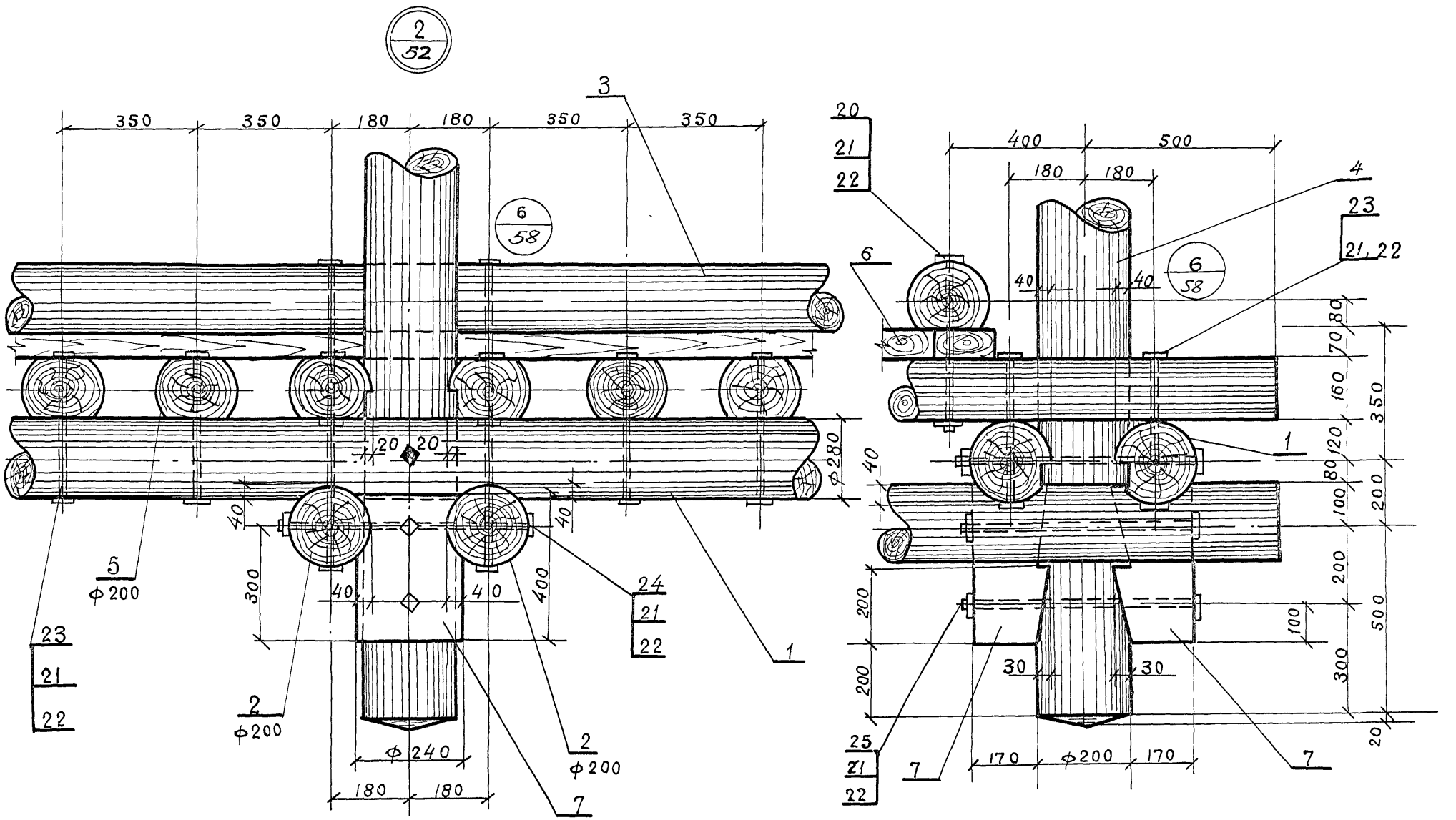


| | | | | | |
|---|---|---|---|---|---|
| 1977 г | Малые архитектурные формы и элементы благоустройства мест отдыха | Пешеходный мост Тип I Узел 2 | Типовой проект 320-58 | Альбом I | Лист АС-56 |

Гл инж пр-та — В Алексеевец
Гл арх пр-та — Э Вишневская
Ст архитек — Г Бокун

г Минск

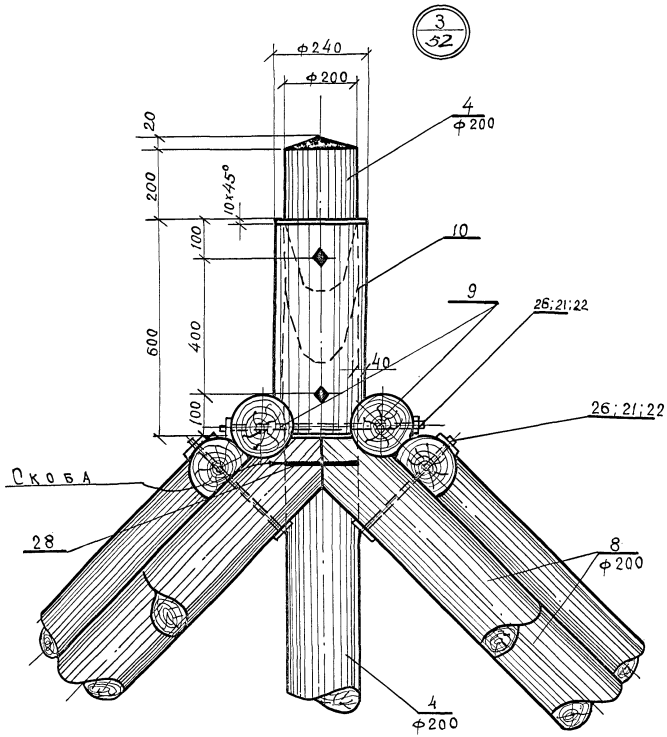


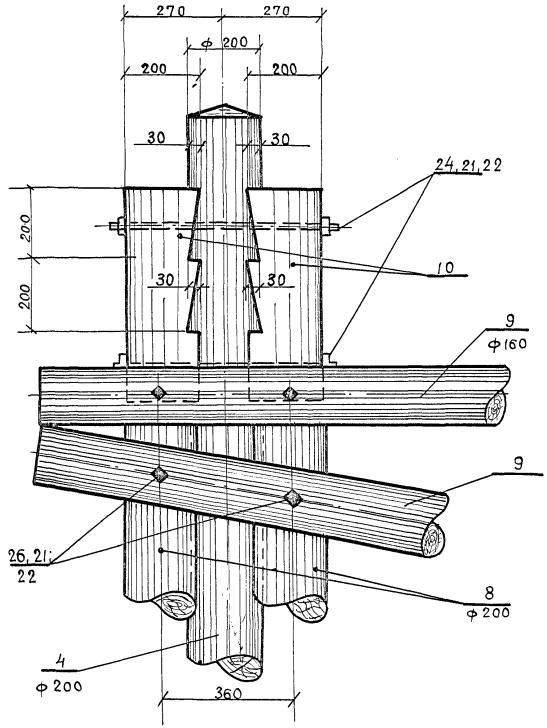


| | | | | | |
|---|---|---|---|---|---|
| Рук. АКМ-7 | В. Ивличев | Инженер | | Мельник | |
| Гл. конст. АКМ-7 | В. Алексеевец | | | | |
| Гл. арх. пр-та | Э. Вишневская | | | | |
| Гл. инж. пр-та | В. Алексеевец | | | | |
| Ст. архитект. | Г. Бокун | | | | |

БЕЛГОСПРОЕКТ
г. Минск

| | | | | | |
|---|---|---|---|---|---|
| 1977 г. | Малые архитектурные формы и элементы благоустройства мест отдыха. | Пешеходный мост. Тип I. Узел 3. | Типовой проект 320-58 | Альбом I | Лист АС-57 |

1 — 1
см. лист АС-55

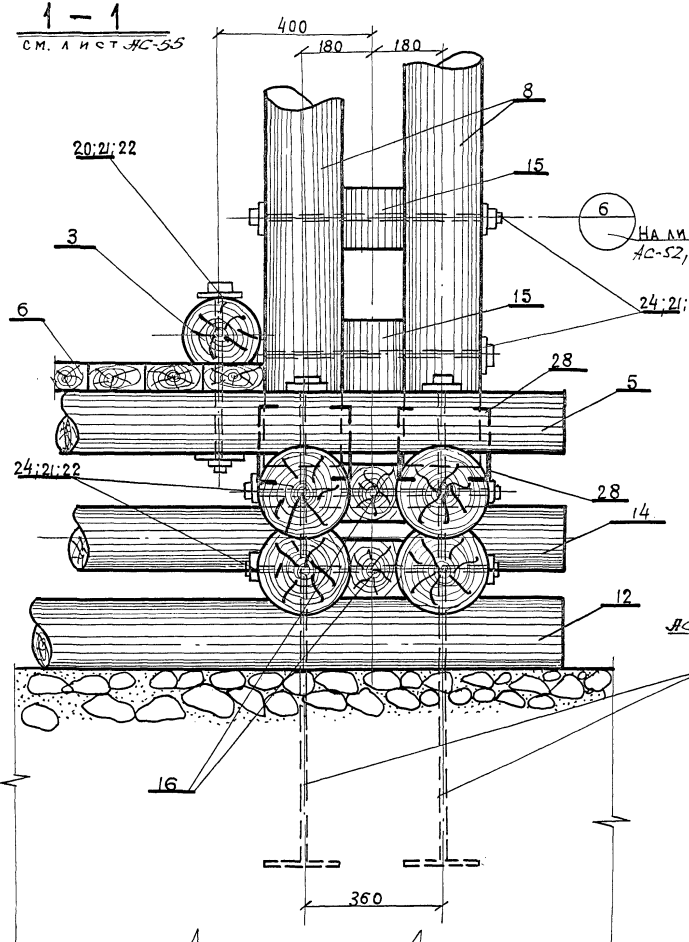


Схема врубки подкоса в балку

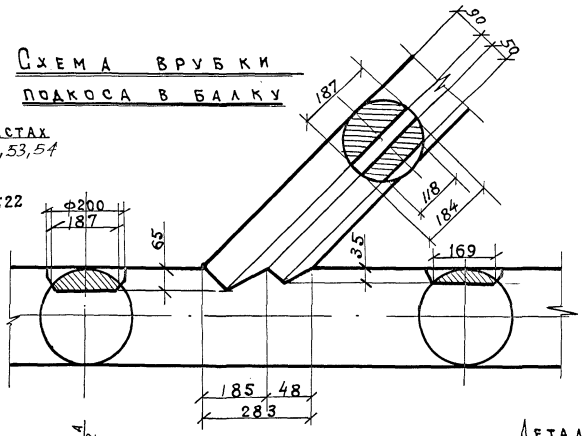


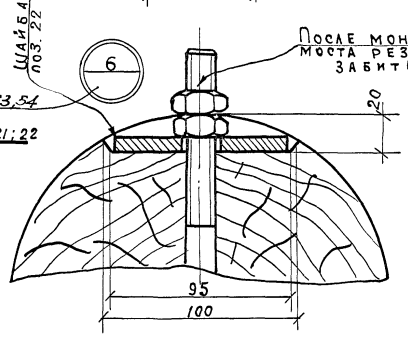


Деталь поз. 22
(шайба)

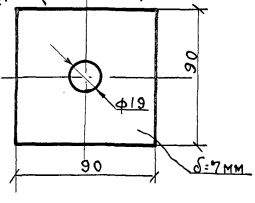


Гл. конструктор В. Алексеевец
Гл. арх. проекта З. Вишневская
Гл. инж. проекта В. Алексеевец
Ст. архитектор Т. Бокун

г. Минск

1977 г.

Малые архитектурные формы и элементы благоустройства мест отдыха.

Пешеходный мост. Тип I. Узел 6.

Типовой проект 320-58

Альбом I

Лист АС-58

15387-02

## Технические требования

1.1 Пешеходный мост расчитан на следующие нормативные нагрузки:

а) Собственный вес - 515 кг/м²
(Материал - сосна ГОСТ 9463-72*)

б) Временная нагрузка - 600 кг/м².

в) Снег (210-70) кг/м² - 140 кг/м²

Итого: 1255 кг/м²

1.2. Мост разработан из сосны ГОСТ 9463-72*, ГОСТ 8486-66.

Материал металлических деталей - сталь Вст 3 сп ГОСТ 380-75.

При применении древесины других пород, надлежит пользоваться таб. 30 СНиП II-Д.7-62*.

При применении древесины других пород конструкции расчитать.

1.3. Все металлические детали оцинковать методом металлизации толщиной 150 ммк.

1.4. При болтовом соединении под квадратную шайбу поз. 23 предусмотреть вырубку по чертежу узла 4 лист АС-63

1.5. Для каждого болта предусмотрены обязательно гайка и контргайка, а также две квадратные шайбы под гайку и головку болта.

1.6. После сборки болтовых соединений, резьбу на концах болта забить с целью предотвращения самораскручивания гаек.

1.7. Элементы моста изготавливаются по деталировочным чертежам, разработанным при привязке проекта с учетом качества и сорта материала.

1.8. Все торцы несущих элементов моста антисептировать и они должны иметь естественное проветривание.

1.9. В проекте разработано только верхнее мостовое строение. Опоры разрабатываются при привязке проекта к конкретным местным условиям. На чертеже опоры показаны условно.

1.10. Указанные в спецификации поз. 11, 12, 13, 15, 16 приняты условно не включены в смету. Действительный объем древесины указанных позиций определяется при привязке проекта.

1.11. Расход материалов, примененных в проекте:

лес круглый сосна - 9.22 м³
лес пиленый сосна - 1.98 м³
металл - 70,1 кг

## Спецификация материалов на мост

| NN поз. | Наименование (сечение элемента) | Длина элем мм | Кол. шт. | Общая длина м. | Объем м³ (вес кг) 1 поз. | Объем м³ (вес кг) всех поз. | Стандарт или лист проекта |
|---|---|---|---|---|---|---|---|
| 1. | Ф280 | 4800 | 2 | 9.60 | 0.35 | 0.7 | ГОСТ 9463-72* |
| 2 | Ф240 | 3900 | 5 | 19.40 | 0.21 | 1.05 | —"— |
| 3. | Ф240 | 3900 | 2 | 7.80 | 0.21 | 0.42 | —"— |
| 4 | Ф240 | 3000 | 4 | 12.00 | 0.157 | 0.63 | —"— |
| 5 | Ф200 | 4800 | 2 | 9.60 | 0.25 | 0.50 | —"— |
| 6 | Ф200 | 4800 | 2 | 9.60 | 0.25 | 0.50 | —"— |
| 7 | Ф200 | 1000 | 6 | 6.00 | 0.04 | 0.21 | —"— |
| 8 | Ф180 | 800 | 6 | 4.80 | 0.02 | 0.12 | —"— |
| 9 | 100×100 | 4800 | 25 | 120.0 | 0.05 | 1.2 | ГОСТ 8486-66 |
| 10 | 100×250 | 3900 | 2 | 7.80 | 0.10 | 0.76 | —"— |
| 11 | Ф200 | 5000 | 2 | 10.00 | 0.19 | 0.38 | ГОСТ 9463-72* |
| 12 | Ф200 | 3000 | 12 | 36.0 | 0.107 | 1.284 | —"— |
| 13 | Ф160 | 5000 | 16 | 8.0,0 | 0.124 | 1.984 | —"— |
| 14 | Ф200 | 3900 | 2 | 7.80 | 0.14 | 0.28 | —"— |
| 15 | Ф160 | 4000 | 4 | 8.00 | 0.095 | 0.38 | —"— |
| 16 | Ф200 | 3600 | 4 | 14.40 | 0.13 | 0.52 | —"— |
| 17 | Ф200 бобышка | 1000 | 8 | 8.00 | 0.035 | 0.28 | —"— |
| 18 | 32×150 | 350 | 12 | 4.20 | 0.0016 | 0.019 | |
| 19 | Шпилька Ф16 | 300 | 12 | 3.60 | 0.51 | 6.12 | ГОСТ 9486-66 |
| 20 | Болт М16 ℓр=80 | 320 | 8 | — | 0.52 | 4.16 | ГОСТ 7798-70* |
| 21 | Болт М16 ℓр=80 | 560 | 10 | — | 0.87 | 8.7 | —"— |
| 22 | Гайка М16 | — | 128 | — | 0.033 | 4.22 | ГОСТ 10605-72 |
| 23 | Шайба 90×90 | — | 128 | — | 0.044 | 5.63 | ГОСТ 11371-68* |
| 24 | Болт М16; ℓр=80 | 520 | 10 | — | 0.85 | 8.5 | ГОСТ 7798-70* |
| 25 | Болт М16; ℓр=80 | 450 | 20 | — | 0.76 | 15.2 | —"— |
| 26 | Болт М16; ℓр=80 | 640 | 16 | — | 1.10 | 17.6 | —"— |
| 27 | Ф240 | 1000 | 2 | 2.0 | 0.03 | 0.06 | ГОСТ 9463-72* |

| | | | | | |
|---|---|---|---|---|---|
| Рук. НКМ-7 | | В. Ивличев | | | |
| Гл. констр. АНМ-7 | | В. Алексеевец | | | |
| Гл. арх. пр-та | | Э. Вишневская | | | |
| Гл. инж. пр-та | | Н. Новак | | | |
| Проектиров. | | В. Алексеевец | | | |

Белгоспроект г. Минск

| 1977 г. | Малые архитектурные формы и элементы благоустройства мест отдыха. | Пешеходный мост тип II. Спецификация. | Типовой проект 320-58 | Альбом I | Лист АС-59 |
|---|---|---|---|---|---|

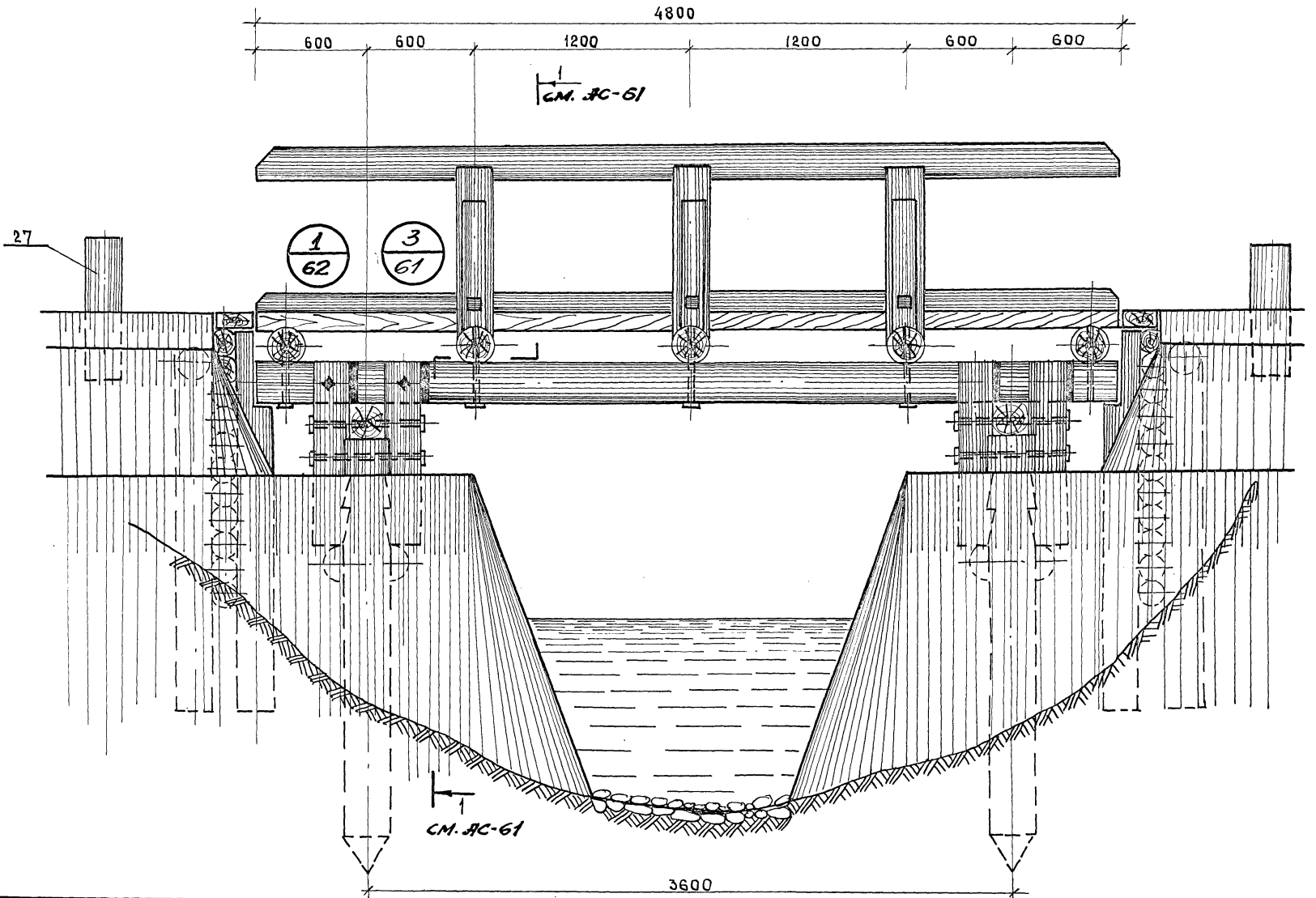


| | | |
|---|---|---|
| Гл. констр. АКМП | | В. Алексеевец |
| Гл. арх. пр-та | | Э. Вишневская |
| Гл. инж. пр-та | | Н. Новак |
| Проектиров. | | В. Алексеевец |

Белгоспроект
г. Минск

1977 г.

Малые архитектурные формы и элементы благоустройства мест отдыха.

Пешеходный мост тип II

| Типовой проект | Альбом | Лист |
|---|---|---|
| 320-58 | I | АС-60 |

15207-02

Схемы расположения несущих конструкций моста

Дет. 19 (гор. связь) расположить в горизонтальной плоскости детали поз. 1

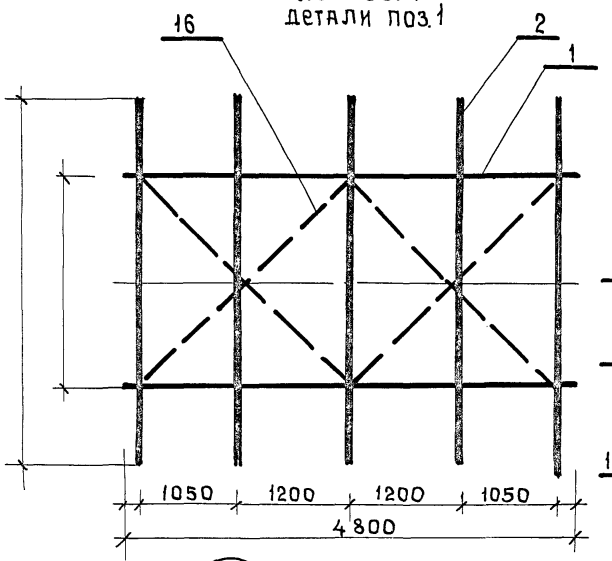


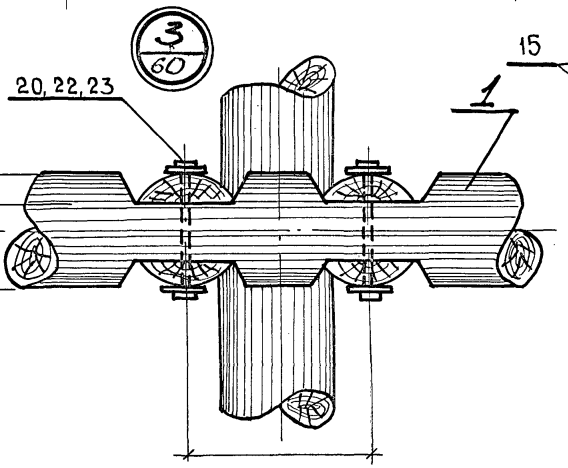


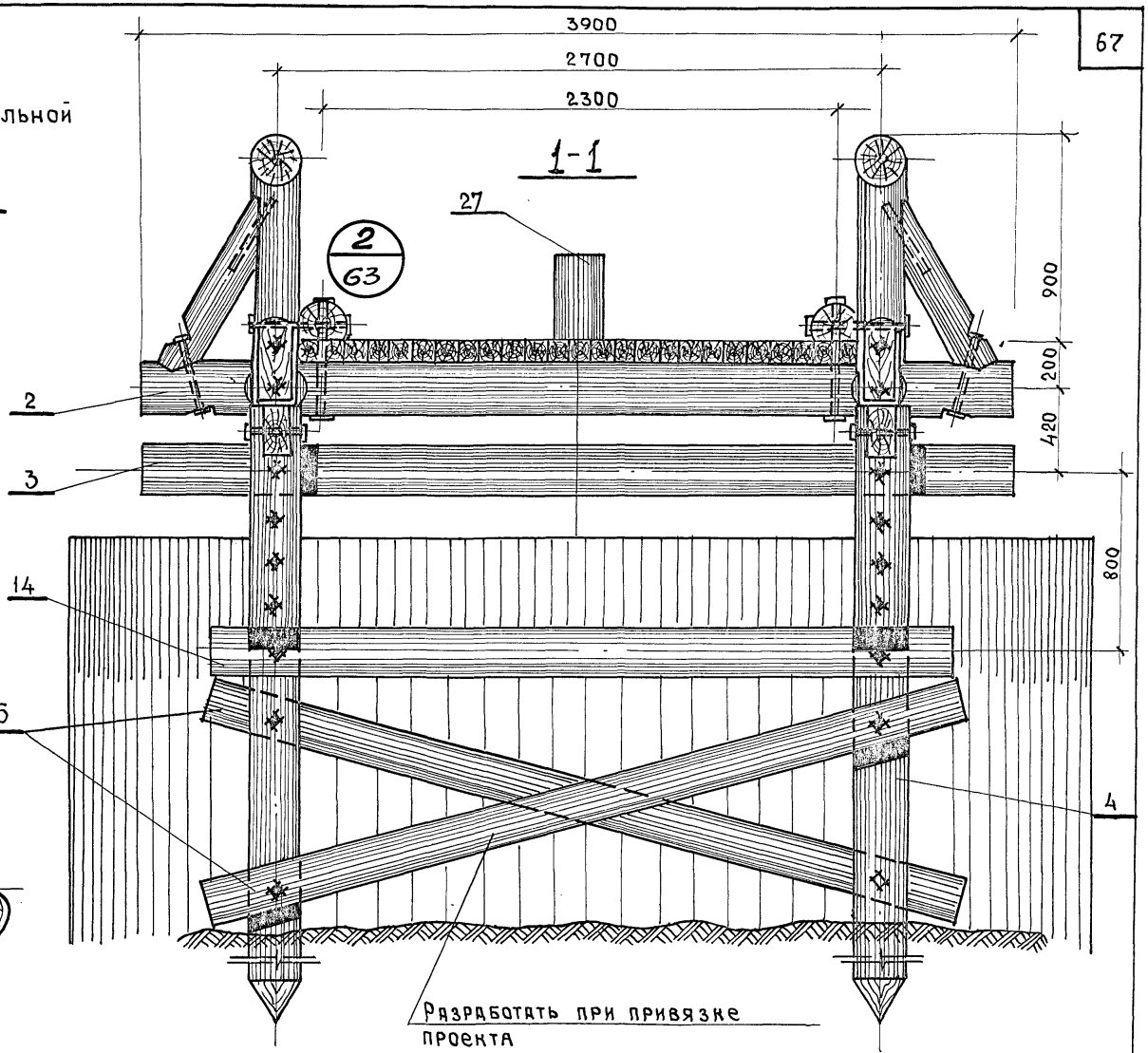


| | | |
|---|---|---|
| Рук. АКМ-7 | | В. Ивличев |
| Гл. конструктор №7 | | В. Алексеевец |
| Гл. арх. пр-та | | Э. Вишневский |
| Гл. инж. пр-та | | Н. Новак |
| Проектировал | | В. Алексеевец |

БЕЛГОСПРОЕКТ
г. Минск

1977 г.

Малые архитектурные формы и элементы благоустройства мест отдыха

Пешеходный мост тип II Сечение 1-1.

Типовой проект 320-58

Альбом I

Лист АС-61

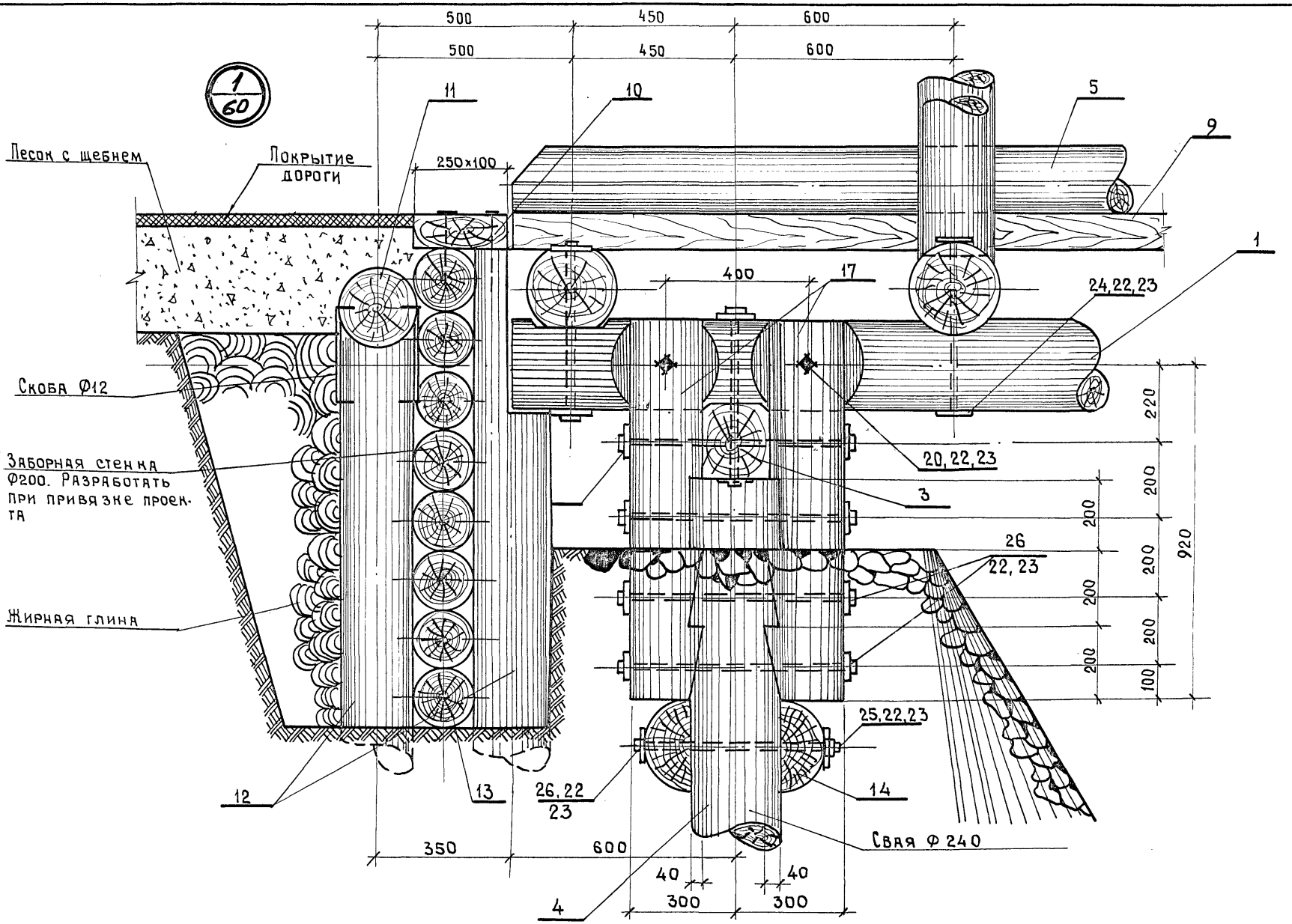


| | | |
|---|---|---|
| Гл. АРХ. ПР-ТА | Э. Вишневская | |
| Гл. ИНЖ. ПР-ТА | Н. Новак | |
| Проектиров. | В. Алексеевец | |

г. Минск

| | | | | | |
|---|---|---|---|---|---|
| 1977г. | Малые архитектурные формы и элементы благоустройства мест отдыха. | Пешеходный мост тип II Узел 1. | Типовой проект 320-58 | Альбом I | Лист АС-62 |

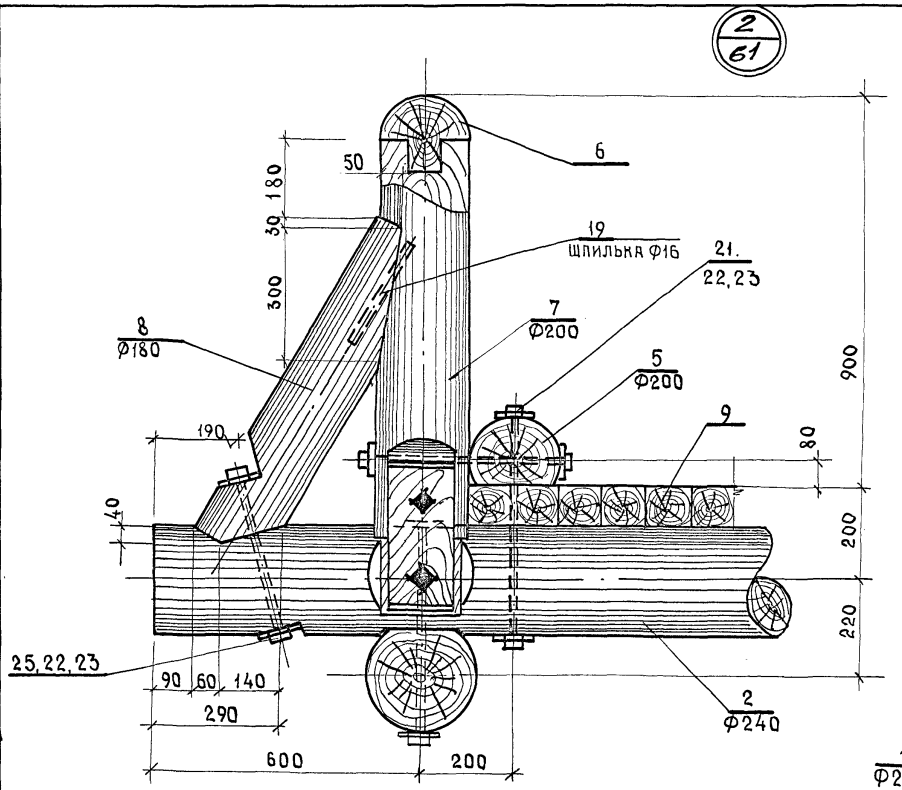


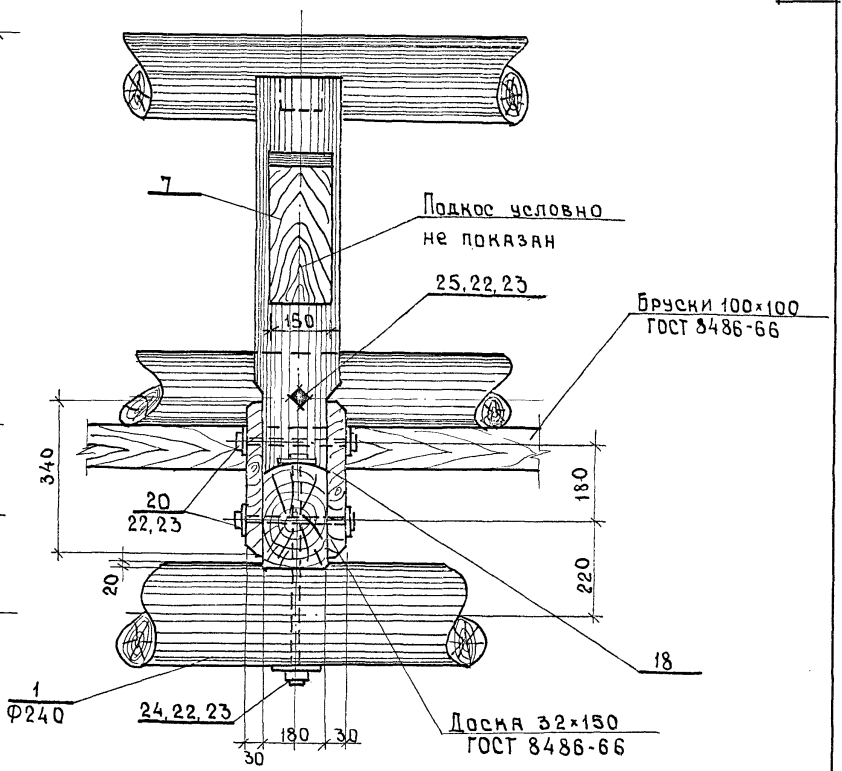


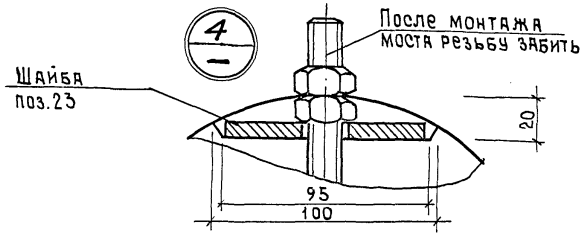


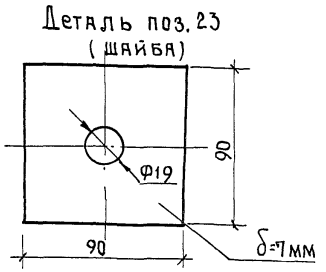


| | | | |
|---|---|---|---|
| Гл. инж. пр-та | Н. Новак | | |
| Проектир. | В. Алексеевец | | |

БЕЛГОСПРОЕКТ
г. Минск

| | | | | | |
|---|---|---|---|---|---|
| 1977г. | Малые архитектурные формы и элементы благоустройства мест отдыха | Пешеходный мост тип II. Узлы 2,4. | Типовой проект 320-58 | Альбом I | Лист АС-63 |

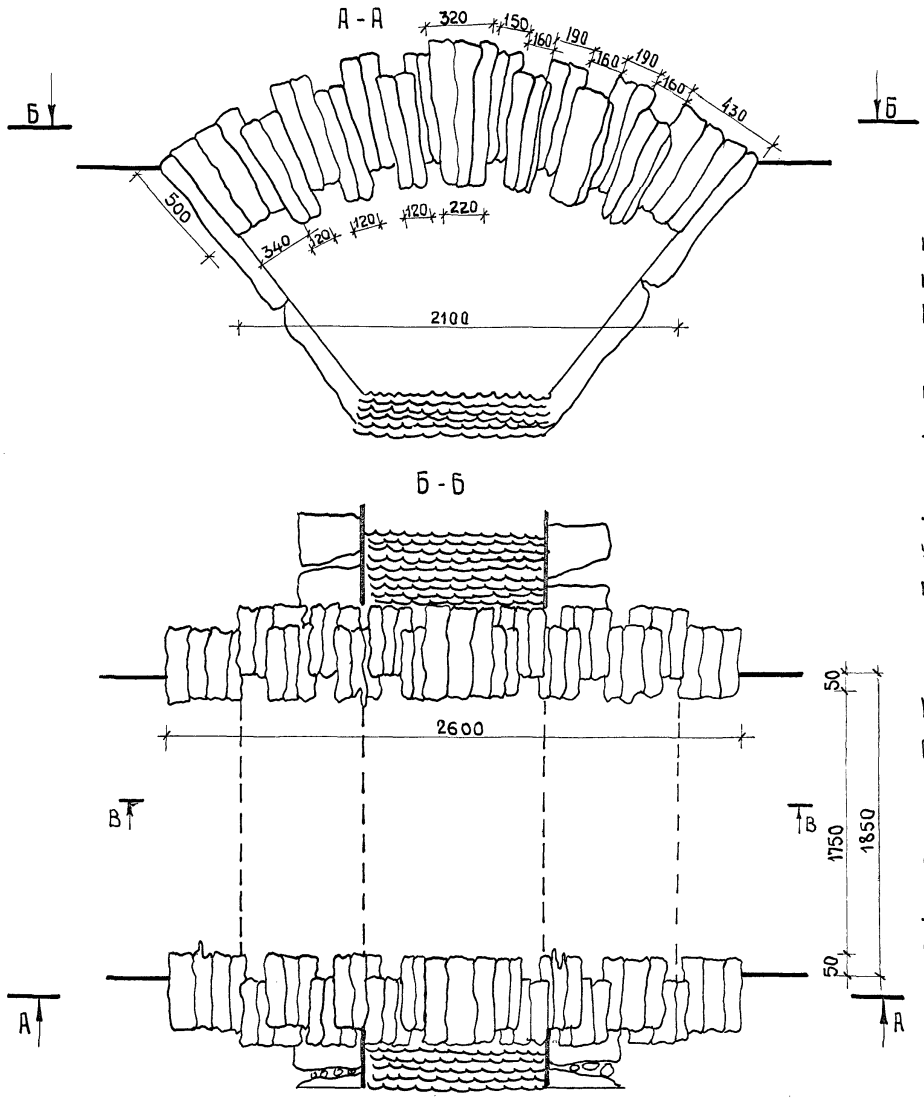


## Указания к проекту

Арочный пешеходный мост тип II выполняется из монолитного железобетона с облицовкой бортов естественным камнем с рваными поверхностями/колотый гранит, бут/ Облицовка устанавливается до бетонирования верхнего строения моста-арки; камни бортов крепятся между собой на пиронах d=16 и заанкериваются к жел.бет. телу арки анкерами (см. черт. АС-65; 66)

По верху жел.бет. арки наносится обмазочная гидроизоляция из расплавленного битума за 2 раза, по которой укладывается лицевой слой бетона 5см с вкраплением в него гранитных околов с размерами в плане 50÷100мм

Конструкцию моста см. листы АС-65, АС-66.

Опалубку для арки моста см. лист АС-67.

Площадь поверхности облицовочного камня составляет-49м² /колотый гранит, или бутовый камень/.

Объем облицовочного камня составляет 1,2м³

| | | | | | |
|---|---|---|---|---|---|
| Гл. констр. АКМ-7 | | В. Алексеевец | | | |
| Гл. арх. пр-та | | Э. Вишневская | | | |
| Гл. инж. пр-та | | В. Алексеевец | | | |
| Рук. гр. арх. | | В. Саурова | | | |

Белгоспроект г. Минск

| | | | | | |
|---|---|---|---|---|---|
| 1977г. | Малые архитектурные формы и элементы благоустройства мест отдыха | Пешеходный мост тип III. | Типовой проект 320-58 | Альбом I | Лист АС-64 |

15327-02

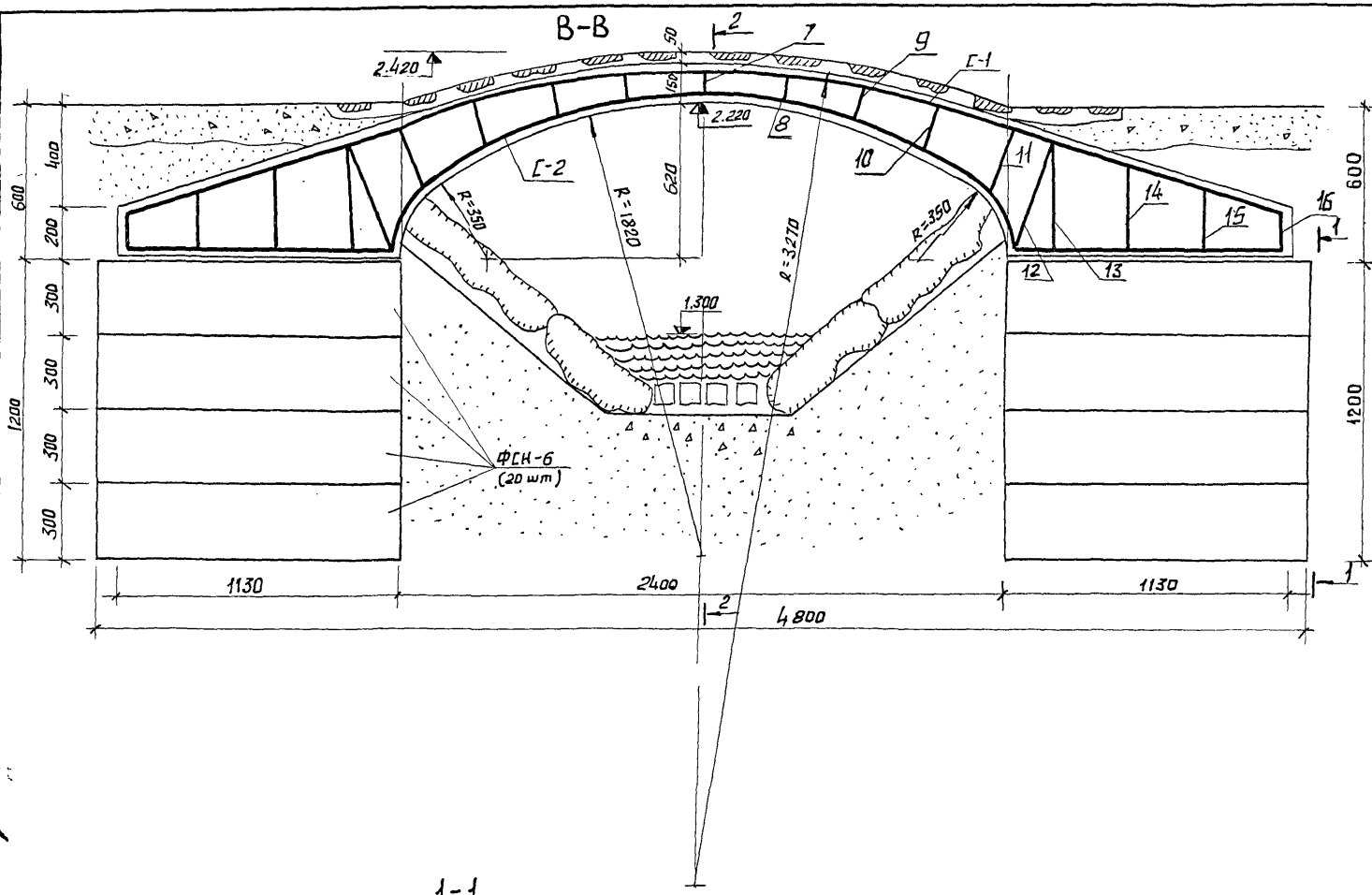


Спецификация сборных железобетонных элементов

| Наименование элемента | Марка эл-та | Кол. шт. | Вес 1 эл-та т | Стандарт. Лист проект |
|---|---|---|---|---|
| Блоки стен подвала | ФСН-6 | 40 | 0.46 | Серия 1.116-1 Вып. 1 |

1. Железобетонное тело верхнего строения выполнять из бетона М 300 и арматуры класса А-II.
2. До бетонировки верхнего строения устанавливается опалубка из досок толщиной 5 мм и подтоварника d=14 см.
3. Облицовочные камни моста устанавливать на опалубку до бетонировки. Камни крепить между собой на пиронах d=16 мм. К пиронам приварить анкера и завести их в тело верхнего строения, приварив к арматурным сеткам его.

1-1

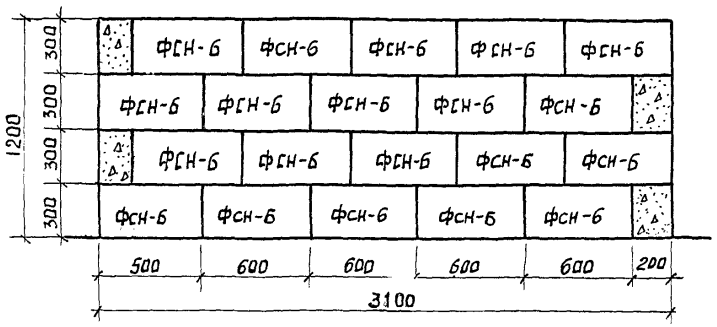


| | | | | | |
|---|---|---|---|---|---|
| Рук. АКМ-7 | В. Ивличев | Рук. гр. констр. | И. Левянович | | |
| Гл. констр. АКМ-7 | В. Алексеевец | Проектиров. | Л. Каптюг | | |
| Гл. арх. пр-та | Э. Вишневская | | | | |
| Гл. инж. пр-та | Н. Новак | | | | |
| Рук. гр. арх. | В. Саурова | | | | |

БЕЛГОСПРОЕКТ г. Минск

| | | | | | |
|---|---|---|---|---|---|
| 1977 г. | Малые архитектурные формы и элементы благоустройства мест отдыха | Пешеходный мост тип III. Сечения В-В, 1-1. | Типовой проект 320-58 | Альбом I | Лист АС-65 |

2-2

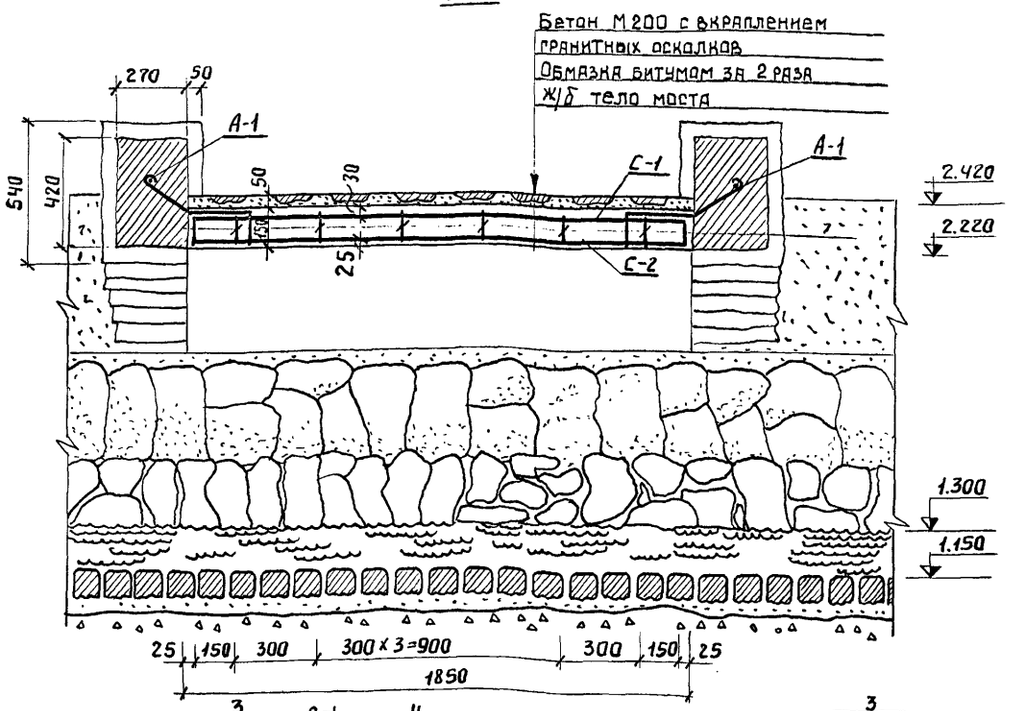


С-1 и С-2 после изгиба

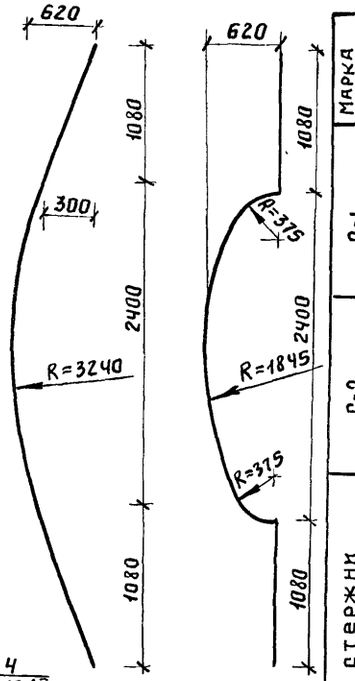


## Ведомость стержней на один эл-т

| Марка эл-та | Поз. | Эскиз или сечение | Ø мм | Длина мм | Кол. |
|---|---|---|---|---|---|
| С-1 | 1 | | 12 А III | 4800 | 13 |
| | 2 | | 12 А II | 1140 | 12 |
| | 3 | | 12 А II | 2600 | 18 |
| | 4 | | 12 А II | 1830 | 16 |
| С-2 | 5 | | 12 А II | 4950 | 13 |
| | 6 | | 12 А II | 1080 | 12 |
| | 3 | | 12 А II | 2600 | 16 |
| | 4 | | 12 А II | 1830 | 18 |
| Отдельные стержни | 7 | | 12 А II | 120 | 8 |
| | 8 | | 12 А II | 140 | 8 |
| | 9 | | 12 А II | 160 | 8 |
| | 10 | | 12 А II | 210 | 8 |
| | 11 | | 12 А II | 290 | 8 |
| | 12 | | 12 А II | 480 | 20 |
| | 13 | | 12 А II | 450 | 20 |
| | 14 | | 12 А II | 350 | 20 |
| | 15 | | 12 А II | 270 | 20 |
| | 16 | | 12 А II | 180 | 38 |
| А-1 | 17 | | 16 А III | 700 | 28 |
| Пироны | 18 | | 16 А II | 150 | 28 |

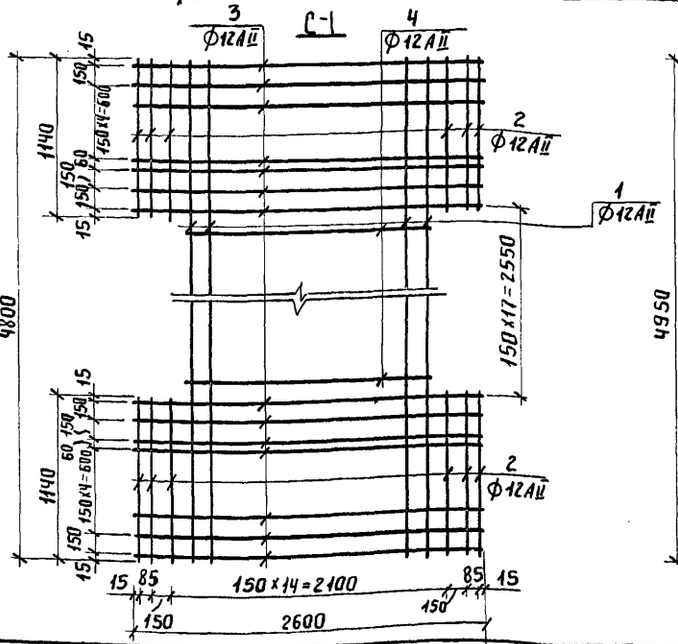


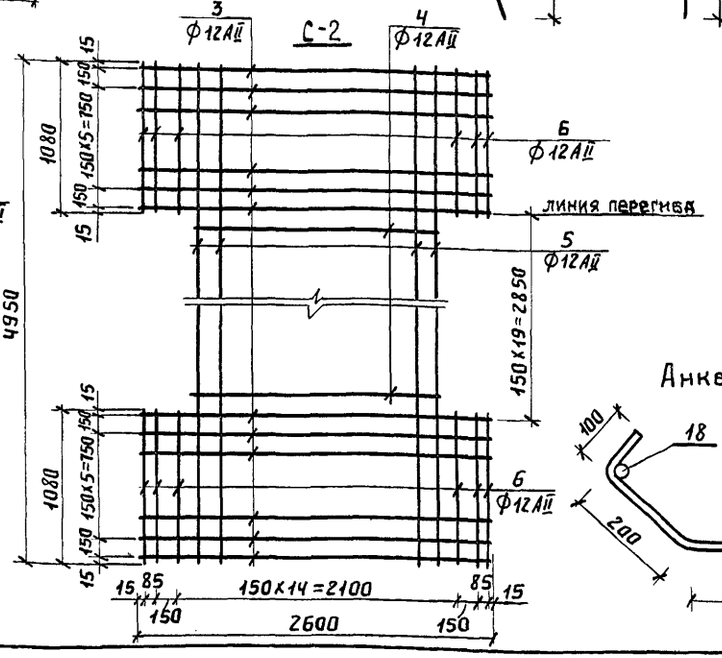


Анкер А-1

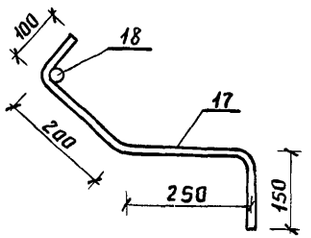


Вес сетки С-1 Ø12 А II - 136,12 кг
Вес сетки С-2 Ø12 А II - 134,84 кг
Вес отдельных стержней - 38,81 кг
Вес анкеров и пиронов - 38,08 кг
Сварку сетки производить контактной точечной сваркой.

| | | | | | |
|---|---|---|---|---|---|
| 1977 г. | Малые архитектурные формы и элементы благоустройства мест отдыха | Пешеходный мост тип III. Сечение 2-2. Сетки С-1, С-2. Спецификация. | Типовой проект 320-58 | Альбом I | Лист АС-66 |

Госстрой СССР г. Минск

ГИП. констр. НКМ-1 — Э. Внукевская
Гл. арх. пр-та — Н. Новак
Гл. инж. пр-та — И. Левановский
Рук. гр. констр. —

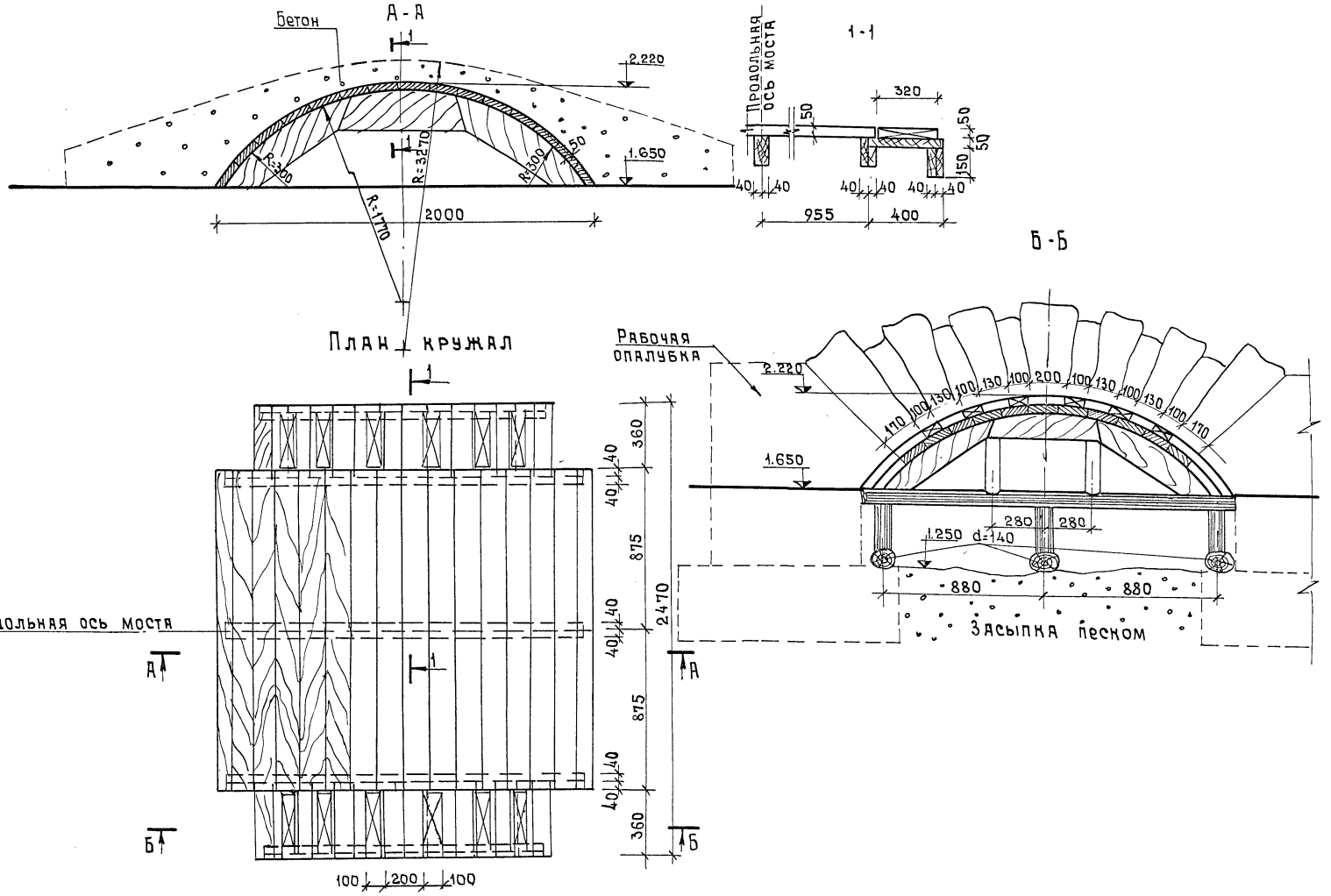


| | | | | | |
|---|---|---|---|---|---|
| 1977г. | Малые архитектурные формы и элементы благоустройства мест отдыха | Пешеходный мост тип III. Опалубка. | Типовой проект 320-58 | Альбом I | Лист АС-67 |

Белгоспроект г. Минск

| | | | |
|---|---|---|---|
| Рук. АКМ-7 | | В. Ивличев | Инженер |
| Гл. констр. АКМ-7 | | В. Алексеевец | |
| Гл. арх. пр-та | | Э. Вишневская | |
| Гл. инж. пр-та | | В. Алексеевец | |
| Рук. гр. арх. | | В. Саурова | |

Л. Каптюг

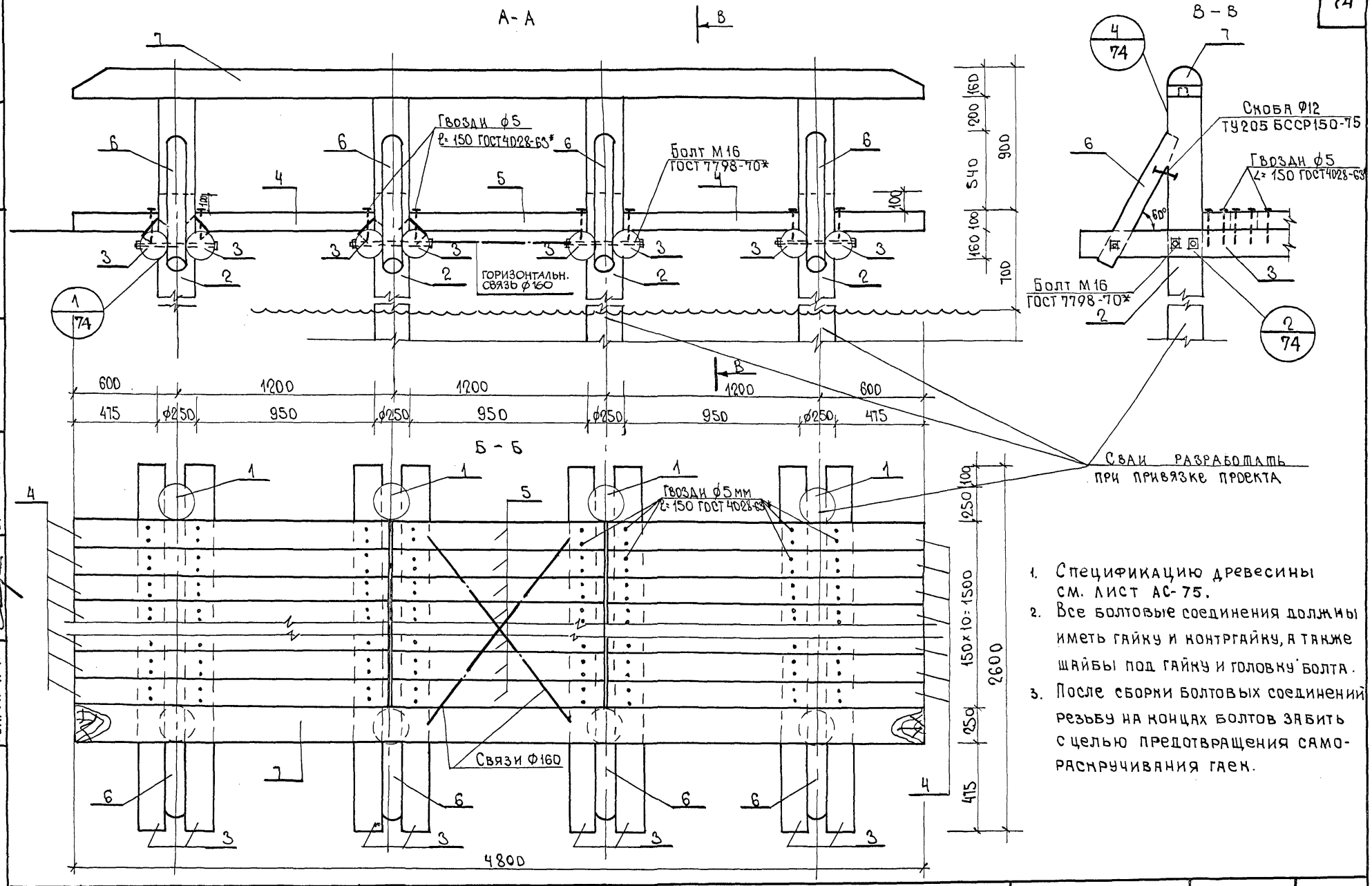


1. Спецификацию древесины см. лист АС-75.
2. Все болтовые соединения должны иметь гайку и контргайку, а также шайбы под гайку и головку болта.
3. После сборки болтовых соединений резьбу на концах болтов забить с целью предотвращения самораскручивания гаек.

| | | | | | |
|---|---|---|---|---|---|
| 1977г. | Малые архитектурные формы и элементы благоустройства мест отдыха | Настил тип I-А | Типовой проект 320-58 | Альбом I | Лист АС-68 |

г. Минск

Гл. арх. пр-та — Э. Вишневская
Гл. инж. пр-та — И. Новак
Рук. гр. арх. — В. Саурова

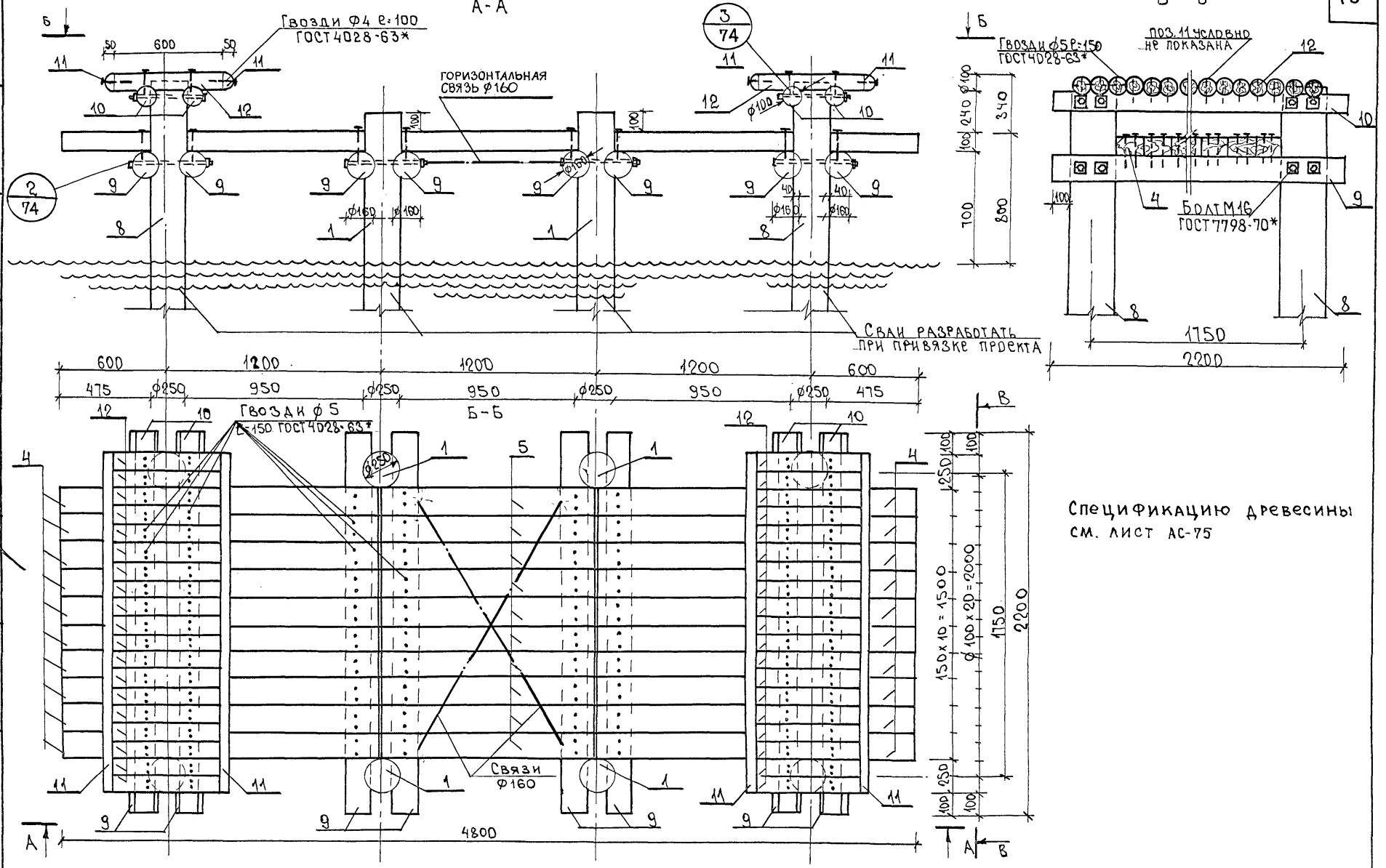


| | | | | | |
|---|---|---|---|---|---|
| Рук. АКМ-7 | В. Ивличев | Рук. гр. констр. | И. Леванович | И. Леванович | |
| Гл. констр. АКМ-7 | В. Алексеевец | Проектиров | И. Леванович | И. Леванович | |
| Гл. арх. пр-та | Э. Вишневская | | | | |
| Гл. инж. пр-та | Н. Новак | | | | |
| Рук. гр. арх. | В. Саурова | | | | |

Белгоспроект г. Минск

| | | | | | |
|---|---|---|---|---|---|
| 1977г | Малые архитектурные формы и элементы благоустройства мест отдыха | Настил тип I-Б | Типовой проект 320-58 | Альбом I | Лист АС-69 |

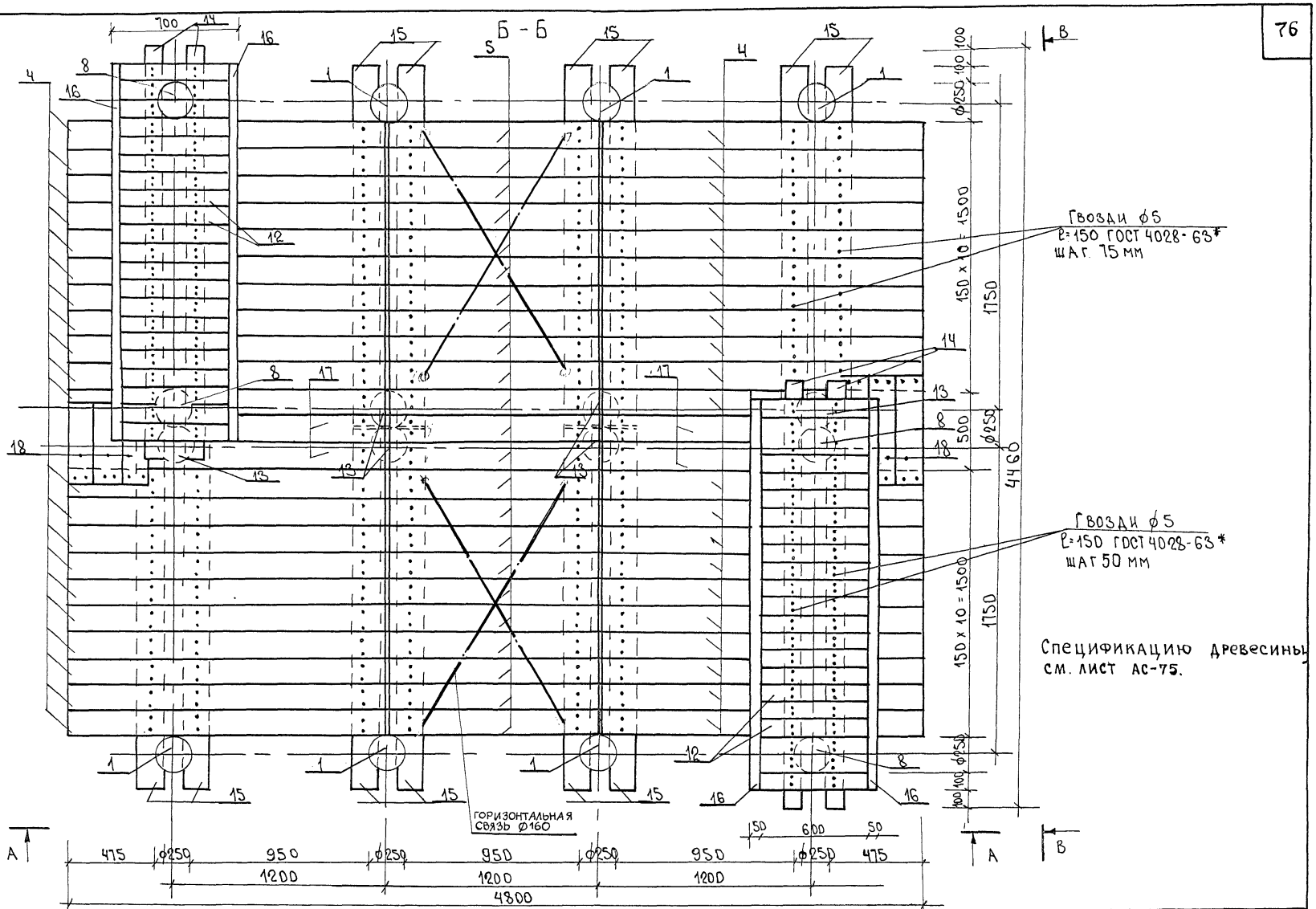


Спецификацию древесины см. лист АС-75.

| | | | | | |
|---|---|---|---|---|---|
| 1977г | Малые архитектурные формы и элементы благоустройства мест отдыха | Настил тип I-В | Типовой проект 320-58 | Альбом I | Лист АС-70 |

Гл. арх. пр-та — Э. Вишневская
Гл. инж. пр-та — Н. Новак
Рук. гр. арх. — В. Саурова
Проектиров. — И. Лебянович
г. Минск

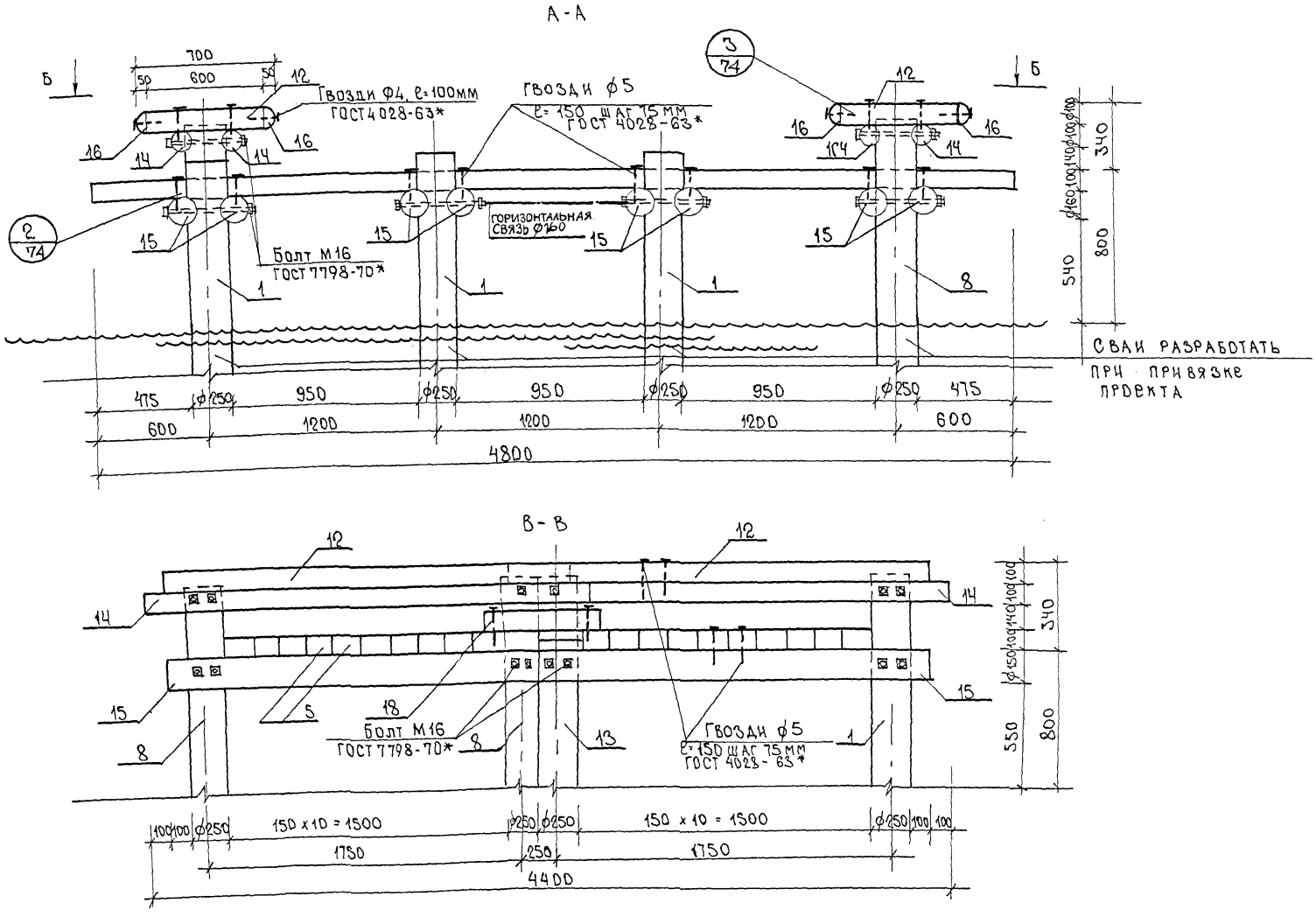


| | | | | | |
|---|---|---|---|---|---|
| Рук. АКМ-7 | В. Ивличев | Рук. гр. констр. | И. Леванович | | |
| Гл. констр. АКМ-7 | В. Алексеевец | Проектиров. | И. Леванович | | |
| Гл. арх. пр-та | Э. Вишневская | | | | |
| Гл. инж. пр-та | Н. Новак | | | | |
| Рук. гр. арх. | В. Саурова | | | | |

Белгоспроект г. Минск

| | | | | | |
|---|---|---|---|---|---|
| 1977г | Малые архитектурные формы и элементы благоустройства мест отдыха | Настил тип I-В. Виды А-А и В-В. | Типовой проект 320-58 | Альбом I | Лист АС-71 |

15327-02

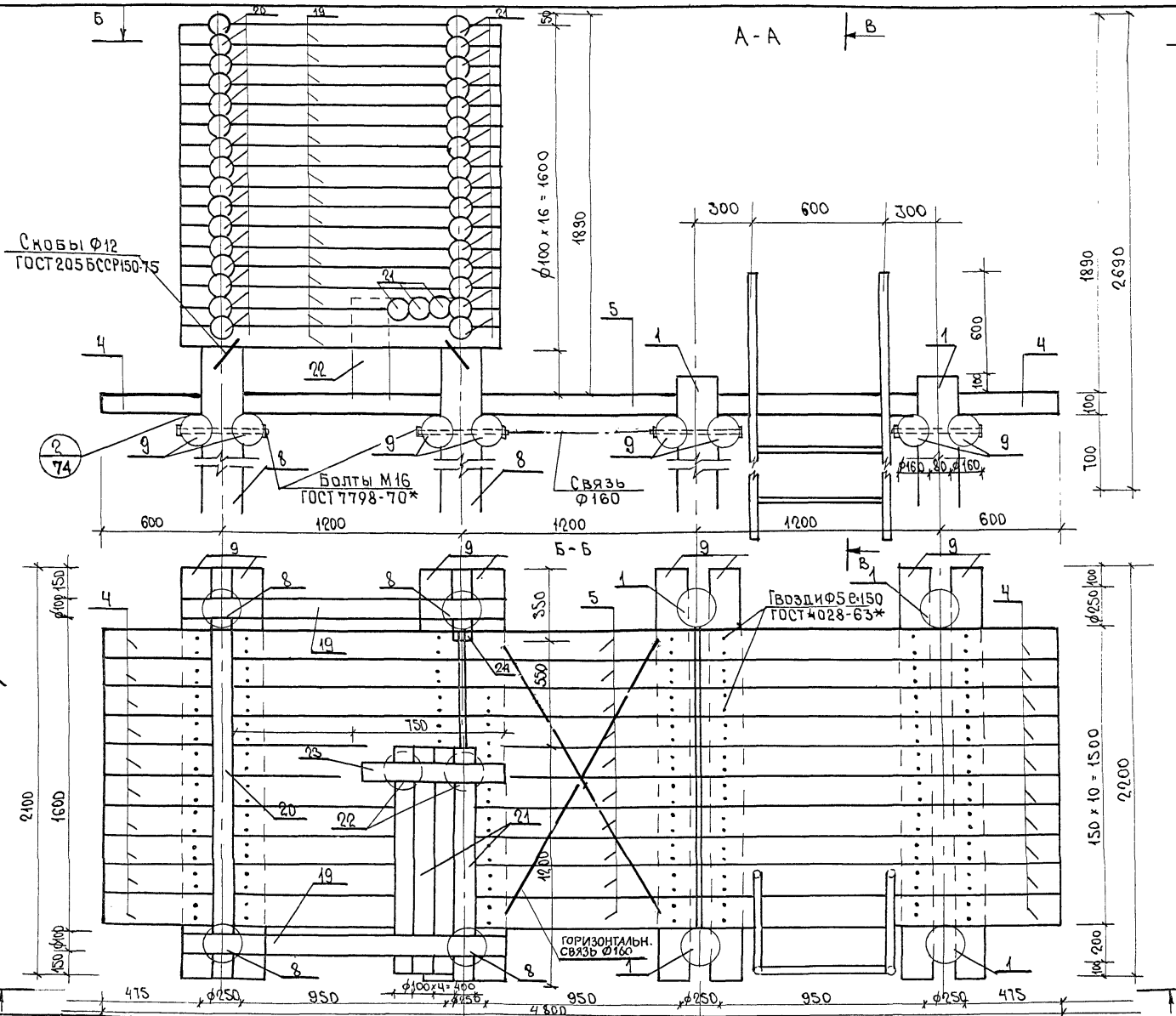


1. Сваи разработать при привязке проекта
2. Спецификацию см. лист АС-73.

| | | | | | |
|---|---|---|---|---|---|
| 1977г | Малые архитектурные формы и элементы благоустройства мест отдыха | Настил тип - II | Типовой проект 320-58 | Альбом I | Лист АС-72 |

15327-02

| | | | |
|---|---|---|---|
| Гл. арх. пр-та | В. Алексеевец | Проектиров. | И. Леванович |
| Гл. инж. пр-та | Э. Вишневская | | И. Леванович |
| Рук. гр. арх. | Н. Новак | | |
| | В. Саурова | | |

г. Минск

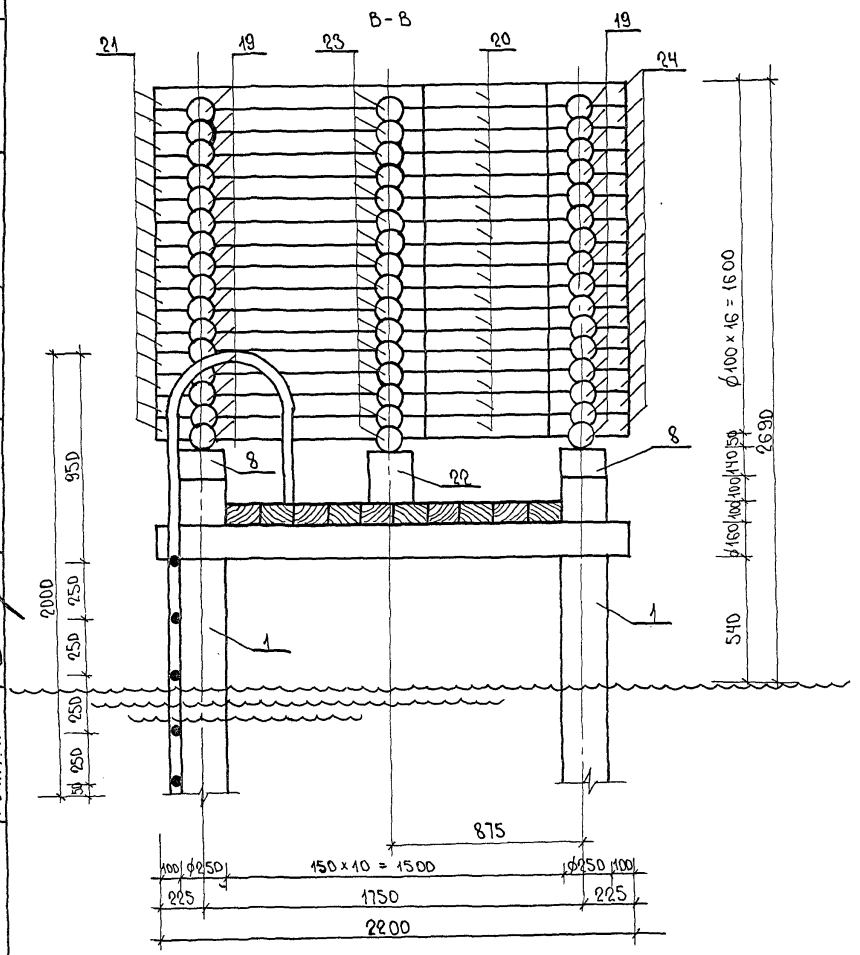


Спецификация древесины на настил тип II

| NN поз | Сечение мм | Длина 1 элем. мм | Кол. шт | Общая длина м | Объем м³ 1 поз | Объем м³ Общий | Стандарт или лист проекта |
|---|---|---|---|---|---|---|---|
| 1. | ф250 | 3900 | 4 | 15.60 | 0.40 | 1.60 | ГОСТ 9463-72* |
| 8. | ф250 | 4070 | 4 | 16.28 | 0.40 | 1.60 | —"— |
| 9. | ф160 | 2200 | 8 | 17.60 | 0.10 | 0.80 | —"— |
| 4. | 100 x 150 | 1800 | 20 | 36.00 | 0.03 | 0.54 | ГОСТ 8486-66* |
| 5. | 100 x 150 | 1200 | 10 | 12.00 | 0.02 | 0.20 | —"— |
| 19 | ф100 | 1600 | 32 | 51.20 | 0.03 | 0.09 | ГОСТ 9463-72* |
| 20 | ф100 | 2200 | 16 | 35.20 | 0.03 | 0.55 | —"— |
| 21 | ф250 | 240 | 2 | 0.48 | 0.02 | 0.04 | —"— |
| 23 | ф100 | 650 | 8 | 5.20 | 0.01 | 0.08 | —"— |
| 24 | ф100 | 450 | 16 | 7.20 | 0.01 | 0.16 | —"— |
| | Болты М16 | 540 | 16 | | | | ГОСТ 7798-70* |
| | Гайки М16 | — | 16 | | | | ГОСТ 10605-72 |
| | Шайбы 60x60x6 | — | 16 | | | | ГОСТ 11371-68* |
| | Скобы ф12 | — | 32 | | | | ТУ 205 БССР 150-75 |
| | | | | | | | |
| | | | | | | | |
| | | | | | | | |

Сваи разработать при привязке проекта

| | | | | | |
|---|---|---|---|---|---|
| Рук. АКМ-7 | В. Ивличев | Проектиров. | И. Леванович | | |
| Гл. констр. АКМ-7 | В. Алексеевец | | | | |
| Гл. арх. пр-та | Э. Вишневская | | | | |
| Гл. инж. пр-та | Н. Новак | | | | |
| Рук. гр. арх. | В. Саурова | | | | |

Белгоспроект г. Минск

| | | | | | |
|---|---|---|---|---|---|
| 1977 г. | Малые архитектурные формы и элементы благоустройства мест отдыха. | Настил тип - II Вид В-В. Спецификация. | Типовой проект 320-58 | Альбом I | Лист АС-73 |

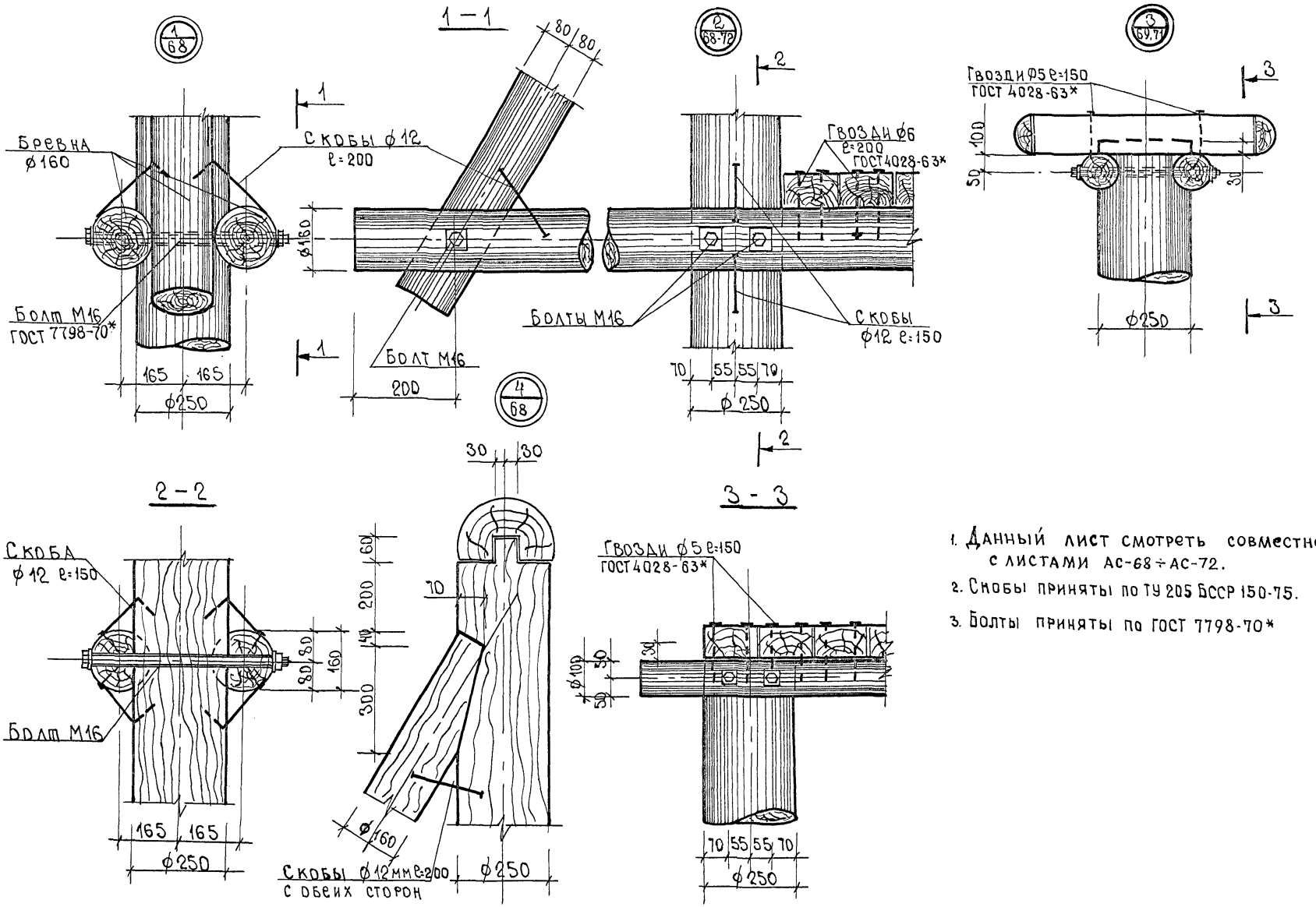


1. Данный лист смотреть совместно с листами АС-68÷АС-72.
2. Скобы приняты по ТУ 205 БССР 150-75.
3. Болты приняты по ГОСТ 7798-70*

| | | |
|---|---|---|
| Гл. констр. АКИТ | В. Алексеевец | |
| Гл. арх. пр-та | Эвишневская | |
| Гл. инж. пр-та | Н. Новак | |
| Рук. гр. констр | И. Леванович | |

Белгоспроект г. Минск

| | | | | | |
|---|---|---|---|---|---|
| 1977г | Малые архитектурные формы и элементы благоустройства мест отдыха | Настилы тип I-А, I-Б, I-В, II. Узлы 1÷4. | Типовой проект 320-58 | Альбом I | Лист АС-74 |

15327-02

# Спецификация древесины на настилы тип I-А, I-Б, I-В

| NN поз | Сечение мм | Длина 1 элем. мм | кол шт | Общая длина м | Объем м³ 1 поз | Объем м³ Общ. | Стандарт или лист проекта |
|---|---|---|---|---|---|---|---|
| 1 | 2 | 3 | 4 | 5 | 6 | 7 | 8 |
| | Настил тип I-А | | | | | | |
| 1. | ф 250 | 3900 | 4 | 15.60 | 0.191 | 0.765 | ГОСТ 9463-72* |
| 2. | ф 250 | 4500 | 4 | 18.00 | 0.221 | 0.883 | —"— |
| 3. | ф 160 | 2600 | 8 | 20.80 | 0.052 | 0.418 | —"— |
| 4. | 100х150 | 1800 | 20 | 36.00 | 0.027 | 0.54 | ГОСТ 8486-66 |
| 5. | 100х150 | 1200 | 10 | 12.00 | 0.018 | 0.18 | —"— |
| 6. | ф 160 | 950 | 4 | 3.80 | 0.019 | 0.076 | ГОСТ 9463-72* |
| 7. | ф 250 | 4800 | 1 | 4.80 | 0.235 | 0.235 | —"— |
| | Болты М16 | 540 | 16 | 8.64 | | | ГОСТ 7798-70* |
| | Гайки М16 | | 20 | | | | ГОСТ 10605-72 |
| | Шайбы 60х60х6 | | 20 | | | | ГОСТ 11371-68* |
| | Скобы ф 12 | 300 | 48 | | | | ТУ 205 БССР 150-75 |
| | Болты М16 | 400 | 4 | | | | ГОСТ 7798-70* |

| 1 | 2 | 3 | 4 | 5 | 6 | 7 | 8 |
|---|---|---|---|---|---|---|---|
| | Настил тип I-Б | | | | | | |
| 1 | ф 250 | 3900 | 4 | 15.60 | 0.191 | 0.765 | ГОСТ 9463-72* |
| 8 | ф 250 | 4070 | 4 | 16.30 | 0.20 | 0.80 | —"— |
| 9. | ф 160 | 2100 | 8 | 16.80 | 0.042 | 0.354 | —"— |
| 10. | ф 100 | 2200 | 4 | 8.40 | 0.017 | 0.069 | —"— |
| 11 | 1/2 ф 100 см. Чертеж | 1900 | 4 | 7.60 | 0.02 | 0.08 | —"— |
| 4 | 100х150 | 1800 | 20 | 36.00 | 0.027 | 0.54 | ГОСТ 8486-66 |
| 5 | 100х150 | 1200 | 10 | 12.00 | 0.018 | 0.18 | —"— |
| 12. | 100х100 | 600 | 15 | 9.00 | 0.006 | 0.09 | —"— |
| | Болты М16 | 540 | 16 | | | | ГОСТ 7798-70* |
| | Болты М16 | 400 | 8 | | | | —"— |
| | Гайки М16 | | 24 | | | | ГОСТ 10605-72 |
| | Шайбы 60х60х6 | | 24 | | | | ГОСТ 11371-68* |
| | Скобы ф 12 | 300 | 32 | | | | ТУ 205 БССР 150-75 |
| | | | | | | | |

| 1 | 2 | 3 | 4 | 5 | 6 | 7 | 8 |
|---|---|---|---|---|---|---|---|
| | Настил тип I-В | | | | | | |
| 1 | ф 250 | 3900 | 6 | 15.60 | 0.191 | 1.146 | ГОСТ 9463-72* |
| 13. | ф 250 | 3800 | 4 | 15.20 | 0.186 | 0.746 | —"— |
| 8. | ф 250 | 4070 | 6 | 24.42 | 0.20 | 1.20 | —"— |
| 4 | 100х150 | 1800 | 46 | 82.80 | 0.027 | 1.24 | ГОСТ 8486-66 |
| 15 | ф 160 | 2100 | 16 | 32.80 | 0.042 | 0.675 | ГОСТ 9463-72* |
| 16 | 1/2 ф 100 см. Черт. | 2400 | 4 | 9.60 | 0.02 | 0.08 | —"— |
| 14 | ф 120 | 2400 | 4 | 9.60 | 0.027 | 0.109 | —"— |
| 12 | 100х100 | 600 | 44 | 26.40 | 0.006 | 0.264 | ГОСТ 8486-66 |
| 5 | 100х150 | 1200 | 23 | 27.60 | 0.018 | 0.414 | —"— |
| | Болты М16 | 540 | 16 | | | | ГОСТ 7798-70* |
| | Болты М16 | 400 | 8 | | | | —"— |
| | Гайки М16 | | 24 | | | | ГОСТ 10605-72 |
| | Шайбы 60х60х6 | | 24 | | | | ГОСТ 11371-68* |
| | Скобы ф 12 | 300 | 64 | | | | ТУ 205 БССР 150-75 |

Гл. инж. проекта И. Левакович
Гл. конструктор проекта Ю. Яблачев
Гл. арх. проекта В. Алексеев
Гл. инж. пр-та З. Вишневская
Рук. гр. констр. Н. Новак
Гл. арх. пр-та И. Левакович

Белгоспроект г. Минск

| 1977 | Малые архитектурные формы и элементы благоустройства мест отдыха | Настилы тип I-А, I-Б, I-В Спецификации | Типовой проект 320-58 | Альбом I | Лист АС-75 |
|---|---|---|---|---|---|

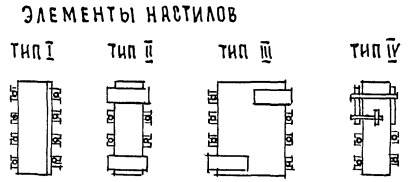


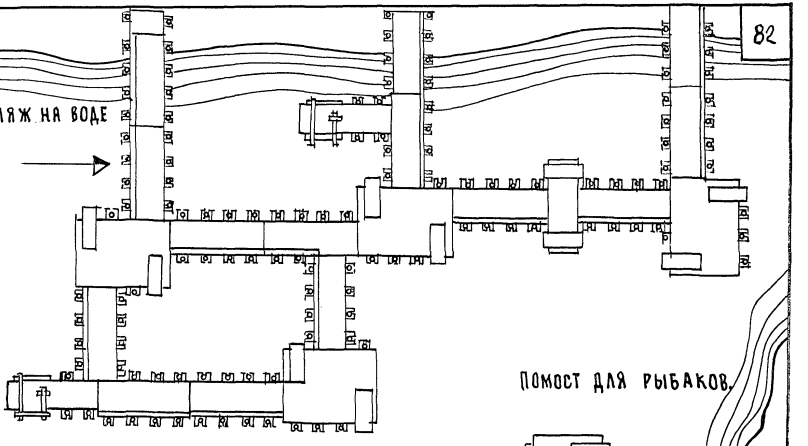


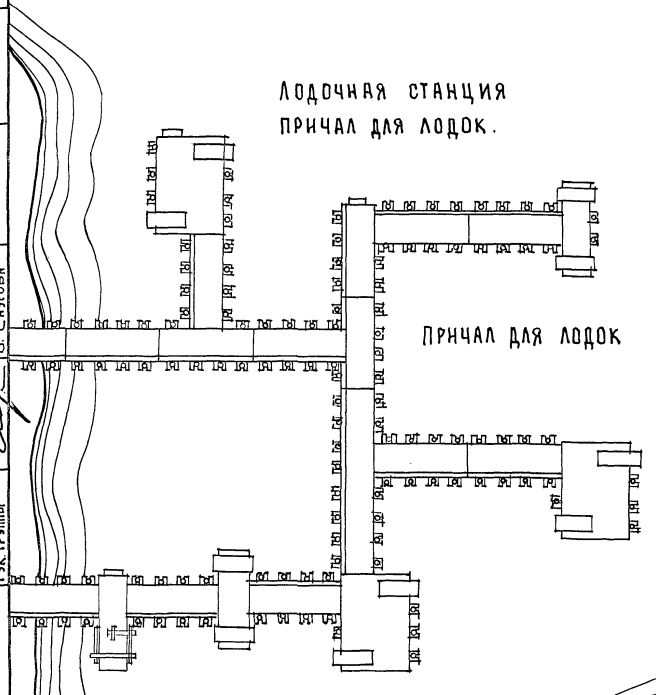


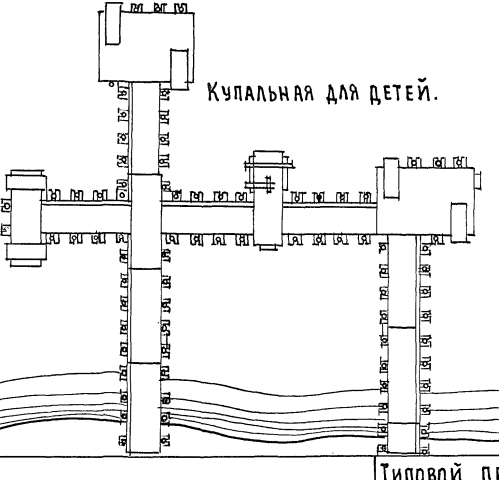


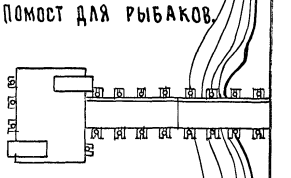


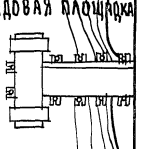


| | | |
|---|---|---|
| Гл. конструктор | | В. Алексеевец |
| Гл. архит. пр-та | | З. Вишневская |
| Гл. инж. пр-та | | Н. Новак |
| Рук. группы | | В. Сазонов |

Белгоспроект г. Минск

1977

Малые архитектурные формы и элементы благоустройства мест отдыха.

Варианты компановки настилов.

Типовой проект 320-58

Альбом I

Лист АС-76

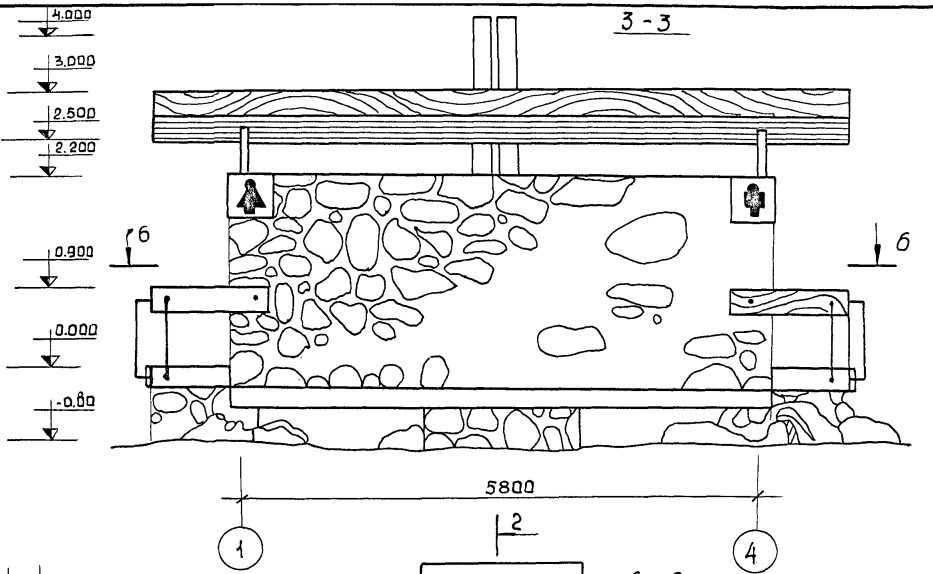


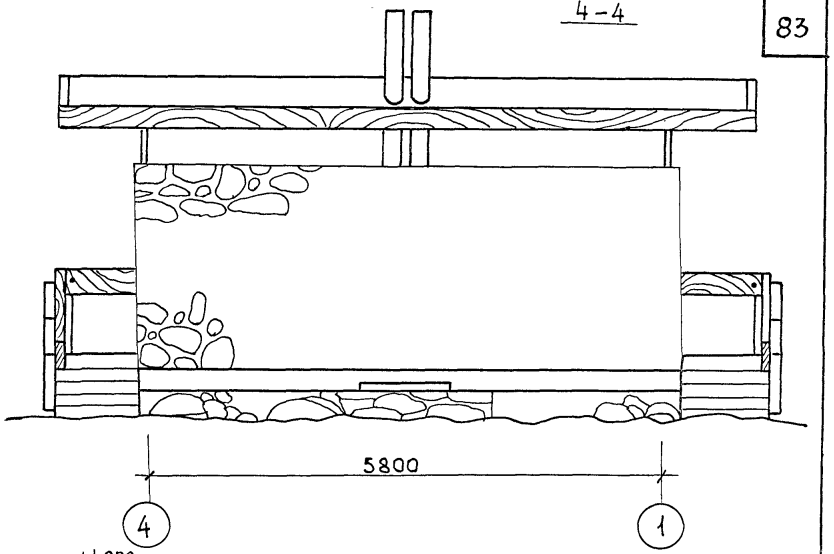


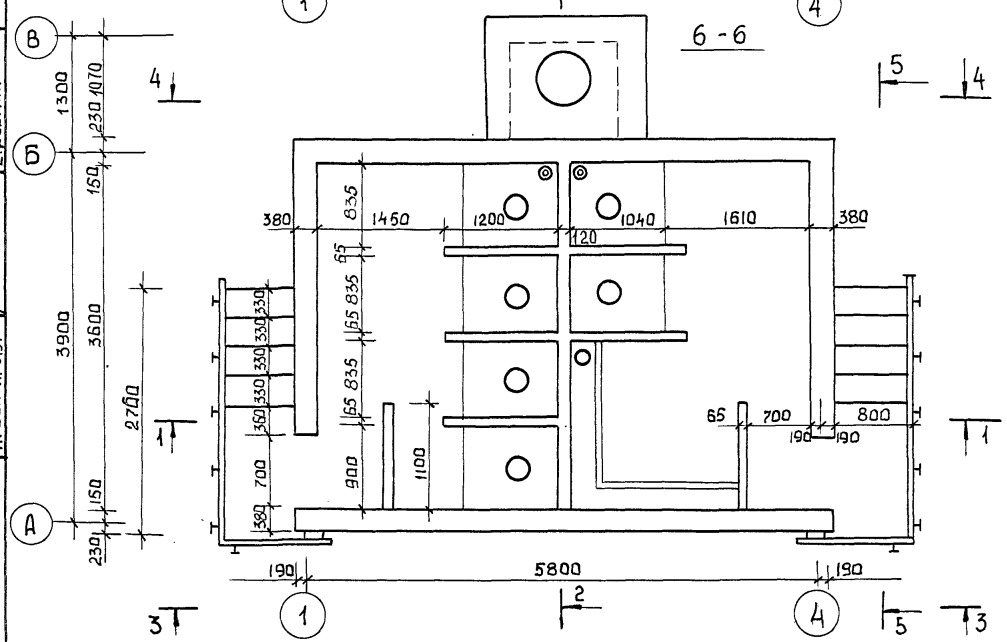


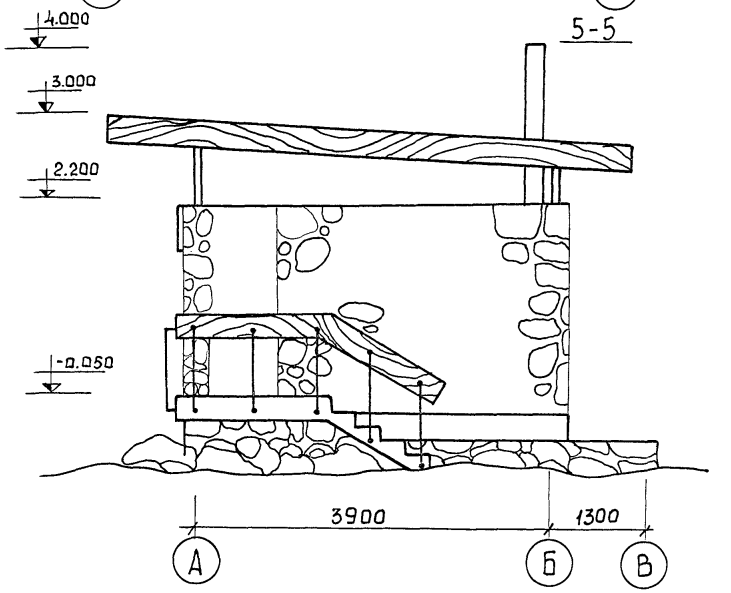


| | | | |
|---|---|---|---|
| Гл. конструктор | | В. Алексеевец | |
| Гл. арх. пр-та | | Э. Вишневская | |
| Гл. инж. пр-та | | Н. Новак | |
| Проектиров. | | Е. Есьман | |

Белгоспроект
г. Минск

| 1977 г. | Малые архитектурные формы и элементы благоустройства мест отдыха | Туалет тип I. План. Фасады. | Типовой проект 320-58 | Альбом I | Лист АС-77 |
|---|---|---|---|---|---|

Разрез 1-1

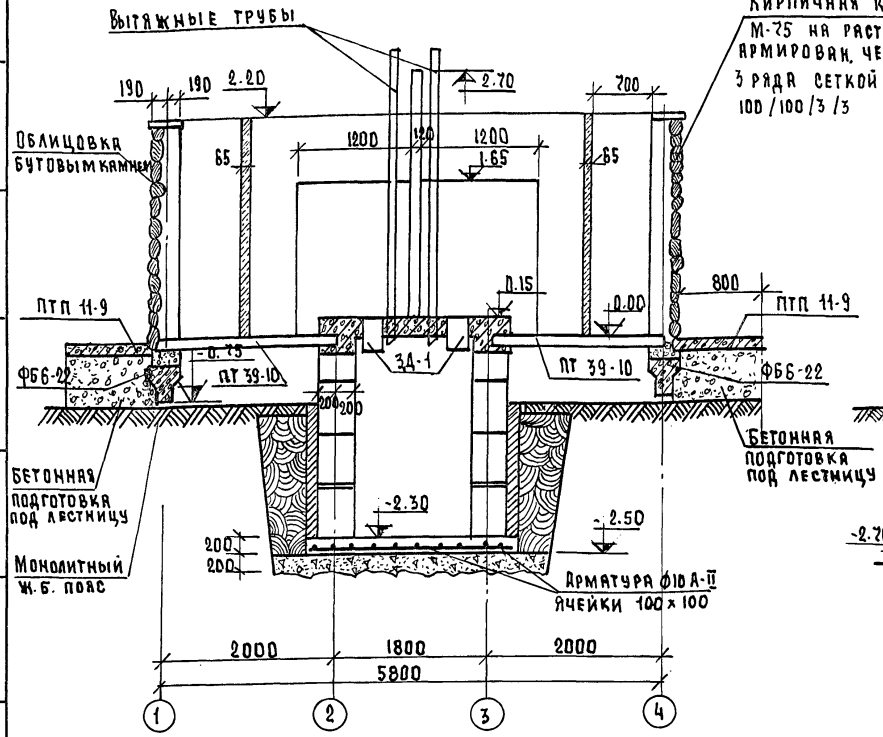


Разрез 3-3

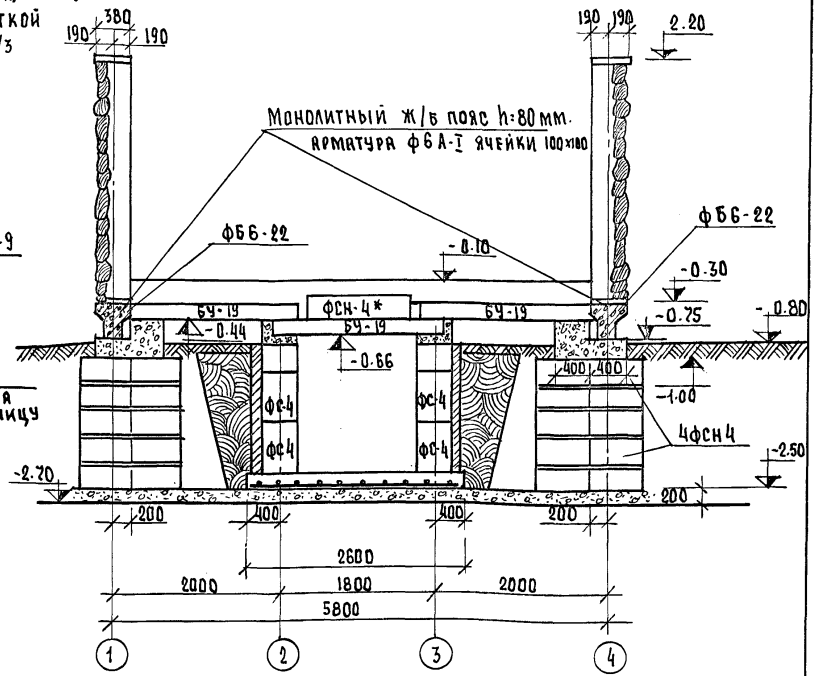


1. Объем бетона марки 100 на дне котлована - 3.2 м$^3$
   вес арматуры ф 10 А-II - 190 кг.
2. Объем бетона на местные заделки - 0.5 м$^3$.
3. Перегородки выполнены толщиной 65 мм. из кирпича М-75 на растворе Мр-25 с армированием по 2 ф 5 В-I, через 2 ряда кладки.

| | | | | | |
|---|---|---|---|---|---|
| 1977 | Малые архитектурные формы и элементы благоустройства мест отдыха. | Туалет тип I. Разрезы 1-1 и 3-3. | Типовой проект 320-58 | Альбом I | Лист АС-78 |

Гл. конструктор проекта В. Алексеевец
Гл. архитектор проекта З. Вишневская
Гл. инж. пр-та Н. Новак

Белгипрогор г. Минск

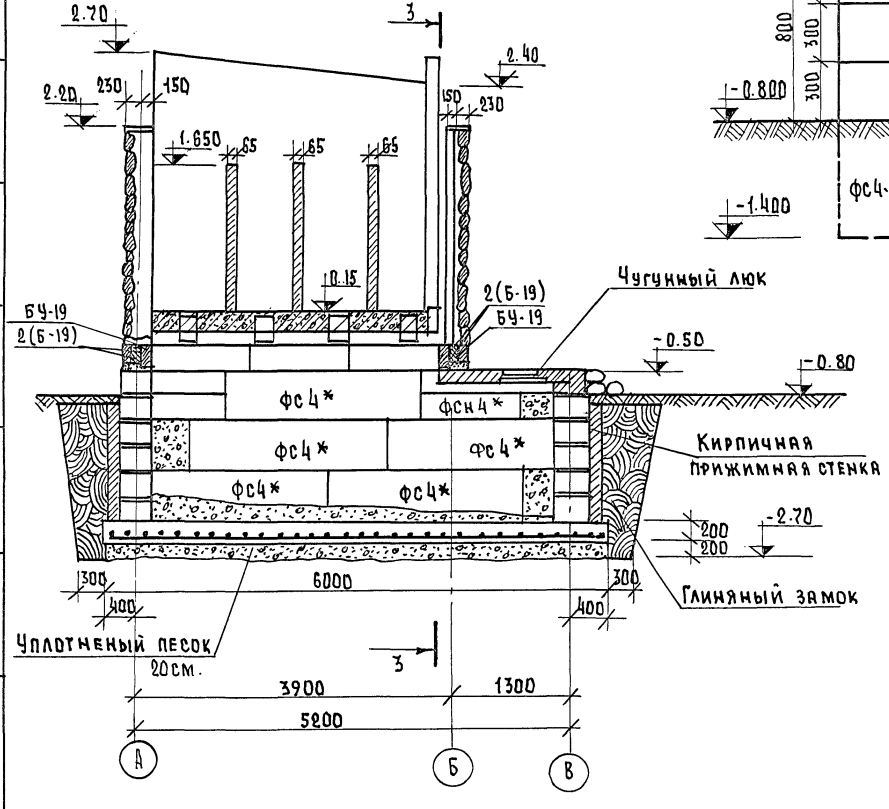


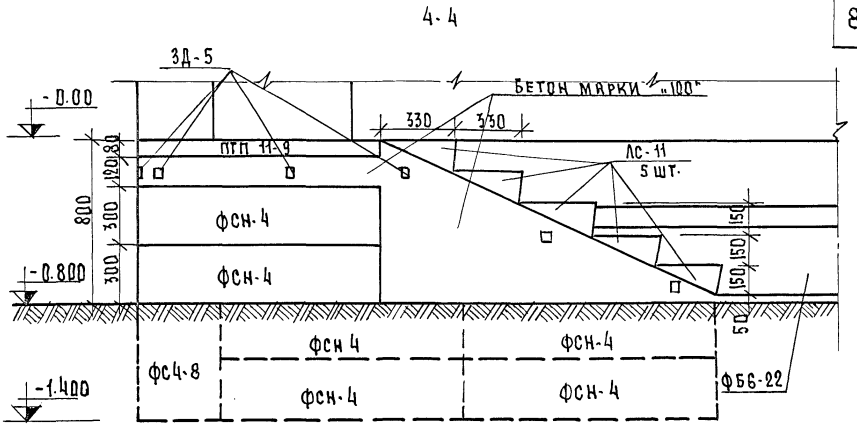


1. Объем бетона М-100 для устройства лестницы – 1.56 м³.

| | | | | | |
|---|---|---|---|---|---|
| 1977 | Малые архитектурные формы и элементы благоустройства мест отдыха. | Туалет тип I. Разрез 2-2 и 4-4. | Типовой проект 320-58 | Альбом I | Лист АС-79 |

Белгоспроект г. Минск

Руковод. АКМ-7 — В. Громов
Гл. констр. АКМ-7 — В. Ивличев
Гл. архит. пр-та — В. Алексеевец
Гл. инж. пр-та — Э. Вишневская
Инженер — Н. Новяк

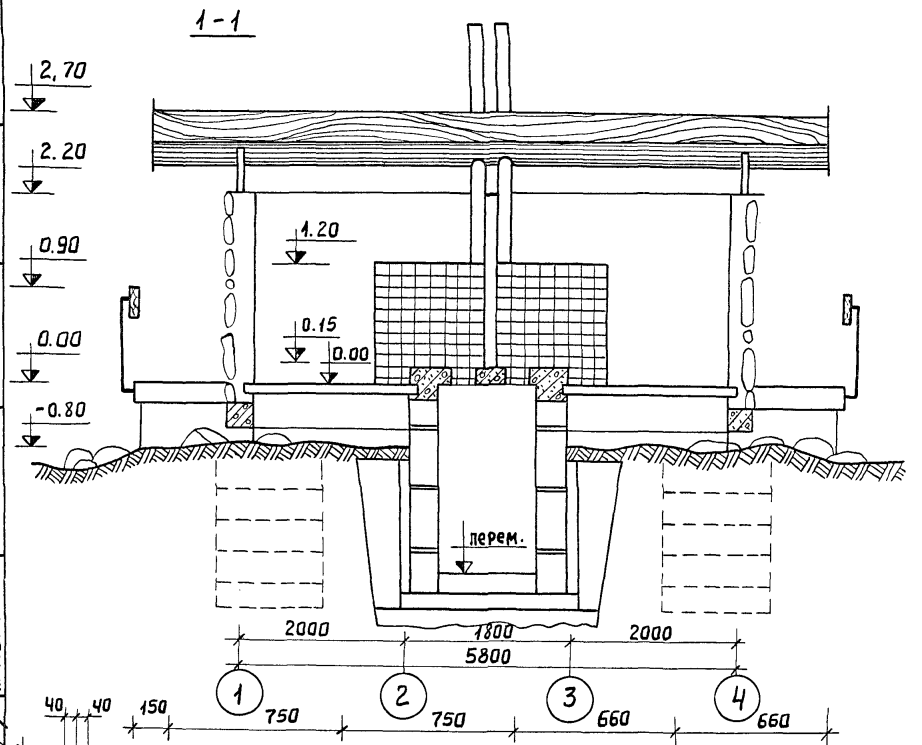


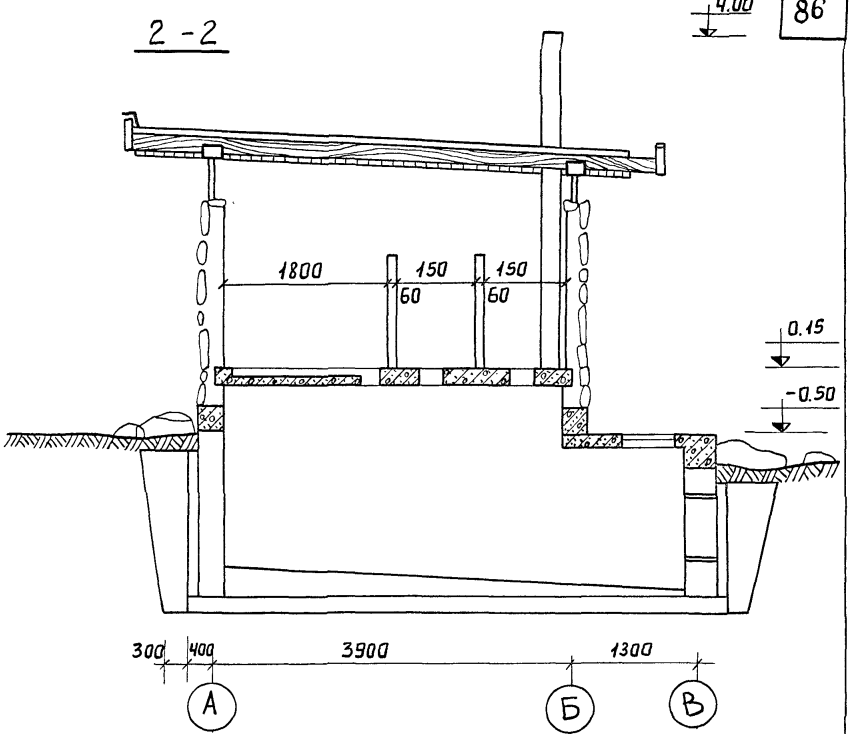


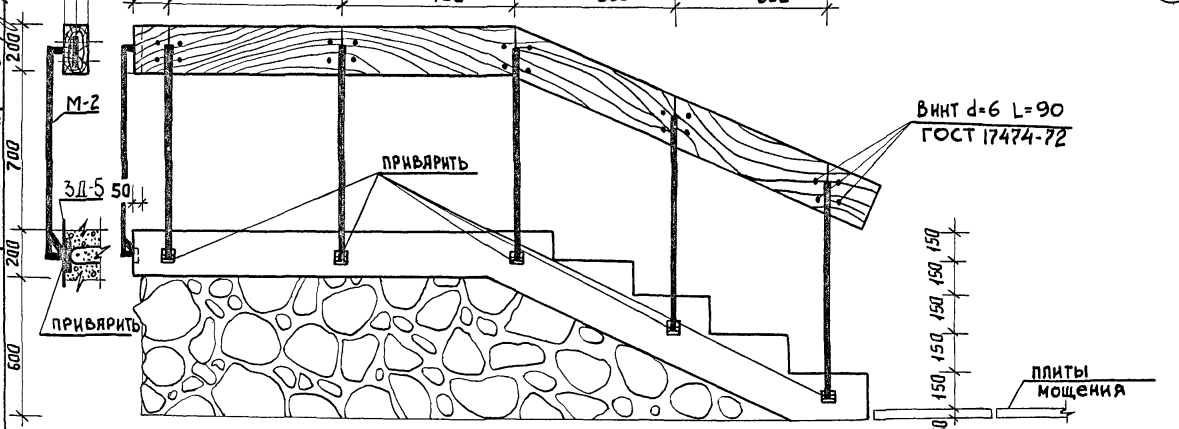


| | | | | | |
|---|---|---|---|---|---|
| 1977г. | Малые архитектурные формы и элементы благоустройства мест отдыха | Туалет тип I. Разрезы. Крыльцо. | Типовой проект 320-58 | Альбом I | Лист АС-80 |

г. Минск

Гл. арх. пр-тя Э. Вишневская
Гл. инж. пр-тя Н. Новак
Рук. гр. констр. И. Левянович

## Раскладка фундаментных блоков.

Низ. блоков на отм. -2.30

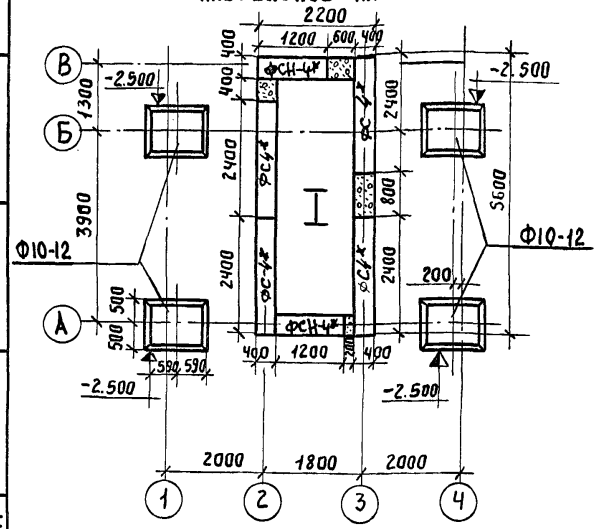


Низ. блоков на отм. -1,70

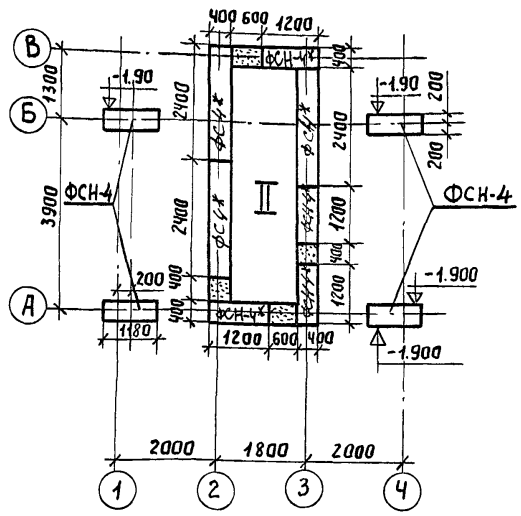


Низ. блоков на отм. -1.10

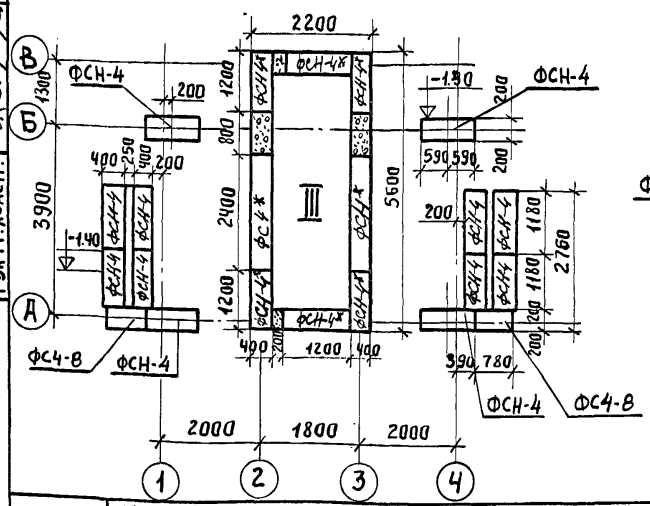


Низ блоков на отм. - 0.50

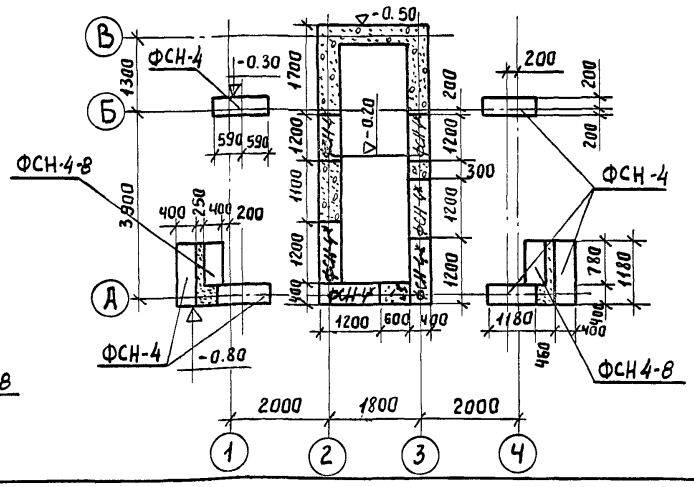


### Спецификация сборных железобетон. изделий

| Наименование элемента | Марка элемента | Кол. шт. | Вес 1эл-та т | Стандарт Лист проекта |
|---|---|---|---|---|
| Блоки стен подвала | ФС-4* | 10 | 1,30 | 1.116-1 Вып 1 |
| | ФСН-4* | 8 | 0,305 | —"— |
| | ФС4-8* | 4 | 0,415 | —"— |
| Фундамент. блоки | Ф10-12 | 4 | 0,75 | 1.112-1 вып1 |
| Блоки стен подвала | ФСН-4 | 44 | 0.305 | 1.116-1 вып1 |
| | ФС4-8 | 4 | 0,415 | —"— |

1. Блоки стен подвала ФС-4*, ФСН4*, ФС4-8* выполнять из бетона марки „150"
2. Расход материала на монолитный железобетонный пояс:
   а) на отметке - 0.30 м
      объем бетона М200 - 3,5 м³
      вес ар-ры ф6АI - 168,5 кг.
   б) на отметке: 2,20 м
      объём бетона М200 - 1,0 м³
      вес ар-ры ф6АI - 53,0 кг
      анкер А-1 - 3 шт.
3. Укладку блоков выполнять на растворе марки „50"

Рук. АКМ-7 В. Громов
Гл. констр. АКМ-7 В. Иличев
Гл. АР х. пр-ТА В. Алексеевец
Гл. инж. пр-ТА Э. Вишневская
Рук. гр. констр. Н. Левянович
Проектиров. Н. Новик

Белгоспроект г. Минск

1977 г.

Малые архитектурные формы и элементы благоустройства мест отдыха

Тип 1. План фундаментов.

| Типовой проект | Альбом | Лист |
|---|---|---|
| 320-58 | I | АС-81 |

## План раскладки балок и перемычек

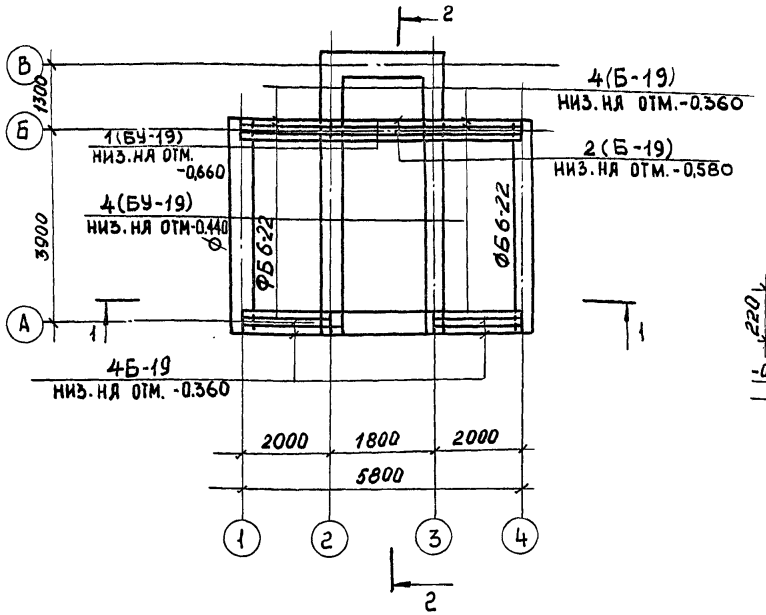


## План перекрытия на отм. ± 0.00.

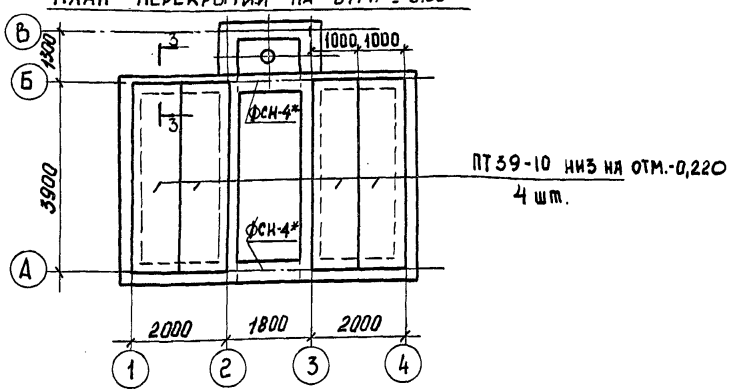


| Спецификация сборных железобетонных изделий. | | | | |
|---|---|---|---|---|
| Наименование эл-та | Марка эл-та | Кол. шт. | Вес 1эл-та т | Стандарт. лист проекта |
| Фундамент. балки | ФБ6-22 | 2 | 1,30 | 1.415-1 вып 1 |
| Перемычки | БУ-19 | 6 | 0,295 | 1.139-1 вып.1 |
| Плиты перекрытия | ПТ-39-10 | 4 | 1,140 | 1.141-1 вып.1 |
| Перемычки | Б-19 | 12 | 0,085 | 1.139-1 вып. 1 |

1 Разрезы: 1-1 смотри лист АС-78.
2-2 смотри лист АС-79.

| | | |
|---|---|---|
| Гл. конструктор | В. Алексеевец | |
| Гл. арх. пр-та | Э. Вишневская | |
| Гл. инж. пр-та | Н. Новак | |
| Рук. гр. констр. | К. Левянович | |

Белгоспроект г. Минск

| 1977 г. | Малые архитектурные формы и элементы благоустройства мест отдыха | Туалет тип I. План перекрытия на отм. 0.00. | Типовой проект 320-58 | Альбом I | Лист АС-82 |
|---|---|---|---|---|---|

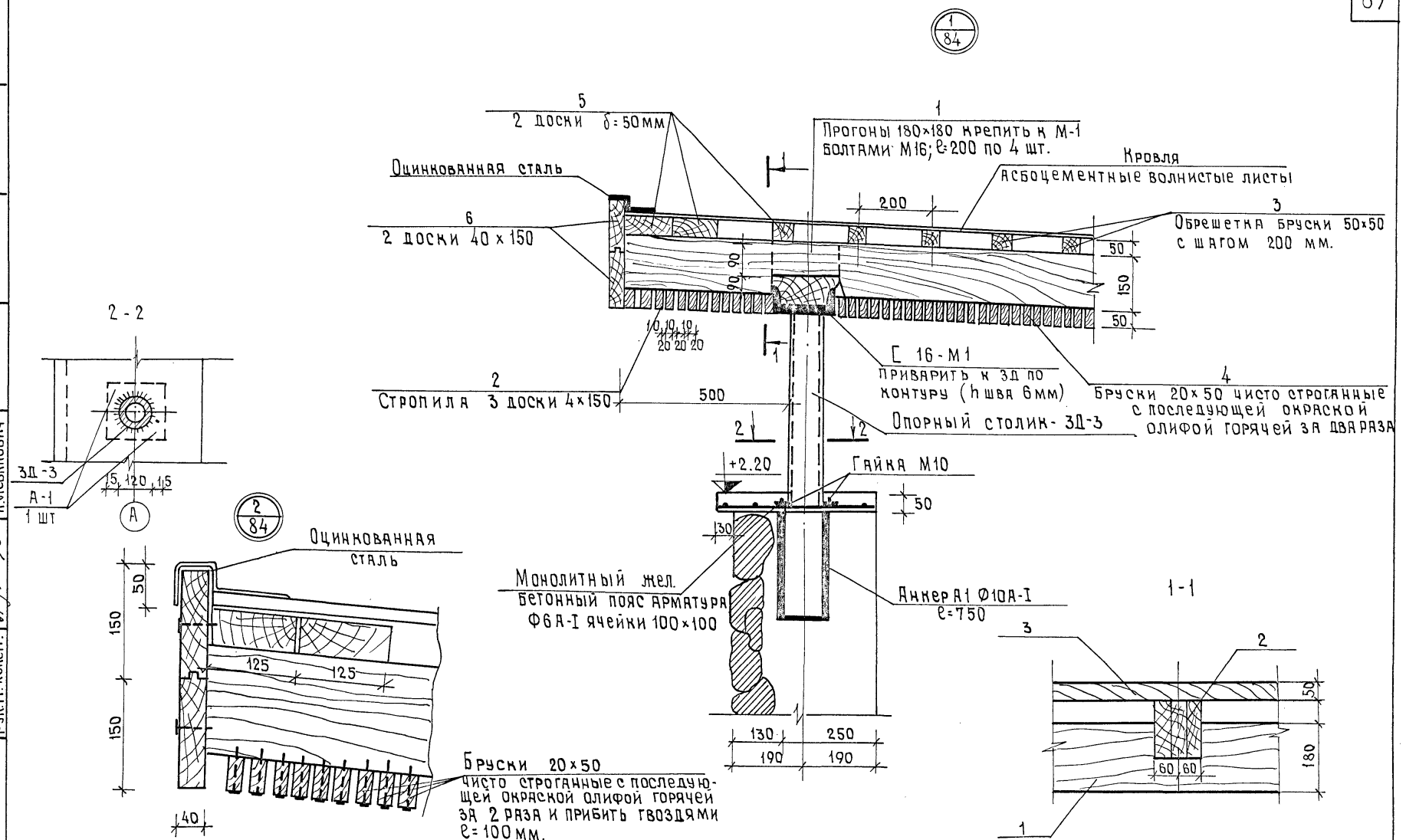


| | | |
|---|---|---|
| Рун. АНМ-7 | | |
| Гл. констр. АНМ-7 | В. Иванчев | Проектиров. |
| Гл. арх. пр-та | В. Алексеевец | |
| Гл. инж. пр-та | Э. Вишневская | |
| Рук. гр. констр. | Н. Новак | |
| | И. Леванович | |

Белгоспроект
г. Минск

| | | | | | |
|---|---|---|---|---|---|
| 1977 г. | Малые архитектурные формы и элементы благоустройства мест отдыха. | Туалет тип I. Узлы 1 и 2. | типовой проект 320-58 | альбом I | лист АС-83 |

1-1

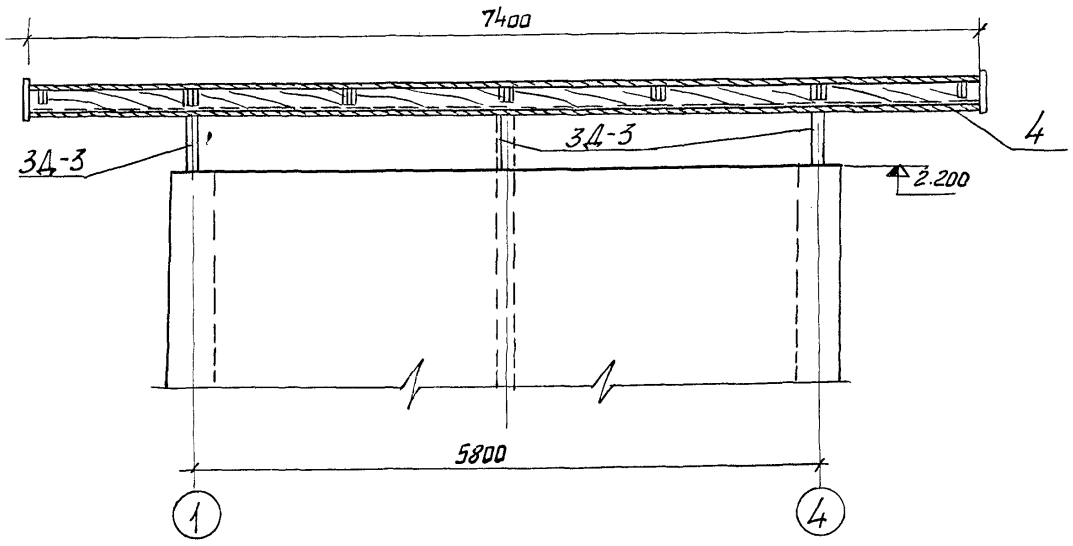


План кровли

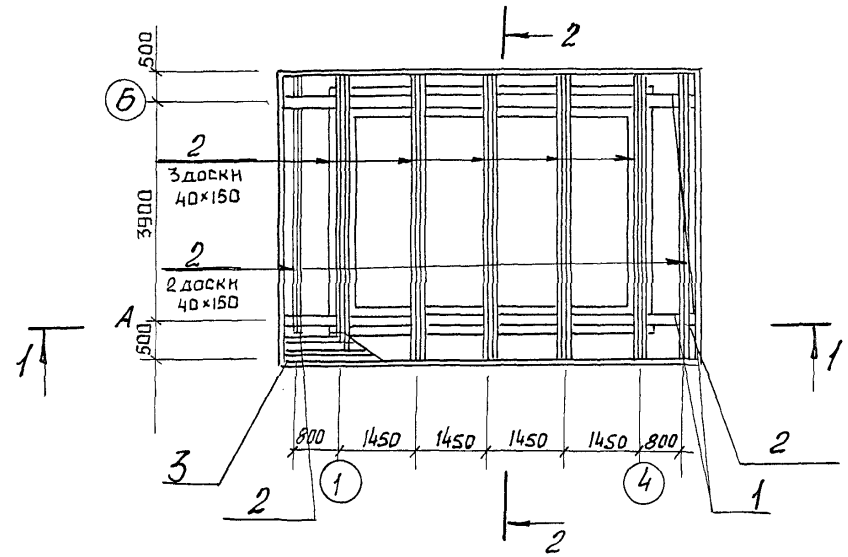


2-2

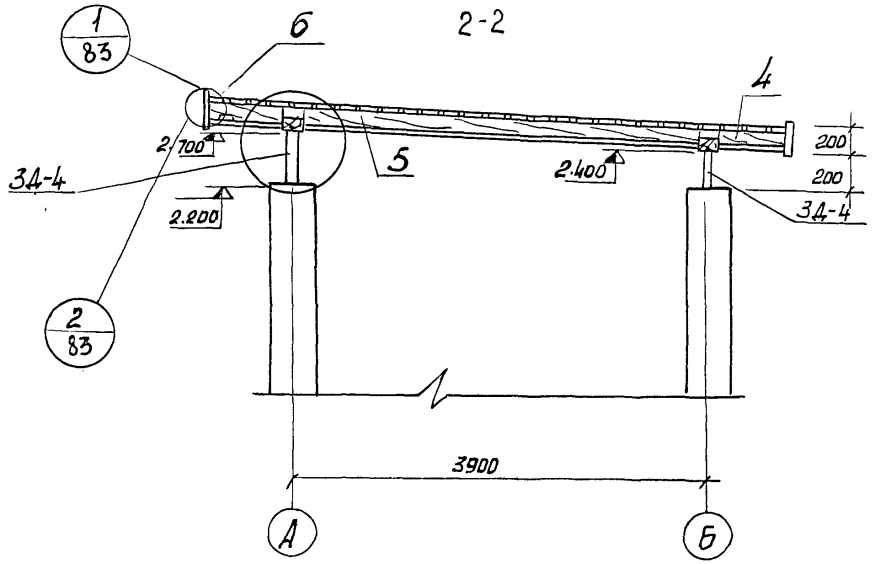


Спецификация древесины на 1 поз.

| Наименование эл-та | № поз. | Сечение мм | Длина эл-та м | Кол. шт. | Общая длина | Объем, м³ поз. | Объем, м³ общ. | ГОСТ |
|---|---|---|---|---|---|---|---|---|
| Прогоны | 1 | 180×180 | 5000 | 4 | 20.0 | 0.162 | 0.650 | 8486-66 |
| Стропила | 2 | 40×150 | 4800 | 19 | 110.2 | 0.0354 | 0.592 | —"— |
| Обрешетка | 3 | 50×50 | 4400 | 50 | 220 | 0.011 | 0.550 | —"— |
| Обшивка потолка | 4 | 20×50 | 4400 | 350 | 1540 | 0.044 | 1.54 | —"— |
| Доски | 5 | 50×125 | 4400 | 8 | 35.2 | 0.0275 | 0.22 | —"— |
| Доски | 6 | 40×150 | 6500 | 10 | 65.0 | 0.039 | 0.39 | —"— |

1. Закладные детали смотри лист АС-86.
2. Общий объем пиломатериалов – 3.95 м³.

Гл. арх. пр-та В.Вишневская
Гл. инж. пр-та Н.Новак
Рук. гр. констр. И.Левянович

г. Минск

| 1977 г. | Малые архитектурные формы и элементы благоустройства мест отдыха | Туалет тип I. План кровли. | Типовой проект 320-58 | Альбом I | Лист АС-84 |
|---|---|---|---|---|---|

План монолитного перекрытия

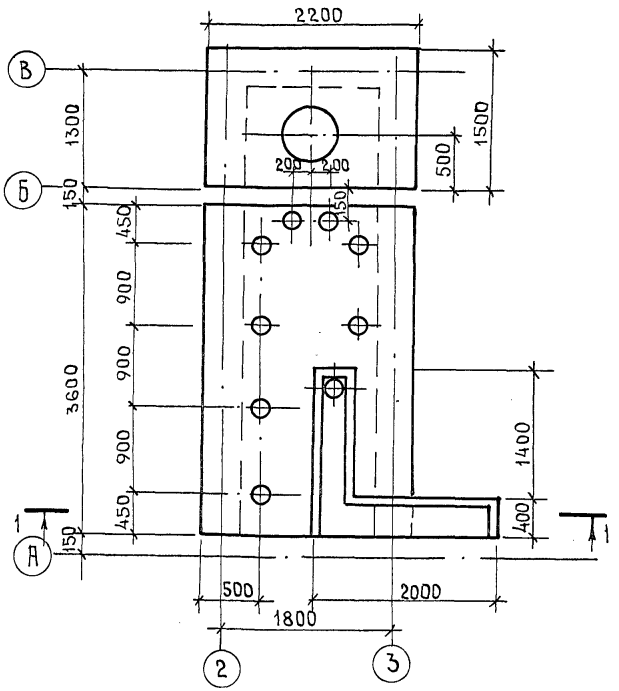


1 - 1

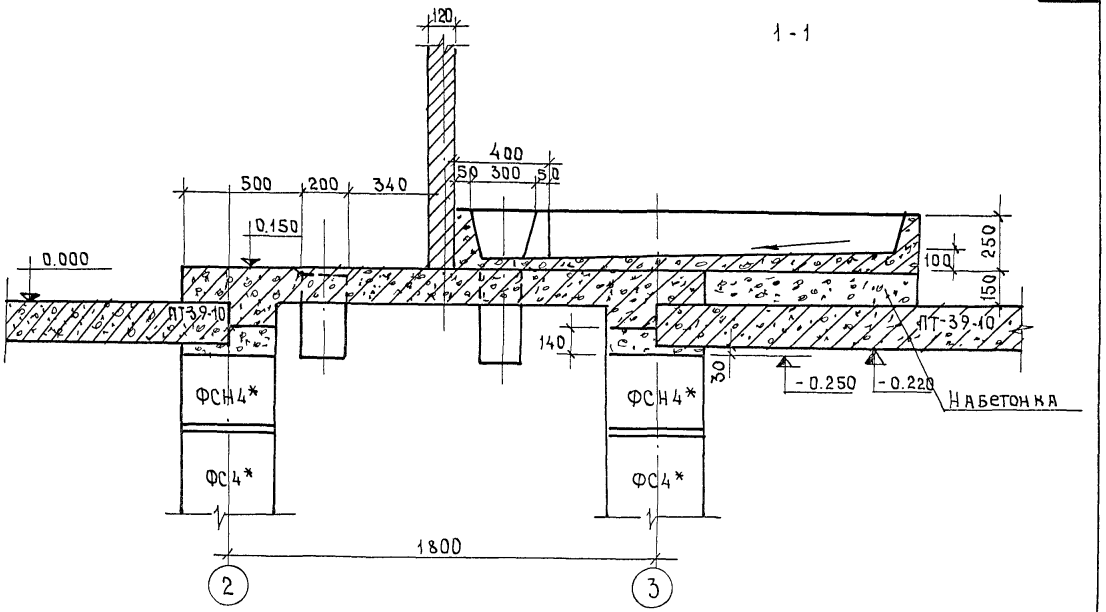


| | | | | | |
|---|---|---|---|---|---|
| Рук. АКМ-7 | | В. Ивличев | Проектиров. | | В. Громов |
| Гл. констр. АКМ-7 | | В. Алексеевец | | | |
| Гл. арх. пр-та | | Э. Вишневская | | | |
| Гл. инж. пр-та | | Н. Новак | | | |
| Рук. гр. констр. | | И. Леванович | | | |

БЕЛГОСПРОЕКТ г. Минск

| | | | | | |
|---|---|---|---|---|---|
| 1977г. | Малые архитектурные формы и элементы благоустройства мест отдыха. | Туалет тип I. План монолитного перекрытия | Типовой проект 320-58 | Альбом I | Лист АС-85 |

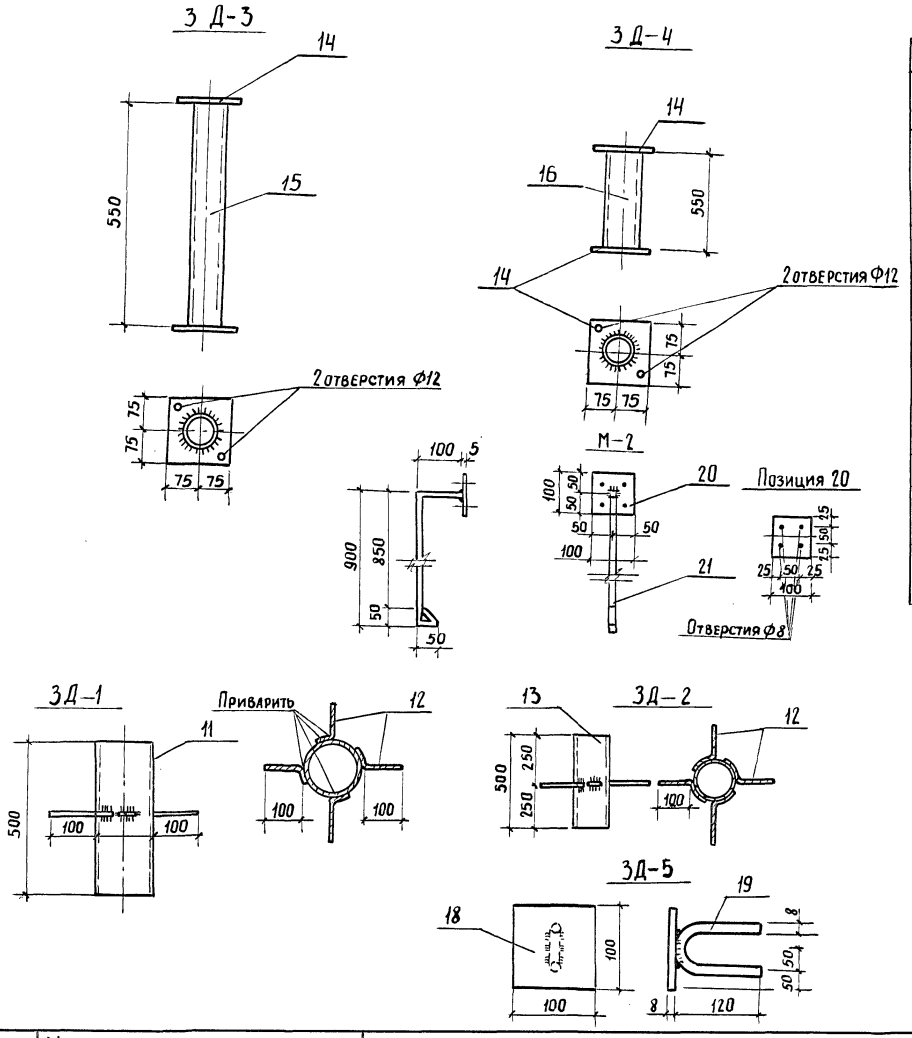


| Спецификация стали на одну закладную деталь | | | | | | | | |
|---|---|---|---|---|---|---|---|---|
| Марка эл-та | № поз. | Сечение | Длина мм | Кол. шт. | Масса кг | | | ГОСТ |
| | | | | | шт. | Всех | Марки | |
| 3Д-1 | 11 | Труба d=219×4,0 | 500 | 1 | 25,5 | 25,5 | | 3262-75 |
| | 12 | ф 10 А II | 150 | 4 | 0,1 | 0,4 | | 2590-71 |
| | | Электроды Э-42 | | | | 0,1 | 26,0 | |
| 3Д-2 | 13 | Труба d=106×4,0 | 500 | 1 | 5,1 | 5,1 | | 3262-75 |
| | 12 | ф 10 А II | 150 | 4 | 0,1 | 0,4 | 5,50 | 2590-71 |
| 3Д-3 | 14 | —δ=10 150×150 | 150 | 2 | 1,78 | 3,56 | | 103-76 |
| | 15 | Труба d=83×8,0 | 550 | 1 | 7,4 | 7,4 | 11,0 | 8732-70* |
| 3Д-4 | 14 | —δ=10 150×150 | 150 | 2 | 1,78 | 3,56 | | 103-76 |
| | 16 | Труба d=83×8,0 | 250 | 1 | 2,96 | 2,96 | | 8732-70* |
| | | Электроды Э-42 | | | | 0,12 | 6,64 | |
| М-1 | 17 | ⊏ N16 | 5800 | 1 | 14,2 | 124,96 | 124,96 | 8240-72 |
| 3Д-5 | 18 | — 100×100 δ=8 | 100 | 1 | 0,63 | 0,63 | | 103-76 |
| | 19 | ф 8 А III | 300 | 1 | 0,14 | 0,14 | 0,77 | 2590-71 |
| М-2 | 20 | — 100×100 δ=5 | 100 | 1 | 0,40 | 0,40 | | 103-76 |
| | 21 | □ 30×30 А III | 1130 | 1 | 8,50 | 8,50 | 8,90 | 2591-71 |

Изготовить: 3Д-1 - 7 шт. 3Д-4 - 3 шт. М-1 - 2 шт.
3Д-2 - 2 шт. 3Д-5 - 12 шт. М-2 - 12 шт.
3Д-3 - 3 шт.

1. Все металлические изделия окрасить масляной краской за 2 раза.

| | | | | | |
|---|---|---|---|---|---|
| Гл. арх. пр-та | Э. Вишневская | | | | |
| Гл. инж. пр-та | Н. Новак | | | | |
| Рук. гр. констр. | И. Леванович | | | | |
| г. Минск | | | | | |

| | | | | | |
|---|---|---|---|---|---|
| 1977 г. | Малые архитектурные формы и элементы благоустройства мест отдыха. | Туалет тип I. Закладные детали. | Типовой проект 320-58 | Альбом I | Лист АС-86 |

# Планы армирования перекрытия на отм. 0.150.

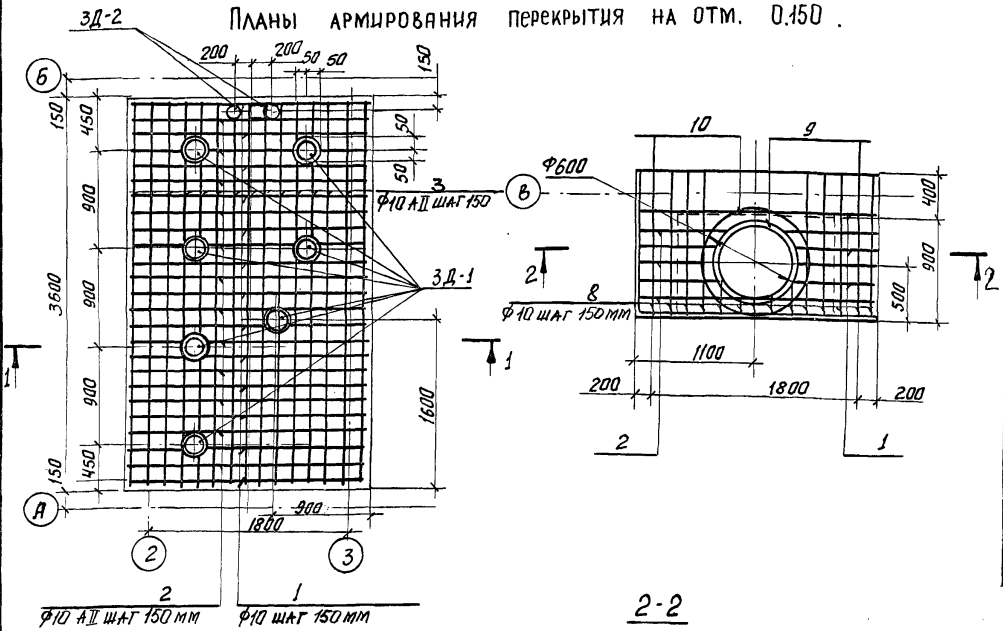


## Спецификация арматуры на монолитные перекрытия

| № поз. | Эскиз | Ф ар-ры мм | Длина мм | Кол. шт. | Общая длина м | Масса, кг позиций | Масса, кг общий |
|---|---|---|---|---|---|---|---|
| 1 | 450 150 1250 150 450 | 10 АII | 2250 | 13 | 29.3 | 18.20 | |
| 2 | 2150 | 10 АII | 2150 | 12 | 25.8 | 16.0 | |
| 3 | 3550 | 10 АII | 3550 | 15 | 53.3 | 32.90 | 67.10 |
| 1 | 450 150 1250 150 450 | 10 АII | 2250 | 4 | 9.0 | 5.60 | |
| 2 | 2150 | 10 АII | 2150 | 3 | 6.50 | 4.0 | |
| 8 | 1250 | 10 АII | 1250 | 15 | 18.80 | 11.60 | |
| 9 | Ф780 | 10 АII | 4900 | 1 | 4.90 | 3.0 | |
| 10 | Ф680 | 10 АII | 4270 | 1 | 4.30 | 2.70 | 26.9 |
| 3Д-1 | см. чертёж | — | — | 7 | — | 26.0 | 182.0 |
| 3Д-2 | см. чертёж | — | — | 2 | — | 5.50 | 11.0 |

## 2-2

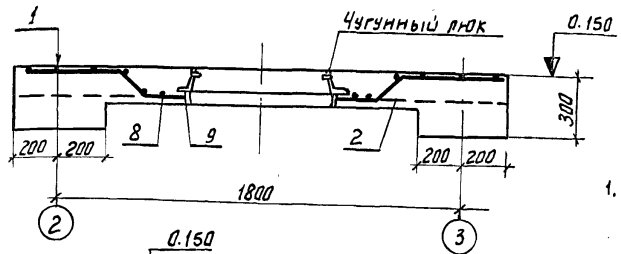


## 1-1

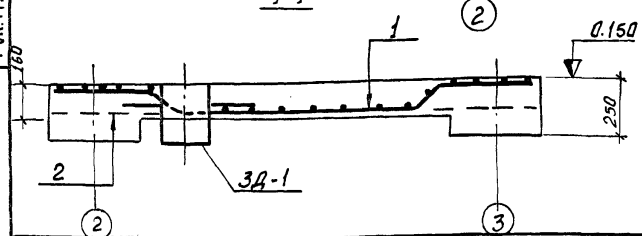


1. Расход бетона марки М200 на монолитное перекрытие — 3.2 м³.

| | | | | | |
|---|---|---|---|---|---|
| Рук. АКМ-7 | В. Ивличев | Проектир. | В. Громов | | |
| Гл. констр. АКМ-7 | В. Алексеевец | | | | |
| Гл. арх. пр-та | Э. Вишневская | | | | |
| Гл. инж. пр-та | Н. Новак | | | | |
| Рук. гр. констр. | И. Леванович | | | | |

БЕЛГОСПРОЕКТ г. Минск

| 1977 г. | Малые архитектурные формы и элементы благоустройства мест отдыха | Туалет тип I. План армирования перекрытия на отм. 0.150. | Типовой проект 320-58 | Альбом I | Лист АС-87 |
|---|---|---|---|---|---|

## План армирования лотка

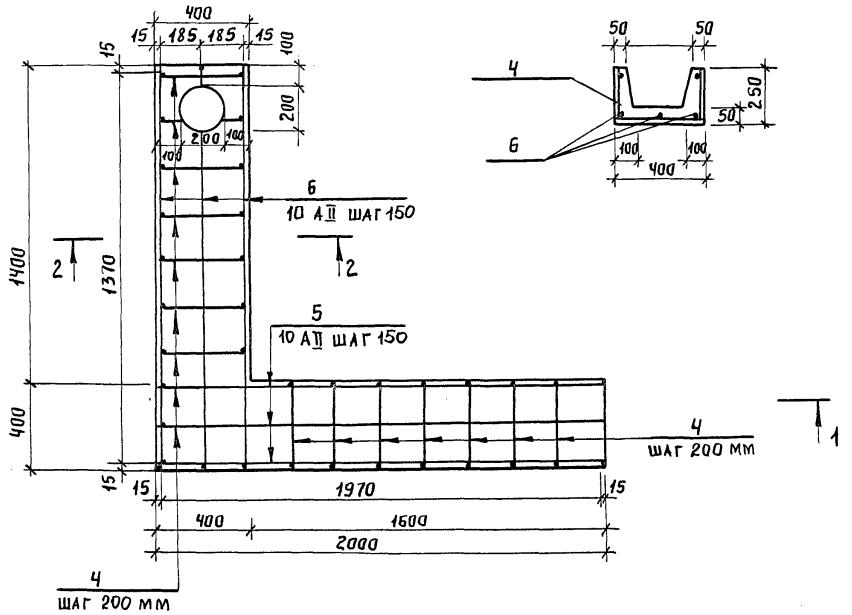


## 2-2




## 1-1

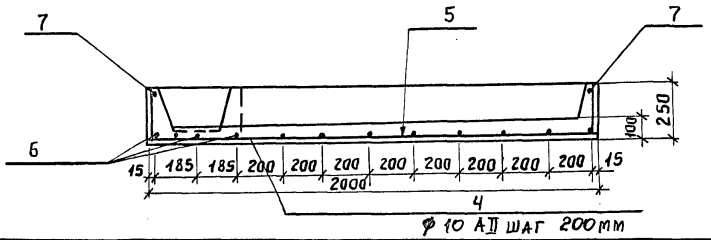


## Спецификация арматуры на лоток

| N поз. | Эскиз | ∅ Ар-ры мм | Длина мм | Кол. шт. | Общая длина м | Масса, кг: позиций | Масса, кг: общий |
|---|---|---|---|---|---|---|---|
| 4 | 220 — 370 — 220 | 10 А II | 810 | 14 | 11,30 | 7.0 | |
| 5 | 220 — 1970 — 220 | 10 А II | 2410 | 3 | 7,20 | 4.50 | |
| 6 | 220 — 1370 — 220 | 10 А II | 1810 | 3 | 5,40 | 3.40 | |
| 7 | 7600 | 10 А II | 7600 | 1 | 7,60 | 4.70 | 19.60 |

1. Расход бетона марки М200 на лоток – 0,2 м³

| | | |
|---|---|---|
| Гл. констр. АКМ-7 | В. Алексеевец | |
| Гл. арх. пр-та | Э. Вишневская | |
| Гл. инж. пр-та | Н. Новак | |
| Рук. гр. конст. | И. Левинович | |

БЕЛГОСПРОЕКТ г. Минск

| 1977г. | Малые архитектурные формы и элементы благоустройства мест отдыха | Туалет тип I. Армирование лотка. | Типовой проект 320-58 | Альбом I | Лист АС-88 |
|---|---|---|---|---|---|

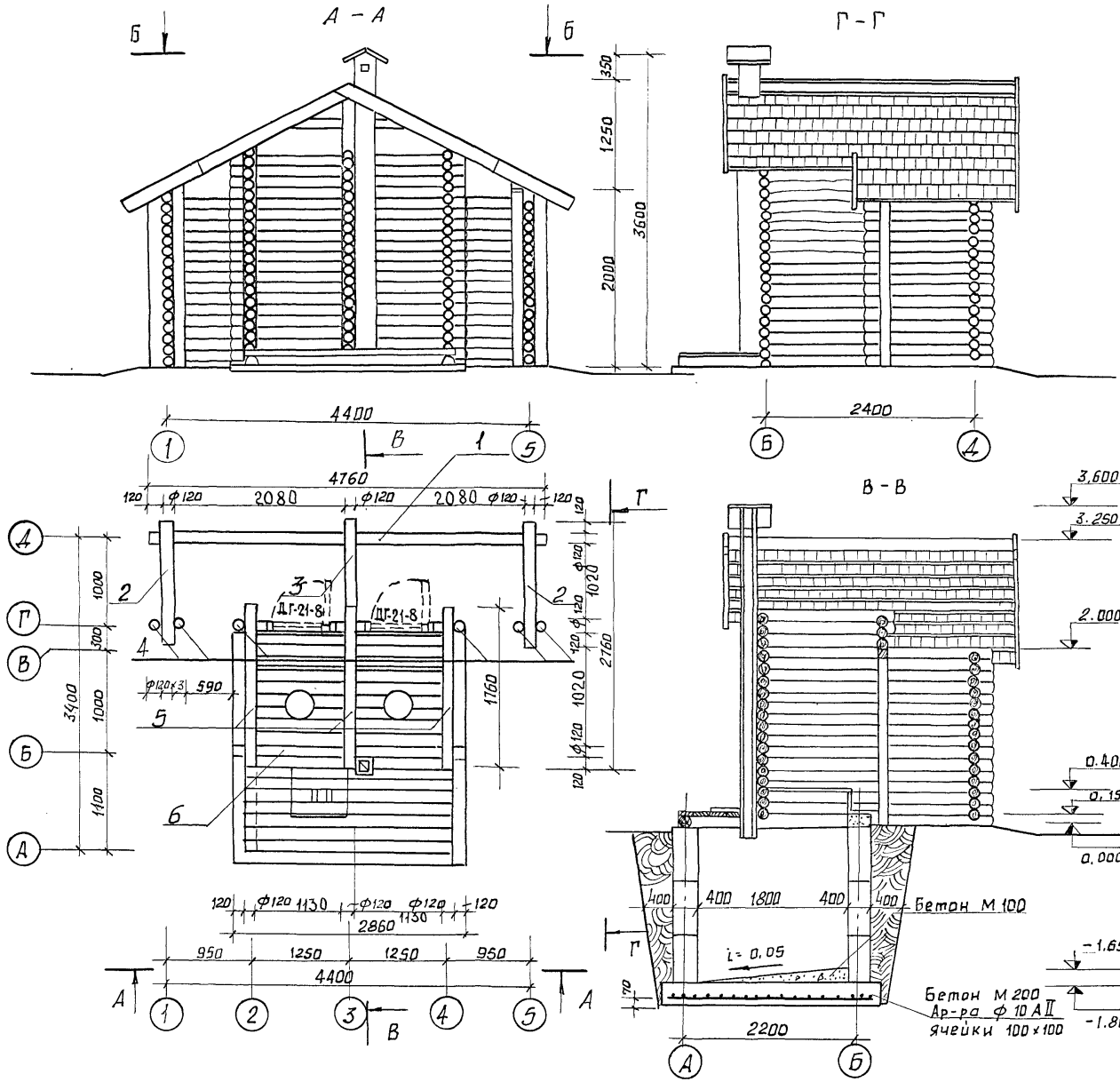


Спецификация изделий

| № поз. | Сечение мм | Длина 1эл-та мм | кол. шт. | общая длина м | Объем м³ поз. | Объем м³ общ. | ГОСТ |
|---|---|---|---|---|---|---|---|
| 1 | ф 120 | 4760 | 16 | 76,16 | 0,054 | 0,864 | 9463-72* |
| 2 | ф 120 | 1360 | 32 | 43,52 | 0,015 | 0,490 | —"— |
| 3 | ф 120 | 1000 | 16 | 16,00 | 0,011 | 0,176 | —"— |
| 4 | ф 120 | 2000 ÷ 2500 | 6 | 13,50 | 0,025 | 0,150 | —"— |
| 5 | ф 120 | 1660 | 60 | 99,60 | 0,019 | 1,140 | —"— |
| 6 | ф 120 | 2620 | 40 | 104,80 | 0,030 | 1,20 | 9463-73* |
| | ДГ-21-8 | | 2 | | | | КСНБ |

| | | | | | |
|---|---|---|---|---|---|
| Рук. АКМ-7 | В. Ивличев | Рук. гр. констр. | И. Леванович | | |
| Гл. констр. АКМ-7 | В. Алексеевец | Проектиров. | И. Мельник | | |
| Гл. арх. пр-та | Э. Вишневская | | | | |
| Гл. инж. пр-та | Н. Новак | | | | |
| Рук. гр. арх. | В. Саурова | | | | |

БЕЛГОСПРОЕКТ г. Минск

| | | | | | |
|---|---|---|---|---|---|
| 1977г. | Малые архитектурные формы и элементы благоустройства мест отдыха | Туалет тип II | Типовой проект 320-58 | Альбом I | Лист АС-89 |

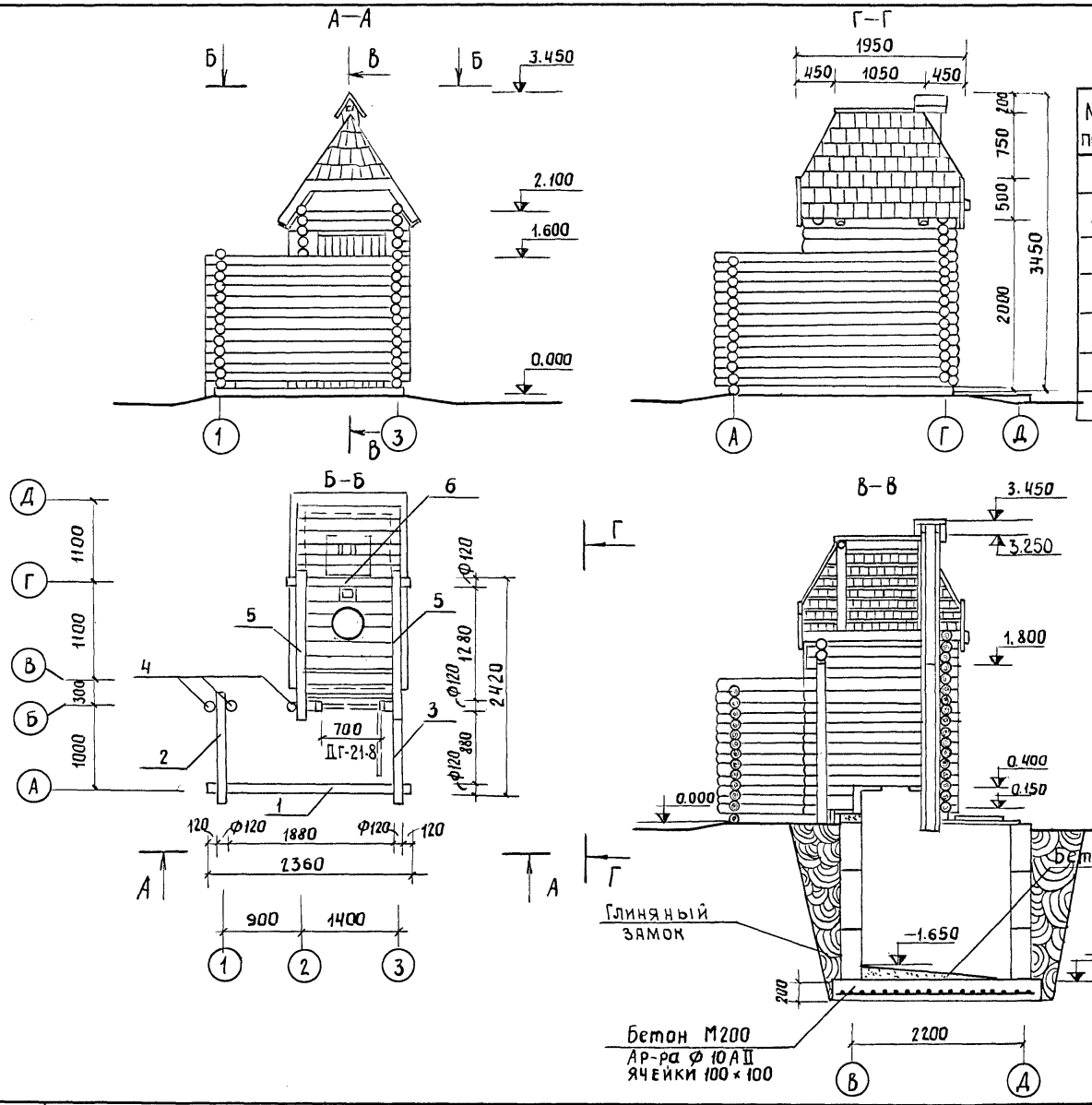


## Спецификация изделий на туалет

| N поз. | Сечение мм | Длина 1 элем. мм | К-во шт. | Общая длина м | Объем, м³ поз. | Объем, м³ общ. | ГОСТ |
|---|---|---|---|---|---|---|---|
| 1 | ⌀ 120 | 2360 | 12 | 28.32 | 0.027 | 0.324 | 9463-72* |
| 2 | ⌀ 120 | 1360 | 13 | 17.68 | 0.015 | 0.195 | — " — |
| 3 | ⌀ 120 | 1000 | 13 | 13.00 | 0.011 | 0.143 | — " — |
| 4 | ⌀ 120 | 1600÷2100 | 3 | 5.55 | 0.021 | 0.063 | — " — |
| 5 | ⌀ 120 | 1760 | 34 | 59.84 | 0.020 | 0.680 | — " — |
| 6 | ⌀ 120 | 1520 | 32 | 48.64 | 0.017 | 0.544 | 9463-72* |
| | ДГ-21-8 | | 1 | | | | КСНБ |

| | | |
|---|---|---|
| Гл. констр. ПКМ-7 | | В. Алексеевец |
| Гл. арх. пр-та | | Э. Вишневская |
| Гл. инж. пр-та | | Н. Новак |
| Рук. гр. арх. | | В. Саурова |

БЕЛГОСПРОЕКТ г. Минск

| | | | | | |
|---|---|---|---|---|---|
| 1977 г. | Малые архитектурные формы и элементы благоустройства мест отдыха | Туалет тип III. | Типовой проект 320-58 | Альбом I | Лист АС-90 |

План стропил.

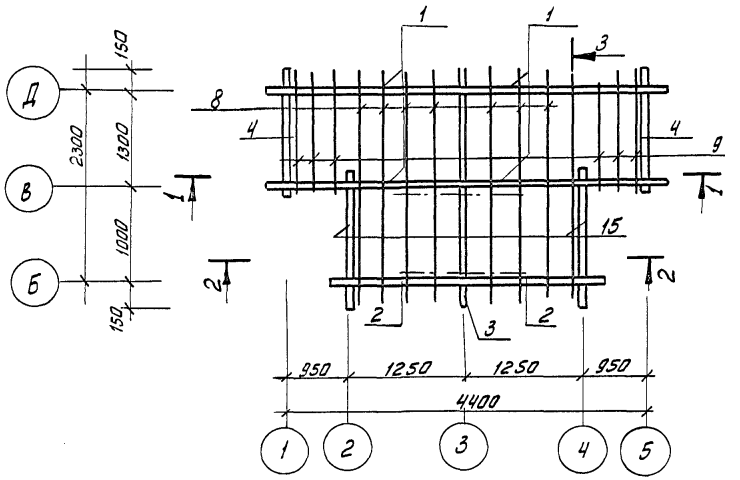


План перекрытия.

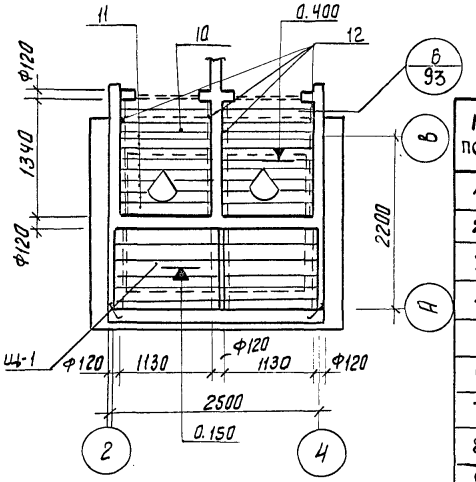


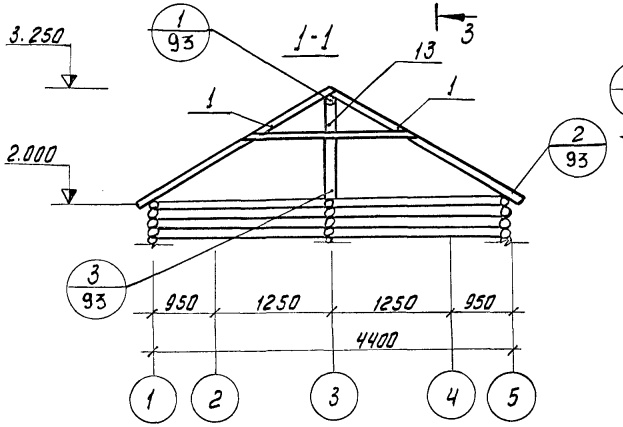


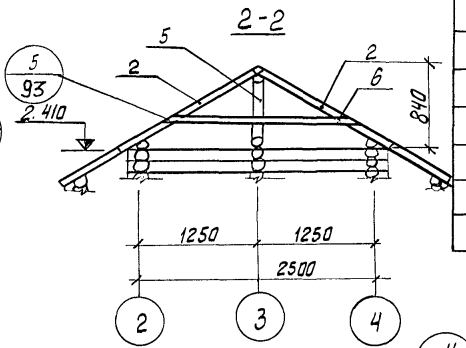


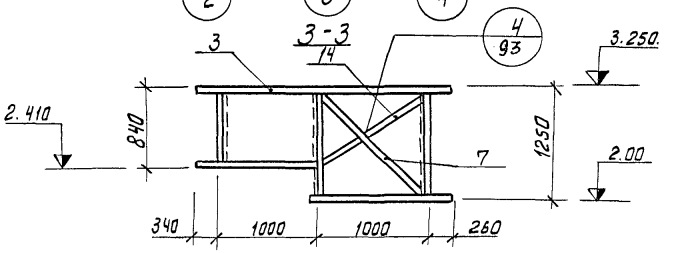


Спецификация изделий.

| N поз | Сечен. мм | Длина 1 эл-та мм | К-во шт. | Общая длина м | Объем, м³ поз. | Объем, м³ общ. | ГОСТ |
|---|---|---|---|---|---|---|---|
| 1 | ⌀140 | 2540 | 4 | 10.16 | 0.039 | 0,156 | 9463-72* |
| 2 | ⌀140 | 1560 | 2 | 3.12 | 0.024 | 0.048 | — // — |
| 3 | ⌀120 | 2800 | 1 | 2.8 | 0,031 | 0.031 | — // — |
| 4 | ⌀120 | 1400 | 2 | 2.80 | 0.016 | 0.032 | — // — |
| 5 | ⌀120 | 840 | 1 | 0.84 | 0.009 | 0.009 | — // — |
| 6 | ⌀100 | 1920 | 3 | 5.76 | 0.015 | 0.045 | — // — |
| 7 | ⌀100 | 1600 | 1 | 1.6 | 0,013 | 0.013 | — // — |
| 8 | ⌀100 | 2800 | 8 | 22.4 | 0.022 | 0.176 | — // — |
| 9 | ⌀100 | 1400 | 8 | 11.2 | 0.011 | 0.088 | 9463-72* |
| 10 | 40×180 | 1130 | 6 | 6.78 | 0.008 | 0.048 | 8486-66 |
| 11 | 40×100 | 1130 | 16 | 18,08 | 0.005 | 0.080 | 8486-66 |
| 12 | 70×100 | 1340 | 4 | 5,36 | 0,009 | 0,036 | — // — |
| | Щ-1 | | 2 | | | | |
| 13 | ⌀120 | 1250 | 2 | 2,5 | 0,014 | 0,028 | 9463-72* |
| 14 | ⌀100 | 1300 | 1 | 1,3 | 0,010 | 0,010 | — // — |
| 15 | ⌀120 | 1500 | 2 | 3,0 | 0,017 | 0,034 | 9463-72* |

| | | |
|---|---|---|
| РУК. АКМ-7 | И. МЕЛЬНИК | |
| ГЛ. КОНСТР АКМ-7 | В. АЛЕКСЕЕВЕЦ | |
| ГЛ. АРХ. ПР-ТА | Э. ВИШНЕВСКАЯ | |
| ГЛ. ИНЖ. ПР-ТА | Н. НОВАК | |
| РУК. ГР. КОНСТР | И. ЛЕВАНОВИЧ | |

Белгоспроект г. Минск.

| | | | | | |
|---|---|---|---|---|---|
| 1977 | Малые архитектурные формы и элементы благоустройства мест отдыха | Туалет тип II. Планы перекрытия и стропил. | Типовой проект 320-58 | Альбом I | Лист АС-91 |

## Спецификация сборных железобетонных элементов.

| Наименование элемента | Марка эл-та | Кол. шт. | Вес 1 эл-та т | Стандарт Лист проекта |
|---|---|---|---|---|
| Блоки стенов. | ФС 4 | 24 | 0.543 | Серия 1116-I Выпуск I |

План стен на отм. -1.800

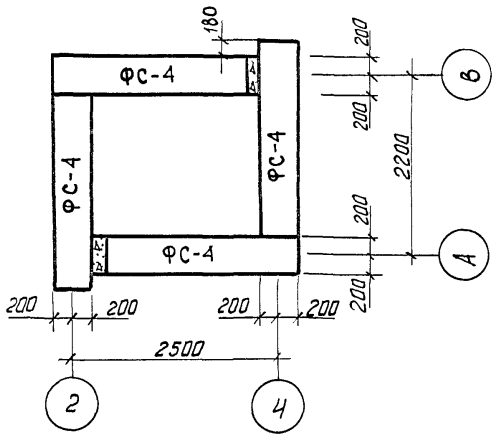


Развертка стен по осям 2,4.

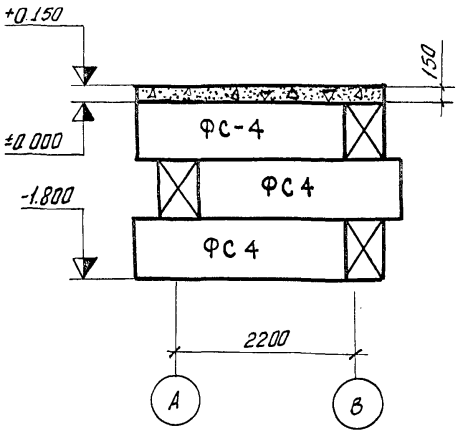


Объем бетона на монолитные участки 0,47 м³ М-150

Развертка стен по осям А, В.

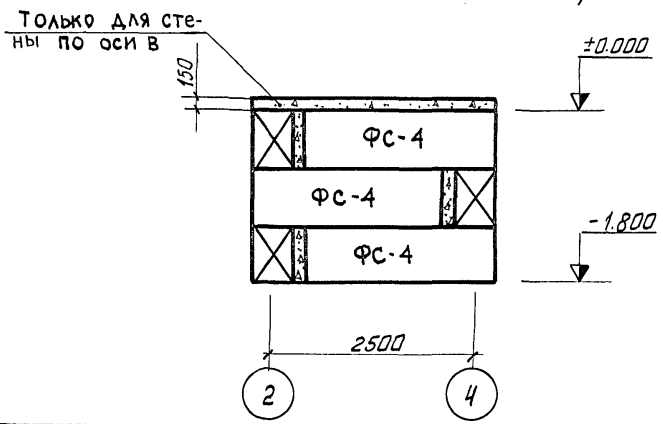


| | | | | | |
|---|---|---|---|---|---|
| 1977 | Малые архитектурные формы и элементы благоустройства мест отдыха. | Туалет тип II: Развертки стен. | Типовой проект 320-58 | Альбом I | Лист АС-92 |

Белгоспроект г. Минск

| | | | |
|---|---|---|---|
| Рук. АКМ-7 | | В. Ивличев | Проектиров. |
| Гл. констр. АКМ-7 | | В. Алексеевец | |
| Гл. арх. пр-та | | Э. Вишневская | |
| Гл. инж. пр-та | | Н. Новак | |
| Рук. гр. констр. | | И. Леванович | |

И. Мельник

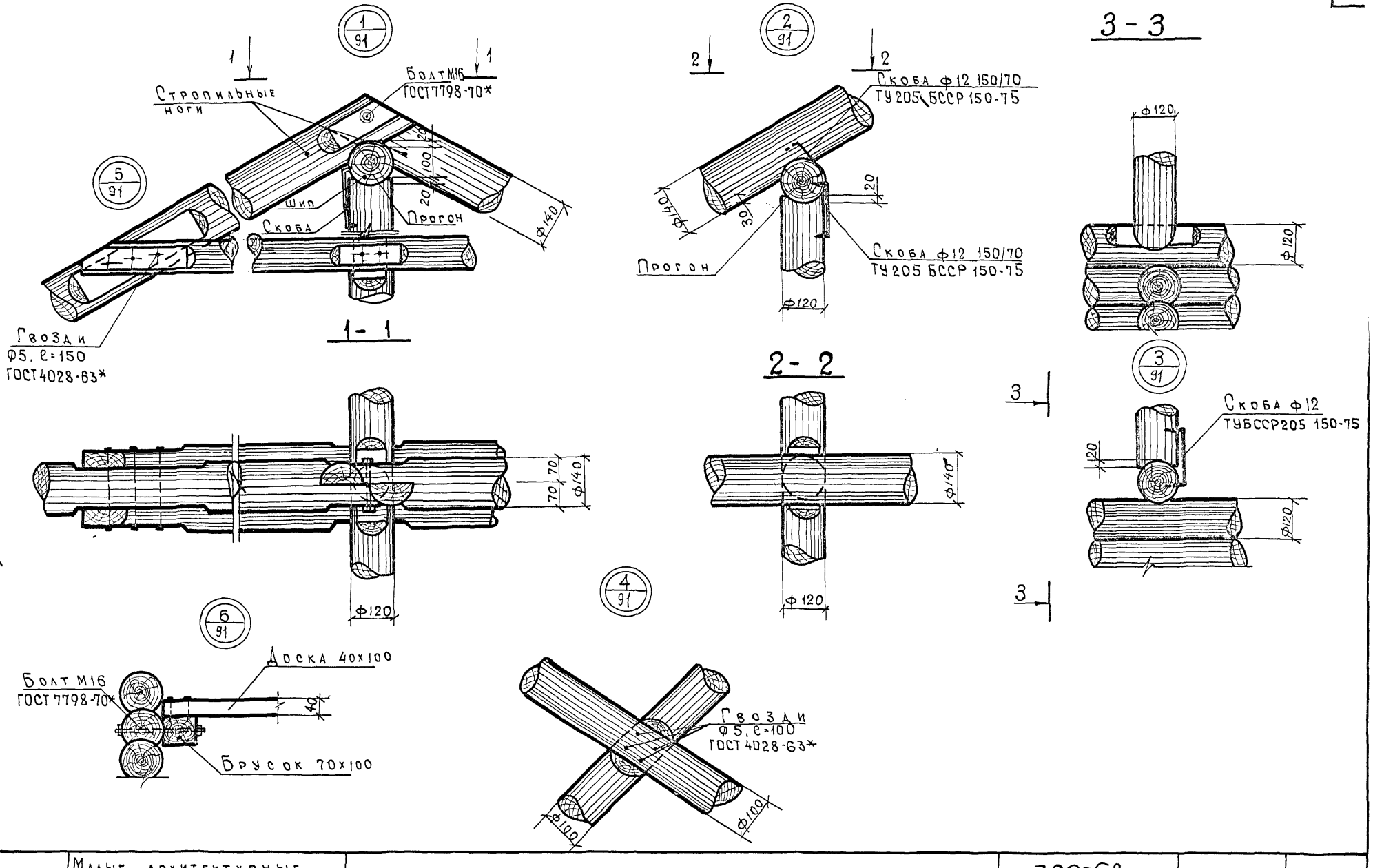


| | | | | | |
|---|---|---|---|---|---|
| 1977 г. | Малые архитектурные формы и элементы благоустройства мест отдыха. | Туалет. Тип II, III. Узлы. | 320-58 Типовой проект. | Альбом I | АС-93 Лист |

БЕЛГОСПРОЕКТ г. Минск

| | | | |
|---|---|---|---|
| Рук. АКМ-7 | В. Ивличев | Инженер | Мельник |
| Гл. констр. АКМ-7 | В. Алексеевец | | |
| Гл. архит. пр-та | Э. Вишневская | | |
| Гл. инж. пр-та | В. Алексеевец | | |
| Ст. архитект. | Г. Бокун | | |

## План стропил

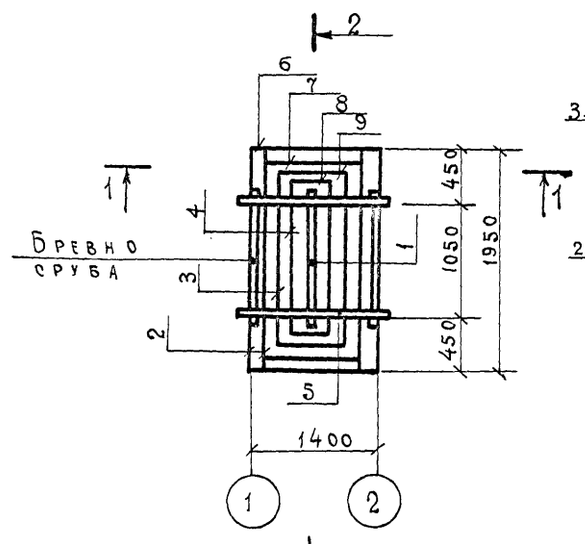


## 2-2

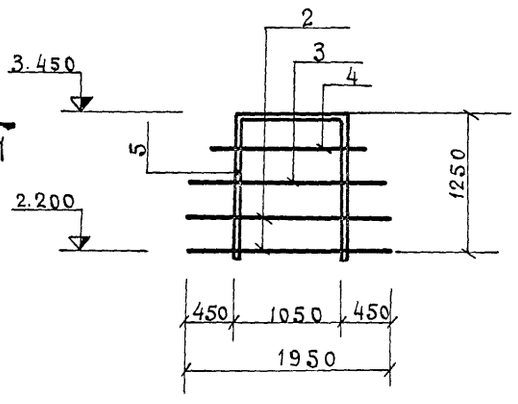


## План перекрытия

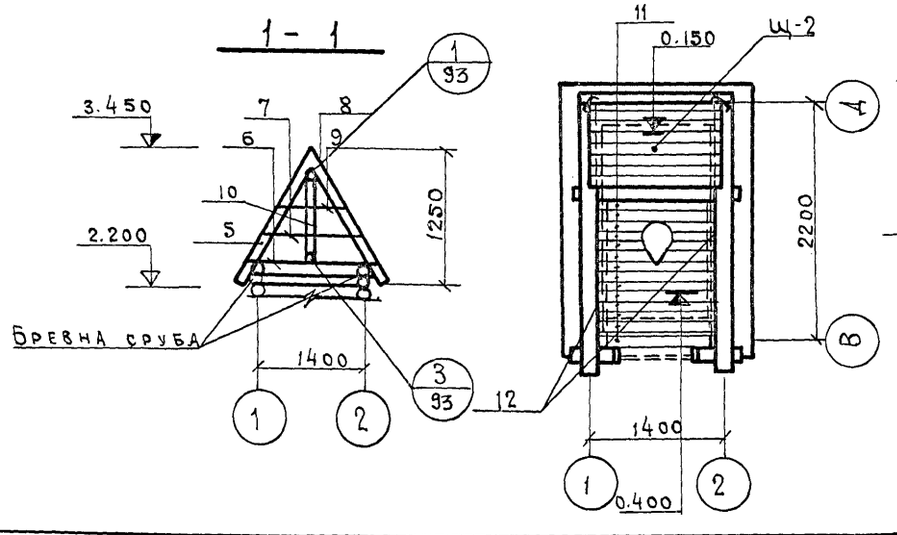


## Ш-1, Ш-2

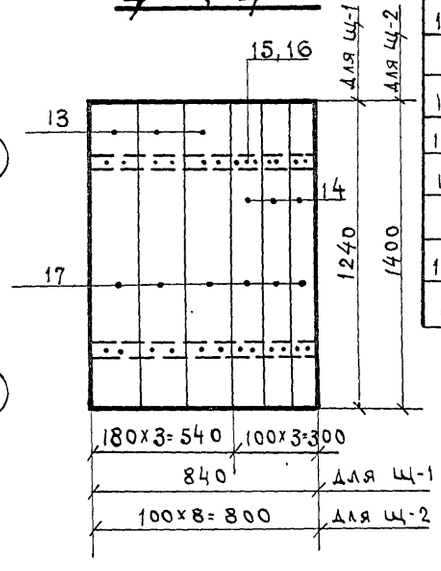


## Спецификация изделий

| № поз. | Сечение мм | Длина эл-та мм | Кол. шт. | Общая длина м | Объем м³ поз. | Объем м³ общ. | ГОСТ |
|---|---|---|---|---|---|---|---|
| 1 | ф 120 | 1400 | 2 | 2.8 | 0.016 | 0.032 | 9463-72* |
| 2 | ф 100 | 2200 | 4 | 8.8 | 0.017 | 0.068 | —"— |
| 3 | ф 100 | 1800 | 2 | 3.6 | 0.014 | 0.028 | —"— |
| 4 | ф 100 | 1450 | 2 | 2.9 | 0.011 | 0.022 | —"— |
| 5 | ф 140 | 1440 | 4 | 5.76 | 0.022 | 0.088 | 9463-72* |
| 6 | ф 100 | 1500 | 2 | 3.0 | 0.012 | 0.024 | —"— |
| 7 | ф 100 | 1200 | 2 | 2.4 | 0.009 | 0.018 | —"— |
| 8 | ф 100 | 1900 | 2 | 1.8 | 0.007 | 0.014 | —"— |
| 9 | ф 100 | 600 | 2 | 1.2 | 0.005 | 0.010 | —"— |
| 10 | ф 120 | 860 | 2 | 1.72 | 0.01 | 0.02 | 9463-72* |
| 11 | 40х100 | 1280 | 14 | 17.92 | | | 8486-66 |
| 12 | 70х100 | 1400 | 2 | 1.8 | | | —"— |
| | Ш-1 | | | | | | |
| 13 | 40х180 | 1240 | 3 | 3.72 | 0.009 | 0.027 | 8486-66 |
| 14 | 40х100 | 1240 | 3 | 3.72 | 0.005 | 0.015 | —"— |
| 15 | 50х100 | 840 | 2 | 1.68 | 0.004 | 0.008 | —"— |
| | Ш-2 | | | | | | |
| 16 | 50х100 | 800 | 2 | 1.6 | 0.004 | 0.008 | 8486-66 |
| 17 | 40х100 | 1400 | 8 | 11.2 | 0.006 | 0.048 | —"— |

| | | | |
|---|---|---|---|
| Гл. конструктор | В. Алексеевец | | |
| Гл. арх. пр-та | Э. Вишневская | | |
| Гл. инж. пр-та | В. Алекеевец | | |
| Ст. архитект | Г. Бокун | | |

Главный инженер — Мельник

Гл. специалист — Пивичев

**Госгражданпроект** г. Минск

1977 г.

Малые архитектурные формы и элементы благоустройства мест отдыха.

Туалет. Тип III. План стропил.

320-58 Типовой проект.

Альбом I

АС-94 Лист

План стен на отм. - 1.800

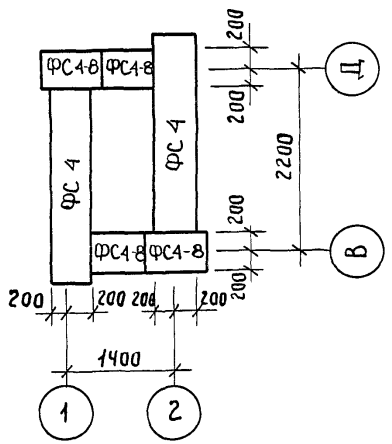


Развертка стен по осям 1,2

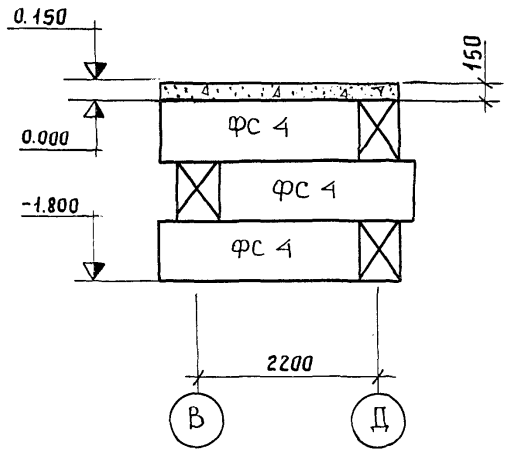


Развертка стен по осям В,Д

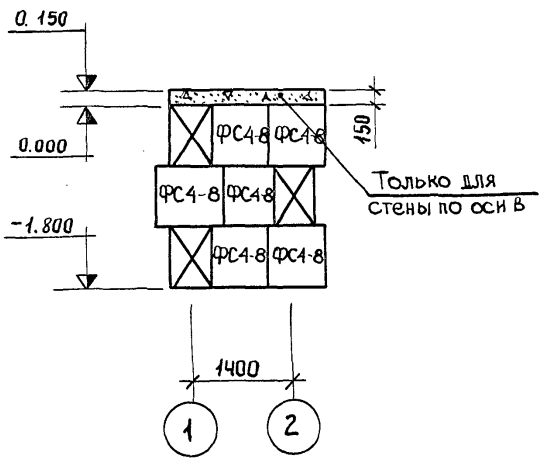


## Спецификация сборных железобетонных элементов

| Наименование элемента | Марка эл-та | Кол. шт. | Вес 1 эл-та т | Стандарт. Лист проекта |
|---|---|---|---|---|
| Блоки стенов. | ФС 4-8 | 12 | 0,115 | Серия I. 116-1 Выпуск I. |
| —— " —— | ФС 4 | 6 | 0,543 | —— " —— |

Объем бетона на монолитные участки 0,28 м³ марки М-150

| | | | | | | |
|---|---|---|---|---|---|---|
| Рук. АКМ-7 | | | | | | |
| Гл. конструктор | В. Алексеевец | | | | | |
| Гл. арх. пр-та | Э. Вишневская | | | | | |
| Гл. инж. пр-та | Н. Новак | | | | | |
| Рук. гр. констр. | И. Левянович | | | | | |
| Проектиров. | | | | | | |
| | В. Ивличев | | | | | |
| | И. Мельник | | | | | |

БЕЛГОСПРОЕКТ г. Минск

| 1977 г. | Малые архитектурные формы и элементы благоустройства мест отдыха | Туалет тип III. Развертки стен. | Типовой проект 320-58 | Альбом I | Лист АС-95 |
|---|---|---|---|---|---|





Навесы и шалаши предназначаются для оборудования мест привалов в лесных зонах отдыха. Изготавливаются из пиломатериалов круглого леса и неокорененных стволов деревьев живописной формы. Сидения вырубаются топором с последующей зачисткой и шлифовкой. Покрытия выполняются из щепы, гонта, камыша, соломы.

Обработку поверхности дерева проводить в соответствии с рекомендациями данными на листе.

| | | | | | |
|---|---|---|---|---|---|
| 1977 г. | Малые архитектурные формы и элементы благоустройства мест отдыха | Теневые зонты /Шалаши и навесы./ Рекомендации. | Типовой проект 320-58 | Альбом I | Лист АС-96 |

Гл. арх. пр-та — Э. Вишневская
Гл. инж. пр-та — Н. Новак
Рук. гр. арх. — В. Саурова

Белгоспроект г. Минск





Навесы и шалаши предназначаются для оборудования привалов в лесных зонах отдыха. Изготавливаются из пиломатериалов круглого леса и неокоренных стволов и ветвей живописной формы. Седения вырубаются топором с последующей зачисткой и шлифовкой. Покрытия выполняются из щепы, гонта, еловой коры.

Обработку поверхности дерева проводить в соответствии с рекомендациями, данными на листе.

| | | | | | |
|---|---|---|---|---|---|
| Рук. АКМ-7 | В. Ивличев | Проектиров. | | Е. Есьман | |
| Гл. инж. АКМ-7 | В. Алексеевец | | | | |
| Гл. арх. пр-та | Э. Вишневская | | | | |
| Гл. инж. пр-та | Н. Новак | | | | |
| Рук. гр. арх. | В. Саурова | | | | |

БЕЛГОСПРОЕКТ г. МИНСК

| | | | | | |
|---|---|---|---|---|---|
| 1977 г. | Малые архитектурные формы и элементы благоустройства мест отдыха. | Теневые зонты. /Шалаши и навесы./ Рекомендации. | Типовой проект 320-58 | Альбом I | Лист АС-97 |

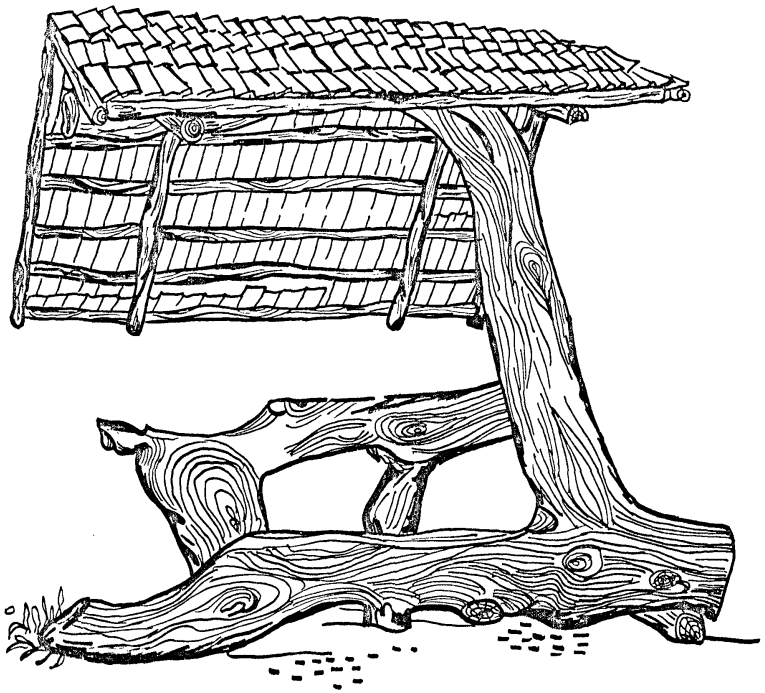



Навесы и шалаши предназначаются для оборудования мест привалов в лесных зонах отдыха. Изготавливаются из пиломатериалов круглого леса и неокоренных стволов деревьев живописной формы. Сидения вырубаются топором с последующей зачистной и шлифовкой. Покрытия выполняются из щепы, гонта и еловой коры.

Обработку поверхности дерева проводить в соответствии с рекомендациями данными на листе.

| | | |
|---|---|---|
| Гл. инж. АКМ-7 | В. Алексеевец | |
| Гл. арх. пр-та | Э. Вишневская | |
| Рук. гр. арх. | В. Саурова | |
| Проектировал | Е. Есьман | |

Белгоспроект г. Минск

1977 г.

Малые архитектурные формы и элементы благоустройства мест отдыха

/ Теневые зонты
Шалаши и навесы /
Рекомендации.

| Типовой проект | Альбом | Лист |
|---|---|---|
| 320-58 | I | АС-98 |

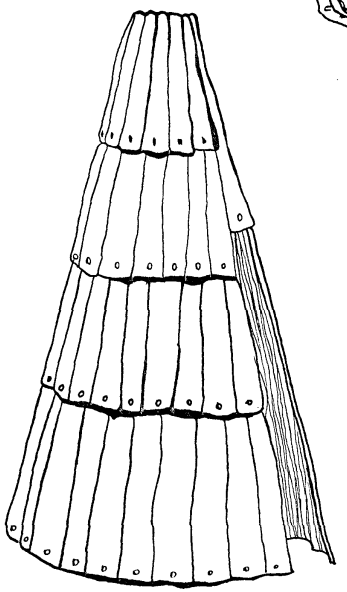

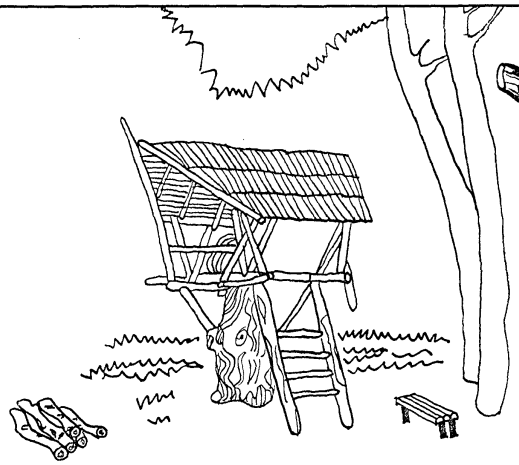

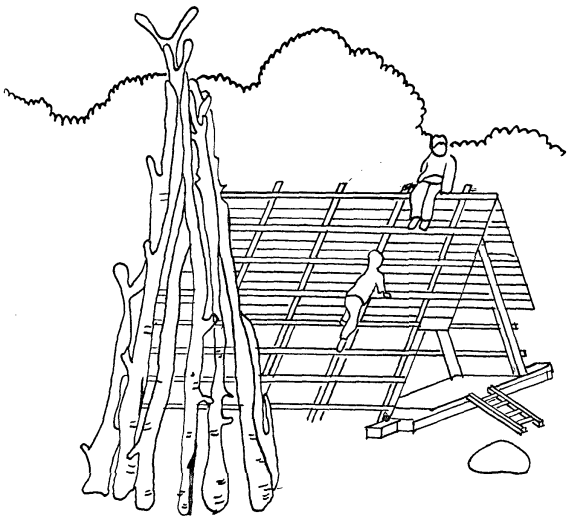

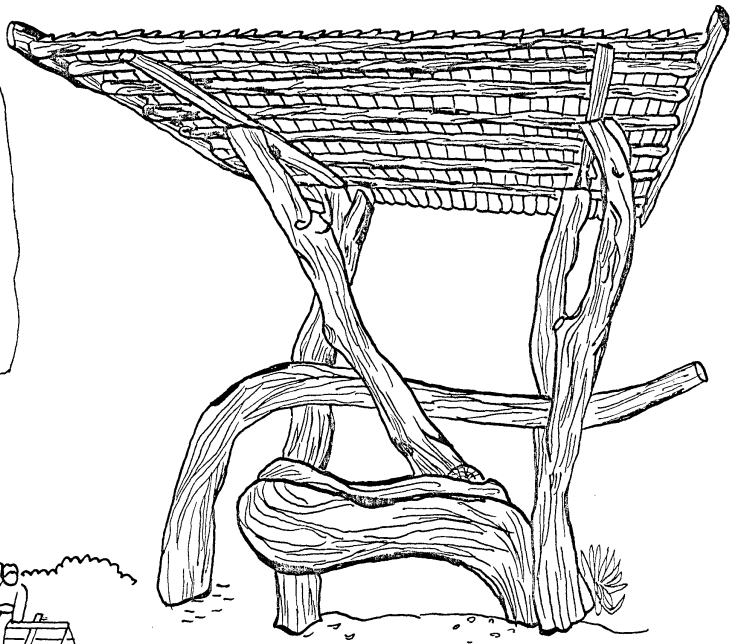

Навесы и шалаши предназначаются для оборудования мест привалов и детских площадок в лесных зонах отдыха. Изготавливается из пиломатериалов, круглого леса, неокоренных стволов деревьев.

Покрытия выполняются из щепы, гонта и досок внахлест. Обработку поверхности дерева см. лист

| | | |
|---|---|---|
| Рук. АКМ-7 | | В. Ивличев |
| Гл. конст. АКМ-7 | | В. Алексеевец |
| Гл. арх. пр-та | | Э. Вишневская |
| Рук. гр. арх. | | В. Сауров |
| Проектиров. | | Е. Есьман |

Белгоспроект
г. Минск

| 1977г. | Малые архитектурные формы и элементы благоустройства мест отдыха | Теневые зонты. Навесы и шалаши. Рекомендации. | Типовой проект 320-58 | Альбом I | Лист АС-99 |
|---|---|---|---|---|---|

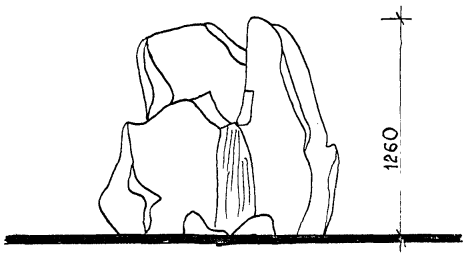






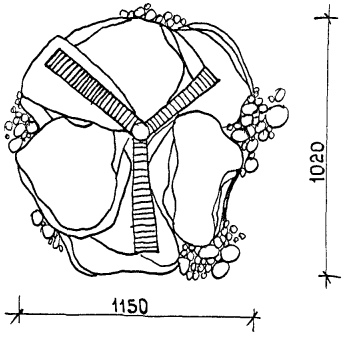




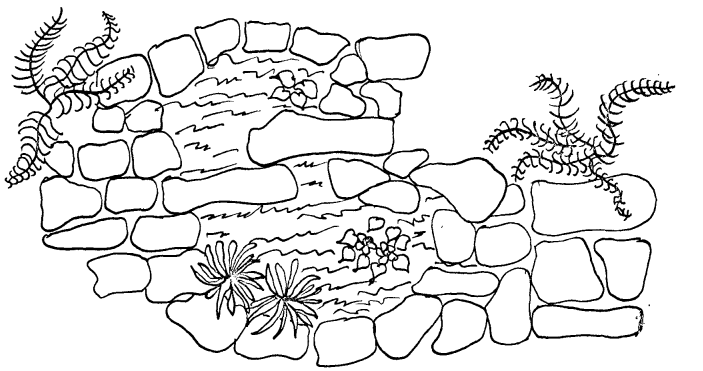



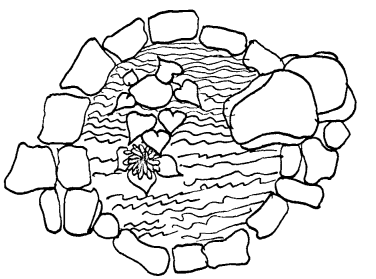

Декоративные источники устраиваются в трубе (металлической, ж.б. асбоцементной) в подпорной стенке, стенке из крупных бревен, в скульптурно выложенной группе валунов, в композиции с декоративными водоемами свободной формы.

Материалы - бут, щебень, гравий.

| | | | | | |
|---|---|---|---|---|---|
| 1977 г. | Малые архитектурные формы и элементы благоустройства мест отдыха | Питьевые источники /Водные устройства из естественного камня/ Рекомендации | Типовой проект 320-58 | Альбом I | Лист АС-100 |

Белгоспроект г. Минск

| | | |
|---|---|---|
| Рук. АКМ-7 | | В. Ивличев |
| Гл. инж. АКМ-7 | | В. Алексеевец |
| Гл. арх. пр-та | | Э. Вишневская |
| Рук. гр. арх. | | В. Саурова |
| Техник | | Е. Есьман |

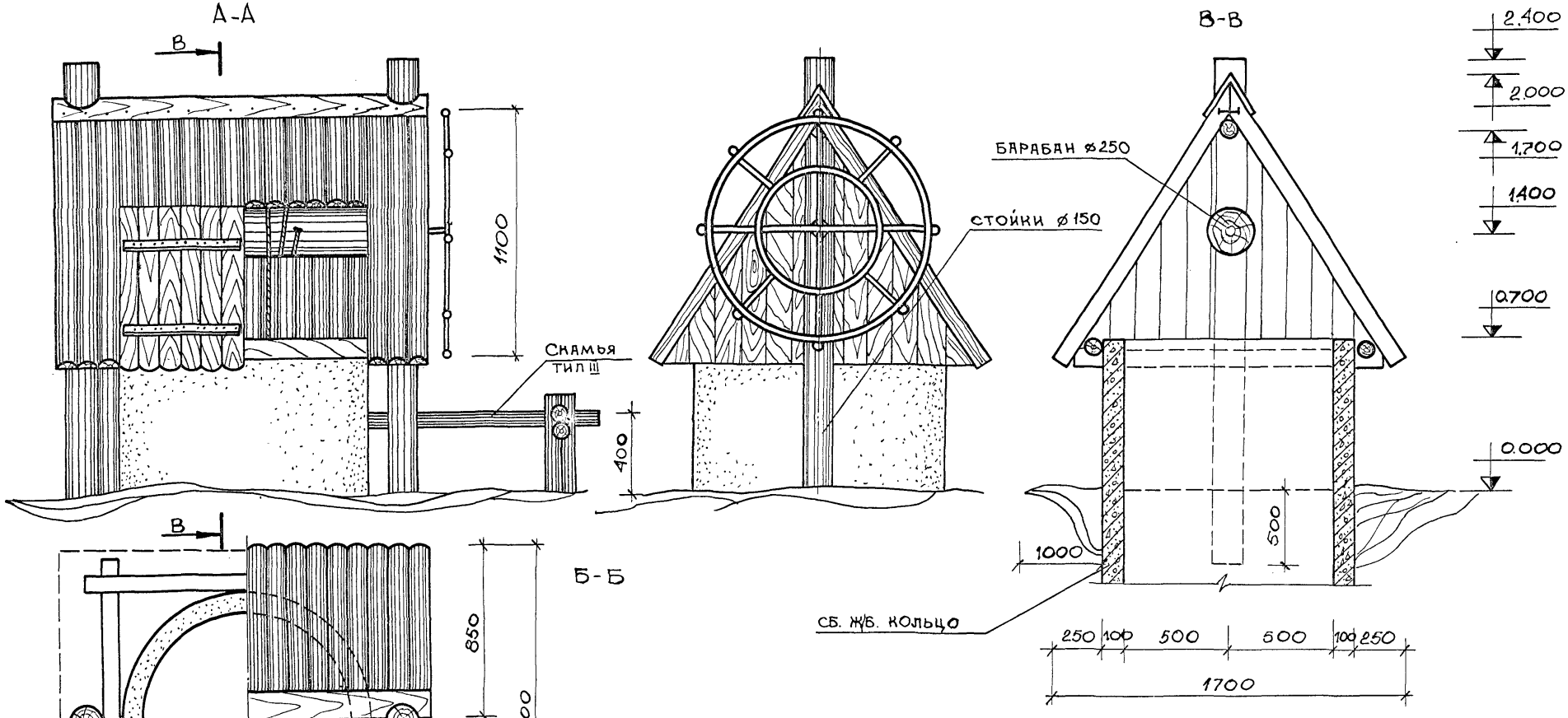


Опорные стойки заглубить на 800 мм.
Всю древесину перед монтажом проолифить, деревянные элементы окраске не подлежат.
Покрытие кровли колодца – доски „горбыль."
Поворотное колесо из кованого металла окрасить битумным лаком
Вокруг колодца устроить отмостку из ж/б плит, булыжника или гальки.

| | | | |
|---|---|---|---|
| Рук. АКМ-7 | | | |
| Гл. констр. АКМ-7 | Д. Ивличев | Проектиров. | И. Левинсон |
| Гл. арх. пр-та | В. Алексеевец | | |
| Гл. инж. пр-та | З. Вишневская | | |
| Рук. гр. констр. | Н. Новак | | |
| | И. Левданович | | |

Белгосстройпроект
г. Минск

| 1977г. | Малые архитектурные формы и элементы благоустройства мест отдыха | Колодец тип I<br>Рекомендации | Типовой проект 320-58 | Альбом I | Лист АС-101 |
|---|---|---|---|---|---|

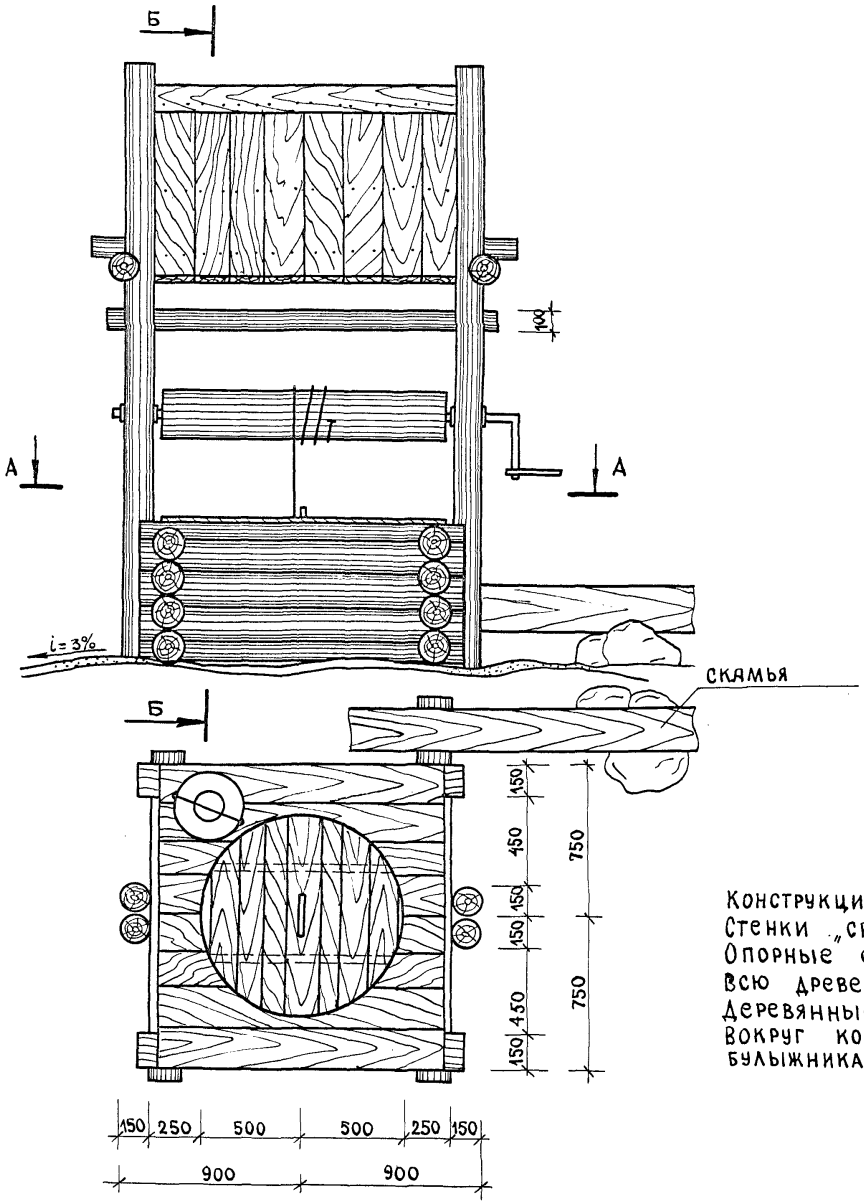


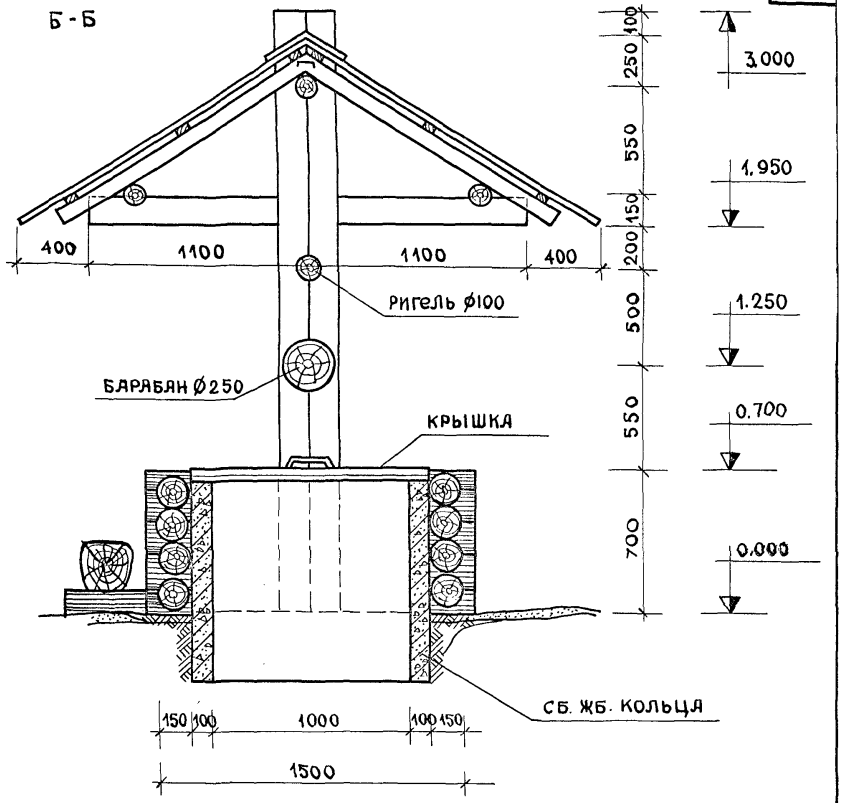


Конструкцию кровли см. теневой навес тип II.
Стенки „сруб" выполняются из бревен ∅150 мм.
Опорные стойки заглубить на 800 мм.
Всю древесину перед монтажем проолифить.
Деревянные элементы окраске не подлежат.
Вокруг колодца устроить отмостку из ж/б плит, булыжника или гальки.

| | | |
|---|---|---|
| ГЛ. КОНСТРАКТ-Т | В. АЛЕКСЕЕВЕЦ | |
| ГЛ. АРХ. ПР-ТА | Э. ВИШНЕВСКАЯ | |
| ГЛ. ИНЖ. ПР-ТА | Н. НОВАК | |
| РУК. ГР. АРХ. | В. САУРОВА | |

БЕЛГОСПРОЕКТ г. Минск

1977 г.

Малые архитектурные формы и элементы благоустройства мест отдыха.

Колодец тип II. Рекомендации.

| ТИПОВОЙ ПРОЕКТ | АЛЬБОМ | ЛИСТ |
|---|---|---|
| 320-58 | I | АС-102 |

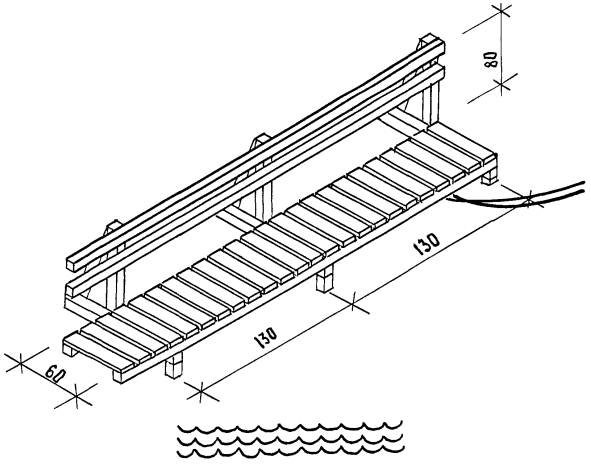


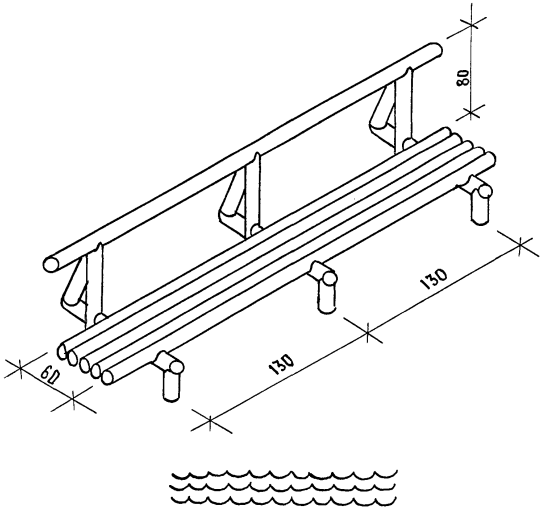


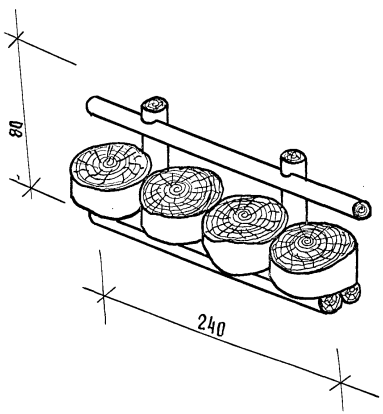


Мостики деревянные из распиленных бревен, брусьев и опила. Соединение на гвоздях скобах и в „шип". Поверхность дерева покрыть железным или медным купоросом, обжигом паяльной лампой, битумным лаком и т.д. с последующей покраской 5 ч. скипидара на 1 ч. промышленного воска или бесцветным лаком.

| | | | | | |
|---|---|---|---|---|---|
| Руков. АКМ-7 | В. Ивличев | Проектировал | Е. Есьман | | |
| Гл. констр. АКМ-7 | В. Алексеевец | | | | |
| Гл. архит. пр-та | Э. Вишневская | | | | |
| Гл. инж. пр-та | Н. Новак | | | | |
| Рук. группы | В. Саурова | | | | |

Белгоспроект г. Минск

| | | | | | |
|---|---|---|---|---|---|
| 1977 | Малые архитектурные формы и элементы благоустройства мест отдыха. | Мостики деревянные пешеходные. Рекомендации. | Типовой проект | Альбом I | Лист АС-103 |

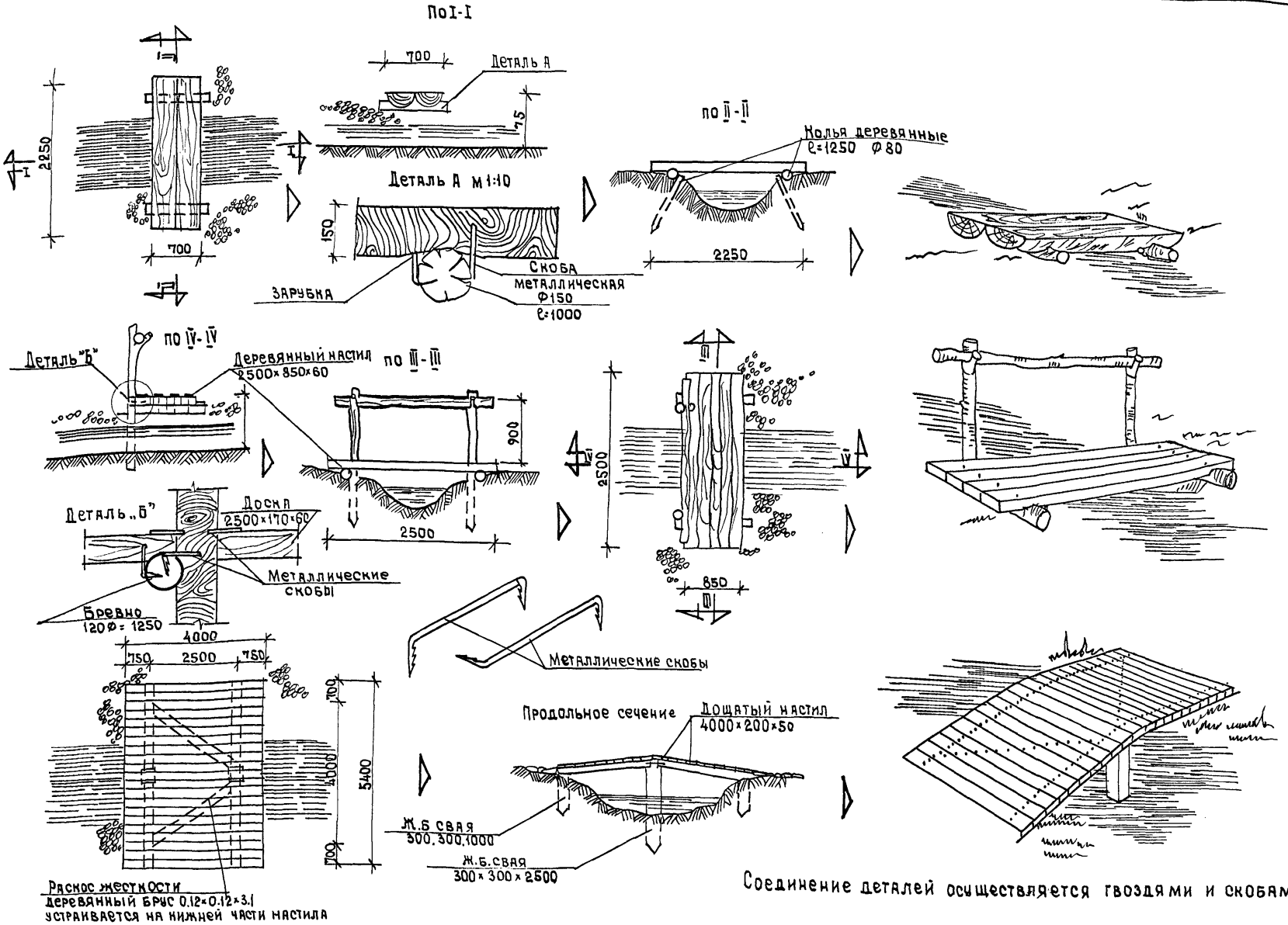


Соединение деталей осуществляется гвоздями и скобами

| | | | | | |
|---|---|---|---|---|---|
| 1977 г. | Малые архитектурные формы и элементы благоустройства мест отдыха | Мостики деревянные пешеходные Рекомендации. | Типовой проект 320-58 | Альбом I | Лист АС-104 |

Белгоспроект г. Минск

Гл. инж. ККМ-7 Гл. арх. пр-та Рук. гр. арх.

В. Алексеевец Э. Вишневская В. Саурова

15327-02

Мостик из валунов

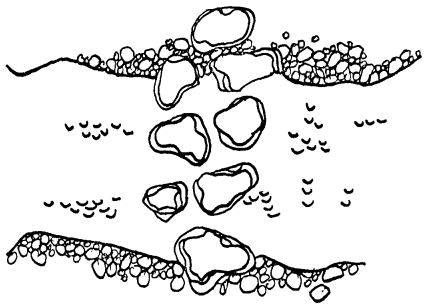

Мостик деревянный

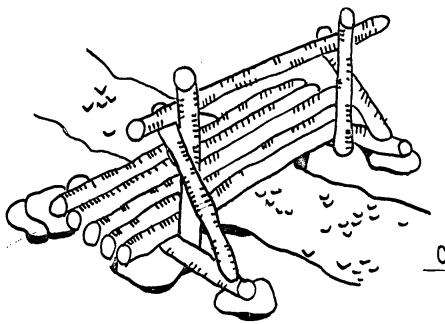

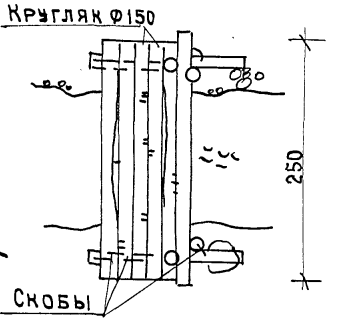


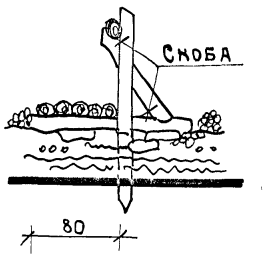


Мостик кюветный

Ж.Б. плита ПП 24-10

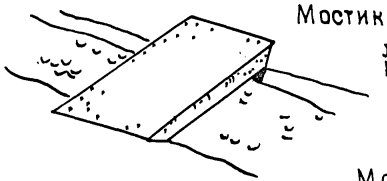

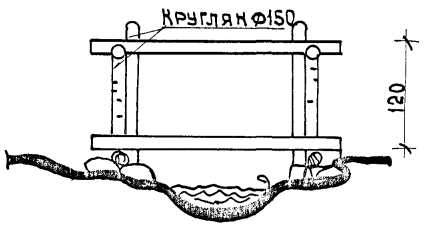




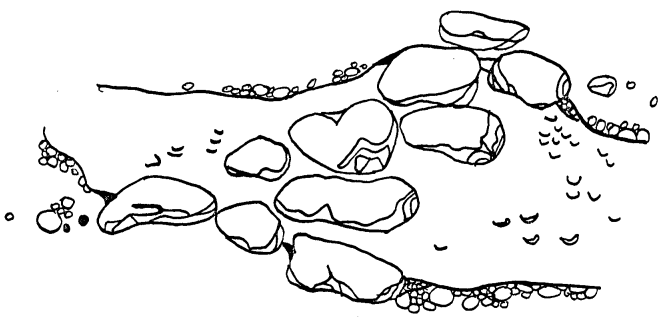

Мостики деревянные из опила кругляка.

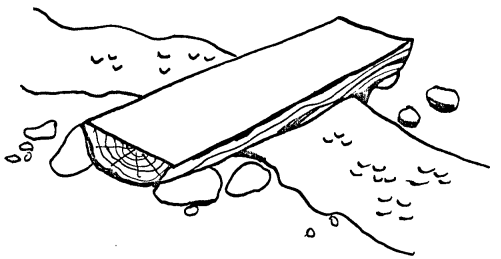

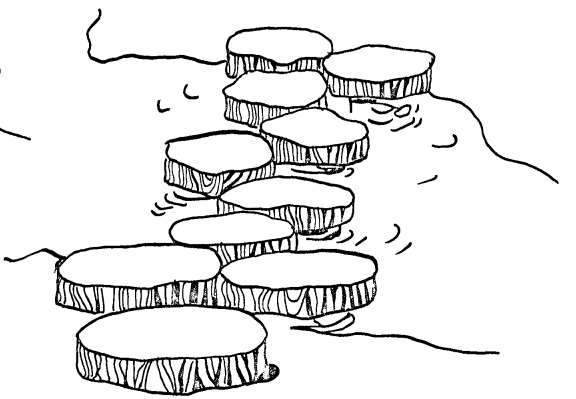

Декоративные парковые мостики выполнены из плоских валунов, опила кругляка.
Крепление частей в узлах - на врубках и гвоздях.
Деревянные части антисептировать.

| | | | |
|---|---|---|---|
| Рук. АКМ-7 | В.Ивличев | Проектировал | Е.Есьман |
| Гл.инж. АКМ-7 | В.Алексеевец | | |
| Гл.арх. пр-та | Э.Вишневская | | |
| Рук. гр. арх. | В.Сухова | | |

Белгоспроект г.Минск

| | | | | | |
|---|---|---|---|---|---|
| 1977 г. | Малые архитектурные формы и элементы благоустройства мест отдыха | Пешеходные парковые мостики. Рекомендации. | Типовой проект 320-58 | Альбом I | Лист АС-105 |

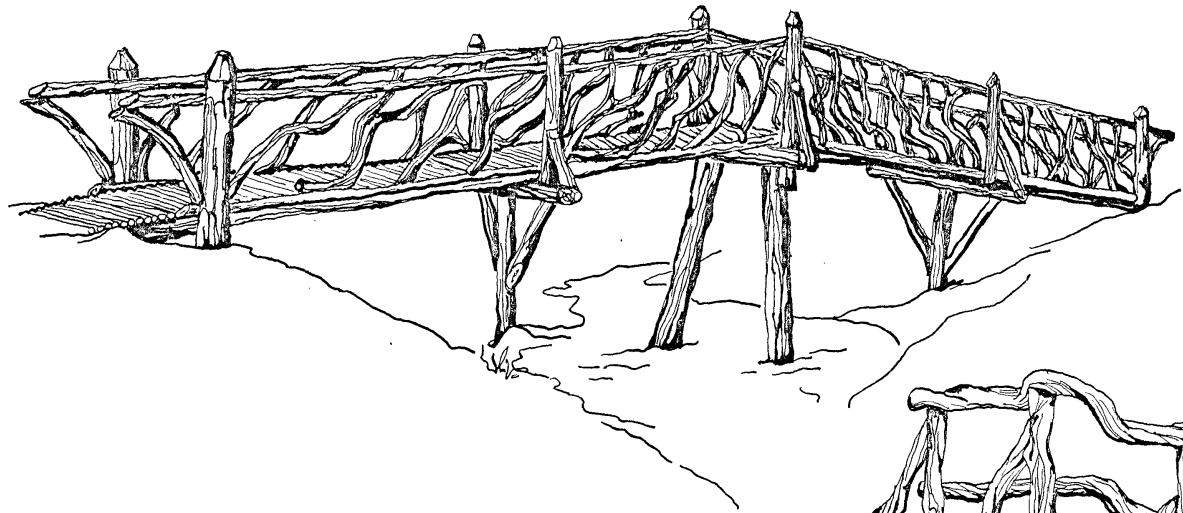

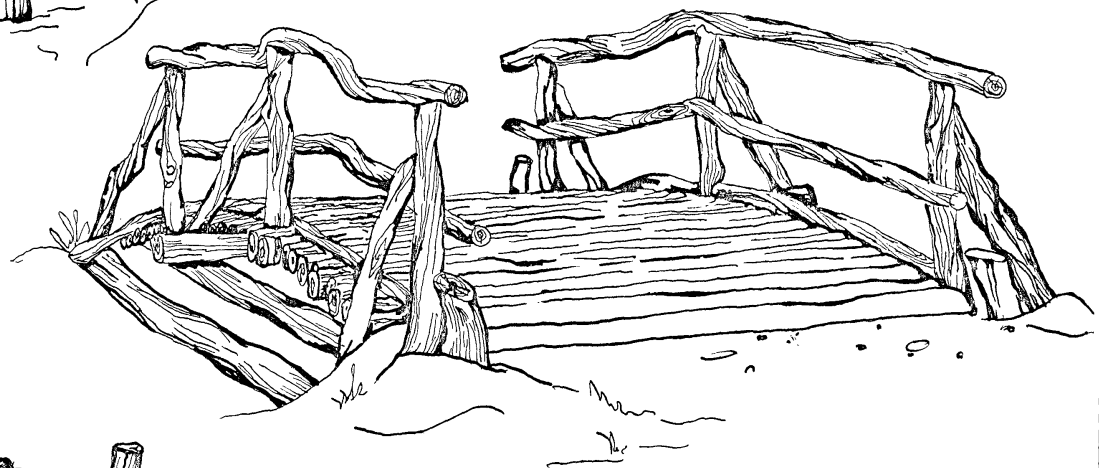

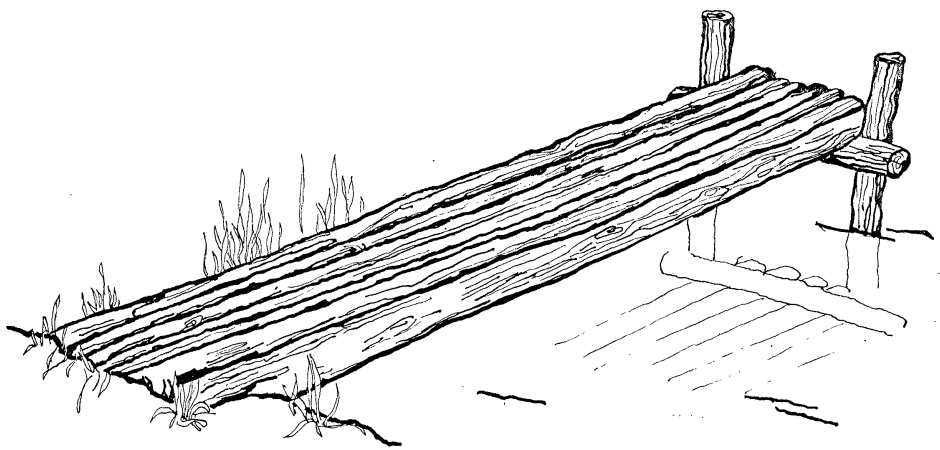

Лесные деревянные мостики и настилы над водой из распиленных бревен. Крепление частей в узлах на врубах и гвоздей.

Окоренные стволы покрыть железным или медным купоросом, обжигом паяльной лампой, битумным лаком и т.д. с последующей покраской 5ч. скипидара на 1ч. промышленного воска или бесцветным лаком.

| | | | | | |
|---|---|---|---|---|---|
| Гл. констр. АКМ-7 | | В. Алексеевец | | | |
| Гл. арх. пр-та | | Э. Вишневская | | | |
| Гл. инж. пр-та | | Н. Новак | | | |
| Рук. гр. арх. | | В. Саурова | | | |

Бе. ОСПРОЕКТ г. Минск

| | | | | | |
|---|---|---|---|---|---|
| 1977 г. | Малые архитектурные формы и элементы благоустройства мест отдыха | Лесные пешеходные мостики. Рекомендации. | Типовой проект 320-58 | Альбом I | Лист АС-106 |

gost.e-ecolog.ru