ТИПОВЫЕ СТРОИТЕЛЬНЫЕ КОНСТРУКЦИИ, ИЗДЕЛИЯ И УЗЛЫ

СЕРИЯ 3.820-6

ОГОЛОВКИ, ПЛИТЫ КРЕПЛЕНИЯ СООРУЖЕНИЙ, ГАСИТЕЛИ

ВЫПУСК 5/88

ПЛИТЫ КРЕПЛЕНИЯ СООРУЖЕНИЙ, ГАСИТЕЛИ

РАБОЧИЕ ЧЕРТЕЖИ

gost.e-ecolog.ru

КФ ЦИТП инв.№ 10026/2

ТИПОВЫЕ СТРОИТЕЛЬНЫЕ КОНСТРУКЦИИ, ИЗДЕЛИЯ И УЗЛЫ

СЕРИЯ 3.820-6

ОГОЛОВКИ, ПЛИТЫ КРЕПЛЕНИЯ СООРУЖЕНИЙ, ГАСИТЕЛИ

ВЫПУСК 5/88

ПЛИТЫ КРЕПЛЕНИЯ СООРУЖЕНИЙ, ГАСИТЕЛИ

РАБОЧИЕ ЧЕРТЕЖИ

Разработан институтом „Укргипроводхоз"

Утверждены и введены в действие Минводхозом СССР Протокол № 788 от 25 11 1988 г

Главный инженер института К А Алиев

Главный инженер проекта Л М Иоффе

© КФ ЦИТП Госстроя СССР, 1989 г

КФ ЦИТП инв № 10026/2

Обозначение документа	Наименование	Стр
3 820-6,5/88-00 00 00 ТО	Техническое описание	3
3 820-6,5/88-00 00 00 НЦ	Номенклатура изделий	6
3 820-6,5/88-00 00 00 УС	Узлы соединений	7
3 820-6,5/88-01 00 00	Плита ПП5-10	8
3 820-6,5/88-02 00 00	Плита ПП10-15	9
3 820-6,5/88-03.00 00	Плита ТП-15	10
3 820-6,5/88-04 00 00	Плита ТП-20	11
3 820-6,5/88-05.00 00	Плита ТП-25	12
3 820-6,5/88-06 00 00	Гаситель Т-4	13
3.820-6,5/88-07 00 00	Гаситель Т-6	14
3 820-6,5/88-08 00 00	Гаситель Т-8	15
3820-6,5/88-09 00 00	Гаситель Т-10	16
3 820-6,5/88-10 00 00	Гаситель ГО	17

Обозначение документа	Наименование	Стр
3820-6,5/88-06 01 00, 08 01 00	Каркас плоский КР (КР1, КР2)	18
3 820-6,5/88-01 01 00, 02 01 00	Сетка арматурная С (С1, С2)	18
3 820-6,5/88-03 01 00 05 01 00	Сетка арматурная С (С3 С5)	19
3 820-6,5/88-06 02 00, 06 03 00, 07 02 00	Сетка арматурная С (С6 С8)	19
3 820-6,5/88-08 02 00, 08 03 00, 09 01 00	Сетка арматурная С (С9 С11)	20
3 820-6,5/88-10 01 00, 10 02 00	Сетка арматурная С (С12, С13)	20
3 820-6,5/88-10 03 00	Сетка арматурная С14	21
3 820-6,5/88-10 04 00	Сетка арматурная С15	21
3 820-6,5/88-01 00.01 04 00 01, 08 00 01	Монтажная петля МП (МП1 МП5)	22
3 820-6,5/88 06 00 01	Монтажная петля МП6	22

инв № 10026/2

Разраб.	Потапенко		11.04.88
Пров	Девяшин		17.04.88
Рук гр	Девяшин		17.04.88
ГИП	Иоффе		15.04.88
Нач отд	Писнячевский		15.04.88
Н контр	Курбацкая		16.04.88

3 820-6 5/88-СА

Содержание альбома

Стадия	Лист	Листов
Р		1

Укргипроводхоз

Копиров Торгед. Формат А3

Инв № подл | Подпись и дата | Взам инв №

Введение

Рабочие чертежи выпуска 5/88 серии 3 820 „Оголовки, плиты крепления сооружений, гасители" (переработка вып 5 серии 3 820-6) разработаны институтом „Укргипроводхоз" по заданию на проектирование, выданному В/О „Союзводпроект" согласно перечню-графику на переработку и корректировку типовых проектов, утвержденному Минводхозом СССР 16 декабря 1987г (п 7)

Переработка рабочих чертежей изделий произведена в соответствие с каталогом „Унифицированные железобетонные конструкции для водохозяйственного строительства," составленным В/О „Союзводпроект" (Москва, 1986г)

В составе рабочих чертежей разработано 10 типоразмеров изделий Шифры изделий состоят из букв и цифр и обозначают

ПП — плиты плоские прямоугольные,

ТП — плиты плоские треугольные,

Т — гасители Т-образные,

ГО — гаситель для водовыпусков во временную сеть

Цифровые индексы в шифрах обозначают характерные размеры изделий в дециметрах.

Назначение изделий и область их применения

Плиты ПП предназначены для крепления дна и откосов каналов, водобоя и рисбермы в пределах сооружения

Плиты ТП предназначены для крепления откосов на переходных участках на сооружениях с ныряющими оголовками типа БН

Областью применения плит ПП и ТП являются сооружения на каналах оросительных и осушительных систем, работающих при отсутствии ледовых нагрузок

Гасители Т применяются для гашения избыточной кинетической энергии потока на выходе из сооружения и выравнивания скоростей по сечению канала по дну и откосам отводящего канала

инв N 10026/2

Разраб	Потапенко	[подпись]	11.04.88
Пров	Девяшин	[подпись]	15.04.88
Рук гр	Девяшин	[подпись]	15.04.88
ГИП	Иоффе	[подпись]	17.04.88
Нач.отд	Лисняченко	[подпись]	17.04.88
Н контр	Курбацкая	[подпись]	18.04.88

3 820-6,5/88 - 00 00 00 ТО

Техническое описание

Стадия	Лист	Листов
Р	1	3

Укргипроводхоз

Копиров [подпись] Формат А3

Инв № подл | Подпись и дата | Взам инв №

Гасители ГО предназначены для выпуска воды во временные просители с одновременным гашением энергии

Изделия устанавливаются в обычных инженерно-геологических условиях, в неагрессивной среде, в климатических подрайонах I Б и II В с расчетными температурами наружного воздуха от минус 20°С до плюс 40°С

Основные расчетные положения

При разработке вып 5 серии 3.820-11 были произведены расчеты для двух случаев эксплуатационного и монтажного. Для эксплуатационного случая расчет произведен на действие гидродинамической и волновой нагрузок под воздействием ветра на отдельно лежащую плиту. При расчете плит на монтажные нагрузки приняты две расчетные схемы

1) монтаж плит при помощи монтажных петель
2) расчет на съем плит с формы. При этом силы отрыва приняты равными 200 кг/м² с коэффициентом динамичности 1,4

Расчет гасителей Т-, ГО- произведен на прочность от сил гидродинамического потока

Все арматурные изделия сваривать при помощи контактной сварки в соответствии с требованиями ГОСТ 14098-85

Испытания

Схемы испытаний на прочность

Плита прямоугольная ПП

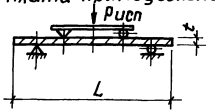

Плита треугольная ТП

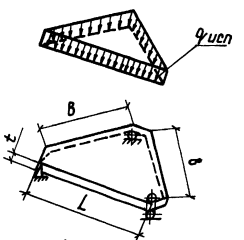

Гасители Т-4, Т-6, Т-8, Т-10, ГО-Т-4 Т-10

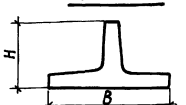

Пооперационный контроль ГО

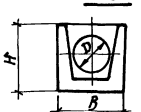

ИНВ № 10026/2

Контрольные нагрузки

Наименование изделия	Величина контрольной нагрузки	
	P_1 кН	q, кПа
ПП5-10	11,2	—
ПП10-15	13,2	—
ТП-15	—	5,0
ТП-20	—	3,0
ТП-25	—	2,0

Методы испытаний и оценка изделий по результатам испытаний должны соответствовать ГОСТ 8829-85„ Конструкции и изделия железобетонные сборные Методы испытаний и оценки прочности, жесткости и трещиностойкости"

Требования, предъявляемые к изделиям и материалам для их изготовления, правила приемки и контроля, хранения, складирования даны в ТУ 33-36-84

Сравнительная таблица технико-экономических показателей

Марка	Расход арматуры, кг		Экономия, кг
	3820-6 вып 5	3820-6 вып 5/88	
ПП5-10	1,4	1,3	0,1
ПП10-15	3,8	3,2	0,6
ТП-15	1,9	1,8	0,1
ТП-20	3,5	3,2	0,3
ТП-25	4,6	4,5	0,1
Т-4	6,1	4,1	2,0
Т-6	6,7	4,6	2,1
Т-8	15,0	7,8	7,2
Т-10	17,5	9,1	8,4
ГО	13,0	10,6	2,4

Инв. № подл. | Подпись и дата | Взам. инв. №

Марка	Размеры, мм					Расход материалов		Масса, кг
	L	B	t	H	D	бетон, м³	сталь, кг	
ПП 5-10	1000	500	60	—	—	0029	13	72 5
ПП 10-15	1500	1000	60	—	—	009	32	225
ТП-15	1800	1500	80	1200	—	008	18	200
ТП-20	2400	2000	80	1600	—	015	32	375
ТП-25	3000	2500	80	2000	—	024	45	600
Т-4	500	750	—	500	—	0055	41	138
Т-6	500	750	—	700	—	0064	46	160
Т-8	500	1000	—	950	—	0125	78	312
Т-10	500	1000	—	1250	—	0143	91	358
ГО	1150	950	—	950	680	022	106	500

10026/2

Разраб	Дебяшин		11.11.88
Пробер	Потапенко		11.11.88
Рук гр	Дебяшин		11.11.88
ГИП	Цыфра		11.11.88
Нач отд	Лисниченский		11.11.88
Н контр	Журавицкая		11.11.88

3820-65/88-00 00 00 НИ

Номенклатура изделий

Стадия	Лист	Листов
Р		1

Укргипроводхоз

Копировал

формат А3

Инв № подл. | Подпись и дата | Взам. инв. №

Ⅰ

План соединения плит ПП

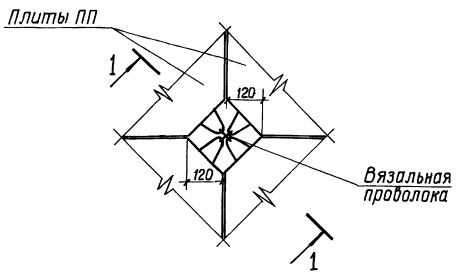

Разрез 1-1

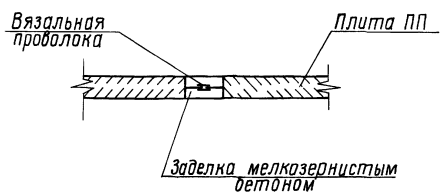

Ⅱ

План соединения плит ТП

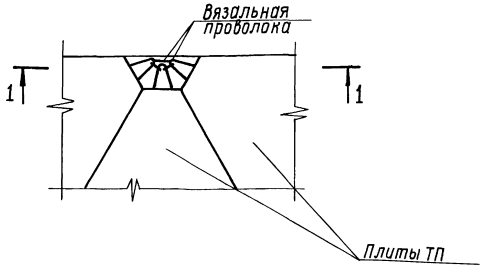

Разрез 1-1

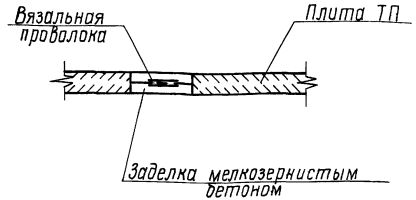

Соединение плит ПП-1 и ТП-1 в карты производится с помощью вязальной проволоки с последующей заделкой мелкозернистым бетоном

Инв.№ подл. | Подпись и дата | Взам. инв.№

10026/2

Разраб	Девяшин		11.04.88
Провер	Потапенко		11.04.88
Рук гр	Девяшин		11.04.88
ГИП	Иоффе		15.04.88
Нач отд	Лисичейский		15.04.88
Н контр	Курбацкая		15.04.88

3.820-65/88-00 00 00-УС

Узлы соединения

Стадия	Лист	Листов
Р		1

Укргипроводхоз

Копировал

Формат А3

Формат	Зона	Поз	Обозначение	Наименование	Кол	Примечание
				Документация		
А4			3.820-6 5/88-00.00.00 ТО	Техническое описание		
А4			3.820-6 5/88-01.00.00 СБ	Сборочный чертеж		
				Сборочные единицы		
А4		1	3.820-6.5/88-01.01.00	Сетка арматурная С 1	1	
				Детали		
Б4		2	3400-7 вып 1	Соединительная петля М6-100	4	0,12 кг
А4		3	3.820-6 5/88-01.00.01	Монтажная петля МП1		
				ФБ.АI ГОСТ 5781-82 Р=670	2	
				Материалы		
				Бетон тяжелый		
				класса В15, F150, W4		0,029 м³

Разраб	Морженевский		28.03.88
Пров	Потапенко		11.04.88
Рук гр	Дебяшин		15.04.88
ГИП	Иоффе		19.04.88
Нач отд	Лисичевский		21.04.88
Н контр	Курбацкая		28.04.88

3.820-6 5/88 - 01.00.00

Плита ПП5-10

Стадия	Лист	Листов
Р		1

Укргипроводхоз

Копировал

Формат А4

Инв.№ подл. | Подпись и дата | Взам. инв.№

1-1

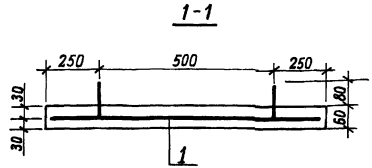

План

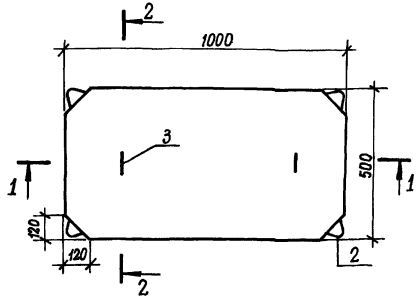

2-2

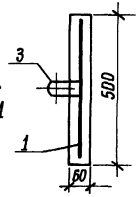

Ведомость расхода стали на элемент, кг

Марка элемента	Изделия арматурные				Всего	Общий расход
	Арматура класса					
	А-I		Вр-I			
	ГОСТ 5781-82		ГОСТ 6727-80			
	ф 6	Итого	ф 3	Итого		
ПП5-10	0,8	0,8	0,5	0,5	1,3	1,3

10026/2

Разраб	Морженевский		28.03.88
Пров	Потапенко		11.04.88
Рук гр	Дебяшин		15.04.88
ГИП	Иоффе		19.04.88
Нач отд	Лисичевский		21.04.88
Н контр	Курбацкая		28.04.88

3.820-6 5/88 -01.00.00 СБ

Плита ПП5-10

Стадия	Масса	Масштаб
Р	72,5	-
Лист	Листов 1	

Укргипроводхоз

Копировал

Формат А4

Инв.№ подл. | Подпись и дата | Взам. инв.№

Формат	Зона	Поз	Обозначение	Наименование	Кол	Примечание
				Документация		
А4			3.820-6 5/88-00 00 00 ТО	Техническое описание		
А4			3.820-6 5/88-02 00 00 СБ	Сборочный чертеж		
				Сборочные единицы		
А4		1	3 820-6 5/88-02 01 00	Сетка арматурная С2	1	
				Детали		
А4		2	3 400-7 вып 1	Соединительная петля М6-100	4	0,12 кг
А4		3	3 820-6 5/88-02 00 01	Монтажная петля МП2		
				Ф8 А-I ГОСТ 5781-82 ℓ=730	4	
				Материалы		
				Бетон тяжелый		
				класса В15, F150, W4		0,09 м³

Инв. № подл. | Подпись и дата | Взам. инв. №

Разраб	Кориневская		28.03.88
Пров	Потапенко		11.04.88
Рук гр	Девяшин		15.04.88
ГИП	Цаффе		27.04.88
Нач отд	Пиняжевский		27.04.88
Н контр	Кирбацкая		28.04.88

3 820-6 5/88 – 02 00 00

Плита ПП 10-15

Стадия	Лист	Листов
Р		1

Укргипроводхоз

Копировал Толмач Формат А4

1 – 1

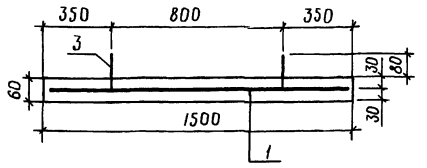

План

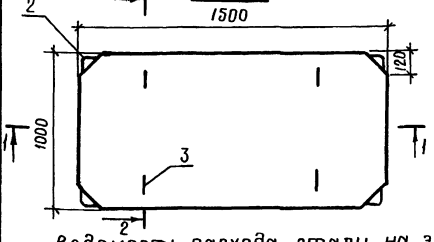

2 – 2

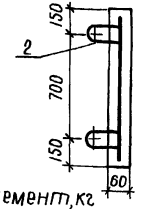

Ведомость расхода стали на элемент, кг

Марка элемента	Изделия арматурные					Всего	Общий расход
	Арматура класса						
	А-I ГОСТ 5781-82			Вр-I ГОСТ 6727-80			
	ф6	ф8	Итого	ф3	Итого		
ПП 10-15	0,5	1,2	1,7	1,5	1,5	3,2	3,2

Инв. № подл. | Подпись и дата | Взам. инв. №

10026/2

Разраб	Кориневская		28.03.88
Пров	Потапенко		11.04.88
Рук гр	Девяшин		15.04.88
ГИП	Цаффе		27.04.88
Нач отд	Пиняжевский		27.04.88
Н контр	Кирбацкая		28.04.88

3 820-6 5/88 02 00 00 СБ

Плита ПП 10-15

Стадия	Масса	Масштаб
Р	225	–

Лист	Листов 1

Укргипроводхоз

Копировал Толмач Формат А4

Формат	Зона	Поз	Обозначение	Наименование	Кол	Примечание
				Документация		
А4			3.820-6 5/88-00 00 00 ТО	Техническое описание		
А4			3 820-6.5/88-03 00 00 СБ	Сборочный чертеж		
				Сборочные единицы		
А4		1	3.820-6 5/88-03 01 00	Сетка арматурная С3	1	
				Детали		
Б4		2	3 400-7 Вып 1	Соединительная петля М6-100	3	0,12 кг
А4		3	3.820-6.5/88-03 00 01	Монтажная петля МП3		
				ф6 А-I ГОСТ 5781-82 ℓ-690	3	
				Материалы		
				Бетон тяжелый		
				класса В15, F 150, W4		0,08 м³

Инв. № подл. | Подпись и дата | Взам. инв. №

Разраб	Карженевская		04.04.88
Пров	Потапенко		11.04.88
Рук гр	Дебяшин		11.04.88
ГИП	Иоффе		11.04.88
Нач отд	Лисниченский		13.04.88
Н. контр	Кирбацкая		28.04.88

3 820-6 5/88 -03 00 00

Плита ТП-15

Стадия	Лист	Листов
Р		1

Укргипроводхоз

Копировал | Формат А4

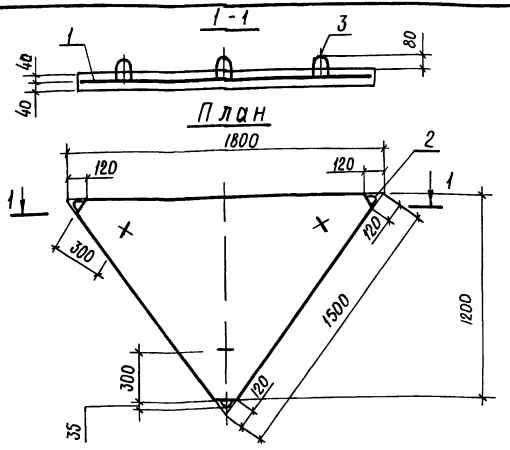

Ведомость расхода стали на элемент, кг.

Марка элемента	Изделия арматурные				Всего	Общий расход
	Арматура класса					
	А-I		Вр-I			
	ГОСТ 5781-82		ГОСТ 6727-80			
	ф6	Итого	ф4	Итого		
ТП-15	0,8	0,8	1,0	1,0	1,8	1,8

10026/2

Инв. № подл. | Подпись и дата | Взам. инв. №

Разраб	Карженевская		04.04.88
Пров	Потапенко		11.04.88
Рук гр	Дебяшин		11.04.88
ГИП	Иоффе		13.04.88
Нач отд	Лисниченский		13.04.88
Н. контр	Кирбацкая		28.04.88

3 820-6 5/88 - 03 00 00 СБ

Плита ТП-15

Стадия	Масса	Масштаб
Р	200	1:20
Лист	Листов 1	

Укргипроводхоз

Копировал | Формат А4

Формат	Зона	Поз	Обозначение	Наименование	Кол	Примечание
				Документация		
А4			3.820-6.5/88-00 00 00 ТО	Техническое описание		
А4			3.820-6 5/88-04 00 00 СБ	Сборочный чертеж		
				Сборочные единицы		
А4		1	3.820-6 5/88-04 01 00	Сетка арматурная С4	1	
				Детали		
Б4		2	3 400-7 вып 1	Соединительная петля М8-100	3	0,22 кг
А4		3	3.820-6.5/88-04 00 01	Монтажная петля МП 4		
				ф8А-I ГОСТ 5781-82 ℓ = 750	3	
				Материалы		
				Бетон тяжелый		
				класса В 15, F150, W4		0,15 м^3

10026/2

Разраб	Корженевский		11.04.88	3 820-6 5/88 – 04.00 00	
Пров	Потапенко		11.04.88		
Рук гр	Девяшин		11.04.88		
ГИП	Иоффе		11.04.88	Плита ТП-20	Стадия Р; Лист; Листов 1
Нач отд	Лисичевский		11.04.88		
Н контр	Курбацкая		11.04.88		УКРГИПРОВОДХОЗ

Инв. № подл. | Подпись и дата | Взам. инв. №

Копировал Формат А4

1-1

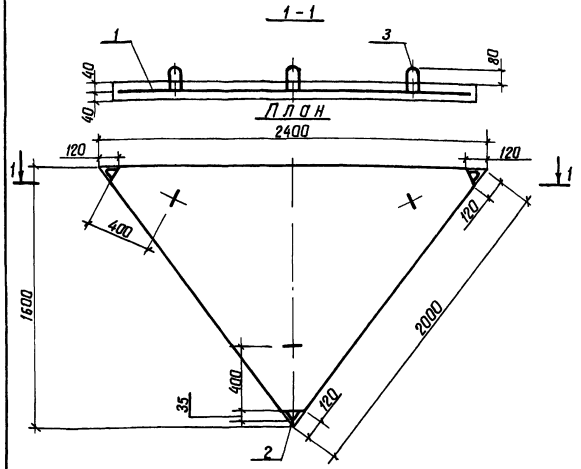

Ведомость расхода стали на элемент, кг

Марка элемента	Изделия арматурные				Всего	Общий расход
	Арматура класса					
	А-I		Вр-I			
	ГОСТ 5781-82		ГОСТ 6727-80			
	ф 8	Итого	ф 4	Итого		
ТП-20	1,6	1,6	1,6	1,6	3,2	3,2

Разраб	Корженевский		11.04.88	3 820-6 5/88 – 04 00 00 СБ	
Пров	Потапенко		11.04.88		
Рук гр	Девяшин		11.04.88		
ГИП	Иоффе		11.04.88	Плита ТП-20	Стадия Р; Масса 375; Масштаб 1:20; Лист; Листов 1
Нач отд	Лисичевский		11.04.88		
Н контр	Курбацкая		11.04.88		УКРГИПРОВОДХОЗ

Инв. № подл. | Подпись и дата | Взам. инв. №

Копировал Майченко Формат А4

Формат	Зона	Поз	Обозначение	Наименование	Кол	Примечание
				Документация		
А4			3.820-6 5/88 – 00 00 00 ТО	Техническое описание		
А4			3 820-6 5/88 – 05 00 00 СБ	Сборочный чертеж		
				Сборочные единицы		
А4		1	3 820-6 5/88 – 05 01 00	Сетка арматурная С5	1	
				Детали		
Б4		2	3 400 - 7 Вып 1	Соединительная петля М8100	3	0,22 кг
А4		3	3 820-6 5/88 - 04 00 01	Монтажная петля МП4		
				ф8А-I ГОСТ 5781-82 ℓ = 150	3	
				Материалы		
				Бетон тяжелый		
				класса В15, F150, W4		0,24 м³

10026/2

Разраб	Корженевская			3 820 - 6 5/88	– 05 00 00	
Пров	Потапенко					
Рук гр	Девяшин					
ГИП	Иоффе				Стадия	Лист	Листов
Нач отд	Писнячевский			Плита ТП-25	Р		1
Н.контр	Курбацкая				УКРГИПРОВОДХОЗ		

Копировал Теслюк формат А4

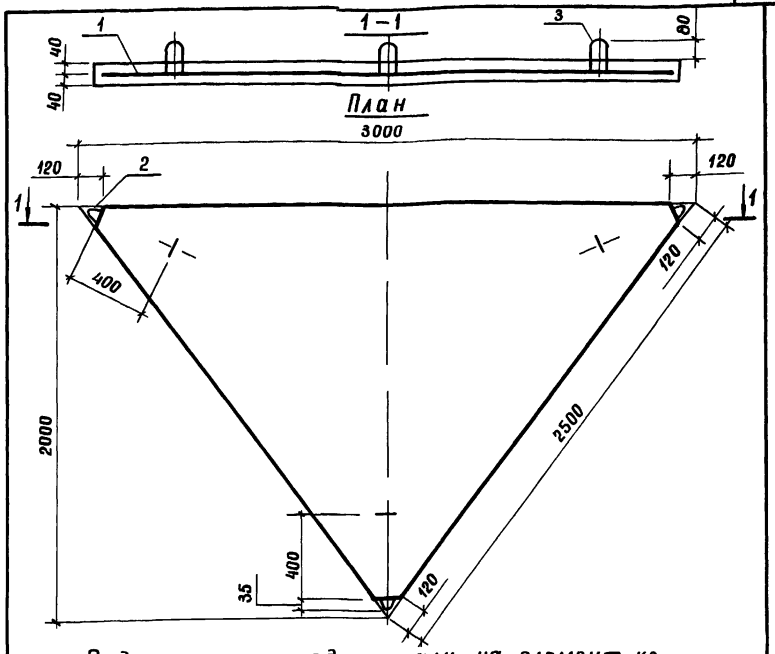

Ведомость расхода стали на элемент, кг

Марка элемента	Изделия арматурные				Всего	Общий расход
	Арматура класса					
	А-I		Вр-I			
	ГОСТ 5781-82		ГОСТ 6727-80			
	ф 8	Итого	ф 4	Итого		
ТП-25	1,6	1,6	2,9	2,9	4,5	4,5

Разраб	Корженевская			3 820 - 6 5/88	– 05 00 00 СБ	
Пров	Потапенко					
Рук гр	Девяшин					
ГИП	Иоффе				Стадия	Масса	Масштаб
Нач отд	Писнячевский			Плита ТП-25	Р	600	1:20
Н.контр	Курбацкая				Лист	Листов 1	
					УКРГИПРОВОДХОЗ		

Копировал Теслюк формат А4

Формат	Зона	Поз	Обозначения	Наименование	Кол	Примечание
				Документация		
А4			3.820-6 5/88-00 00 00 ТО	Техническое описание		
А4			3 820-6 5/88-06 00 00 СБ	Сборочный чертеж		
				Сборочные единицы		
А4		1	3.820-6 5/88-06 01 00	Каркас плоский КР1	5	
				Сетки арматурные		
А4		2	3 820-6 5/88-06 02 00	С 6	2	
А4		3	3.820-6 5/88-06 03 00	С 7	2	
Б4		4	3 820-6 5/88-06 04 00	Изделие закладное Мн1		
				Труба ф50×3,5 ГОСТ 3262-75 ℓ=90	1	0,44 кг
				Детали		
А4		5	3 820-6 5/88-06 00 01	Монтажная петля МП 6		
				ф8А-I ГОСТ 5781-82 ℓ=680	1	
				Материалы		
				Бетон тяжелый		
				класса В15, F150, W4		0,055 м³

10026/2

Разраб	Потапенко		11.04.88
Пров	Девяшин		15.04.88
Рук гр	Девяшин		15.04.88
ГИП	Иоффе		21.04.88
Нач отд	Писнячевский		21.04.88
Н контр	Курбацкая		28.04.88

3 820-6/5/88 -06 00 00

Гаситель Т4

Стадия	Лист	Листов
Р		1

Укргипроводхоз

Копировала Ковальчук Формат А4

Инв. № подл. | Подпись и дата | Взам. инв. №

1-1

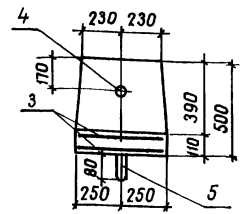

2-2

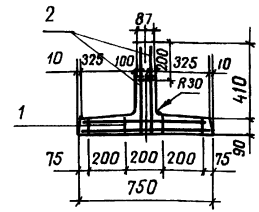

План

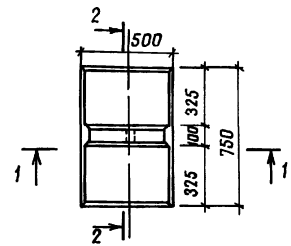

Ведомость расхода стали на элемент, кг

Марка элемента	Изделия арматурные				Всего	Изделия закладные		Общий расход
	Арматура класса					Труба ГОСТ 3262-75		
	А-I ГОСТ 5781-82		Вр-I ГОСТ 6727-80			ф50×3,5		
	ф 8	Итого	ф 5	Итого			Итого	
Т-4	0,3	0,3	3,4	3,4	3,7	0,4	0,4	4,1

Разраб	Потапенко		11.04.88
Пров	Девяшин		15.04.88
Рук гр	Девяшин		15.04.88
ГИП	Иоффе		21.04.88
Нач отд	Писнячевский		21.04.88
Н контр	Курбацкая		28.04.88

3 820-6 5/88 – 06 00 00 СБ

Гаситель Т4

Стадия	Масса	Масштаб
Р	138	1 20
Лист	Листов 1	

Укргипроводхоз

Копировала Ковальчук Формат А4

Инв. № подл. | Подпись и дата | Взам. инв. №

Формат	Зона	Поз	Обозначение	Наименование	Кол	Примечание
				Документация		
А4			3.820-6.5/88 - 07.00.00 ТО	Техническое описание		
А4			3.820-6 5/88 - 07.00.00 СБ	Сборочный чертеж		
				Сборочные единицы		
А4		1	3.820-6 5/88 - 06.01.00	Каркас плоский КР1	6	
				Сетки арматурные		
А4		2	3.820-6 5/88 - 07.02.00	С6	2	
А4		3	3.820-6 5/88 - 06.03.00	С7	2	
Б4		4	3.820-6 5/88 - 07.04.00	Изделие закладное Мн1		
				Труба ф50×3,5 ГОСТ 3262-75 С-90	1	0,44 кг
				Детали		
А4		5	3.820-6 5/88-06.00.01	Монтажная петля МП6		
				ф8А-I ГОСТ 5781-82 С=680	1	
				Материалы		
				Бетон тяжелый		
				класса В15, F150, W4		0,064 м³

10026/2

Разраб	Потапенко		11.04.88
Пров	Девяшин		25.04.88
Рук гр	Девяшин		25.04.88
ГИП	Иоффе		27.04.88
Нач отд	Лисичевский		27.04.88
Н контр	Курбацкая		28.04.88

3.820-6.5/88 - 07.00.00

Гаситель Т-6

Стадия	Лист	Листов
Р		1

УКРГИПРОВОДХОЗ

Копировал Теслюк Формат А4

Инв. № подл. | Подпись и дата | Взам. инв. №

1-1

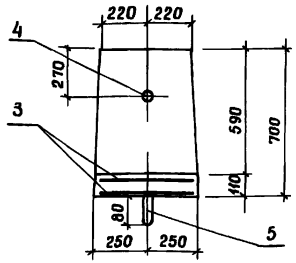

2-2

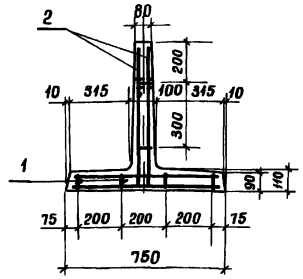

План

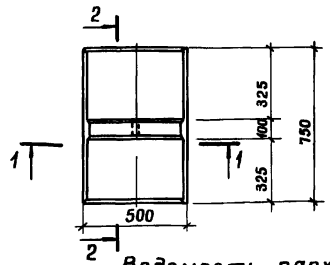

Ведомость расхода стали на элемент, кг

Марка элемента	Изделия арматурные				Всего	Изделия закладные		Общий расход
	Арматура класса							
	А-I ГОСТ 5781-82		Вр-I ГОСТ 6727-80			Труба ГОСТ 3262-75		
	ф8	Итого	ф5	Итого		ф50×3,5	Итого	
Т-6	03	03	39	39	42	04	04	45

Разраб	Потапенко		11.04.88
Пров	Девяшин		25.04.88
Рук гр	Девяшин		25.04.88
ГИП	Иоффе		27.04.88
Нач отд	Лисичевский		27.04.88
Н контр	Курбацкая		28.04.88

3.820-6.5/88 - 07.00.00 СБ

Гаситель Т-6

Стадия	Масса	Масштаб
Р	160	1:20
Лист	Листов 1	

УКРГИПРОВОДХОЗ

Копировал Теслюк Формат А4

Инв. № подл. | Подпись и дата | Взам. инв. №

Формат	Зона	Поз	Обозначение	Наименование	Кол	Примечание
				Документация		
А4			3.820-6.5/88-00 00 00 ТО	Техническое описание		
А4			3.820-6 5/88-08 00 00 СБ	Сборочный чертеж		
				Сборочные единицы		
А4		1	3 820-6 5/88-08 01 00	Каркас плоский КР2	6	
				Сетки арматурные		
А4		2	3.820-6.5/88-08 02 00	С 9	2	
А4		3	3 820-6.5/88-08 03 00	С 10	2	
А4		4	3.820-6 5/88-08 04 00	Изделие закладное Мн 1		
				Труба ф50×3,5 ГОСТ 3262-72 Р=130	1	0,63 кг
				Детали		
А4		5	3 820-6 5/88-08 00 01	Монтажная петля МП5		
				ФВЯ-I ГОСТ 5781-82 Р=710	2	
				Материалы		
				Бетон тяжелый		
				класса В15, F150, W4		0,125 м³

Инв. № подл. | Подпись и дата | Взам. инв. №

10026/2

Разраб	Норженевский			3 820-6 5/88 – 08 00 00	
Пров	Потапенко				
Рук гр	Дебяшин				
ГИП	Иоффе			Гаситель Т-8	Стадия: Р; Лист; Листов: 1
Нач отд	Лисичейский				
Н контр	Курбацкая				Укргипроводхоз

Копировал | Формат А4

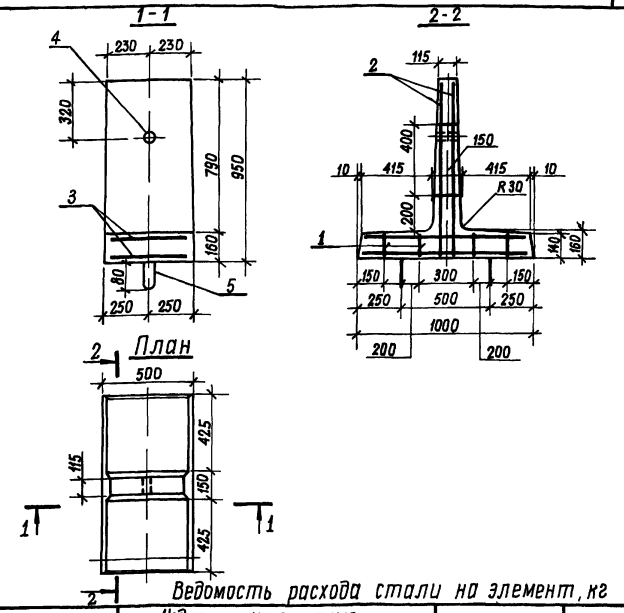

Ведомость расхода стали на элемент, кг

Марка элемента	Изделия арматурные				Всего	Изделия закладные		Общий расход
	Арматура класса					Труба ГОСТ 3262-75		
	А-III ГОСТ 5781-82		А-I ГОСТ 5781-82					
	ф6	Итого	ф8	Итого		ф50×3,5	Итого	
Т-8	6,6	6,6	0,6	0,6	7,2	0,6	0,6	7,8

Инв. № подл. | Подпись и дата | Взам. инв. №

Разраб	Норженевский			3 820-6 5/88 – 08 00 00 СБ	
Пров	Потапенко				
Рук гр	Дебяшин				
ГИП	Иоффе			Гаситель Т-8	Стадия: Р; Масса: 312; Масштаб: 1 20
Нач отд	Лисичейский				Лист; Листов 1
Н контр	Курбацкая				Укргипроводхоз

Копировал | Формат А4

Формат	Зона	Поз	Обозначение	Наименование	Кол	Примечание
				Документация		
А4			3 820-6.5/88-00 00 00 ТО	Техническое описание		
А4			3820-6 5/88-09 00 00 СБ	Сборочный чертеж		
				Сборочные единицы		
А4		1	3 820-6 5/88-08 01 00	Каркас плоский КР2	7	
				Сетки арматурные		
А4		2	3820-65/88-09 01 00	С11	2	
А4		3	3820-65/88-08 03 00	С10	2	
А4		4	3 820-6 5/88-09 02 00	Изделие закладное Мн1		
				Труба ф50х3,5 ГОСТ 3262-72 ℓ=120	1	0,59кг
				Детали		
А4		5	3 820-6,5/88-08 00 01	Монтажная петля МП5		
				ф8 А-I ГОСТ 5781-82 ℓ=710	2	
				Материалы		
				бетон тяжелый		
				класса В 15, F 150, W4		0,143м³

Инв.№ подл. | Подпись и дата | Взам. инв.№

10026/2

Разраб.	Корженевская			3 820-6 5/88 – 09 00 00	
Пров.	Потапенко				
Рук. гр.	Девяшин				
ГИП	Иоффе			Гаситель Т-10	Стадия: Р; Лист; Листов: 1
Нач. отд.	Лисичевский				
Н. контр.	Курбацкая				Укргипроводхоз

Копировал Формат А4

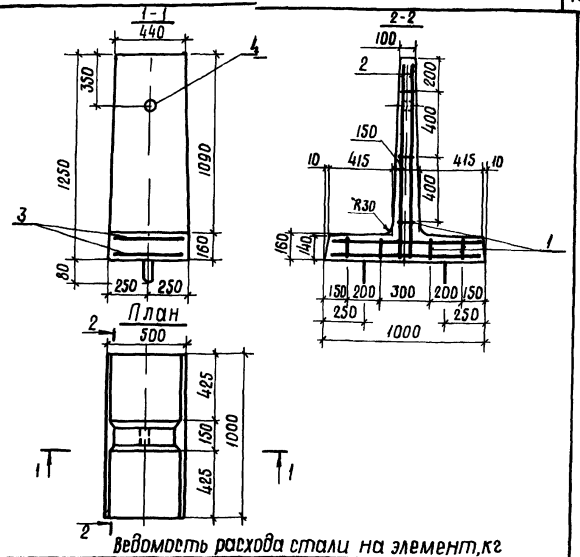

Ведомость расхода стали на элемент, кг

Марка элемента	Изделия арматурные				Всего	Изделия закладные		Общий расход
	Арматура класса А-III ГОСТ 5781-82		Арматура класса А-I ГОСТ 5781-82			Труба ГОСТ 3262-75		
	ф6	Итого	ф8	Итого		ф50х3,5	Итого	
Т-10	7,9	7,9	0,6	0,6	8,5	0,6	0,6	9,1

Инв.№ подл. | Подпись и дата | Взам. инв.№

Разраб.	Корженевская			3 820-6 5/88 – 09 00 00 СБ	
Пров.	Потапенко				
Рук. гр.	Девяшин				
ГИП	Иоффе			Гаситель Т-10	Стадия: Р; Масса: 358; Масшт.: 1:20
Нач. отд.	Лисичевский				
Н. контр.	Курбацкая				Лист; Листов: 1
					Укргипроводхоз

Копировал Формат А4

Формат	Зона	Поз	Обозначение	Наименование	Кол	Примечание
				Документация		
А4			3.820-6.5/88-00.00.00 ТО	Техническое описание		
А4			3.820-6 5/88-10.00.00 СБ	Сборочный чертеж		
				Сборочные единицы		
				Сетки арматурные		
А4		1	3 820-6 5/88-10 01 00	С 12	1	
А4		2	3.820-6 5/88-10 02 00	С 13	1	
А4		3	3 820-6 5/88-10 03 00	С 14	1	
А4		4	3.820-6 5/88-10 04.00	С 15	2	
Б4		5	3 820-6 5/88-10 05 00	Изделие закладное Мн 1		
				Труба ф 50×3,5 ГОСТ 3262-75 в-95	2	0,46 кг
				Детали		
А4		6	3 820-6 5/88-06 00 01	Монтажная петля МПБ		
				ф 8А-I ГОСТ 5781-82 ℓ= 680	3	
				Материалы		
				Бетон тяжелый		
				класса В 15, F 150, W 4		0,22 м³

10026/2

Разраб	Потапенко		11.04.88	3 820-6 5/88 - 10 00 00	
Пров	Девяшин		12.04.88		
Рук гр	Девяшин		12.04.88		
ГИП	Иоффе		12.04.88	Гаситель ГО	Стадия: Р; Лист; Листов: 1
Нач отд	Лисичевский		12.04.88		
Н контр	Курбацкая		12.04.88		УКРГИПРОВОДХОЗ

Копировал Формат А4

Инв. № подл. | Подпись и дата | Взам. инв. №

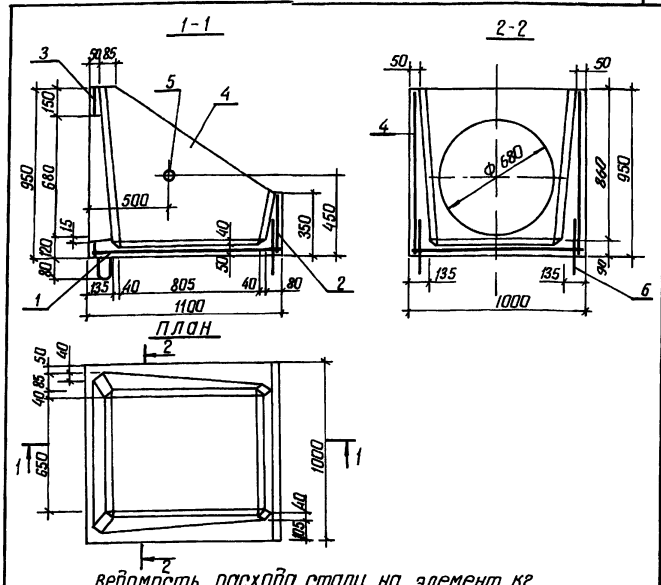

Ведомость расхода стали на элемент, кг

Марка элемента	Изделия арматурные				Всего	Изделия закладные		Общий расход
	Арматура класса					Труба		
	А-I		Вр-I			ГОСТ 3262-75		
	ГОСТ 5781-82		ГОСТ 6727-80					
	ф 8	Итого	ф 5	Итого		ф 50×3,5	Итого	
ГО	2,6	2,6	7,5	7,5	10,1	0,5	0,5	10,6

Разраб	Потапенко		11.04.88	3 820-6 5/88 - 10 00 00 СБ	
Пров	Девяшин		12.04.88		
Рук гр	Девяшин		12.04.88		
ГИП	Иоффе		12.04.88	Гаситель ГО	Стадия: Р; Масса: 500; Масштаб: 1:20
Нач отд	Лисичевский		12.04.88		Лист; Листов 1
Н контр	Курбацкая		12.04.88		УКРГИПРОВОДХОЗ

Копировал Формат А4

Инв. № подл. | Подпись и дата | Взам. инв. №

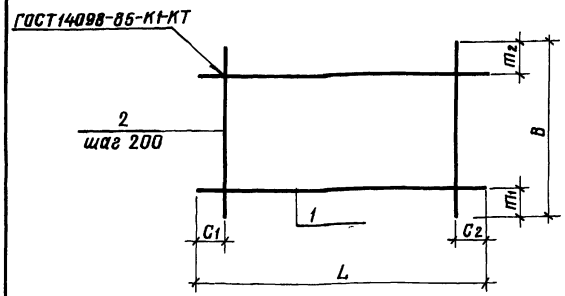

Марка	Размеры, мм						Масса, кг
	L	C1	C2	B	m1	m2	
КР1	420	10	10	60	10	10	0,15
КР2	420	10	10	110	10	10	0,24

Формат	Зона	Поз	Обозначение	Наименование	Кол	Примечание
			3.820-6 5/88-06.01.00	КР1		
64		1	01	ф5Вр-IГОСТ6727-80 ℓ=420	2	0,06 кг
64		2	02	ф5Вр-IГОСТ6727-80 ℓ=60	3	0,01 кг
			3.820-6 5/88-08.01.00	КР2		
64		1	01	ф6А-IIIГОСТ5781-82 ℓ=420	2	0,09 кг
64		2	02	ф6А-IIIГОСТ5781-82 ℓ=110	3	0,02 кг

Разраб	Карпеневский		11.04.88
Пров	Потапенко		12.04.88
Рук гр	Девяшин		25.04.88
ГИП	Иоффе		27.04.88
Нач отд	Писнячевский		27.04.88
Н контр	Курбацкая		28.04.88

3.820-6 5/88 – 06.01.00, 08.01.00

Каркас плоский КР (КР1, КР2)

Стадия	Масса	Масштаб
Р	см табл	—
Лист	Листов 1	

Укргипроводхоз

Копировал Мартыненко Формат А4

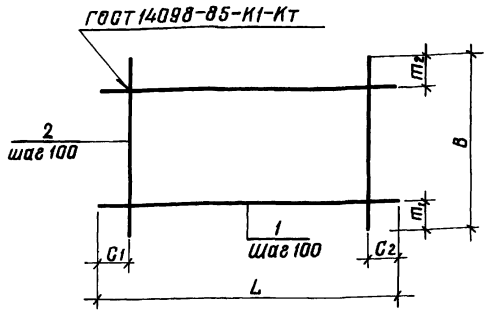

Марка	Размеры, мм						Масса, кг
	L	C1	C2	B	m1	m2	
С1	980	40	40	480	40	40	0,55
С2	1480	40	40	980	40	40	1,55

Формат	Зона	Поз	Обозначение	Наименование	Кол	Примечание
			3.820-6.5/88-01 01 00	С1		
64		1	01	ф3Вр-IГОСТ6727-80 ℓ=980	5	0,05 кг
64		2	02	ф3Вр-IГОСТ6727-80 ℓ=480	10	0,03 кг
			3.820-6 5/88 – 02.01 00	С2		
64		1	01	ф3Вр-IГОСТ6727-80 ℓ=1480	10	0,08 кг
64		2	02	ф3Вр-IГОСТ6727-80 ℓ=980	15	0,05 кг

Разраб	Карпеневский		11.04.88
Пров	Потапенко		12.04.88
Рук гр	Девяшин		25.04.88
ГИП	Иоффе		25.04.88
Нач отд	Писнячевский		27.04.88
Н контр	Курбацкая		28.04.88

3.820-6 5/88 – 01 01 00, 02 01 00

Сетка арматурная С (С1, С2)

Стадия	Масса	Масштаб
Р	см табл	—
Лист	Листов 1	

Укргипроводхоз

Копировал Мартыненко Формат А4

100 26/2

Взам инв № | Подпись и дата | Инв № подл

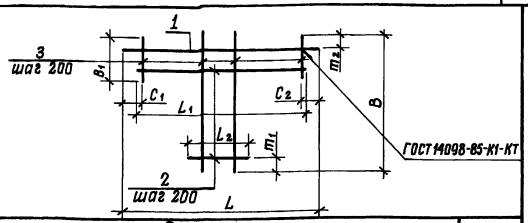

Марка	Размеры, мм									Масса, кг
	L	C1	C2	L1	L2	B	m1	m2	B1	
С3	1560	80	80	1450	230	1030	15	15	230	1,03
С4	2140	70	70	2020	480	1460	230	30	240	1,62
С5	2740	70	70	2620	220	1830	15	15	220	2,93

Формат	Зона	Поз	Обозначение	Наименование	Кол	Примечание
			3.820-6 5/88-03 01 00	С3		
Б4		1	01	ф4 Вр-I ГОСТ 6727-80 ℓ=1560	1	0,15 кг
Б4		2	02	ф4 Вр-I ГОСТ 6727-80 ℓср=840	5	0,08 кг
Б4		3	03	ф4 Вр-I ГОСТ 6727-80 ℓср=620	8	0,06 кг
			3.820-6.5/88-04 01 00	С4		
Б4		1	01	ф4 Вр-I ГОСТ 6727-80 ℓ=210	1	0,02 кг
Б4		2	02	ф4 Вр-I ГОСТ 6727-80 ℓср=1250	6	0,12 кг
Б4		3	03	ф4 Вр-I ГОСТ 6727-80 ℓср=850	11	0,08 кг
			3.820-6 5/88-05 01 00	С5		
Б4		1	01	ф4 Вр-I ГОСТ 6727-80 ℓ=2740	1	0,27 кг
Б4		2	02	ф4 Вр-I ГОСТ 6727-80 ℓср=1420	9	0,14 кг
Б4		3	03	ф4 Вр-I ГОСТ 6727-80 ℓср=1025	14	0,1 кг

Инв. № подл. | Подпись и дата | Взам. инв. №

Разраб	Жорженедская		10.04.88
Пров	Потапенко		13.04.88
Рук гр	Девяшин		13.04.88
ГИП	Иоффе		13.04.88
Нач отд	Лисичевский		13.04.88
Н контр	Курбацкая		28.04.88

3 820 - 6 5/88 - 03 01 00 05 01 00

Сетка арматурная С (С3 С5)

Стадия	Масса	Масштаб
Р	см табл	—
Лист	Листов 1	

Укргипроводхоз

Копировал | Формат А4

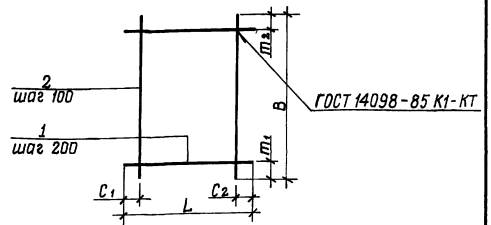

Марка	Размеры, мм						Масса, кг
	L	C1	C2	B	m1	m2	
С6	440	70	70	480	70	10	0,49
С7	480	40	40	720	60	60	0,83
С8	420	60	60	680	70	10	0,68

Формат	Зона	Поз	Обозначение	Наименование	Кол	Примечание
			3.820-6 5/88 - 06 02 00	С6		
Б4		1	01	ф5 Вр-I ГОСТ 6727-80 ℓ=440	3	0,07 кг
Б4		2	02	ф5 Вр-I ГОСТ 6727-80 ℓ=480	4	0,07 кг
			3.820-6 5/88-06 03 00	С7		
Б4		1	01	ф5 Вр-I ГОСТ 6727-80 ℓ=480	4	0,07 кг
Б4		2	02	ф5 Вр-I ГОСТ 6727-80 ℓ=720	5	0,11 кг
			3.820-6.5/88-07 02 00	С8		
Б4		1	01	ф5 Вр-I ГОСТ 6727-80 ℓ=420	4	0,07 кг
Б4		2	02	ф5 Вр-I ГОСТ 6727-80 ℓ=680	4	0,1 кг

10026/2

Инв. № подл. | Подпись и дата | Взам. инв. №

Разраб	Жорженедская		12.04.88
Пров	Потапенко		13.04.88
Рук гр	Девяшин		14.04.88
ГИП	Иоффе		13.04.88
Нач отд	Лисичевский		13.04.88
Н контр	Курбацкая		28.04.88

3 820 - 6 5/88 - 06 02 00, 06 03 00, 07 02 00

Сетка арматурная С (С6 С8)

Стадия	Масса	Масштаб
Р	см табл	—
Лист	Листов 1	

Укргипроводхоз

Копировал | Формат А4

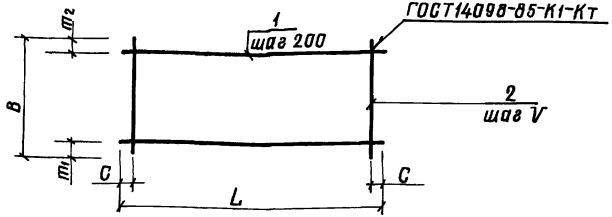

Марка	Размеры в мм						Масса
	L	C	B	m_1	m_2	V	кг
С9	440	70	930	120	10	100	1,3
С10	480	15	960	80	80	150	1,3
С11	420	60	1230	130	100	100	1,8

Формат	Зона	Поз	Обозначение	Наименование	Кол	Примечание
			3.820-6 5/88 - 08.02.00	С9		
БЧ		1	01	ф6А-III ГОСТ 5781-82 ℓ=440	5	0,1 кг
БЧ		2	02	ф6А-III ГОСТ 5781-82 ℓ=930	4	0,2 кг
			3.820-6.5/88 - 08.03.00	С10		
БЧ		1	01	ф6А-III ГОСТ 5781-82 ℓ=480	5	0,1 кг
БЧ		2	02	ф6А-III ГОСТ 5781-82 ℓ=960	4	0,2 кг
			3.820-6 5/88 - 09.01.00	С11		
БЧ		1	01	ф6А-III ГОСТ 5781-82 ℓ=420	6	0,1 кг
БЧ		2	02	ф6А-III ГОСТ 5781-82 ℓ=1230	4	0,3 кг

Инв. № подл. | Подпись и дата | Взам. инв. №

Разраб	Николаева		14.04.88
Пров	Потапенко		15.04.88
Рук гр	Девяшин		15.04.88
ГИП	Иоффе		22.04.88
Нач отд	Писаревский		27.04.88
Н контр	Курбацкая		28.04.88

3.820-6 5/88-08.02.00,08.03.00,09.01.00

Сетка арматурная С (С9 С11)

Стадия	Масса	Масштаб
Р	см табл	—
Лист	Листов 1	

Укргипроводхоз

Копировал Форматировано Формат А4

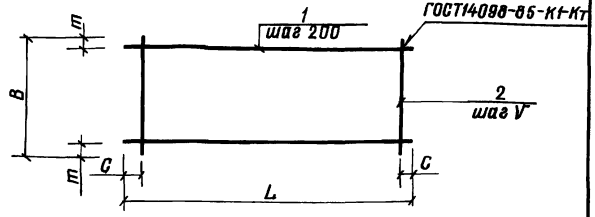

Марка	Размеры в мм					Масса
	L	C	B	m	V	кг
С12	1080	40	980	90	200	2,2
С13	980	90	330	15	150	0,85

Формат	Зона	Поз	Обозначение	Наименование	Кол	Примечание
			3.820-6.5/88 - 10.01.00	С12		
БЧ		1	01	ф5Вр-I ГОСТ 6727-80 ℓ=1080	5	0,2 кг
БЧ		2	02	ф5Вр-I ГОСТ 6727-80 ℓ=980	6	0,2 кг
			3.820-6 5/88 - 10.02.00	С13		
БЧ		1	01	ф5Вр-I ГОСТ 6727-80 ℓ=980	3	0,2 кг
БЧ		2	02	ф5Вр-I ГОСТ 6727-80 ℓ=330	5	0,05 кг

Инв. № подл. | Подпись и дата | Взам. инв. №

10026/2

Разраб	Николаева		14.04.88
Пров	Потапенко		15.04.88
Рук гр	Девяшин		15.04.88
ГИП	Иоффе		15.04.88
Нач отд	Писаревский		27.04.88
Н контр	Курбацкая		28.04.88

3.820-6.5/88 -10.01.00, 10.02.00

Сетка арматурная С (С12, С13)

Стадия	Масса	Масштаб
Р	см табл	—
Лист	Листов 1	

Укргипроводхоз

Копировал Форматировано Формат А4

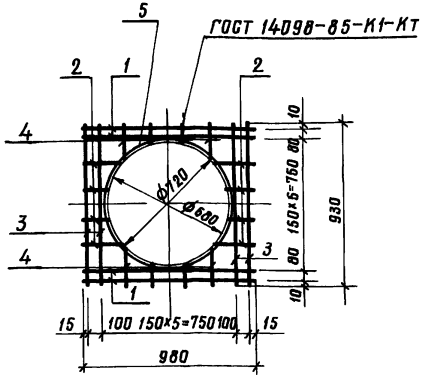

Формат	Зона	Поз	Обозначение	Наименование	Кол	Примечание
			3 820-6 5/88-10 03 00	С14		
Бч		1	01	ф 5Вр-I ГОСТ 6727-80 ℓ=980	4	0,2 кг
Бч		2	02	ф 5Вр-I ГОСТ 6727-80 ℓср=190	8	0,03 кг
Бч		3	03	ф 5Вр-I ГОСТ 6727-80 ℓ=930	4	0,1 кг
Бч		4	04	ф 5Вр-I ГОСТ 6727-80 ℓср=150	8	0,03 кг
Бч		5	05	ф 8А-I ГОСТ 5781-82 ℓ=4530	1	1,8 кг

Инв. № подл. | Подпись и дата | Взам. инв. №

Разраб	Потапенко		15.04.88
Пров	Девяшин		25.04.88
Рук гр	Девяшин		15.05.88
ГИП	Иоффе		25.04.88
Нач отд	Писнячевский		27.04.88
Н контр	Курбацкая		28.04.88

3 820-6 5/88 — 10 03 00

Сетка арматурная С14

Стадия	Масса	Масштаб
Р	3,48	—
Лист	Листов 1	

Укрепроводхоз

Копировал Мещеренко Формат А4

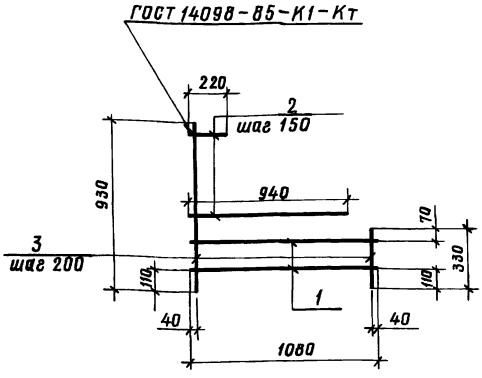

Формат	Зона	Поз	Обозначение	Наименование	Кол	Примечание
			3.820-6.5/88-10 04 00	С15		
Бч		1	01	ф 5Вр-I ГОСТ 6727-80 ℓ=1080	2	0,2 кг
Бч		2	02	ф 5Вр-I ГОСТ 6727-80 ℓср=580	4	0,09 кг
Бч		3	03	ф 5Вр-I ГОСТ 6727-80 ℓср=630	6	0,1 кг

Взам. инв. № | Подпись и дата | Инв. № подл.

10026/2

Разраб	Потапенко		15.04.88
Пров	Девяшин		25.04.88
Рук гр	Девяшин		25.04.88
ГИП	Иоффе		25.04.88
Нач отд	Писнячевский		27.04.88
Н контр	Курбацкая		28.04.88

3 820-6 5/88 —10 04 00

Сетка арматурная С15

Стадия	Масса	Масштаб
Р	1,36	—
Лист	Листов 1	

Укрепроводхоз

Копировал Мещеренко Формат А4

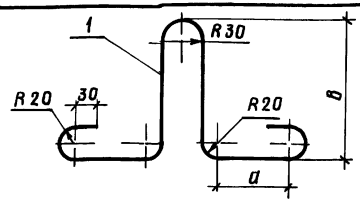

Марка	Размеры, мм		Масса, кг
	а	в	
МП1	90	120	0,15
МП2	120	120	0,29
МП3	90	130	0,15
МП4	120	130	0,30
МП5	50	180	0,28

Формат	Зона	Поз	Обозначение	Наименование	Кол	Примечание
			3.820-6 5/88-01 00 01	МП 1		
Б4	1			Ø6А-I ГОСТ 5781-82 ℓ=670	1	0,15 кг
			3.820-6.5/88-02 00 01	МП 2		
Б4	1			Ø8А-I ГОСТ 5781-82 ℓ=730	1	0,29 кг
			3.820-6 5/88-03 00 01	МП 3		
Б4	1			Ø6А-I ГОСТ 5781-82 ℓ=690	1	0,15 кг
			3.820-6 5/88-04 00 01	МП 4		
Б4	1			Ø8А-I ГОСТ 5781-82 ℓ=750	1	0,30 кг
			3.820-6 5/88-05 00 01	МП 5		
Б4	1			Ø8А-I ГОСТ 5781-82 ℓ=710	1	0,28 кг

Подпись и дата | Взам. инв. № | Инв. № подл.

Разраб	Картавенская		13.04.88
Пров	Потапенко		15.04.88
Рук гр	Девяшин		25.04.88
ГИП	Иоффе		26.04.88
Нач отд	Писчиевский		27.04.88
Н контр	Курбацкая		28.04.88

3 820-6 5/88-01 00 01 04 00 01,08 0001

Монтажная петля МП (МП1 . МП5)

Стадия	Масса	Масштаб
Р	См табл	—
Лист	Листов 1	

Укргипроводхоз

gost.e-ecolog.ru

Копировал Мотренко Формат А4

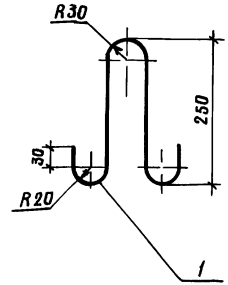

Формат	Зона	Поз	Обозначение	Наименование	Кол	Примечание
			3 820-6.5/88-06 00 01	МП6		
Б4	1			Ø8А-I ГОСТ 5781-82 ℓ=680	1	0,27кг

10026/2

Подпись и дата | Взам. инв. № | Инв. № подл.

Разраб	Картавенская		13.04.88
Пров	Потапенко		15.04.88
Рук гр	Девяшин		25.04.88
ГИП	Иоффе		26.04.88
Нач отд	Писчиевский		27.04.88
Н контр	Курбацкая		28.04.88

3 820-6 5/88 — 06 00 01

Монтажная петля МП6

Стадия	Масса	Масштаб
Р	0,25	—
Лист	Листов 1	

Укргипроводхоз

Копировал Мотренко Формат А4