ТИПОВОЙ ПРОЕКТ
903-2-11

УСТАНОВКА МАЗУТОСНАБЖЕНИЯ Q=13/22 м³/ч, P=25/10 кгс/см² С НАЗЕМНЫМИ МЕТАЛЛИЧЕСКИМИ РЕЗЕРВУАРАМИ 2×3000 м³

АЛЬБОМ VI

МЕТАЛЛОКОНСТРУКЦИИ ВСПОМОГАТЕЛЬНОГО ОБОРУДОВАНИЯ И УСТРОЙСТВ.

gost.e-ecolog.ru

ТИПОВОЙ ПРОЕКТ
903-2-11

УСТАНОВКА МАЗУТОСНАБЖЕНИЯ Q=13/22 м³/ч, P=25/10 кгс/см² С НАЗЕМНЫМИ МЕТАЛЛИЧЕСКИМИ РЕЗЕРВУАРАМИ 2×3000 м³

АЛЬБОМ VI

СОСТАВ ПРОЕКТА

Альбом I	часть 1	Мазутонасосная. Части: тепломеханическая, автоматизация, электротехническая, санитарно-техническая, тепловые сети.
Альбом I	часть 2	Мазутонасосная. Архитектурно-строительная часть.
Альбом I	часть 3	Мазутонасосная. Нетиповые изделия архитектурно-строительной части.
Альбом I	часть 4	Мазутонасосная. Блоки тепломеханического оборудования.
Альбом II	часть 1	Сооружения слива и приема мазута и жидких присадок. Части: тепломеханическая, архитектурно-строительная, автоматизация, электротехническая.
Альбом II	часть 2	Сооружения слива и приема мазута и жидких присадок. Нетиповые изделия архитектурно-строительной части.
Альбом III		Резервуарный парк. Части: тепломеханическая, архитектурно-строительная, автоматизация, электротехническая, отопление и вентиляция.
Альбом IV		Генеральный план, инженерные сети. Части: тепломеханическая, архитектурно-строительная, автоматизация, электротехническая, водопровод и канализация, тепловые сети.
Альбом V	часть 1	Задание заводу-изготовителю на щиты автоматики и КИП.
Альбом V	часть 2	Задание заводу-изготовителю на щиты управления крупноблочные.
Альбом VI		Металлоконструкции вспомогательного оборудования и устройства.
Альбом VII	часть 1	Сметы. Общая часть.
Альбом VII	часть 2	Сметы. Мазутонасосная.
Альбом VII	часть 3	Сметы. Сооружения слива и приема мазута и жидких присадок.
Альбом VII	часть 4	Сметы. Резервуарный парк.
Альбом VII	часть 5	Сметы. Генеральный план, инженерные сети.
Альбом VIII	часть 1	Заказные спецификации. Мазутонасосная.
Альбом VIII	часть 2	Заказные спецификации. Сооружения слива и приёма мазута и жидких присадок.
Альбом VIII	часть 3	Заказные спецификации. Резервуарный парк.
Альбом VIII	часть 4	Заказные спецификации. Инженерные сети.

ПРИМЕНЕННЫЕ ТИПОВЫЕ ПРОЕКТЫ

Типовой проект 704-1-109 Альбом I, II	Резервуар стальной горизонтальный для нефтепродуктов ёмкостью 25 м³ (распространяет Казахский филиал ЦИТП).
Типовой проект 704-1-56 Альбом I, II	Стальной вертикальный цилиндрический резервуар для нефти и нефтепродуктов емкостью 3000 м³ (распространяет Казахский филиал ЦИТП).
Типовой проект 902-2-158 Альбом I, II, III	Нефтеловушки из сборных железобетонных элементов на расход воды 10 л/с (распространяет ЦИТП г. Москва).
Типовой проект 4-18-842 Альбом I, II, III, IV	Резервуар для воды емкостью 500 м³ железобетонный прямоугольный заглубленный (распространяет Свердловский филиал ЦИТП)

Разработан
проектным институтом
ЛАТГИПРОПРОМ
Госстроя Латвийской ССР

Главный инженер института В. Фалимонов
Главный инженер проекта А. Думан

Утвержден и введен в действие
институтом Латгипропром
Госстроя Латвийской ССР
Приказ №290 от 16 ноября 1978 г.

Содержание альбома

Обозначение	Наименование	№ страницы
	Спецификации	
26.01.00.000	Фильтр сетчатый Ду100	4
26.01.01.000	Корпус	4
26.01.02.000	Каркас с сеткой	4
26.01.03.000	Крышка	4
26.05.00.000	Фильтр грубой очистки мазута Ду250	5
26.05.01.000	Корпус с патрубком	5
26.05.02.000	Сетка	5
26.05.03.000	Крышка	5
26.06.00.000	Ящик с сеткой	6
26.02.03.100	Щит боковой	6
26.06.01.000	Щит задний	6
26.06.02.000	Щит передний	6
26.06.10.000	Рама	7
26.06.20.000	Патрубок	7
26.06.20.100	Фланец	7
26.06.20.200	Фланец	7
26.07.00.000	Фильтр грубой очистки мазута Ду250	8
26.07.01.000	Корпус с патрубком	8
	Чертежи	
26.01.00.000 СБ	Фильтр сетчатый Ду100	9
26.01.01.000 СБ	Корпус	10
26.01.01.001	Труба	11
26.01.01.002	Патрубок	11
26.01.01.003	Днище	11
26.01.02.001	Крышка сетки	11
26.01.02.000 СБ	Каркас с сеткой	12
26.01.02.002	Днище	13
26.01.02.003	Решетка	13
26.01.02.004	Кольцо	13
26.01.02.007	Пояс жесткости	13
26.01.02.005	Обечайка	14
26.01.02.006	Пояс нижний	14
26.01.02.008	Накладка	15
26.01.03.000 СБ	Крышка	15
26.01.03.001	Ручка	15
26.05.01.001	Корпус	15
26.05.00.000 СБ	Фильтр грубой очистки мазута Ду250	16
26.05.01.000 СБ	Корпус с патрубком	17
26.05.01.002	Патрубок	18
26.05.01.003	Патрубок	18
26.05.01.004	Патрубок	18
26.05.01.005	Днище	18
26.05.01.006	Патрубок	19
26.05.01.007	Ребро	19
26.05.02.000 СБ	Сетка	19
26.05.02.001	Сетка	20
26.05.02.002	Донышко	20
26.05.02.003	Ручка	20
26.05.02.004	Бортик	20
26.05.02.005	Соединитель	21
26.05.03.000 СБ	Крышка	21
26.05.03.001	Скоба	21
26.05.03.002	Патрубок	21
26.05.03.003	Крышка	22
26.06.01.000 СБ	Щит задний	22
26.06.00.000 СБ	Ящик с сеткой	22
26.06.01.001	Уголок	23
26.02.03.100 СБ	Щит боковой	23
26.02.03.101	Уголок	23
26.02.03.102	Ручка	23
26.06.02.000 СБ	Щит передний	24
26.06.02.001	Лист	24
26.02.03.301	Полоса	24
26.02.02.002	Консоль	24
26.06.10.000 СБ	Рама	25
26.02.02.001	Уголок	25
26.06.20.000 СБ	Патрубок	25
26.02.01.001	Стенка	25
26.05.20.001	Стенка	26
26.06.20.100 СБ	Фланец	26
26.02.01.101	Уголок	26
26.07.00.000 СБ	Фильтр грубой очистки мазута Ду250	27
26.07.01.000 СБ	Корпус с патрубком	28
26.06.20.200 СБ	Фланец	8
26.02.01.201	Уголок	8
	Спецификации	
28.01.01.000	Крышка люка	29
28.04.01.000	Стол	29
28.04.02.000	Кожух	29
28.10.00.000	Крышка	29
28.10.03.000	Корпус люка Ду1000	30
28.06.01.000	Короб	30
28.06.01.100	Фланец	30
28.06.01.200	Фланец	30
28.06.02.000	Крышка	31
28.06.03.000	Плита с кронштейном	31
28.07.00.000	Люк Ду700	31
28.08.00.000	Люк Ду700х250	31
28.10.01.000	Крышка люка	32
28.10.02.000	Крышка люка	32
	Чертежи	
28.10.01.000 СБ	Крышка люка	32
28.10.02.000 СБ	Крышка люка	32
28.06.01.200 СБ	Фланец	33
28.01.01.000 СБ	Крышка люка	33
28.01.01.001	Диск	33
28.01.01.002	Ручка	33
28.02.00.001	Крышка люка	34
28.03.00.001	Фланец	34
28.04.00.001	Крышка стола	34
28.04.00.003	Труба направляющая поплавка	34
28.04.00.004	Ушко	35
28.04.01.001	Рама	35
28.04.01.000 СБ	Стол	35
28.04.01.002	Нога	35
28.04.02.002	Штырь	36
28.04.02.000 СБ	Кожух	36
28.04.02.003	Стенка	37
28.04.02.004	Крышка	37
28.04.02.005	Уголок	37
28.10.00.000 СБ	Крышка	37
28.10.00.001	Диск	38
28.10.03.000 СБ	Корпус люка Ду1000	38
28.05.02.001	Фланец	38
28.10.03.001	Обечайка	38
28.05.02.003	Фланец	39
28.06.01.100 СБ	Фланец	39
28.06.01.000	Короб	39
28.06.01.001	Стенка	40
28.06.01.002	Стенка	40
28.06.02.000 СБ	Крышка	40
28.06.02.001	Плита	41
28.06.03.000 СБ	Плита с кронштейном	41
28.06.03.001	Кронштейн	42
28.06.03.002	Плита	42
28.07.00.000 СБ	Люк Ду700	42
28.07.00.001	Фланец	42
28.07.00.002	Обечайка	43
28.07.00.003	Фланец	43
28.08.00.000 СБ	Люк Ду700х250	43
28.08.00.001	Фланец	43

Типовой проект 903-2-11 Альбом VI

Копировал Довыгова Формат А2Б

Содержание альбома

Продолжение 3

Обозначение	Наименование	№ страницы
28.10.01.001	Диск	44
28.10.02.001	Диск	44
28.10.02.002	Ребро	44
	Спецификации	
33.02.00.000	Стойка	45
33.03.00.000	Труба греющая	45
33.04.00.000	Патрубок	45
33.04.01.000	Труба подводящая	45
33.04.02.000	Вилка прижимная	46
33.04.03.000	Винт прижимной	46
33.05.00.000	Сальник поворотный Ду50	46
33.05.01.000	Шарнир	46
33.05.01.100	Труба внутренняя	47
33.05.01.200	Корпус	47
33.05.02.000	Грунтбукса	47
33.06.00.000	Косынка с полухомутом и ребром	47
33.07.00.000	Сальник поворотный Ду80	48
33.07.01.000	Корпус	48
33.07.02.000	Шарнир	48
33.07.02.100	Грунтбукса	48
33.08.00.000	Фланец с патрубком	49
33.10.00.000	Труба греющая	49
	Чертежи	
33.02.00.000 СБ	Стойка	49
33.02.00.001	Консоль	50
33.02.00.002	Раскос	50
33.02.00.003	Скоба	50
33.02.00.004	Стойка	50
33.03.00.000 СБ	Труба греющая	51
33.03.00.001	Втулка соединительная	51
33.03.00.002	Сопло	51
33.03.00.003	Труба подводящая	52
33.03.00.004	Труба распределительная	52
33.03.00.005	Ручка	52
33.04.00.001	Палец	52
33.04.00.000 СБ	Патрубок	53
33.04.01.000 СБ	Труба подводящая	53
33.04.01.001	Втулка прижимная	53
33.04.01.002	Патрубок	54
33.04.02.000 СБ	Вилка прижимная	54
33.04.02.001	Вилка	54
33.04.02.002	Скоба	54
33.04.03.000 СБ	Винт прижимной	55
33.04.03.001	Ручка	55
33.04.03.002	Стержень	55
33.05.00.000 СБ	Сальник поворотный Ду50	55
33.05.01.000 СБ	Шарнир	56
33.05.01.100 СБ	Труба внутренняя	56
33.05.01.101	Кольцо	56
33.05.01.200 СБ	Корпус	56
33.05.01.201	Втулка	57
33.05.02.000 СБ	Грунтбукса	57
33.05.02.001	Втулка	57
33.05.02.002	Фланец	57
33.06.00.000 СБ	Косынка с полухомутом и ребром	58
33.06.00.001	Полухомут	58
33.06.00.002	Косынка	58
33.06.00.003	Ребро	58
33.07.00.000 СБ	Сальник поворотный Ду80	59
33.07.01.000 СБ	Корпус	59
33.07.00.001	Шайба дроссельная	60
33.07.01.001	Фланец	60
33.07.01.002	Фланец	60
33.07.02.000 СБ	Шарнир	60
33.07.02.001	Патрубок	61
33.07.02.002	Кольцо	61
33.07.02.100 СБ	Грунтбукса	61
33.07.02.101	Втулка	61
33.07.02.102	Фланец	62
33.08.00.000 СБ	Фланец с патрубком	62
33.08.00.001	Фланец	62
33.09.00.001	Упор	62
33.10.00.000 СБ	Труба греющая	44
	Спецификации	
50.04.00.000	Рама	63
50.08.00.000	Рама	63
50.11.00.000	Патрубок	63
60.09.00.000	Опора	63
60.11.00.000	Опора неподвижная лобовая	64
60.12.00.000	Подставка опоры	64
67.01.01.000	Кольцо зажимное	64
67.05.00.000	Хомут	65
67.08.10.000	Фланец с гильзой	65
	Чертежи	
67.08.30.002	Фланец Ру40 Ду80	65
67.08.30.001	Фланец Ру6 Ду100	65
50.04.00.000 СБ	Рама	66
50.04.00.001	Стойка	66
50.04.00.002	Связь	66
50.08.00.000 СБ	Рама	67
50.08.00.001	Держатель	67
50.08.00.002	Распорка	67
50.11.00.000 СБ	Патрубок	68
50.11.00.001	Диск	68
50.11.00.002	Косынка	68
50.11.00.003	Фланец	69
50.11.00.004	Труба	69
60.09.00.000 СБ	Опора	69
60.09.00.001	Плита	69
60.09.00.002	Косынка	70
60.11.00.000 СБ	Опора неподвижная лобовая	70
60.11.00.001	Косынка	70
60.11.00.002	Плита	70
60.12.00.000 СБ	Подставка опоры	71
60.10.00.001	Пластина	71
60.12.00.001	Труба	71
67.04.00.002	Колпак	71
67.01.00.005	Фланец	72
67.01.01.000 СБ	Кольцо зажимное	72
67.01.01.001	Кольцо	72
67.01.01.002	Ушко	72
67.05.00.001	Ушко	73
67.05.00.002	Лента	73
67.07.00.001	Болт откидной М18х170	73
67.05.00.000 СБ	Хомут	73
67.08.10.000 СБ	Фланец с гильзой	74
67.08.10.001	Фланец	74
67.08.10.002	Труба	74
67.08.10.003	Заглушка	74
82.02.00.001	Наконечник	75
82.02.00.002	Ниппель	75
82.02.00.003	Полухомут	75
67.01.00.001	Лапа	76
67.01.00.002	Скоба защитная	76
67.01.00.003	Хомут	76
67.02.00.001	Ниппель	76
67.08.00.003	Фланец	77
67.08.00.004	Фланец	77
67.08.20.001	Фланец	77
67.08.20.002	Заглушка крепления Рт80	77

Альбом VI

Типовой проект 903-2-11

Формат	Зона	Поз.	Обозначение	Наименование	Кол.	Примечание
				Документация		
22			26.01.00 000 СБ	Сборочный чертеж		
				Сборочные единицы		
11		1	26.01.01.000	Корпус	1	
11		2	26.01.02.000	Каркас с сеткой	1	
11		3	26.01.03.000	Крышка	1	
				Стандартные изделия		
		4		Болт М16х60.46 ГОСТ 7798-70	12	
		5		Гайка М16.5 ГОСТ 5915-70	12	
		6		Прокладка А-250-6 ГОСТ 15180-70	1	

Подп. и дата | Инв. № дубл. | Взам. инв. № | Подп. и дата | Инв. № подл.

Изм.	Лист	№ докум.	Подп.	Дата
Разраб.		Зилгалвис		
Пров.		Колнец		
Гл. спец.		Сухоносов		
Н. контр.		Колнец		
Утв.		Рубинс		

26.01.00.000

Фильтр сетчатый Ду 100

Лит. | Лист | Листов 1

Госстрой Латв. ССР ЛАТГИПРОПРОМ г. Рига

Копировал: Тук

Формат 11

Альбом VI

Типовой проект 903-2-11

Формат	Зона	Поз.	Обозначение	Наименование	Кол.	Примечание
				Документация		
22			26.01.01.000 СБ	Сборочный чертеж		
				Детали		
11		1	26.01.01.001	Труба	1	
11		2	26.01.01.002	Патрубок	2	
11		3	26.01.01.003	Днище	1	
54		4	26.01.01.004	Ребро		
				Полоса 16х10 ГОСТ 103-76 Вст3сп3 ГОСТ 535-58	1	0,324 кг
				Стандартные изделия		
		5		Фланец 250-6 ГОСТ 1255-67	1	
		6		Фланец 100-10 ГОСТ 1255-67	2	

Подп. и дата | Инв. № дубл. | Взам. инв. № | Подп. и дата | Инв. № подл.

Изм.	Лист	№ докум.	Подп.	Дата
Разраб.		Зилгалвис		
Пров.		Колнец		
Гл. спец.		Сухоносов		
Н. контр.		Колнец		
Утв.		Рубинс		

26.01.01.000

Корпус

Лит. | Лист | Листов 1

Госстрой Латв. ССР ЛАТГИПРОПРОМ г. Рига

Копировал: Тук

Формат 11

Альбом VI

Типовой проект 903-2-11

Формат	Зона	Поз.	Обозначение	Наименование	Кол.	Примечание
				Документация		
22			26.01.02.000 СБ	Сборочный чертеж		
				Детали		
11		1	26.01.02.001	Крышка сетки	1	
11		2	26.01.02.002	Днище	1	
11		3	26.01.02.003	Решетка	1	
11		4	26.01.02.004	Кольцо	1	
12		5	26.01.02.005	Обечайка	1	
12		6	26.01.02.006	Пояс нижний	1	
11		7	26.01.02.007	Пояс жесткости	2	
11		8	26.01.02 008	Накладка	2	
54		9	26.01.02.009	Стержень Круг В-8 ГОСТ 2591-71 Вст3сп3 ГОСТ 535-58	5	0,183 кг
54		10	26.01.02.010	Стержень Круг В-8 ГОСТ 2591-71 Вст3сп3 ГОСТ 535-58	2	0,043 кг
54		11	26.01.02.011	Стержень Круг В-8 ГОСТ 2591-71 Вст3сп3 ГОСТ 535-58	1	0,02 кг
54		12	26.01.02.012	Сетка Сетка №4-1 ГОСТ 5336-67 330±3,3 Х 390±3,8	1	0,525 кг

Подп. и дата | Инв. № дубл. | Взам. инв. № | Подп. и дата | Инв. № подл.

Изм.	Лист	№ докум.	Подп.	Дата
Разраб.		Зилгалвис		
Пров.		Колнец		
Гл. спец.		Сухоносов		
Н. контр.		Колнец		
Утв.		Рубинс		

26.01.02.000

Каркас с сеткой

Лит. | Лист | Листов 1

Госстрой Латв. ССР ЛАТГИПРОПРОМ г. Рига

Формат 11

Альбом VI

Типовой проект 903-2-11

Формат	Зона	Поз.	Обозначение	Наименование	Кол.	Примечание
				Документация		
11			26.01.03.000 СБ	Сборочный чертёж		
				Детали		
11		1	26.01.03.001	Ручка	1	
				Стандартные изделия		
		2		Заглушка 250-6 ГОСТ 12836-67	1	

Подп. и дата | Инв. № дубл. | Взам. инв. № | Подп. и дата | Инв. № подл.

Изм.	Лист	№ докум.	Подп.	Дата
Разраб.		Цонова		
Пров.		Зилгалвис		
Гл. спец.		Сухоносов		
Н. контр.		Колнец		
Утв.		Рубинс		

26.01.03.000

Крышка

Лит. | Лист | Листов 1

Госстрой Латв. ССР ЛАТГИПРОПРОМ г. Рига

Копировал: Тук

Формат 11

Типовой проект 903-2-11 Альбом VII

Формат	Зона	Поз.	Обозначение	Наименование	Кол.	Примечание
				Документация		
22			26.05.00.000 СБ	Сборочный чертеж		
				Сборочные единицы		
11		1	26.05.01.000	Корпус с патрубком	1	
11		2	26.05.02.000	Сетка	1	
11		3	26.05.03.000	Крышка	1	
				Стандартные изделия		
		4		Болт М30×130.46 ГОСТ 7798-70*	20	
		5		Гайка М30.5 ГОСТ 5915-70	20	
		6		Прокладка А-500-16 ГОСТ 15180-70	1	

Инв. № подл. | Подпись и дата | Взам. инв. № | Инв. № дубл. | Подпись и дата

Изм.	Лист	№ докум.	Подп.	Дата
Разраб.		Ионова		11.78
Пров.		Зилеалвис		
Гл. спец.		Сухоносов		
Н. контр.		Колмец		11.78
Утв.		Рубинс		11.78

26.05.00.000

Фильтр грубой очистки мазута Ду 250

Лит.	Лист	Листов
		1

Госстрой Латв. ССР ЛАТГИПРОПРОМ г. Рига

Копировал: Давыдова Формат 11В

5

Типовой проект 903-2-11 Альбом VII

Формат	Зона	Поз.	Обозначение	Наименование	Кол.	Примечание
				Документация		
22			26.05.01.000 СБ	Сборочный чертеж		
				Детали		
11		1	26.05.01.001	Корпус	1	
11		2	26.05.01.002	Патрубок	2	
11		3	26.05.01.003	Патрубок	1	
11		4	26.05.01.004	Патрубок	1	
11		5	26.05.01.005	Днище	1	
11		6	26.05.01.006	Патрубок	1	
11		7	26.05.01.007	Ребро	2	
				Стандартные изделия		
		8		Фланец 500-16 ГОСТ 1255-67	1	
		9		Фланец 250-16 ГОСТ 1255-67	2	
		10		Фланец 32-16 ГОСТ 1255-67	1	
		11		Отвод 90° 57×3 ГОСТ 17375-77	1	

Инв. № подл. | Подпись и дата | Взам. инв. № | Инв. № дубл. | Подпись и дата

Изм.	Лист	№ докум.	Подп.	Дата
Разраб.		Ионова		11.78
Пров.		Зилеалвис		
Гл. спец.		Сухоносов		
Н. контр.		Колмец		11.78
Утв.		Рубинс		11.78

26.05.01.000

Корпус с патрубком.

Лит.	Лист	Листов
		1

Госстрой Латв. ССР ЛАТГИПРОПРОМ г. Рига

Копировал: Давыдова Формат 11В

Типовой проект 903-2-11 Альбом VII

Формат	Зона	Поз.	Обозначение	Наименование	Кол.	Примечание
				Документация		
12			26.05.02.000 СБ	Сборочный чертеж		
				Детали		
11		1	26.05.02.001	Сетка	1	
11		2	26.05.02.002	Донышко	1	
11		3	26.05.02.003	Ручка	1	
11		4	26.05.02.004	Бортик	1	
11		5	26.05.02.005	Соединитель	1	

Инв. № подл. | Подпись и дата | Взам. инв. № | Инв. № дубл. | Подпись и дата

Изм.	Лист	№ докум.	Подп.	Дата
Разраб.		Ионова		11.78
Пров.		Зилеалвис		
Гл. спец.		Сухоносов		
Н. контр.		Колмец		11.78
Утв.		Рубинс		11.78

26.05.02.000

Сетка

Лит.	Лист	Листов
		1

Госстрой Латв. ССР ЛАТГИПРОПРОМ г. Рига

Копировал: Давыдова Формат 11В

Типовой проект 903-2-11 Альбом VII

Формат	Зона	Поз.	Обозначение	Наименование	Кол.	Примечание
				Документация		
11			26.05.03.000 СБ	Сборочный чертеж		
				Детали		
11		1	26.05.03.001	Скоба	1	
11		2	26.05.03.002	Патрубок	1	
11		-	26.05.03.003	Крышка	1	
				Стандартные изделия		
		3		Заглушка 500-16 ГОСТ 12836-67 (заготовка для 26.05.03.003)	1	
				Фланец 32-16 ГОСТ 1255-67	1	

Инв. № подл. | Подпись и дата | Взам. инв. № | Инв. № дубл. | Подпись и дата

Изм.	Лист	№ докум.	Подп.	Дата
Разраб.		Ионова		11.78
Пров.		Зилеалвис		
Гл. спец.		Сухоносов		
Н. контр.		Колмец		11.78
Утв.		Рубинс		11.78

26.05.03.000

Крышка.

Лит.	Лист	Листов
		1

Госстрой Латв. ССР ЛАТГИПРОПРОМ г. Рига

Копировал: Давыдова Формат 11В

Альбом VI

Типовой проект 903-2-11

Формат	Зона	Поз.	Обозначение	Наименование	Кол.	Примечание
				Документация		
12			26.06.00.000 СБ	Сборочный чертеж		
				Сборочные единицы		
11		1	26.02.03.100	Щит боковой	2	
11		2	26.06.01.000	Щит задний	1	
11		3	26.06.02.000	Щит передний	1	
				Детали		
Б4		4	26.06.00.001	Сетка нижняя		
				Сетка №12-1,8 ГОСТ 5336-67		
				1450±6,5 × 650±5	1	4,1 кг

Инв. № подл. | Подп. и дата | Взам. инв. № | Инв. № дубл. | Подп. и дата

Изм.	Лист	№ докум.	Подп.	Дата
Разраб.		Иванова		7.11.18
Пров.		Колмец		14.11.18
Т. контр.		Сухомлов		
Н. контр.		Колмец		14.11.18
Утв.		Рубинс		14.11.18

26.06.00.000

Ящик с сеткой

Лит.	Лист	Листов

Госстрой Латв. ССР
ЛАТГИПРОПРОМ
г. Рига

Копировал: Чубанова

Формат 11

Альбом VI

Типовой проект 903-2-11

Формат	Зона	Поз.	Обозначение	Наименование	Кол.	Примечание
				Документация		
11			26.02.03.100 СБ	Сборочный чертеж		
				Детали		
11		1	26.02.03.101	Уголок	2	
11		2	26.02.03.101-01	Уголок	2	
11		3	26.02.03.102	Ручка	1	
Б4		4	26.02.03.103	Сетка		
				Сетка №12-1,8 ГОСТ 5336-67		
				1830±3,5 × 650±2,5	1	4,84 кг

Инв. № подл. | Подп. и дата | Взам. инв. № | Инв. № дубл. | Подп. и дата

Изм.	Лист	№ докум.	Подп.	Дата
Разраб.		Зеленежка		7.11.18
Пров.		Зилгалбис		
Т. контр.		Сухомлов		
Н. контр.		Колмец		14.11.18
Утв.		Рубинс		14.11.18

26.02.03.100

Щит боковой

Лит.	Лист	Листов

Госстрой Латв. ССР
ЛАТГИПРОПРОМ
г. Рига

Копировал: Чубанова

Формат 11

Альбом VI

Типовой проект 903-2-11

Формат	Зона	Поз.	Обозначение	Наименование	Кол.	Примечание
				Документация		
11			26.06.01.000 СБ	Сборочный чертеж		
				Детали		
11		1	26.06.01.001	Уголок	2	
11		2	26.02.03.301	Полоса	2	
Б4		3	26.06.01.002	Сетка		
				Сетка №12-1,8 ГОСТ 5336-67		
				1830±3,5 × 1340±3	1	11 кг

Инв. № подл. | Подп. и дата | Взам. инв. № | Инв. № дубл. | Подп. и дата

Изм.	Лист	№ докум.	Подп.	Дата
Разраб.		Иванова		7.11.18
Пров.		Колмец		14.11.18
Т. контр.		Сухомлов		
Н. контр.		Колмец		14.11.18
Утв.		Рубинс		14.11.18

26.06.01.000

Щит задний

Лит.	Лист	Листов

Госстрой Латв. ССР
ЛАТГИПРОПРОМ
г. Рига

Копировал: Чубанова

Формат 11

Альбом VI

Типовой проект 903-2-11

Формат	Зона	Поз.	Обозначение	Наименование	Кол.	Примечание
				Документация		
12			26.06.02.000 СБ	Сборочный чертеж		
				Детали		
11		1	26.02.03.301	Полоса	2	
11		2	26.02.03.301-02	Полоса	1	
11		3	26.06.02.001	Лист	1	
11		4	26.06.01.001	Уголок	2	
Б4		5	26.06.02.002	Сетка		
				Сетка №12-1,8 ГОСТ 5336-67		
				1020±3 × 1340±6,5	1	6,2 кг

Инв. № подл. | Подп. и дата | Взам. инв. № | Инв. № дубл. | Подп. и дата

Изм.	Лист	№ докум.	Подп.	Дата
Разраб.		Иванова		7.11.18
Пров.		Колмец		14.11.18
Т. контр.		Сухомлов		
Н. контр.		Колмец		14.11.18
Утв.		Рубинс		14.11.18

26.06.02.000

Щит передний

Лит.	Лист	Листов

Госстрой Латв. ССР
ЛАТГИПРОПРОМ
г. Рига

Копировал: Чубанова

Формат 11

Альбом VI

Типовой проект 903-2-11

Формат	Зона	Поз.	Обозначение	Наименование	Кол.	Примечание
				Документация		
12			26.06.10.000 СБ	Сборочный чертеж		
				Детали		
11		1	26.02.02.001-01	Уголок	2	
11		2	26.02.02.001-02	Уголок	2	
11		3	26.02.02.001-05	Уголок	2	
11		4	26.02.02.001-06	Уголок	1	
11		5	26.02.02.001-07	Уголок	1	
11		6	26.02.02.002	Консоль	1	
11		7	26.02.02.002-01	Консоль	1	

Подп. и дата | Инв. № подл. | Взам. инв. № | Подп. и дата | Инв. № дубл. | Подп. и дата

Изм.	Лист	№ докум.	Подп.	Дата
Разраб.		Ионова		2.XI.78
Пров.		Колмец		2.XI.78
Гл.спец.		Сухоносов		
Н.контр.		Колмец		2.XI.78
Утв.		Рубинс		4.II.78

26.06.10.000

Рама

Лит.	Лист	Листов
		1

Госстрой Латв. ССР ЛАТГИПРОПРОМ г. Рига

Копировал: Белоконь Формат 11

Альбом VI

Типовой проект 903-2-11

Формат	Зона	Поз.	Обозначение	Наименование	Кол.	Примечание
				Документация		
11			26.06.20.000 СБ	Сборочный чертеж		
				Сборочные единицы		
11		1	26.06.20.100	Фланец	1	
11		2	26.06.20.200	Фланец	1	
				Детали		
11		3	26.02.01.001	Стенка	2	
11		4	26.06.20.001	Стенка	2	

Подп. и дата | Инв. № дубл. | Взам. инв. № | Подп. и дата | Инв. № подл.

Изм.	Лист	№ докум.	Подп.	Дата
Разраб.		Ионова		2.XI.78
Пров.		Колмец		2.XI.78
Гл.спец.		Сухоносов		
Н.контр.		Колмец		2.XI.78
Утв.		Рубинс		4.II.78

26.06.20.000

Патрубок

Лит.	Лист	Листов
		1

Госстрой Латв. ССР ЛАТГИПРОПРОМ г. Рига

Копировал: Белоконь Формат 11

Альбом VI

Типовой проект 903-2-11

Формат	Зона	Поз.	Обозначение	Наименование	Кол.	Примечание
				Документация		
11			26.06.20.100 СБ	Сборочный чертеж		
				Детали		
11		1	26.02.01.101-02	Уголок	2	
		2	26.02.01.102	Уголок		
				Уголок $\frac{Б-100х100х6,5 ГОСТ 8509-72}{ВСт3сп3 ГОСТ 535-58}$		
				$L=610^{+2,8}$ мм	2	6,16 кг

Подп. и дата | Инв. № дубл. | Взам. инв. № | Подп. и дата | Инв. № подл.

Изм.	Лист	№ докум.	Подп.	Дата
Разраб.		Ионова		2.XI.78
Пров.		Колмец		2.XI.78
Гл.спец.		Сухоносов		
Н.контр.		Колмец		2.XI.78
Утв.		Рубинс		4.II.78

26.06.20.100

Фланец

Лит.	Лист	Листов
		1

Госстрой Латв. ССР ЛАТГИПРОПРОМ г. Рига

Копировал: Белоконь Формат 11

Альбом VI

Типовой проект 903-2-11

Формат	Зона	Поз.	Обозначение	Наименование	Кол.	Примечание
				Документация		
11			26.05.20.200 СБ	Сборочный чертеж		
				Детали		
11		1	26.02.01.201	Уголок	2	
11		2	26.02.01.101-03	Уголок	2	

Подп. и дата | Инв. № дубл. | Взам. инв. № | Подп. и дата | Инв. № подл.

Изм.	Лист	№ докум.	Подп.	Дата
Разраб.		Ионова		2.XI.78
Пров.		Колмец		2.XI.78
Гл.спец.		Сухоносов		
Н.контр.		Колмец		2.XI.78
Утв.		Рубинс		4.II.78

26.06.20.200

Фланец

Лит.	Лист	Листов
		1

Госстрой Латв. ССР ЛАТГИПРОПРОМ г. Рига

Копировал: Белоконь Формат 11

Типовой проект 903-2-11 Альбом II

Формат	Зона	Поз.	Обозначение	Наименование	Кол.	Примечание
				Документация		
А2			26.07.00.000 СБ	Сборочный чертёж		
				Сборочные единицы		
11		1	26.07.01.000	Корпус с патрубком	1	
11		2	26.05.02.000	Сетка	1	
11		3	26.05.03.000	Крышка	1	
				Стандартные изделия		
		4		Болт М30х130.46 ГОСТ 7798-70*	20	
		5		Гайка М30.5 ГОСТ5915-70*	20	
		6		Прокладка А-500-16 ГОСТ15180-70	1	

Подп. и дата | Взам. инв. № | Инв. № дубл. | Подп. и дата | Инв. № подл.

Изм.	Лист	№ докум.	Подп.	Дата
Разраб.		Зилгалвис		2.87
Пров.		Колмец		2.87
Гл. спец.		Сухоносов		
Н. контр.		Колмец		2.87
Утв.		Рубинс		

26.07.00.000

Фильтр грубой очистки мазута Ду 250

Лит.	Лист	Листов
		1

Госстрой Латв. ССР ЛАТГИПРОПРОМ г. Рига

Копировал: Тук

Формат 11

8

Типовой проект 903-2-11 Альбом VI

Формат	Зона	Поз.	Обозначение	Наименование	Кол.	Примечание
				Документация		
А2			26.07.01.000 СБ	Сборочный чертёж		
				Детали		
11		1	26.05.01.001	Корпус	1	
11		2	26.05.01.002	Патрубок	2	
11		3	26.05.01.003	Патрубок	1	
11		4	26.05.01.004	Патрубок	1	
11		5	26.05.01.005	Днище	1	
11		6	26.05.01.006	Патрубок	1	
11		7	26.05.01.007	Ребро	2	
				Стандартные изделия		
		8		Фланец 500-16 ГОСТ 1255-67	1	
		9		Фланец 250-16 ГОСТ 1255-67	2	
		10		Фланец 32-18 ГОСТ 1255-67	1	
		11		Отвод 90° 57х3 ГОСТ 17375-77	1	

Подп. и дата | Взам. инв. № | Инв. № дубл. | Подп. и дата | Инв. № подл.

Изм.	Лист	№ докум.	Подп.	Дата
Разраб.		Зилгалвис		2.87
Пров.		Колмец		2.87
Гл. спец.		Сухоносов		
Н. контр.		Колмец		2.87
Утв.		Рубинс		

26.07.01.000

Корпус с патрубком

Лит.	Лист	Листов
		1

Госстрой Латв. ССР ЛАТГИПРОПРОМ г. Рига

Копировал: Тукиша

Формат 11

Типовой проект 903-2-11 Альбом VI

26.06.20.200 СБ

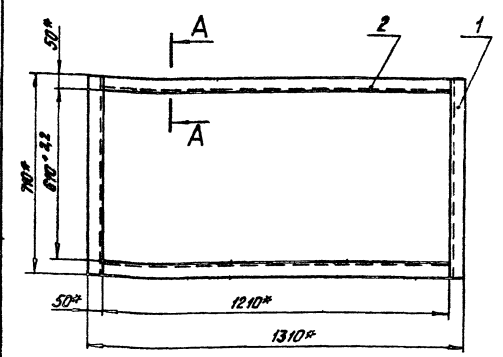

А–А
М1:2

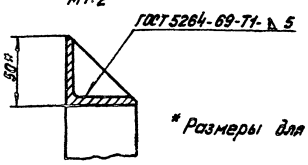

* Размеры для справок.

Подп. и дата | Взам. инв. № | Инв. № дубл. | Подп. и дата | Инв. № подл.

26.06.20.200 СБ

Фланец

Сборочный чертёж

Лит.	Масса	Масштаб
	14,54	1:10

Лист | Листов 1

Госстрой Латв. ССР ЛАТГИПРОПРОМ г. Рига

Копировал: Тук

Формат 11

Типовой проект 903-2-11 Альбом II

26.02.01.201

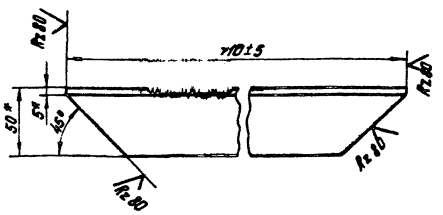

1. * Размеры для справок.
2. Неуказанные предельные отклонения размеров по СМ9.

Подп. и дата | Взам. инв. № | Инв. № дубл. | Подп. и дата | Инв. № подл.

26.02.01.201

Уголок

Лит.	Масса	Масштаб
	2,67	1:2

Лист | Листов 1

Госстрой Латв. ССР ЛАТГИПРОПРОМ г. Рига

Уголок Б-50х50х5 ГОСТ 8509-72 / Вст3сп3 ГОСТ 535-58*

Формат 4

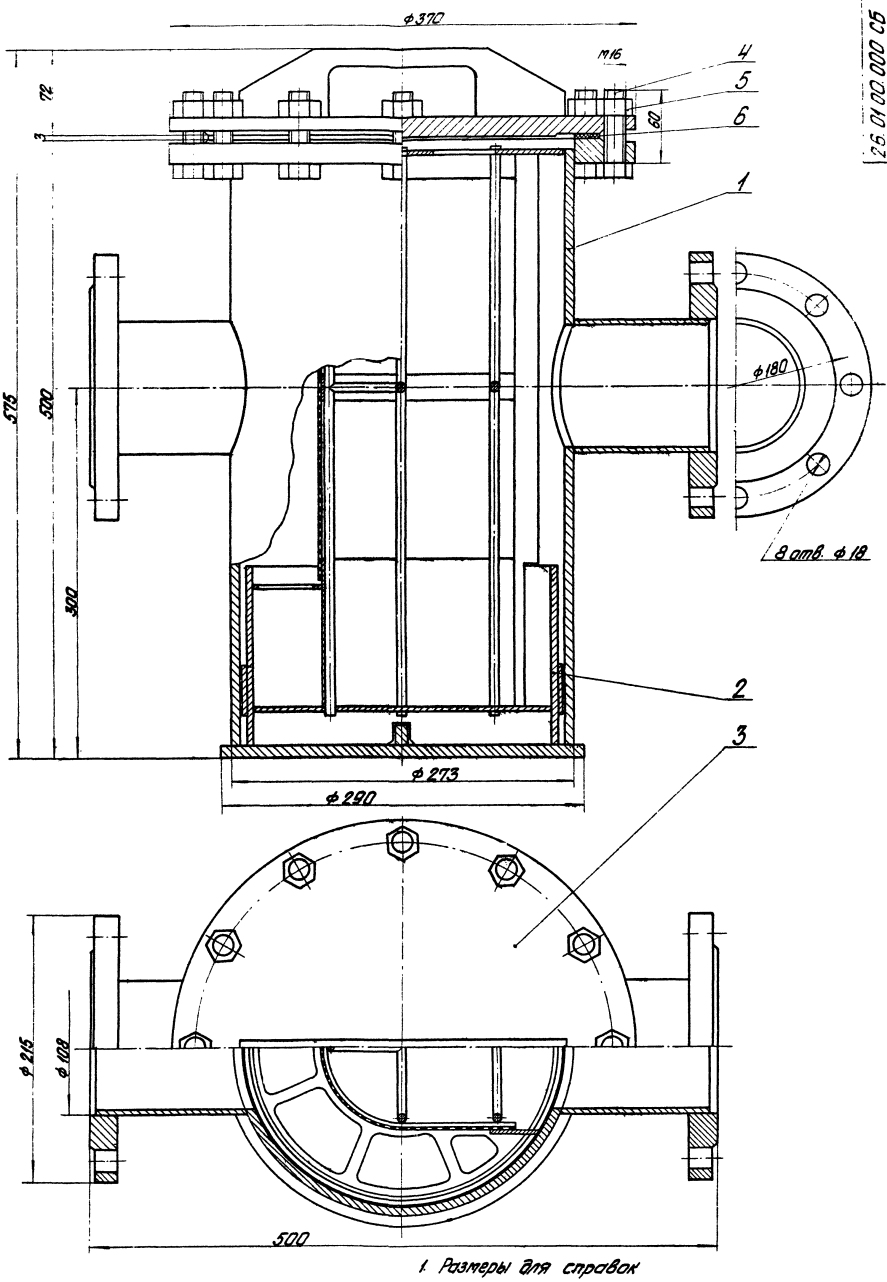

1. Размеры для справок

2. Проверить на герметичность водой давлением 2 кг/см² в течение 10 минут.

				26.01.00.000 СБ			
Изм.	Лист	№ докум.	Подп.	Дата	Фильтр сетчатый Ду 100 Сборочный чертеж	Лит.	Масса 59,65	Масштаб 1:2
Разраб.		Зингалвис		24.5				
Пров.		Колмец		24.5.78		Лист	Листов 1
Гл. спец.		Сухоносов				Госстрой Латв. ССР ЛАТГИПРОПРОМ г. Рига	
Н. контр.		Колмец		24.5.78			
Утв.		Рубинс		4.11.78			

Копировал Боплишс

Формат 22 В

Типовой проект 903-2-11 Альбом VI

Инв. № подл. | Подп. и дата | Взам. инв. № | Инв. № дубл. | Подп. и дата

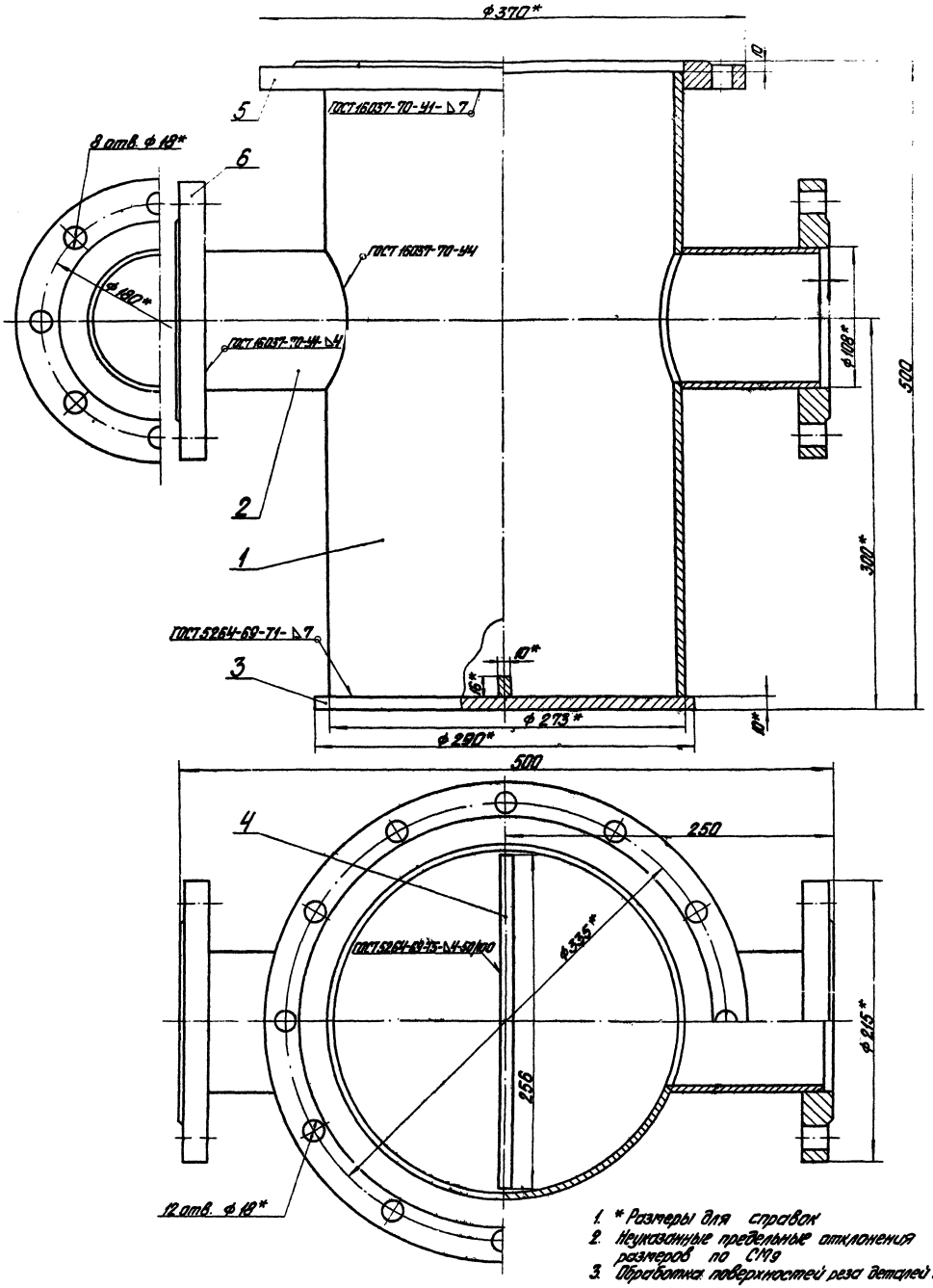

1. * Размеры для справок
2. Неуказанные предельные отклонения размеров по СТ9
3. Обработка поверхностей реза деталей Ey $R_z 160$

Типовой проект 903-2-11 Альбом III

| | | |

Типовой проект 903-2-11 Альбом VI

26.01.01.001

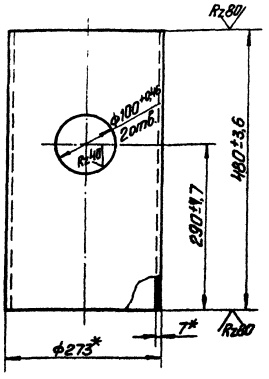

* Размеры для справок.

Изм. Лист	№ докум.	Подп.	Дата	26.01.01.001			
Разраб.	Ионова		2.8.78	Труба	Лит.	Масса	Масштаб
Пров.	Зилгалвис					22,0	1:5
Гл. спец.	Сухоносов				Лист	Листов 1	
Н. контр.	Колмец			Труба 273×7 ГОСТ 8732-70 / 20 ГОСТ 8731-74	Госстрой Латв. ССР ЛАТГИПРОПРОМ г. Рига		
Утв.	Рубина						

Копировал: Мак

Формат 11В

Инв. № подл. | Подп. и дата | Взам. инв. № | Инв. № дубл. | Подп. и дата

Типовой проект 903-2-11 Альбом VI

26.01.01.002

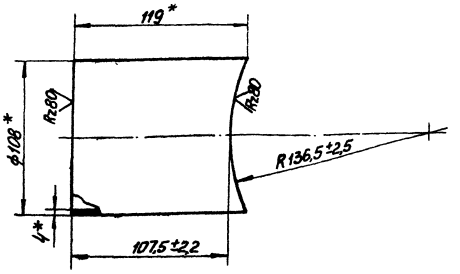

* Размеры для справок.

Изм. Лист	№ докум.	Подп.	Дата	26.01.01.002			
Разраб.	Ионова		2.8.78	Патрубок	Лит.	Масса	Масштаб
Пров.	Зилгалвис					1,22	1:2
Гл. спец.	Сухоносов				Лист	Листов 1	
Н. контр.	Колмец			Труба 108×4 ГОСТ 8732-70 / 20 ГОСТ 8731-74	Госстрой Латв. ССР ЛАТГИПРОПРОМ г. Рига		
Утв.	Рубина						

Копировал: Мак

Формат 11В

Инв. № подл. | Подп. и дата | Взам. инв. № | Инв. № дубл. | Подп. и дата

Типовой проект 903-2-11 Альбом VI

26.01.01.003

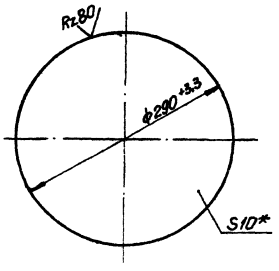

* Размер для справок.

Изм. Лист	№ докум.	Подп.	Дата	26.01.01.003			
Разраб.	Ионова		2.8.78	Днище	Лит.	Масса	Масштаб
Пров.	Зилгалвис					5,18	1:4
Гл. спец.	Сухоносов				Лист	Листов 1	
Н. контр.	Колмец			Лист 10 ГОСТ 19903-74 / ВСт3сп3 ГОСТ 14637-69*	Госстрой Латв. ССР ЛАТГИПРОПРОМ г. Рига		
Утв.	Рубина						

Копировал Мак

Формат 11В

Инв. № подл. | Подп. и дата | Взам. инв. № | Инв. № дубл. | Подп. и дата

Типовой проект 903-2-11 Альбом VI

26.01.02.001

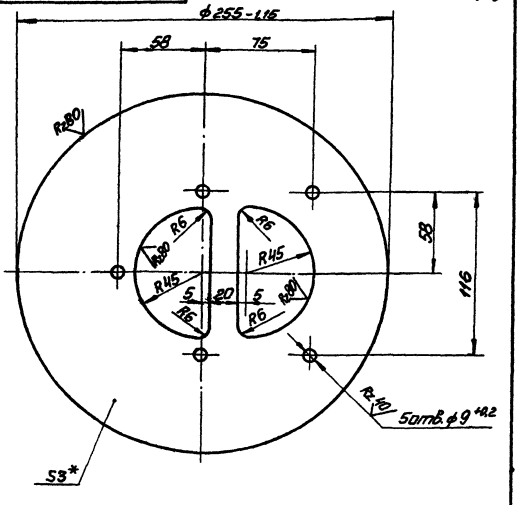

1. * Размер для справок.
2. Неуказанные предельные отклонения размеров по СМ7.

Изм. Лист	№ докум.	Подп.	Дата	26.01.02.001			
Разраб.	Ионова		2.8.78	Крышка сетки	Лит.	Масса	Масштаб
Пров.	Зилгалвис					1,05	1:2
Гл. спец.	Сухоносов				Лист	Листов 1	
Н. контр.	Колмец			Лист 3 ГОСТ 19903-74 / ВСт3сп3 ГОСТ 16523-70*	Госстрой Латв. ССР ЛАТГИПРОПРОМ г. Рига		
Утв.	Рубина						

Формат 11В

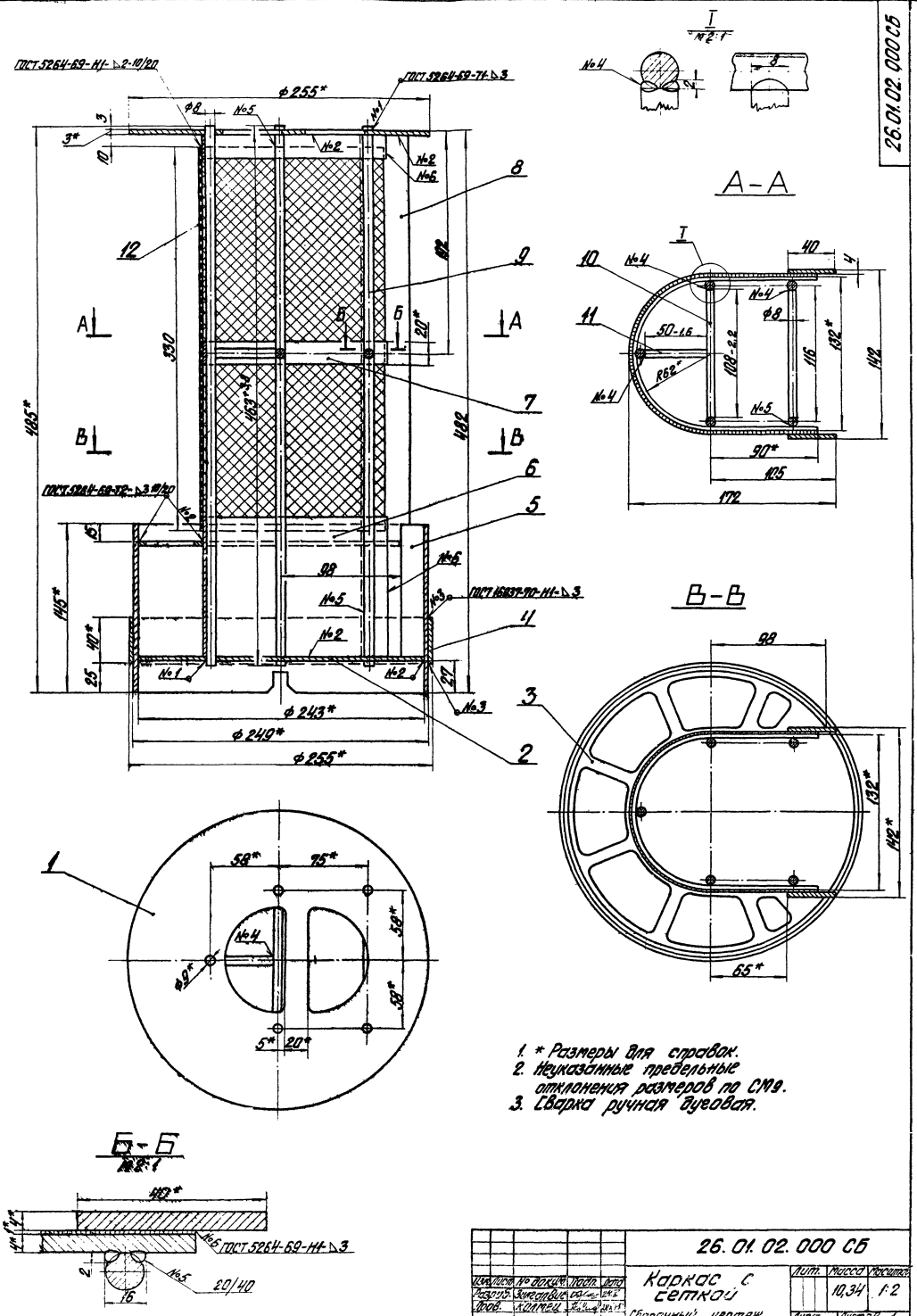

1. * Размеры для справок.
2. Неуказанные предельные отклонения размеров по СМ9.
3. Сварка ручная дуговая.

					26.01.02.000 СБ			
Изм.	Лист	№ докум.	Подп.	Дата	Каркас с сеткой	Лит.	Масса	Масштаб
Разраб.		Зингалевич					10,34	1:2
Пров.		Колмец			Сборочный чертеж	Лист	Листов 1	
Гл. спец.		Сухоносов				Госстрой Латв. ССР		
Н. контр.		Колмец				ЛАТГИПРОПРОМ г. Рига		
Утв.		Рубин						

Копировал: Болгина

Формат 22 В

Типовой проект 903-2-11 Альбом VI

Типовой проект 903-2-11 Альбом VI

26.01.02.002

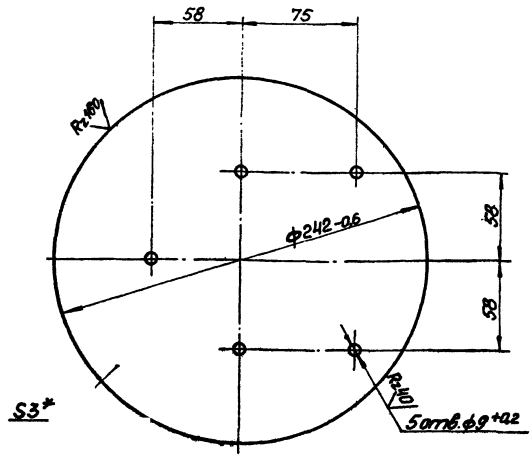

1. *Размер для справок.
2. Неуказанные предельные отклонения размеров по СМ7.

Изм.	Лист	№ докум.	Подп.	Дата	26.01.02.002		
Разраб.		Ионова		2.8.78	Днище	Лит.	Масса 1,08	Масштаб 1:2
Пров.		Зилгалвис				Лист	Листов 1
Гл. спец.		Сухоносов			Лист 3 ГОСТ 19903-74 / ВСт3сп3ГОСТ16523-70*	Госстрой Латв.ССР ЛАТГИПРОПРОМ г. Рига	
Н. контр.		Колмец		2.8.78			
Утв.		Рубина		4.11.78			

Копировал: Мал. Формат 118

Типовой проект 903-2-11 Альбом VI

26.01.02.003

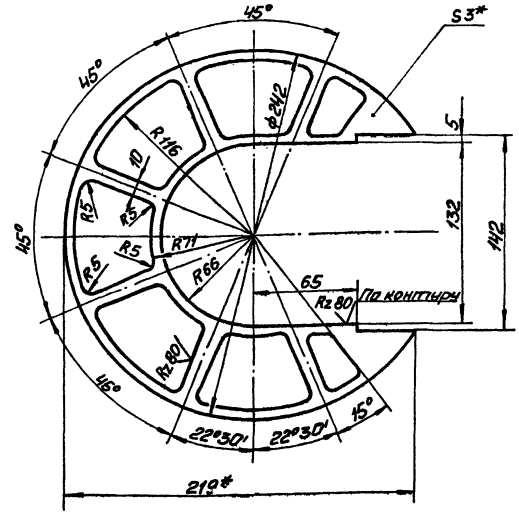

1. *Размеры для справок.
2. Неуказанные предельные отклонения размеров по СМ7.

Изм.	Лист	№ докум.	Подп.	Дата	26.01.02.003		
Разраб.		Ионова		2.8.78	Решётка	Лит.	Масса 0,3	Масштаб 1:2
Пров.		Зилгалвис				Лист	Листов 1
Гл. спец.		Сухоносов			Лист 3 ГОСТ 19903-74 / ВСт3сп3ГОСТ16523-70*	Госстрой Латв.ССР ЛАТГИПРОПРОМ г. Рига	
Н. контр.		Колмец		2.8.78			
Утв.		Рубина		4.11.78			

Копировал: Мал. Формат 118

Типовой проект 903-2-11 Альбом VI

26.01.02.004

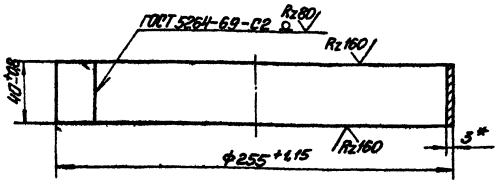

* Размер для справок.

Изм.	Лист	№ докум.	Подп.	Дата	26.01.02.004		
Разраб.		Ионова		2.8.78	Кольцо	Лит.	Масса 0,75	Масштаб 1:2
Пров.		Зилгалвис				Лист	Листов 1
Гл. спец.		Сухоносов			Лист 3 ГОСТ 19903-74 / ВСт3сп3ГОСТ16523-70*	Госстрой Латв.ССР ЛАТГИПРОПРОМ г. Рига	
Н. контр.		Колмец		2.8.78			
Утв.		Рубина		4.11.78			

Копировал: Мал. Формат 118

Типовой проект 903-2-11 Альбом VI

26.01.02.007

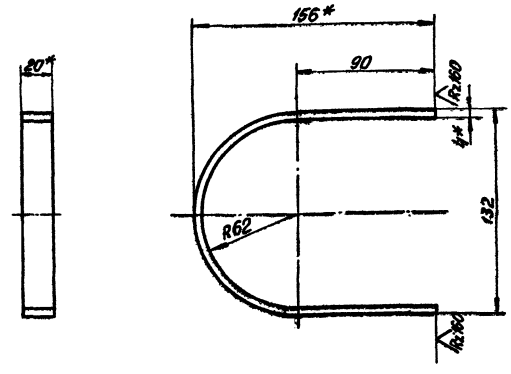

1* Размеры для справок.
2 Неуказанные предельные отклонения размеров по СМ7.

Изм.	Лист	№ докум.	Подп.	Дата	26.01.02.007		
Разраб.		Ионова		2.8.78	Пояс жёсткости	Лит.	Масса 0,246	Масштаб 1:2
Пров.		Зилгалвис				Лист	Листов 1
Гл. спец.		Сухоносов			Полоса 4х20 ГОСТ 103-76 / ВСт3сп3ГОСТ535-58*	Госстрой Латв.ССР ЛАТГИПРОПРОМ г. Рига	
Н. контр.		Колмец		2.8.78			
Утв.		Рубина		4.11.78			

Копировал: Мал. Формат 118

Типовой проект 903-2-11 Альбом III

Инв.№ подл. | Подп. и дата | Взам. инв.№ | Инв.№ дубл. | Подп. и дата

Развертка

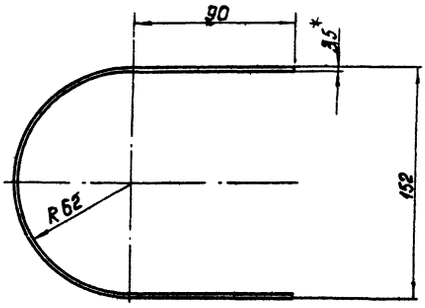

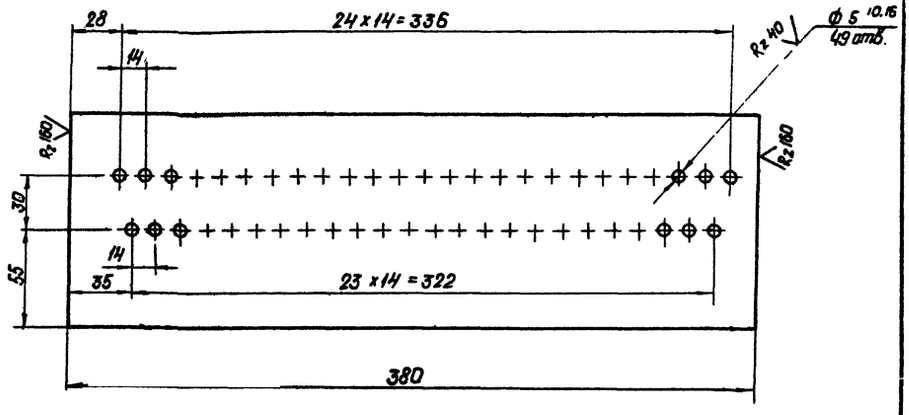

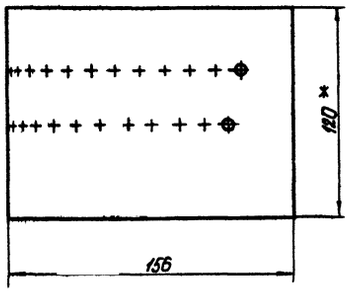

1. * Размеры для справок.
2. Неуказанные предельные отклонения размеров по СМ7.

				26.01.02.006			
Изм.	Лист	№ докум.	Подп.	Дата			
Разраб.		Цонова		13.11.78	Пояс нижний	Лит.	Масса 1.43	Масштаб 1:2
Пров.		Зилеалвис				Лист	Листов 1.
Гл.спец.		Суконосов			Лента 3,5х120 Б Ст3 ГОСТ 6009-74	Госстрой СССР ЛАТГИПРОПРОМ г.Рига	
Н.контр.		Калмец					
Утв.		Рубинс					

Копировал: Давыдова Формат 12

Типовой проект 903-2-11 Альбом III

Инв.№ подл. | Подп. и дата | Взам. инв.№ | Инв.№ дубл. | Подп. и дата

Развертка

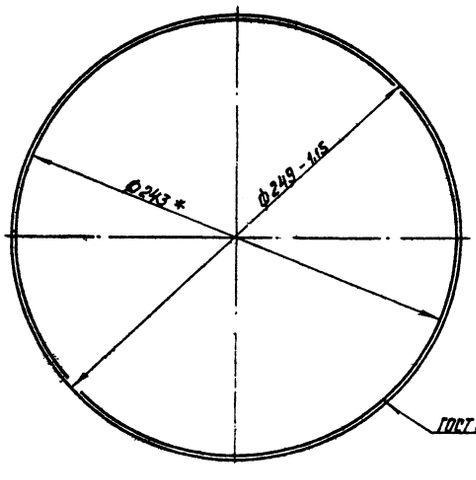

ГОСТ 5264-69- С2 Rz 80

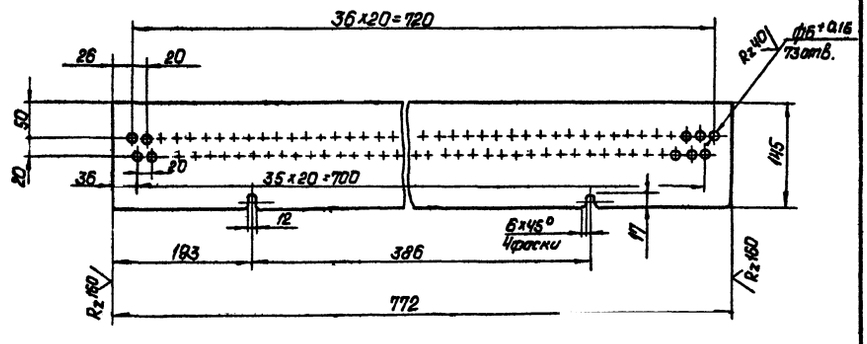

1. * Размеры для справок.
2. Неуказанные предельные отклонения размеров по СМ7.

				26.01.02.005			
Изм.	Лист	№ докум.	Подп.	Дата			
Разраб.		Цонова		13.11.78	Обечайка	Лит.	Масса 2.58	Масштаб 1:2
Пров.		Зилеалвис				Лист	Листов 1
Гл.спец.		Суконосов			Лист 3 ГОСТ 19903-74 В Ст3сп3 ГОСТ 16523-70*	Госстрой СССР ЛАТГИПРОПРОМ г.Рига	
Н.контр.		Калмец					
Утв.		Рубинс					

Копировал: Давыдова Формат 12

Типовой проект 903-2-11 Альбом VI

26.01.02.008

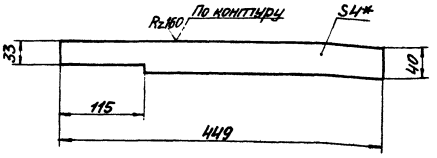

1* Размер для справок.
2. Неуказанные предельные отклонения размеров по СМ7.

Изм.	Лист	№ докум.	Подп.	Дата	26.01.02.008		
Разраб.		Ионова			Накладка	Лит.	Масса 0,56	Масштаб 1:4
Пров.		Зилгалвис				Лист	Листов 1
Гл. спец.		Суконосов			Лист 4 ГОСТ 19903-74 / ВСт3сп3 ГОСТ 14637-69*	Госстрой Латв. ССР ЛАТГИПРОПРОМ 2. Рига	
Н. контр.		Колмец					
Утв.		Рудина					

Копировал: Мак Формат 11В

Типовой проект 903-2-11 Альбом VI

26.01.03.000 СБ

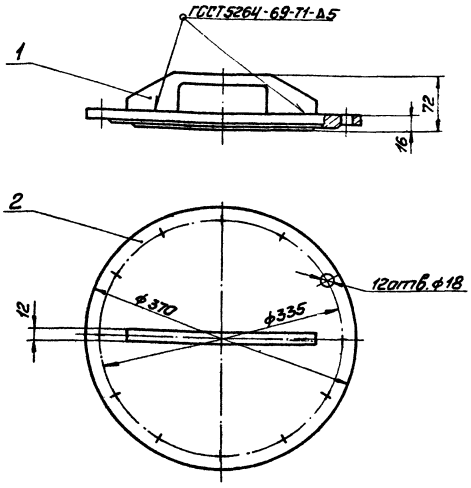

Размеры для справок

Изм.	Лист	№ докум.	Подп.	Дата	26.01.03.000 СБ		
Разраб.		Ионова			Крышка Сборочный чертёж.	Лит.	Масса 12,2	Масштаб 1:4
Пров.		Зилгалвис				Лист	Листов 1
Гл. спец.		Суконосов				Госстрой Латв. ССР ЛАТГИПРОПРОМ 2. Рига	
Н. контр.		Колмец					
Утв.		Рудина					

Копировал: Мак Формат 11В

Типовой проект 903-2-11 Альбом VI

26.01.03.001

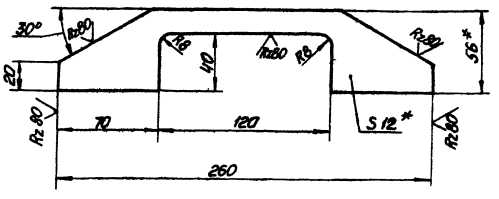

1.* Размеры для справок.
2. Неуказанные предельные отклонения размеров по СМ9.

Изм.	Лист	№ докум.	Подп.	Дата	26.01.03.001		
Разраб.		Ионова			Ручка	Лит.	Масса 0,7	Масштаб 1:2
Пров.		Зилгалвис				Лист	Листов 1
Гл. спец.		Суконосов			Полоса 12×56 ГОСТ 103-76 / ВСт3сп3 ГОСТ 535-58*	Госстрой Латв. ССР ЛАТГИПРОПРОМ 2. Рига	
Н. контр.		Колмец					
Утв.		Рудина					

Копировал: Мак Формат 11В

Типовой проект 903-2-11 Альбом VI

26.05.01.002

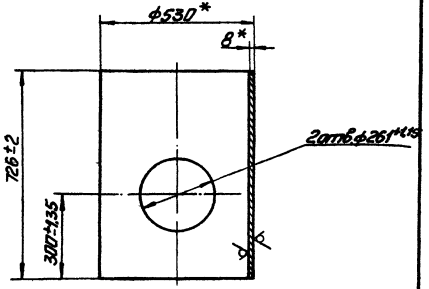

*Размеры для справок.

Изм.	Лист	№ докум.	Подп.	Дата	26.05.01.001		
Разраб.		Ионова			Корпус	Лит.	Масса 71,4	Масштаб 1:10
Пров.		Зилгалвис				Лист	Листов 1
Гл. спец.		Суконосов			Труба 530×8 ГОСТ 10704-76 / ВСт3пс5 ГОСТ 10705-63*	Госстрой Латв. ССР ЛАТГИПРОПРОМ 2. Рига	
Н. контр.		Колмец					
Утв.		Рудина					

Копировал: Мак Формат 11В

26.05.00.000СБ

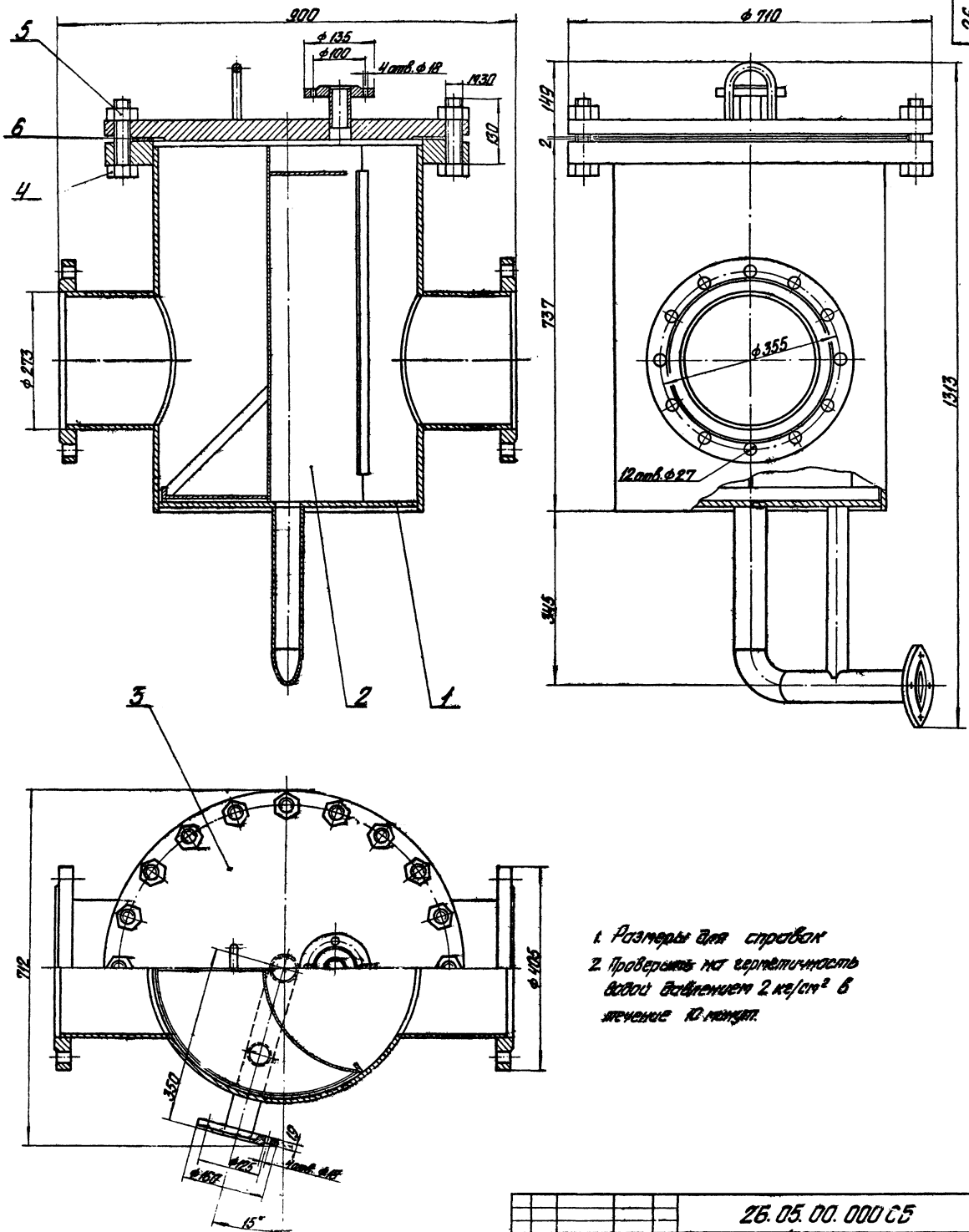

1. Размеры для справок
2. Проверить на герметичность водой давлением 2 кг/см² в течение 10 минут.

				26.05.00.000СБ			
Изм.	Лист	№ докум.	Подп.	Дата	Фильтр грубой очистки мазута Ду 250	Лит.	Масса	Масштаб
Разраб.		Зигалвис		24.XII			344,5	1:5
Пров.		Калмец			Сборочный чертеж	Лист	Листов	
Гл. спец.		Фомичев				Госстрой Литв. ССР ПАТТИПРОПРОМ г. Рига		
Н. контр.		Калмец						
Утв.		Рубинс						

Типовой проект 903-2-11 Альбом VI

26.05.01.000 СБ

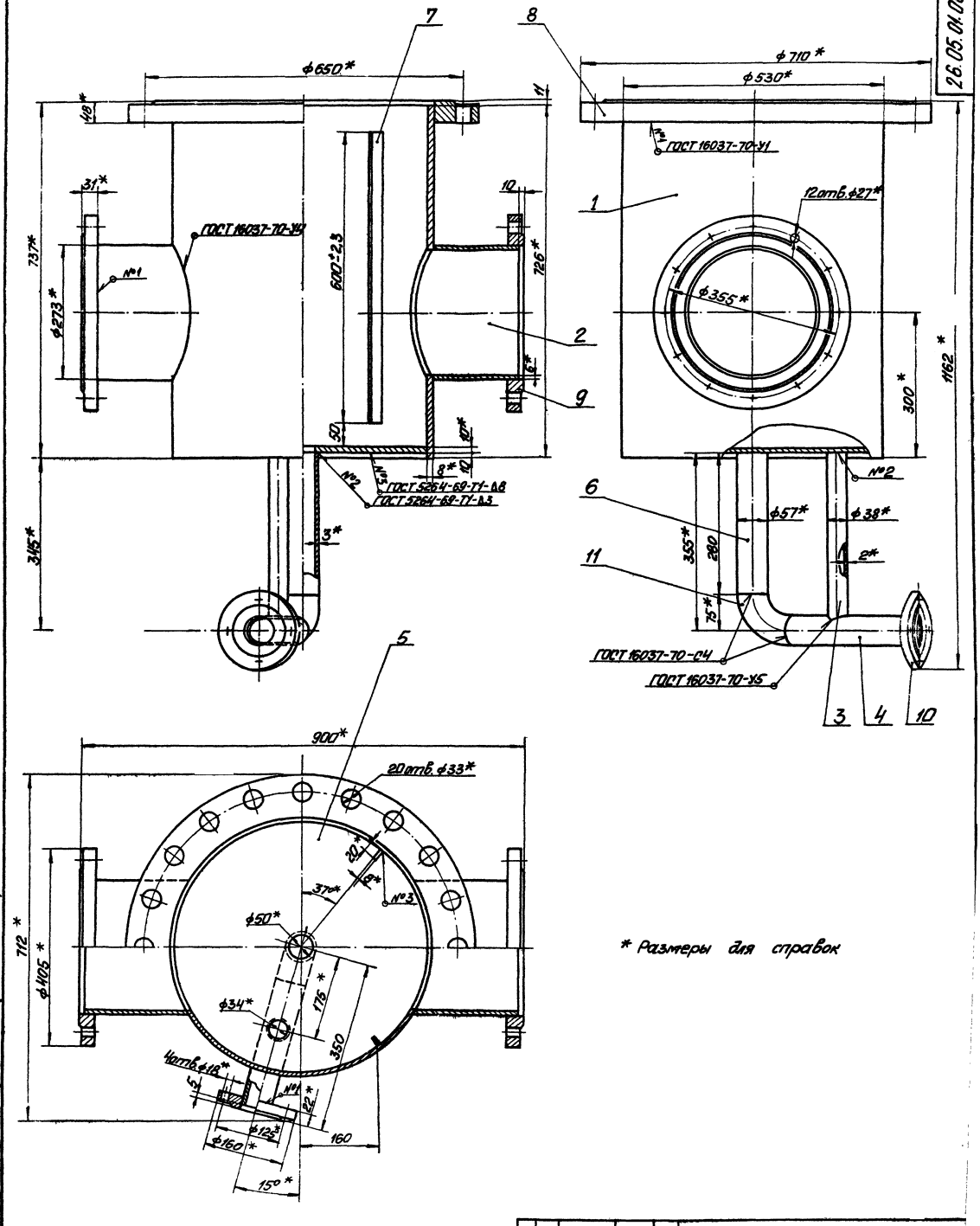

* Размеры для справок

					26.05.01.000 СБ			
Изм.	Лист	№ докум.	Подп.	Дата	Корпус с патрубком	Лит.	Масса	Масшт.
Разраб.		Зилгалвис					195,4	1:5
Пров.		Колмец			Сборочный чертёж.	Лист	Листов 1	
Гл. спец.		Сухоносов				Госстрой Латв.		
Н. контр.		Колмец				ЛАТГИПРОПРОМ г. Рига		
Утв.		Рубинс						

Копировал: [illegible]

Формат 22

Альбом VI

Типовой проект 903-2-11

Инв. № подл. | Подп. и дата | Взам. инв. № | Инв. № дубл. | Подп. и дата

Типовой проект 903-2-11 Альбом VII

26.05.01.002

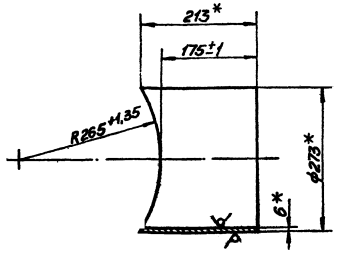

* Размеры для справок.

Изм. Лист № докум. Подп. Дата	26.05.01.002				
Разраб. Ценова Инженер	Патрубок		Лит.	Масса	Масштаб
Пров. Зинкайлик				7,7	1:5
Гл. спец. Сухоносов			Лист	Листов 1	
Н. контр. Налепец			Госстрой СССР Союзглавтехуправление		
Утв. Рыбинс	Труба 273×6 ГОСТ 10704-76 / В Ст3пс5 ГОСТ 10705-63*		ЛАТГИПРОПРОМ г. Рига		

Копировал: Малг. Формат А1Б

Типовой проект 903-2-11 Альбом VII

26.05.01.003

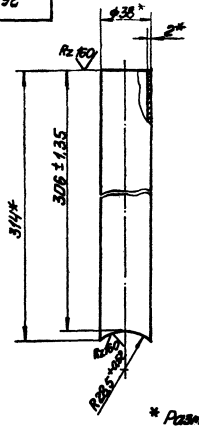

* Размеры для справок.

Изм. Лист № докум. Подп. Дата	26.05.01.003				
Разраб. Ценова Инженер	Патрубок		Лит.	Масса	Масштаб
Пров. Зинкайлик				0,55	1:2
Гл. спец. Сухоносов			Лист	Листов 1	
Н. контр. Налепец			Госстрой СССР Союзглавтехуправление		
Утв. Рыбинс	Труба 38×2 ГОСТ 10704-76 / В Ст3пс5 ГОСТ 10705-63*		ЛАТГИПРОПРОМ г. Рига		

Копировал: Малг. Формат А1Б

Типовой проект 903-2-11 Альбом VII

26.05.01.004

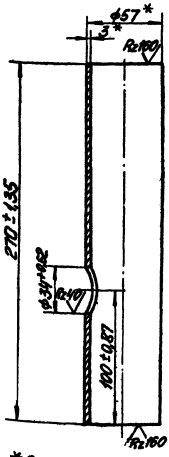

* Размеры для справок.

Изм. Лист № докум. Подп. Дата	26.05.01.004				
Разраб. Ценова Инженер	Патрубок		Лит.	Масса	Масштаб
Пров. Зинкайлик				1,06	1:2
Гл. спец. Сухоносов			Лист	Листов 1	
Н. контр. Налепец			Госстрой СССР Союзглавтехуправление		
Утв. Рыбинс	Труба 57×3 ГОСТ 10704-76 / В Ст3пс5 ГОСТ 10705-63*		ЛАТГИПРОПРОМ г. Рига		

Копировал: Малг. Формат А1Б

Типовой проект 903-2-11 Альбом VII

26.05.01.005

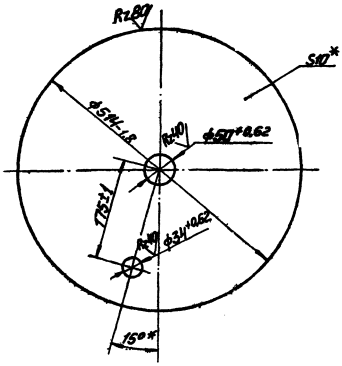

* Размеры для справок.

Изм. Лист № докум. Подп. Дата	26.05.01.005				
Разраб. Ценова Инженер	Днище		Лит.	Масса	Масштаб
Пров. Зинкайлик				16,1	1:5
Гл. спец. Сухоносов			Лист	Листов 1	
Н. контр. Налепец			Госстрой СССР Союзглавтехуправление		
Утв. Рыбинс	Лист 10 ГОСТ 14896-73 / Б. Ст. 3 кп/пс ГОСТ 14637-79*		ЛАТГИПРОПРОМ г. Рига		

Копировал: Малг. Формат А1Б

26.05.01.006

Типовой проект 903-2-11 Альбом VI

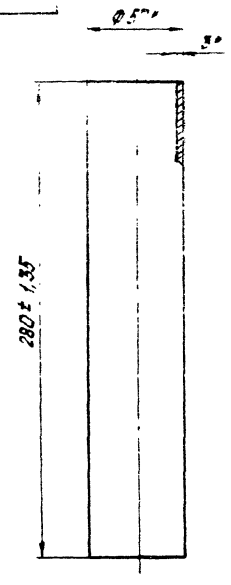

* Размеры для справок

Изм.	Лист	№ докум.	Подп.	Дата	26.05.01.006		
Разраб.		Цонова		2.VI.78	Патрубок	Лит.	Масса 1,12	Масштаб 1:2
Пров.		Зилгалвис				Лист	Листов 1
Гл.спец.		Сухоносов			Труба 57×3 ГОСТ 10704-76 / ВСт3пс5 ГОСТ 10705-63*	Госстрой Латв.ССР ЛАТГИПРОПРОМ г. Рига	
Н.контр.		Колмец		3.VI.78			
Утв.		Рубинс		4.VI.78			

Копировал: Белоконь Формат 11

26.05.01.007

Типовой проект 903-2-11 Альбом VI

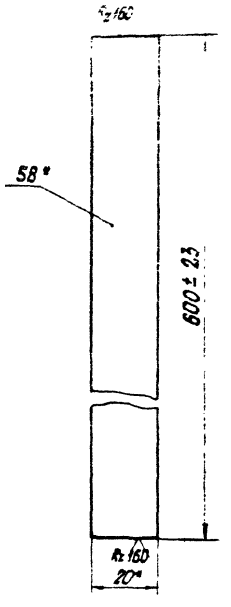

1.* Размеры для справок

Изм.	Лист	№ докум.	Подп.	Дата	26.05.01.007		
Разраб.		Куропова		2.VI.78	Ребро	Лит.	Масса 0,76	Масштаб 1:1
Пров.		Зилгалвис				Лист	Листов 1
Гл.спец.		Сухоносов			Полоса 8×20 ГОСТ 103-76 / ВСт3сп3 ГОСТ 535-58	Госстрой Латв.ССР ЛАТГИПРОПРОМ г. Рига	
Н.контр.		Колмец		3.VI.78			
Утв.		Рубинс		4.VI.78			

Копировал: Белоконь Формат 11

26.05.02.000 СБ

Типовой проект 903-2-11 Альбом VI

Вид А

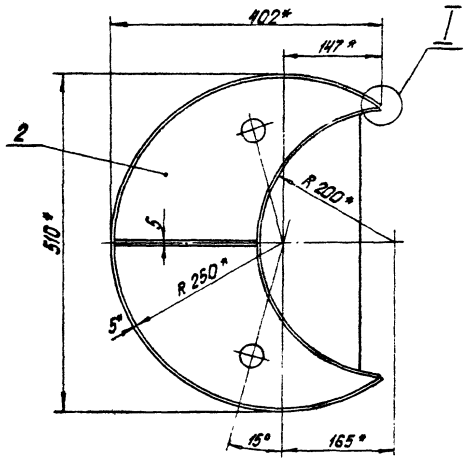

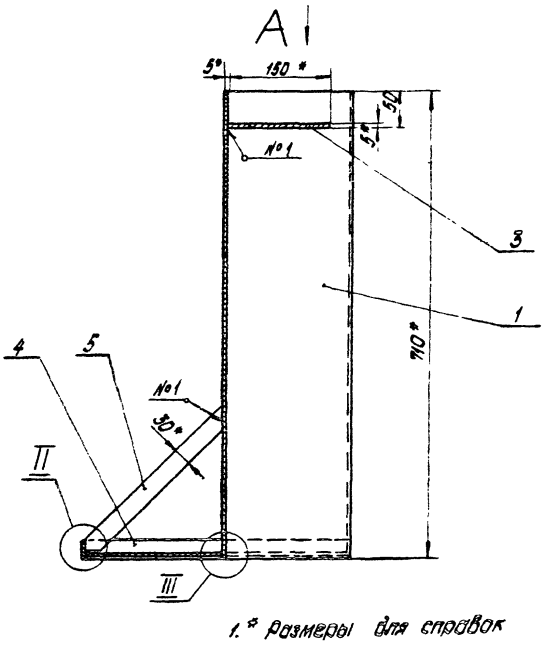

1.* Размеры для справок

2. Неуказанные предельные отклонения размеров по СМ9

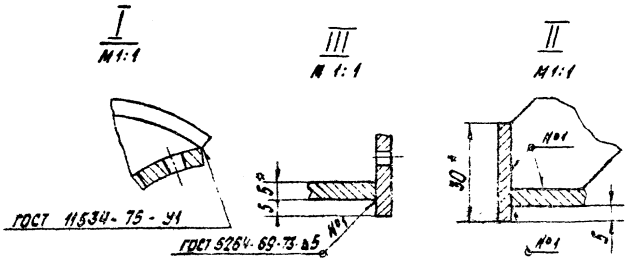

Изм.	Лист	№ докум.	Подп.	Дата	26.05.02.000 СБ		
Разраб.		Зилгалвис		2 м	Сетка Сборочный чертеж	Лит.	Масса 19,8	Масштаб 1:5
Пров.		Колмец		2.VI.78		Лист	Листов 1
Гл.спец.		Сухоносов				Госстрой Латв.ССР ЛАТГИПРОПРОМ г. Рига	
Н.контр.		Колмец		3.VI.78			
Утв.		Рубинс		4.VI.78			

Копировал: Белоконь Формат 11

Типовой проект 903-2-11 Альбом VI

26.05.02.001

Развёртка

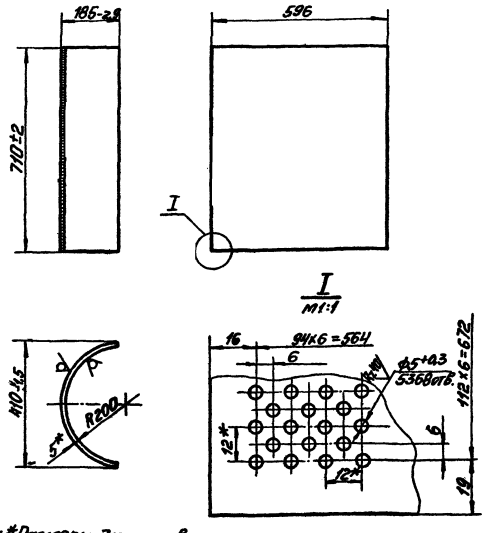

1. *Размеры для справок.
2. Неуказанные предельные отклонения размеров по СМ9.

Изм.	Лист	№ докум.	Подп.	Дата
Разраб.		Ионова		
Пров.		Зигалвик		
Гл. спец.		Сухоносов		
Н. контр.		Колмец		
Утв.		Рубинс		

26.05.02.001

Сетка

Лит.	Масса	Масштаб
	12,8	1:10

Лист 5 ГОСТ 19903-74 / Вст3сп3 ГОСТ 14637-69*

Лист | Листов 1

Госстрой Латв. ССР ЛАТГИПРОПРОМ г. Рига

Копировал: Мак

Формат 11В

Подп. и дата | Инв. № подл. | Взам. инв. № | Инв. № дубл. | Подп. и дата

Типовой проект 903-2-11 Альбом VI

26.05.02.002

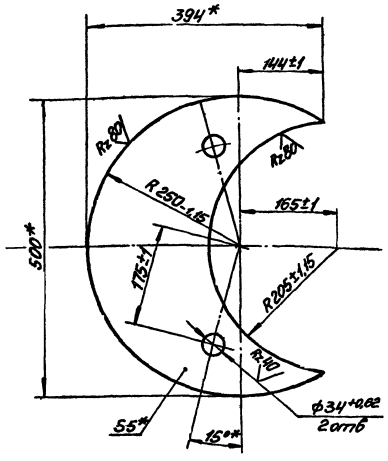

* Размеры для справок.

Изм.	Лист	№ докум.	Подп.	Дата
Разраб.		Кирилова		
Пров.		Зигалвик		
Гл. спец.		Сухоносов		
Н. контр.		Колмец		
Утв.		Рубинс		

26.05.02.002

Донышко

Лит.	Масса	Масштаб
	3,75	1:5

Лист 5 ГОСТ 19903-74 / Вст3сп3 ГОСТ 14637-69*

Лист | Листов 1

Госстрой Латв. ССР ЛАТГИПРОПРОМ г. Рига

Копировал: Мак

Формат 11В

Подп. и дата | Инв. № подл. | Взам. инв. № | Инв. № дубл. | Подп. и дата

Типовой проект 903-2-11 Альбом VI

26.05.02.003

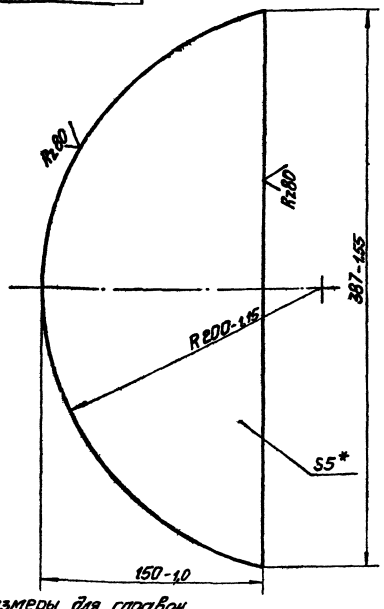

* Размеры для справок.

Изм.	Лист	№ докум.	Подп.	Дата
Разраб.		Кирилова		
Пров.		Зигалвик		
Гл. спец.		Сухоносов		
Н. контр.		Колмец		
Утв.		Рубинс		

26.05.02.003

Ручка

Лит.	Масса	Масштаб
	1,7	1:2

Лист 5 ГОСТ 19903-74 / Вст3сп3 ГОСТ 14637-69*

Лист | Листов 1

Госстрой Латв. ССР ЛАТГИПРОПРОМ г. Рига

Копировал: Мак

Формат 11В

Подп. и дата | Взам. инв. № | Инв. № дубл. | Подп. и дата

Типовой проект 903-2-11 Альбом VI

26.05.02.004

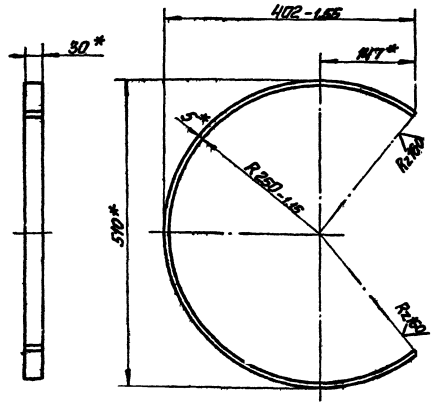

1. * Размеры для справок.

Изм.	Лист	№ докум.	Подп.	Дата
Разраб.		Кирилова		
Пров.		Зигалвик		
Гл. спец.		Сухоносов		
Н. контр.		Колмец		
Утв.		Рубинс		

26.05.02.004

Бортик

Лит.	Масса	Масштаб
	1,3	1:5

Полоса 5×30 ГОСТ 103-76 / Вст3сп3 ГОСТ 535-56*

Лист | Листов 1

Госстрой Латв. ССР ЛАТГИПРОПРОМ г. Рига

Копировал: Мак

Формат 11В

Подп. и дата | Взам. инв. № | Инв. № дубл. | Подп. и дата

Типовой проект 903-2-11 Альбом VI

26.05.02.005

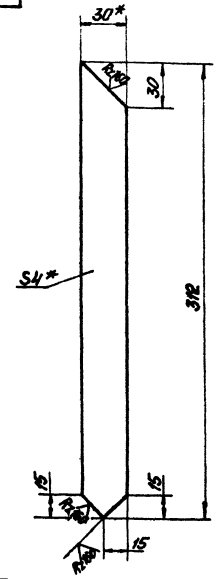

1. * Размеры для справок.
2. Неуказанные предельные отклонения размеров по СМ9.

Изм.	Лист	№ докум.	Подп.	Дата	Соединитель	Лит.	Масса 0,28	Масштаб 1:2
Разраб.		Ионова						
Пров.		Зилгалвис				Лист	Листов 1	
Гл. спец.		Сухоносов			Полоса 4×30 ГОСТ 103-76 / В Ст3сп3 ГОСТ 535-58	Госстрой Латв. ССР ЛАТГИПРОПРОМ г. Рига		
Н. контр.		Колмец						
Утв.		Рубинс						

Копировал: Мак

Формат 11В

21

Типовой проект 903-2-11 Альбом VI

26.05.03.000СБ

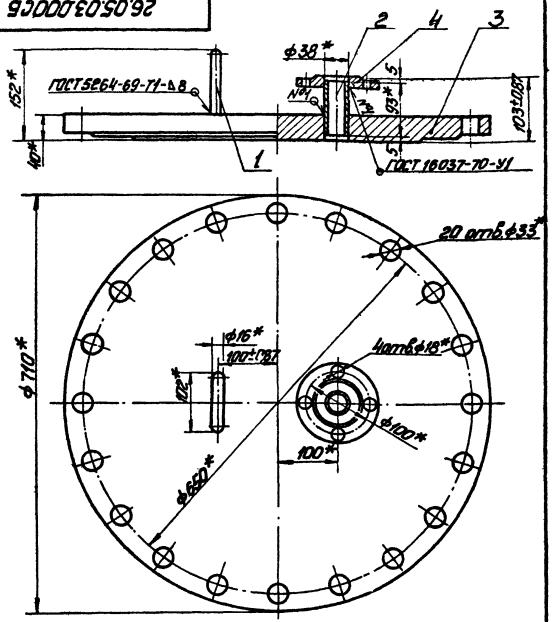

* Размеры для справок.

Изм.	Лист	№ докум.	Подп.	Дата	Крышка Сборочный чертёж	Лит.	Масса 102,5	Масштаб 1:5
Разраб.		Зилгалвис						
Пров.		Колмец				Лист	Листов 1	
Гл. спец.		Сухоносов				Госстрой Латв. ССР ЛАТГИПРОПРОМ г. Рига		
Н. контр.		Колмец						
Утв.		Рубинс						

Копировал: Мак

Формат 11В

Типовой проект 903-2-11 Альбом VI

26.05.03.001

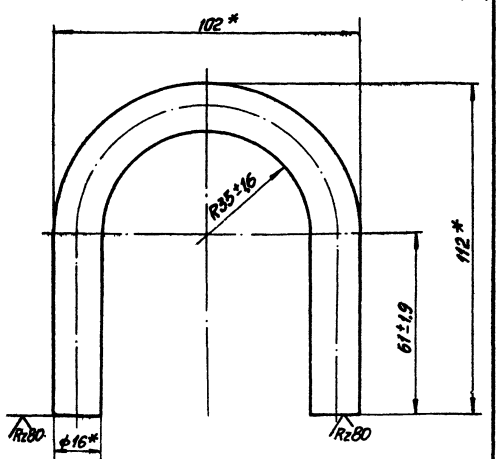

* Размеры для справок.

Изм.	Лист	№ докум.	Подп.	Дата	Скоба	Лит.	Масса 0,4	Масштаб 1:1
Разраб.		Ионова						
Пров.		Зилгалвис				Лист	Листов 1	
Гл. спец.		Сухоносов			Круг В-16 ГОСТ 2590-71 / В Ст3сп3 ГОСТ 535-58	Госстрой Латв. ССР ЛАТГИПРОПРОМ г. Рига		
Н. контр.		Колмец						
Утв.		Рубинс						

Копировал: Мак

Формат 11В

Типовой проект 903-2-11 Альбом VI

26.05.03.002

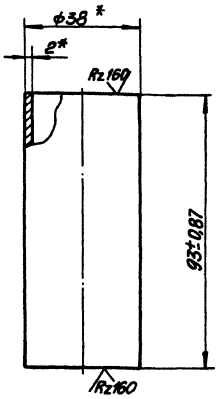

* Размеры для справок.

Изм.	Лист	№ докум.	Подп.	Дата	Патрубок	Лит.	Масса 0,138	Масштаб 1:1
Разраб.		Ионова						
Пров.		Зилгалвис				Лист	Листов 1	
Гл. спец.		Сухоносов			Труба 38×2 ГОСТ 10704-76 / В Ст3пс5 ГОСТ 10705-63	Госстрой Латв. ССР ЛАТГИПРОПРОМ г. Рига		
Н. контр.		Колмец						
Утв.		Рубинс						

Копировал: Мак

Формат 11В

26.05.03.003

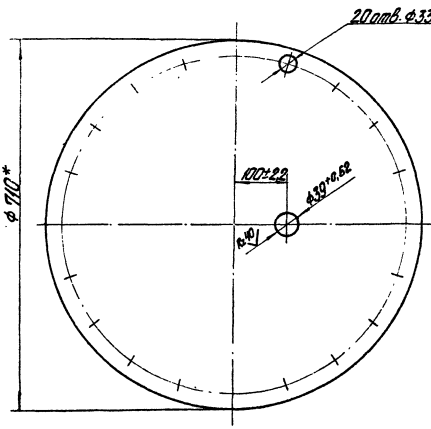

* Размеры для справок.

						26.05.03.003	
Гл. инж. проекта	Ионайтис						
Нач. отд.	Ионайтис					Крышка	Лит. / Масса / Масштаб: 100,3 / 1:5
Гл. спец.	Сикоморов						Лист / Листов 1
Ст. инж.	Куцина					Заготовка: заглушка 500-16 ГОСТ 12836-67	Госстрой СССР ЛатГИПРОПРОМ им. Рудзутака
Копировал						Формат А2	

26.06.01.000 СБ

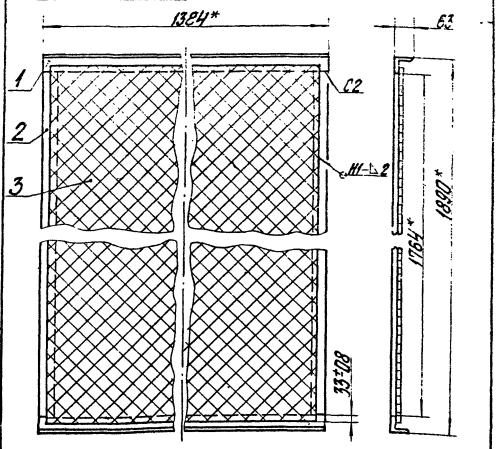

1. * Размеры для справок.
2. Сварные швы по ГОСТ 5264-69.

Гл. инж. проекта	Ионайтис					26.06.01.000 СБ	
Нач. отд.	Ионайтис					Щит задний	Лит. / Масса / Масштаб: 34,0 / 1:10
Разраб.	Ионайтис					Сборочный чертёж	Лист / Листов 1
Пров.	Колмец						Госстрой СССР ЛатГИПРОПРОМ им. Рудзутака
Гл. спец.	Сикоморов						
Н. контр.	Колмец						
Утв.	Куцина						
Копировал						Формат А2	

26.06.00.000 СБ

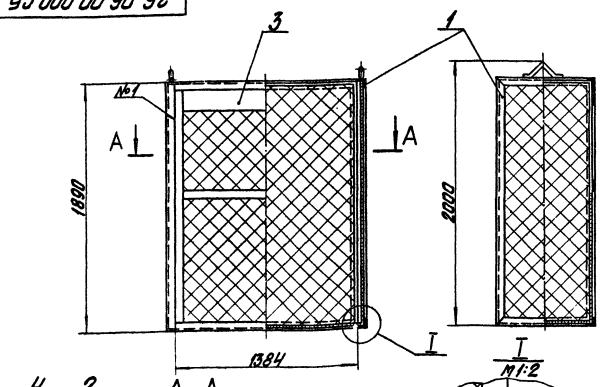

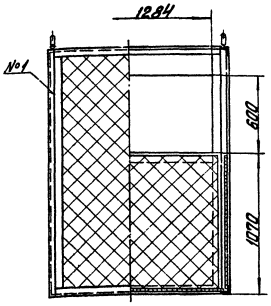

Размеры для справок

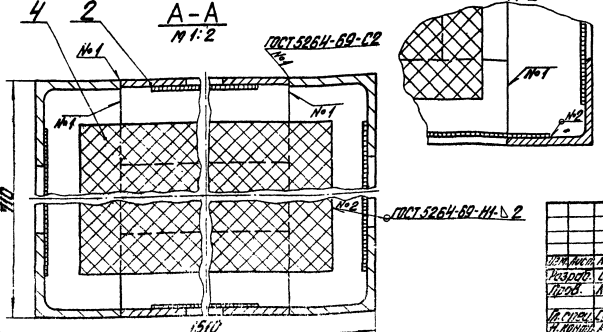

Гл. инж. проекта	Ионайтис					26.06.00.000 СБ	
Нач. отд.	Ионайтис					Ящик с сеткой	Лит. / Масса / Масштаб: 146 / 1:20
Разраб.	Ионайтис					Сборочный чертёж	Лист / Листов 1
Пров.	Колмец						Госстрой СССР ЛатГИПРОПРОМ им. Рудзутака
Гл. спец.	Сикоморов						
Н. контр.	Колмец						
Утв.	Куцина						
Копировал						Формат А2	

26.06.01.001

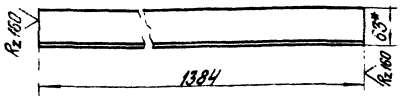

* Размер для справок.

Изм.	Лист	№ докум.	Подп.	Дата	Уголок	Лит.	Масса 8,0	Масштаб 1:5
Разраб.		Курлова					
Пров.		Колмец				Лист	Листов 1
Гл. спец.		Сухоносов			Уголок Б63х63х6 ГОСТ 8509-72 / Вст3сп3 ГОСТ 535-58*	Госстрой Латв. ССР ЛАТГИПРОПРОМ г. Рига	
Н. контр.		Колмец					
Утв.		Рубинс					

Копировал Бролиша — Формат 11

Типовой проект 903-2-11 Альбом VI

26.02.03.100СБ

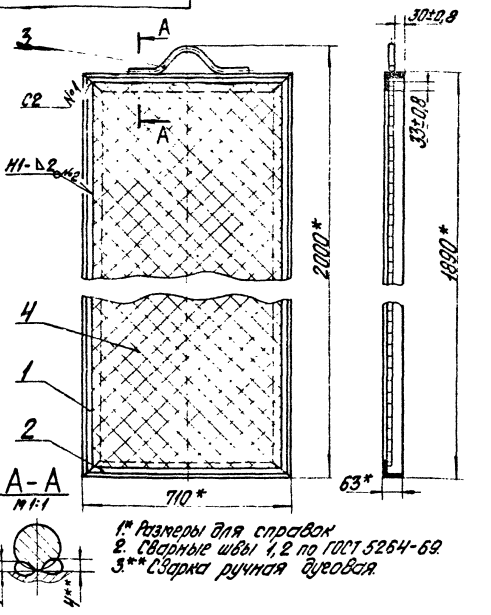

1.* Размеры для справок
2. Сварные швы 1,2 по ГОСТ 5264-69.
3.** Сварка ручная дуговая.

Изм.	Лист	№ докум.	Подп.	Дата	Щит боковой	Лит.	Масса 34,1	Масштаб 1:10
Разраб.		Зеленевский			Сборочный чертеж		
Пров.		Зилгалвис				Лист	Листов 1
Гл. спец.		Сухоносов				Госстрой Латв. ССР ЛАТГИПРОПРОМ г. Рига	
Н. контр.		Колмец					
Утв.		Рубинс					

Копировал Бролиша — Формат 11А

Инв. № подл. | Подп. и дата | Взам. инв. № | Инв. № дубл. | Подп. и дата

26.02.03.101

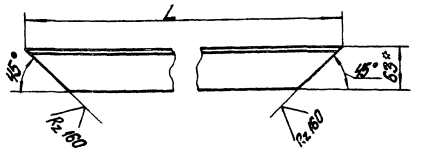

Обозначение	L, мм	Масса, кг
26.02.03.101	1890±3,5	10,3
-01	710±2,5	3,91

* Размер для справок

Изм.	Лист	№ докум.	Подп.	Дата	Уголок	Лит.	Масса см. табл.	Масштаб —
Разраб.		Зеленевский					
Пров.		Зилгалвис				Лист	Листов 1
Гл. спец.		Сухоносов			Уголок Б63х63х6 ГОСТ 8509-72 / Вст3сп3 ГОСТ 535-58*	Госстрой Латв. ССР ЛАТГИПРОПРОМ г. Рига	
Н. контр.		Колмец					
Утв.		Рубинс					

Копировал Бролиша — Формат 11А

Типовой проект 903-2-11 Альбом VI

26.02.03.102

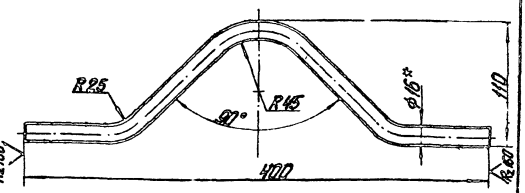

1.* Размер для справок.
2. Неуказанные предельные отклонения размеров по СМ9.

Изм.	Лист	№ докум.	Подп.	Дата	Ручка	Лит.	Масса 0,757	Масштаб 1:2,5
Разраб.		Зеленевский					
Пров.		Зилгалвис				Лист	Листов 1
Гл. спец.		Сухоносов			Круг 8-16 ГОСТ 2590-71 / 20 ГОСТ 1050-74*	Госстрой Латв. ССР ЛАТГИПРОПРОМ г. Рига	
Н. контр.		Колмец					
Утв.		Рубинс					

Копировал Бролиша — Формат 11А

Типовой проект 903-2-11 Альбом VI

26.06.02.000 СБ

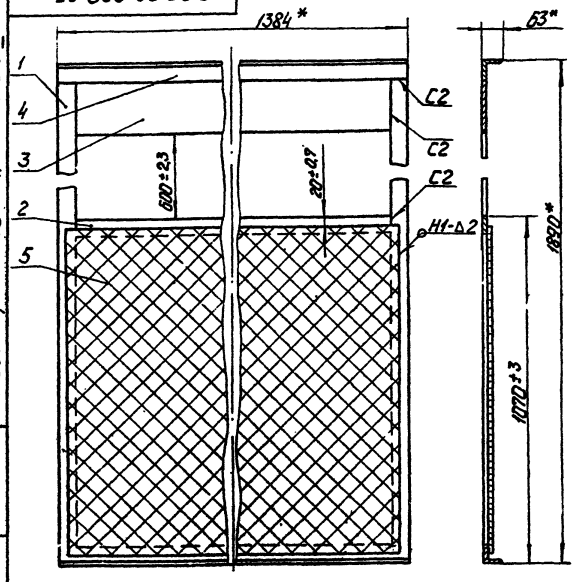

1 *Размеры для справок.
2 Сварные швы по ГОСТ 5264-69.

Изм.	Лист	№ докум.	Подп.	Дата	26.06.02.000 СБ	Лит.	Масса	Масштаб
Разраб.		Ионова		2.8.78	Щит передний Сборочный чертеж.		39,54	1:10
Пров.		Колмец		4.11.78		Лист	Листов 1	
Гл.спец.		Сухоносов				Госстрой	Латв. ССР	
Н.контр.		Колмец				ЛАТГИПРОПРОМ г. Рига		
Утв.		Рубинс		4.11.78				

Копировал: Чубанова Формат 11

Типовой проект 903-2-11 Альбом VI

26.06.02.001

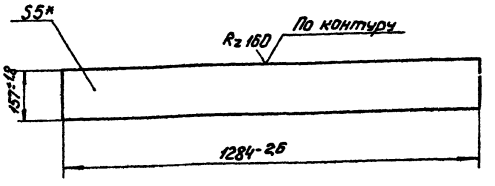

*Размер для справок

Изм.	Лист	№ докум.	Подп.	Дата	26.06.02.001	Лит.	Масса	Масштаб
Разраб.		Курлова		2.8.78	Лист		7,9	1:10
Пров.		Колмец		4.11.78		Лист	Листов 1	
Гл.спец.		Сухоносов			Лист 5ГОСТ 19903-74 / ВСт3сп3 ГОСТ 14637-69*	Госстрой	Латв. ССР	
Н.контр.		Колмец				ЛАТГИПРОПРОМ г. Рига		
Утв.		Рубинс		4.11.78				

Копировал: Чубанова Формат 11

Типовой проект 903-2-11 Альбом II

26.02.03.301

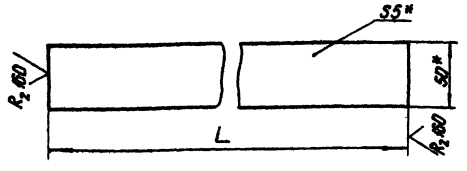

Обозначение	L мм	Масса, кг
26.02.03.301	1764±3,5	3,46
-01	984±2,8	1,93
-02	1284±3	2,52

*Размеры для справок.

Изм.	Лист	№ докум.	Подп.	Дата	26.02.03.301	Лит.	Масса	Масштаб
Разраб.		Зеленевский		2.8.78	Полоса		см табл.	—
Пров.		Зиновьев				Лист	Листов 1	
Гл.спец.		Сухоносов			Полоса 5×50 ГОСТ 103-75 / ВСт3сп3 ГОСТ 535-58*	Госстрой	Латв. ССР	
Н.контр.		Колмец				ЛАТГИПРОПРОМ		
Утв.		Рубинс		4.11.78				

Копировал: Чубанова Формат

Типовой проект 903-2-11 Альбом VI

26.02.02.002

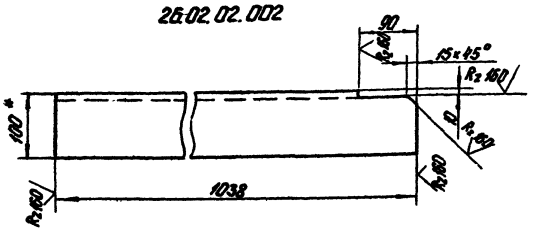

26.02.02.002-01 - зеркальное отражение
Остальное - см. 26.02.02.002
М 1:10

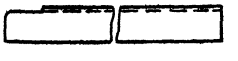

1* Размер для справок
2 Неуказанные предельные отклонения размеров по СМ9.

Изм.	Лист	№ докум.	Подп.	Дата	26.02.02.002	Лит.	Масса	Масштаб
Разраб.		Зеленевский		2.8.78	Консоль		15,7	1:5
Пров.		Зиновьев				Лист	Листов 1	
Гл.спец.		Сухоносов			Консоль Б-100×100×10 ГОСТ 8509-72 / ВСт3сп3 ГОСТ 535-58*	Госстрой	Латв. ССР	
Н.контр.		Колмец				ЛАТГИПРОПРОМ г. Рига		
Утв.		Рубинс		4.11.78				

Копировал: Чубанова Формат 11

26.06.10.000 СБ

Типовой проект 903-2-11 Альбом VII

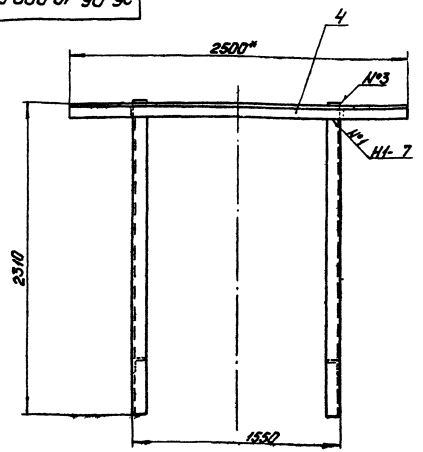

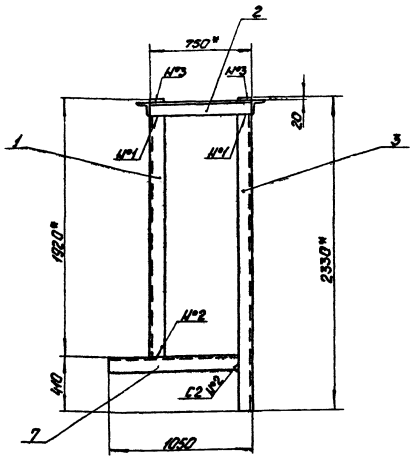

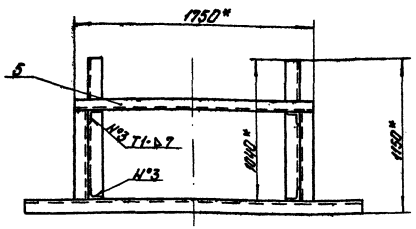

1* Размеры для справок
2 Неуказанные предельные отклонения размеров по СНиП
3 Сварные швы по ГОСТ 5264-69.

Изм.	Лист	№ докум.	Подп.	Дата	26.06.10.000 СБ		
Разраб.		Иванова		28.10	Рама	Лит.	Масса	Масштаб
Пров.		Кольчец		28.10	Сборочный чертёж		247	1:20
Н. контр.		Кольчец		28.10		Лист	Листов 1
Утв.		Рубинс		28.10		Госстрой Латв. ССР ЛАТГИПРОПРОМ г. Рига	

Копировал: Чубанова Формат 12Г

26.02.02.001

Типовой проект 903-2-11 Альбом VII

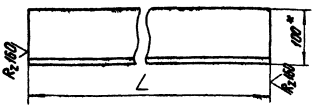

Обозначение		L, мм	Масса, кг
26.02.02.001		2580±9.0	39,0
	-01	1920±7.0	29,0
	-02	750±5	11,35
	-03	2100-8	34,8
	-04	1450±6.5	21,9
	-05	2330±4	35,2
	-06	2500±3.5	37,8
	-07	1750±3	26,5

*Размер для справок

Изм.	Лист	№ докум.	Подп.	Дата	26.02.02.001		
Разраб.		Зверковский		28.10	Уголок	Лит.	Масса	Масштаб
Пров.		Зингаевич		28.10			см. табл.	—
Н. контр.		Кольчец		28.10		Лист	Листов 1
Утв.		Рубинс		28.10		Госстрой Латв. ССР ЛАТГИПРОПРОМ г. Рига	

Уголок Б100×100×10 ГОСТ 8509-72 / Вст 3сп3 ГОСТ 535-58*

Копировал: Чубанова Формат 1:8

26.06.20.000 СБ

Типовой проект 903-2-11 Альбом VII

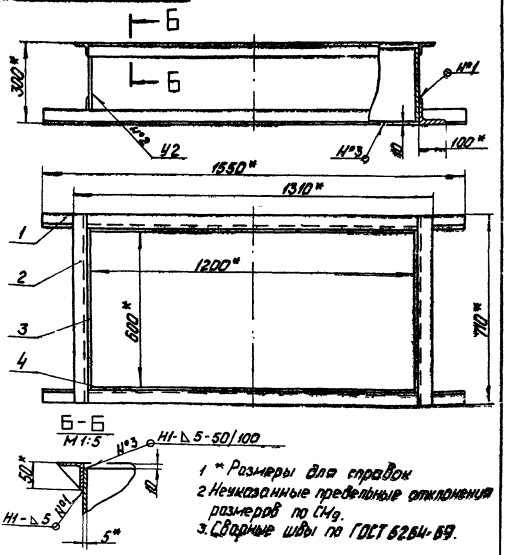

1* Размеры для справок
2 Неуказанные предельные отклонения размеров по СНиП.
3. Сварные швы по ГОСТ 5264-69.

Изм.	Лист	№ докум.	Подп.	Дата	26.06.20.000 СБ		
Разраб.		Иванова		28.10	Патрубок	Лит.	Масса	Масштаб
Пров.		Кольчец		28.10	Сборочный чертеж		78,5	1:10
Н. контр.		Кольчец		28.10		Лист	Листов 1
Утв.		Рубинс		28.10		Госстрой Латв. ССР ЛАТГИПРОПРОМ г. Рига	

Копировал: Чубанова Формат 1:8

Типовой проект 903-2-11 Альбом VI

26.02.01.001

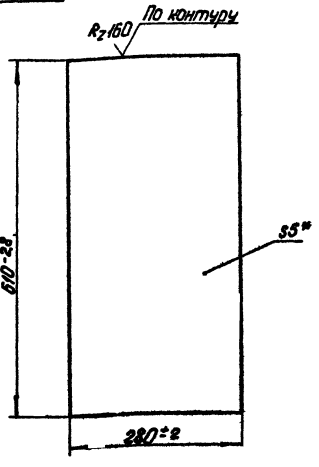

* Размеры для справок

Изм.	Лист	№ докум.	Подп.	Дата
Разраб.		Ландаренко		
Пров.		Зилгалвис		
Гл. спец.		Сухоносов		
Н. контр.		Колмец		
Утв.		Рубинс		

Стенка

Лит.	Масса	Масштаб
	6,7	1:5

Лист 5 ГОСТ 19903-74 / ВСт3сп3 ГОСТ 14637-69*

Лист | Листов 1

Госстрой Латв. ССР ЛАТГИПРОПРОМ г. Рига

Копировал: Чубанова

Формат 11

Типовой проект 903-2-11 Альбом VI

26.06.20.001

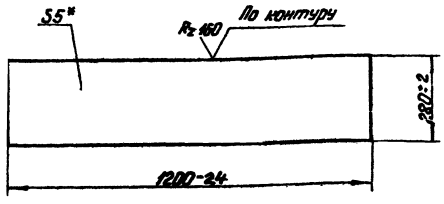

* Размер для справок

Изм.	Лист	№ докум.	Подп.	Дата
Разраб.		Ионова		
Пров.		Колмец		
Гл. спец.		Сухоносов		
Н. контр.		Колмец		
Утв.		Рубинс		

Стенка

Лит.	Масса	Масштаб
	13,2	1:10

Лист 5 ГОСТ 19903-74 / ВСт3сп3 ГОСТ 14637-69*

Лист | Листов 1

Госстрой Латв. ССР ЛАТГИПРОПРОМ г. Рига

Копировал: Чубанова

Формат 11

Типовой проект 903-2-11 Альбом VI

26.06.20.100 СБ

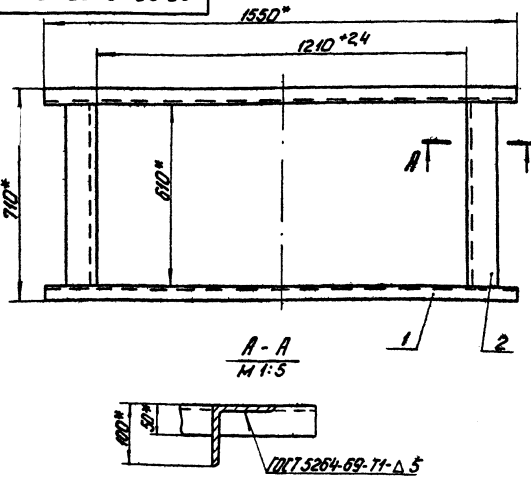

* Размеры для справок

Изм.	Лист	№ докум.	Подп.	Дата
Разраб.		Ионова		
Пров.		Колмец		
Гл. спец.		Сухоносов		
Н. контр.		Колмец		
Утв.		Рубинс		

Фланец

Сборочный чертеж.

Лит.	Масса	Масштаб
	24,1	1:10

Лист | Листов 1

Госстрой Латв. ССР ЛАТГИПРОПРОМ г. Рига

Копировал: Чубанова

Формат 11

Типовой проект 903-2-11 Альбом VI

26.02.01.101

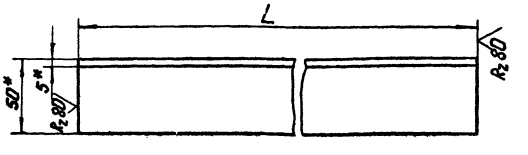

Наименование	Размер L, мм	Масса кг
26.02.01.101	1250±6	4,71
-01	910+2,2	3,42
-02	1550±6,5	5,85
-03	1210+1,2	4,6

* Размеры для справок

Изм.	Лист	№ докум.	Подп.	Дата
Разраб.		Ландаренко		
Пров.		Зилгалвис		
Гл. спец.		Сухоносов		
Н. контр.		Колмец		
Утв.		Рубинс		

6.02.01.101

Уголок 6-50×50×5 ВСт3сп3 ГОСТ

Лит.	Масса	Масштаб
	см. табл.	

Лист | Листов

Госстрой Латв. ССР ЛАТГИПРОПРОМ г. Рига

Копировал: Чубанова

Формат 11

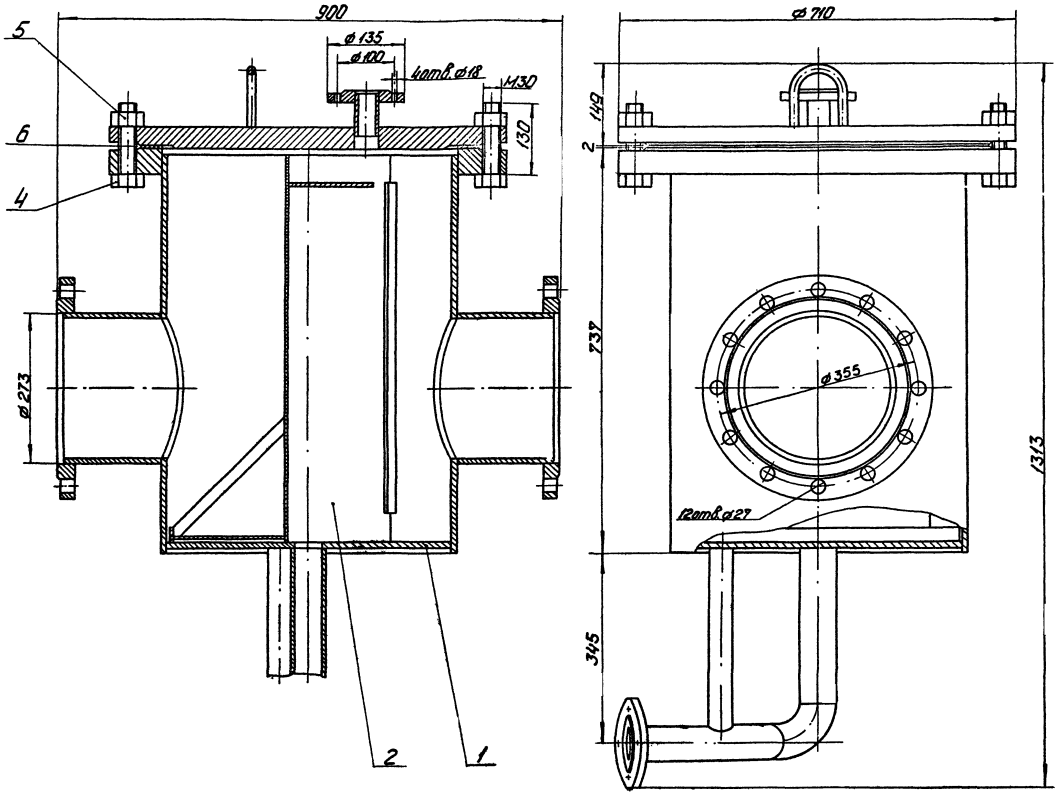

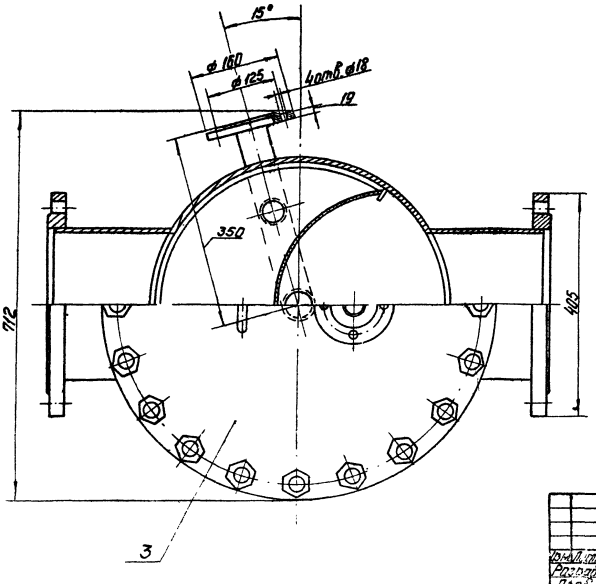

1. Размеры для справок
2. Проверить на герметичность водой давлением 2 кг/см² в течение 10 минут.

				26.07.00.000 СБ			
Изм.	Лист	№ докум.	Подп.	Дата	Фильтр грубой очистки мазута. Ду 250 Сборочный чертеж.	Лит.	Масса 344,5	Масштаб 1:5
Разраб.		Зинтолбис						
Пров.		Колмеи				Лист	Листов 1	
						Госстрой Лит. ССР ЛАТГИПРОПРОМ г. Рига		
Н. контр.								
Утв.								

Копировал: Чуванова

Формат 22В

Типовой проект 903-2-11 Альбом VI

Инв. № подл. | Подп. и дата | Взам. инв. № | Инв. № дубл. | Подп. и дата

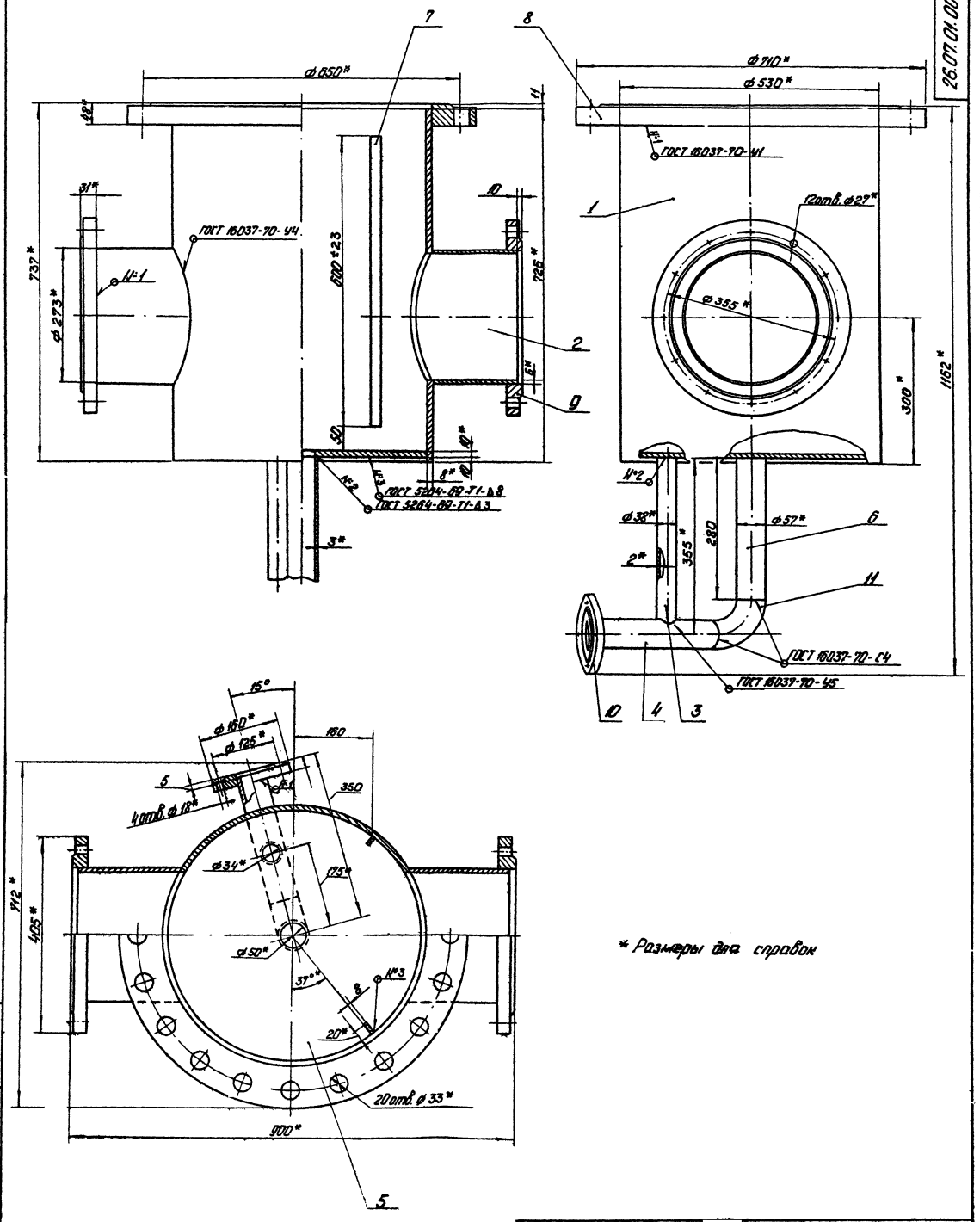

					26.07.01.000 СБ		
Изм.	Лист	№ докум.	Подп.	Дата	Корпус с патрубком	Лит.	Масса	Масштаб
Разраб.		Зилгалвис					195,4	1:5
Пров.		Колмеи			Сборочный чертеж.	Лист	Листов 1	
Гл. спец.		Сухомлов				Госстрой	Латв. ССР	
Н. отд.		Колмеи				ЛАТГИПРОПРОМ		
Утв.		Рудаков				г. Рига		
Нач. отдела		Чубанова				Формат 22А		

Типовой проект 903-2-11 Альбом VI

Подп. и дата | Взам. инв. № | Инв. № дубл. | Подп. и дата

Типовой проект 903-2-11 Альбом VI

Формат	Зона	Поз.	Обозначение	Наименование	Кол.	Примечание
				Документация		
11			28.01.01.000 СБ	Сборочный чертёж		
				Детали		
11		1	28.01.01.001	Диск	1	
11		2	28.01.01.002	Ручка	2	

Изм.	Лист	№ докум.	Подп.	Дата
Разраб.		Цонова		23.5.78
Пров.		Колмец		24.5.78
Гл. спец.		Сухоносов		
Н. контр.		Колмец		24.5.78
Утв.		Рубинс		4.11.88

28.01.01.000

Крышка люка

Лит. | Лист | Листов 1

Госстрой Латв. ССР ЛАТГИПРОПРОМ г. Рига

Копировал: Тук

Формат 11

Инв. № подл. | Подп. и дата | Взам. инв. № | Инв. № дубл. | Подп. и дата

Типовой проект 903-2-11 Альбом VI

Формат	Зона	Поз.	Обозначение	Наименование	Кол.	Примечание
				Документация		
12			28.04.01.000 СБ	Сборочный чертёж	1	
				Детали		
11		1	28.04.01.001	Рама	1	
11		2	28.04.01.002	Нога	2	
11		3	28.04.01.002-01	Нога	2	

Изм.	Лист	№ докум.	Подп.	Дата
Разраб.		Лондаренко		23.5.78
Пров.		Колмец		24.5.78
Гл. спец.		Сухоносов		
Н. контр.		Колмец		24.5.78
Утв.		Рубинс		4.11.88

28.04.01.000

Стол

Лит. | Лист | Листов 1

Госстрой Латв. ССР ЛАТГИПРОПРОМ г. Рига

Копировал: Тук

Формат 11

Инв. № подл. | Подп. и дата | Взам. инв. № | Инв. № дубл. | Подп. и дата

Типовой проект 903-2-11 Альбом VI

Формат	Зона	Поз.	Обозначение	Наименование	Кол.	Примечание
				Документация		
12			28.04.02.000 СБ	Сборочный чертеж	1	
				Детали		
11		1	28.01.01.002	Ручка	2	
11		2	28.04.02.002	Штырь	2	
11		3	28.04.02.003	Стенка	4	
11		4	28.04.02.004	Крышка	1	
11		5	28.04.02.005	Уголок	4	
				Стандартные изделия		
		6		Шайба 16 ГОСТ 11371-68	4	

Изм.	Лист	№ докум.	Подп.	Дата
Разраб.		Лондаренко		23.5.78
Пров.		Колмец		24.5.78
Гл. спец.		Сухоносов		
Н. контр.		Колмец		24.5.78
Утв.		Рубинс		4.11.88

28.04.02.000

Кожух

Лит. | Лист | Листов 1

Госстрой Латв. ССР ЛАТГИПРОПРОМ г. Рига

Копировал: Тук

Формат 11

Инв. № подл. | Подп. и дата | Взам. инв. № | Инв. № дубл. | Подп. и дата

Типовой проект 903-2-11 Альбом VI

Формат	Зона	Поз.	Обозначение	Наименование	Кол.	Примечание
				Документация		
11			28.10.00.000 СБ	Сборочный чертёж		
				Детали		
11		1	28.10.00.001	Диск	1	
11		2	28.01.01.002	Ручка	2	

Изм.	Лист	№ докум.	Подп.	Дата
Разраб.		Зилгалвис		23.5.78
Пров.		Колмец		24.5.78
Гл. спец.		Сухоносов		
Н. контр.		Колмец		24.5.78
Утв.		Рубинс		4.11.88

28.10.00.000

Крышка

Лит. | Лист | Листов 1

Госстрой Латв. ССР ЛАТГИПРОПРОМ г. Рига

Копировал: Тук

Формат 11

Инв. № подл. | Подп. и дата | Взам. инв. № | Инв. № дубл. | Подп. и дата

Типовой проект 903-2-11 Альбом VI

Формат	Зона	Поз.	Обозначение	Наименование	Кол.	Примечание
				Документация		
11			28.10.03.000 СБ	Сборочный чертеж		
				Детали		
11		1	28.05.02.001	Фланец	1	
11		2	28.10.03.001	Обечайка	1	
11		3	28.05.02.003	Фланец	1	

Инв.№ подл. | Подпись и дата | Взам. инв.№ | Инв.№ дубл. | Подпись и дата

28.10.03.000

Изм.	Лист	№ докум.	Подп.	Дата
Разраб.		Шонава		
Пров.		Колтец		
Гл. спец.		Сиханосов		
Н. контр.		Колтец		
Утв.		Рубинс		

Корпус люка Ду 1000

Лит.	Лист	Листов
		1

Госстрой Латв. ССР ЛАТГИПРОПРОМ г. Рига

Копировал: Давыдова Формат А4

Типовой проект 903-2-11 Альбом VI

Формат	Зона	Поз.	Обозначение	Наименование	Кол.	Примечание
				Документация		
12			28.06.01.000 СБ	Сборочный чертеж		
				Сборочные единицы		
11		1	28.06.01.100	Фланец	1	
11		2	28.06.01.200	Фланец	1	
				Детали		
11		3	28.06.01.001	Стенка	2	
11		4	28.06.01.002	Стенка	2	

Инв.№ подл. | Подпись и дата | Взам. инв.№ | Инв.№ дубл. | Подпись и дата

28.06.01.000

Изм.	Лист	№ докум.	Подп.	Дата
Разраб.		Шонава		
Пров.		Зилгалвис		
Гл. спец.		Сиханосов		
Н. контр.		Колтец		
Утв.		Рубинс		

Короб

Лит.	Лист	Листов
		1

Госстрой Латв. ССР ЛАТГИПРОПРОМ г. Рига

Копировал: Давыдова Формат А4

Типовой проект 903-2-11 Альбом VI

Формат	Зона	Поз.	Обозначение	Наименование	Кол.	Примечание
				Документация		
11			28.06.01.100 СБ	Сборочный чертеж		
				Детали		
БЧ		1	28.06.01.101	Полка		
				Уголок Б-63×63×6 ГОСТ 8509-72 Ст3сп3 ГОСТ 535-58*	2	3,01 кг
БЧ		2	28.06.01.102	Полка		
				Уголок Б-63×63×6 ГОСТ 8509-72 Ст3сп3 ГОСТ 535-58*	2	5,15 кг

Инв.№ подл. | Подпись и дата | Взам. инв.№ | Инв.№ дубл. | Подпись и дата

28.06.01.100

Изм.	Лист	№ докум.	Подп.	Дата
Разраб.		Шонава		
Пров.		Зилгалвис		
Гл. спец.		Сиханосов		
Н. контр.		Колтец		
Утв.		Рубинс		

Фланец

Лит.	Лист	Листов

Госстрой Латв. ССР ЛАТГИПРОПРОМ г. Рига

Копировал: Давыдова Формат А4

Типовой проект 903-2-11 Альбом VI

Формат	Зона	Поз.	Обозначение	Наименование	Кол.	Примечание
				Документация		
11			28.06.01.200 СБ	Сборочный чертеж		
				Детали		
БЧ		1	28.06.01.201	Полка		
				Уголок Б-63×63×6 ГОСТ 8509-72 Ст3сп3 ГОСТ 535-58*	2	3,01 кг
БЧ		2	28.06.01.202	Полка		
				Уголок Б-63×63×6 ГОСТ 8509-72 Ст3сп3 ГОСТ 535-58*	2	5,15 кг

Инв.№ подл. | Подпись и дата | Взам. инв.№ | Инв.№ дубл. | Подпись и дата

28.06.01.200

Изм.	Лист	№ докум.	Подп.	Дата
Разраб.		Шонава		
Пров.		Зилгалвис		
Гл. спец.		Сиханосов		
Н. контр.		Колтец		
Утв.		Рубинс		

Фланец

Лит.	Лист	Листов

Госстрой Латв. ССР ЛАТГИПРОПРОМ г. Рига

Копировал: Давыдова Формат А4

Типовой проект 903-2-11 Альбом VI

Формат	Зона	Поз.	Обозначение	Наименование	Кол.	Примечание
				Документация		
12			28.06.02.000 СБ	Сборочный чертеж		
				Детали		
12		1	28.06.02.001	Плита	1	
11		2	28.01.01.002	Ручка	2	

Подпись и дата | Инв. № дубл. | Взам. инв. № | Подпись и дата | Инв. № подл.

Изм.	Лист	№ докум.	Подп.	Дата
Разраб.		Ионова		24.8.78
Пров.		Зилгалвис		
Гл. спец.		Сухоносов		
Н. контр.		Колмец		24.8.78
Утв.		Рубинс		4.8.78

28.06.02.000

Крышка

Лит. | Лист | Листов 1

Госстрой Латв. ССР ЛАТГИПРОПРОМ г. Рига

Копировал: Давыдова Формат 11 В

Типовой проект 903-2-11 Альбом VI

Формат	Зона	Поз.	Обозначение	Наименование	Кол.	Примечание
				Документация		
12			28.06.03.000 СБ	Сборочный чертеж		
				Детали		
11		1	28.06.03.001	Кронштейн	1	
11		2	28.06.03.001-01	Кронштейн	1	
11		3	28.06.03.002	Плита	1	

Подпись и дата | Инв. № дубл. | Взам. инв. № | Подпись и дата | Инв. № подл.

Изм.	Лист	№ докум.	Подп.	Дата
Разраб.		Ионова		24.8.78
Пров.		Зилгалвис		
Гл. спец.		Сухоносов		
Н. контр.		Колмец		24.8.78
Утв.		Рубинс		

28.06.03.000

Плита с кронштейном.

Лит. | Лист | Листов 1

Госстрой Латв. ССР ЛАТГИПРОПРОМ г. Рига

Копировал: Давыдова Формат 11

Типовой проект 903-2-11 Альбом VI

Формат	Зона	Поз.	Обозначение	Наименование	Кол.	Примечание
				Документация		
11			28.07.00.000 СБ	Сборочный чертеж		
				Детали		
11		1	28.07.00.001	Фланец	1	
11		2	28.07.00.002	Обечайка	1	
11		3	28.07.00.003	Фланец	1	

Подпись и дата | Инв. № дубл. | Взам. инв. № | Подпись и дата | Инв. № подл.

Изм.	Лист	№ докум.	Подп.	Дата
Разраб.		Ионова		24.8.78
Пров.		Колмец		24.8.78
Гл. спец.		Сухоносов		
Н. контр.		Колмец		24.8.78
Утв.		Рубинс		4.8.78

28.07.00.000

Люк Ду 700

Лит. | Лист | Листов 1

Госстрой Латв. ССР ЛАТГИПРОПРОМ г. Рига

Копировал: Давыдова Формат 11 В

Типовой проект 903-2-11 Альбом VI

Формат	Зона	Поз.	Обозначение	Наименование	Кол.	Примечание
				Документация		
11			28.08.00.000 СБ	Сборочный чертеж		
				Детали		
11		1	28.07.00.001	Фланец	1	
11		2	28.07.00.002-02	Обечайка	1	
11		3	28.08.00.001	Фланец	1	

Подпись и дата | Инв. № дубл. | Взам. инв. № | Подпись и дата | Инв. № подл.

Изм.	Лист	№ докум.	Подп.	Дата
Разраб.		Ионова		24.8.78
Пров.		Колмец		24.8.78
Гл. спец.		Сухоносов		
Н. контр.		Колмец		24.8.78
Утв.		Рубинс		4.8.78

28.08.00.000

Люк Ду 700×250

Лит. | Лист | Листов 1

Госстрой Латв. ССР ЛАТГИПРОПРОМ г. Рига

Копировал: Давыдова Формат 11 В

Альбом VI

Типовой проект 903-2-11

Формат	Зона	Поз.	Обозначение	Наименование	Кол.	Примечание
				Документация		
11			28.10.01.000 СБ	Сборочный чертёж		
				Детали		
11		1	28.10.01.001	Диск	1	
11		2	28.01.01.002	Ручка	2	

28.10.01.000

Изм.	Лист	№ докум.	Подп.	Дата
Разраб.	Зилгалвис			2.11
Пров.	Колмец			
Гл.спец.	Сухоносов			
Н.контр.	Колмец			
Утв.	Рубинс			

Крышка люка

Лит. | Лист | Листов 1

Госстрой Латв. ССР ЛАТГИПРОПРОМ 2 Рига

Копировал: Мак

Формат 11В

Альбом VI

Типовой проект 903-2-11

Формат	Зона	Поз.	Обозначение	Наименование	Кол.	Примечание
				Документация		
11			28.10.02.000 СБ	Сборочный чертёж		
				Детали		
11		1	28.10.02.001	Диск	1	
11		2	28.01.01.002	Ручка	2	
11		3	28.10.02.002	Ребро	4	

28.10.02.000

Изм.	Лист	№ докум.	Подп.	Дата
Разраб.	Зилгалвис			2.11
Пров.	Колмец			
Гл.спец.	Сухоносов			
Н.контр.	Колмец			
Утв.	Рубинс			

Крышка люка

Лит. | Лист | Листов 1

Госстрой Латв. ССР ЛАТГИПРОПРОМ 2 Рига

Копировал: Мак

Формат 11В

Альбом VI

Типовой проект 903-2-11

28.10.01.000 СБ

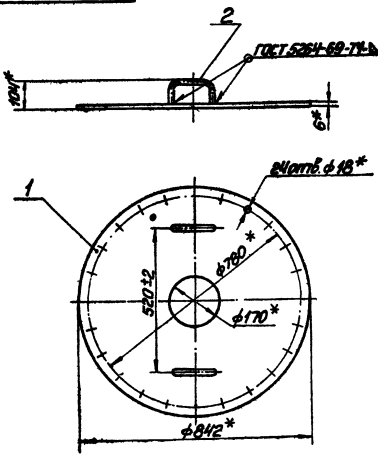

28.10.01.000 СБ

Изм.	Лист	№ докум.	Подп.	Дата
Разраб.	Зилгалвис			2.11
Пров.	Колмец			
Гл.спец.	Сухоносов			
Н.контр.	Колмец			
Утв.	Рубинс			

Крышка люка

Сборочный чертёж

Лит. | Масса 26,1 | Масштаб 1:10

Лист | Листов 1

Госстрой Латв. ССР ЛАТГИПРОПРОМ 2 Рига

Копировал: Мак

Формат 11В

Альбом VI

Типовой проект 903-2-11

28.10.02.000 СБ

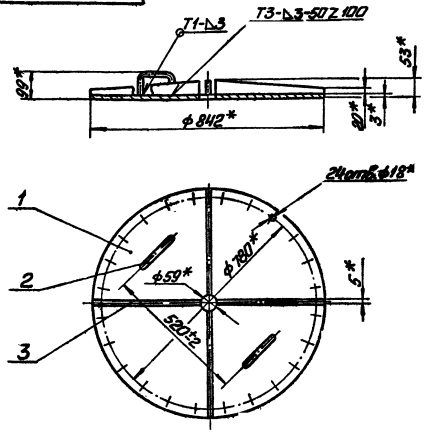

1. * Размеры для справок.
2. Сварные швы по ГОСТ 5264-69.

28.10.02.000 СБ

Изм.	Лист	№ докум.	Подп.	Дата
Разраб.	Зилгалвис			2.11
Пров.	Колмец			
Гл.спец.	Сухоносов			
Н.контр.	Колмец			
Утв.	Рубинс			

Крышка люка

Сборочный чертёж

Лит. | Масса 16,04 | Масштаб 1:10

Лист | Листов

Госстрой Латв. ССР ЛАТГИПРОПРОМ 2 Рига

Копировал: Мак

Типовой проект 903-2-11 Альбом VI

28.06.01.200 СБ

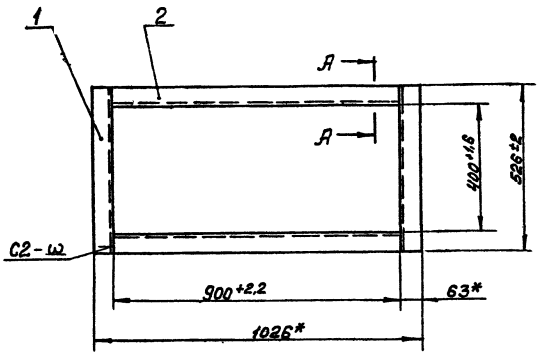

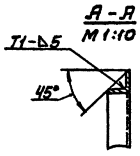

1.* Размеры для справок.
2. Обработка поверхностей реза деталей Б4 Rz160
3. Сварные швы по ГОСТ 5264-69.

Изм.	Лист	№ докум.	Подп.	Дата	Фланец. Сборочный чертеж	Лит.	Масса	Масштаб
Разраб.	Ионова						16,3	1:10
Пров.	Зилгалвис					Лист	Листов 1	
Гл. спец.	Сухоносов					Госстрой Латв. ССР ЛАТГИПРОПРОМ г. Рига		
Н. контр.	Колмец							
Утв.	Рубина							

Копировал: Волкова Формат 11

Инв. № подл. | Подп. и дата | Взам. инв. № | Инв. № дубл. | Подп. и дата

28.01.01.000 СБ

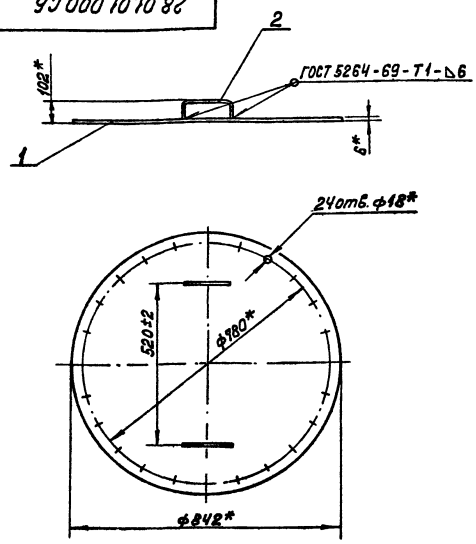

* Размеры для справок.

Изм.	Лист	№ докум.	Подп.	Дата	Крышка люка. Сборочный чертеж.	Лит.	Масса	Масштаб
Разраб.	Ионова						27	1:10
Пров.	Колмец					Лист	Листов 1	
Гл. спец.	Сухоносов					Госстрой Латв. ССР ЛАТГИПРОПРОМ г. Рига		
Н. контр.	Колмец							
Утв.	Рубина							

Копировал: Волкова Формат 11

Инв. № подл. | Подп. и дата | Взам. инв. № | Инв. № дубл. | Подп. и дата

28.01.01.001

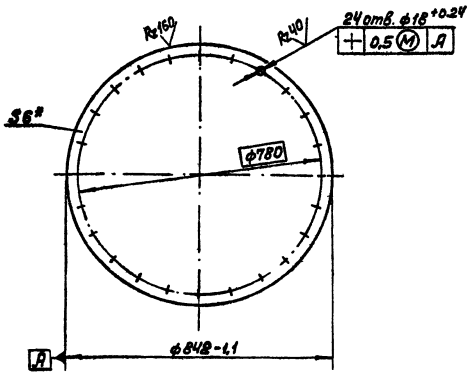

* Размер для справок.

Изм.	Лист	№ докум.	Подп.	Дата	Диск	Лит.	Масса	Масштаб
Разраб.	Ионова						26,0	1:10
Пров.	Колмец					Лист	Листов 1	
Гл. спец.	Сухоносов					Госстрой Латв. ССР ЛАТГИПРОПРОМ г. Рига		
Н. контр.	Колмец							
Утв.	Рубина							

Лист 6 ГОСТ 19903-74 / ВСт3сп3 ГОСТ 14637-69*

Копировал: Волкова Формат 11

Инв. № подл. | Подп. и дата | Взам. инв. № | Инв. № дубл. | Подп. и дата

28.01.01.002

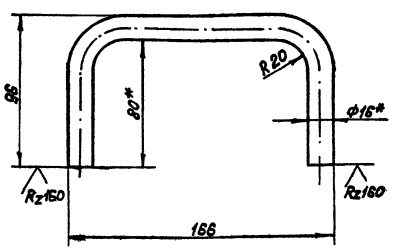

1.* Размеры для справок.
2. Неуказанные предельные отклонения размеров по СМд.

Изм.	Лист	№ докум.	Подп.	Дата	Ручка.	Лит.	Масса	Масштаб
Разраб.	Ионова						0,48	1:2
Пров.	Колмец					Лист	Листов 1	
Гл. спец.	Сухоносов					Госстрой Латв. ССР ЛАТГИПРОПРОМ г. Рига		
Н. контр.	Колмец							
Утв.	Рубина							

Круг В-16 ГОСТ 2590-71 / 20 ГОСТ 1050-74*

Копировал: Волкова Формат 11

Типовой проект 903-2-11 Альбом VII

28.02.00.001

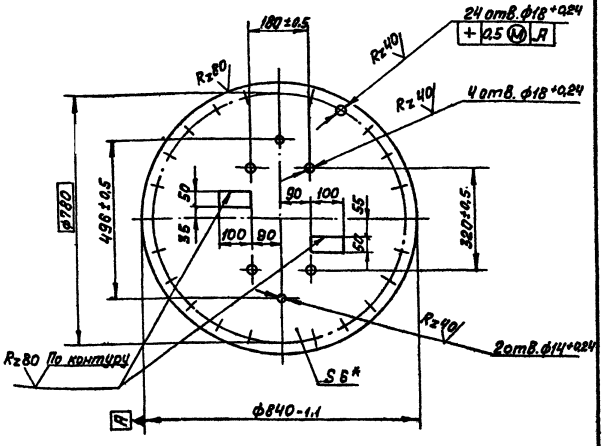

1.* Размеры для справок.

2. Неуказанные предельные отклонения размеров по СМ9.

Изм.	Лист	№ докум.	Подп.	Дата	28.02.00.001		
Разраб.		Цонова			Крышка люка.	Лит.	Масса	Масштаб
Пров.		Колмец					25,6	1:10
Гл.спец.		Суконосов				Лист	Листов 1
Н.контр.		Колмец			Лист	6 ГОСТ 19903-74	Госстрой Латв. ССР
Утв.		Рубина				Ст3сп3 ГОСТ 14637-69*	ЛАТГИПРОПРОМ

Инв. № подл. | Подп. и дата | Взам. инв. № | Инв. № дубл. | Подп. и дата

Копировал: Волкова Формат 11

28.03.00.001

Rz 40 (V)

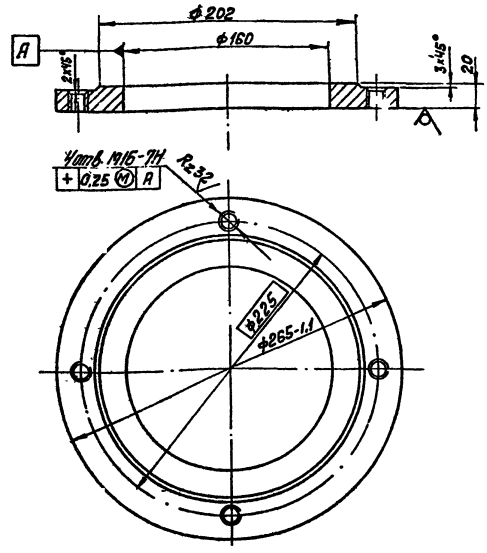

Неуказанные предельные отклонения размеров: диаметров - по Д7, В7, остальных - по СМ9.

Изм.	Лист	№ докум.	Подп.	Дата	28.03.00.001		
Разраб.		Цонова			Фланец	Лит.	Масса	Масштаб
Пров.		Колмец					5,0	1:2,5
Гл.спец.		Суконосов				Лист	Листов 1
Н.контр.		Колмец			Лист	22 ГОСТ 19903-74	Госстрой Латв. ССР
Утв.		Рубина				ВСт3сп3 ГОСТ 14637-69	ЛАТГИПРОПРОМ

Инв. № подл. | Подп. и дата | Взам. инв. № | Инв. № дубл. | Подп. и дата

Копировал: Волкова Формат 11

Типовой проект 903-2-11 Альбом VII

28.04.00.001

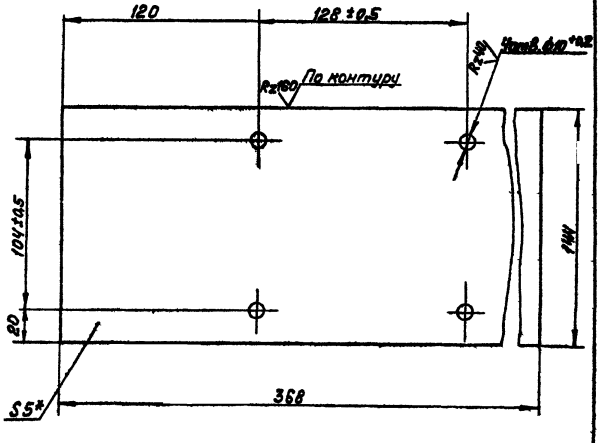

1.* Размер для справок.

2. Неуказанные предельные отклонения размеров по СМ9.

Изм.	Лист	№ докум.	Подп.	Дата	28.04.00.001		
Разраб.		Цонова			Крышка стола.	Лит.	Масса	Масштаб
Пров.		Колмец					2,08	1:2
Гл.спец.		Суконосов				Лист	Листов 1
Н.контр.		Колмец			Лист	5 ГОСТ 19903-74	Госстрой Латв. ССР
Утв.		Рубина				ВСт3сп3 ГОСТ 14637-69*	ЛАТГИПРОПРОМ

Инв. № подл. | Подп. и дата | Взам. инв. № | Инв. № дубл. | Подп. и дата

Копировал: Волкова Формат 11

Типовой проект 903-2-11 Альбом VII

28.04.00.003

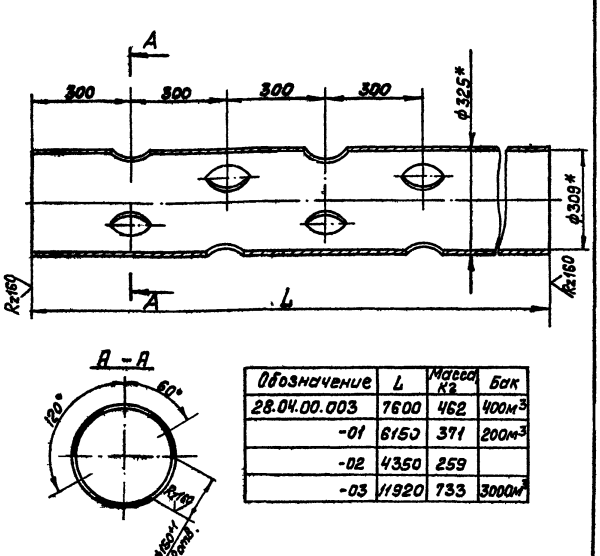

Обозначение	L	Масса кг	Бак
28.04.00.003	7600	462	400м³
-01	6150	371	200м³
-02	4350	259	
-03	11920	733	3000м³

1.* Размеры для справок.

2. Неуказанные предельные отклонения размеров по СМ9.

Изм.	Лист	№ докум.	Подп.	Дата	28.04.00.003		
Разраб.		Цонова			Труба направляющая поплавка.	Лит.	Масса	Масштаб
Пров.		Колмец					см. табл.	1:10
Гл.спец.		Суконосов				Лист	Листов 1
Н.контр.		Колмец			Труба	325×8 ГОСТ 10704-76 / В Ст3пс5 ГОСТ 10705-63*	Госстрой Латв. ССР
Утв.		Рубина					ЛАТГИПРОПРОМ

Инв. № подл. | Подп. и дата | Взам. инв. № | Инв. № дубл. | Подп. и дата

Копировал: Волкова Формат 11

Типовой проект 903-2-11 Альбом VI

28.04.00.004

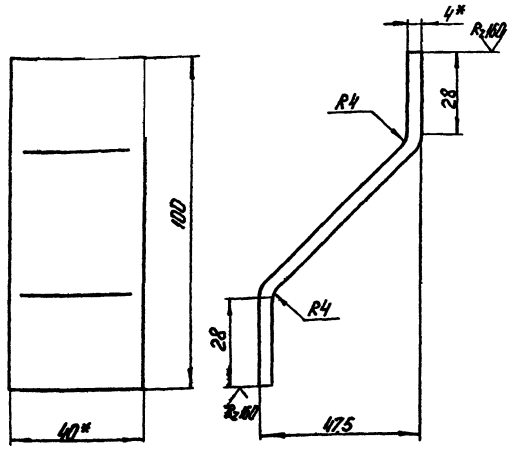

1* Размеры для справок
2 Неуказанные предельные отклонения размеров по СМд.

				28.04.00.004			
Изм.	Лист	№ докум.	Подп.	Дата	Ушко	Лит.	Масса 0,15	Масштаб 1:1
Разраб.		Донова					
Пров.		Колмеи				Лист	Листов 1
Гл.спец.		Сухоносов			Полоса 4×40 ГОСТ 103-76 / ВСт3сп3 ГОСТ 535-58*	Госстрой Латв.ССР ЛАТГИПРОПРОМ г. Рига	
Н.контр.		Колмеи					
Утв.		Рубинс					

Копировал: Чубанова

Формат 11В

Типовой проект 903-2-11 Альбом VI

28.04.01.001

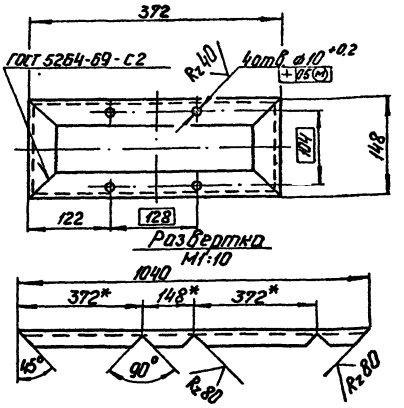

1 Неуказанные предельные отклонения размеров по СМд.

				28.04.01.001			
Изм.	Лист	№ докум.	Подп.	Дата	Рама	Лит.	Масса 2,44	Масштаб 1:5
Разраб.		Донова					
Пров.		Колмеи				Лист	Листов 1
Гл.спец.		Сухоносов			Полоса Б-40×40×4 ГОСТ 8509-72 / ВСт3сп3 ГОСТ 535-58*	Госстрой Латв.ССР ЛАТГИПРОПРОМ г. Рига	
Н.контр.		Колмеи					
Утв.		Рубинс					

Копировал: Чубанова

Формат 11В

Типовой проект 903-2-11 Альбом VI

28.04.01.000 СБ

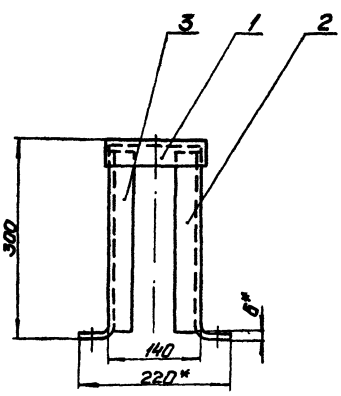

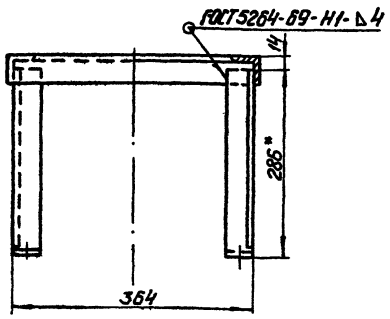

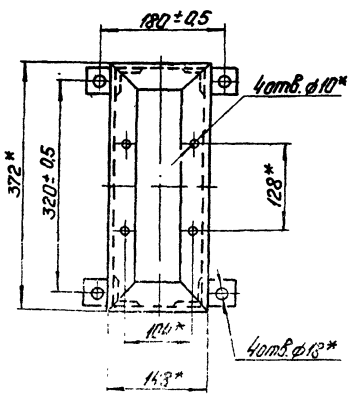

1 * Размеры для справок.
2 Неуказанные предельные отклонения размеров по СМд.

				28.04.01.000 СБ			
Изм.	Лист	№ докум.	Подп.	Дата	Стол Сборочный чертеж	Лит.	Масса 5,4	Масштаб 1:5
Разраб.		Донова					
Пров.		Колмеи				Лист	Листов 1
Гл.спец.		Сухоносов				Госстрой Латв.ССР ЛАТГИПРОПРОМ г. Рига	
Н.контр.		Колмеи					
Утв.		Рубинс					

Копировал: Чубанова

Формат 12

Альбом VII

Типовой проект 903-2-11

28.04.01.002

28.04.01.002

R_z80 (▽)

A

R_z160

Вид А

280

285

20

40

80

32

R6

R_z160

R_z160

ϕ18 +0.24

28.04.01.002-01 - зеркальное отображение остальное - см. 28.04.01.002

М 1:10

Неуказанные предельные отклонения размеров по СМ9

Изм.	Лист	№ докум.	Подп.	Дата
Разраб.		Монтаровский		
Пров.		Кальнеус		
Т. контр.		Сухоногов		
Н. контр.		Кальнеус		
Утв.		Рубинс		

28.04.01.002

Нога

Лит.	Масса	Масштаб
Д74		1:5

Лист 1 Листов 1

Госстрой Латв. ССР ЛАТГИПРОПРОМ г. Рига

Заказ 6411-40-4 ГОСТ 8509-72 ВСт3пс3 ГОСТ 535-58*

Калькировал: Чубанова

Формат 11А

28.04.02.002

Rz 80 (▽)

80±1,0

2×45°

ϕ12*

* Размер для справок

Изм.	Лист	№ докум.	Подп.	Дата
Разраб.		Монтаровский		
Пров.		Кальнеус		
Т. контр.		Сухоногов		
Н. контр.		Кальнеус		
Утв.		Рубинс		

28.04.02.002

Штырь

Лит.	Масса	Масштаб
Д07		1:1

Лист 1 Листов 1

Госстрой Латв. ССР ЛАТГИПРОПРОМ г. Рига

Круг Б-12 ГОСТ 2590-71 20 ГОСТ 1050-74*

Калькировал: Чубанова

Формат 11А

Альбом VII

Типовой проект 903-2-11

28.04.02.000 СБ

404*

2*

5

A

632*

350

A-A

3

2

Г1-Δ2

Б

I

M 1:2

10

H1-Δ2

2*

Б-Б повернуто

M 1:1

ϕ12*

2*

4

1

I

650*

480

484*

676*

II

M 1:1

2*

3*

ϕ18*

ϕ28

Г1-Δ3

H1-Δ2

498±0,5

508*

30

1 * Размеры для справок

2 Неуказанные предельные отклонения размеров по СМ9.

3 Сварные швы по ГОСТ 5264-69.

4 Сварка в разрезе Б-Б ручная электродуговая

Изм.	Лист	№ докум.	Подп.	Дата
Разраб.		Монтаровский		
Пров.		Кальнеус		
Т. контр.		Сухоногов		
Н. контр.		Кальнеус		
Утв.		Рубинс		

28.04.02.000 СБ

Кожух сборочный чертеж

Лит.	Масса	Масштаб
	28,4	1:10

Лист 1 Листов 1

Госстрой Латв. ССР ЛАТГИПРОПРОМ г. Рига

Калькировал: Чубанова

Формат 12

Типовой проект 903-2-11 Альбом VI

28.04.02.003

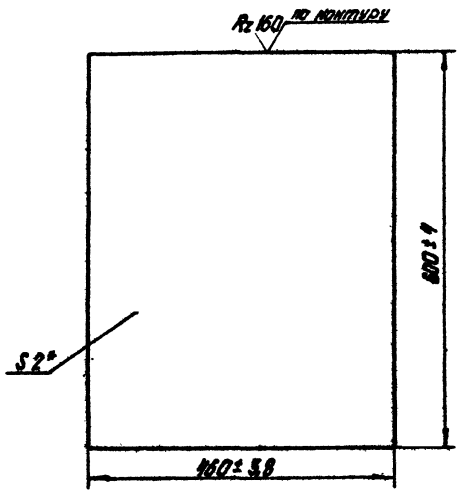

* Размер для справок

Изм.	Лист	№ докум.	Подп.	Дата	28.04.02.003		
Разраб.		Лондаренко			Стенка	Лит.	Масса 4,4	Масштаб 1:5
Пров.		Колмец				Лист	Листов 1
Гл. спец.		Суханосов			Лист 2 ГОСТ 19903-74	Госстрой Латв. ССР ЛАТГИПРОПРОМ г. Рига	
Н. контр.		Колмец			ВСт3сп3 ГОСТ 16523-70*		
Утв.		Рубина					

Копировал: Белоконь Формат 11В

Типовой проект 903-2-11 Альбом VI

28.04.02.004

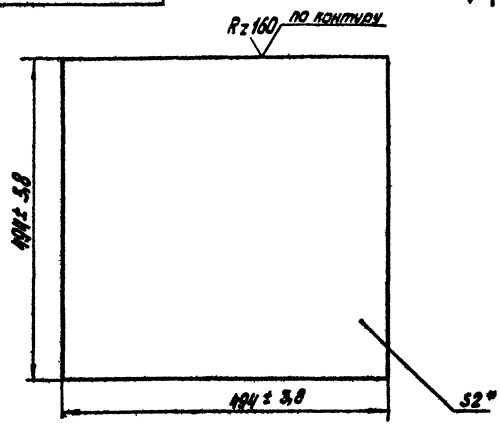

* Размер для справок.

Изм.	Лист	№ докум.	Подп.	Дата	28.04.02.004		
Разраб.		Лондаренко			Крышка	Лит.	Масса 3,83	Масштаб 1:5
Пров.		Колмец				Лист	Листов 1
Гл. спец.		Суханосов			Лист 2 ГОСТ 19903-74	Госстрой Латв. ССР ЛАТГИПРОПРОМ г. Рига	
Н. контр.		Колмец			ВСт3сп3 ГОСТ 16523-70		
Утв.		Рубина					

Копировал: Белоконь Формат 11В

Типовой проект 903-2-11 Альбом VI

28.04.02.005

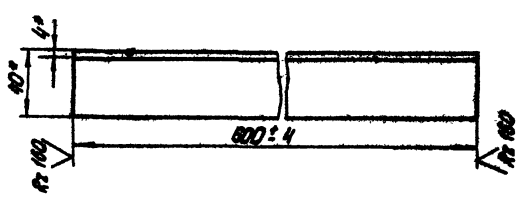

* Размеры для справок

Изм.	Лист	№ докум.	Подп.	Дата	28.04.02.005		
Разраб.		Лондаренко			Уголок	Лит.	Масса 1,45	Масштаб 1:
Пров.		Колмец				Лист	Листов 1
Гл. спец.		Суханосов			Уголок Б-40×40×4 ГОСТ 8509-72	Госстрой Латв. ССР ЛАТГИПРОПРОМ г. Рига	
Н. контр.		Колмец			ВСт3сп3 ГОСТ 535-58		
Утв.		Рубина					

Копировал: Белоконь Формат 11

Типовой проект 903-2-11 Альбом VI

28.10.00.000 СБ

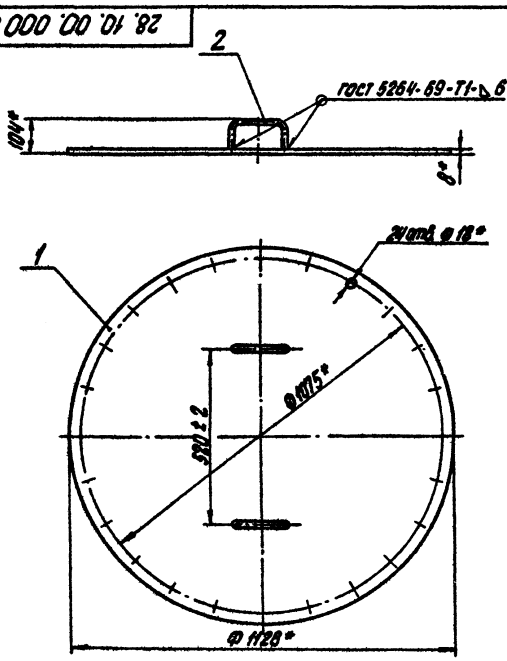

* Размеры для справок

Изм.	Лист	№ докум.	Подп.	Дата	28.10.00.000 СБ		
Разраб.		Зингалбис			Крышка Сборочный чертеж	Лит.	Масса 63,3	Масштаб 1:10
Пров.		Колмец				Лист	Листов 1
Гл. спец.		Суханосов				Госстрой Латв. ССР ЛАТГИПРОПРОМ г. Рига	
Н. контр.		Колмец					
Утв.		Рубина					

Копировал: Белоконь Формат 11

Типовой проект 903-2-11 Альбом VI

28.10.00.001

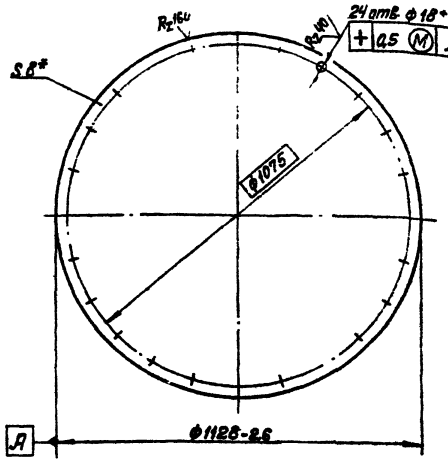

* Размеры для справок.

Изм.	Лист	№ докум.	Подп.	Дата	28.10.00.001	Лит.	Масса	Масштаб
Разраб.		Зилгалвис		2.XI	Диск		62,3	1:10
Пров.		Колмец		13.XI		Лист	Листов 1	
Гл.спец.		Сухоносов			Лист 8 ГОСТ 19903-74 / В Ст3сп3 ГОСТ 14637-69*	Госстрой Латв. ССР ЛАТГИПРОПРОМ г. Рига		
Н.контр.		Колмец		2.XI.78				
Утв.		Рубина		4.11.78				

Копировал: Волкова Формат 11

Типовой проект 903-2-11 Альбом VI

28.10.03.000 СБ

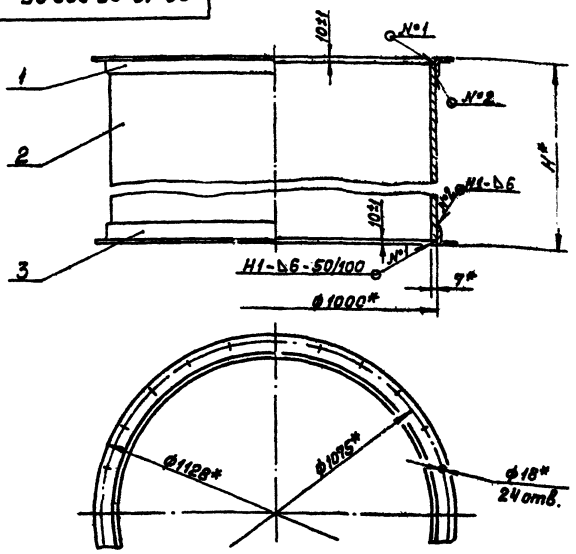

Обозначение	Размеры, мм H*	Масса кг	Лит.
28.05.02.000	900	188	
-01	1250	248	

1.* Размеры для справок.
2. Сварные швы по ГОСТ 5264-69.

Изм.	Лист	№ докум.	Подп.	Дата	28.10.03.000 СБ	Лит.	Масса	Масштаб
Разраб.		Ионова		2.XI.78	Корпус люка Ду1000 Сборочный чертеж.	см. табл.	см. табл.	1:10
Пров.		Колмец		2.XI.78		Лист	Листов 1	
Гл.спец.		Сухоносов				Госстрой Латв. ССР ЛАТГИПРОПРОМ г. Рига		
Н.контр.		Колмец		2.XI.78				
Утв.		Рубина		4.11.78				

Копировал: Волкова Формат 11

Типовой проект 903-2-11 Альбом VI

28.05.02.001

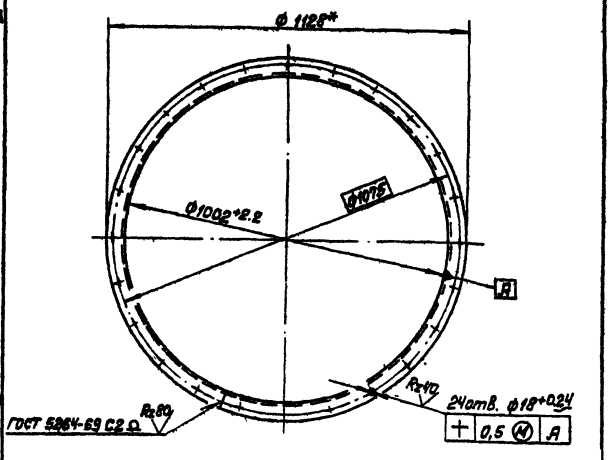

* Размеры для справок.

Изм.	Лист	№ докум.	Подп.	Дата	28.05.02.001	Лит.	Масса	Масштаб
Разраб.		Ионова		2.XI.78	Фланец.		18,4	1:10
Пров.		Колмец		2.XI.78		Лист	Листов 1	
Гл.спец.		Сухоносов			Уголок Б-63×63×6 ГОСТ 8509-72 / В Ст3сп3 ГОСТ 535-58*	Госстрой Латв. ССР ЛАТГИПРОПРОМ г. Рига		
Н.контр.		Колмец		2.XI.78				
Утв.		Рубина		4.11.78				

Копировал: Волкова Формат 11

Типовой проект 903-2-11 Альбом VI

28.10.03.001

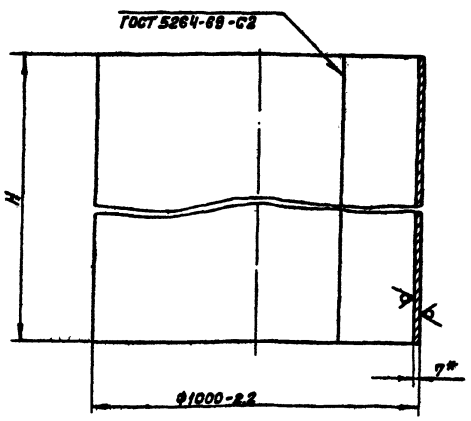

Обозначение	Размеры, мм H	Размеры, мм L зад.	Масса кг	Лит.
28.05.02.002	1230±1,2	3118-4	211	
-01	880±1,1	3118-4	151	

* Размеры для справок.

Изм.	Лист	№ докум.	Подп.	Дата	28.10.03.001	Лит.	Масса	Масштаб
Разраб.		Ионова		2.XI.78	Обечайка.	см. табл.	см. табл.	1:10
Пров.		Колмец		2.XI.78		Лист	Листов 1	
Гл.спец.		Сухоносов			Лист [illegible] -74 / [illegible] 17-69*	Госстрой Латв. ССР ЛАТГИПРОПРОМ г. Рига		
Н.контр.		Колмец		2.XI.78				
Утв.		Рубина		4.11.78				

Копировал: Волкова Формат 11

Типовой проект 903-2-11 Альбом III

28.05.02.003

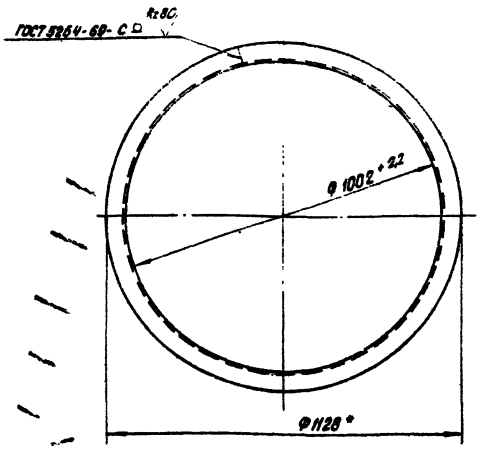

* Размеры для справок

Изм.	Лист	№ докум.	Подп.	Дата
Разраб.		Сонова		1.8.88
Пров.		Колмец		
Гл. спец.		Суханосов		
Н. контр.		Колмец		
Утв.		Рубина		

28.05.02.003

Фланец

Уголок Б-63×63×6 ГОСТ 8509-72 / В-Ст3сп3 ГОСТ 535-58*

Лит.	Масса	Масштаб
	18,7	1:10
Лист	Листов: 1	

Госстрой Латв. ССР ПАТГИПРОПРОМ г. Рига

Копировал: Белоконь Формат 11 В

Типовой проект 903-2-11 Альбом III

28.06.01.100 СБ

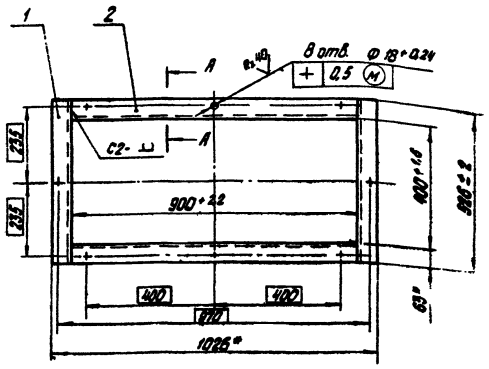

А А

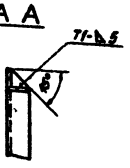

1. * Размеры для справок
2. Сварные швы по ГОСТ 5264-69
3. Обработка поверхностей реза деталей Б4 Rz 160

Изм.	Лист	№ докум.	Подп.	Дата
Разраб.		Сонова		1.8.88
Пров.		Зилгалвис		
Гл. спец.		Суханосов		
Н. контр.		Колмец		
Утв.		Рубина		

28.06.01.100 СБ

Фланец Сборочный чертеж

Лит.	Масса	Масштаб
	16,3	1:10
Лист	Листов 1	

Госстрой Латв. ССР ПАТГИПРОПРОМ г. Рига

Копировал: Белоконь Формат 11 В

Типовой проект 903-2-11 Альбом III

28.06.01.000 СБ

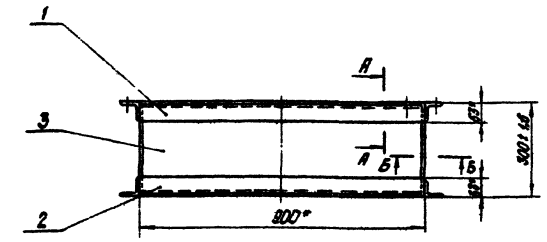

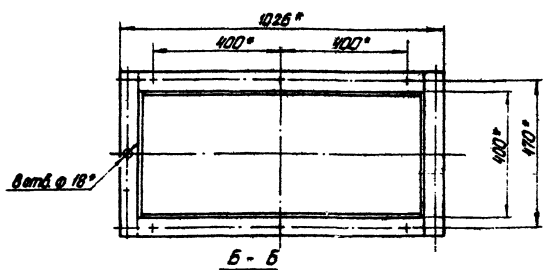

Б - Б М1:2

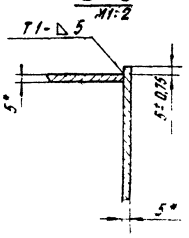

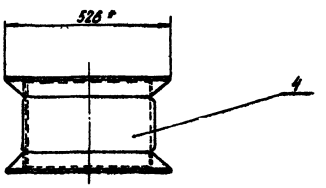

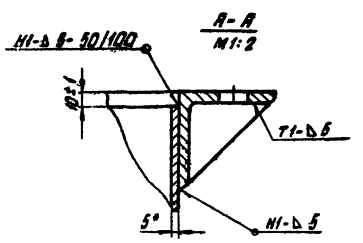

1 * Размеры для справок.
2. Сварные швы по ГОСТ 5264-69.

Изм.	Лист	№ докум.	Подп.	Дата
Разраб.		Сонова		1.8.88
Пров.		Зилгалвис		
Гл. спец.		Суханосов		
Н. контр.		Колмец		
Утв.		Рубина		

28.06.01.000 СБ

Короб Сборочный чертеж

Лит.	Масса	Масштаб
	61,3	1:10
Лист	Листов 1	

Госстрой Латв. ССР ПАТГИПРОПРОМ г. Рига

Копировал: Белоконь Формат 12

Типовой проект 903-2-11 Альбом VI

28.06.01.001

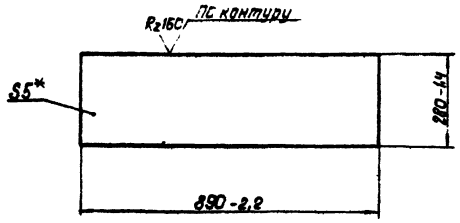

*Размер для справок.

Изм.	Лист	№ докум.	Подп.	Дата	28.06.01.001	Лит.	Масса	Масштаб
Разраб.		Ионова			Стенка		9,83	1:10
Пров.		Зилгалвис				Лист	Листов 1	
Гл. спец.		Сухоносов			Лист 5 ГОСТ 19903-74 / В Ст3 сп3 ГОСТ 14637-69*	Госстрой Латв. ССР ЛАТГИПРОПРОМ г. Рига		
Н. контр.		Колмец						
Утв.		Рубинс						

Копировал: Давыдова Формат 118

Типовой проект 903-2-11 Альбом VI

28.06.01.002

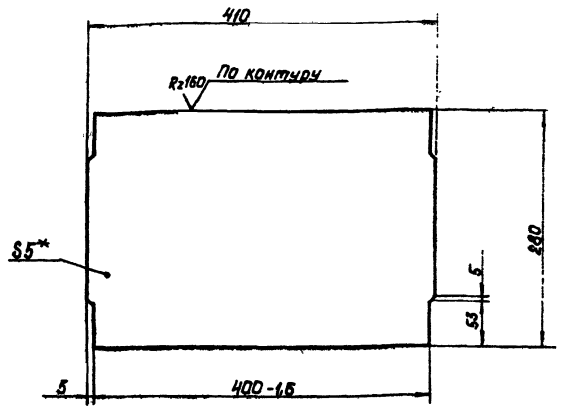

1.* Размер для справок.

2. Неуказанные предельные отклонения размеров по СМ9.

Изм.	Лист	№ докум.	Подп.	Дата	28.06.01.002	Лит.	Масса	Масштаб
Разраб.		Ионова			Стенка		4,52	1:4
Пров.		Зилгалвис				Лист	Листов 1	
Гл. спец.		Сухоносов			Лист 5 ГОСТ 19903-74 / В Ст3 сп3 ГОСТ 14637-69*	Госстрой Латв. ССР ЛАТГИПРОПРОМ г. Рига		
Н. контр.		Колмец						
Утв.		Рубинс						

Копировал: Давыдова Формат 118

Типовой проект 903-2-11 Альбом VI

28.06.02.000 СБ

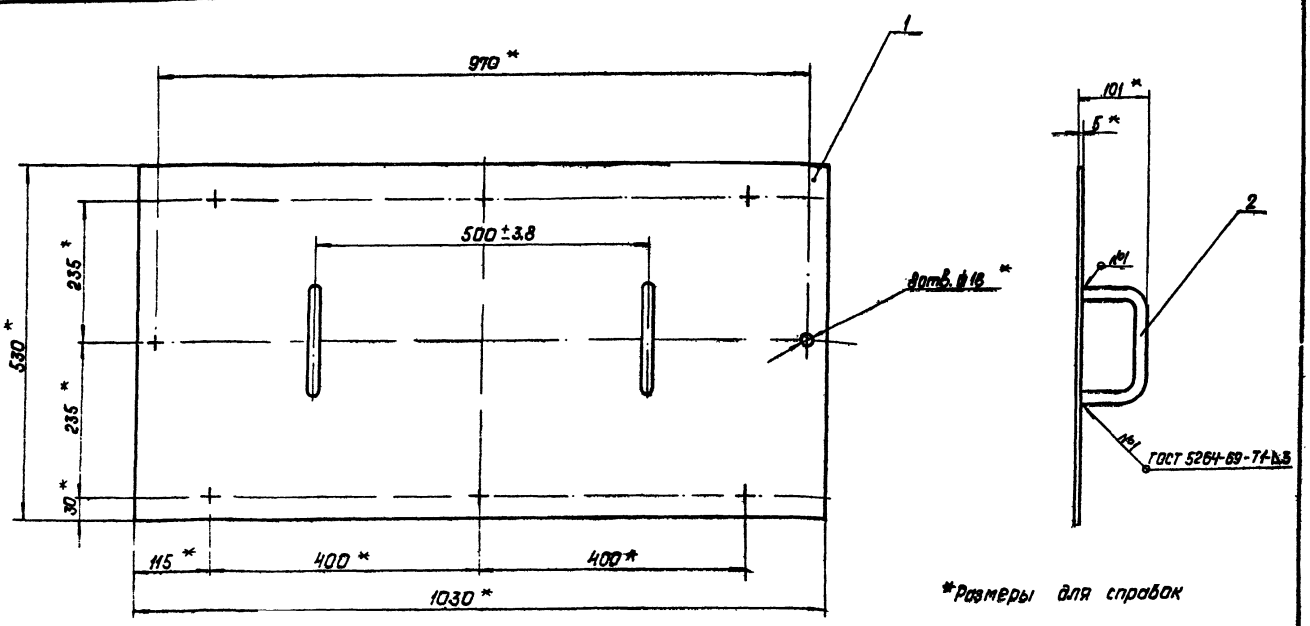

*Размеры для справок

Изм.	Лист	№ докум.	Подп.	Дата	28.06.02.000 СБ	Лит.	Масса	Масштаб
Разраб.		Ионова			Крышка		22	1:6
Пров.		Зилгалвис			Сборочный чертеж	Лист	Листов 1	
Гл. спец.		Сухоносов				Госстрой Латв. ССР ЛАТГИПРОПРОМ г. Рига		
Н. контр.		Колмец						
Утв.		Рубинс						

Копировал Давыдова Формат 12

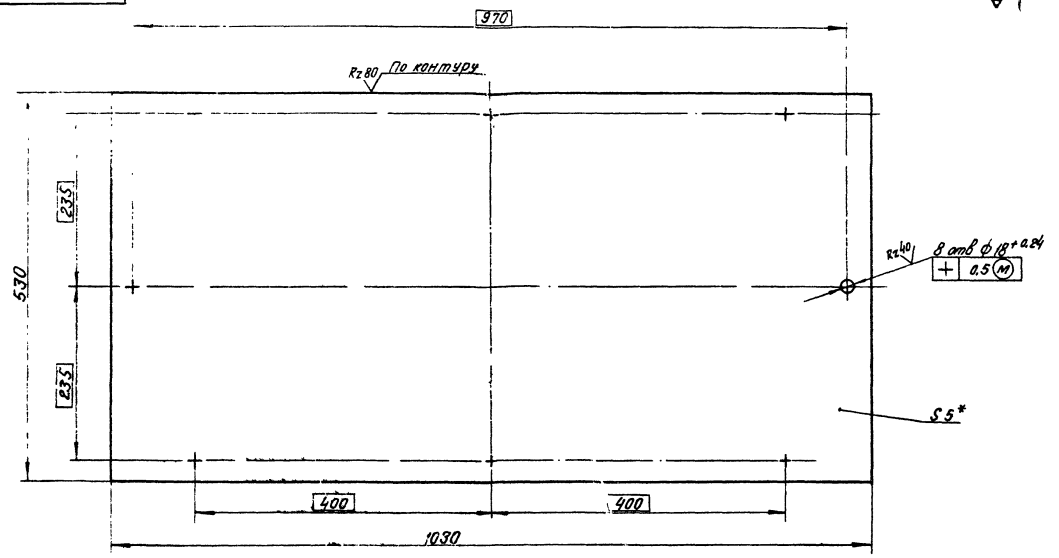

1.* Размер для справок.

2. Неуказанные предельные отклонения размеров по СМ9.

				28.06.02.001			
Изм.	Лист	№ докум.	Подп.	Дата	Плита	Лит.	Масса: 21.5 / Масштаб: 1:4
Разраб.		Чонова					
Пров.		Зилгалвис				Лист	Листов: 1
Гл. спец.		Сухоносов			Лист 5 ГОСТ 19903-74 / ВСт3сп3 ГОСТ 14637-69*	Госстрой Латв. ССР ЛАТГИПРОПРОМ г. Рига	
Н. контр.		Колмен					
Утв.		Рубинс					

Копир. В. Гуга

Формат 12

Типовой проект 903-2-11 Альбом

Подп. и дата | Инв. № дубл. | Взам. инв. № | Подп. и дата | Инв. № подл.

28.06.03.000 СБ

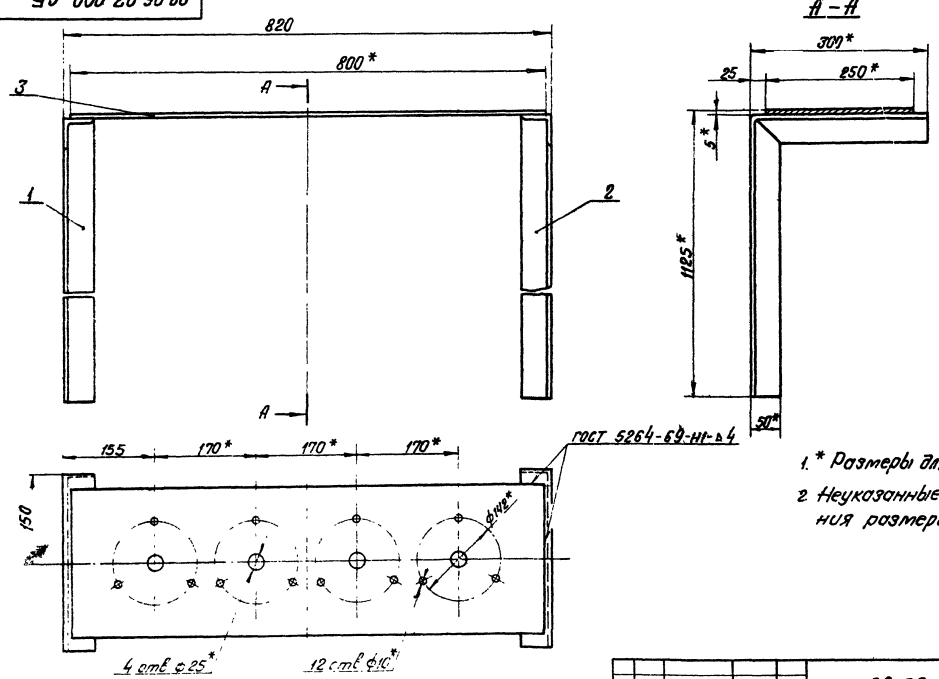

1.* Размеры для справок.

2. Неуказанные предельные отклонения размеров по СМ9.

				28.06.03.000 СБ			
Изм.	Лист	№ докум.	Подп.	Дата	Плита с кронштейном	Лит.	Масса: 18.6 / Масштаб: 1:5
Разраб.		Чонова			Сборочный чертеж		
Пров.		Зилгалвис				Лист	Листов: 1
Гл. спец.		Сухоносов				Госстрой Латв. ССР ЛАТГИПРОПРОМ г. Рига	
Н. контр.		Колмен					
Утв.		Рубинс					

Копир. В. Гуга

Формат 12 г

Типовой проект 903-2-11 Альбом

Подп. и дата | Инв. № дубл. | Взам. инв. № | Подп. и дата | Инв. № подл.

Типовой проект 903-2-11 Альбом VII

28.06.03.001

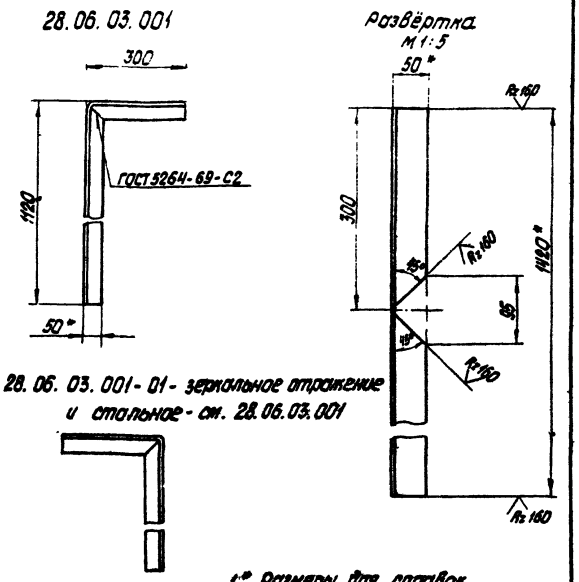

28.06.03.001-01 - зеркальное отражение и стольное - см. 28.06.03.001

1.* Размеры для справок
2. Неуказанные предельные отклонения размеров по СМ9

Изм.	Лист	№ докум.	Подп.	Дата
Разраб.		Ионова		4.9.18
Пров.		Зилеевич		
Гл. спец.		Суконосов		
Н. контр.		Колмец		4.9.18
Утв.		Рубина		4.11.18

28.06.03.001

Кронштейн

Лит.	Масса	Масштаб
	5,35	1:10
Лист	Листов 1	

Уголок 5-50×50×5 ГОСТ 8509-72 / ВСт3сп3 ГОСТ 535-58*

Госстрой Латв. ССР ПАТГИПРОПРОМ г. Рига

Копировал: Белоконь Формат 11

28.06.03.002

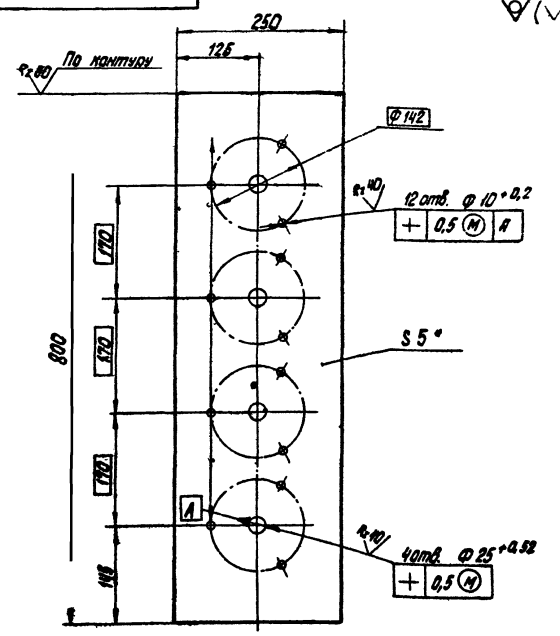

1.* Размер для справок
2. Неуказанные предельные отклонения размеров по СМ9

Изм.	Лист	№ докум.	Подп.	Дата
Разраб.		Ионова		4.9.18
Пров.		Зилеевич		
Гл. спец.		Суконосов		
Н. контр.		Колмец		4.9.18
Утв.		Рубина		4.11.18

28.06.03.002

Плита

Лит.	Масса	Масштаб
	7,85	1:5
Лист	Листов 1	

Лист 5 ГОСТ 19903-74 / ВСт3сп3 ГОСТ 14637-89*

Госстрой Латв. ССР ПАТГИПРОПРОМ г. Рига

Копировал: Белоконь Формат 11А

Типовой проект 903-2-11 Альбом VII

28.07.00.000 СБ

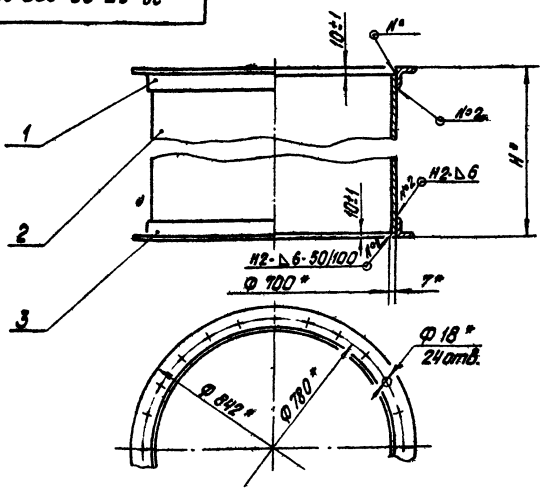

Обозначение	Размеры, мм H*	Масса кг	Лит.
28.07.00.000	900	135,4	
- 01	1250	178,0	

1.* Размеры для справок.
2. Сварные швы по ГОСТ 5264-69.

Изм.	Лист	№ докум.	Подп.	Дата
Разраб.		Ионова		3.10.18
Пров.		Колмец		3.10.18
Гл. спец.		Суконосов		
Н. контр.		Колмец		3.10.18
Утв.		Рубина		4.11.18

28.07.00.000 СБ

Люк Ду 700 Сборочный чертеж

Лит.	Масса	Масштаб
	см. табл.	1:10
Лист	Листов 1	

Госстрой Латв. ССР ПАТГИПРОПРОМ г. Рига

Копировал: Белоконь Формат 11

28.07.00.001

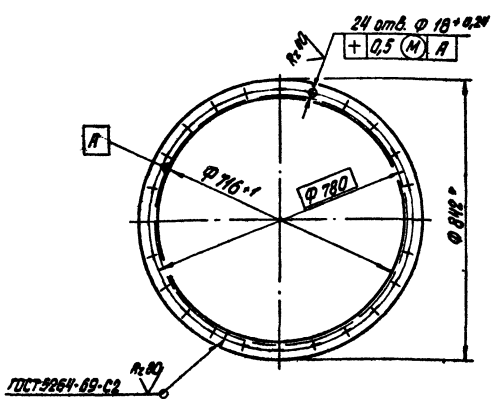

* Размер для справок.

Изм.	Лист	№ докум.	Подп.	Дата
Разраб.		Ионова		3.10.18
Пров.		Колмец		3.10.18
Гл. спец.		Суконосов		
Н. контр.		Колмец		3.10.18
Утв.		Рубина		4.11.18

28.07.00.001

Фланец

Лит.	Масса	Масштаб
	14	1:10
Лист	Листов 1	

Уголок 6-63×63×6 ГОСТ 8509-72 / ВСт3сп3 ГОСТ 535-58*

Госстрой Латв. ССР ПАТГИПРОПРОМ г. Рига

Копировал: Белоконь Формат 11А

28.07.00.002

Rz160

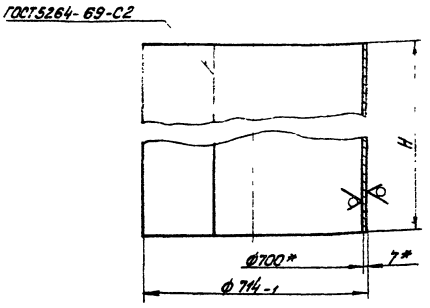

Обозначение	Размеры, мм H	L заг.	Масса К2	Лит.
28.07.00.002	1230±1,2	2220±3,5	150,0	
-01	880±1,1	2220±3,5	107,4	
-02	240±1	2220±3,5	29,3	

* Размеры для справок.

Типовой проект 903-2-11 Альбом VI

Подп. и дата | Инв. № дубл. | Взам. инв. № | Подп. и дата | Инв. № подл.

28.07.00.002

Изм.	Лист	№ докум.	Подп.	Дата	Обечайка	Лит.	Масса	Масштаб
Разраб.		Ионова				см. табл.	см. табл.	
Пров.		Колнец				Лист	Листов 1	
Гл. спец.		Сухоносов			Лист 7 ГОСТ 19903-74 / В Ст3 сп3 ГОСТ 14637-69*	Госстрой Латв. ССР ЛАТГИПРОПРОМ г. Рига		
Н. контр.		Колнец						
Утв.		Рубинс						

Копировал: Тук

Формат 11

28.07.00.003

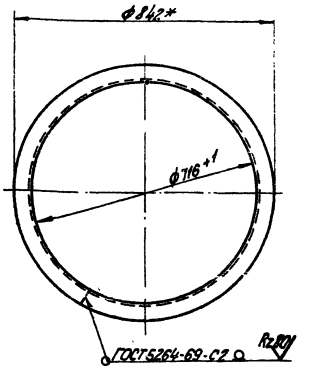

* Размер для справок

Типовой проект 903-2-11 Альбом VI

Подп. и дата | Инв. № дубл. | Взам. инв. № | Подп. и дата | Инв. № подл.

28.07.00.003

Изм.	Лист	№ докум.	Подп.	Дата	Фланец	Лит.	Масса	Масштаб
Разраб.		Ионова					14	1:10
Пров.		Колнец				Лист	Листов 1	
Гл. спец.		Сухоносов			Уголок Б-63х63х6 ГОСТ 8509-72 / В Ст3 сп3 ГОСТ 535-58*	Госстрой Латв. ССР ЛАТГИПРОПРОМ г. Рига		
Н. контр.		Колнец						
Утв.		Рубинс						

Копировал: Тук

Формат 11

28.08.00.000 СБ

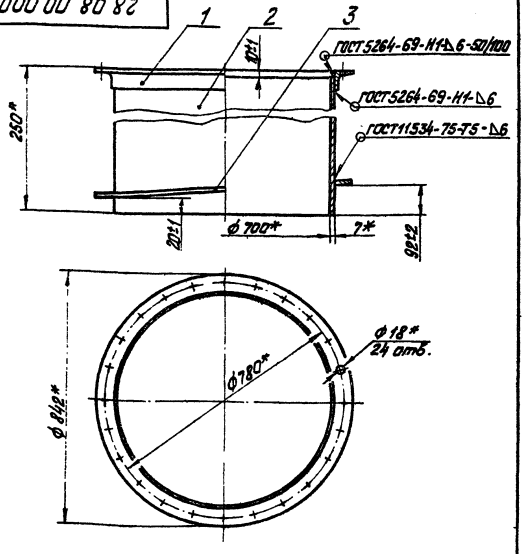

* Размеры для справок.

Типовой проект 903-2-11 Альбом VI

Подп. и дата | Инв. № дубл. | Взам. инв. № | Подп. и дата | Инв. № подл.

28.08.00.000 СБ

Изм.	Лист	№ докум.	Подп.	Дата	Люк Ду 700х250 Сборочный чертеж	Лит.	Масса	Масштаб
Разраб.		Ионова					48	1:10
Пров.		Колнец				Лист	Листов 1	
Гл. спец.		Сухоносов				Госстрой Латв. ССР ЛАТГИПРОПРОМ г. Рига		
Н. контр.		Колнец						
Утв.		Рубинс						

Копировал: Тук

Формат 11

28.08.00.001

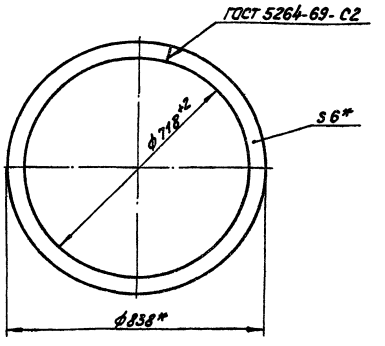

* Размеры для справок.

Типовой проект 903-2-11 Альбом VI

Подп. и дата | Инв. № дубл. | Взам. инв. № | Подп. и дата | Инв. № подл.

28.08.00.001

Изм.	Лист	№ докум.	Подп.	Дата	Фланец	Лит.	Масса	Масштаб
Разраб.		Ионова					7	1:10
Пров.		Колнец				Лист	Листов 1	
Гл. спец.		Сухоносов			Полоса 6х60 ГОСТ 103-76 / В Ст3 сп3 ГОСТ 535-58*	Госстрой Латв. ССР ЛАТГИПРОПРОМ г. Рига		
Н. контр.		Колнец						
Утв.		Рубинс						

Копировал: Тук

Формат 11

Типовой проект 903-2-11 Альбом VI

28.10.01.001

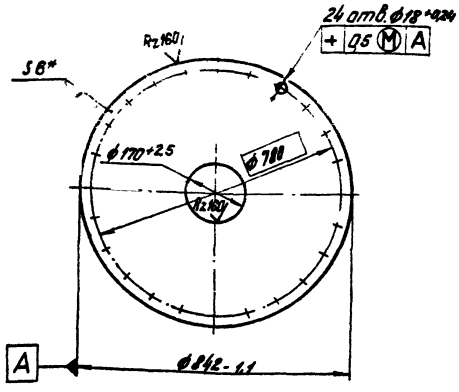

* Размер для справок.

Изм.	Лист	№ докум.	Подп.	Дата	28.10.01.001	Лит.	Масса	Масштаб
Разраб.		Зилгалвис		2.8.79	Диск		25,1	1:10
Пров.		Колмец		2.8.79		Лист	Листов 1	
Гл. спец.		Сухоносов			Лист 6 ГОСТ 19903-74	Госстрой Латв. ССР		
Н. контр.		Колмец		2.8.79	В Ст3сп3 ГОСТ 14637-69*	ЛАТГИПРОПРОМ		
Утв.		Рубинс				г. Рига		

Копировал: Тукин

Формат 11

Типовой проект 903-2-11 Альбом VI

28.10.02.001

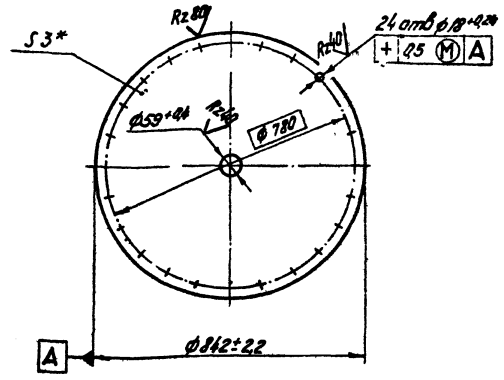

* Размер для справок.

Изм.	Лист	№ докум.	Подп.	Дата	28.10.02.001	Лит.	Масса	Масштаб
Разраб.		Зилгалвис		2.8.79	Диск		12,9	1:10
Пров.		Колмец		2.8.79		Лист	Листов 1	
Гл. спец.		Сухоносов			Лист 3 ГОСТ 19903-74	Госстрой Латв. ССР		
Н. контр.		Колмец		2.8.79	В Ст3сп3 ГОСТ 16523-70	ЛАТГИПРОПРОМ		
Утв.		Рубинс				г. Рига		

Копировал: Тукин

Формат 11

Типовой проект 903-2-11 Альбом VI

28.10.02.002

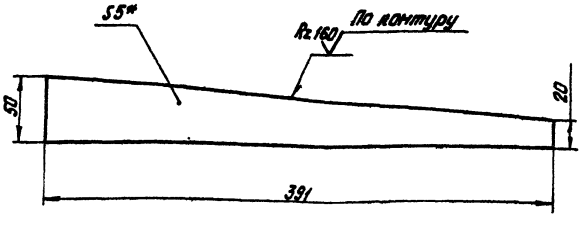

1.* Размер для справок.
2. Неуказанные предельные отклонения размеров по СМ9.

Изм.	Лист	№ докум.	Подп.	Дата	28.10.02.002	Лит.	Масса	Масштаб
Разраб.		Зилгалвис		2.8.79	Ребро		0,54	1:2,5
Пров.		Колмец		2.8.79		Лист	Листов 1	
Гл. спец.		Сухоносов			Лист 5 ГОСТ 19903-74	Госстрой Латв. ССР		
Н. контр.		Колмец		2.8.79	В Ст3сп3 ГОСТ 14637-69*	ЛАТГИПРОПРОМ		
Утв.		Рубинс				г. Рига		

Копировал: Тукин

Формат 11

Типовой проект 903-2-11 Альбом VI

33.10.00.000 СБ

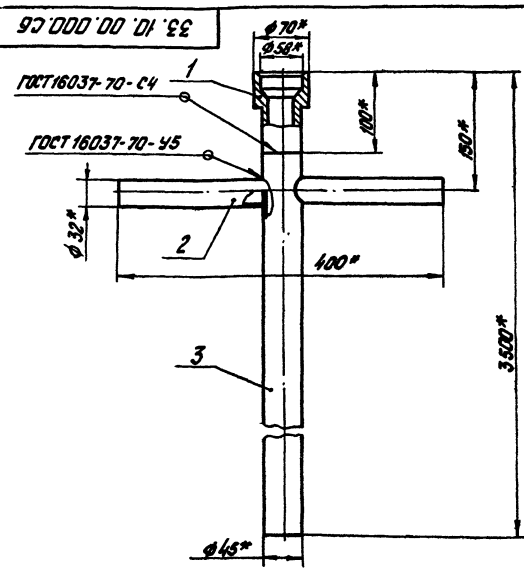

* Размеры для справок.

Изм.	Лист	№ докум.	Подп.	Дата	33.10.00.000 СБ	Лит.	Масса	Масштаб
Разраб.		Зилгалвис		2.8.79	Труба греющая		10,2	1:4
Пров.		Колмец		2.8.79	Сборочный чертёж	Лист	Листов 1	
Гл. спец.		Сухоносов				Госстрой Латв. ССР		
Н. контр.		Колмец		2.8.79		ЛАТГИПРОПРОМ		
Утв.		Рубинс				г. Рига		

Копировал: Тукин

Формат 11

Типовой проект 903-2-11 Альбом VI

Формат	Зона	Поз.	Обозначение	Наименование	Кол.	Примечание
				Документация		
12			33.02.00.000 СБ	Сборочный чертеж		
				Детали		
11		1	33.02.00.001	Консоль	1	
11		2	33.02.00.002	Раскос	1	
11		3	33.02.00.003	Скоба	1	
11		4	33.02.00.004	Стойка	1	
				Стандартные изделия		
		5		Отвод 90° 89×3,5 ГОСТ 17375-77	1	
		6		Отвод 60° 89×3,5 ГОСТ 17375-77	1	
		7		Переход К 89×3,5-57×3 ГОСТ 17378-77	1	
		8		Фланец 80-6 ГОСТ 1255-67	1	

Подп. и дата | Инв. № дубл. | Взам. инв. № | Подп. и дата | Инв. № подл.

33.02.00.000

Изм.	Лист	№ докум.	Подп.	Дата
Разраб.	Зеленевский			2.11.78
Пров.	Зилгалвис			
Гл. спец.	Сухоносов			
Н. контр.	Колмец			3.11.78
Утв.	Рубина			4.11.78

Стойка

Лит.	Лист	Листов
		1

Госстрой Латв. ССР ПАТГИПРОПРОМ г. Рига

Копировал: Белоконь Формат 11

Типовой проект 903-2-11 Альбом VI

Формат	Зона	Поз.	Обозначение	Наименование	Кол.	Примечание
				Документация		
12			33.03.00.000 СБ	Сборочный чертеж		
				Детали		
11		1	33.03.00.001	Втулка соединительная	1	
11		2	33.03.00.002	Сопло	2	
11		3	33.03.00.003	Труба подводящая	1	
11		4	33.03.00.004	Труба распределительная	1	
11		5	33.03.00.005	Ручка	2	

Подп. и дата | Инв. № дубл. | Взам. инв. № | Подп. и дата | Инв. № подл.

33.03.00.000

Изм.	Лист	№ докум.	Подп.	Дата
Разраб.	Зилгалвис			2.11.78
Пров.	Колмец			3.11.78
Гл. спец.	Сухоносов			
Н. контр.	Колмец			3.11.78
Утв.	Рубинс			4.11.78

Труба греющая

Лит.	Лист	Листов
		1

Госстрой Латв. ССР ПАТГИПРОПРОМ г. Рига

Копировал: Белоконь Формат 11

Типовой проект 903-2-11 Альбом VI

Формат	Зона	Поз.	Обозначение	Наименование	Кол.	Примечание
				Документация		
12			33.04.00.000 СБ	Сборочный чертеж		
				Сборочные единицы		
11		1	33.04.01.000	Труба подводящая	1	
11		2	33.04.02.000	Вилка прижимная	1	
11		3	33.04.03.000	Винт прижимной	1	
				Детали		
11		4	33.04.00.001	Палец	1	
				Стандартные изделия		
		5		Шайба 8 ГОСТ 11371-68	2	
		6		Шплинт 2,7×20 ГОСТ 397-66	2	

Подп. и дата | Инв. № дубл. | Взам. инв. № | Подп. и дата | Инв. № подл.

33.04.00.000

Изм.	Лист	№ докум.	Подп.	Дата
Разраб.	Зилгалвис			2.11
Пров.	Колмец			3.11.78
Гл. спец.	Сухоносов			
Н. контр.	Колмец			3.11.78
Утв.	Рубинс			4.11.78

Патрубок

Лит.	Лист	Листов
		1

Госстрой Латв. ССР ПАТГИПРОПРОМ г. Рига

Копировал: Белоконь Формат 11

Типовой проект 903-2-11 Альбом VI

Формат	Зона	Поз.	Обозначение	Наименование	Кол.	Примечание
				Документация		
11			33.04.01.000 СБ	Сборочный чертеж		
				Детали		
11		1	33.04.01.001	Втулка пружинная	1	
11		2	33.04.01.002	Патрубок	1	
64		3	33.04.01.003	Труба		
				Труба 57×3 ГОСТ 10704-76 ВСт3пс5 ГОСТ 10705-63	1	7,6 кг
64		4	33.04.01.004	Труба		
				Труба 57×3 ГОСТ 10704-76 ВСт3пс5 ГОСТ 10705-63	1	0,4 кг
				Стандартные изделия		
		5		Отвод 90° 57×3 ГОСТ 17375-77	1	

Подп. и дата | Инв. № дубл. | Взам. инв. № | Подп. и дата | Инв. № подл.

33.04.01.000

Изм.	Лист	№ докум.	Подп.	Дата
Разраб.	Зилгалвис			2.11
Пров.	Колмец			3.11.78
Гл. спец.	Сухоносов			
Н. контр.	Колмец			3.11.78
Утв.	Рубинс			4.11.78

Труба подводящая

Лит.	Лист	Листов
		1

Госстрой Латв. ССР ПАТГИПРОПРОМ г. Рига

Копировал: Белоконь Формат 11

Типовой проект 903-2-11 Альбом VI

Формат	Зона	Поз.	Обозначение	Наименование	Кол.	Примечание
				Документация		
11			33.04.02.000 СБ	Сборочный чертеж		
				Детали		
11		1	33.04.02.001	Вилка	1	
11		2	33.04.02.002	Скоба	1	
				Стандартные изделия		
		3		Гайка М16.4 ГОСТ 5915-70		

33.04.02.000

Изм.	Лист	№ докум.	Подп.	Дата
Разраб.	Ионова			2.9.78
Пров.	Зилгалвис			
Гл. спец.	Сухоносов			
Н. контр.	Колмец			5.9.78
Утв.	Рубинс			4.11.78

Вилка прижимная

Лит. | Лист | Листов 1

Госстрой Латв. ССР ЛАТГИПРОПРОМ г. Рига

Копировал: Чубанова

Формат 11

Типовой проект 903-2-11 Альбом VI

Формат	Зона	Поз.	Обозначение	Наименование	Кол.	Примечание
				Документация		
11			33.04.03.000 СБ	Сборочный чертеж		
				Детали		
11		1	33.04.03.001	Ручка	1	
11		2	33.04.03.002	Стержень	1	

33.04.04.000

Изм.	Лист	№ докум.	Подп.	Дата
Разраб.	Ионова			2.9.78
Пров.	Зилгалвис			
Гл. спец.	Сухоносов			
Н. контр.	Колмец			5.9.78
Утв.	Рубинс			4.11.78

Винт прижимной

Лит. | Лист | Листов 1

Госстрой Латв. ССР ЛАТГИПРОПРОМ г. Рига

Копировал: Чубанова

Формат 11

Типовой проект 903-2-11 Альбом VI

Формат	Зона	Поз.	Обозначение	Наименование	Кол.	Примечание
				Документация		
11			33.05.00.000 СБ	Сборочный чертеж		
				Сборочные единицы		
11		1	33.05.01.000	Шарнир	1	
11		2	33.05.02.000	Грунтбукса	1	
				Стандартные изделия		
		3		Болт М16×90.46 ГОСТ 7798-70	4	
		4		Гайка М16.5 ГОСТ 5915-70	8	
				Материалы		
		5		Набивка сальниковая АПП ГОСТ 1779-72	2	м

33.05.00.000

Изм.	Лист	№ докум.	Подп.	Дата
Разраб.	Зилгалвис			
Пров.	Колмец			2.9.78
Гл. спец.	Сухоносов			
Н. контр.	Колмец			5.9.78
Утв.	Рубинс			4.11.78

Сальник поворотный Ду 50

Лит. | Лист | Листов 1

Госстрой Латв. ССР ЛАТГИПРОПРОМ г. Рига

Копировал: Чубанова

Формат 11

Типовой проект 903-2-11 Альбом VI

Формат	Зона	Поз.	Обозначение	Наименование	Кол.	Примечание
				Документация		
11			33.05.01.000 СБ	Сборочный чертеж		
				Сборочные единицы		
11		1	33.05.01.100	Труба внутренняя	1	
11		2	33.05.01.200	Корпус	1	
				Стандартные изделия		
		3		Переход к 89×6-57×4 ГОСТ 17378-77	1	

33.05.01.000

Изм.	Лист	№ докум.	Подп.	Дата
Разраб.	Зилгалвис			2.9.78
Пров.	Колмец			2.9.78
Гл. спец.	Сухоносов			
Н. контр.	Колмец			5.9.78
Утв.	Рубинс			4.11.78

Шарнир

Лит. | Лист | Листов 1

Госстрой Латв. ССР ЛАТГИПРОПРОМ

Копировал: Чубанова

Альбом VI

Типовой проект 903-2-11

Формат	Зона	Поз.	Обозначение	Наименование	Кол.	Примечание
				Документация		
11			33.05.01.100 СБ	Сборочный чертёж		
				Детали		
11		1	33.05.01.101	Кольцо	1	
64		2	33.05.01.102	Патрубок		
				Труба 57×3,5 ГОСТ 10704-76		
				ВСт3пс5 ГОСТ 10705-63	1	0,94кг

Подп. и дата | Инв. № подл. | Взам. инв. № | Подп. и дата | Инв. № дубл.

33.05.01.100

Изм.	Лист	№ докум.	Подп.	Дата
Разраб.		Ионова		
Пров.		Зилгалвис		
Гл. спец.		Сухоносов		
Н. контр.		Колмец		
Утв.		Рубина		

Труба внутренняя

Лит. | Лист | Листов 1

Госстрой Латв. ССР ЛАТГИПРОПРОМ г. Рига

Копировал: Мак

Формат 11В

Альбом VI

Типовой проект 903-2-11

Формат	Зона	Поз.	Обозначение	Наименование	Кол.	Примечание
				Документация		
11			33.05.01.200 СБ	Сборочный чертеж		
				Детали		
11		1	33.05.01.201	Втулка	1	
				Стандартные изделия		
		2		Фланец 80-6		
				ГОСТ 12827-67	1	

Подп. и дата | Инв. № подл. | Взам. инв. № | Подп. и дата | Инв. № дубл.

33.05.01.200

Изм.	Лист	№ докум.	Подп.	Дата
Разраб.		Ионова		
Пров.		Зилгалвис		
Гл. спец.		Сухоносов		
Н. контр.		Колмец		
Утв.		Рубина		

Корпус

Лит. | Лист | Листов 1

Госстрой Латв. ССР ЛАТГИПРОПРОМ г. Рига

Копировал: Мак

Формат 11В

Альбом VI

Типовой проект 903-2-11

Формат	Зона	Поз.	Обозначение	Наименование	Кол.	Примечание
				Документация		
11			33.05.02.000 СБ	Сборочный чертёж		
				Детали		
11		1	33.05.02.001	Втулка	1	
11		2	33.05.02.002	Фланец	1	

Подп. и дата | Инв. № подл. | Взам. инв. № | Подп. и дата | Инв. № дубл.

33.05.02.000

Изм.	Лист	№ докум.	Подп.	Дата
Разраб.		Ионова		
Пров.		Зилгалвис		
Гл. спец.		Сухоносов		
Н. контр.		Колмец		
Утв.		Рубина		

Грунтбукса

Лит. | Лист | Листов 1

Госстрой Латв. ССР ЛАТГИПРОПРОМ г. Рига

Копировал: Мак

Формат 11В

Альбом VI

Типовой проект 903-2-11

Формат	Зона	Поз.	Обозначение	Наименование	Кол.	Примечание
				Документация		
11			33.06.00.000 СБ	Сборочный чертёж		
				Детали		
11		1	33.06.00.001	Полухомут	1	
11		2	33.06.00.002	Косынка	1	
11		3	33.06.00.003	Ребро	1	

Подп. и дата | Инв. № подл. | Взам. инв. № | Подп. и дата | Инв. № дубл.

33.06.00.000

Изм.	Лист	№ докум.	Подп.	Дата
Разраб.		Зилгалвис		
Пров.		Колмец		
Гл. спец.		Сухоносов		
Н. контр.		Колмец		
Утв.		Рубина		

Косынка с полухомутом и ребром

Лит. | Лист | Листов 1

Госстрой Латв. ССР ЛАТГИПРОПРОМ г. Рига

Копировал: Мак

Формат 11В

Альбом VI

Типовой проект 903-2-11

Формат	Зона	Поз.	Обозначение	Наименование	Кол.	Примечание
				Документация		
12			33.07.00.000 СБ	Сборочный чертеж		
				Сборочные единицы		
11		1	33.07.01.000	Корпус	1	
11		2	33.07.02.000	Шарнир	1	
				Детали		
11		3	33.07.00.001	Шайба дросельная	1	
				Стандартные изделия		
		4		Болт М16×100.46 ГОСТ 7798-70	4	
		5		Гайка М16.5 ГОСТ 5915-70	4	
		6		Шайба 16 ГОСТ 11371-65	4	
				Материалы		
		7		Набивка сальниковая АПП ГОСТ 1779-72	3	м

33.07.00.000

Изм.	Лист	№ докум.	Подп.	Дата
Разраб.		Зилгалвис		2.XI
Пров.		Колмец		2.XI.78
Гл. спец.		Сухоносов		
Н. контр.		Колмец		2.XI.78
Утв.		Рубинс		4.II.78

Сальник поворотный Ду80

Лит. | Лист | Листов 1

Госстрой Латв. ССР ЛАТГИПРОПРОМ г. Рига

Копировал: Чубанова

Формат 11

Альбом VI

Типовой проект 903-2-11

Формат	Зона	Поз.	Обозначение	Наименование	Кол.	Примечание
				Документация		
12			33.07.01.000 СБ	Сборочный чертеж		
				Детали		
11		1	33.07.01.001	Фланец	1	
12		2	33.07.01.002	Фланец	1	
64		3	33.07.01.003	Патрубок		
				Труба 121×6 ГОСТ 8732-70 / 20 ГОСТ 8731-74*	1	1.85 кг

33.07.01.000

Изм.	Лист	№ докум.	Подп.	Дата
Разраб.		Зилгалвис		2.XI
Пров.		Колмец		2.XI.78
Гл. спец.		Сухоносов		
Н. контр.		Колмец		2.XI.78
Утв.		Рубинс		4.II.78

Корпус

Лит. | Лист | Листов 1

Госстрой Латв. ССР ЛАТГИПРОПРОМ г. Рига

Копировал: Чубанова

Формат 11

Альбом VI

Типовой проект 903-2-11

Формат	Зона	Поз.	Обозначение	Наименование	Кол.	Примечание
				Документация		
11			33.07.02.000 СБ	Сборочный чертеж		
				Сборочные единицы		
11		1	33.07.02.100	Грунтбукса	1	
				Детали		
11		2	33.07.02.001	Патрубок	1	
11		3	33.07.02.002	Кольцо	1	
				Стандартные изделия		
		4		Фланец 80-6 ГОСТ 1255-67	1	

33.07.02.000

Изм.	Лист	№ докум.	Подп.	Дата
Разраб.		Зилгалвис		2.XI
Пров.		Колмец		2.XI.78
Гл. спец.		Сухоносов		
Н. контр.		Колмец		2.XI.78
Утв.		Рубинс		4.II.78

Шарнир

Лит. | Лист | Листов 1

Госстрой Латв. ССР ЛАТГИПРОПРОМ г. Рига

Копировал: Чубанова

Формат 11

Альбом VI

Типовой проект 903-2-11

Формат	Зона	Поз.	Обозначение	Наименование	Кол.	Примечание
				Документация		
11			33.07.02.100 СБ	Сборочный чертеж		
				Детали		
11		1	33.07.02.101	Втулка	1	
11		2	33.07.02.102	Фланец	1	

33.07.02.100

Изм.	Лист	№ докум.	Подп.	Дата
Разраб.		Зилгалвис		2.XI
Пров.		Колмец		2.XI.78
Гл. спец.		Сухоносов		
Н. контр.		Колмец		2.XI.78
Утв.		Рубинс		4.II.78

Грунтбукса

Лит. | Лист | Листов 1

Госстрой Латв. ССР ЛАТГИПРОПРОМ г. Рига

Копировал: Чубанова

Формат 11

Альбом VI

Типовой проект 903-2-11

Формат	Зона	Поз.	Обозначение	Наименование	Кол.	Примечание
				Документация		
11			33.08.00.000 СБ	Сборочный чертёж		
				Детали		
11		1	33.08.00.001	Фланец	1	
54		2	33.08.00.002	Патрубок		
				Труба 89×3 ГОСТ 10704-76 / ВСт3пс5 ГОСТ 10705-63*	1	0,99 кг

33.08.00.000

Изм.	Лист	№ докум.	Подп.	Дата
Разраб.	Ионова			1.9.78
Пров.	Зилгалвис			
Гл. спец.	Сухоносов			
Н. контр.	Колмец			13.11
Утв.	Рубина			4.11.78

Фланец с патрубком

Лит. | Лист | Листов 1

Госстрой Латв. ССР ЛАТГИПРОПРОМ г. Рига

Копировал: Мак

Формат 11А

Альбом VI

Типовой проект 903-2-11

Формат	Зона	Поз.	Обозначение	Наименование	Кол.	Примечание
				Документация		
11			33.10.00.000 СБ	Сборочный чертеж		
				Детали		
11		1	33.03.00.001	Втулка соединительная	1	
11		2	33.03.00.005	Ручка	2	
54		3	33.10.00.001	Труба		
				Труба 45×2,5 ГОСТ 10704-76 / ВСт3пс5 ГОСТ 10705-63*		
				L=3400±5 мм	1	8,9 кг

33.10.00.000

Изм.	Лист	№ докум.	Подп.	Дата
Разраб.	Зилгалвис			2.11
Пров.	Колмец			13.11.78
Гл. спец.	Сухоносов			
Н. контр.	Колмец			13.11
Утв.	Рубина			4.11.78

Труба греющая

Лит. | Лист | Листов 1

Госстрой Латв. ССР ЛАТГИПРОПРОМ г. Рига

Копировал: Мак

Формат 11Б

Альбом VI

Типовой проект 903-2-11

33.02.00.000 СБ

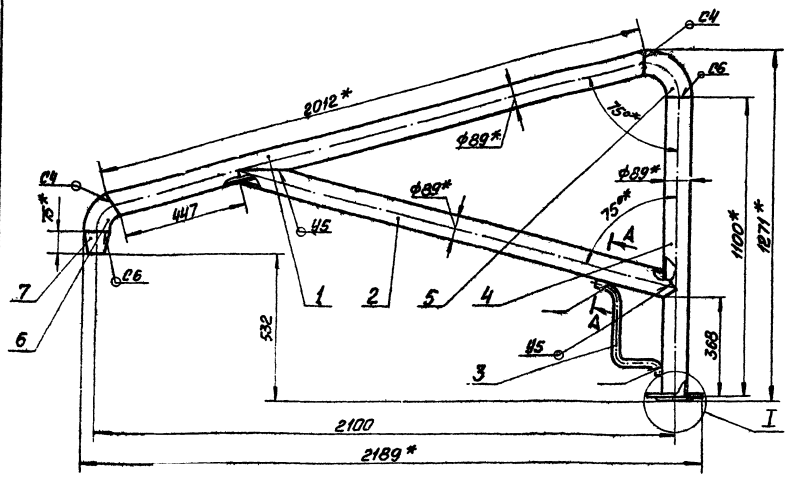

А—А повёрнуто
М1:1

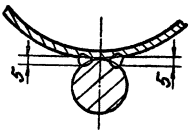

1. * Размеры для справок.
2. Неуказанные предельные отклонения размеров по СМ9.
3. Сварные швы по ГОСТ 16037-70
4. Сварка ручная дуговая.

I
М1:2

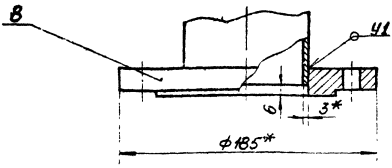

33.02.00.000 СБ

Изм.	Лист	№ докум.	Подп.	Дата
Разраб.	Зеленевский			2.9.78
Провер.	Зилгалвис			
Гл. спец.	Сухоносов			
Н. контр.	Колмец			13.11.78
Утв.	Рубина			4.11.78

Стойка
Сборочный чертёж

Лит. | Масс. 36,7 | Масштаб 1:10

Лист | Листов 1

Госстрой Латв. ССР ЛАТГИПРОПРОМ г. Рига

Копировал: Мак

Формат 12

Типовой проект 903-2-11 Альбом VI

33.02.00.001

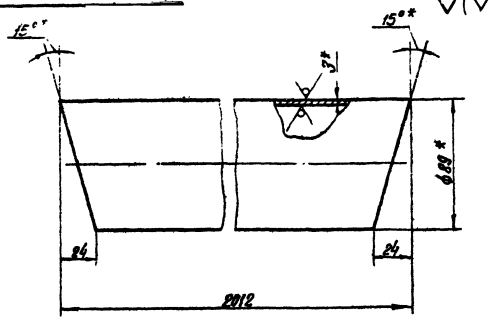

1.* Размеры для справок.
2. Неуказанные предельные отклонения размеров по СМд.

Изм.	Лист	№ докум.	Подп.	Дата	33.02.00.001	Лит.	Масса	Масштаб
Разраб.		Зеленевский			Консоль		12.6	1:2
Провер.		Зилгалвис				Лист	Листов 1	
Гл. спец.		Сухоносов			Труба 89×3 ГОСТ 10704-76 / ВСт3пс5 ГОСТ 10705-63*	Госстрой Латв. ССР ЛАТГИПРОПРОМ г. Рига		
Н. контр.		Колмец						
Утв.		Рубинс						

Копир. В. Дуга — Формат 11 В

Типовой проект 903-2-11 Альбом VI

33.02.00.002

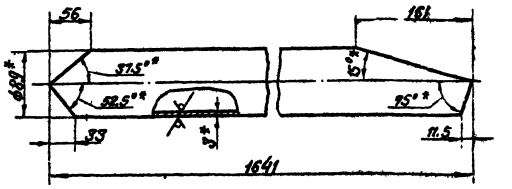

1.* Размеры для справок
2. Неуказанные предельные отклонения размеров по СМд.

Изм.	Лист	№ докум.	Подп.	Дата	33.02.00.002	Лит.	Масса	Масштаб
Разраб.		Зеленевский			Раскос		9.91	1:4
Провер.		Зилгалвис				Лист	Листов 1	
Гл. спец.		Сухоносов			Труба 89×3 ГОСТ 10704-76 / ВСт3пс5 ГОСТ 10705-63*	Госстрой Латв. ССР ЛАТГИПРОПРОМ г. Рига		
Н. контр.		Колмец						
Утв.		Рубинс						

Копир. В. Дуга — Формат 11 В

Типовой проект 903-2-11 Альбом VI

33.02.00.003

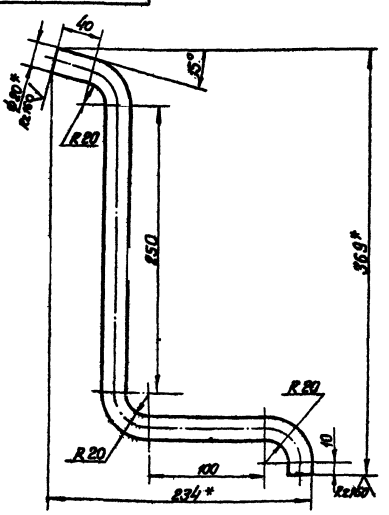

1.* Размеры для справок.
2. Неуказанные предельные отклонения размеров по СМд.

Изм.	Лист	№ докум.	Подп.	Дата	33.02.00.003	Лит.	Масса	Масштаб
Разраб.		Зеленевский			Скоба		1.31	1:2,5
Провер.		Зилгалвис				Лист	Листов 1	
Гл. спец.		Сухоносов			Круг В-20 ГОСТ 2590-71 / ВСт3сп3 ГОСТ 535-58*	Госстрой Латв. ССР ЛАТГИПРОПРОМ г. Рига		
Н. контр.		Колмец						
Утв.		Рубинс						

Копир. В. Дуга — Формат 11 В

Типовой проект 903-2-11 Альбом VI

33.02.00.004

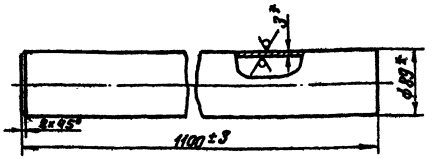

* Размеры для справок

Изм.	Лист	№ докум.	Подп.	Дата	33.02.00.004	Лит.	Масса	Масштаб
Разраб.		Зеленевский			Стойка		6.99	1:4
Провер.		Зилгалвис				Лист	Листов 1	
Гл. спец.		Сухоносов			Труба 89×3 ГОСТ 10704-76 / ВСт3пс5 ГОСТ 10705-63*	Госстрой Латв. ССР ЛАТГИПРОПРОМ г. Рига		
Н. контр.		Колмец						
Утв.		Рубинс						

Копир. В. Дуга — Формат 11 В

33.03.00.000 СБ

Альбом VII

Типовой проект 903-2-11

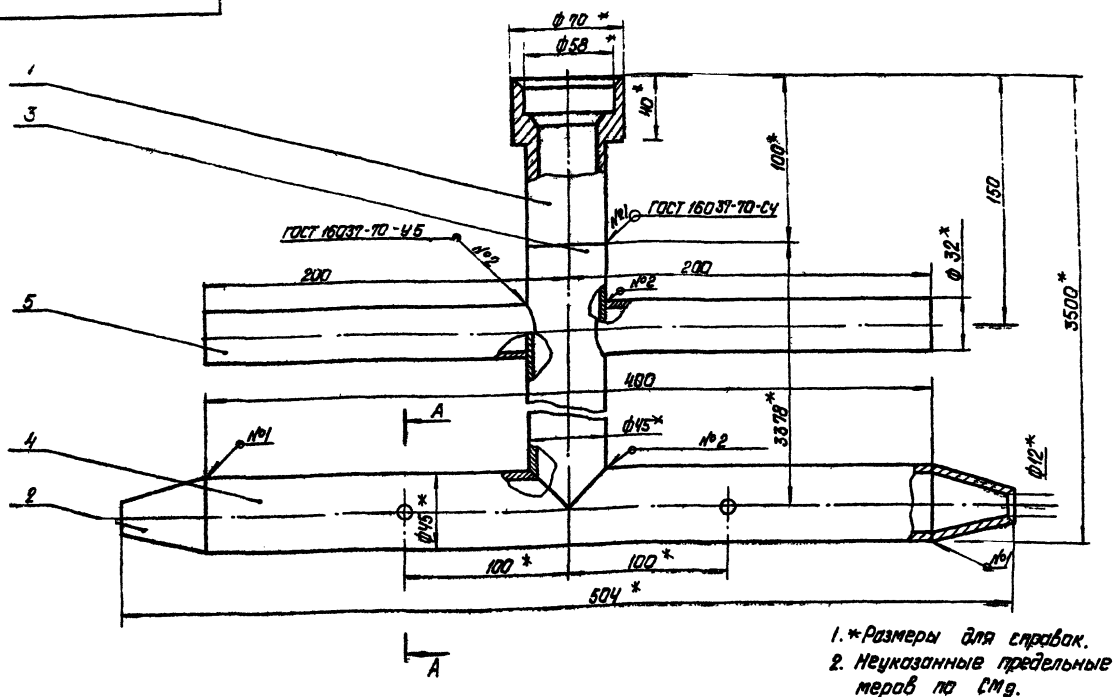

1.*Размеры для справок.
2. Неуказанные предельные отклонения размеров по СМд.

А - А

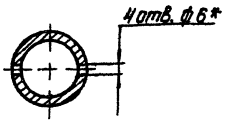

					33.03.00.000 СБ			
Изм.	Лист	№ докум.	Подп.	Дата	Труба греющая. Сборочный чертеж.	Лит	Масса	Масштаб
Разраб.		Зилгалвис					11.4	1:2
Пров.		Колмец				Лист	Листов 1	
Гл.спец.		Сухоносов				Госстрой Латв. ССР		
Н.контр.		Колмец				ЛАТГИПРОПРОМ г.Рига		
Утв.		Рудинс						

Копировал: Давыдова

Формат 12

33.03.00.001

Альбом VII

Типовой проект 903-2-11

Rz80 (√)

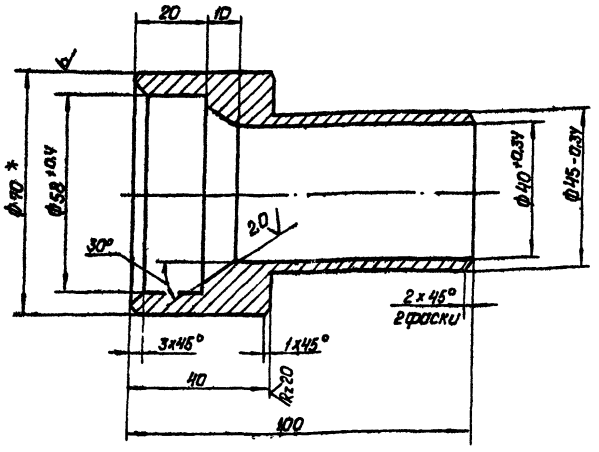

1.*Размер для справок
2. Неуказанные предельные отклонения размеров по СМд

					33.03.00.001			
Изм.	Лист	№ докум.	Подп.	Дата	Втулка соединительная	Лит	Масса	Масштаб
Разраб.		Зилгалвис					0,68	1:1
Пров.		Колмец				Лист	Листов 1	
Гл.спец.		Сухоносов				Госстрой Латв. ССР		
Н.контр.		Колмец				ЛАТГИПРОПРОМ г.Рига		
Утв.		Рудинс						

Копировал: Давыдова

Формат 11

33.03.00.002

Альбом VII

Типовой проект 903-2-11

Rz160 (√)

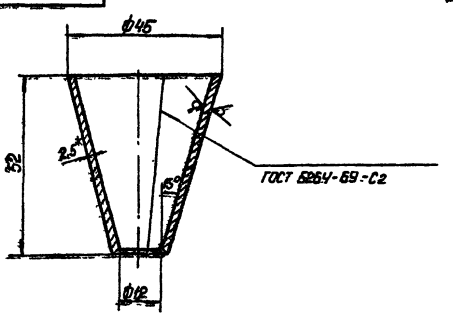

Развертка

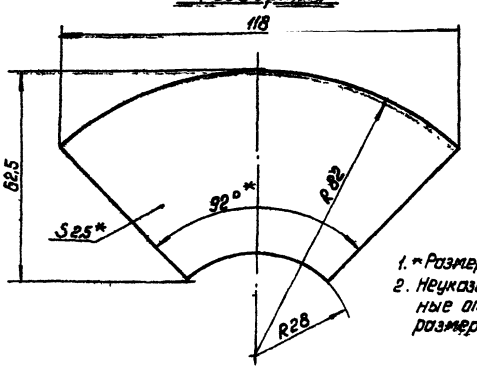

1.*Размеры для справок
2. Неуказанные предельные отклонения размеров по СМд.

					33.03.00.002			
Изм.	Лист	№ докум.	Подп.	Дата	Сопло	Лит.	Масса	Масштаб
Разраб.		Зилгалвис					0,096	1:1
Пров.		Колмец				Лист	Листов 1	
Гл.спец.		Сухоносов			Лист 2,5 ГОСТ 12904-74 / Вст3сп5 ГОСТ 380-71	Госстрой Латв. ССР		
Н.контр.		Колмец				ЛАТГИПРОПРОМ г.Рига		
Утв.		Рудинс						

Копировал: Давыдова

Формат 11

Альбом VII

Типовой проект 903-2-11

33.03.00.003

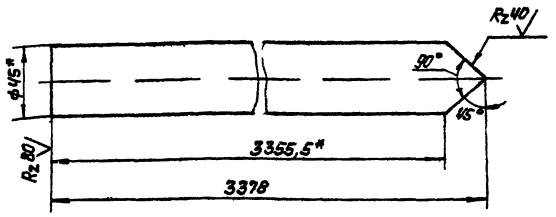

1.* Размеры для справок.
2. Неуказанные предельные отклонения размеров по Смд.

Изм.	Лист	№ докум.	Подп.	Дата
Разраб.		Чернышев		2.8.78
Пров.		Зилгалвис		
Гл. спец.		Сухоносов		
Н. контр.		Колмец		28.78
Утв.		Рубина		4.11.78

33.03.00.003

Труба подводящая

Лит	Масса	Масштаб
	8,85	1:2

Лист | Листов 1

Труба 45×2,5 ГОСТ 10704-76 / В ст3пс5 ГОСТ 10705-63*

Госстрой Латв. ССР ЛАТГИПРОПРОМ г. Рига

Копировал: Волкова | Формат А4

33.03.00.004

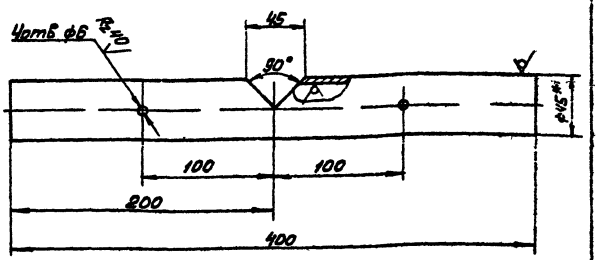

1.* Размеры для справок.
2. Неуказанные предельные отклонения размеров по Смд.

Изм.	Лист	№ докум.	Подп.	Дата
Разраб.		Чернышев		2.8.78
Пров.		Зилгалвис		
Гл. спец.		Сухоносов		
Н. контр.		Колмец		28.78
Утв.		Рубина		4.11.78

33.03.00.004

Лит	Масса	Масштаб
	1,05	1:2,5

Лист | Листов 1

Труба 45×2,5 ГОСТ 10704-76 / В Ст3 пс5 ГОСТ 10705-63

Госстрой Латв. ССР ЛАТГИПРОПРОМ г. Рига

Копировал: Волкова | Формат А4

33.03.00.005

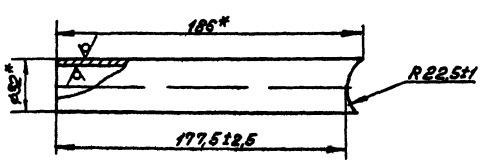

* Размеры для справок

Изм.	Лист	№ докум.	Подп.	Дата
Разраб.		Чернышев		2.8.78
Пров.		Зилгалвис		
Гл. спец.		Сухоносов		
Н. контр.		Колмец		28.78
Утв.		Рубина		4.11.78

33.03.00.005

Ручка

Лит	Масса	Масштаб
	0,3	1:2

Лист | Листов 1

Труба 32×2 ГОСТ 10704-76 / В Ст3пс5 ГОСТ 10705-63*

Госстрой Латв. ССР ЛАТГИПРОПРОМ г. Рига

Копировал: Волкова | Формат А4

33.04.00.001

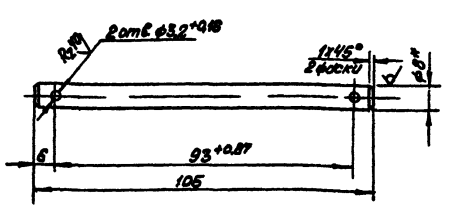

1.* Размер для справок.
2. Неуказанные предельные отклонения размеров по Смд.

Изм.	Лист	№ докум.	Подп.	Дата
Разраб.		Зилгалвис		2.8.78
Пров.		Колмец		28.78
Гл. спец.		Сухоносов		
Н. контр.		Колмец		28.78
Утв.		Рубина		4.11.78

33.04.00.001

Палец

Лит	Масса	Масштаб
	0,041	1:1

Лист | Листов 1

Круг В-8 ГОСТ 2590-71 / 20 ГОСТ 1050-74*

Госстрой Латв. ССР ЛАТГИПРОПРОМ г. Рига

Копировал: Волкова | Формат А4

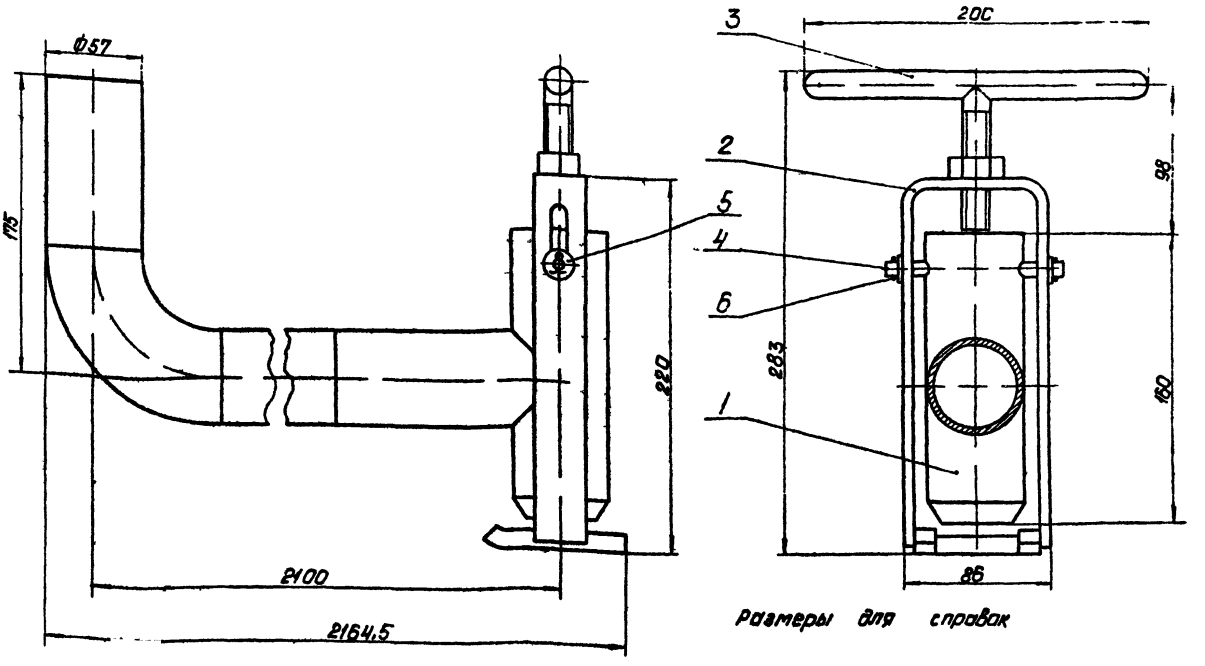

Размеры для справок

				33.04.00.000.СБ			
Изм.	Лист	№ докум.	Подп.	Дата	Патрубок. Сборочный чертеж.	Лит	Масса	Масштаб
Разраб.		Зилеалвис		24.x			13.5	1:2
Пров.		Колмец		24.x.78		Лист	Листов 1
Гл.спец.		Сухоносов				Госстрой Латв. ССР ЛАТГИПРОПРОМ г.Рига	
Н.контр.		Колмец		24.x.78			
Утв.		Рубинс		4.x.78			

Копировал: Давыдова

Формат 12

Типовой проект 903 2-11 Альбом II

Инв. № подл. | Подп. и дата | Взам. инв. № | Инв. № дубл. | Подп. и дата

33.04.01.000 СБ

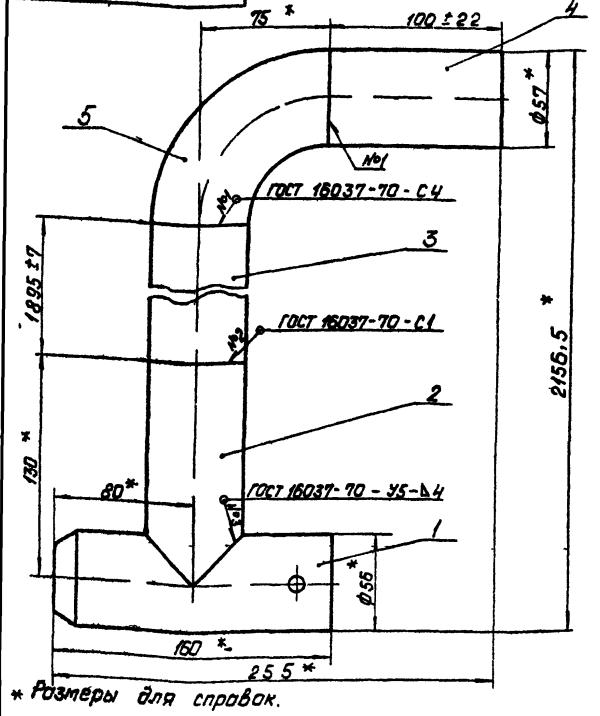

* Размеры для справок.

				33.04.01.000 СБ			
Изм.	Лист	№ докум.	Подп.	Дата	Труба подводящая. Сборочный чертеж.	Лит	Масса	Масштаб
Разраб.		Зилеалвис		24.x			12	1:2
Пров.		Колмец		24.x.78		Лист	Листов 1
Гл.спец.		Сухоносов				Госстрой Латв. ССР ЛАТГИПРОПРОМ г.Рига	
Н.контр.		Колмец		24.x.78			
Утв.		Рубинс		4.x.78			

Копировал: Давыдова

Формат 11

Типовой проект 903 2-11 Альбом II

Инв. № подл. | Подп. и дата | Взам. инв. № | Инв. № дубл. | Подп. и дата

33.04.01.001

Rz 80

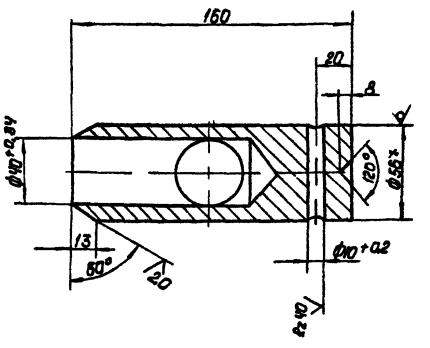

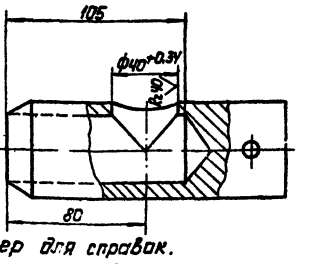

1.* Размер для справок.
2. Неуказанные предельные отклонения размеров по СМд.

				33.04.01.001			
Изм.	Лист	№ докум.	Подп.	Дата	Втулка прижимная	Лит	Масса	Масштаб
Разраб.		Зилеалвис		24.x			2,95	1:2
Пров.		Колмец		24.x.78		Лист	Листов 1
Гл.спец.		Сухоносов			Круг В-56 ГОСТ 2590-71 / 20 ГОСТ 1050-74 *	Госстрой Латв. ССР ЛАТГИПРОПРОМ г.Рига	
Н.контр.		Колмец		24.x.78			
Утв.		Рубинс		4.x.78			

Копировал: Давыдова

Формат 11

Типовой проект 903-2-11 Альбом VII

33.04.01.002

Rz 80 (V)

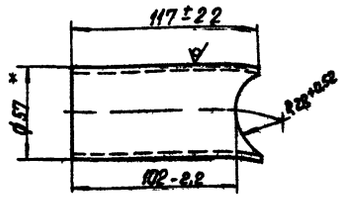

* Размер для справок.

Изм.	Лист	№ докум.	Подп.	Дата
Разраб.		Зингельвис		
Пров.		Колмец		
Гл. спец.		Суконосов		
Н. контр.		Колмец		
Утв.		Рубинс		

33.04.01.002

Патрубок

Лит.	Масса	Масштаб
	0,48	1:2
Лист	Листов 1	

Труба 57×3 ГОСТ 10704-76 / В ст3пс5 ГОСТ 10705-63*

Госстрой Латв ССР ЛАТГИПРОПРОМ г. Рига

Копировал: Давыдова

Формат 11

Типовой проект 903-2-11 Альбом VII

33.04.02.000 СБ

Rz 80 (V)

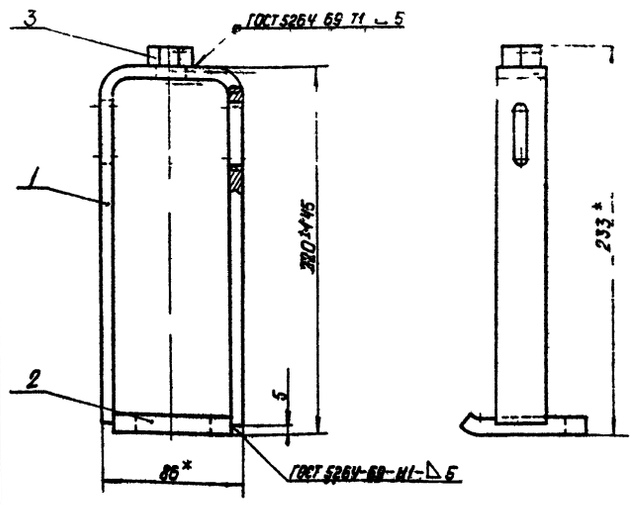

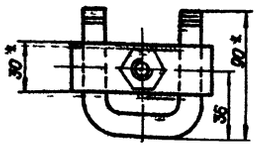

1. *Размеры для справок.
2. Неуказанные предельные отклонения размеров по СМ7.

Изм.	Лист	№ докум.	Подп.	Дата
Разраб.		Зингельвис		
Пров.		Колмец		
Гл. спец.		Суконосов		
Н. контр.		Колмец		
Утв.		Рубинс		

33.04.02.000 СБ

Вилка прижимная. Сборочный чертеж.

Лит.	Масса	Масштаб
	0,97	1:2
Лист	Листов 1	

Госстрой Латв ССР ЛАТГИПРОПРОМ г. Рига

Копировал: Давыдова

Формат 118

Типовой проект 903-2-11 Альбом VII

33.04.02.001

Rz 80 (V)

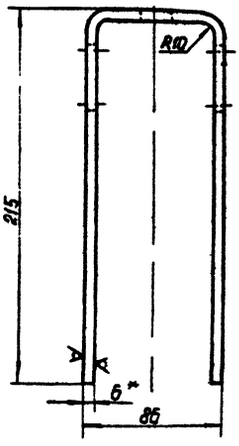

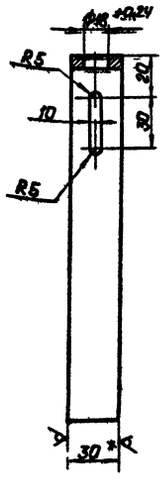

1. *Размеры для справок.
2. Неуказанные предельные отклонения размеров по СМ9.

Изм.	Лист	№ докум.	Подп.	Дата
Разраб.		Зингельвис		
Пров.		Колмец		
Гл. спец.		Суконосов		
Н. контр.		Колмец		
Утв.		Рубинс		

33.04.02.001

Вилка

Лит.	Масса	Масштаб
	0,69	1:2
Лист	Листов 1	

Полоса Б х 30 ГОСТ 103-76 / В ст3 сп3 ГОСТ 535-56*

Госстрой Латв ССР ЛАТГИПРОПРОМ г. Рига

Копировал: Давыдова

Формат 118

Типовой проект 903-2-11 Альбом VII

33.04.02.002

Rz 40 (V)

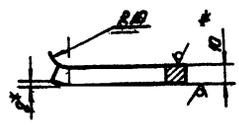

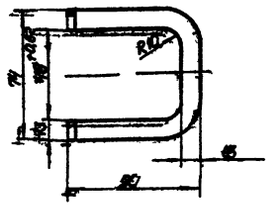

1. *Размер для справок.
2. Неуказанные предельные отклонения размеров по СМ9.

Изм.	Лист	№ докум.	Подп.	Дата
Разраб.		Зингельвис		
Пров.		Колмец		
Гл. спец.		Суконосов		
Н. контр.		Колмец		
Утв.		Рубинс		

33.04.02.002

Скоба

Лит.	Масса	Масштаб
	0,22	1:2
Лист	Листов 1	

Лист 10 ГОСТ 19903-74 / Вст3сп3 ГОСТ 14637-89*

Госстрой Латв ССР ЛАТГИПРОПРОМ г. Рига

Копировал: Давыдова

Формат 118

Типовой проект 903-2-11 Альбом VI

33.04.03.000 СБ

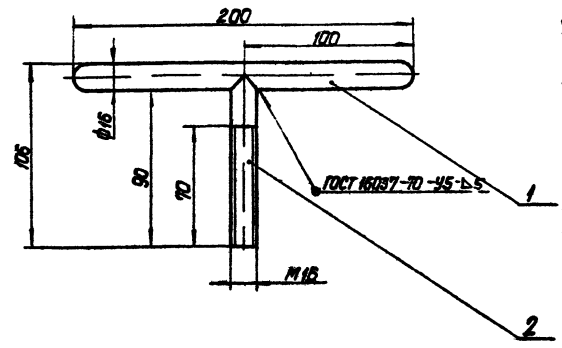

Размеры для справок.

Изм.	Лист	№ докум.	Подп.	Дата	33.04.03.000 СБ		
Разраб.		Зилеалвис			Винт прижимной. Сборочный чертеж.	Лит.	Масса 0,46	Масштаб 1:2
Пров.		Колтеч				Лист	Листов 1
Гл. спец.		Сухоносов				Госстрой Латв ССР ЛАТГИПРОПРОМ г. Рига	
Н. контр.		Колтеч					
Утв.		Рубинс					

Копировал: Давыдова Формат 11Б

Типовой проект 903-2-11 Альбом VI

33.04.03.001

$R_z 40$

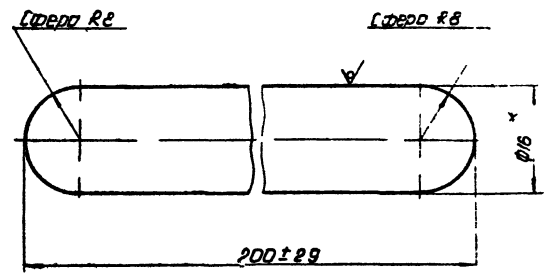

* Размер для справок.

Изм.	Лист	№ докум.	Подп.	Дата	33.04.03.001		
Разраб.		Зеленевский		23.06	Ручко	Лит.	Масса 0,307	Масштаб 2:1
Пров.		Зилеалвис				Лист	Листов 1
Гл. спец.		Сухоносов				Госстрой Латв ССР ЛАТГИПРОПРОМ г. Рига	
Н. контр.		Колтеч		23.06	Круг В 16 ГОСТ 2590-71 / 20 ГОСТ 1050-74*		
Утв.		Рубинс					

Копировал: Давыдова Формат 11Б

Типовой проект 903-2-11 Альбом VI

33.04.03.002

$R_z 80$

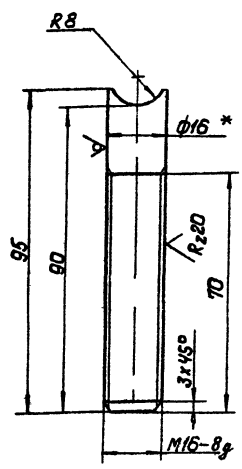

1. * Размер для справок.
2. Неуказанные предельные отклонения размеров по 14g.

Изм.	Лист	№ докум.	Подп.	Дата	33.04.03.002		
Разраб.		Зеленевский			Стержень	Лит.	Масса 0,149	Масштаб 1:1
Пров.		Зилеалвис				Лист	Листов 1
Гл. спец.		Сухоносов				Госстрой Латв ССР ЛАТГИПРОПРОМ г. Рига	
Н. контр.		Колтеч			Круг В-16 ГОСТ 2590-71 / 20 ГОСТ 1050-74*		
Утв.		Рубинс					

Копировал: Давыдова Формат А2

Типовой проект 903-2-11 Альбом VI

33.05.00.000 СБ

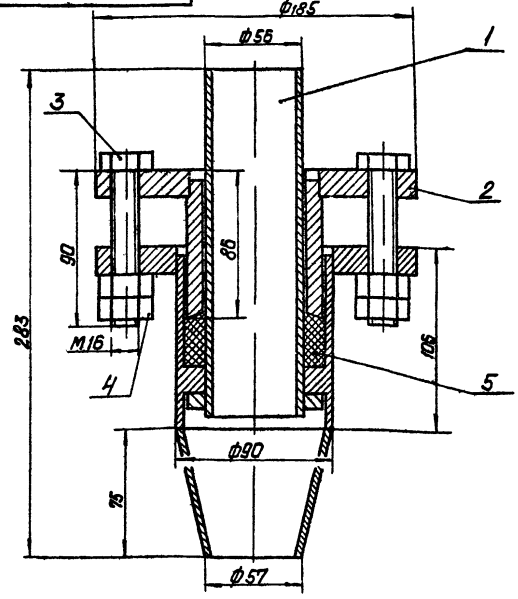

Размеры для справок

Изм.	Лист	№ докум.	Подп.	Дата	33.05.00.000 СБ		
Разраб.		Зилеалвис		22.06	Сальник поворотный Ду50. Сборочный чертеж.	Лит.	Масса 9,8	Масштаб 1:2
Пров.		Колтеч				Лист	Листов 1
Гл. спец.		Сухоносов				Госстрой Латв ССР ЛАТГИПРОПРОМ г. Рига	
Н. контр.		Колтеч					
Утв.		Рубинс					

Копировал: Давыдова Формат А4

33.05.01.000 СБ

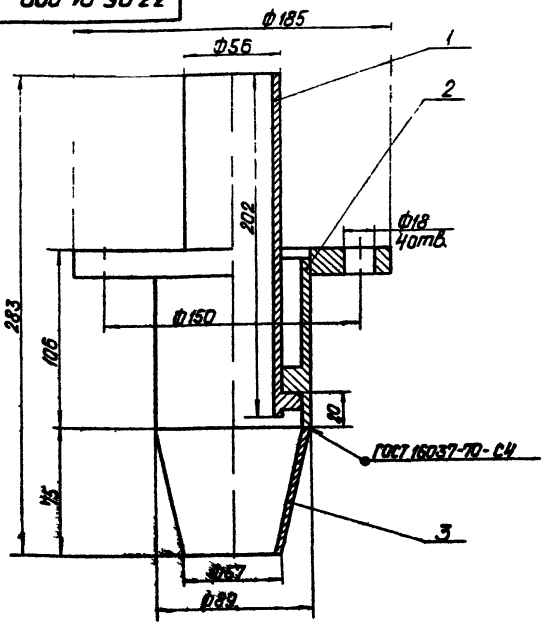

Размеры для справок

Типовой проект 903 2 11 Альбом VI

Изм.	Лист	№ докум.	Подп.	Дата
Разраб.		Зилгалвис		
Пров.		Колмец		
Гл. спец.		Сухоносов		
Н. контр.		Колмец		
Утв.		Рубинс		

33.05.01.000 СБ

Шарнир
Сборочный чертеж.

Лит	Масса	Масштаб
	5.56	1:2

Лист | Листов 1

Госстрой Латв. ССР
ЛАТГИПРОПРОМ
г. Рига

Копировал: Давыдова

Формат 11В

33.05.01.100 СБ

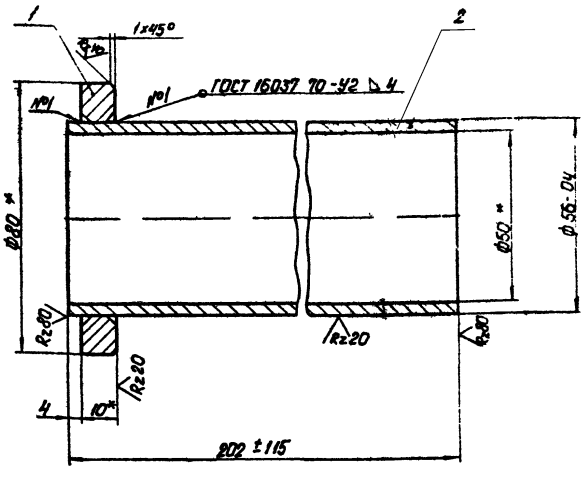

1.* Размеры для справок
2. Неуказанные предельные отклонения размеров по СМ9.

Типовой проект 903-2-11 Альбом VI

Изм.	Лист	№ докум.	Подп.	Дата
Разраб.		Ионова		
Пров.		Зилгалвис		
Гл. спец.		Сухоносов		
Н. контр.		Колмец		
Утв.		Рубинс		

33.05.01.100 СБ

Труба
Внутренняя.
Сборочный чертеж.

Лит	Масса	Масштаб
	1.13	1:1

Лист | Листов 1

Госстрой Латв. ССР
ЛАТГИПРОПРОМ
г. Рига

Копировал: Давыдова

Формат 11В

33.05.01.101

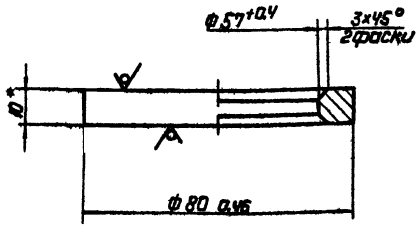

* Размер для справок

Типовой проект 903-2-11 Альбом VI

Изм.	Лист	№ докум.	Подп.	Дата
Разраб.		Ионова		
Пров.		Зилгалвис		
Гл. спец.		Сухоносов		
Н. контр.		Колмец		
Утв.		Рубинс		

33.05.01.101

Кольцо

Лит	Масса	Масштаб
	0.19	1:1

Лист | Листов 1

Лист 10 ГОСТ 19903-74
8ст3сп3 ГОСТ 14637-89*

Госстрой Латв. ССР
ЛАТГИПРОПРОМ
г. Рига

Формат 11В

33.05.01.200 СБ

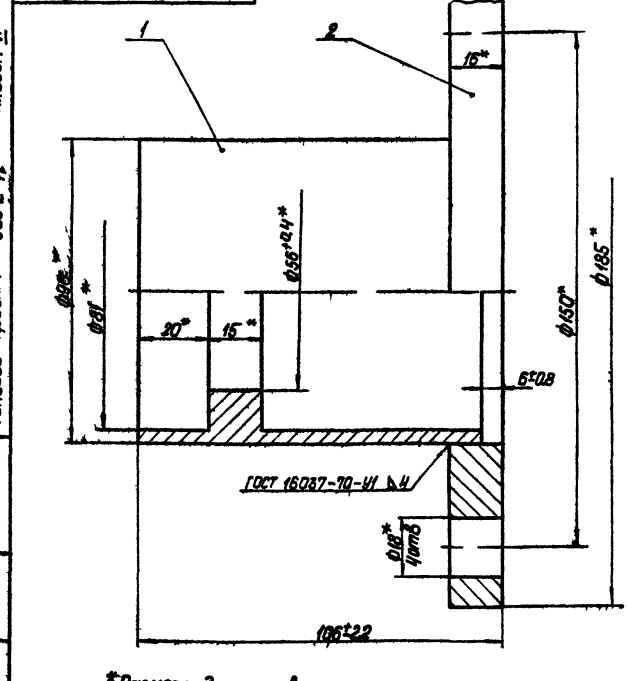

*Размеры для справок.

Типовой проект 903 2-11 Альбом VI

Изм.	Лист	№ докум.	Подп.	Дата
Разраб.		Зилгалвис		
Пров.		Колмец		
Гл. спец.		Сухоносов		
Н. контр.		Колмец		
Утв.		Рубинс		

33.05.01.200 СБ

Корпус
Сборочный чертеж

Лит	Масса	Масштаб
	3.53	1:1

Лист | Листов 1

Госстрой Латв. ССР
ЛАТГИПРОПРОМ
г. Рига

Копировал: Давыдова

Формат 11В

Типовой проект 903-2-11 Альбом VI

33.05.01.201

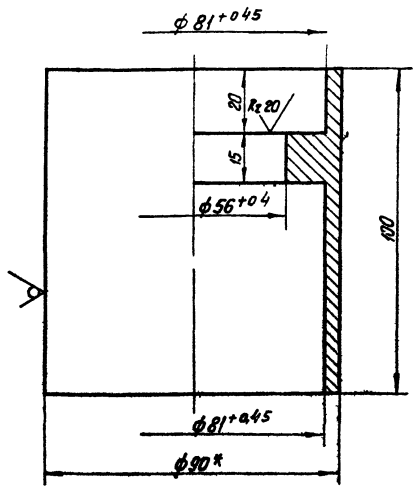

1.* Размер для справок.
2. Неуказанные предельные отклонения размеров по СМд.

Изм.	Лист	№ докум.	Подп.	Дата	33.05.01.201	Лит	Масса	Масштаб
Разраб.		Зеленевский			Втулка		1.25	1:1
Провер.		Зилгалвис				Лист	Листов 1	
Гл. спец.		Суханосов			Круг В-90 ГОСТ 2590-71 / ВСт3сп3 ГОСТ 535-58*	Госстрой Латв. ССР ЛАТГИПРОПРОМ г. Рига		
Н. контр.		Колмец						
Утв.		Рубинс						

Копир. В. Гурий Формат 11 В

Типовой проект 903-2-11 Альбом VI

33.05.02.000 СБ

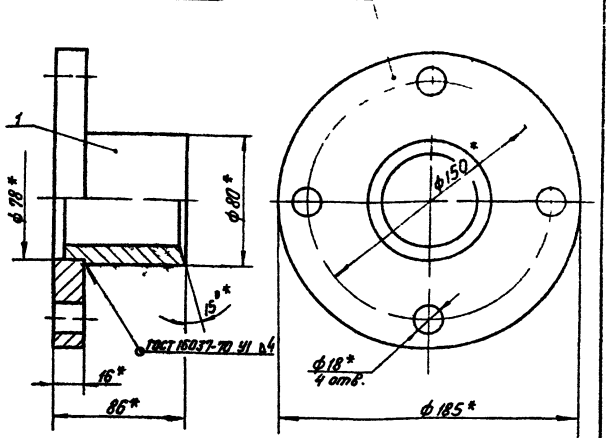

* Размеры для справок

Изм.	Лист	№ докум.	Подп.	Дата	33.05.02.000 СБ	Лит.	Масса	Масштаб
Разраб.		Зилгалвис			Грунтбукса. Сборочный чертеж		3.75	1:2
Пров.		Колмец				Лист	Листов 1	
Гл. спец.		Суханосов				Госстрой Латв. ССР ЛАТГИПРОПРОМ г. Рига		
Н. контр.		Колмец						
Утв.		Рубинс						

Копир. В. Гурий Формат 11 В

Типовой проект 903-2-11 Альбом VI

33.05.02.001

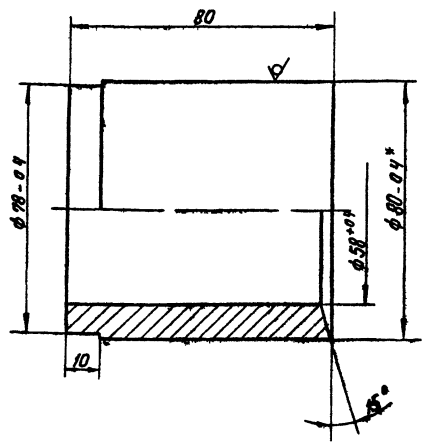

Неуказанные предельные отклонения размеров по СМд.

Изм.	Лист	№ докум.	Подп.	Дата	33.05.02.001	Лит	Масса	Масштаб
Разраб.		Зеленевский			Втулка		1.45	1:1
Провер.		Зилгалвис				Лист	Листов 1	
Гл. спец.		Суханосов			Круг В-80 ГОСТ 2590-71 / ВСт3сп3 ГОСТ 535-58*	Госстрой Латв. ССР ЛАТГИПРОПРОМ г. Рига		
Н. контр.		Колмец						
Утв.		Рубинс						

Копир. В. Гурий Формат 11 В

Типовой проект 903-2-11 Альбом VI

33.05.02.002

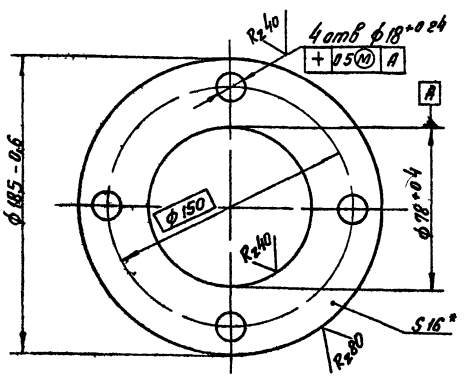

1.* Размер для справок.
2. Неуказанные предельные отклонения размеров по СМд.

Изм.	Лист	№ докум.	Подп.	Дата	33.05.02.[illegible]	Лит.	Масса	Масштаб
Разраб.		Зеленевский			Фланец			
Провер.		Зилгалвис						
Гл. спец.		Суханосов			Лист 16 ГОСТ 19903-74 / ВСт3сп3 ГОСТ 16037-69*			
Н. контр.		Колмец						
Утв.		Рубинс						

Копир. В. Гурий Форм

Типовой проект 903-2-11 Альбом VII

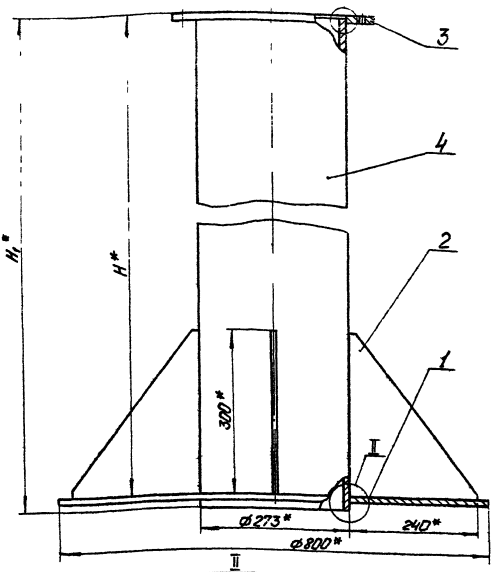

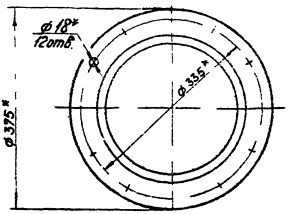

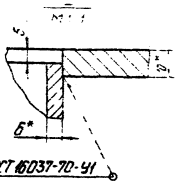

Обозначение	H*, мм	H1*, мм	Масса кг
50.11.00.000	1250	1273	88,97
-01	900	923	75,17

1*Размеры для справок

2 Неуказанные предельные отклонения размеров по СМ9

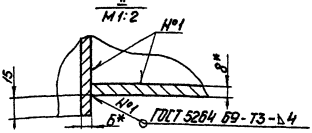

Гип	Лист	N докум.	Подп.	Дата	50.11.00.000 СБ
Разраб.		Зыгалов			Патрубок. Сборочный чертеж
Пров.		Колмец			Лит. / Масса / Масштаб 1:5
Т.контр.		Сухонос			Лист / Листов
Н.контр.		Колмец			Отстроит. Госстрой СССР ЛАТГИПРОПРОМ г. Рига
Утв.		Рубинс			

Копировал Чубанова Формат А2

Типовой проект 903-2-11 Альбом VII

50.11.00.001

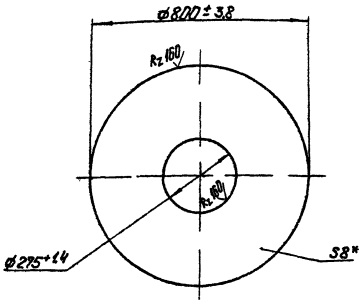

*Размер для справок

Гип	Лист	N докум.	Подп.	Дата	50.11.00.001
Разраб.		Чернов			Диск
Пров.		Колмец			Лит. / Масса / Масштаб 27,8 1:10
Т.контр.		Сухонос			Лист / Листов
Н.контр.		Колмец			Отстроит. Госстрой СССР ЛАТГИПРОПРОМ г. Рига
Утв.		Рубинс			

Копировал Чубанова Формат А2

Типовой проект 903-2-11 Альбом VII

50.11.00.002

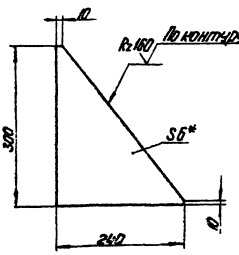

1*Размер для справок

2 Неуказанные предельные отклонения размеров по СМ9

Гип	Лист	N докум.	Подп.	Дата	50.11.00.002
Разраб.		Шнора			Косынка
Пров.		Колмец			Лит. / Масса / Масштаб 18,2 1:5
Т.контр.		Сухонос			Лист / Листов
Н.контр.		Колмец			Отстроит. Госстрой СССР ЛАТГИПРОПРОМ г. Рига
Утв.		Рубинс			

Копировал Чубанова Формат А2

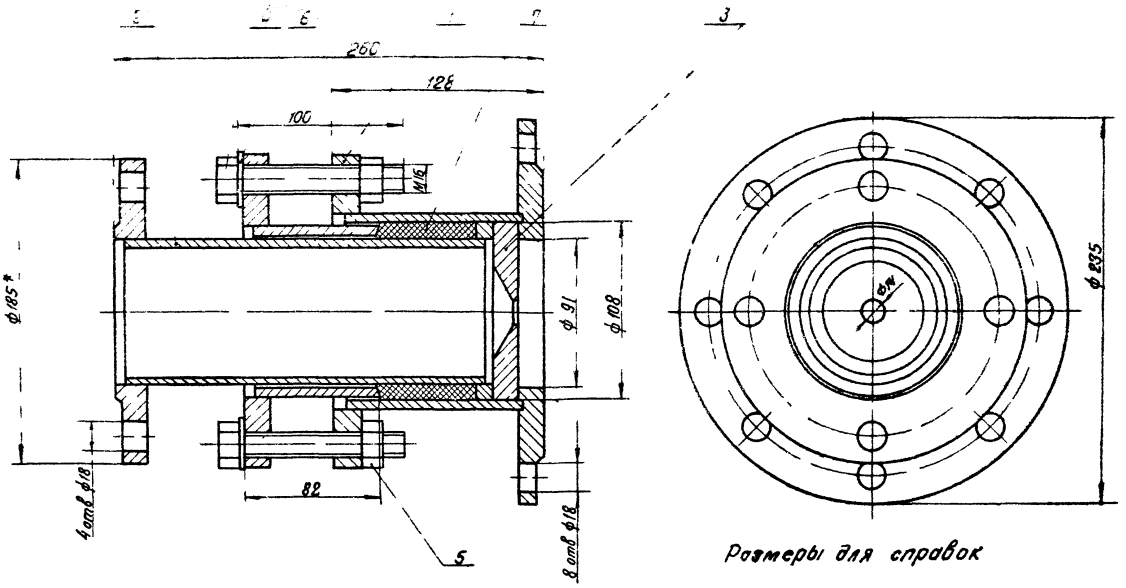

Размеры для справок

					33.07.00.000 СБ		
Изм.	Лист	№ докум.	Подп.	Дата	Сальник поворотный Ду 80 Сборочный чертеж	Лит.	Масса	Масштаб
Разраб.		Зилгалвис		24.5			18	1:2
Пров.		Колмец		24.5		Лист	Листов 1
Гл. спец.		Суконосов				Госстрой Латв. ССР ЛАТГИПРОПРОМ г. Рига	
Н. контр.		Колмец		24.5			
Утв.		Рубинс		24.5			

Копир. А.Орлов

Формат А2

33.07.01.000 СБ

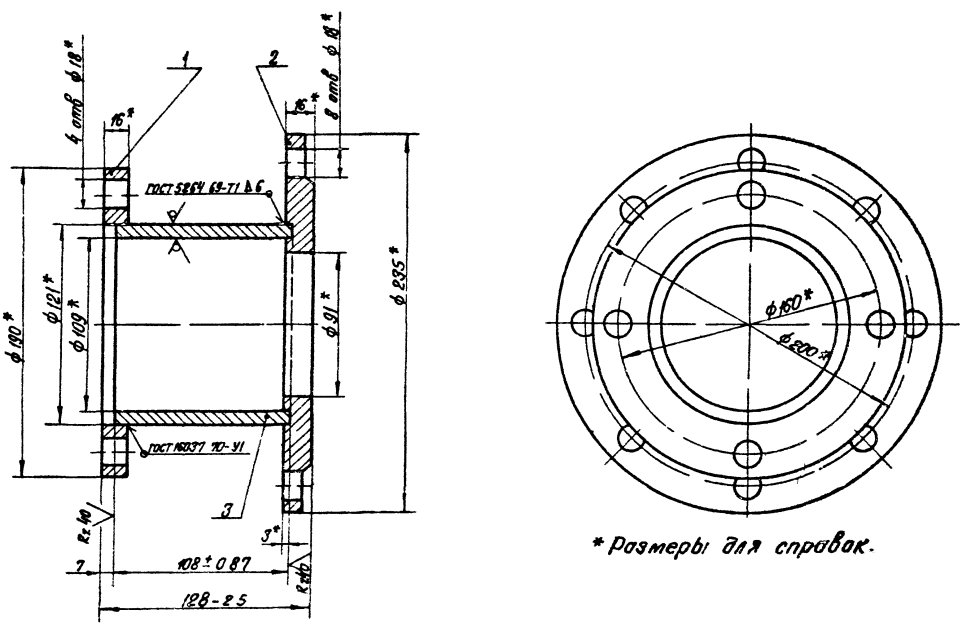

* Размеры для справок.

					33.07.01.000 СБ		
Изм.	Лист	№ докум.	Подп.	Дата	Корпус Сборочный чертеж	Лит.	Масса	Масштаб
Разраб.		Зилгалвис					7.77	1:2
Пров.		Колмец				Лист	Листов 1
Гл. спец.		Суконосов				Госстрой Латв. ССР ЛАТГИПРОПРОМ г. Рига	
Н. контр.		Колмец					
Утв.		Рубинс					

Копир. А.Орлов

Формат А2

Типовой проект 903-2-11 Альбом VI

33.07.00.001

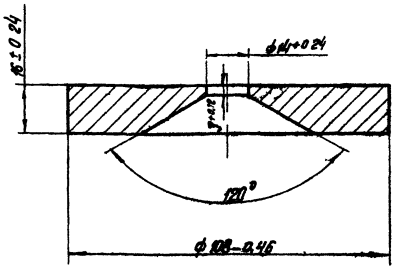

Изм.	Лист	№ докум.	Подп.	Дата	33.07.00.001		
Разраб.		Ионова			Шайба дроссельная	Лит.	Масса 0,98	Масштаб 1:1
Пров.		Зилгалвис				Лист	Листов:
Гл. спец.		Сухоносов			Лист 18 ГОСТ 19903-74	Госстрой Латв. ССР ЛАТГИПРОПРОМ г. Рига	
Н. контр.		Колмец			ВСт3сп3 ГОСТ 14637-69*		
Утв.		Рубина					

Копир. В. Бурц

Формат 11 В

Типовой проект 903-2-11 Альбом VI

33.07.01.001

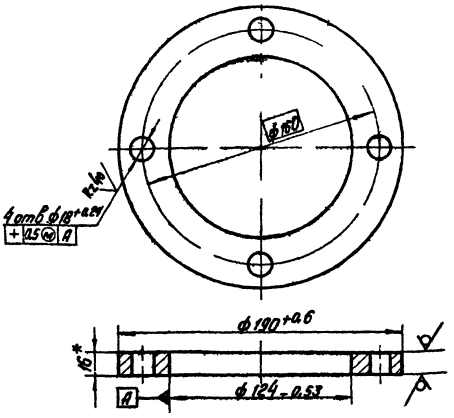

1. * Размер для справок.
2. Неуказанные предельные отклонения размеров по СМ9.

Изм.	Лист	№ докум.	Подп.	Дата	33.07.01.001		
Разраб.		Лондаренко			Фланец	Лит.	Масса
Пров.		Зилгалвис					
Гл. спец.		Сухоносов			Лист 16 ГОСТ 19903-74	Госстрой Латв. ССР ЛАТГИПРОПРОМ г. Рига	
Н. контр.		Колмец			ВСт3сп3 ГОСТ 14637-69*		
Утв.		Рубина					

Копир. В. Бурц

Формат 11 В

Типовой проект 903-2-11 Альбом VI

33.07.01.002

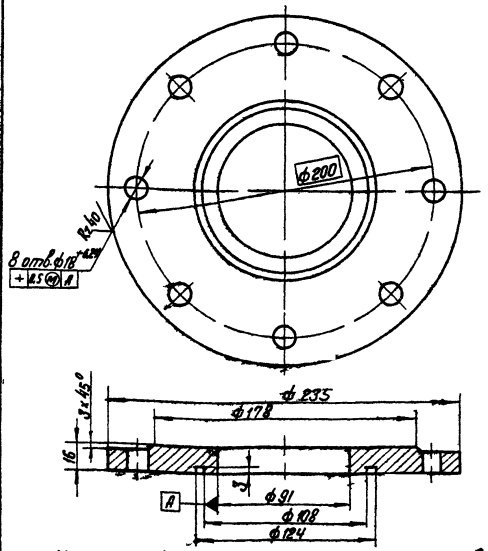

Неуказанные предельные отклонения размеров:
диаметров – по А7, В7,
остальных – по СМ9.

Изм.	Лист	№ докум.	Подп.	Дата	33.07.01.002		
Разраб.		Лондаренко			Фланец	Лит.	Масса 4,0	Масштаб 1:2
Пров.		Зилгалвис				Лист	Листов 1
Гл. спец.		Сухоносов			Лист 18 ГОСТ 19903-74	Госстрой Латв. ССР ЛАТГИПРОПРОМ г. Рига	
Н. контр.		Колмец			ВСт3сп3 ГОСТ 14637-69*		
Утв.		Рубина					

Копир. В. Бурц

Формат 11 В

Типовой проект 903-2-11 Альбом VI

33.07.02.000 СБ

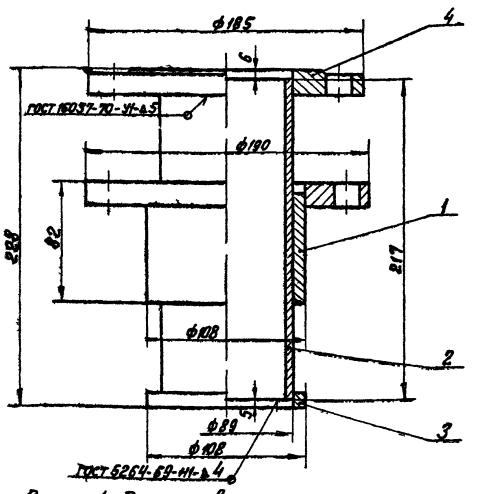

Размеры для справок

Изм.	Лист	№ докум.	Подп.	Дата	33.07.02.000 СБ		
Разраб.		Зилгалвис			Шарнир Сборочный чертеж	Лит.	Масса 8,64	Масштаб 1:2
Пров.		Колмец				Лист	Листов 1
Гл. спец.		Сухоносов				Госстрой Латв. ССР ЛАТГИПРОПРОМ г. Рига	
Н. контр.		Колмец					
Утв.		Рубина					

Копир. В. Бурц

Формат 11 В

Типовой проект 903-2-11 Альбом VI

33.07.02.001

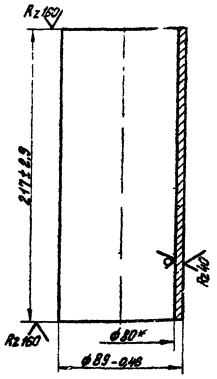

* Размер для справок

				33 07 02 001			
Изм.	Лист	№ докум.	Подп.	Дата	Патрубок	Лит	Масса	Масштаб
Разраб.	Зулгалвис			2.XI			2,27	1:2
Пров.	Колмец			25.XI.78		Лист	Листов 1
Гл. спец.	Сухоносов				Труба 90х5 ГОСТ 8734-75	Госстрой Латв. ССР	
Н. контр.	Колмец			25.XI.78	8 20 ГОСТ 8733-74*	ЛАТГИПРОПРОМ	
Утв.	Рубинс			4.II.80		г. Рига	

Копировал: Тук

Формат 11

Типовой проект 903-2-11 Альбом VI

33.07.02.002

Rz40

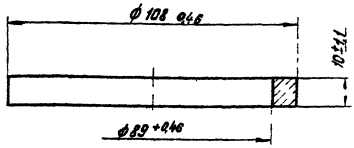

				33.07.02.002			
Изм.	Лист	№ докум.	Подп.	Дата	Кольцо	Лит	Масса	Масштаб
Разраб.	Зулгалвис			2.XI			0,2	1:1
Пров.	Колмец			25.XI.78		Лист	Листов 1
Гл. спец.	Сухоносов				Лист 12 ГОСТ 19903-74	Госстрой Латв. ССР	
Н. контр.	Колмец			25.XI.78	Вст3сп ГОСТ 14637-69*	ЛАТГИПРОПРОМ	
Утв.	Рубинс			4.II.80		г. Рига	

Копировал Тук

Формат 11

Типовой проект 903-2-11 Альбом VI

33.07.02.100 СБ

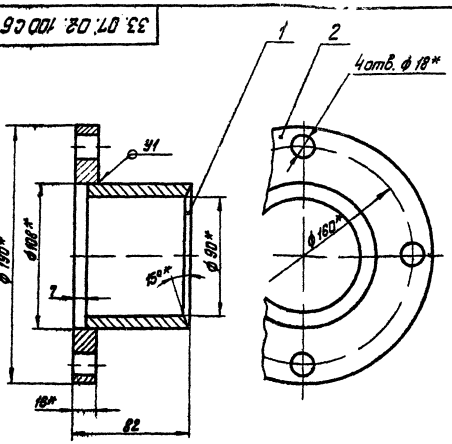

1. * Размеры для справок.
2. Неуказанные предельные отклонения размеров по СН9.
3. Сварные швы по ГОСТ 16037-70.

				33.07.02.100 СБ			
Изм.	Лист	№ докум.	Подп.	Дата	Грунтбукса	Лит	Масса	Масштаб
Разраб.	Зулгалвис			2.XI	Сборочный чертёж.		3,73	1:2
Пров.	Колмец			25.XI.78		Лист	Листов 1
Гл. спец.	Сухоносов					Госстрой Латв. ССР	
Н. контр.	Колмец			25.XI.78		ЛАТГИПРОПРОМ	
Утв.	Рубинс			4.II.80		г. Рига	

Формат 11

Типовой проект 903-2-11 Альбом VI

33.07.02.101

Rz40

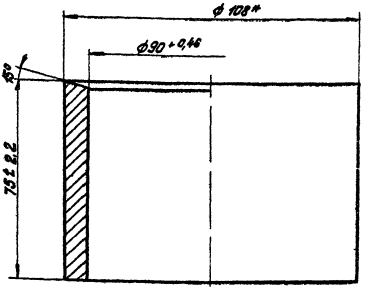

* Размер для справок.

				33.07.02.101			
Изм.	Лист	№ докум.	Подп.	Дата	Втулка	Лит	Масса	Масштаб
Разраб.	Зулгалвис			2.XI			1,45	1:1
Пров.	Колмец			25.XI.78		Лист	Листов 1
Гл. спец.	Сухоносов				Труба 108х10 ГОСТ 8732-70	Госстрой Латв. ССР	
Н. контр.	Колмец			25.XI.78	8 20 ГОСТ 8731-74	ЛАТГИПРОПРОМ	
Утв.	Рубинс			4.II.80		г. Рига	

Копировал: Тук

Формат 11

Альбом III

Типовой проект 903-2-11

33.07.02.102

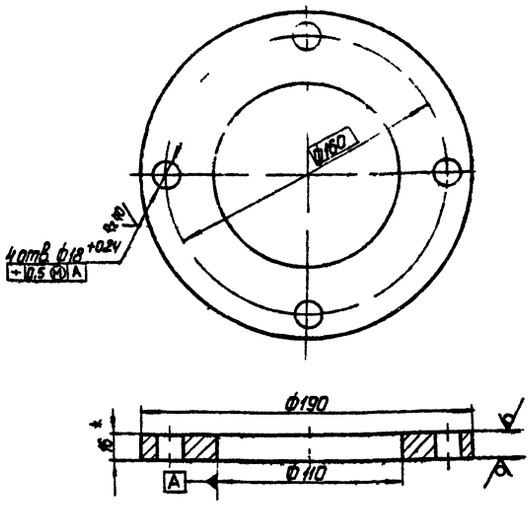

1.* Размер для справок.
2. Неуказанные предельные отклонения размеров:
диаметров - по A_7; B_7.

Изм.	Лист	№ докум.	Подпись	Дата	
Разраб.		Ломаренко			33.07.02.102
Пров.		Зилеальвис			Фланец
Гл. спец.		Суконосов			Лит. / Масса 228 / Масштаб 1:2
Н. контр.		Колмец			Лист / Листов 1
Утв.		Рубинс			Госстрой Латв. ССР ПАТГИПРОПРОМ г. Рига

Лист 16 ГОСТ 19903-74 Ст3сп3 ГОСТ 14637-69*

Копировал Давыдова Формат А4

Альбом III

Типовой проект 903-2-11

33.08.00.000 СБ

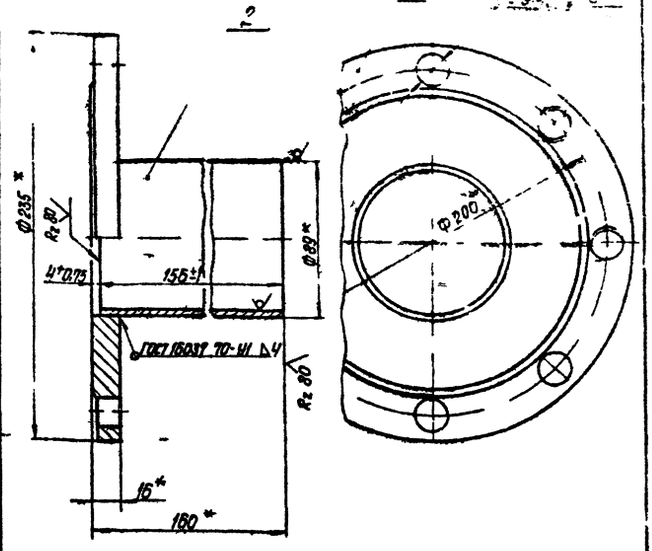

*Размеры для справок

Изм.	Лист	№ докум.	Подп.	Дата	
Разраб.		Зилеальвис			33.08.00.000 СБ
Пров.		Колмец			Фланец с патрубком Сборочный чертеж.
Гл. спец.		Суконосов			Лит. / Масса 4,97 / Масштаб 1:2
Н. контр.		Колмец			Лист / Листов 1
Утв.		Рубинс			Госстрой Латв. ССР ПАТГИПРОПРОМ г. Рига

Копировал Давыдова Формат А4

Альбом III

Типовой проект 903-2-11

33.08.00.001

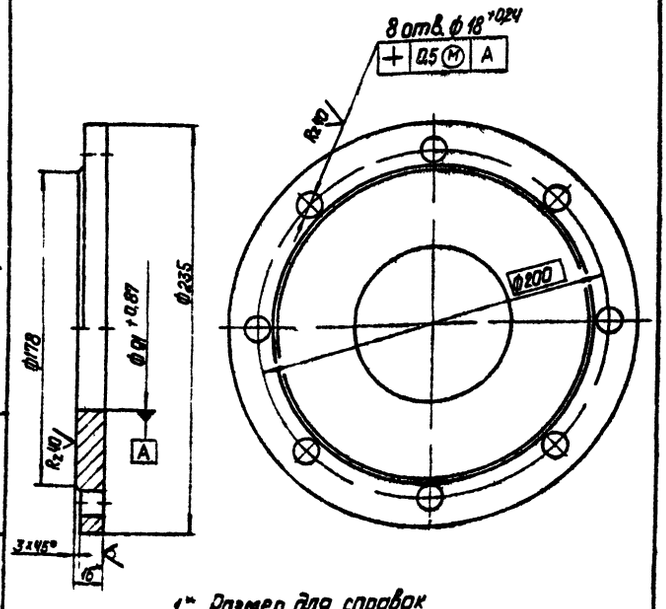

1* Размер для справок

2 Неуказанные предельные отклонения размеров диаметров по A_7, B_7 остальных - по C_{Mg}

Изм.	Лист	№ докум.	Подп.	Дата	
Разраб.		Зилеальвис			33.08.00.001
Пров.		Зилеальвис			Фланец
Гл. спец.		Суконосов			Лит. / Масса 3,98 / Масштаб 1:1
Н. контр.		Колмец			Лист / Листов 1
Утв.		Рубинс			Госстрой Латв. ССР ПАТГИПРОПРОМ

Лист 16 ГОСТ 19903-74 Ст3сп3 ГОСТ 14637-69*

Копировал Давыдова Формат А4

Альбом III

Типовой проект 903-2-11

33.09.00.001

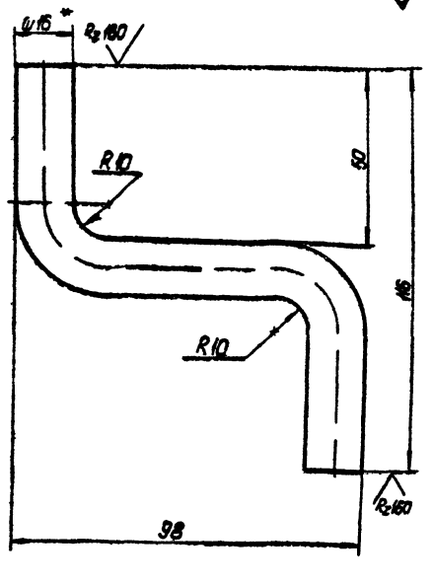

1.*Размер для справок.
2. Неуказанные предельные отклонения размеров по C_{Mg}.

Изм.	Лист	№ докум.	Подп.	Дата	
Разраб.		Зеленецкий			33.09.00.001
Пров.		Зилеальвис			Упор
Гл. спец.		Суконосов			Лит. / Масса 0,288 / Масштаб 1:1
Н. контр.		Колмец			Лист / Листов 1
Утв.		Рубинс			Госстрой Латв. ССР ПАТГИПРОПРОМ г. Рига

Круг В-16 ГОСТ 2590-71 Ст3 сп3 ГОСТ 535-58*

Копировал Давыдова Формат А3

Альбом VI

Типовой проект 903-2-11

Формат	Зона	Поз.	Обозначение	Наименование	Кол.	Примечание
				Документация		
12			50.04.00.000 СБ	Сборочный чертёж		
				Детали		
11		1	50.04.00.001	Стойка	1	
11		2	50.04.00.001-01	Стойка	1	
11		3	50.04.00.002	Связь	2	

Подп. и дата | Инв. № подл. | Взам. инв. № | Инв. № дубл. | Подп. и дата

50.04.00.000

Изм.	Лист	№ докум.	Подп.	Дата
Разраб.	Зилгалвис			2.XI
Пров.	Колмец			25.XI
Гл. спец.	Сухоносов			
Н. контр.	Колмец			28.XI
Утв.	Рубинс			4.XII

Рама

Лит. | Лист | Листов 1

Госстрой Латв. ССР ЛАТГИПРОПРОМ г. Рига

Копировал Мак

Формат 11В

Альбом VI

Типовой проект 903-2-11

Формат	Зона	Поз.	Обозначение	Наименование	Кол.	Примечание
				Документация		
12			50.08.00.000 СБ	Сборочный чертеж		
				Детали		
11		1	50.08.00.001	Держатель	2	
11		2	50.08.00.001-01	Держатель	2	
11		3	50.08.00.001-02	Держатель	2	
11		4	50.08.00.002	Распорка	2	

Подп. и дата | Инв. № подл. | Взам. инв. № | Инв. № дубл. | Подп. и дата

50.08.00.000

Изм.	Лист	№ докум.	Подп.	Дата
Разраб.	Зилгалвис			2.XI
Пров.	Колмец			25.XI
Гл. спец.	Сухоносов			
Н. контр.	Колмец			28.XI
Утв.	Рубинс			4.XII

Рама

Лит. | Лист | Листов 1

Госстрой Латв. ССР ЛАТГИПРОПРОМ г. Рига

Копировал Мак

Формат 11В

Альбом VI

Типовой проект 903-2-11

Формат	Зона	Поз.	Обозначение	Наименование	Кол.	Примечание
				Документация		
12			50.11.00.000 СБ	Сборочный чертеж		
				Детали		
11		1	50.11.00.001	Диск	1	
11		2	50.11.00.002	Косынка	4	
11		3	50.11.00.003	Фланец	1	
			Переменные данные для исполнений			
				50.11.00.000		
				Детали		
11		4	50.11.00.004	Труба	1	
				50.11.00.000-01		
				Детали		
11		4	50.11.00.004-01	Труба	1	

Подп. и дата | Инв. № подл. | Взам. инв. № | Инв. № дубл. | Подп. и дата

50.11.00.000

Изм.	Лист	№ докум.	Подп.	Дата
Разраб.	Зилгалвис			2.XI
Пров.	Колмец			25.XI
Гл. спец.	Сухоносов			
Н. контр.	Колмец			28.XI
Утв.	Рубинс			4.XII

Патрубок

Лит. | Лист | Листов 1

Госстрой Латв. ССР ЛАТГИПРОПРОМ г. Рига

Копировал Мак

Формат 11В

Альбом VI

Типовой проект 903-2-11

Формат	Зона	Поз.	Обозначение	Наименование	Кол.	Примечание
				Документация		
11			60.09.00.000 СБ	Сборочный чертеж		
				Детали		
11		1	60.09.00.001	Плита	1	
11		2	60.09.00.002	Косынка	2	

Подп. и дата | Инв. № подл. | Взам. инв. № | Инв. № дубл. | Подп. и дата

60.09.00.000

Изм.	Лист	№ докум.	Подп.	Дата
Разраб.	Ионова			2.XI
Пров.	Зилгалвис			
Гл. спец.	Сухоносов			
Н. контр.	Колмец			28.XI
Утв.	Рубинс			

Опора

Лит. | Лист | Листов 1

Госстрой Латв. ССР ЛАТГИПРОПРОМ г. Рига

Копировал Мак

Формат 11В

Типовой проект 903-2-11 Альбом VI

Формат	Зона	Поз.	Обозначение	Наименование	Кол.	Примечание
				Документация		
11			60.11.00.000 СБ	Сборочный чертеж		
				Детали		
11		1	60.11.00.001	Косынка	2	
			Переменные данные для исполнений			
				60.11.00.000		
				Детали		
11		2	60.11.00.002	Плита	1	
				60.11.00.000-01		
				Детали		
11		2	60.11.00.002-01	Плита	1	

Подп. и дата | Инв. № дубл. | Взам. инв. № | Подп. и дата | Инв. № подл.

60.11.00.000

Изм.	Лист	№ докум.	Подп.	Дата
Разраб.		Зилгалвис		2.4
Пров.		Колмец		23.78
Гл. спец.		Сухоносов		
Н. контр.		Колмец		23.78
Утв.		Рубинс		4.4.80

Опора неподвижная лобовая

Лит. | Лист | Листов 1

Госстрой Латв. ССР ЛАТГИПРОПРОМ г. Рига

Копировал: Тук

Формат 11

Типовой проект 903-2-11 Альбом VI

Формат	Зона	Поз.	Обозначение	Наименование	Кол.	Примечание
				Документация		
11			60.12.00.000 СБ	Сборочный чертеж		
				Детали		
11		1	60.10.00.001	Пластина	2	
			Переменные данные для исполнений			
				60.12.00.000		
				Детали		
11		2	60.12.00.001	Труба	1	
				60.12.00.000-01		
				Детали		
11		2	60.12.00.000-01	Труба	1	

Подп. и дата | Инв. № дубл. | Взам. инв. № | Подп. и дата | Инв. № подл.

60.12.00.000

Изм.	Лист	№ докум.	Подп.	Дата
Разраб.		Зилгалвис		2.4
Пров.		Колмец		23.78
Гл. спец.		Сухоносов		
Н. контр.		Колмец		23.78
Утв.		Рубинс		4.4.80

Подставка опоры

Лит. | Лист 1 | Листов 2

Госстрой Латв. ССР ЛАТГИПРОПРОМ г. Рига

Копировал: Тук

Формат 11

Типовой проект 903-2-11 Альбом VI

Формат	Зона	Поз.	Обозначение	Наименование	Кол.	Примечание
				60.12.00.000-02		
				Детали		
11		2	60.12.00.000-02	Труба	1	
				60.12.00.000-03		
				Детали		
11		2	60.12.00.000-03	Труба	1	
				60.12.00.000-04		
				Детали		
11		2	60.12.00.000-04	Труба	1	

Подп. и дата | Инв. № дубл. | Взам. инв. № | Подп. и дата | Инв. № подл.

60.12.00.000

Лист 2

Копировал: Тук

Формат 11

Типовой проект 903-2-11 Альбом VI

Формат	Зона	Поз.	Обозначение	Наименование	Кол.	Примечание
				Документация		
11			67.01.01.000 СБ	Сборочный чертёж		
				Детали		
11		1	67.01.01.001	Кольцо	1	
11		2	67.01.01.002	Ушко	4	
				Стандартные изделия		
		3		Гайка М18.5 ГОСТ 5915-70	4	

Подп. и дата | Инв. № дубл. | Взам. инв. № | Подп. и дата | Инв. № подл.

67.01.01.000

Изм.	Лист	№ докум.	Подп.	Дата
Разраб.		Цанова		2.4.78
Пров.		Колмец		23.78
Гл. спец.		Сухоносов		
Н. контр.		Колмец		23.78
Утв.		Рубинс		4.4.80

Кольцо зажимное

Лит. | Лист | Листов 1

Госстрой Латв. ССР ЛАТГИПРОПРОМ г. Рига

Копировал: Тук

Формат 11

Альбом VII

Типовой проект 903-2-11

Формат	Зона	Поз.	Обозначение	Наименование	Кол.	Примечание
				Документация		
11			67.06.00.000 СБ	Сборочный чертёж		
				Детали		
11		1	67.06.00.001	Ушко	1	
11		2	67.06.00.002	Лента	1	
				Стандартные изделия		
		3		Шплинт 5×16 ГОСТ 397-66	1	

67.06.00.000

Хомут

Изм. Лист № докум. Подп. Дата
Разраб. Черныше Подп. 4.9.18
Пров. Колпец Подп. 20.9.18
Гл. спец. Сухонос Подп.
Н. контр. Колпец Подп. 20.9.18
Утв. Рубина Подп. 4.10.18

Копировал: Лидия

Лит. | Масса | Масштаб
Лист | Листов 1
Госстрой Латв. ССР ЛАТГИПРОПРОМ 2. Рига

Формат 11В

Альбом VII

Типовой проект 903-2-11

Формат	Зона	Поз.	Обозначение	Наименование	Кол.	Примечание
				Документация		
11			67.08.10.000 СБ	Сборочный чертёж		
				Детали		
11		1	67.08.10.001	Фланец	1	
11		2	67.08.10.002	Труба	1	
11		3	67.08.10.003	Заглушка	1	

67.08.10.000

Фланец с гильзой

Изм. Лист № докум. Подп. Дата
Разраб. Зиласлис Подп.
Пров. Колпец Подп. 20.9.18
Гл. спец. Сухонос Подп.
Н. контр. Колпец Подп. 20.9.18
Утв. Рубина Подп. 4.10.18

Копировал: Лидия

Лит. | Масса | Масштаб
Лист | Листов 1
Госстрой Латв. ССР ЛАТГИПРОПРОМ 2. Рига

Формат 11В

Альбом VII

Типовой проект 903-2-11

67.08.30.002

Rz 160 (V)

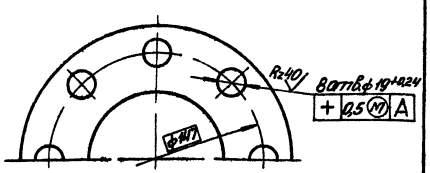

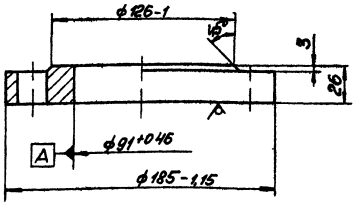

Неуказанные предельные отклонения размеров по IT 9

67.08.30.002

Фланец Ру 40 Ду 80

Лит. | Масса 34 | Масштаб 1:2
Лист | Листов 1
Госстрой Латв. ССР ЛАТГИПРОПРОМ 2. Рига

Изм. Лист № докум. Подп. Дата
Разраб. Цомова Подп. 4.9.18
Пров. Колпец Подп. 20.9.18
Гл. спец. Сухонос Подп.
Н. контр. Колпец Подп. 20.9.18
Утв. Рубина Подп. 4.10.18

Копировал:

Лист 28 ГОСТ 19903-74 Вытяжной 7406-69

Формат А1

Альбом VII

Типовой проект 903-2-11

67.08.30.001

Rz 160 (V)

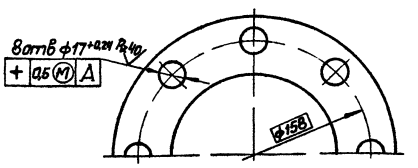

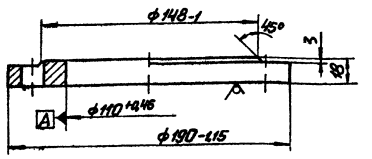

Неуказанные предельные отклонения размеров по IT 9

67.08.30.001

Фланец Ру 6 Ду 100

Лит. | Масса 2,15 | Масштаб 1:2
Лист | Листов 1
Госстрой Латв. ССР ЛАТГИПРОПРОМ 2. Рига

Изм. Лист № докум. Подп. Дата
Разраб. Цомова Подп. 4.9.18
Пров. Колпец Подп. 20.9.18
Гл. спец. Сухонос Подп.
Н. контр. Колпец Подп. 20.9.18
Утв. Рубина Подп. 4.10.18

Копировал:

Лист 20 ГОСТ 19903-74 Вытяжной 7406-69

Формат А1

50.04.00.000 СБ

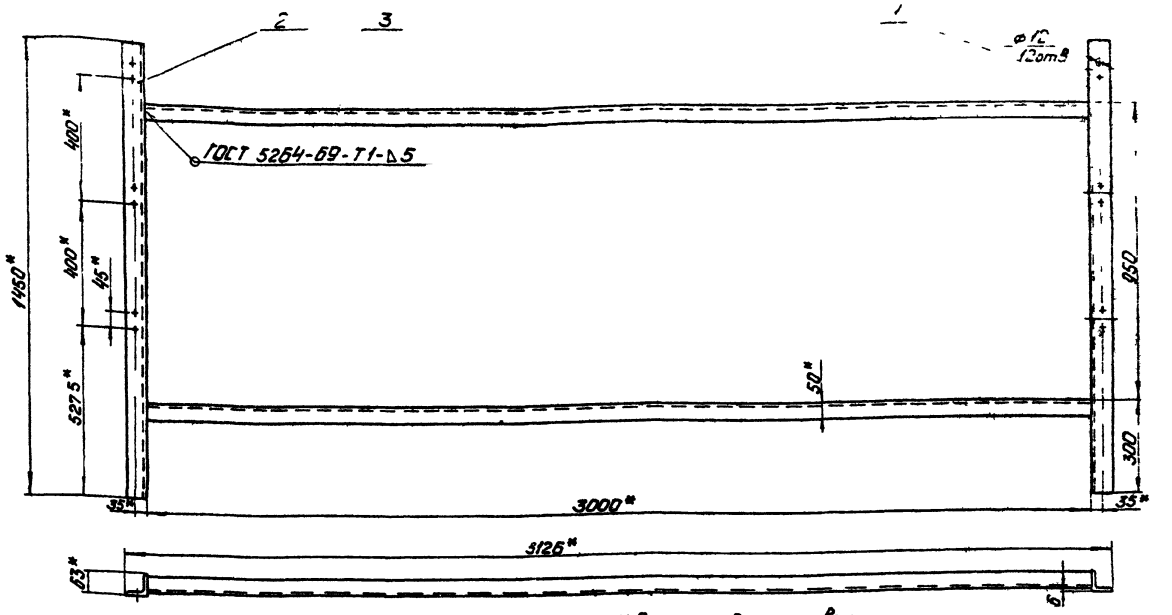

1 * Размеры для справок
2 Неуказанные предельные отклонения размеров по СМ0

					50.04.00.000 СБ			
Изм.	Лист	№ докум.	Подп.	Дата	Рама	Лит.	Масса	Масштаб
Разраб.		Зилгалвис		2.4	Сборочный чертеж		39,2	1:10
Пров.		Колмец				Лист	Листов 1	
Гл. спец.		Суханосов				Госстрой Латв. ССР		
Н. контр.		Колмец				ЛАТГИПРОПРОМ		
Утв.		Рубинс				г. Рига		

Копировал: Чубанова

Формат 12

Альбом VI

Типовой проект 903-2-11

50.04.00.001

50.04.00.001

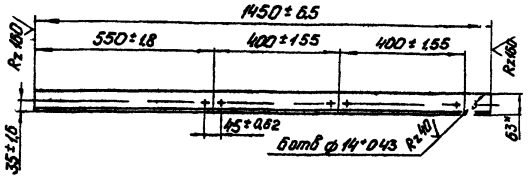

50.04.00.001-01 - зеркальное отражение. Остальное см. 50.04.00.001

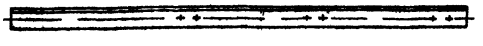

* Размеры для справок

					50.04.00.001			
Изм.	Лист	№ докум.	Подп.	Дата	Стойка	Лит.	Масса	Масштаб
Разраб.		Зилгалвис		2.4			8,3	1:10
Пров.		Колмец				Лист	Листов 1	
Гл. спец.		Суханосов				Госстрой Латв. ССР		
Н. контр.		Колмец				ЛАТГИПРОПРОМ		
Утв.		Рубинс				г. Рига		

Уголок 5-63×63×6 ГОСТ 8309-72
Вст3сп3 ГОСТ 535-58*

Альбом VI

Типовой проект 903-2-11

50.04.00.002

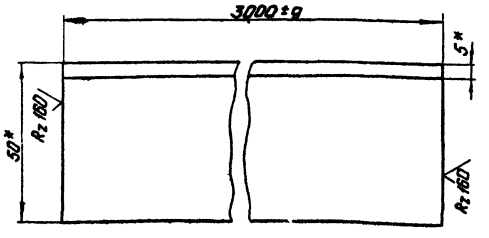

* Размеры для справок

					50.04.00.002			
Изм.	Лист	№ докум.	Подп.	Дата	Связь	Лит.	Масса	Масштаб
Разраб.		Зилгалвис		2.4			11,3	1:1
Пров.		Колмец				Лист	Листов 1	
Гл. спец.		Суханосов				Госстрой Латв. ССР		
Н. контр.		Колмец				ЛАТГИПРОПРОМ		
Утв.		Рубинс				г. Рига		

Уголок 5-50×50×5 ГОСТ 8509-72
Вст3сп3 ГОСТ 535-58*

Формат 11Е

50.08.00.000 СБ

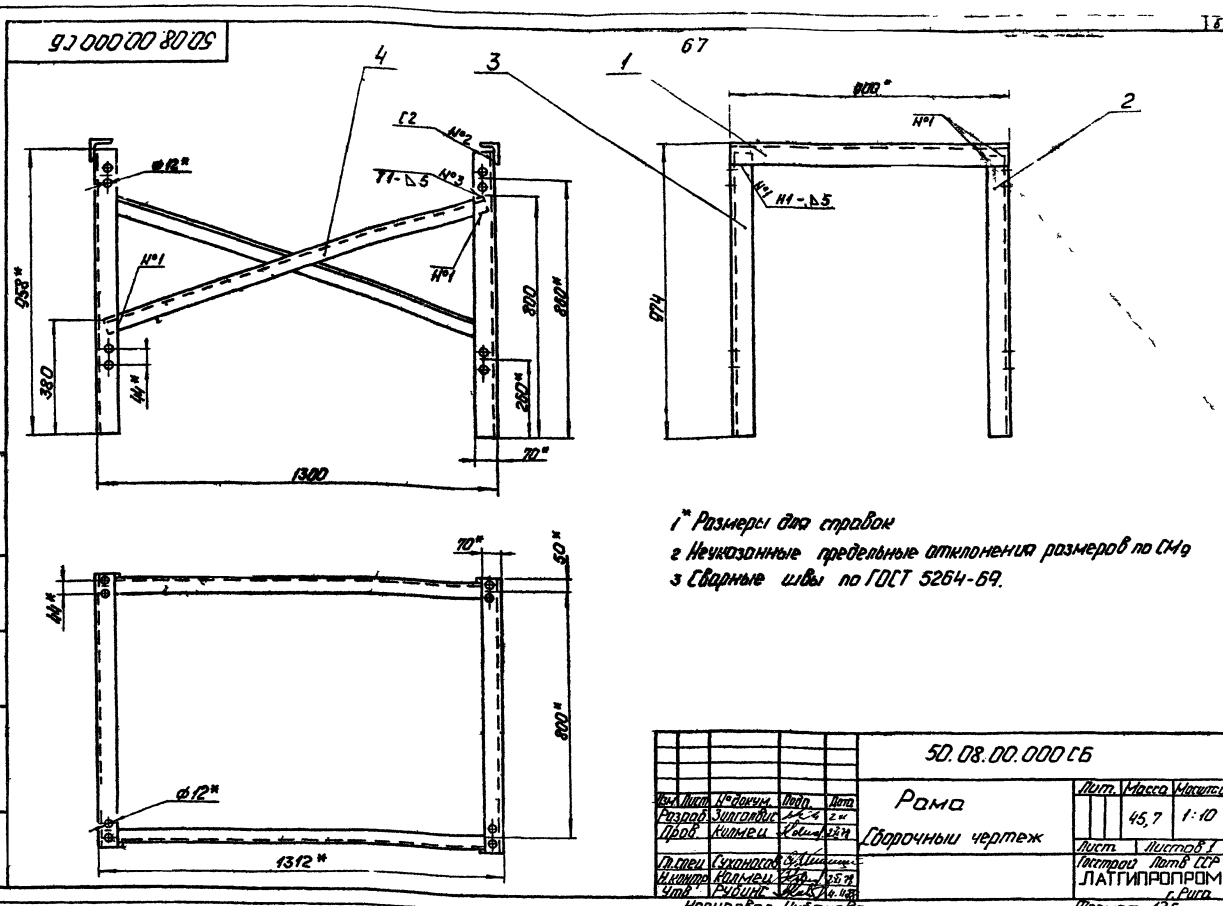

1* Размеры для справок
2 Неуказанные предельные отклонения размеров по СМ9
3 Сварные швы по ГОСТ 5264-69.

				50.08.00.000 СБ			
Изм.	Лист	№ докум.	Подп.	Дата	Рама	Лит.	Масса	Масштаб
Разраб.	Зилгалвис				Сборочный чертеж		45,7	1:10
Пров.	Колмец					Лист	Листов 1
Гл. спец.	Суханосов					Госстрой	Латв ССР
Н. контр.	Колмец					ЛАТГИПРОПРОМ г. Рига	
Утв.	Рубинс						

Копировал Чубанова Формат 12Г

Типовой проект 903-2-11 Альбом VI

50.08.00.001

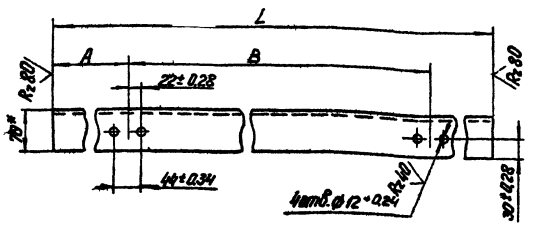

	Размеры мм			Масса, кг
	A	B	L	
50.08.00.001	50±0.34	800±1	900±2.2	5,73
-01	250±0.6	600±0.9	958±2.2	6,1
-02	98±0.46			

*Размер для справок

50.08.00.002

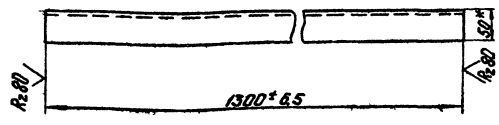

* Размер для справок

				50.08.00.001			
Изм.	Лист	№ докум.	Подп.	Дата	Держатель	Лит.	Масса	Масштаб
Разраб.	Зилгалвис						см. табл.	1:5
Пров.	Колмец					Лист	Листов 1
Гл. спец.	Суханосов					Госстрой	Латв ССР
Н. контр.	Колмец					ЛАТГИПРОПРОМ г. Рига	
Утв.	Рубинс						

Копировал Чубанова Формат 11Г

				50.08.00.002			
Изм.	Лист	№ докум.	Подп.	Дата	Распорка	Лит.	Масса	Масштаб
Разраб.	Зилгалвис						4,9	1:5
Пров.	Колмец					Лист	Листов 1
Гл. спец.	Суханосов					Госстрой	Латв ССР
Н. контр.	Колмец					ЛАТГИПРОПРОМ г. Рига	
Утв.	Рубинс						

Копировал Чубанова Формат 11Г

50.11.00.000 СБ

Типовой проект 903-2-11 Альбом VI

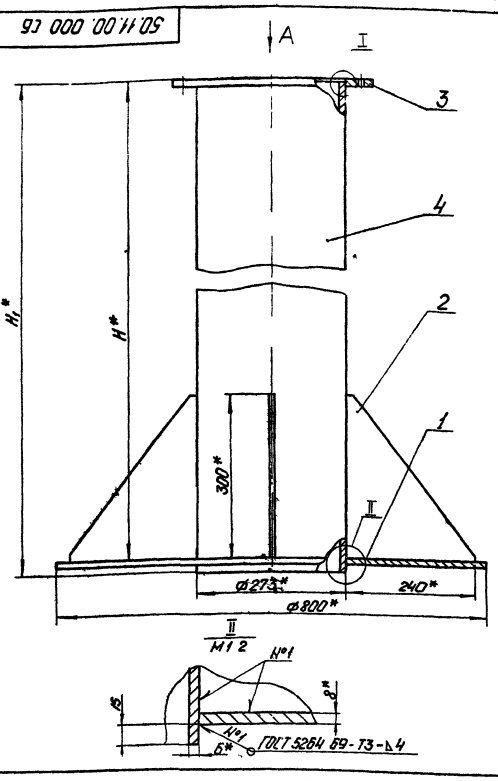

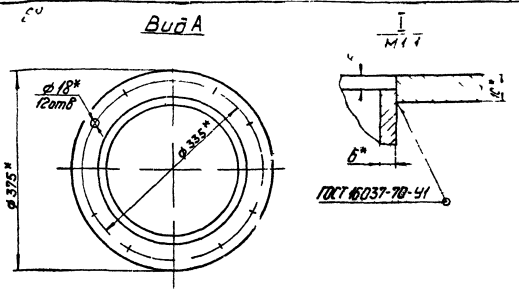

Обозначение	H^*, мм	H_1^*, мм	Масса кг
50 11 00 000	1250	1273	88,97
-01	900	923	75,17

1* Размеры для справок

2 Неуказанные предельные отклонения размеров по СМ9

Изм.	Лист	№ докум.	Подп.	Дата	50.11.00.000 СБ	Лит.	Масса	Масштаб
Разраб.		Зингалвис			Патрубок			1:5
Пров.		Колмец			Сборочный чертеж	Лист	Листов	
Гл.спец.		Сухоносов				Госстрой Латв. ССР		
Н.контр.		Колмец				ЛАТГИПРОПРОМ		
Утв.		Рубинс				г. Рига		

Копировал: Чубанова

Формат 12 г

50.11.00.001

Типовой проект 903-2-11 Альбом VI

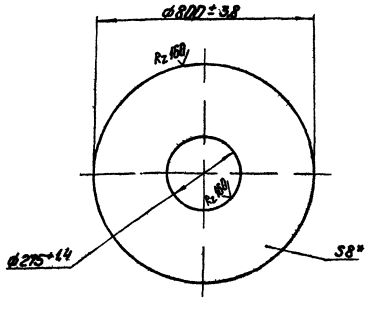

* Размер для справок

Изм.	Лист	№ докум.	Подп.	Дата	50.11.00.001	Лит.	Масса	Масштаб
Разраб.		Ионова			Диск		27,8	1:10
Пров.		Колмец				Лист	Листов 1	
Гл.спец.		Сухоносов				Госстрой Латв. ССР		
Н.контр.		Колмец				ЛАТГИПРОПРОМ		
Утв.		Рубинс				г. Рига		

Копировал: Чубанова

Формат 11

50.11.00.002

Типовой проект 903-2-11 Альбом VI

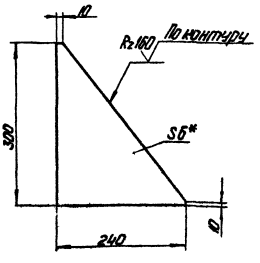

1* Размер для справок

2 Неуказанные предельные отклонения размеров по СМ9

Изм.	Лист	№ докум.	Подп.	Дата	50.11.00.002	Лит.	Масса	Масштаб
Разраб.		Ионова			Косынка		1,82	1:5
Пров.		Колмец				Лист	Листов 1	
Гл.спец.		Сухоносов				Госстрой Латв. ССР		
Н.контр.		Колмец				ЛАТГИПРОПРОМ		
Утв.		Рубинс				г. Рига		

Копировал: Чубанова

Формат 11

Типовой проект 903-2-11 Альбом VI

50.11.00.003

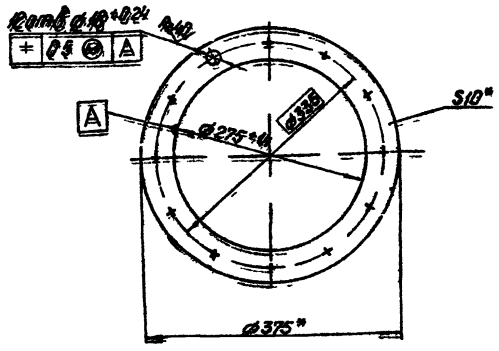

*Размеры для справок

Изм.	Лист	№ докум.	Подп.	Дата
Разраб.		Ионова		2.8.78
Пров.		Колмец		2.8.78
Гл. спец.		Сухоносов		
Н. контр.		Колмец		2.8.78
Утв.		Рубинс		4.8.78

50.11.00.003

Фланец

Лит.	Масса	Масштаб
	379	1:5

Лист | Листов 1

Лист 12 ГОСТ 19903-74 / ВСт3сп3 ГОСТ 14637-69*

Госстрой Латв ССР ЛАТГИПРОПРОМ г. Рига

Копировал. Чубанова

Формат 11

Типовой проект 903-2-11 Альбом VI

50.11.00.004

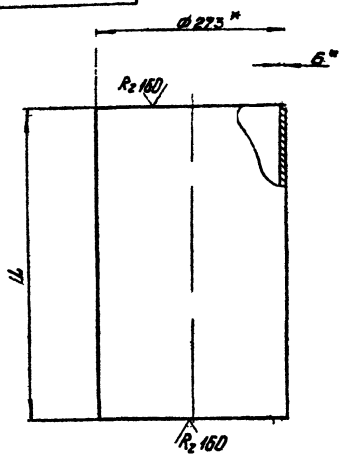

Обозначение	L, мм	Масса кг
50.11.00.004	1268±2,6	50,1
-01	918±2,2	36,3

*Размеры для справок

Изм.	Лист	№ докум.	Подп.	Дата
Разраб.		Ионова		2.8.78
Пров.		Колмец		2.8.78
Гл. спец.		Сухоносов		
Н. контр.		Колмец		2.8.78
Утв.		Рубинс		4.8.78

50.11.00.004

Труба

Лит.	Масса	Масштаб
		1:5

Лист | Листов 1

Труба 273×6 ГОСТ 10704-76 / ВСт3пс5 ГОСТ 10705-63

Госстрой Латв ССР ЛАТГИПРОПРОМ г. Рига

Копировал. Чубанова

Формат 11

Типовой проект 903-2-11 Альбом VI

60.09.00.000 СБ

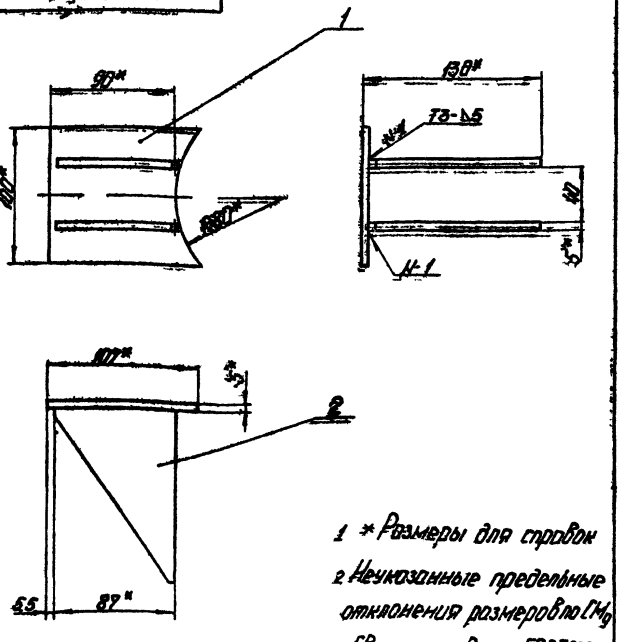

1 *Размеры для справок

2 Неуказанные предельные отклонения размеров по СМ9

3 Сварные швы по ГОСТ 5264-69

Изм.	Лист	№ докум.	Подп.	Дата
Разраб.		Ионова		2.8.78
Пров.		Зингалвис		
Гл. спец.		Сухоносов		
Н. контр.		Колмец		2.8.78
Утв.		Рубинс		4.8.78

60.09.00.000 СБ

Опора

Сборочный чертеж.

Лит.	Масса	Масштаб
	0,85	1:25

Лист | Листов 1

Госстрой Латв ССР ЛАТГИПРОПРОМ г. Рига

Копировал. Чубанова

Формат 11

Типовой проект 903-2-11 Альбом VI

60.09.00.001

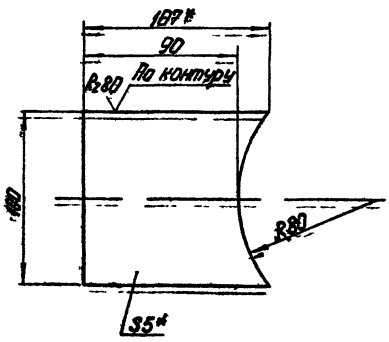

1* Размеры для справок

2 Неуказанные предельные отклонения размеров по СМ9.

Изм.	Лист	№ докум.	Подп.	Дата
Разраб.		Ионова		2.8.78
Пров.		Зингалвис		
Гл. спец.		Сухоносов		
Н. контр.		Колмец		2.8.78
Утв.		Рубинс		4.8.78

60.09.00.001

Плита

Лит.	Масса	Масштаб
	0,4	1:2

Лист | Листов 1

Лист 5 ГОСТ 19903-74 / ВСт3сп3 ГОСТ 14637-69*

Госстрой Латв ССР ЛАТГИПРОПРОМ г. Рига

Копировал. Чубанова

Формат 11

Типовой проект 903-2-11 Альбом VI

60.09.00.002

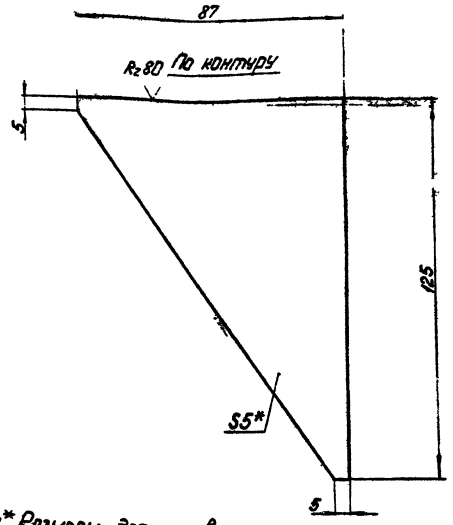

1* Размеры для справок.

2 Неуказанные предельные отклонения размеров по СМ9

Изм.	Лист	№ докум.	Подп.	Дата	60.09.00.002	Лит.	Масса	Масштаб
Разраб.		Цонова		2.9.78	Косынка		023	1:1
Пров.		Зилгалвис				Лист	Листов 1	
Гл.спец.		Сухоносов			Лист 5 ГОСТ 19903-74 / ВСт3сп3 ГОСТ 14637-69*	Госстрой	Латв. ССР	
Н.контр.		Колмец				ЛАТГИПРОПРОМ		
Утв.		Рубинс				г. Рига		

Копировал: Чубанова

Формат 11В

Типовой проект 903-2-11 Альбом VI

60.11.00.000 СБ

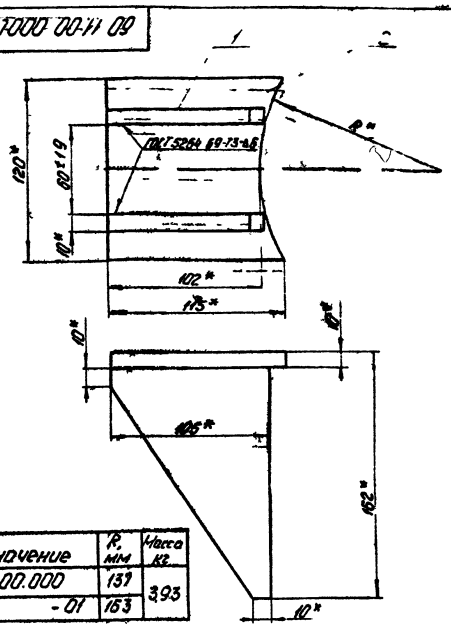

Обозначение	R, мм	Масса кг
60.11.00.000	137	3,93
-01	163	

* Размеры для справок

Изм.	Лист	№ докум.	Подп.	Дата	60.11.00.000 СБ	Лит.	Масса	Масштаб
Разраб.		Зилгалвис		2.9.78	Опора неподвижная лобовая Сборочный чертеж		СМ табл	1:2
Пров.		Колмец				Лист	Листов 1	
Гл.спец.		Сухоносов				Госстрой	Латв. ССР	
Н.контр.		Колмец				ЛАТГИПРОПРОМ		
Утв.		Рубинс				г. Рига		

Копировал Чубанова

Формат 11В

Типовой проект 903-2-11 Альбом VI

60.11.00.001

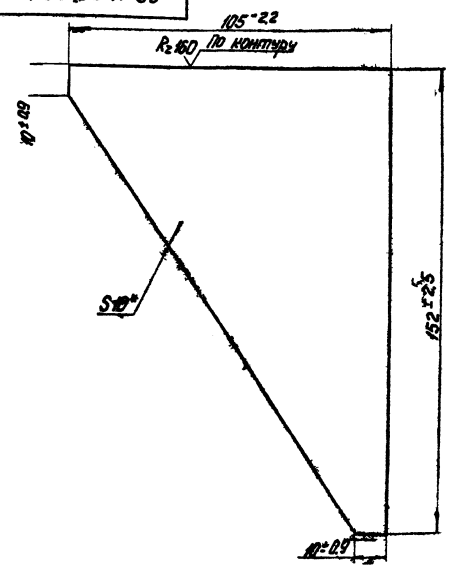

* Размер для справок

Изм.	Лист	№ докум.	Подп.	Дата	60.11.00.001	Лит.	Масса	Масштаб
Разраб.		Зилгалвис		2.9.78	Косынка		1,45	1:1
Пров.		Колмец				Лист	Листов 1	
Гл.спец.		Сухоносов			Лист 10 ГОСТ 19903-74 / ВСт3сп3 ГОСТ 14637-69*	Госстрой	Латв. ССР	
Н.контр.		Колмец				ЛАТГИПРОПРОМ		
Утв.		Рубинс				г. Рига		

Копировал: Чубанова

Формат 11В

Типовой проект 903-2-11 Альбом VI

60.11.00.002

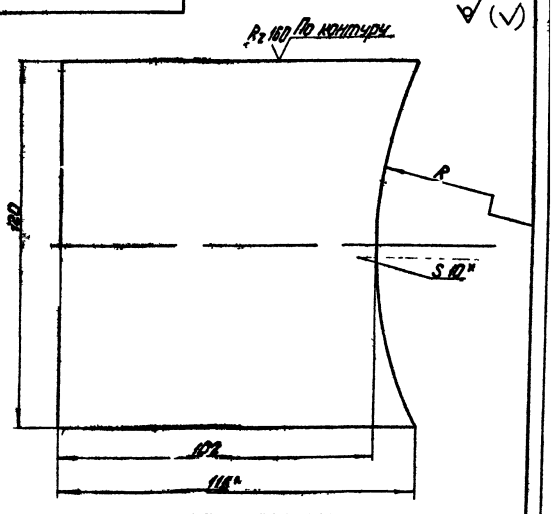

Обозначение	R, мм	Масса кг
60.11.00.002	137±1	1.026
-01	163±1	1.012

1* Размеры для справок

2 Неуказанные предельные отклонения размеров по СМ9

Изм.	Лист	№ докум.	Подп.	Дата	60.11.00.002	Лит.	Масса	Масштаб
Разраб.		Зилгалвис		2.9.78	Плита		СМ табл	1:1
Пров.		Колмец				Лист	Листов 1	
Гл.спец.		Сухоносов			Лист 10 ГОСТ 19903-74 / ВСт3сп3 ГОСТ 14637-69	Госстрой	Латв. ССР	
Н.контр.		Колмец				ЛАТГИПРОПРОМ		
Утв.		Рубинс				г. Рига		

Копировал: Чубанова

Формат 11В

Альбом VI

Типовой проект 903-2-11

60.12.00.000 СБ

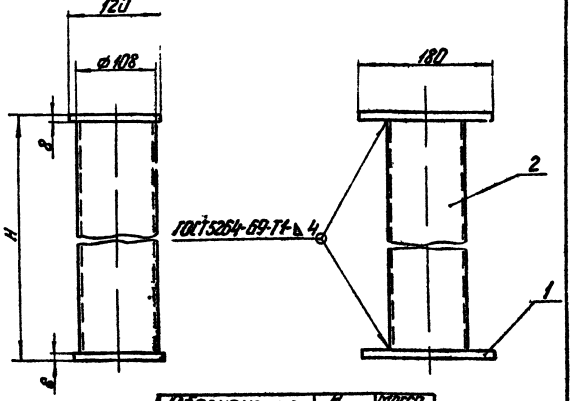

Обозначение	H мм	Масса кг
60.12.00.000	144	4,19
-01	432	7,50
-02	846	12,26
-03	810	11,89
-04	588	9,29

*Размеры для справок

60.12.00.000 СБ

Подставка опоры
Сборочный чертеж

Изм.	Лист	№ докум.	Подп.	Дата
Разраб.		Курлова		
Пров.		Колмец		
Гл.спец.		Сухоносов		
Н.контр.		Колмец		
Утв.		Рубинс		

Лит. | Масса | Масштаб
СМ. табл. | —
Лист | Листов 1
Госстрой Латв ССР
ЛАТГИПРОПРОМ
г. Рига

Копировал: Чубанова

Формат 11

Альбом VI

Типовой проект 903-2-11

60.10.00.001

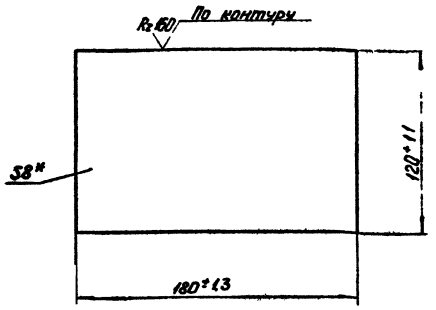

*Размер для справок

60.10.00.001

Пластина

Изм.	Лист	№ докум.	Подп.	Дата
Разраб.		Донова		
Пров.		Колмец		
Гл.спец.		Сухоносов		
Н.контр.		Колмец		
Утв.		Рубинс		

Лит. | Масса | Масштаб
1,36 | 1:2
Лист | Листов 1
Лист 8 ГОСТ 19903-74
ВСт3сп3 ГОСТ 14637-69*
Госстрой Латв ССР
ЛАТГИПРОПРОМ
г. Рига

Копировал: Чубанова

Формат 11В

Альбом VI

Типовой проект 903-2-11

60.12.00.001

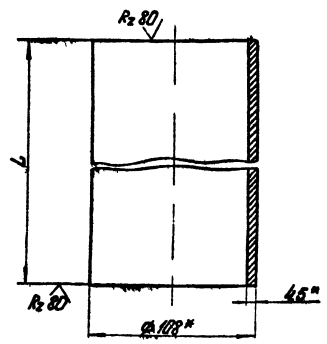

Обозначение	L мм	Допуск мм	Масса
60.12.00.001	128	-1,0	1,47
-01	416	-0,76	4,78
-02	830	-1,1	9,54
-03	794	-1,0	9,12
-04	572	-0,9	6,57

*Размеры для справок

60.12.00.001

Труба

Изм.	Лист	№ докум.	Подп.	Дата
Разраб.		Курлова		
Пров.		Колмец		
Гл.спец.		Сухоносов		
Н.контр.		Колмец		
Утв.		Рубинс		

Лит. | Масса | Масштаб
СМ. табл. | —
Лист | Листов 1
Труба-108 м5 ГОСТ 10704-76
ВСт3сп5 ГОСТ 10705-63
Госстрой Латв ССР
ЛАТГИПРОПРОМ
г. Рига

Копировал: Чубанова

Формат 11

Альбом VI

Типовой проект 903-2-11

67.04.00.002

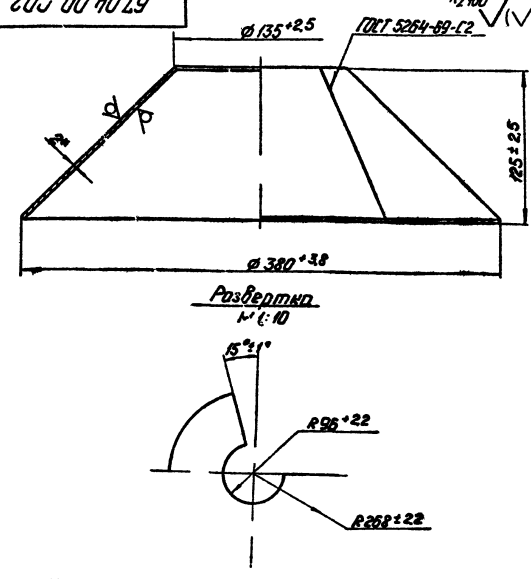

*Размер для справок

67.04.00.002

Колпак

Изм.	Лист	№ докум.	Подп.	Дата
Разраб.		Зилгалвис		
Пров.		Колмец		
Гл.спец.		Сухоносов		
Н.контр.		Колмец		
Утв.		Рубинс		

Лит. | Масса | Масштаб
2,0 | 1:2,5
Лист | Листов 1
Лист 2 ГОСТ 19903-74
ВСт3сп3 ГОСТ 16523-70
Госстрой Латв ССР
ЛАТГИПРОПРОМ
г. Рига

Копировал: Чубанова

Формат 11В

67.01.00.005

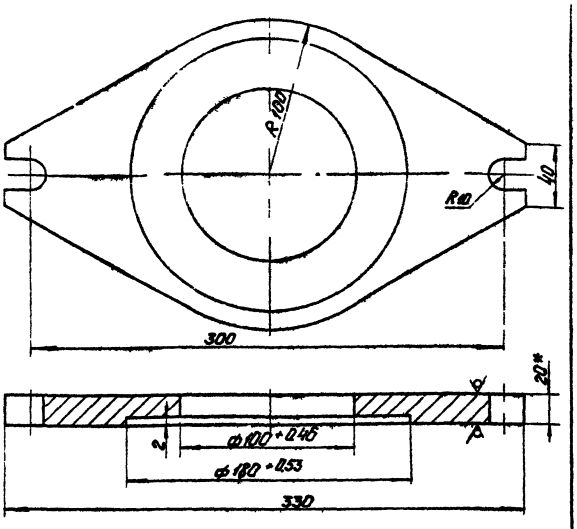

1* Размер для справок.
2 Неуказанные предельные отклонения размеров по СМ9

Изм.	Лист	№ докум.	Подп.	Дата	67.01.00.005		
Разраб.		Понова			Фланец	Лит.	Масса 4,04	Масштаб 1:2
Пров.		Колмец				Лист	Листов 1
Гл. спец.		Суханосов			Лист 20ГОСТ 19903-74 ВСт3сп3ГОСТ 14637-69	Госстрой	Латв. ССР ЛАТГИПРОПРОМ г. Рига
Н. контр.		Колмец					
Утв.		Рубинс					

Копировал: Чубанова

Формат 11

67.01.01.000 СБ

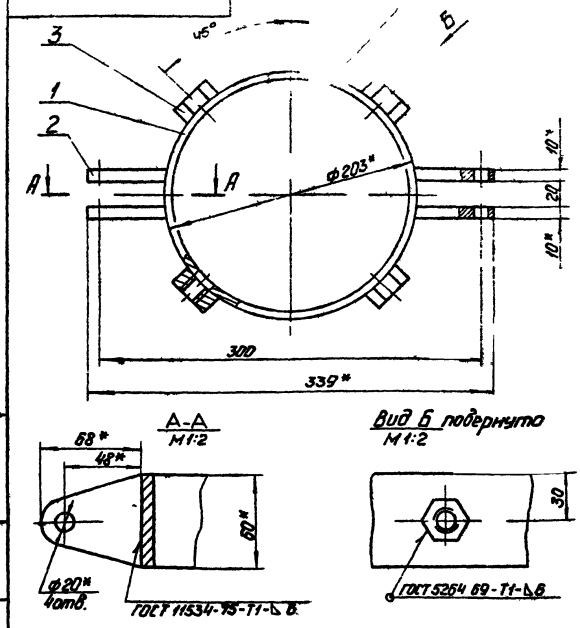

1* Размеры для справок.
2 Неуказанные предельные отклонения размеров по СМ9

Изм.	Лист	№ докум.	Подп.	Дата	67.01.01.000 СБ		
Разраб.		Понова			Кольцо зажимное. Сборочный чертеж.	Лит.	Масса 4,06	Масштаб 1:25
Пров.		Колмец				Лист	Листов 1
Гл. спец.		Суханосов				Госстрой	Латв. ССР ЛАТГИПРОПРОМ г. Рига
Н. контр.		Колмец					
Утв.		Рубинс					

Копировал: Чубанова

Формат 11В

67.01.01.001

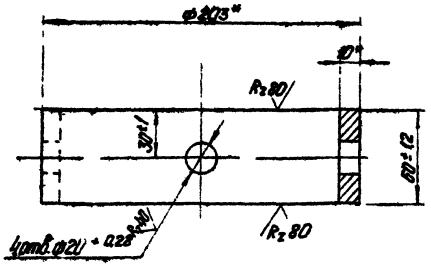

* Размеры для справок

Изм.	Лист	№ докум.	Подп.	Дата	67.01.01.001		
Разраб.		Понова			Кольцо	Лит.	Масса 28	Масштаб 1:2
Пров.		Колмец				Лист	Листов 1
Гл. спец.		Суханосов			Труба 203×10 ГОСТ 8752-70 ВСт3сп3ГОСТ 14637-74	Госстрой	Латв. ССР ЛАТГИПРОПРОМ г. Рига
Н. контр.		Колмец					
Утв.		Рубинс					

Формат 11В

67.01.01.002

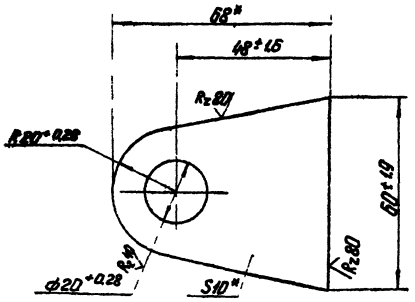

* Размеры для справок

Изм.	Лист	№ докум.	Подп.	Дата	67.01.01.002		
Разраб.		Понова			Ушко	Лит.	Масса 0,27	Масштаб 1:1
Пров.		Колмец				Лист	Листов 1
Гл. спец.		Суханосов			Лист 20ГОСТ 19903-74 ВСт3сп3ГОСТ 14637-69*	Госстрой	Латв. ССР ЛАТГИПРОПРОМ г. Рига
Н. контр.		Колмец					
Утв.		Рубинс					

Формат 11В

Типовой проект 903-2-11 Альбом VI

67.06.00.001

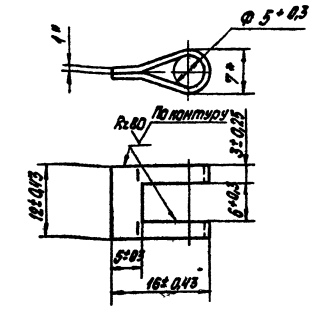

Развертка

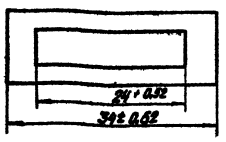

* Размеры для справок

Изм.	Лист	№ докум.	Подп.	Дата	67.06.00.001	Лит	Масса	Масштаб
Разраб.		Чернышев			Ушко		0,002	2:1
Пров.		Колмец				Лист	Листов 1	
Гл.спец.		Сухоносов			Лист 1 ГОСТ 19903-74	Госстрой Латв. ССР		
Н.контр.		Колмец			ВСт3сп3 ГОСТ 16523-70	ЛАТГИПРОПРОМ г. Рига		
Утв.		Рубина						

Копировал: Белоконь Формат 11 В

Типовой проект 903-2-11 Альбом VI

67.06.00.002

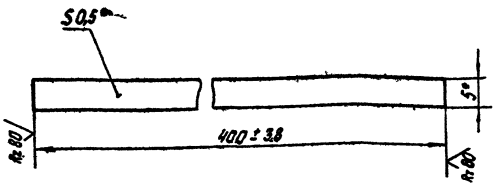

* Размеры для справок.

Изм.	Лист	№ докум.	Подп.	Дата	67.06.00.002	Лит	Масса	Масштаб
Разраб.		Чернышев			Лента		0,008	2:1
Пров.		Колмец				Лист	Листов 1	
Гл.спец.		Сухоносов			Лента 10пс М-0,5х5 ГОСТ 503-71	Госстрой Латв. ССР		
Н.контр.		Колмец				ЛАТГИПРОПРОМ г. Рига		
Утв.		Рубина						

Копировал: Белоконь Формат 11

Типовой проект 903-2-11 Альбом VI

67.07.00.001

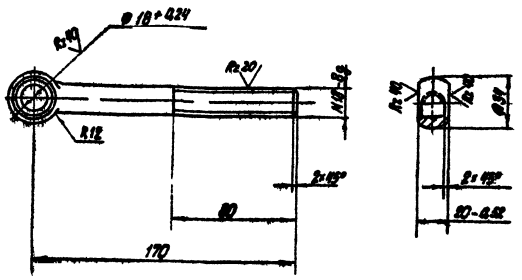

Неуказанные предельные отклонения размеров по СМ5

Изм.	Лист	№ докум.	Подп.	Дата	67.07.00.001	Лит	Масса	Масштаб
Разраб.		Ионова			Болт откидной М 18×170		04	1:2
Пров.		Колмец				Лист	Листов 1	
Гл.спец.		Сухоносов			Труб В-34 ГОСТ 2590-71	Госстрой Латв. ССР		
Н.контр.		Колмец			35 ГОСТ 1050-74	ЛАТГИПРОПРОМ г. Рига		
Утв.		Рубина						

Копировал: Белоконь Формат 11

Типовой проект 903-2-11 Альбом VI

67.06.00.000 СБ

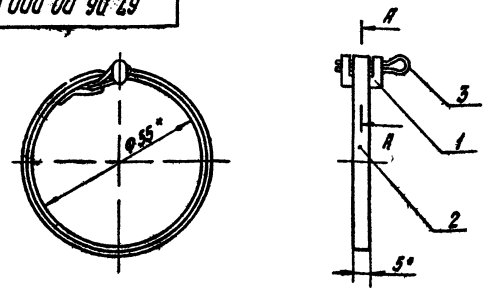

А-А
М 4 1

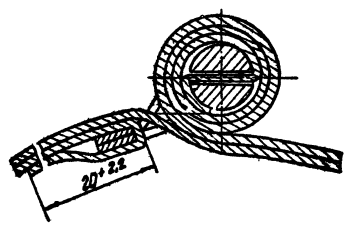

* Размеры для справок

Изм.	Лист	№ докум.	Подп.	Дата	67.06.00.000 СБ	Лит	Масса	Масштаб
Разраб.		Чернышев			Хомут Сборочный чертеж		0,014	1:1
Пров.		Колмец				Лист	Листов 1	
Гл.спец.		Сухоносов				Госстрой Латв. ССР		
Н.контр.		Колмец				ЛАТГИПРОПРОМ г. Рига		
Утв.		Рубина						

Копировал: Белоконь Формат 11 В

Типовой проект 903-2-11 Альбом VI

67.08.10.000 СБ

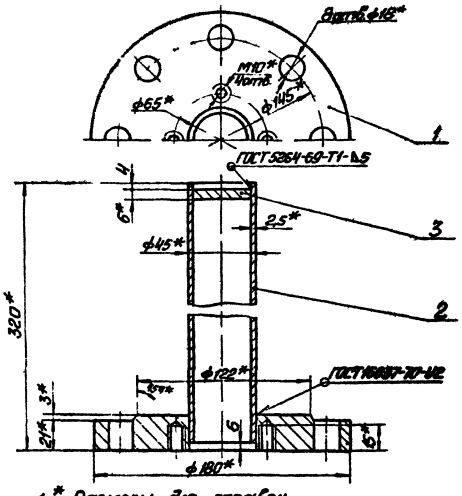

1* Размеры для справок.
2. Неуказанные предельные отклонения размеров по СМ9.

Изм.	Лист	№ докум.	Подп.	Дата	67.08.10.000 СБ		
Разраб.		Цонова			Фланец с гильзой	Лит.	Масса	Масштаб
Пров.		Колмец			Сборочный чертеж		5,0	12
Гл. спец.		Суконосов				Лист	Листов 1
Н. контр.		Колмец				Госстрой Латв. ССР
Утв.		Рубинс				ЛАТГИПРОПРОМ
						г. Рига

Копировал

Формат А1

Типовой проект 903-2-11 Альбом VI

67.08.10.001

Rz 160 (√)

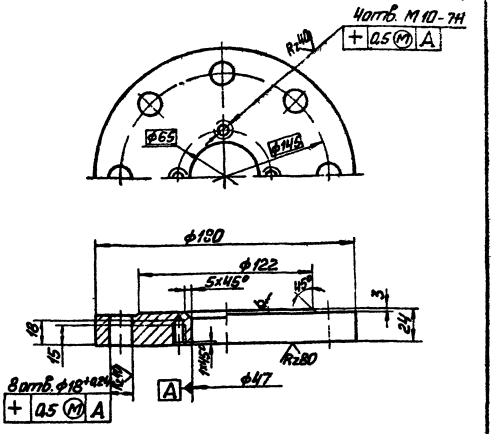

Неуказанные предельные отклонения размеров диаметров – по Rz, Вз, остальных – по СМ7.

Изм.	Лист	№ докум.	Подп.	Дата	67.08.10.001		
Разраб.		Цонова			Фланец	Лит.	Масса	Масштаб
Пров.		Колмец					4,14	12
Гл. спец.		Суконосов				Лист	Листов 1
Н. контр.		Колмец			25 ГОСТ 19903-74	Госстрой Латв. ССР
Утв.		Рубинс			Лист В Ст3сп3 ГОСТ 14637-69*	ЛАТГИПРОПРОМ
						г. Рига

Копировал

Формат А1

Типовой проект 903-2-11 Альбом VI

67.08.10.002

√ (√)

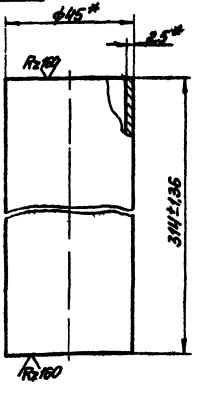

* Размеры для справок

Изм.	Лист	№ докум.	Подп.	Дата	67 08 10 002		
Разраб.		Цонова			Труба	Лит.	Масса	Масштаб
Пров.		Колмец					0,82	1:1
Гл. спец.		Суконосов				Лист	Листов 1
Н. контр.		Колмец			Труба 45-2,5 ГОСТ Т8732-70*	Госстрой Латв. ССР
Утв.		Рубинс			В 20 ГОСТ 8731-74*	ЛАТГИПРОПРОМ
						г. Рига

Копировал

Формат А1

Типовой проект 903-2-11 Альбом VI

67.08.10.003

Rz 160 (√)

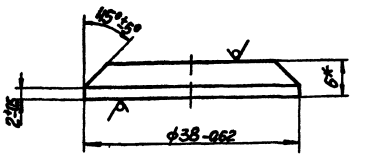

* Размер для справок

Изм.	Лист	№ докум.	Подп.	Дата	67 08 10 003		
Разраб.		Цонова			Заглушка	Лит.	Масса	Масштаб
Пров.		Колмец					0,04	2:1
Гл. спец.		Суконосов				Лист	Листов 1
Н. контр.		Колмец			6 ГОСТ 19903-74	Госстрой Латв. ССР
Утв.		Рубинс			Лист В Ст3сп3 ГОСТ 14637-69*	ЛАТГИПРОПРОМ
						г. Рига

Копировал

Формат А1

62.02.00.001

Типовой проект 903-2-11 Альбом VI

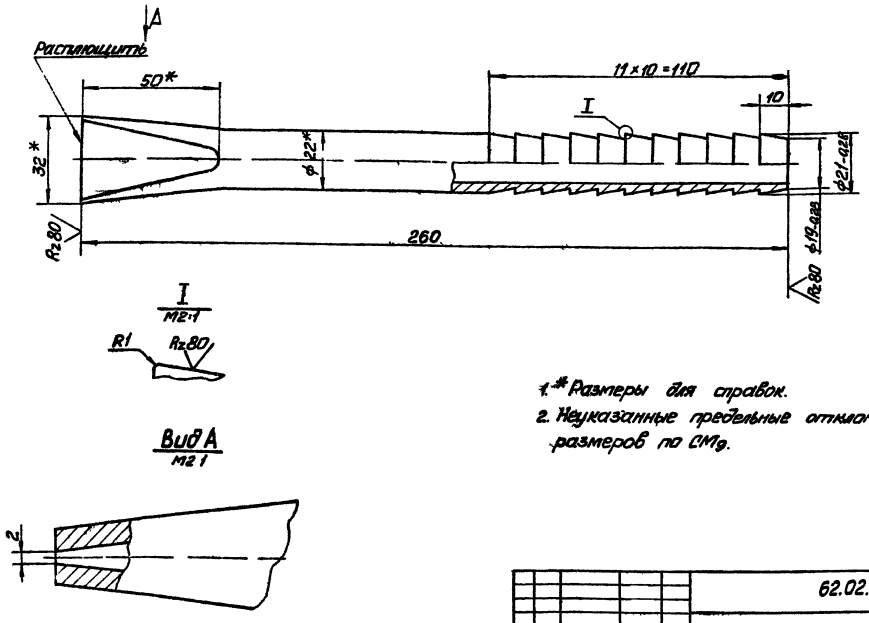

1.* Размеры для справок.
2. Неуказанные предельные отклонения размеров по СМ9.

				62.02.00.001			
Изм.	Лист	№ докум.	Подп.	Дата	Наконечник	Лит.	Масса 0,410	Масштаб 1:1
Разраб.		Зеленевский						
Пров.		Зигалвин				Лист	Листов	
Гл. спец.		Сухоносов			Труба 22×4 ГОСТ 8734-75 / В 20 ГОСТ 8733-74*	Гостстрой		
Н. контр.		Калмец				ЛАТГИПРОПРОМ		
Утв.		Рудина						

Копировал Макс. Формат 12В

62.02.00.002

Типовой проект 903-2-11 Альбом VI

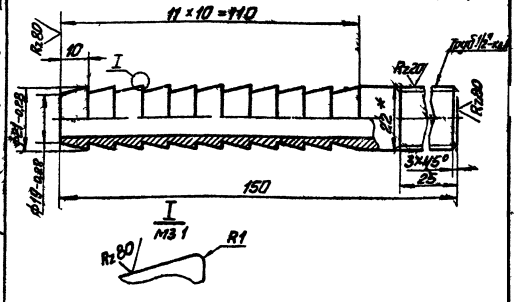

1.* Размер для справок
2. Неуказанные предельные отклонения размеров по СМ9

				62.02.00.002			
Изм.	Лист	№ докум.	Подп.	Дата	Ниппель	Лит.	Масса 0,23	Масштаб 1:1
Разраб.		Зеленевский						
Пров.		Зигалвин						
Гл. спец.		Сухоносов			Труба 22×4 ГОСТ 8734-75 / В 20 ГОСТ 8733-74*			
Н. контр.		Калмец						
Утв.		Рудина						

Копировал Макс.

62.02.00.003

Типовой проект 903-2-11 Альбом VI

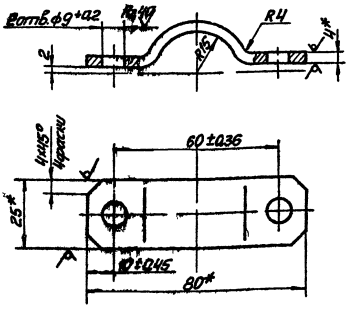

1.* Размеры для справок
2. Неуказанные предельные отклонения размеров по СМ9.

				62.02.00.003			
Изм.	Лист	№ докум.	Подп.	Дата	Полухомут	Лит.	Масса 0,07	Масштаб 1:1
Разраб.		Зеленевский						
Пров.		Зигалвин						
Гл. спец.		Сухоносов						
Н. контр.		Калмец						
Утв.		Рудина						

Типовой проект 903-2-11 Альбом VII

67.01.00.001

Rz 80 (V)

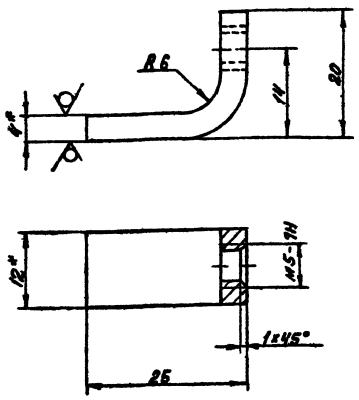

1.* Размеры для справок.

2. Неуказанные предельные отклонения размеров по СМ5.

				67.01.00.001		
Изм. Лист	№ докум.	Подп.	Дата	Лапа.	Лит.	Масса	Масштаб
Разраб.	Юнова					0,014	2:1
Пров.	Колмец				Лист	Листов 1
Гл.спец.	Сухоносов			Полоса 4х12 ГОСТ 103-76 / В Ст3сп3 ГОСТ 535-58*	Госстрой Латв. ССР ЛАТГИПРОПРОМ г. Рига	
Н.контр.	Колмец					
Утв.	Рубина					

Копировал: Волкова Формат А1

Типовой проект 903-2-11 Альбом VII

67.01.00.002

Rz 80 (V)

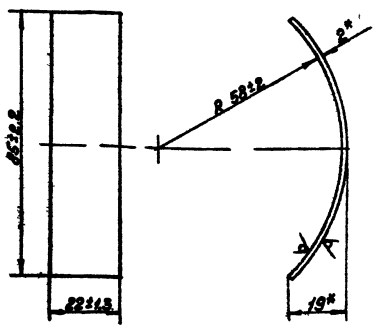

* Размеры для справок.

				67.01.00.002		
Изм. Лист	№ докум.	Подп.	Дата	Скоба защитная	Лит.	Масса	Масштаб
Разраб.	Юнова					0,032	1:1
Пров.	Колмец				Лист	Листов 1
Гл.спец.	Сухоносов			Лист 2 ГОСТ 19903-74 / В Ст3сп3 ГОСТ 16523-70	Госстрой Латв. ССР ЛАТГИПРОПРОМ г. Рига	
Н.контр.	Колмец					
Утв.	Рубина					

Копировал: Волкова Формат А1

Типовой проект 903-2-11 Альбом VII

67.01.00.003

Rz 80 (V)

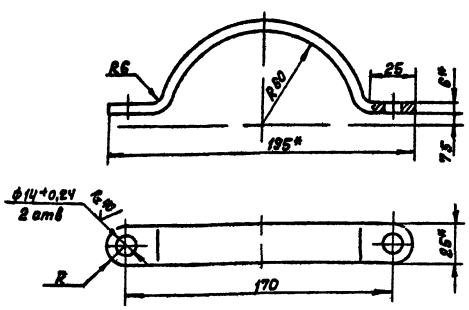

1.* Размеры для справок

2. Неуказанные предельные отклонения размеров по СМ5.

				67 01 00 003		
Изм. Лист	№ докум.	Подп.	Дата	Хомут	Лит.	Масса	Масштаб
Разраб.	Юнова					0,27	1:2
Пров.	Колмец				Лист	Листов 1
Гл.спец.	Сухоносов			Полоса 6х25 ГОСТ 103-76 / 9 Ст3сп3 ГОСТ 535-58	Госстрой Латв. ССР ЛАТГИПРОПРОМ г. Рига	
Н.контр.	Колмец					
Утв.	Рубина					

Копировал: Волкова Формат А1

Типовой проект 903-2-11 Альбом VII

67.02.00.001

Rz 40 (V)

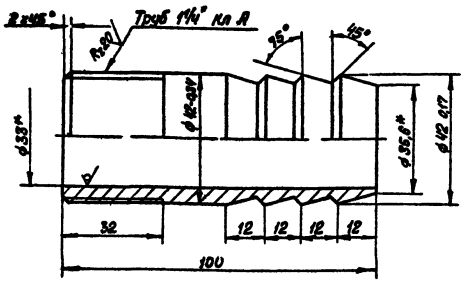

1* Размеры для справок.

2. Неуказанные предельные отклонения размеров по СМ5.

				67.02.00.001		
Изм. Лист	№ докум.	Подп.	Дата	Ниппель	Лит.	Масса	Масштаб
Разраб.	Юнова					0,45	1:1
Пров.	Колмец				Лист	Листов 1
Гл.спец.	Сухоносов			Труба 45х6 ГОСТ 8734-75 / В 20 ГОСТ 8733-74	Госстрой Латв. ССР ЛАТГИПРОПРОМ г. Рига	
Н.контр.	Колмец					
Утв.	Рубина					

Копировал: Волкова Формат А1

Типовой проект 903-2-11 Альбом VI

67.08.00.003

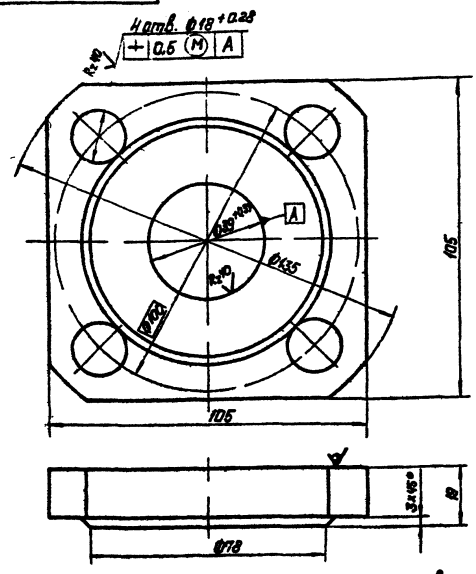

Неуказанные предельные отклонения размеров:
диаметров - по A_7, B_7,
остальных - по CM_7.

Изм.	Лист	№ докум.	Подп.	Дата	Фланец	Лит.	Масса	Масштаб
Разраб.		Ионова					1.27	1:1
Пров.		Эйлеалвис				Лист	Листов: 1
Гл. спец.		Суханосов				Госстрой Латв. ССР	
Н. контр.		Колмец			Лист 20 ГОСТ 19903 74	ЛАТГИПРОПРОМ	
Утв.		Рубинс			В Ст3 сп3 ГОСТ 14637 69*	г. Рига	

Копировал: Давыдова Формат 11Б

Типовой проект 903-2-11 Альбом VI

67.08.00.004

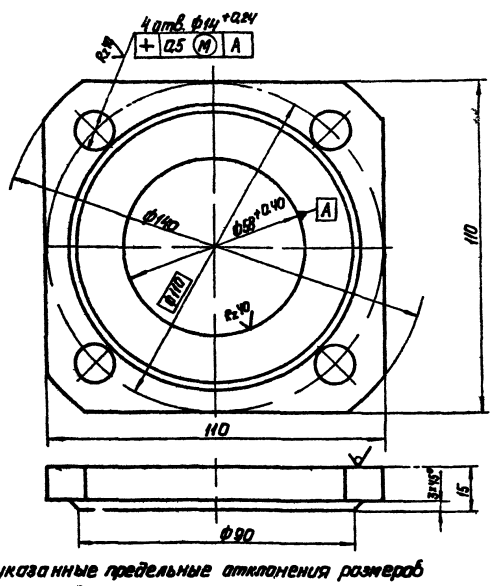

Неуказанные предельные отклонения размеров
диаметров - по A_7, B_7,
остальных - по CM_7

Изм.	Лист	№ докум.	Подп.	Дата	Фланец	Лит.	Масса	Масштаб
Разраб.		Ионова					1.01	1:1
Пров.		Эйлеалвис				Лист	Листов 1
Гл. спец.		Суханосов				Госстрой Латв. ССР	
Н. контр.		Колмец			Лист 16 ГОСТ 19903 74	ЛАТГИПРОПРОМ	
Утв.		Рубинс			В Ст3 сп3 ГОСТ 14637 69*	г. Рига	

Копировал: Давыдова Формат 11Б

Типовой проект 903-2-11 Альбом VI

67.08.20.001

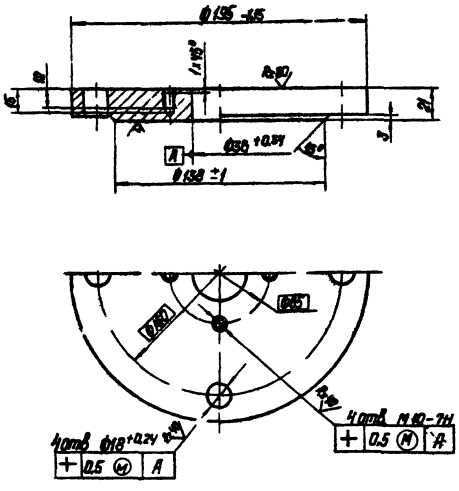

Неуказанные предельные отклонения размеров по CM_9.

Изм.	Лист	№ докум.	Подп.	Дата	Фланец	Лит.	Масса	Масштаб
Разраб.		Ионова					4.57	1:2
Пров.		Колмец				Лист	Листов 1
Гл. спец.		Суханосов				Госстрой Латв. ССР	
Н. контр.		Колмец			Лист 25 ГОСТ 19903-74	ЛАТГИПРОПРОМ	
Утв.		Рубинс			В Ст3 сп3 ГОСТ 14637-69*	г. Рига	

Копировал: Давыдова Формат 11

Типовой проект 903-2-11 Альбом VI

67.08.20.002

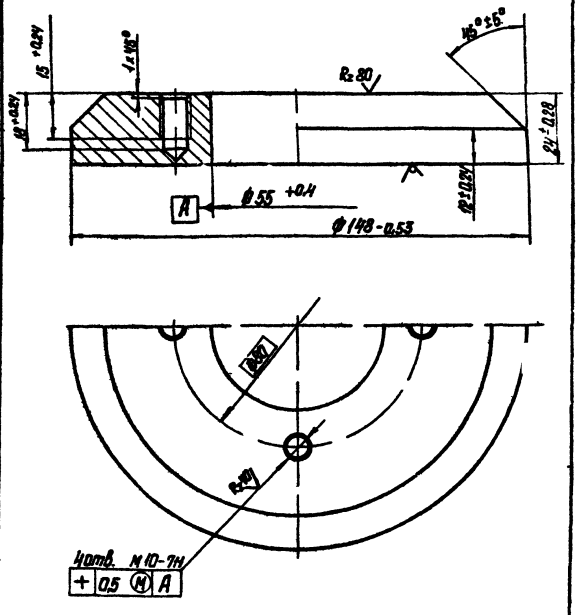

Изм.	Лист	№ докум.	Подп.	Дата	Заглушка крепления Рт 80.	Лит.	Масса	Масштаб
Разраб.		Ионова					27	1:1
Пров.		Колмец				Лист	Листов 1
Гл. спец.		Суханосов				Госстрой Латв. ССР	
Н. контр.		Колмец			Лист 25 ГОСТ 19903 74	ЛАТГИПРОПРОМ	
Утв.		Рубинс			В Ст3 сп3 ГОСТ 14637 69*	г. Рига	

Копировал: Давыдова Формат 11

gost.e-ecolog.ru