ТИПОВОЙ ПРОЕКТ
903-2-11

УСТАНОВКА МАЗУТОСНАБЖЕНИЯ Q=13/22 м³/ч, P=25/10 кгс/см² С НАЗЕМНЫМИ МЕТАЛЛИЧЕСКИМИ РЕЗЕРВУАРАМИ 2×3000 м³

АЛЬБОМ I ЧАСТЬ 3

МАЗУТОНАСОСНАЯ. НЕТИПОВЫЕ ИЗДЕЛИЯ АРХИТЕКТУРНО-СТРОИТЕЛЬНОЙ ЧАСТИ.

gost.e-ecolog.ru

ТИПОВОЙ ПРОЕКТ
903-2-11
УСТАНОВКА МАЗУТОСНАБЖЕНИЯ Q=13/22 м³/ч P=25/10 кгс/см²
С НАЗЕМНЫМИ МЕТАЛЛИЧЕСКИМИ РЕЗЕРВУАРАМИ 2×3000 м³
АЛЬБОМ I ЧАСТЬ 3

СОСТАВ ПРОЕКТА

Альбом I	часть 1	Мазутонасосная. Части: тепломеханическая, автоматизация, электротехническая, санитарно-техническая, тепловые сети.
Альбом I	часть 2	Мазутонасосная. Архитектурно-строительная часть
Альбом I	часть 3	Мазутонасосная. Нетиповые изделия архитектурно-строительной части.
Альбом I	часть 4	Мазутонасосная. Блоки тепломеханического оборудования.
Альбом II	часть 1	Сооружения слива и приема мазута и жидких присадок. Части: тепломеханическая, архитектурно-строительная, автоматизация, электротехническая.
Альбом II	часть 2	Сооружения слива и приема мазута и жидких присадок. Нетиповые изделия архитектурно-строительной части.
Альбом III		Резервуарный парк. Части: тепломеханическая, архитектурно-строительная, автоматизация, электротехническая, отопление и вентиляция.
Альбом IV		Генеральный план, инженерные сети. Части: тепломеханическая, архитектурно-строительная, автоматизация, электротехническая, водопровод и канализация, тепловые сети.
Альбом V	часть 1	Задание заводу - изготовителю на щиты автоматики и КИП.
Альбом V	часть 2	Задание заводу-изготовителю на щиты управления крупноблочные.
Альбом VI		Металлоконструкции вспомогательного оборудования и устройства.
Альбом VII	часть 1	Сметы. Общая часть.
Альбом VII	часть 2	Сметы. Мазутонасосная.
Альбом VII	часть 3	Сметы. Сооружения слива и приема мазута и жидких присадок.
Альбом VII	часть 4	Сметы. Резервуарный парк.
Альбом VII	часть 5	Сметы. Генеральный план, инженерные сети.
Альбом VIII	часть 1	Заказные спецификации. Мазутонасосная.
Альбом VIII	часть 2	Заказные спецификации. Сооружения слива и приема мазута и жидких присадок.
Альбом VIII	часть 3	Заказные спецификации. Резервуарный парк.
Альбом VIII	часть 4	Заказные спецификации. Инженерные сети.

ПРИМЕНЕННЫЕ ТИПОВЫЕ ПРОЕКТЫ.

Типовой проект 704-1-109 Альбом I, II	Резервуар стальной горизонтальный для нефтепродуктов емкостью 25 м³ (распространяет Казахский филиал ЦИТП)
Типовой проект 704-1-56 Альбом I, II	Стальной вертикальный цилиндрический резервуар для нефти и нефтепродуктов ёмкостью 3000 м³ (распространяет Казахский филиал ЦИТП).
Типовой проект 902-2-158 Альбом I, II, III	Нефтеловушки из сборных железобетонных элементов на расход воды 10 м³/с (распространяет ЦИТП г. Москва).
Типовой проект 4-18-842 Альбом I, II, III, IV	Резервуар для воды емкостью 500 м³ железобетонный прямоугольный заглублённый. (распространяет Свердловский филиал ЦИТП).

Разработан
проектным институтом
ЛАТГИПРОПРОМ
Госстроя Латвийской ССР

Главный инженер института В. Фалимонов
Главный инженер проекта А. Думан

Утвержден и введен в действие
институтом Латгипропром
Госстроя Латвийской ССР
Приказ №290 от 16 ноября 1978 г.

Содержание альбома

Обозначение	Наименование	Стр.
	Содержание альбома	2
КЖИ - ТТ	Технические требования	3
КЖИ - К36-2а; К36-3а; К36-4а	Колонны К36-2а; К36-3а; К36-4а	4
КЖИ - К36-2б; К36-3б; К36-4б	Колонны К36-2б; К36-3б; К36-4б	5
КЖИ - К36-2в; К36-3в; К36-4в	Колонны К36-2в; К36-3в; К36-4в	6
КЖИ - К36-2г; К36-3г; К36-4г	Колонны К36-2г; К36-3г; К36-4г	7
КЖИ - К36-2д; К36-3д; К36-4д	Колонны К36-2д; К36-3д; К36-4д	8
КЖИ - К36-2е; К36-3е; К36-4е	Колонны К36-2е; К36-3е; К36-4е	9
КЖИ - КФ5-1А; КФ5-2А	Колонны КФ5-1А; КФ5-2А	10
КЖИ - 1БДР12-1АIVа; 1БДР12-2АIVа	Балки 1БДР12-1АIVа; 1БДР12-2АIVа	11
КЖИ - 1БДР12-2АIVб; 1БДР12-3АIVа	Балки 1БДР12-2АIVб; 1БДР12-3АIVа	12
КЖИ-ПГ-2Ат V Т^{а}, ПГ-2Ат V Т^{б}, ПГ-3Ат V Т^{а} ПТ-3Ат V Тб; ПГ-4Ат V Та	Плиты покрытия ПГ-2А, V Т^{а}; ПГ2А-2Т^{б}, ПГ-3А-Т V Т^{а}, ПГ-3А-2Т^{б}, ПГ-4А-3Т	13
КЖИ-ПВ4-2Ат V Та; ПВ4-3Ат V Т^{а}	Плиты покрытия ПВ4 - 2Ат V Т^{а}; ПВ4-3Ат V Т^{а}	14
КЖИ - ПВ10 - 2Ат V Т^{а}; ПВ10 - 3Ат V Т^{а}; ПВ10-4Ат V Т^{а}	Плиты покрытий ПВ10-2Ат V Т^{а}; ПВ10-3Ат V Т^{а}; ПВ10-4Ат V Т^{а}	15
КЖИ - ПВ7 - 2Ат V Та; ПВ7 - 3Ат V Т^{а}	Плиты перекрытия ПВ7-2Ат V Т^{а}; ПВ7-3Ат V Та	16
КЖИ - $\frac{ПСЛ20}{1,2\times6,0}$ - 212а; $\frac{ПСЛ20}{1,5\times6}$ - 112а	Стеновые панели $\frac{ПСЛ20}{1,2\times6,0}$ -212а; $\frac{ПСЛ20}{1,2\times6}$ - 112а	17
КЖИ - $\frac{ПСЛ20}{1,2\times6,0}$ -212б; $\frac{ПСЛ20}{1,2\times6,0}$ - 211а	Стеновые панели $\frac{ПСЛ20}{1,2\times6,0}$ - 212б; $\frac{ПСЛ20}{1,2\times60}$ - 211а	18
КЖИ - СФ1^{а}	Стойка СФ1а	19
КЖИ - МС2, МС3	Соединительные эл-ты МС2, МС3	
КЖИ - Кр1	Пространственный каркас Кр1 (для варианта с кирпичными стенами)	20
КЖИ - Кр1	Пространственный каркас Кр1 (для варианта с панельными стенами)	
КЖИ - С1 С16	Сетки С1, С16	21
КЖИ - С2, С5	Сетки С2; С5	
КЖИ - С3; С4	Сетки С3; С4	22
КЖИ - С6	Сетка С6	22
КЖИ - С7; С8	Сетки С7; С8	23
КЖИ - С9; С10	Сетки С9; С10	23
КЖИ - С11	Сетка С11	24
КЖИ - С17; С18	Сетки С17; С18	
КЖИ - С12	Сетка С12	25
КЖИ - С13	Сетка С13	
КЖИ - С14	Сетка С14	26
КЖИ - С15	Сетка С15	
КЖИ - С19	Сетка С19	27
КЖИ - МН1	Закладное изделие МН1	
КЖИ - МН2; МН5	То же МН2; МН5	28
КЖИ - МН3	То же МН3	
КЖИ - МН4	То же МН4	29
КЖИ - МН6	То же МН6	
КЖИ - МН7	То же МН7	30
КЖИ - МН8	То же МН8	
КЖИ - МН9	То же МН9	31
КЖИ - МН10	То же МН10	
КЖИ - МН11	То же МН11	32
КЖИ - МН12	То же МН-12	

Гл. инж. пр.	Дунаев			ТП 903-2-11 КЖИ
Нач. отд.	Адаетов			
Гл. констр.	Кизилова			Содержание альбома
Рук. гр.	Шульгина			
Ст. инж.	Лагунова			Лит. А; Масса; Масштаб
Инж.	Ремизова			Лист 1; Листов 1
Н. контр.	Андреева			(Госстрой Арм. ССР ЛАТГИПРОПРОМ г. Ереван)
Пров.	Шульгина			

Копировал Ефимов

Формат А2

Технические требования.

I.1. Плоские сетки и каркасы изготовлять с помощью контактной точечной сварки.

Точечную сварку производить, во всех местах пересечения стержней сеток и каркасов.

I.2. Сварку следует производить в соответствии с ГОСТ 19292-73 „соединения сварные элементов закладных деталей сборных железобетонных конструкций. Контактная и автоматическая сварка плавлением.

Основные типы и конструктивные элементы" и с „Указаниями по сварке соединений арматуры и закладных деталей железобетонных конструкций" и СН-393-69.

I.3. Арматурные изделия должны отвечать требованиям ГОСТ 10922-75 „Арматурные изделия и закладные детали сварные для железобетонных конструкций.

Технические требования и методы испытаний."

II.1. Анкеры закладных изделий приваривать к пластинам и прокату втавр дуговой сваркой под слоем флюса на автоматах и полуавтоматах.

Отогнутые анкеры рекомендуется приваривать дуговой ручной или рельефно-точечной контактной сваркой.

Сварку пластин и проката между собой выполнять дуговой ручной электросваркой электродами типа Э42 по ГОСТ 9467-75.

II.2. Материал пластин и проката - сталь марки ВСт3 КП2 по ГОСТ 380-71.*

Материал анкеров - арматурная сталь классов А I; А II; А III. по ГОСТ 5781-75.

II.3. Закладные и соединительные элементы, кроме специально оговоренных, должны быть защищены цинковым покрытием согласно требованиям СН и П II-28-75.

Толщина цинкового металлизационного покрытия - 120-150 мкм, покрытия, наносимого горячим цинкованием - - 50-60 мкм.

Изм	Лист	№ докум.	Подп.	Дата
Гл. инж. пр.		Думан		
Нач. отд.		Калетов		
Гл. конструктор		Андриевская		
Рук. гр.		Шульгина		
Ст. инж.		Лосинов		
Ст. техн.		Леонова		
Н. контр.		Андриевская		
Пров.		Шульгина		

ТП 903-2-[illegible] КЖИ-ТТ

Технические требования

Лит	Масса	Масштаб
Р		

Лист 1 | Листов 1

Госстрой Латв. ССР
ЛАТГИПРОПРОМ
г. Рига

Копировал [illegible]

Формат 12

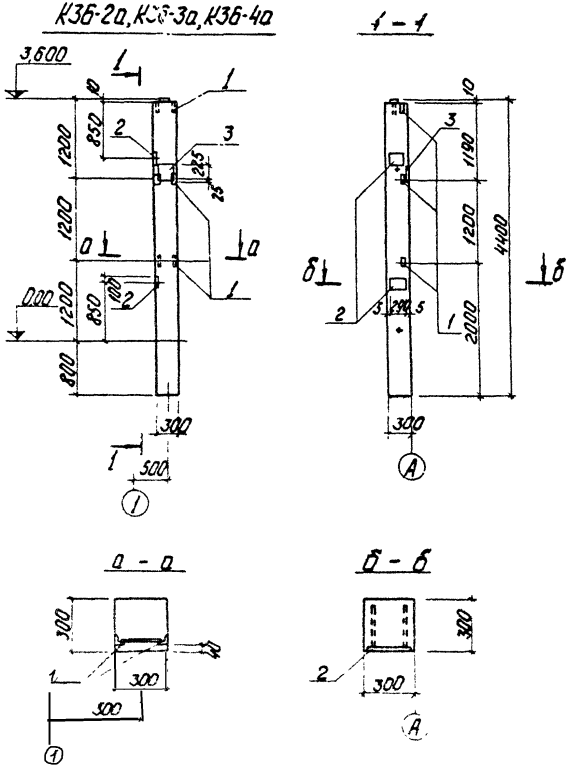

Формат	Зона	Поз.	Обозначение	Наименование	Кол.	Примеч.
			Дополнительные закладные детали			
		1	Серия 1.423-3 в.2	Закладн. деталь М1-13	3	
		2	—"—	—"— М1-12	2	
		3	—"—	—"— НМ1-2	1	
				Лит.	Р	
				Марка	К36-2а К36-3а К36-4а	

Выборка стали на дополнительные закладные детали на один элемент, кг

Марка элемента	Закладные детали										
	Профильн. сталь			Итого	Арматурная сталь ГОСТ 5781-75					Итого	Всего
	б×10	L63×5			Кл. А I	Класса А III					
					6	12	14	22			
К36-2а К36-3а К36-4а	14,9	4,3		19,2	0,2	3,55	2,0	1,4		7,15	26,35

1 Колонны К36-2а; К36-3а; К36-4а изготовить по чертежам колонн К36-2, К36-3, К36-4 сер. 1.423-3 в.0.1,2 с дополнительными закладными элементами по данному чертежу.
2 Указания по изготовлению колонн см. пояснительную записку сер. 1.423-3.
3 Дополнительно см. лист КЖИ-ТТ раздел II.

Изм.	Лист	N докум.	Подп.	Дата
Гл. инж. пр.		Думан		
Нач. отд.		Колетов		
Гл. конст.		Андреевский		
Рук. гр.		Шульгина		
Ст. инж.		Логинов		
Ст. техн.		Левейка		
Н. контр.		Зубасевский		
Пров.		Шульгина		

ТП 903-2-11 КЖИ-К36-2а К36-3а; К36-4а

Колонны К36-2а; К36-3а; К36-4а

Лит.	Масса	Масштаб
Р		1:50

Лист 1 Листов 1

Госстрой Литв. ССР ЛАТГИПРОПРОМ с.Рига

Копировал Чубанова

Формат 12 г

К36-2б, К36-3б, К36-4б

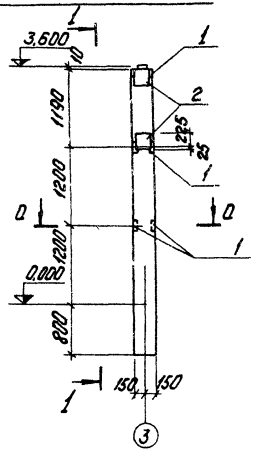

1 - 1

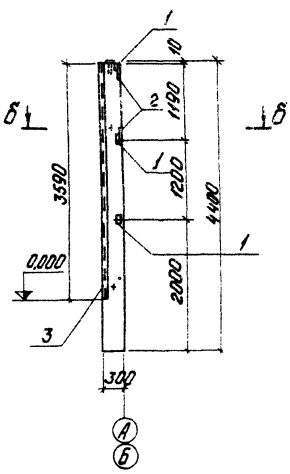

б - б

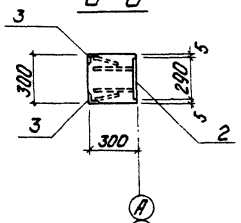

а - а

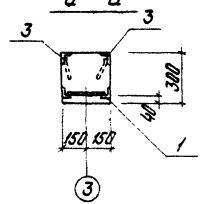

Позиция	Обозначение	Наименование	Кол.	Примечание
		Дополнительные закладные детали		
1	серия 1.423-3 в. 2	Закладная деталь М1-13	3	
2	— " —	— " — М1-2	2	
3	серия 3.400-6	— " — МН4-13	7,2	п.м.

Выборка стали на дополнительные закладные детали на один элемент, кг

Марка элемента	Закладные детали										Всего
	Профильная сталь			Итого	Арматурн. сталь ГОСТ 5781-75					Итого	
					Кл. АI	Класс А III					
	б=10	∟63×5	∟50×5		б	8	12	14	22		
К36-2б, К36-3б, К36-4б	11,4	4,3	27,4	43,1	0,4	2,9	0,75	4,0	2,8	10,85	53,95

1. Колонны К36-2б, К36-3б, К36-4б изготовить по чертежам колонн К36-2, К36-3, К36-4 сер. 1.423-3 вып. 0, 1, 2 с дополнительными элементами по данному чертежу.
2. Указания по изготовлению колонн см. пояснительную записку сер. 1.423-3.

3. Поз. 3 покрыть одним слоем грунтовки ГФ-020, остальные - цинковать (см. лист КЖИ-ТТ, раздел II).

Гип.	Лист	Кол. докум.	Подп.	Дата	ТП 903-2-11 КЖИ-К36-2б; К36-3б; К36-4б
Гл. инж. пр.		Думан			
Нач. отд.		Колетов			Колонны К36-2б; К36-3б; К36-4б;
Гл. инж.		Андреева			Лит. Масса Масштаб
Рук. гр.		Шилгина			Р 1:50
Гл. инж.		Логинов			Лист 1 Листов 1
Гл. техн.		Лебедка			Госстрой Латг. ССР ЛАТГИПРОПРОМ г. Рига
Н. контр.		Андреева			
Пров.		Шилгина			

Копировал: Чубанова

Формат 12г

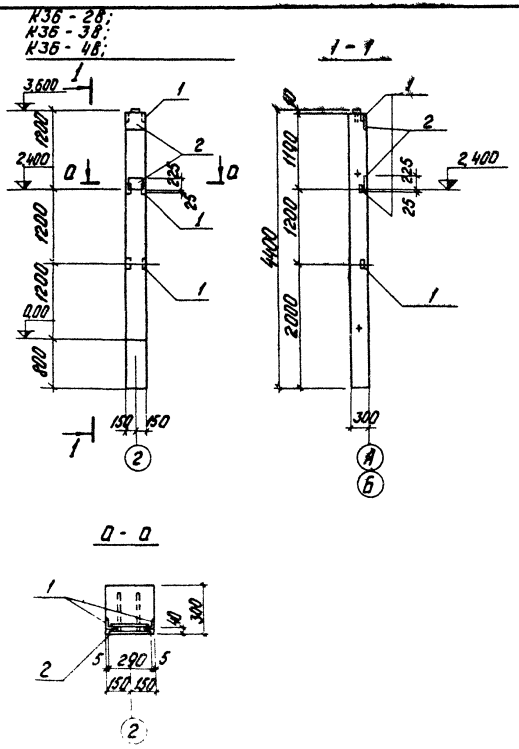

Формат	Зона	Поз.	Обозначение	Наименование	Колич.		Примечание
			Дополнительные закладные детали				
		1	серия 1.423-3 в.2	Закладная деталь МН-13	2		
		2	—— " ——	—— " —— " —— НМ1-2	2		

Марка	Лит.	
К36-2В; К36-3В; К36-4В	Р	

Выборка стали на дополнительные закладные детали на один элемент, кг

Марка элемента	Закладные детали										Всего
	Профильн. сталь			Итого	Арматурн. сталь ГОСТ5781-75					Итого	
	δ=10	∟63×5			Кл. А I	Класс А III					
					6	12	14	22			
К36-2В; К36-3В; К36-4В	11,4	2,9		14,3	0,4	0,5	4,0	2,8		7,7	22,0

1 Колонны К36-2В; К36-3В; К36-4В изготовить по чертежам колонн К36-2; К-36-3; К36-4 сер. 1.423-3 в. 0, 1, 2 с дополнительными закладными элементами по данному чертежу.
2 Указания по изготовлению колонн см. пояснительную записку сер. 1.423-3.
3 Дополнительно см. лист КЖИ-ТТ, раздел II.

Изм.	Лист	№ докум.	Подп.	Дата
Гл. инж. пр.		Думан		
Нач. отд.		Калетов		
Гл. констр.		Андриевская		
Рук. гр.		Д. Ульгина		
Ст. инж.		Логинов		
Ст. техн.		Левкина		
Н. контр.				
Пров.				

ТП 903-2-11 КЖИ-К36-2В; К36-3В; К36-4В;

Колонны К36-2В; К36-3В; К36-4В;

Лит.	Масса	Масштаб
Р		1:50

Лист 1 Листов 1

Листпрод Лит. ГГР

ЛАТГИПРОПРОМ

Копировал: Чубакова

Формат 12В

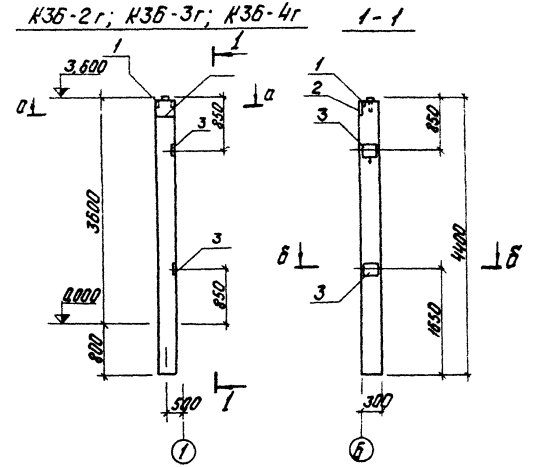

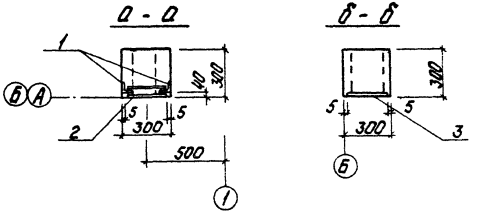

Формат	Зона	Поз.	Обозначение	Наименование	Кол.	Примеч.
				Дополнительные закладные детали		
		1	Серия 1.423-3 в.2	Заклад. деталь М1-13	1	
		2	——"——	——"—— М14-2	1	
		3	——"——	——"—— М1-12	2	

Выборка стали на дополнительные закладные детали на один элемент, кг

Марка элемента	Закладные детали				Итого	Арматурная сталь ГОСТ 5781-75				Итого	Всего
	Профильная сталь					Кл. АI	Класс А III				
	δ=10	∠53×5				6	12	14	22		
	14,9	1,5			16,4	0,2	3,0	2,0	1,4	6,6	23,0

1 Колонны К36-2г, К36-3г; К36-4г изготовить по чертежам колонн К36-2, К36-3, К36-4 сер. 1.423-3 в.0,1,2 с дополнительными закладными элементами по данному чертежу.
2 Указания по изготовлению колонн см. пояснительную записку серии 1.423-3.
3 Дополнительно см.: лист КЖИ-ТТ, раздел II.

Гип. Лат.	Ачкан			ТП 903-2-11	КЖИ-К36-2г, К36-3г, К36-4г.
Нач. отд.	Клеетов			Колонны К36-2г; К36-3г; К36-4г.	Лит. Р; Масса; Масштаб 1:50
Н. конт.	Андреенкова				Лист 1; Листов 1
Рук. гр.	Шумилина				Госстрой Латв ССР ЛАТГИПРОПРОМ г. Рига
Ст. инж.	Логунов				
Ст. техн.	Левейна				
Н. контр.	Андреенкова				
Проф.	Шкарбина				

Копировал: Чубанова

Формат 12г

КЗб-2д; КЗб-3д; КЗб-4д

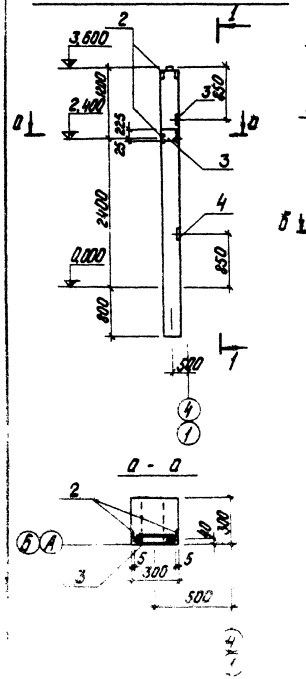

Позиция	Обозначение	Наименование	Кол.	Примеч.
1	Серия 3.400-6	Закладн. деталь МИ4-13	7,2	п.м
2	Серия 1.423-3 в.2	Закладн. деталь М1-13	2	
3	—"—	—"— —"— МИ1-2	1	
4	—"—	—"— —"— М1-12	2	

Выборка стали на дополнительные закладные детали на один элемент, кг

Марка элемента	Закладные детали										Всего
	Профильная сталь			Итого	Арматурная сталь ГОСТ 5781-75						
	δ=10	L63×5	L50×5		Кл. А I	Класс А III					
						6	12	14	22	8	
КЗб-2д КЗб-3д	14,8	2,9	27,4	45,2	0,2	3,3	2,0	1,4	29		55,0

1. Колонны КЗб-2д, КЗб-3д, КЗб-4д изготовить по чертежам колонн КЗб-2, КЗб-3, КЗб-4 сер. 1.423-3 в. 0,1,2 с дополнительными закладными элементами по данному чертежу.
2. Указания по изготовлению колонн см. пояснительную записку серии 1.423-3.
3. Закладную деталь МИ4-13 покрыть одним слоем грунтовки ГФ-020 остальные цинковать (см. лист КЖИ-ТТ а.II ч.3).

ТП 903-2-11		КЖИ-КЗб-2д; КЗб-3д; КЗб-4д;	
Колонны КЗб-2д; КЗб-3д, КЗб-4д		Лит.	Масса	Масштаб
		А		1:50
		Лист 1	Листов 1
		ЛАТГИПРОСЕЛЬПРОМ	

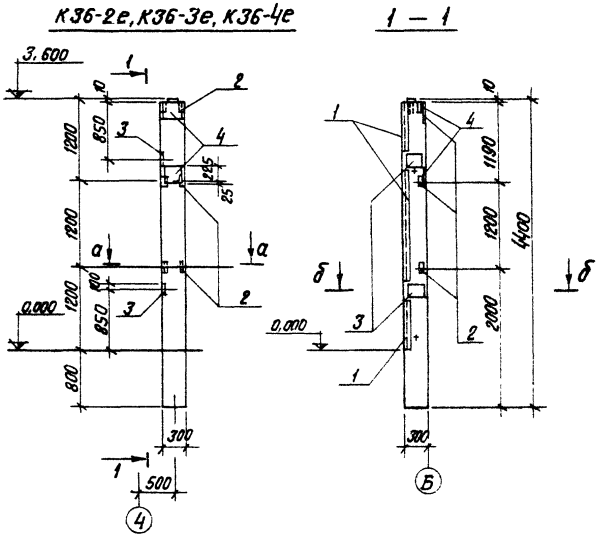

Формат	Зона	Поз.	Обозначение	Наименование	К-во	Примеч.
				Дополнительные закладные детали		
		1	Серия 3.400-6	Закладн. деталь МИ4-13	7.2	п.м
		2	Серия 1.423-3 в. 2	Закладн. деталь М1-13	3	
		3	——— " ———	——— " ——— М1-12	2	
		4	——— " ———	——— " ——— НМ1-2	2	

Марка	Чит.	
К36-2е, К36-3е, К36-4е	р	

Выборка стали на дополнительные закладные детали на один элемент, кг

Марка элемента	Закладные детали										Всего
	Профильн сталь			Итого	Арматурная сталь ГОСТ 5781-75					Итого	
					Кл. AI	Класса AIII					
	δ=10	∟63х5	∟50х5		6	12	14	22	8		
К36-2е К36-3е К36-4е	20.6	4.3	27.4	52.3	0.4	3.55	4.0	2.8	2.9	13.65	65.95

1. Колонны К36-2е; К36-3е; К36-4е изготовить по чертежам колонн К36-2, К36-3, К36-4 сер. 1.423-3 в. 0, 1, 2 с дополнительными закладными элементами по данному чертежу.
2. Указания по изготовлению колонн см. пояснительную записку сер. 1.423-3.
3. Закладную деталь МИ4-13 покрыть одним слоем грунтовки ГФ-020, остальные — цинковать (см. лист КЖИ-ТТ п. II 3)

Изм.	Лист	№ докум.	Подп.	Дата
Гл инж пр		Думан		
Нач отд		Колетов		
Гл конст		Андриевская		
Рук. гр		Шульгина		
Ст инж		Логинов		
Ст техн		Левчика		
Н контр		Андриевская		
Пров.		Шульгина		

Копир в буст

ТП 903-2-11

КЖИ-К36-2е. К36-3е, К36-4е

Колонны К36-2е; К36-3е; К36-4е.

Лит.	Масса	Масштаб
Р		1:50
Лист 1	Листов 1	

Госстрой Латв. ССР ЛАТГИПРОПРОМ г. Рига

Формат 12 г.

КФ5-1А, КФ5-2А

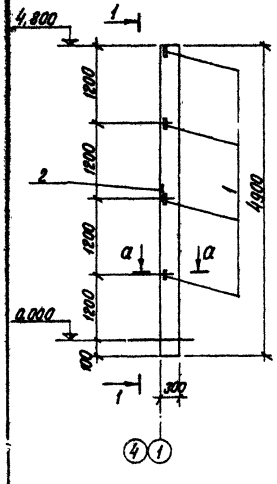

1 — 1

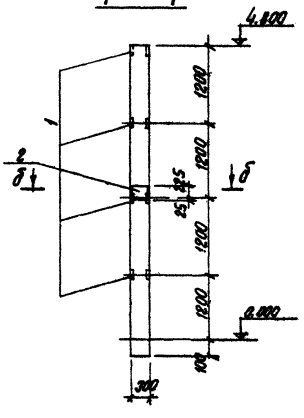

Позиция	Зона	Поз.	Обозначение	Наименование	Кол.	Примеч.
			Дополнительные закладные детали			
		1	Серия 1.423-3 в. 2	Закладная деталь МН-13	4	
		2	—"—	—"— МН1-2	1	

Лит.

Марка: КФ5-1А, КФ5-2А

Марка эл-та	Закладные детали									Всего
	Профильная сталь			Арматурная сталь ГОСТ 5781-75						
				Класса А-I		Класса А-III				
				ф мм		ф мм				
	δ=10			6		12	14	22		
КФ5-1А КФ5-2А	24,1			0,2		5,6	2,0	1,4		33,3

1. Колонны КФ5-1А, КФ5-2А изготовить по чертежам колонн КФ5-1 и КФ5-2 шифра 460-75 вып. 1-1 с дополнительными закладными элементами по данному чертежу.
2. Указания по изготовлению колонн см. пояснительную записку шифра 460-75.
3. Дополнительно см. лист КЖИ-ТТ. Раздел II

а — а

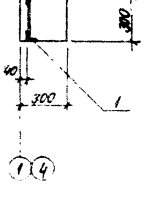

б — б

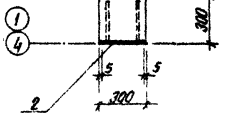

Изм.	Лист	№ докум.	Подп.	Дата	
Гл.инж.пр.		Хуман			
Нач.отд.		Колетов			
Гл.констр.		Андреевская			
Рук.гр.		Шуленина			
Ст.инж.		Логинов			
Ст.тех.		Лебедко			
Н.контр.		Андреевская			
Разраб.		Шуленина			

ТП 903-2-11 КЖ

Колонны КФ5-1А, КФ5-2А

Лит	Масса	Масштаб
Р		

Лист 1 Листов 1

Госстрой Латв. ССР. ЗАТГИПРОПРОМ г. Рига

Копия в Ульм-

Формат А2

1БДР12-1А IV а; 1БДР12-2А IV а

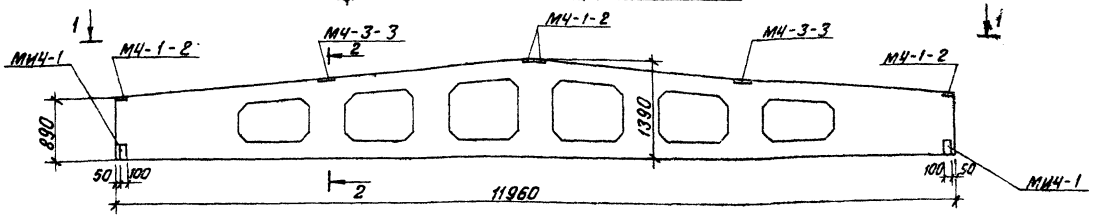

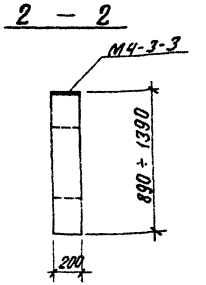

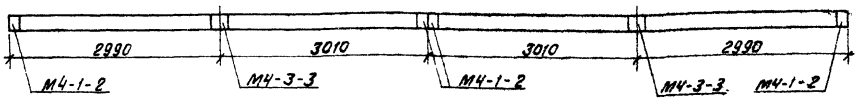

Выборка стали дополнительных закладных деталей на один элемент, кг

Марка эл-та	Закладные детали									Всего кг
	Профильная сталь			Итого	Арматурная сталь ГОСТ 5781-75				Итого	
					класса А II		класса А III			
					ф мм		ф мм			
	-б=6	-б=8			10		8			
1БДР12-1А IV а	4,4	13,2		17,6	1,6		0,4		2,0	19,6
1БДР12-2А IV а	4,4	13,2		17,6	1,6		0,4		2,0	19,6

Форм.	Зона	Поз.	Обозначение	Наименование	К-во на 1 исполн.	
			Дополнительные закладные изделия			
			Сер. 1.462-3 в. III	Закладн. деталь М4-1-2	4	4
			—"—	То же М4-3-3	2	2
			Сер. 3.400-6	—"— МИ4-1	4	4

Марка	Лит	
	1БДР12-1А IV а	1БДР12-2А IV а

1. Балки 1БДР12-1А IV а, 1БДР12-2А IV а изготовить по чертежам балок 1БДР12-1А IV и 1БДР12-2А IV серии 1.462-3 в. I, II, III с дополнительными закладными деталями по данному чертежу
2. Указания по изготовлению балок см. пояснительную записку серии 1.462-3
3. Все закладные детали оцинковать см. лист КЖИ-ТТ раздел II

Изм	Лист	№ докум	Подп	Дата
Гл инж пр		Думан		
Нач отд		Калетов		
Гл констр		Андриевская		
Рук гр		Шульгина		
Ст инж		Логинов		
Ст тех		Левенко		
Гл контр		[illegible]		
Пров				

ТП 903-2-11

КЖИ-1БДР12-1А IV а, 1БДР12-2А IV а

Балки 1БДР12-1А IV а, 1БДР12-2А IV а

Лит	Масса	Масштаб
Р		1:50

Лист 1 Листов

Госстрой Латв ССР ЛАТГИПРОПРОМ г. Рига

1БДР12-2АIVб; 1БДР12-3АIVа

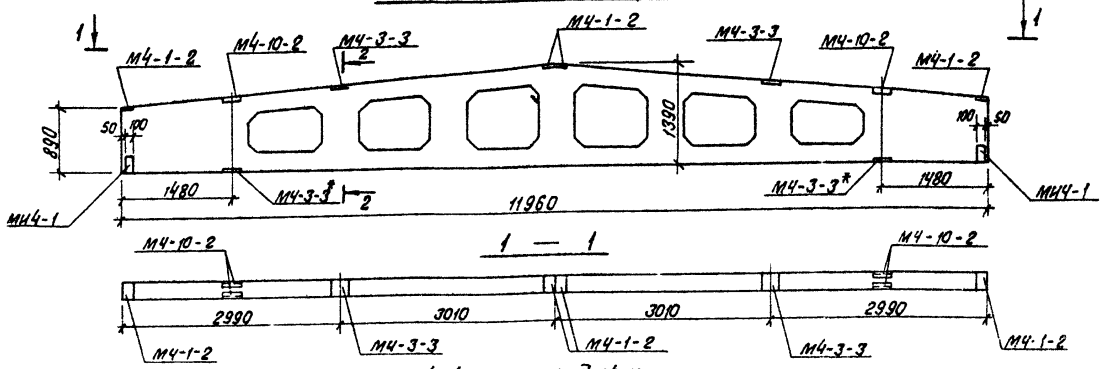

Выборка стали дополнительных закладных деталей на один элемент, кг

Марка эл-та	Закладные детали								Всего кг
	Профильная сталь			Итого	Арматурная сталь ГОСТ 5781-75			Итого	
					Класса A II		Класса A III		
					ф мм		ф мм		
	-δ=6	-δ=8	L 110×70×8		10		8		
1БДР12-2АIVб	4,4	19,2	10,4	34,0	4,0		0,4	4,4	38,4
1БДР12-3АIVа	4,4	19,2	10,4	34,0	4,0		0,4	4,4	38,4

Форм	Зона	Поз	Обозначение	Наименование		К-во на 1 испол.	
			Дополнительные закладные изделия				
			Серия 1.462-3 в. III	Закладная деталь	М4-1-2	4	4
			—"—	То же	М4-3-3	4	4
			—"—	То же	М4-10-2	2	2
			Серия 3.400-6	—"—	МИ4-1	4	4

Марка	Лит.
1БДР12-2АIVб	
1БДР12-3АIVа	

1. Балки 1БДР12-2АIVб, 1БДР12-3АIVа изготовить по чертежам балок 1БДР12-2АIV и 1БДР12-3АIV серии 1.462-3 в. I, II, III с дополнительными закладными элементами по данному чертежу.
2. Указания по изготовлению балок см. пояснительную записку серии 1.462-3.
3. Закладной элемент М4-3-3 обозначенный *| покрыть слоем грунтовки ГФ-020, остальные - цинксбетоном (см. лист КЖИ-11 раздел II).

Изм.	Лист	№ докум.	Подп.	Дата
Гл.инж.пр.		Думан		
Нач.отд.		Колетов		
Гл.конст.		Сергеева		
Рук.гр.		Шульгина		
Ст.инж.		Сафонов		
Ст.техн.		Лебедкина		
Н.контр.		Афанасьева		
Зав.сект.		Ковалева		

ТП 903-2-11

КЖИ-1БДР12-2АIVб.
1БДР12-3АIVа

Балки 1БДР12-2АIVб, 1БДР12-3АIVа

Лит.	Масса	Масштаб
О		
Лист 1	Листов	

Госстрой Латв ССР
ЛАТГИПРОПРОМ
г. Рига

Формат А2

ПГ-2Ат$\bar{V}$т^{а}, ПГ-2Ат$\bar{V}$т^{б}, ПГ-3Ат$\bar{V}$т^{а}, ПГ-3Ат$\bar{V}$т^{б}, ПГ-4Ат$\bar{V}$т^{а}

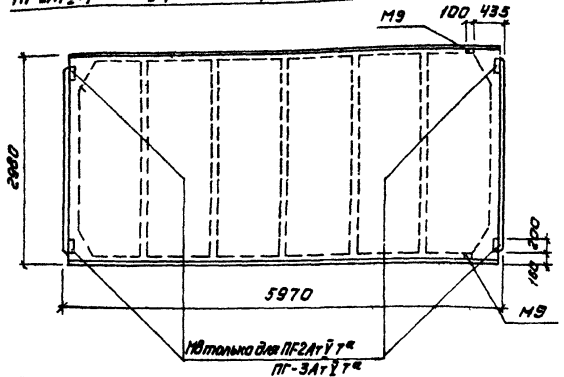

Фонд.	Зона	Поз.	Обозначение	Наименование		Закладные детали					Примеч.
			Дополнительные закладные детали								
			ГОСТ 22701.0-77 – 22701.5-77	Закладная деталь	М8	4		4			
			ГОСТ 22701.0-77 – 22701.5-77	—"—	М9	2	2	2	2	2	

Лит.	Марка	ПГ-2Ат$\bar{V}$т^{а}	ПГ-2Ат$\bar{V}$т^{б}	ПГ-3Ат$\bar{V}$т^{а}	ПГ-3Ат$\bar{V}$т^{б}	ПГ-4Ат$\bar{V}$т^{а}

Выборка стали на дополнительные закладные детали на один элемент, кг

Марка эл-та	Закладные изделия: Профильная сталь Б·8	Профильная сталь L 70×8		Итого	Арматурная сталь ГОСТ 5781-75 класса А III ф мм 10	ф мм 14		Итого	Всего
ПГ-2Ат$\bar{V}$т^{а}	5,2	1,7		6,9	0,78	0,2		0,98	7,88
ПГ-2Ат$\bar{V}$т^{б}		1,7		1,7	0,62	0,2		0,82	2,52
ПГ-3Ат$\bar{V}$т^{а}	5,2	1,7		6,9	0,78	0,2		0,98	7,88
ПГ-3Ат$\bar{V}$т^{б}		1,7		1,7	0,62	0,2		0,82	2,52
ПГ-4Ат$\bar{V}$т^{а}		1,7		1,7	0,62	0,2		0,82	2,52

1. Плиты покрытия ПГ-2Ат$\bar{V}$т^{а}, ПГ-2Ат$\bar{V}$т^{б}, ПГ-3Ат$\bar{V}$т^{а}, ПГ-3Ат$\bar{V}$т^{б}, и ПГ-4Ат$\bar{V}$т^{а} изготовить по чертежам плит покрытий ПГ-2Ат$\bar{V}$т, ПГ-3Ат$\bar{V}$т и ПГ-4Ат$\bar{V}$т ГОСТ 22701.0-77 – ГОСТ 22701.5-77 с дополнительными деталями по данному чертежу.
2. Деталь установки закладных деталей смотри ГОСТ 22701.0-77 – ГОСТ 22701.5-77 стр.22.
3. Закладные детали цинковать (см. лист КЖИ-11, раздел II)

Изм.	Лист	№ докум.	Подп.	Дата
Гл.инж.пр.		Думан		
Нач.отд.		Калетов		
Гл.констр.		Андриевская		
Рук.гр.		Шульгина		
Ст.инж.		Лагзинов		
Ст.техн.		Левейка		
Н.контр.		Андриевская		
Провер.		Шульгина		

ТП 903-2-11 КЖИ-ПГ-2Ат$\bar{V}$т^{а}, ПГ-2Ат$\bar{V}$т^{б}, ПГ-3Ат$\bar{V}$т^{а}, ПГ-3Ат$\bar{V}$т^{б}, ПГ-4Ат$\bar{V}$т^{а}

Плиты покрытия ПГ-2Ат$\bar{V}$т^{а}, ПГ-2Ат$\bar{V}$т^{б}, ПГ-3Ат$\bar{V}$т^{а}, ПГ-3Ат$\bar{V}$т^{б}, ПГ-4Ат$\bar{V}$т^{а}

Лит.	Масса	Масштаб
Р		
Лист 2	Листов 2	

Госстрой Латв. ССР ЛАТГИПРОПРОМ г. Рига

Копировал Ермак

Формат А2

ПВ4-2АтVТ^а, ПВ4-3АтVТ^а

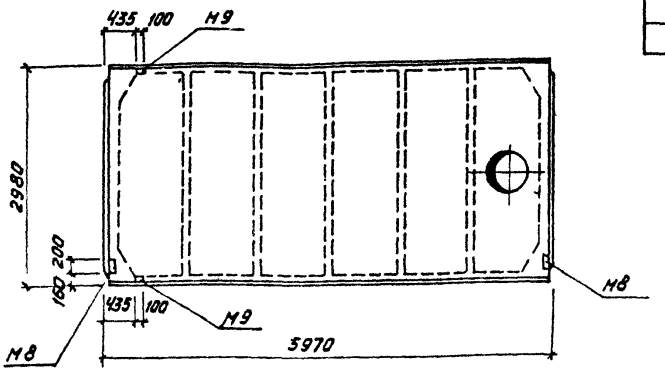

Обозначение	Наименование	К-во на 1 исп.				Примечан.
Дополнительные закладные изделия						
ГОСТ 22701.0-77-22701.5-77	Закладная деталь М8	2	2			
ГОСТ 22701.0-77-22701.5-77	—"— М9	2	2			
	Литер					
	Марка	ПВ4-2АтVТ^а	ПВ4-3АтVТ^а			

Выборка стали на дополнительные закладные детали на один элемент, кг

Марка эл-та	Закладные детали								Всего
	Профильная сталь			Итого	Арматурная сталь ГОСТ 5781-75 класса А-III				
					ф мм			Итого	
	б=8	L 70×8			10	14			
ПВ4-2АтVТ^а	2,6	1,68		4,28	1,42	0,2		1,62	5,90
ПВ4-3АтVТ^а	2,6	1,68		4,28	1,42	0,2		1,62	5,90

1. Плиты покрытия ПВ4-2АтVТ^а и ПВ4-3АтVТ^а изготовить по чертежам плит покрытия ПВ4-2АтVТ и ПВ-3АтVТ ГОСТ 22701,0-77-ГОСТ 22701.5-77 с дополнительными закладными деталями по данному чертежу.
2. Детали установки закладных деталей смотри ГОСТ 22701.0-77-ГОСТ 22701.5-77 лист 22
3. Закладные детали - цинковать. (см. лист КЖИ-ТТ, раздел II)

Изм.	Лист	№ докум.	Подп.	Дата
Гл. инж.		Думан		
Нач. отд.		Калятов		
Гл. констр.		Андриевская		
Рук. гр.		Шульгина		
Ст. инж.		Логинов		
Ст. техн.		Левгина		
Н. контр.		Андриевская		
Пров.		Шульгина		

ТП 903-2-11 КЖИ-ПВ4-2АтVТ^а, ПВ4-3АтVТ^а

Плиты покрытия ПВ4-2АтVТ^а, ПВ4-3АтVТ^а

Лит.	Масса	Масштаб
Р		

Лист 1 | Листов 1

Госстрой Латв ССР ЛАТГИПРОПРОМ г. Рига

Формат 12

ПВ10-2АтVТ[а], ПВ10-3АтVТ[а],
ПВ10-4АтVТ[а]

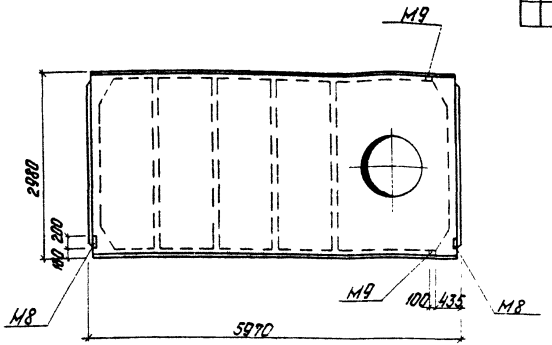

Формат	Зона	Поз.	Обозначение	Наименование	Кво на 1 испол.				Примеч.
				Дополнительные закладные детали					
			ГОСТ 22701.0-77 - 22701.5-77	Закладная деталь М9	2	2	2		
			ГОСТ 22701.0-77 - 22701.5-77	—"— М8	2	2	2		

Лит.			
Марка	ПВ10-2АтVТ[а]	ПВ10-3АтVТ[а]	ПВ10-4АтVТ[а]

Выборка стали на дополнительные закладные детали на один элемент, кг

Марка эл-та	Закладные детали								Всего кг
	Профильная сталь			Итого	Арматурная сталь ГОСТ 5781-75 Класса А-III				
					Ø мм				
	l 70×8	δ=8			10	14		Итого	
ПВ10-2АтVТ[а]	1,68	2,6		4,28	1,42	0,2		1,62	5,90
ПВ10-3АтVТ[а]	1,68	2,6		4,28	1,42	0,2		1,62	5,90
ПВ10-4АтVТ[а]	1,68	2,6		4,28	1,42	0,2		1,62	5,90

1 Плиты покрытия ПВ10-2АтVТ[а], ПВ10-3АтVТ[а] и ПВ10-4АтVТ[а] изготовить по чертежам плит покрытия ПВ10-2АтVТ, ПВ10-3АтVТ и ПВ10-4АтVТ ГОСТ 22701.0-77 - ГОСТ 22701.5-77 с дополнительными деталями по данному чертежу.

2 Детали установки закладных деталей смотри ГОСТ 22701.0-77 - ГОСТ 22701.5-77 стр. 22.

3 Закладные детали шинковать (см. лист КЖИ-7Т, раздел II).

Гип	Ломакин		ТП 903-2-11	КЖИ-ПВ10-2АтVТ[а]. ПВ10-3АтVТ[а]; ПВ10-4АтVТ[а]	
Гл.инж.пр.	Дымов				
Нач.отд.	Кретов		Плиты покрытия ПВ10-2АтVТ[а], ПВ10-3АтVТ[а], ПВ10-4АтVТ[а]	Лит.	Масса
Гл.констр.	Ананьина			Р	Р
Рук.гр.	Сухагина			Лист 7	Листов 7
Ст.инж.	Логинов			Госстрой Латв ССР	
Ст.техн.	Деверка			ЛАТГИПРОПРОМ г.Рига	
Н.контр.	Антоненкова				
Прав.	Шумилина				

Копировал: Чубанова

Формат А2

Формат	Зона	Поз.	Обозначение	Наименование	К-во на 1 эл-т				Примечан.
				Дополнительные закладные детали					
			ГОСТ 22701.0-77÷22701.5-77	Закладная деталь М8	2	2			

Марка	Лит.		
ПВ7-2Ат$\bar{У}$Т^{а}			
ПВ7-3Ат$\bar{У}$Т^{а}			

ПВ7-2Ат$\bar{У}$Т^{а}, ПВ7-3Ат$\bar{У}$Т^{а}

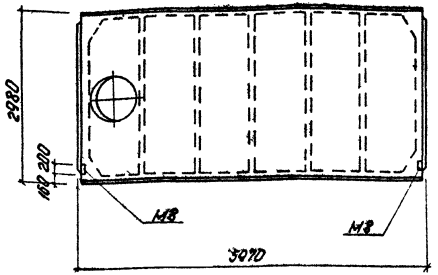

Выборка стали на дополнительные закладные детали на один элемент, кг

Марка эл-та	Закладные детали: Профильная сталь δ=8			Итого	Арматурная сталь ГОСТ 5781-75 Класса А III Ø мм 10			Итого	Всего
ПВ7-2Ат$\bar{У}$Т^{а}	2,6			2,6	0,8			0,8	3,4
ПВ7-3Ат$\bar{У}$Т^{а}	2,6			2,6	0,8			0,8	3,4

1 Плиты покрытия ПВ7-2Ат$\bar{У}$Т^{а} и ПВ7-3Ат$\bar{У}$Т^{а} изготовать по чертежам плит покрытий ПВ7-2Ат$\bar{У}$Т и ПВ7-3Ат$\bar{У}$Т ГОСТ 22701.0-77 - ГОСТ 22701.5-77 с дополнительными деталями по данному чертежу.

2 Деталь установки закладных деталей смотри ГОСТ 22701.0-77 - ГОСТ 22701.5-77.

3 Закладные детали цинковать (см. лист КЖИ-77, раздел $\bar{У}$).

Гип	Аронов			ТП 903-2-11 КЖИ-ПВ7-2Ат$\bar{У}$Т^{а}, ПВ7-3Ат$\bar{У}$Т^{а}			
Нач. отд.	Аронов			Плиты перекрытия ПВ7-2Ат$\bar{У}$Т^{а} и ПВ7-3Ат$\bar{У}$Т^{а}	Лит.	Масса	Масштаб
Рук. гр.	Аронов				Р		
Н. контр.	Аронов				Лист 1	Листов 1	
Гл. техн.	Аронов				Ленгипроспецмонтажстройиндустрия Госстроя Латв. ССР		
Гл. конс.	Аронов						
Н. контр.	Аронов						

Копировал Аронова

Формат А2

$\frac{ПСЛ20}{1,2\times6,0}$ - 212а ; $\frac{ПСЛ20}{1,2\times6,0}$ - 112а

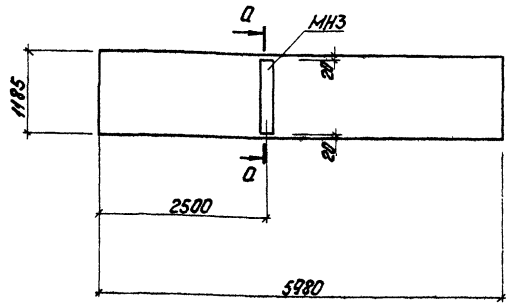

а - а

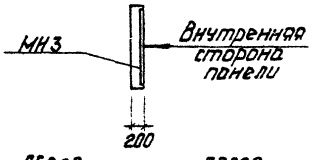

1 Панели $\frac{ПСЛ20}{1,2\times6,0}$ - 212а, $\frac{ПСЛ20}{1,2\times6,0}$ - 112а изготовить по чертежам панелей $\frac{ПСЛ20}{1,2\times6,0}$ - 212, $\frac{ПСЛ20}{1,2\times6,0}$ - 112 серии 1.432-5-8.0,1 с дополнительными закладными деталями согласно данному чертежу.

2 Указания по изготовлению панелей см. пояснительную записку серии 1.432-5.

Марка	Обозначение	Наименование	К-во на исп.				Примеч.
	Дополнительные закладные детали						
	т.п. 903-2-11ал.Т ч.3 КЖИ-МН3	Закладная деталь МН3	1.145	1.145			п.м
Марка	Лит.						
	ПСЛ20 1,2×6,0-212а	Р					
	ПСЛ20 1,2×6,0-112а	Р					

Выборка стали на дополнительные закладные детали на один элемент, кг

Марка эл-та	Закладные детали									Всего
	Профильная сталь			Итого	Арматурная сталь ГОСТ 5781-75					
					Класса А III					
					Ф мм					
	δ=6				8					
ПСЛ20 1,2×6,0-212а	10,8			10,8	0,7					11,5
ПСЛ20 1,2×6,0-112а	10,8			10,8	0,7					11,5

Изм.	Лист	№ докум.	Подп.	Дата
Гл. инж. пр.		Думан		
Нач. отд.		Колетов		
Гл. конст.		Андриевская		
Рук. гр.		Шульгина		
Ст. инж.		Логинов		
Ст. техн.		Леонова		
Н. контр.		Андриевская		
Пров.		Шульгина		

ТП 903-2-11 КЖИ - $\frac{ПСЛ20}{1,2\times6,0}$-212а, $\frac{ПСЛ20}{1,2\times6,0}$-112а

Стеновые панели $\frac{ПСЛ20}{1,2\times6,0}$-212а; $\frac{ПСЛ20}{1,2\times6}$-112а

Лит.	Масса	Масштаб
Р		

Лист 1 Листов

Госстрой Латв. ССР ЛАТГИПРОПРОМ г. Рига

Копировал: Чубанова

Формат 12

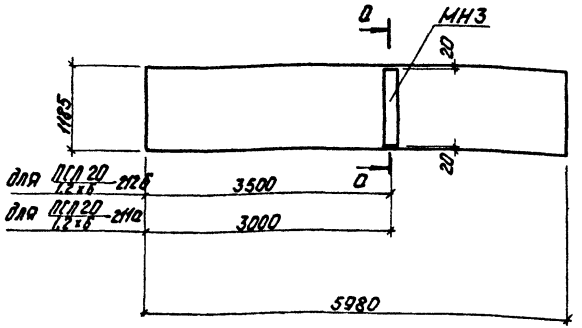

а - а

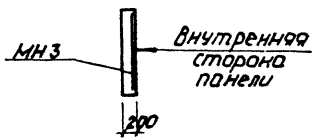

Марка	Обозначение	Наименование	К-во на 1 исп.				Примечан.
	Дополнительные закладные детали						
	ТП 903-2-11 ал. I ч. 3 КЖИ-МН3	Закладная деталь МН3	1,145	1,145			п.м
Марка	Лит.						
	ПСЛ20 1,2×6 -212б	ПСЛ20 1,2×6 -211а					

Выборка стали на дополнительные закладные детали на один элемент, кг

Марка эл-та	Закладные детали									Всего
	Профильная сталь			Итого	Арматурная сталь ГОСТ 5781-75					
					Класса А III					
					Ф мм					
	-6×6				8					
ПСЛ20 1,2×6 -212б	10,8			10,8	0,7					11,5
ПСЛ20 1,2×6 -211а	10,8			10,8	0,7					11,5

1. Панели ПСЛ20 1,2×6 -212б и ПСЛ20 1,2×6 -211а изготовить по чертежам панелей ПСЛ20 1,2×6 -212 и ПСЛ20 1,2×6 -211 серии 1.432-5 в. 0,1 с дополнительными закладными деталями по данному чертежу
2. Указания по изготовлению панелей см. пояснительную записку серии 1.432-5.

Изм.	Лист	№ докум.	Подп.	Дата
Гл. инж. пр.		Думан		
Нач. отд.		Калетов		
Гл. констр.		Андриевская		
Рук. гр.		Шульгина		
Ст. инж.		Лагинов		
Ст. техн.		Дедейка		
Н. контр.		Андриевская		
Пров.		Шульгина		

ТП 903-2-11 КЖИ-ПСЛ20 1,2×6 -212б, ПСЛ20 1,2×6 -211а

Стеновые панели ПСЛ20 1,2×6 -212б, ПСЛ20 1,2×6 -211а

Лит.	Масса	Масштаб
Р		

Лист 1. Листов 2.

Госстрой Латв. ССР
ЛАТГИПРОПРОМ
г. Рига

Копировал: Чубанова

Формат 12

СФ-1а

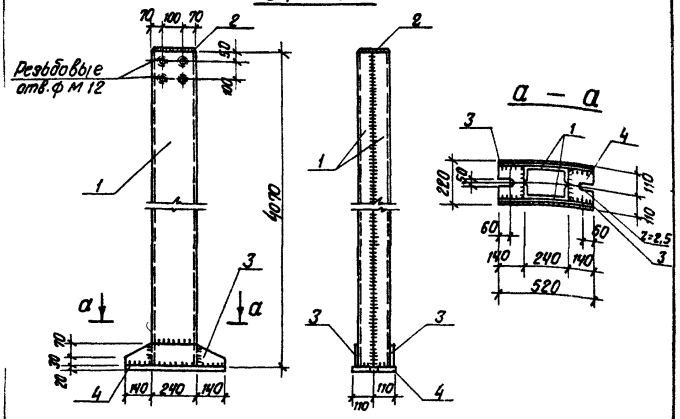

Формат	Зона	Поз.	Обозначение	Наименование	К-во	Прим.
				СФ-1а		
		1	ГОСТ 8240-72	Швеллер [24; l=4070	2	195,4
		2	ГОСТ 103-76	Сталь полосовая −110×8 / 230	1	2,4
		3	ГОСТ 103-76	Сталь полосовая −100×8 / 520	2	6,6
		4	ГОСТ 19903-74	Сталь толстолистов. −220×20 / 520	1	18,0
						222,4 кг

1. Материал конструкций - Вст3кп2 по ГОСТ 380-71*.
2. Сварку производить электродами типа Э42 по ГОСТ 9467-75
3. Сборные швы $h_{шв}$ = 6 мм.
4. Изделие окрасить двумя слоями эмали ПФ-115 по грунтовке ГФ-020 Общая толщина покрытия - 55 мкм.

Изм.	Лист	№ докум.	Подп.	Дата
Гл. инж. пр.		Думан		
Нач. отд.		Колетов		
Гл. констр.		Андриевская		
Рук. гр.		Шульгина		
Ст. инж.		Логинов		
Ст. техн.		Леонова		
Н. контр.		Андриевская		
Пров.		Шульгина		

ТП 903-2-11 КЖИ-СФ-1а

Стойка СФ-1а

Лит.	Масса	Масштаб
Р	222,4 кг	1:20

Лист 1 Листов 1

Вст.3кп2

Госстрой латв. ССР ЛАТГИПРОПРОМ г. Рига

Копир. Формат 11В

МС-3

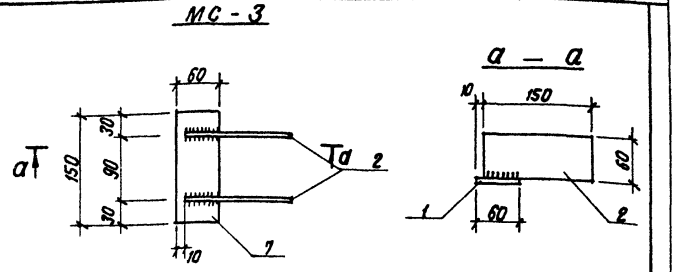

Формат	Зона	Поз.	Обозначение	Наименование	К-во	Примеч.
				МС-3		
		1	ГОСТ 103-76	Сталь полосов. −60×8 / 150	1	0,6
		2	ГОСТ 103-76	— " — −60×6 / 150	2	0,8
						1,4 кг
				МС-2		
		1	ГОСТ-103-76	Сталь полосов. −60×8 / 150	1	0,6 кг

Технические требования по изготовлению изделия см. лист КЖИ-ТТ, раздел II.

Изм.	Лист	№ докум.	Подп.	Дата
Гл. инж. пр.		Думан		
Нач. отд.		Колетов		
Гл. констр.		Андриевская		
Рук. гр.		Шульгина		
Ст. инж.		Логинов		
Ст. техн.		Левейка		
Н. контр.		Андриевская		
Пров.		Шульгина		

ТП 903-2-11 КЖИ-МС-2, МС-3

Соединительные элементы МС-2, МС-3

Лит.	Масса	Масштаб
Р	1,4 кг 0,6 кг	

Лист Листов

Вст3кп2

Госстрой латв. ССР ЛАТГИПРОПРОМ г. Рига

Копир. Формат 11В

Альбом I, часть 3

Типовой проект 903-2-

Инв. № подл. | Подп. и дата

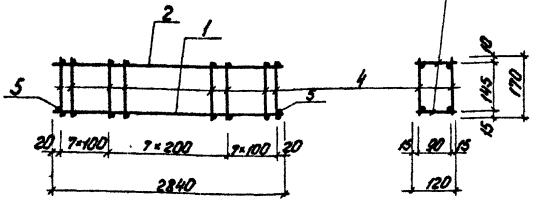

1 Технические требования по изготовлению изделия см. лист КЖИ-ТТ, раздел I.

		Обозначение	Наименование	Кол.	Примечание
	1	ГОСТ 5781-75	сталь арматурная ф12 AIII, ℓ=2840	2	5,1 кг
	2	ГОСТ 5781-75	то же ф6 AI, ℓ=2840	2	1,2 кг
	3	ГОСТ 6727-53*	— " — ф4 BI, ℓ=120	44	0,5 кг
	4	ГОСТ 6727-53*	— " — ф4 BI, ℓ=170	44	0,7 кг
	5	ГОСТ 5781-75	— " — ф12 AIII, ℓ=120	2	0,2

Гип		Ильина			
Нач.отд.		Иванов			
Н.контр.		Иванов			
Разраб.		Иванов			

ТП 903-2-11 КЖИ-КР1

Пространственный каркас КР1 (для варианта с кирпичными стенами)

Лит.	Масса	Масштаб
Р	7,8 кг	
Лист 1	Листов 1	

Госстрой СССР ГлавПромстройпроект ЦИТП ЛАТГИПРОПРОМ г. Рига

Копировал Иванова

Формат А4

Альбом I часть 3

Типовой проект 903-2-11

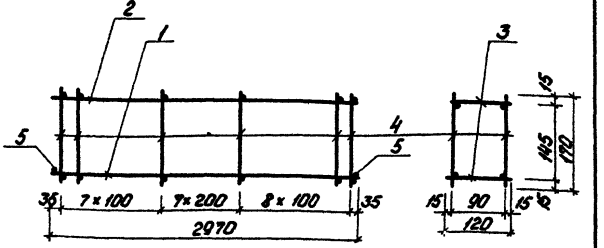

Формат	Зона	Поз.	Обозначение	Наименование	Кол.	Прим.
		1	ГОСТ 5781-75	сталь арматурная ф12 AIII, ℓ=2970	2	5,3 кг
		2	ГОСТ 5781-75	то же ф6 AI, ℓ=2970	2	1,3 кг
		3	ГОСТ 6727-53*	то же ф4 BI, ℓ=120	46	0,5 кг
		4	ГОСТ 6727-53*	то же ф4 BI, ℓ=170	46	0,7 кг
		5	ГОСТ 5781-75	то же ф12 AIII, ℓ=120	2	0,2 кг

1 Технические требования по изготовлению изделия см. лист КЖИ-ТТ, раздел I.

Гип		Ильина			
Нач.отд.		Иванов			
Н.контр.		Иванов			
Разраб.		Иванов			

ТП 903-2-11 КЖИ-КР1

Пространственный каркас КР-1 (для варианта с панельными стенами)

АI-В ст.3 кп-2 АIII-25Г2С

Лит.	Масса	Масштаб
Р	8,0 кг	
Лист 1	Листов 1	

Госстрой СССР ГлавПромстройпроект ЦИТП ЛАТГИПРОПРОМ г. Рига

Копировал Иванова

Формат А4

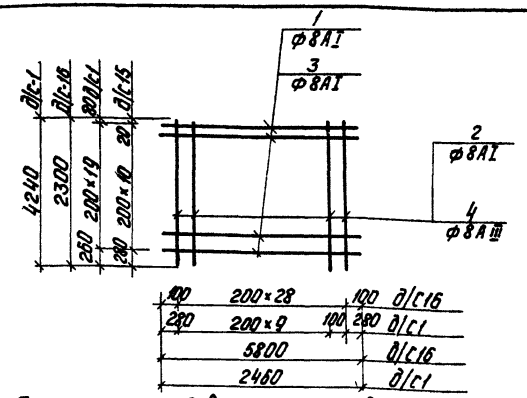

1 Технические требования по изготовлению изделия см. лист КЖИ-ТТ, раздел I.

Формат	Зона	Поз.	Обозначение	Наименование	Кол.	Примечание
				С16		
		1	ГОСТ 5781-75	сталь арматурная ф8АI, ℓ=5800	11	25,2 кг
		4	ГОСТ 5781-75	то же ф8АIII, ℓ=2300	99	26,3 кг
				Итого		51,5 кг
				С1		
		3	ГОСТ 5781-75	сталь арматурная ф8АI, ℓ=2460	20	19,4 кг
		2	ГОСТ 5781-75	то же ф8АI, ℓ=4240	11	18,4 кг
				Итого:		37,8 кг

Изм	Лист	№ докум.	Подп.	Дата
Гл. инж. пр.		Думан		
Нач. отд.		Калетов		
Гл. констр.		Андриевская		
Рук. гр.		Шульгина		
Ст. инж.		Логинов		
Инж.		Ремизова		
Н. контр.		Андриевская		
Пров.		Шульгина		

ТП 903-2-11 КЖИ-С1, С16

Сетки С1, С16

Лит.	Масса	Масштаб
Р	89,3 кг	

Лист 1 Листов 1

Вст3 КП 2
АIII - 35 ГС

Госстрой Литв. ССР
ЛАТГИПРОПРОМ
г. Рига

Копировал: Чубанова

Формат 11В

Альбом I, часть 3

Типовой проект 903-2-11

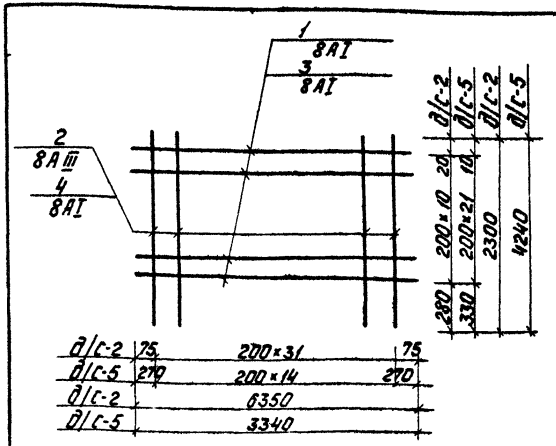

Формат	Зона	Поз.	Обозначение	Наименование	Кол.	Примечание
				С-2		
		1	ГОСТ 5781-75	сталь арматурная ф8АI, ℓ=6350	11	27,6 кг
		2	ГОСТ 5781-75	то же ф8АIII, ℓ=2300	32	73,6 кг
				Итого:		101,2 кг
				С-5		
		3	ГОСТ 5781-75	сталь арматурная ф8АI, ℓ=3340	15	19,8 кг
		4	ГОСТ 5781-75	то же ф8АI, ℓ=4240	22	36,8 кг
				Итого:		56,6 кг

1. Технические требования по изготовлению изделия см. лист КЖИ-ТТ, раздел I.

Изм	Лист	№ докум.	Подп.	Дата
Гл. инж. пр.		Думан		
Нач. отд.		Калетов		
Гл. констр.		Андриевская		
Рук. гр.		Шульгина		
Ст. инж.		Логинов		
Инж.		Ремизова		
Н. контр.		Андриевская		
Пров.		Шульгина		

ТП 903-2-11 КЖИ-С2, С5

Сетки С2, С5

Лит.	Масса	Масштаб
Р	101,2 кг 56,6 кг	

Лист 1 Листов 1

АIII - 35 ГС
АI - Вст3 кп 2

Госстрой Литв. ССР
ЛАТГИПРОПРОМ
г. Рига

Инв. № подл. | Подп. и дата

Копировал: Чубанова

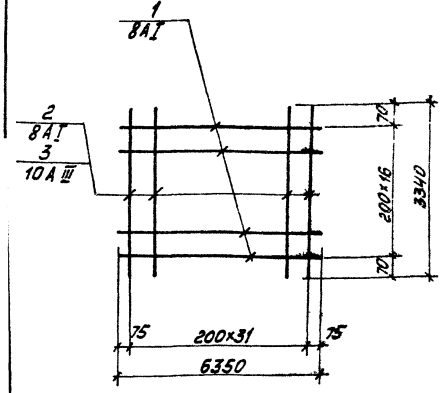

Формат	Зона	Поз.	Обозначение	Наименование	Кол.	Примечание
				С-3		
		1	ГОСТ 5781-75	Сталь арматурная ф8AI, ℓ=6350	17	42,6кг
		2	ГОСТ 5781-75	То же ф8AI, ℓ=3340	32	42,2кг
				Итого:		84,8кг
				С-4		
		1	ГОСТ 5781-75	Сталь арматурная ф8AI, ℓ=6350	17	42,6кг
		3	ГОСТ 5781-75	То же ф10AIII, ℓ=3340	32	65,9кг
				Итого:		108,5кг

Технические требования по изготовлению изделия см. лист КЖИ-ТТ, раздел I.

Изм.	Лист	№ докум.	Подп.	Дата	ТП 903-2-11	КЖИ-С3, С4		
Нач. отд.					Сетки С3, С4	Лист	Масса	Масштаб
Гл. конс.							84,8кг	
Гл. инж.							108,5кг	
Н. контр.						Лист 1	Листов 1	
Инж.					А III - 35ГС AI - ВСт3кп2	Госстрой СССР ЛАТГИПРОПРОМ г. Рига		

Копировал

Формат А4

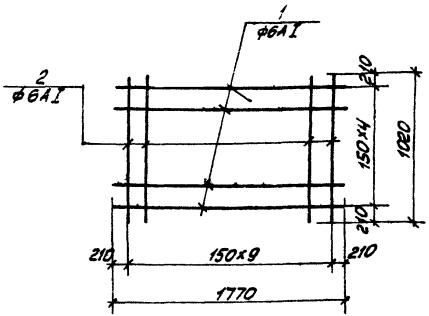

Формат	Зона	Поз.	Обозначение	Наименование	Кол.	Примечание
				С-6		
		1	ГОСТ 5781-75	Сталь арматурная ф6AI, ℓ=1770	5	1,9кг
		2	ГОСТ 5781-75	То же ф6AI, ℓ=1020	10	2,2кг
				Итого:		4,1кг

Технические требования по изготовлению изделия см. лист КЖИ-ТТ, раздел I.

Изм.	Лист	№ докум.	Подп.	Дата	ТП 903-2-11	КЖИ-С6		
Нач. отд.					Сетка С-6	Лист	Масса	Масштаб
Гл. конс.						Р	4,1кг	
Гл. инж.						Лист 1	Листов 1	
Н. контр.					ВСт3кп2	Госстрой СССР ЛАТГИПРОПРОМ г. Рига		
Инж.								

Копировал

Формат А4

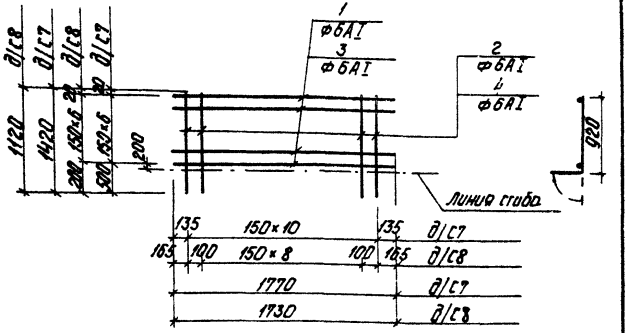

1 Технические требования по изготовлению изделия см. лист КЖИ-ТТ, раздел I.

Формат	Зона	Поз.	Обозначение	Наименование	Кол.	Примечание
				С-7		
		1	ГОСТ 5781-75	Сталь арматурная ФбАI Р=1770	7	2,7кг
		2	ГОСТ 5781-75	то же ФбАI Р=1420	11	3,5кг
				Итого:		6,2 кг
				С8		
		3	ГОСТ 5781-75	Сталь арматурная ФбАI Р=1730	7	2,6 кг
		4	ГОСТ 5781-75	то же ФбАI Р=1120	11	2,7кг
				Итого:		5,3 кг

Изм.	Лист	№ докум.	Подп.	Дата	ТП 903-2-11 КЖИ-С7; С8			
Гл.инж.пр.		Думан				Лит.	Масса	Масштаб
Нач.отд.		Кулетов			Сетки С7, С8	Р	6,2кг / 5,3кг	
Гл.констр.		Андреевский				Лист 1	Листов 1	
Рук.гр.		Шулогина				Госстрой	Латгипропром г.Рига	
Ст.инж.		Логинов			В ст 3 кп 2			
Инж.		Ремизова						
Н.контр.		Андреевский						
Пров.		Шулогина						

Калировал: Чубанова

Формат 11В

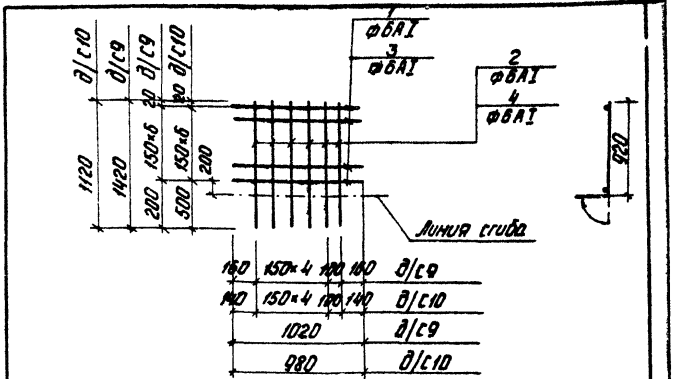

1 Технические требования по изготовлению изделия см. лист КЖИ-ТТ, раздел I.

Формат	Зона	Поз.	Обозначение	Наименование	Кол.	Примечание
				С-9		
		1	ГОСТ 5781-75	Сталь арматурная ФбАI Р=1020	7	1,6 кг
		2	ГОСТ 5781-75	то же ФбАI Р=1420	6	1,9кг
				Итого		3,5 кг
				С10		
		3	ГОСТ 5781-75	Сталь арматурная ФбАI Р=980	7	1,5 кг
		4	ГОСТ 5781-75	то же ФбАI Р=1120	6	1,5 кг
				Итого		3,0кг

Изм.	Лист	№ докум.	Подп.	Дата	ТП 903-2-11 КЖИ-С9, С10			
Гл.инж.пр.		Думан				Лит.	Масса	Масштаб
Нач.отд.		Кулетов			Сетки С9, С10	Р	3,5кг / 3,0кг	
Гл.констр.		Андреевский				Лист 1	Листов 1	
Рук.гр.		Шулогина				Госстрой	Латгипропром г.Рига	
Ст.инж.		Логинов			В ст 3 кп 2			
Инж.		Ремизова						
Н.контр.		Андреевский						
Пров.		Шулогина						

Инв.№ подл. | Подп. и дата | Взам.инв.№

Калировал: Чубанова

Формат 11В

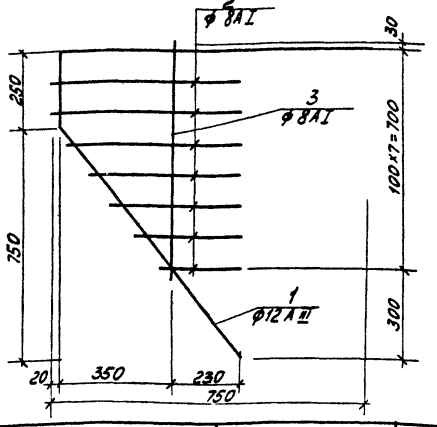

Поз.	Обозначение	Наименование	Кол.	Примечание
		С 11		
1	ГОСТ 5781-75	сталь арматурная ф12AIII ℓ=2270	1	2,0 кг
2	ГОСТ 5781-75	То же ф8AI ℓ=250-600	3,2 п.м	1,3 кг
3	ГОСТ 5781-75	То же ф8AI ℓ=760	1	0,3 кг
		Итого:		3,6 кг

Технические требования по изготовлению изделия см. лист КЖИ-ТТ раздел I.

Изм.	Кол.уч.	Лист	№ докум.	Подп.	Дата
Нач.отд.			Кадырова		
Н.контр.			Ковалевская		
Рук.гр.			Шульгина		
Ст.инж.			Юрченко		
Ст.техн.			Левина		
Инв.№подл.	Подп. и дата	Взам.инв.№			

ТП 903-2-11 КЖИ-С11

Сетка С 11

Лит	Масса	Масштаб
	3,6 кг	

Лист | Листов

Госстрой Латгипропром г. Рига

А I - 35 ГС
А I - Вст3 кп2

Формат 118

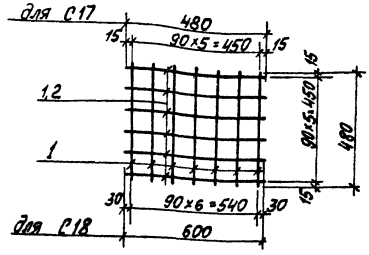

Технические условия на изготовление сеток см. лист КЖИ-ТТ раздел I.

Поз.	Обозначение	Наименование	Кол.	Примечание
		С 17		
1	ГОСТ 5781-75	Арматурн. сталь ф6AI ℓ=480	13	1,4 кг
		С 18		
1	ГОСТ 5781-75	Арматурн. сталь ф6AI ℓ=480	7	0,75 кг
2	ГОСТ 5781-75	То же ф6AI ℓ=600	6	0,8 кг
		Итого:		1,55 кг

Изм.	Кол.уч.	Лист	№ докум.	Подп.	Дата
Нач.отд.			Кадырова		
Н.контр.			Ковалевская		
Рук.гр.			Шульгина		
Ст.инж.			Юрченко		
Ст.техн.			Левина		
Инв.№подл.	Подп. и дата	Взам.инв.№			

ТП 903-2-11 КЖИ-С17, С18

Сетка С 17, С 18

Лит	Масса	Масштаб
	1,4 кг 1,55 кг	

Лист | Листов

Госстрой Латгипропром г. Рига

А I - Вст3пс2

Формат 118

Копировал

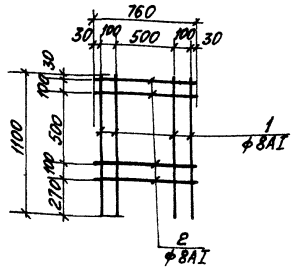

Технические требования по изготовлению изделия см. лист КЖИ-ТТ, раздел I

Формат	Зона	Поз.	Обозначение	Наименование	Кол.	Примечание
				С 12		
		1	ГОСТ 5781-75	Сталь арматурная ф8АI ℓ=1100	4	1,7кг
		2	ГОСТ 5781-75	То же ф8АI ℓ=760	4	1,2кг
				Итого		2,9кг

Изм.	Лист	№ докум.	Подп.	Дата
ГИП		Думан		
Нач.отд.		Калетов		
Гл.констр.		Андриевская		
Рук.гр.		Шульгина		
Ст.инж.		Логинов		
Инж.		Ремизова		
Н.контр.		Андриевская		
Пров.		Шульгина		

ТП 903-2-11 КЖИ-С12

Сетка С 12

Лит.	Масса	Масшт.
р	2,9кг	

Лист 1 Листов 1

В ст 3 кп 2

Госстрой Латв ССР ЛАТГИПРОПРОМ г. Рига

Копировал: Мак

Формат 118

Типовой проект 903-2-11 Альбом I часть 3

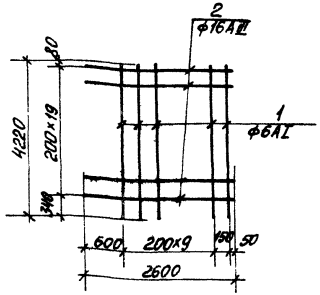

Формат	Зона	Поз.	Обозначение	Наименование	Кол.	Примечание
				С 13		
		1	ГОСТ 5781-75	Сталь арматурная ф6АI, ℓ=4220	11	10,2
		2	ГОСТ 5781-75	То же ф16АIII, ℓ=2600	20	82,2
				Итого:		92,4

Технические требования по изготовлению изделия см. лист КЖИ-ТТ, раздел I.

Изм.	Лист	№ докум.	Подп.	Дата
ГИП		Думан		
Нач.отд.		Калетов		
Гл.констр.		Андриевская		
Рук.гр.		Шульгина		
Ст.инж.		Логинов		
Инж.		Ремизова		
Н.контр.		Андриевская		
Пров.		Шульгина		

Подп. и дата

Инв. № подл.

ТП 903-2-11 КЖИ-С13

Сетка С 13

Лит.	Масса	Масшт.
р	92,4кг	

Лист 1 Листов 1

АI-В ст 3 кп 2
АIII-35ГС

Госстрой Латв ССР ЛАТГИПРОПРОМ г. Рига

Копировал: Мак

Формат 118

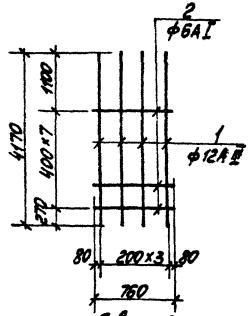

Технические требования по изготовлению изделия см. лист КЖИ-ТТ, раздел I.

Формат	Зона	Поз.	Обозначение	Наименование	Кол.	Примечание
				С 15		
		1	ГОСТ 5781-75	Сталь арматурная ф12АIII l=4170	4	14,8кг
		2	ГОСТ 5781-75	То же ф6АI l=760	8	1,3кг
				Итого:		16,1кг

Изм.	Лист	№ докум.	Подп.	Дата
ГИП		Думан		
Нач.отд.		Калетов		
Гл.конст.		Андриевский		
Рук.гр.		Шульгина		
Ст.инж.		Логинов		
Инженер		Ремизова		
Н.контр.		Андриевский		
Сров.		Шульгина		

ТП 903-2-11 КЖИ-С15

Сетка С 15

Лит.	Масса	Масшт.
Р	16,1кг	

Лист 1 Листов 1

Госстрой Латв.ССР ЛАТГИПРОПРОМ г. Рига

АIII-35ГС
АI-В ст.3 кп2

Копировал: Мак

Формат 11В

Типовой проект 903-2-11 Альбом I часть 3

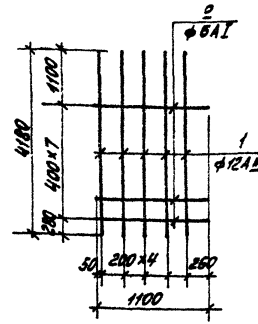

Технические требования по изготовлению изделия см. лист КЖИ-ТТ, раздел I.

Формат	Зона	Поз.	Обозначение	Наименование	Кол.	Примечание
				С 14		
		1	ГОСТ 5781-75	Сталь арматурная ф12АIII l=4180	5	18,6кг
		2	ГОСТ 5781-75	То же ф6АI l=1100	8	1,9кг
				Итого		20,5кг

Изм.	Лист	№ докум.	Подп.	Дата
ГИП		Думан		
Нач.отд.		Калетов		
Гл.конст.		Андриевский		
Рук.гр.		Шульгина		
Ст.инж.		Логинов		
Инженер		Ремизова		
Н.контр.		Андриевский		
Сров.		Шульгина		

ТП 903-2-11 КЖИ-С14

Сетка С 14

Лит.	Масса	Масшт.
Р	20,5кг	

Лист 1 Листов 1

Госстрой Латв.ССР ЛАТГИПРОПРОМ г. Рига

АIII-35ГС
АI-В ст.3 кп2

Копировал: Мак

Формат 11В

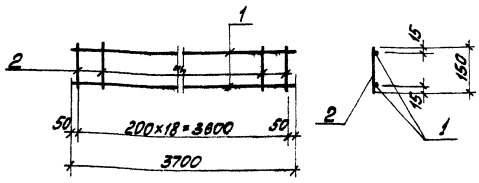

Технические требования по изготовлению изделия см. лист КЖИ-ТТ, раздел I.

Формат	Зона	Поз.	Обозначение	Наименование	Кол.	Примечание
				С-19		
		1	ГОСТ 5781-75	Сталь арматурн. ф6AI ℓ=3700	2	1,6кг
		2	ГОСТ 5781-75	Сталь арматурн. ф6AI ℓ=150	19	0,6кг
				Всего		2,2кг

Изм.	Лист	№ докум.	Подп.	Дата	ТП 903-2-11 КЖИ-С19			
Гип		Лукин			Сетка С19	Лит.	Масса	Масшт.
Нач. отд.		Кедетов				Р	2,2кг	
Н. контр.		Кедетов				Лист 1	Листов 1	
Рук. гр.		Шульгина				Госстрой Латв.ССР ЛАТГИПРОПРОМ г. Рига		
Гл. инж.		Урецкий			В ст3 кп2			
Гл. техн.		Резникова						
Инж.		Кедетов						
Инж.		Кедетов						
Пров.		Чиковани						

Копировал

Формат А1Б

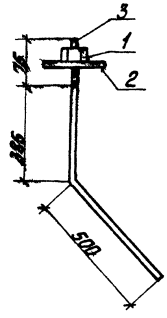

Формат	Зона	Поз.	Обозначение	Наименование	Кол.	Примечание
		1	ГОСТ 5915-62	Гайка М24	1	
		2	ГОСТ 11371-68*	Шайба М24	1	
		3	ГОСТ 2590-71	Сталь горячекатанная круглая ℓ=960	1	3,4кг

Технические требования по изготовлению изделия см. лист КЖИ-ТТ, раздел II.

Изм.	Лист	№ докум.	Подп.	Дата	ТП 903-2-11 КЖИ-МН1			
Гип		Лукин			Закладное изделие МН1	Лит.	Масса	Масшт.
Нач. отд.		Кедетов				Р		
Н. контр.		Кедетов				Лист 1	Листов 1	
Рук. гр.		Шульгина				Госстрой Латв.ССР ЛАТГИПРОПРОМ г. Рига		
Гл. инж.		Урецкий			В ст3 кп2			
Инж.		Ремизова						
Н. контр.		Кедетов						
Пров.		Чиковани						

Копировал

Формат А1Б

МН2; МН5

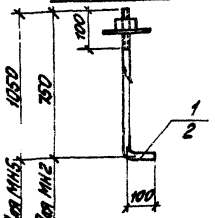

Формат	Зона	Поз.	Обозначение	Наименование	Кол.	Примечание
				МН-2		
		1	ГОСТ 2590-71	сталь круглая ф20; l=850	1	2,1 кг
				МН5		
		2	ГОСТ 2590-71	сталь круглая ф24; l=1150	1	4,1 кг

Технические требования по изготовлению изделия см. лист КЖИ-ТТ, раздел II

Изм.	Лист	№ докум.	Подп.	Дата

ТП 903-2-11 КЖИ-МН2; МН5

Закладные изделия МН2 ; МН5

Лит	Масса	Масшт
Р	2,1 кг 4,1 кг	

Лист | Листов 1

В ст3 кп2

Госстрой Латв. ССР ЛАТГИПРОПРОМ г. Рига

Формат 11В

Типовой проект 903-2-11 Альбом I часть 3

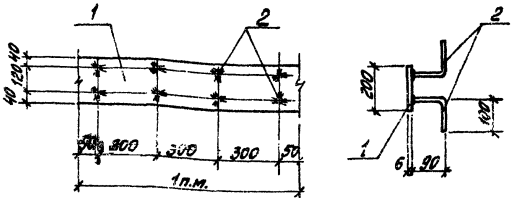

1. Технические требования по изготовлению изделия см. лист КЖИ-ТТ, раздел I.
2. Изделие покрыть одним слоем грунтовки ГФ-020.

Формат	Зона	Поз.	Обозначение	Наименование	Кол.	Примечание
		1	ГОСТ 103-76	сталь полосовая -200×6 l=1п.м.	1	9,4 кг
		2	ГОСТ 5781-75	сталь арматурная ф 8А III l=190	8	0,6 кг
				Всего:		10,0 кг

Изм.	Лист	№ докум.	Подп.	Дата
Гл. инж. п.	Д. Уман			
Нач. отд.	Калетов			
Гл. констр.	Андриевская			
Рук. гр.	Шульгина			
Ст. инж.	Логинов			
Ст. техн.	Лебедка			
Н. контр.	Шульгина			
Пров.	Андриевская			

Инв. № подл. | Подп. и дата

ТП 903-2-11 КЖИ-МН3

Закладное изделие МН3

Лит	Масса	Масшт
Р	10,0 кг	

Лист 1 | Листов 1

АI · Вст3 кп2 А III-35ГС

Госстрой Латв. ССР ЛАТГИПРОПРОМ г. Рига

Копировал: Мак

Формат 11В

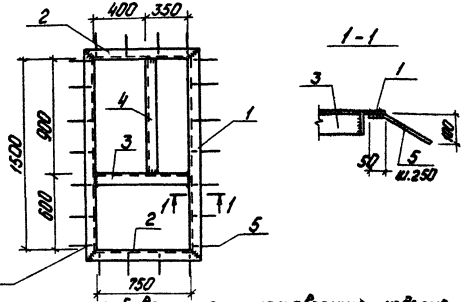

1 Технические требования по изготовлению изделия см. лист КЖН-ТТ, раздел II.
2 Изделие покрыть одним слоем грунтовки ГФ-020. (поверхности, не закладываемые в бетон)

Формат	Зона	Поз.	Обозначение	Наименование	Кол.	Примечание
		1	ГОСТ 8509-72*	Сталь угловая равнополочная ∟75×8 ℓ=1850	2	14,9 кг
		2	ГОСТ 8509-72*	то же ∟75×8 ℓ=900	2	8,1 кг
		3	ГОСТ 8509-72*	то же ∟75×8 ℓ=750	1	6,8 кг
		4	ГОСТ 8509-72*	то же ∟75×8 ℓ=900	1	8,1 кг
		5	ГОСТ 5781-75	Сталь арматурная Ø8 AI, ℓ=150	22	1,3 кг
				Итого:		39,2 кг

Изм.	Лист	№ докум.	Подп.	Дата
Гл.инж.пр.		Думан		
Нач.отд.		Карстов		
Гл.конст.		Андреенков		
Рук.гр.		Шульгина		
Ст.инж.		Логинов		
Инжен.		Ремизова		
Н.контр.		Андреенков		
Прораб		Шульгина		

ТП 903-2-11 КЖН-МН4

Изделие закладное МН-4

Лит.	Масса	Масштаб
Р	39,2кг	

Лист 1 Листов 1

Всп 3 кп 2

Госстрой Латв.ССР ЛАТГИПРОПРОМ г. Рига

Инв.№ подл. | Подп. и дата | Взам.инв.№

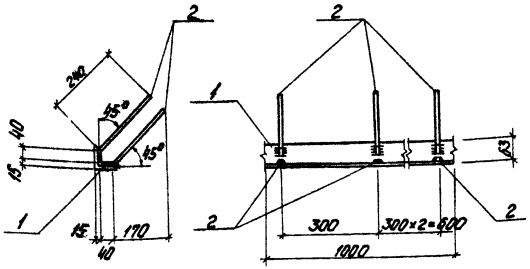

Формат	Зона	Поз.	Обозначение	Наименование	Кол.	Примечание
				МН6		
		2	ГОСТ 5781-75	Сталь арматурная ФЛ AII ℓ=280	8	0,9 кг
		1	ГОСТ 8509-72*	Сталь угловая равнополочная L 63×6 ℓ=1000	1	5,7 кг
						6,6 кг

1 Технические требования по изготовлению изделия см. лист КЖН-ТТ, раздел II.
2 Изделие покрывать одним слоем грунтовки ГФ-020. (поверхности, не закладываемые в бетон)

Изм.	Лист	№ докум.	Подп.	Дата
Гл.инж.пр.		Думан		
Нач.отд.		Карстов		
Гл.конст.		Андреенков		
Рук.гр.		Шульгина		
Ст.инж.		Логинов		
Инж.		Ремизова		
Н.контр.		Шульгина		
Прораб		Логинов		

ТП 903-2-11 КЖН-МН6

Закладное изделие МН6

Лит.	Масса	Масштаб
Р	6,6кг	

Лист 1 Листов 1

арматура - 35ГС
прокат - Вст3кп2

Госстрой Латв.ССР ЛАТГИПРОПРОМ г. Рига

МН7 Рама для МН7

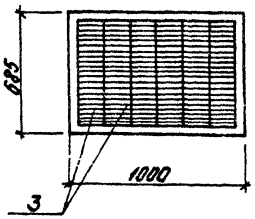

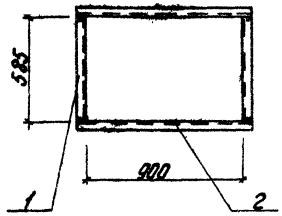

1 Технические требования по изготовлению изделия см. лист КЖИ-ТТ, раздел II.
2 Монтаж жалюзей в раму выполнить на винтах М3×6 по месту.
3 Изделие покрыть одним слоем грунтовки ГФ-020

Формат	Зона	Поз.	Обозначение	Наименование	Кол.	Примечание
				МН7		
		1	ГОСТ 8278-75	Гнутый С 60×50×3 профиль Р=585	2	4,18кг
		2	ГОСТ 8278-75	тоже С 60×50×3 Р=1000	2	7,08кг
		3	Серия 1.494-27	Жалюзийные решетки ТУ 36-1517-71 №2	6	шт.
			ГОСТ 1491-72*	Винт М3×6	26	шт.

ТП 903-2-11 КЖИ-МН7

Закладное изделие МН7

Лит	Масса	Масштаб
Р	11,26кг	

Лист 1 Листов 1

Вст3 кп2

Госстрой Латв. ССР ЛАТГИПРОПРОМ г. Рига

Формат 11В

Альбом I часть 3

Типовой проект 903-2-11

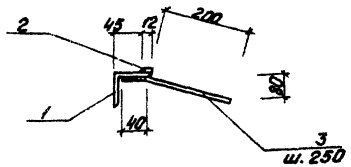

Формат	Зона	Поз.	Обозначение	Наименование	Кол.	Примеч.
				МН8		
		1	ГОСТ 8509-72*	Сталь углов. равнов. ∟50×5	1пм	3,8кг
		2	ГОСТ 103-76	Сталь полосовая - 6×12	1пм	0,6кг
		3	ГОСТ 5781-75	Сталь арматурн. Ø8А III Р=240	4	0,4кг
						4,8кг

1 Технические требования по изготовлению изделия см. лист КЖИ-ТТ, раздел II.
2 Изделие покрыть одним слоем грунтовки ГФ-020.

ТП 903-2-11 КЖИ-МН8

Закладное изделие МН8

Лит	Масса	Масштаб
Р	4,8кг	1:10

Лист 1 Листов 1

Армат. - 35ГС
прокат - Вст3кп2

Госстрой Латв. ССР ЛАТГИПРОПРОМ г. Рига

Копировал Чубанова

Формат 11В

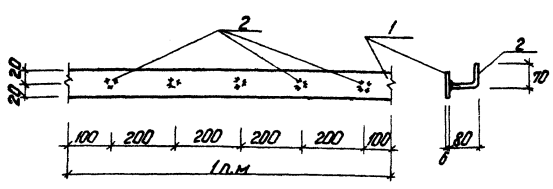

Формат	Зона	Поз.	Обозначение	Наименование	Кол.	Примеч.
				МН 9		
		1	ГОСТ 103-76	Сталь полосовая $\frac{-40\times4}{1000}$	1 п.м.	1,25 кг
		2	ГОСТ 5781-75	Сталь арматурная $\frac{Ф\,8\,А\,III}{150}$	5	0,3 кг
						1,55 кг

1 Технические требования по изготовлению изделия см. лист КЖИ-ТТ, раздел II.
2 Изделие покрыть одним слоем грунтовки ГФ-020.

Изм.	Лист	№ докум.	Подп.	Дата
Гл. инж. пр.		Думан		
Нач. отд.		Калетов		
Гл. констр.		Андриевская		
Рук. гр.		Шульгина		
Ст. инж.		Логинов		
Ст. техн.		Левейка		
Н. контр.		Андриевская		
Пров.		Шульгина		

ТП 903-2-11 КЖИ-МН9

Закладное изделие МН9

Лит.	Масса	Масштаб
Р	1,55 кг	1:10

Лист 1 Листов 1

Прокат - Вст3 кп2
армат - 35 ГС

Гостроп Латв. СР
ТИПРОПРОМ
г. Рига

Инв. № подл. | Подп. и дата

Типовой проект 903-2-11 Альбом I часть 3

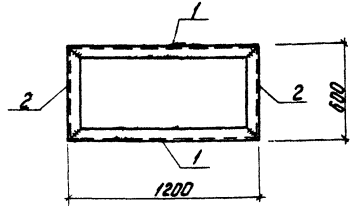

Формат	Зона	Поз.	Обозначение	Наименование	Кол.	Примеч.
				МН 10		
		1	ГОСТ 8240-72	Швеллер [18; l=1200	2	39,1 кг
		2	ГОСТ 8240-72	—"— [18; l=600	2	19,5 кг
						58,6 кг

1 Технические требования по изготовлению изделия см. лист КЖИ-ТТ, раздел II.
2 Изделие покрыть одним слоем грунтовки ГФ-020.

Изм.	Лист	№ докум.	Подп.	Дата
Гл. инж. пр.		Думан		
Нач. отд.		Калетов		
Гл. констр.		Андриевская		
Рук. гр.		Шульгина		
Ст. инж.		Логинов		
Ст. техн.				
Н. контр.				
Пров.				

ТП 903-2-11 КЖИ-МН10

Закладное изделие МН 10

Лит.	Масса	Масштаб
Р	58,6 кг	1:20

Лист 1 Листов 1

Вст3 кп2

Гостроп Латв. СР
ТИПРОПРОМ
г. Рига

Формат 11В

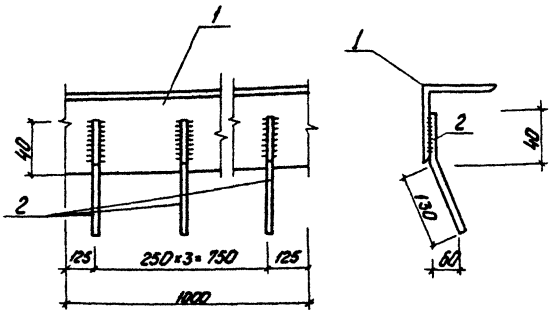

Формат	Зона	Поз.	Обозначение	Наименование	Кол.	Прим.
		1	ГОСТ 8509-72*	Сталь угловая равнополочн. L 75×6 ℓ=1000	1	6,9 кг
		2	ГОСТ 5781-75	Сталь арматурная ⌀ 8 А III ℓ=170	4	0,5 кг
				Всего:		7,4 кг

1 Технические требования по изготовлению изделия см. лист КЖИ-ТТ раздел II.
2 Изделие покрыть одним слоем грунтовки ГФ-020.

Изм.	Лист	№ докум.	Подп.	Дата	ТП 903-2-11 КЖИ МН11			
Нач. отд.		Колетов			Закладное изделие МН-11	Лит.	Масса	Масштаб
Рук. гр.		Шубгина				Р	7,4 кг	
Архит.		Яшмаев				Лист 1	Листов 1	
Техник		Куритчук			В ст 3 кп 2	Электроосветительная мастерская ЛАТПРОПРОМ г. Рига		
Н. контр.		Бубенчиков						
ГИП		Засимов						

Копировал Чубанова

Формат А1

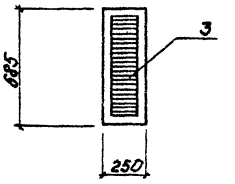

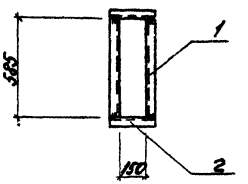

МН 12 Рама для МН 12

1 Технические требования по изготовлению изделия см. лист КЖИ-ТТ, раздел II.
2 Монтаж жалюзей в раму выполнить на винтах М 3×6 по месту.
3 Изделие покрыть одним слоем грунтовки ГФ-020

Формат	Зона	Поз.	Обозначение	Наименование	Кол.	Примечание
				МН12		
		1	ГОСТ 8278-75	Гнутый профиль L 60×30×3 ℓ=585	2	4,18 кг
		2	ГОСТ 8278-75	То же L 60×30×3 ℓ=250	2	1,77 кг
		3	Сер. 1.494-27	Жалюзийные решетки ТУ 36-1517-71 К°2	1	шт.
			ГОСТ 1491-72*	Винт М3×6	6	шт.

Изм.	Лист	№ докум.	Подп.	Дата	ТП 903-2-11 КЖИ-МН12			
Нач. отд.		Колетов			Закладное изделие МН12	Лит.	Масса	Масштаб
Рук. гр.		Шубгина				А	5,95 кг	
Архит.		Яшмаев				Лист 1	Листов 1	
Техник		Куритчук			В ст 3 кп 2	Электроосветительная мастерская ЛАТПРОПРОМ г. Рига		
Н. контр.		Бубенчиков						
ГИП		Засимов						

Копировал Чубанова

Формат А1

gost.e-ecolog.ru