ТИПОВОЙ ПРОЕКТ
903-2-11

УСТАНОВКА МАЗУТОСНАБЖЕНИЯ Q=13/22 $м^3/ч$, Р=25/10 $кгс/см^2$ С НАЗЕМНЫМИ МЕТАЛЛИЧЕСКИМИ РЕЗЕРВУАРАМИ 2×3000 $м^3$

АЛЬБОМ I ЧАСТЬ 2

Мазутонасосная.
Архитектурно-строительная часть.

gost.e-ecolog.ru

ЗАКАЗ №2229 ТИРАЖ 600 ЭКЗ. ЦЕНА 3 РУБ. 06 КОП.

КАЗАХСКИЙ ФИЛИАЛ ЦЕНТРАЛЬНОГО ИНСТИТУТА ТИПОВОГО ПРОЕКТИРОВАНИЯ
480070 г. АЛМА-АТА, ДЖАНДОСОВА, 2

ТИПОВОЙ ПРОЕКТ 903-2-11

УСТАНОВКА МАЗУТОСНАБЖЕНИЯ Q=13/22 м³/ч, Р 25/10 кгс/см² С НАЗЕМНЫМИ МЕТАЛЛИЧЕСКИМИ РЕЗЕРВУАРАМИ 2×3000 м³

АЛЬБОМ I ЧАСТЬ 2

СОСТАВ ПРОЕКТА

Альбом I	часть 1	Мазутонасосная. Части: технологическая, автоматизация, электротехническая, санитарно-техническая, тепловые сети.
Альбом I	часть 2	Мазутонасосная. Архитектурно-строительная часть.
Альбом I	часть 3	Мазутонасосная. Нетиповые изделия архитектурно-строительной части.
Альбом I	часть 4	Мазутонасосная. Блоки технологического оборудования.
Альбом II	часть 1	Сооружения слива и приема мазута и жидких присадок. Части: технологическая, архитектурно-строительная, автоматизация, электротехническая.
Альбом II	часть 2	Сооружения слива и приема мазута и жидких присадок. Нетиповые изделия архитектурно-строительной части.
Альбом III		Резервуарный парк. Части: технологическая, архитектурно-строительная, автоматизация, электротехническая, отопление и вентиляция.
Альбом IV		Генеральный план, инженерные сети. Части: технологическая, архитектурно-строительная, автоматизация, электротехническая, водопровод и канализация, тепловые сети.
Альбом V	часть 1	Задания заводу-изготовителю: на щиты автоматики и КИП.
Альбом V	часть 2	Задание заводу-изготовителю на щиты управления крупноблочные.
Альбом VI		Металлоконструкции вспомогательного оборудования и устройства.
Альбом VII	часть 1	Сметы. Общая часть.
Альбом VII	часть 2	Сметы. Мазутонасосная.
Альбом VII	часть 3	Сметы. Сооружения слива и приема мазута и жидких присадок.
Альбом VII	часть 4	Сметы. Резервуарный парк.
Альбом VII	часть 5	Сметы. Генеральный план, инженерные сети.
Альбом VIII	часть 1	Заказные спецификации. Мазутонасосная.
Альбом VIII	часть 2	Заказные спецификации. Сооружения слива и приема мазута и жидких присадок.
Альбом VIII	часть 3	Заказные спецификации. Резервуарный парк.
Альбом VIII	часть 4	Заказные спецификации. Инженерные сети.

ПРИМЕНЕННЫЕ ТИПОВЫЕ ПРОЕКТЫ

Типовой проект 704-1-109.Ал.I, III	Резервуар стальной горизонтальный для нефтепродуктов ёмкостью 25 м³ (распространяет Казахский филиал ЦИТП).
Типовой проект 704-1-56.Ал.I, III	Стальной вертикальный цилиндрический резервуар для нефти и нефтепродуктов ёмкостью 3000 м³ (распространяет Казахский филиал ЦИТП).
Типовой проект 902-2-158.Ал.I,II,III	Нефтеловушка из сборных железобетонных элементов на расход воды 10 л/с (распространяет ЦИТП г. Москва).
Типовой проект 4-18-84г.Ал.I,II,III,IV	Резервуар для воды ёмкостью 500 м³ железобетонный прямоугольный заглубленный (распространяет Свердловский филиал ЦИТП).

Разработан
проектным институтом
ЛАТГИПРОПРОМ
Госстроя Латвийской ССР

Главный инженер института В. Фалимонов
Главный инженер проекта А. Думан

Утверждён и введен в действие
институтом Латгипропром
Госстроя Латвийской ССР
Приказ №290 от 16 ноября 1978г.

Типовой проект 903-2-11 Альбом I часть 2

Содержание альбома

Марка	Наименование	стр.
	Архитектурно-строительная часть	
	Содержание альбома	2
	Пояснительная записка	3
АР-1	Общие данные (начало)	4
АР-2	Общие данные (продолжение)	5
АР-3	Общие данные (окончание)	6
АР-4	План на отм. 0.000 Разрезы 1-1; 2-2 Фасады, фрагмент плана 1. (Вариант с кирпичными стенами).	7
АР-5	План на отм. 0.000. Разрезы 1-1; 2-2 Фасады. Фрагмент плана 1. (Вариант с панельными стенами).	8
АР-6	Планы на отм. -4.000. Разрезы 3-3 ÷ 7-7. Схема расположения молниеотвода на кровле.	9
АР-7	Схема расположения закладных деталей в стенах.	10
АР-8	Пристройка для хранения пожарного инвентаря. Планы на отм. 0.000. Разрезы 1-1; 2-2; 3-3. Фасады.	11
	Конструкции железобетонные	
КЖ-1	Общие данные (начало).	12
КЖ-2	Общие данные (продолжение 1.).	13
КЖ-3	Общие данные (продолжение 2).	14
КЖ 4	Общие данные (окончание).	15
КЖ 5	Маркировочная схема фундаментов (Вариант с кирпичными стенами)	16
КЖ 6	Маркировочная схема фундаментов и фундаментных балок. (Вариант с панельными стенами)	17
КЖ 7	Маркировочная схема фундаментов и фундаментных балок. Узлы „5", „6". Сечение „1-1" (Вариант с панельными стенами)	18
КЖ 8	Монолитные фундаменты ФА1-1а ÷ ФА1-1г (Вариант с панельными стенами)	19
КЖ 9	Монолитные фундаменты ФА1-1д; ФА1-4а; ФА1-5а. (Вариант с панельными стенами)	20
КЖ 10	Маркировочная схема фундаментов под пристройку для хранения пожарного инвентаря.	21
1	2	3

1	2	3
КЖ-11	Маркировочный план подземных конструкций. (Вариант с кирпичными стенами)	22
КЖ-12	Маркировочный план подземных конструкций. (Вариант с панельными стенами)	23
КЖ-13	Подземные конструкции. Разрезы „2-2" ÷ „7-7". Сечения.	24
КЖ-14	ФОм 1. Опалубка и армирование. Узел „3" Разрез „8-8".	25
КЖ-15	Монолитный приямок ПРм1. Опалубка. Узлы „1"; „2"; „3". (Вариант с кирпичными стенами)	26
КЖ-16	Монолитный приямок ПРм 1. Армирование. (Вариант с кирпичными стенами).	27
КЖ-17	Монолитный приямок ПРм1. Сечение „7-7". Таблицы. Узлы „4"; „5"; „6". (Вариант с кирпичными стенами).	28
КЖ 18	Монолитный приямок ПРм1. Опалубка. (Вариант с панельными стенами).	29
КЖ-19	Монолитный приямок ПРм1. Армирование. (Вариант с панельными стенами).	30
КЖ-20	Монолитный приямок ПРм1. Сечения. „6-6"; „7-7"; „8-8". Таблицы. (Вариант с панельными стенами).	31
КЖ-21	Маркировочная схема монолитных конструкций в осях „А ÷ Б" и „3-4". Пм1, Плм 1. Опалубка и армирование.	32
КЖ-22	Маркировочные схемы балок. Плит покрытия. ОП1, ОП2. (Вариант с кирпичными стенами).	33
КЖ-23	Маркировочные схемы колонн, балок и плит покрытия. (Вариант с панельными стенами).	34
КЖ-24	Маркировочные схемы стоек фахверка, насадок и опорных столиков. (Вариант с панельными стенами).	35
КЖ-25	Маркировочные схемы стеновых панелей. (Вариант с панельными стенами).	36
КЖ-26	Фрагмент „5 ÷ 12" (Вариант с панельными стенами).	37
1	2	3

1	2	3
	Конструкции металлические	
КМ-1	Общие данные (начало)	38
КМ-2	Общие данные (продолжение 1.)	39
КМ-3	Общие данные (продолжение 2.)	40
КМ-4	Общие данные (окончание)	41
КМ-5	Техническая спецификация металла для специализированных заводов.	42
КМ-6	Маркировочные схемы крепления стальных переплетов (Вариант с панельными стенами) Маркировочные схемы подвесного транспорта.	43
КМ-7	Маркировочные схемы опор под трубопроводы. Опоры ОП1 ÷ ОП7; ОП11, ОП12; ОП15; ОП16.	44
КМ-8	Опоры ОП8; ОП9; ОП10; ОП13; ОП14	45
КМ-9	Опора ОП17. Маркировочный план ограждений и лестницы в осях „А-Б" и „3-4". Элемент плана 1.	46
КМ-10	Опорные конструкции под блоки тепломеханического оборудования Р1 ÷ Р3	47
КМ-11	Опорные конструкции под блоки тепломеханического оборудования Р4, Р5	48
КМ-12	Опорные конструкции под блоки тепломеханического оборудования Р6, Р7.	49

Изм.	Лист	№ докум.	Подп.	Дата
Гл. инж. пр.		Думан		
Нач. отд.		Калетов		
Гл. констр.		Андриевская		
Рук. гр.		Шульгина		
Ст. инж.		Логинов		
Ст. техн.		Левейка		
Н. контр.		Андриевская		
Пров.		Шульгина		

Копировал: Давыдова

ТП 903-2-11

Установка мазутоснабжения Q=13/22 м³/ч; P=25/10 кгс/см² с надземными металлическими резервуарами 2×3000 м³

Мазутонасосная

Лит	Лист	Листов
Р		

Содержание альбома.

Госстрой Латв ССР ЛАТГИПРОПРОМ г. Рига

формат 22г

Инв. № подл. | Подп. и дата

Типовой проект 903-2-11 Альбом I часть 2

Архитектурно-строительные решения
Общая часть.

Проект здания мазутонасосной разработан для строительства в районах со следующими природными условиями.

а) расчетная зимняя температура наружного воздуха (средняя наиболее холодной пятидневки) - 20°С; - 30°С; -40°С.

б) скоростной напор ветра для I, II, III и IV географических районов.

в) вес снегового покрова для I, II, III и IV районов. Сочетания IV ветрового и IV снегового районов не рассматриваются.

г) рельеф территории спокойный, грунтовые воды отсутствуют, сейсмичность не выше 6 баллов.

д) грунты непучинистые, непросадочные со следующими нормативными характеристиками:

$\varphi_H = 28°$; $C^H = 0{,}02$ кг/см²; $E = 150$ кг/см²; $\gamma_0 = 1{,}8$ т/м³

грунтовые воды отсутствуют.

д) тип местности А по СНиП II-6-74.

Объемно-планировочные решения.

Здание мазутонасосной относится по капитальности к II классу сооружений, по долговечности ко II степени. По взрыво-пожарной опасности производства помещение насосной-категории „Б" остальные помещения-категории „Д".

Здание одноэтажное с размерами в плане 18,0×12,0 м и высотой 3,6 м до низа строительных конструкций.

Конструктивные решения.

Здание мазутонасосной разработано в 2-х вариантах:

с кирпичными несущими стенами со сборным железобетонным покрытием и каркасное с навесными панельными стенами.

Продольная и поперечная жесткость каркасного здания с навесными панельными стенами обеспечивается жесткой заделкой колонн в стаканы фундаментов и диском покрытия

I вариант - здание с кирпичными несущими стенами

Фундаменты ленточные из сборных бетонных блоков по серии 1.116-1 в.1.

Стены из одинарного кирпича М75 на цементно-известковом растворе М25 под расшивку швов с наружной стороны.

II вариант - каркасное здание с навесными панельными стенами.

Фундаменты под колонны монолитные, железобетонные столбчатые в инвентарной опалубке по серии 1.412-1/77 в.1, в.2 и из сборных блоков.

Фундаментные балки - сборные по серии 1.415-1 вып.1.

Колонны каркаса - сборные железобетонные по серии 1.423-3 в.1.

Стены из навесных керамзитобетонных панелей с объемным весом $\gamma = 1100$ кг/м³ по серии 1.432-5 вып.1.

Для обоих вариантов:

Балки покрытия - сборные железобетонные по серии 1.462-3 вып.1.

Плиты покрытия - сборные железобетонные комплексные по серии 1.465-10 в.1 и ГОСТ 22701.0-77 ÷ ÷ ГОСТ 22701.5-77.

Кровля - рулонная с наружным водостоком.

Каналы, приямки, фундаменты под оборудование - бетонные и железобетонные монолитные.

Перегородки - кирпичные.

Вокруг здания устраивается асфальтовая отмостка по щебеночному основанию шириной 750 мм.

Помещение для хранения пожарного инвентаря запроектировано с кирпичными несущими стенами, плиты покрытия - сборные железобетонные комплексные по серии 1.465-10. в.1 и ГОСТ 22701.0-77 ÷ 22701.5-77.

Антикоррозионная защита.

Боковые поверхности каналов и приямков, соприкасающиеся с грунтом, покрываются битумной мастикой за 2 раза по холодной битумной огрунтовке.

Закладные детали и соединительные элементы для крепления стеновых панелей и элементов покрытия покрываются цинковым покрытием способом металлизации толщиной 150 мкм согласно СНиП II 28-73.

Остальные закладные детали и металлоконструкции покрываются двумя слоями эмали ПФ-115 по грунтовке ГФ-020 общей толщиной 55 мкм.

Противопожарные мероприятия.

Принятые в проекте конструкции имеют предел, огнестойкости требуемый СНиП для зданий II степени огнестойкости.

В здании предусмотрен хозяйственно-противопожарный водопровод.

Необходимость пристройки для хранения пожарного инвентаря (передвижных средств пожаротушения) согласуется при привязке типового проекта с органами Госпожнадзора, исходя из отдаленности профессиональной пожарной части.

Указания по применению проекта.

Проект разработан для 2-х вариантов здания: с кирпичными стенами и каркасного с навесными панельными стенами и для различных климатических условий.

При привязке проекта на заглавных листах и листах монтажных схем выбираются соответствующие применяемому варианту и конкретным климатическим условиям таблицы и переменные данные, а остальные вычеркиваются.

Неиспользуемые листы изымаются.

Фундаменты обоих вариантов разработаны для II снегового района, II ветрового района и для расчетной температуры наружного воздуха - 30°С и дорабатываются в каждом конкретном случае отдельно согласно главе СНиП II-15-74 с учетом реальных климатических и грунтовых условий.

Указания по подготовке основания и меры по уплотнению грунтов при обратной засыпке также разрабатываются при привязке проекта с учетом фактических характеристик грунта.

Проект разработан для летних условий производства работ.

Конкретные указания по ведению работ в зимних условиях разрабатываются при привязке типового проекта

Изм	Лист	N° докум	Подп.	Дата	ТП 903-2-11			
Гл. инж. пр.		Думан			Установка мазутоснабжения Q=13/22 м³/ч, P=25/10 кгс/см² с наземными металлическими резервуарами 2×3000 м³			
Нач. отд.		Калетов						
Гл. конст.		Андриевская			Мазутонасосная.	Лит	Лист	Листов
Рук. гр.		Шульгина				Р		
Ст. инж.		Логинов						
Ст. техн.		Леонова			Пояснительная записка	Госстрой Латв ССР ЛАТГИПРОПРОМ г. Рига		
Н. контр.		Андриевская						
Пров.		Шульгина						

Копир Рафа

Формат 22

Инв. № подл. | Подп. и дата

Альбом I часть 2

Типовой проект 903-2-11

Ведомость основных комплектов

Обозначение			Наименование	Примечание
ТП	903-2-11	АР	Архитектурно-строительные решения	Ал. I ч. 2
ТП	903-2-11	КЖ	Конструкции железобетонные	Ал. I ч. 2
ТП	903-2-11	КМ	Конструкции металлические	Ал. I ч. 2
ТП	903-2-11	ВК	Внутренние водопровод и канализация	Ал. I ч. 1
ТП	903-2-11	ОВ	Отопление и вентиляция	Ал. I ч. 1
ТП	903-2-11	ТС	Тепловые сети	Ал. I ч. 1
ТП	903-2-11	КИП	Автоматизация	Ал. I ч. 1.
ТП	903-2-11	Э	Электротехническая часть	Ал. I ч. 1. Ал. I
ТП	903-2-11	ТМ	Тепломеханическая часть	Ал. I ч. 1. 4

Ведомость чертежей основного комплекта 903-2- „АР"

Формат	Лист	Наименование	Примечание
2г	1	Общие данные (начало)	
"	2	Общие данные (продолжение)	
"	3	Общие данные (окончание)	
"	4	План на отм. 0.000. Разрезы 1-1; 2-2. Фасады. Фрагмент плана 1. (Вариант с кирпичными стенами).	
"	5	План на отм. 0,000. Разрезы 1-1; 2-2. Фасады. Фрагмент плана 1. (Вариант с панельными стенами).	
"	6	Планы на отм. -4,000. Разрезы 3-3 ÷ 7-7. Схема расположения молниеотвода на кровле.	
"	7	Схема расположения закладных деталей в стенах.	
"	8	Пристройка для хранения пожарного инвентаря Планы на отм. 0,000. Разрезы 1-1; 2-2, 3-3. Фасады.	

Основные строительные показатели

№ п/п	Наименование	Ед. изм.	Количество		Примечание
			Мазутонасосная	Пристройка для хран. пож. инв.	
1	Площадь застройки	м²	236.1	21.6	
2	Строительный объем	м³	1203.9	75.5	
3	Общая площадь	м²	207.3	16.9	

Типовой проект разработан в соответствии с действующими нормами и правилами и предусматривает мероприятия, обеспечивающие взрывную, взрывопожарную и пожарную безопасность при эксплуатации здания.

Главный инженер проекта (Думан).

Инв. № подл. | Подп. и дата

Ведомость примененных и ссылочных документов (Вариант с кирпичными стенами)

Обозначение	Наименование	Примечание
ГОСТ 14624-69	Двери деревянные для зданий промышленных предприятий	
ГОСТ 6629-74	Двери деревянные внутренние для жилых и общественных зданий	
ГОСТ 12506-67	Окна деревянные для зданий промышленных предприятий	
Сер. 2.435-6 в.2	Противопожарные двери и ворота промышленных предприятий	
Сер. 2.430-3 в.1, 2	Типовые архитектурно-строительные детали промышленных зданий с кирпичными стенами.	
Сер. 1.139-1 в.1	Перемычки для стен из одинарного кирпича.	
2.460-15 в.1	Типовые узлы покрытий промышленных зданий в местах установки крышных вентиляторов.	
ТП 903-2-11 Альбом I часть 3	Мазутонасосная. Нетиповые изделия архитектурно-строительной части.	
Сер. КЭ-01-58 в.2	Сборные железобетонные перемычки	

Ведомость примененных и ссылочных документов (Вариант с панельными стенами)

Обозначение	Наименование	Примечание
ГОСТ 14624-69	Двери деревянные для зданий промышленных предприятий	
ГОСТ 6629-74	Двери деревянные внутренние для жилых и общественных зданий	
ГОСТ 12506-67	Окна деревянные для зданий промышленных предприятий	
Сер. 2.435-6 в.2	Противопожарные двери и ворота промышленных предприятий.	
Сер. 1.436-4 в.1, 2	Стальные переплеты с повышенным уплотнением и механизмами открывания для отапливаемых зданий промышленных предприятий.	
Сер. 2.436-2 в.1, 2	Типовые архитектурно-строительные детали оконных проемов со стальными переплетами по сер. 1.436-4 для зданий промышленных предприятий.	
Сер. 2.460-5 в.1	Архитектурные детали утепленных покрытий одноэтажных промышленных зданий.	
Сер. 2.430-3 в.1	Типовые архитектурно-строительные детали промышленных зданий с кирпичными стенами.	
Сер. 1.431-6	Кирпичные перегородки для одноэтажных и многоэтажных производственных зданий.	
Сер. 1.139-1 в.1	Перемычки для стен из одинарного кирпича.	
2.460-15 в.1	Типовые узлы покрытий промышленных зданий в местах установки крышных вентиляторов	
ТП 903-2-11 Альбом I часть 3	Мазутонасосная. Нетиповые изделия архитектурно-строительной части.	

Ведомость проемов дверей

Проемы: Тип по проекту	Проемы: Размер в кладке в х h мм	Проемы: Кол. мест: Мазутонасосная	Проемы: Кол. мест: Пристройка *	Элементы заполнения проема: Марка	Элементы заполнения проема: Обозначение	Элементы заполнения проема: Кол.
1	1060 × 2100	3		Д56	ГОСТ 14624-69	1
2	1020 × 2080	2		Д37	То же	1
		2		Д37 л	"	1
3	920 × 2100	2		ДГ21-7	ГОСТ 6629-74	1
4	960 × 2050	2		ПДН-6	Сер. 2.435-6 в.2	1
5	2350 × 2400		1	Д50	ГОСТ 14624-69	1

Спецификация заполнения оконных проемов (вариант с кирпичными стенами)

Марка	Обозначение	Наименование	Кол.: Мазутонасосная	Кол.: Пристройка *	Примечание
		Проем ОК-1			
НС2-94	ГОСТ 12506-67	Оконный блок	1		
		Проем ОК-2			
НС1-94	ГОСТ 12506-67	Оконный блок		1	

Спецификация заполнения оконных проемов (вариант с панельными стенами)

Марка	Обозначение	Наименование	Кол.: Мазутонасосная	Кол.: Пристройка *	Примечан.
		Проем ОК-1			
ПРС-6,0-1,2	Сер. 1.436-4, в.1.2	Оконный блок	1		Монтажную схему металлических переплетов см. листы КМ
К1	Сер. 1.436-4, в.1	Стальной слив	1		
НС1	То же	Нащельник	2		На здание
		Проем ОК-2			
НС1-94	ГОСТ 12506-67	Оконный блок		1	
		Проем ОК-3			
ПРС-1,5-1,2	Сер. 1.436-4, в.1.2	Оконный блок	1		
К4	Сер. 1.436-4, в.1	Стальной слив	1		

* Имеется в виду пристройка для хранения пожарного инвентаря (лист АР-8).

Гл.инж.	Фаткуллов		ТП 903-2-11	АР
Гл.инж. пр.	Думан		Установка мазутонасосная Q=13/12 м³/ч, P=25/10 кгс/см² с наземными металлическими резервуарами 2×3000 м³	
НОК со-I	Келетов			
Гл.арх. инд.	Будовиц		Мазутонасосная	Лит. Р; Лист 1; Листов 8
Гл.конструктор	Андреевская			
Рук. гр.	Шульгина		Общие данные (начало)	Госстрой Латв. ССР ЛАТГИПРОПРОМ г. Рига
Арх.	Яшмане			
Н.контр.	Будовиц			
Пров.	Шульгина			

Копир. А. Бунчук

Формат А2

Типовой проект 903-2-11 Альбом I часть 2

Ведомость перемычек (Вариант с кирпичными стенами)

Марка по проекту	Перемычки: Схема сечения	Кол. мест: Мазутонасосная	Кол. мест: Пристройка *	Элементы перемычки: Марка	Обозначение	Кол. для толщины стен 380	Кол. для толщины стен 250
ПР-1	380 (250)	11	1	Б18	Сер. 1.139-1 в.1	3	2
ПР-2	380 (250)	5		Б13	То же	3	2
ПР-3	380 (250)		1	Б27	"	2	1
				БУ-27д	"	1	1
ПР-4	380 (250)	2		БП3-1	Серия КЭ-01-58 в.2	1	
				БП2-1	То же		1
ПР-5	250	2		Б13	Сер. 1.139-1 в.1	2	2
ПР-6	250	1		Б15	"	2	2
ПР-7	120	4		Б13	"	1	1
ПР-8		2		БУ13	"	1	1
ПР-9	120	1		Б22	"	1	1
ПР-10	с 16 Бетон М 100 Строительная сетка	1		с. 16 l=1000		1	1

Ведомость перемычек (Вариант с панельными стенами)

Марка по проекту	Перемычки: Схема сечения	Кол. мест: Мазутонасосная	Кол. мест: Пристройка *	Элементы перемычки: Марка	Обозначение	Кол. для толщины стен 380	Кол. для толщины стен 250
ПР-1	380 (250)	5		Б13	Сер. 1.139-1 в.1	3	2
ПР-2	380 (250)	2		Б31	То же	3	2
ПР-3	380 (250)	1	1	Б18	"	3	2
ПР-4	380 (250)		1	Б27	"	2	1
				БУ27д	"	1	1
ПР-5	250	2		Б13	"	2	2
ПР-6	250	1		Б15	"	2	2
ПР-7	120	4		Б13	"	1	1
ПР-8		2		БУ13	"	1	1
ПР-9	120	1		Б22	"	1	1
ПР-10	с 16 Бетон М 100 Строительная сетка	1		с 16 l=1000		1	1

Сводная спецификация к чертежам архитектурно-строительных решений (вариант с кирпичными стенами)

Марка	Обозначение	Наименование	Кол.: Мазутонасосная	Кол.: Пристройка *	Примечание
		Изделия деревянные			
		Деревянные блоки			см. ведомость на листе АР-1
НС1-94	ГОСТ 12506-67	Оконный блок		1	
НС2-94	То же	То же	11		
		Изделия детонные и железодетонные			
		При t° -20°С			
Б13	Сер. 1.139-1 в.1	Перемычка	18		
БУ13	То же	То же	2		
Б15	"	"	2		
Б18	"	"	22	2	
Б22	"	"	1		
Б27	"	"		1	
Б27д	"	"		1	
БП2-1	Сер. КЭ-01-58 в.2	"	2		
		При t° -30°С; -40°С			
Б13	Сер. 1.139-1 в.1	Перемычка	23		
БУ13	То же	То же	2		
Б15	"	"	2		
Б18	"	"	33	3	
Б22	"	"	1		
Б27	"	"		2	
Б27д	"	"		1	
БП3-1	Сер. КЭ-01-58 в.2	"	2		
		Изделия металлические			
с 16	ГОСТ 8240-72	Перемычка	1 м		14,2 кг
ММ3	Сер. 2.236-2 в.1 лист 50	Костыль	8 шт.		0,8 кг
МН3	ТП 903-2-11 Альбом I ч.3 КЖИ-МН3	Закладное изделие	62,1 м		621,0 кг
МН6	ТП 903-2-11 Альбом I ч.3 КЖИ-МН6	То же	14,4 м		95,04 кг
МН12	ТП 903-2-11 Альбом I ч.3 КЖИ-МН12	"	1		5,95 кг
МН7	ТП 903-2-11 Альбом I ч.3 КЖИ-МН7	"	1		11,26 кг
МИ1-2	Сер. 3.400-6	"	22,3 м		95,9 кг

Сводная спецификация к чертежам архитектурно-строительных решений (вариант с панельными стенами)

Марка	Обозначение	Наименование	Кол.: Мазутонасосная	Кол.: Пристройка *	Примечание
		Изделия деревянные			
		Дверные блоки			см. ведомость на листе АР-1
НС1-94	ГОСТ 12506-67	Оконный блок		1	
1	2	3	4	5	6
		Изделия детонные и железодетонные			
		При t° -20°С			
Б13	Сер. 1.139-1 в.1	Перемычка	18		
БУ13	То же	То же	2		
Б15	"	"	2		
Б18	"	"	2	2	
Б22	"	"	1		
Б27	"	"		1	
Б27д	"	"		1	
Б31	"	"	4		
		При t -30°С; -40°С			
Б13	Сер. 1.139-1 в.1	Перемычка	23		
БУ13	То же	То же	2		
Б15	"	"	2		
Б18	"	"	3	3	
Б22	"	"	1		
Б27	"	"		2	
Б27д	"	"		1	
Б31	"	"	6		
		Изделия металлические			
ПРС-6.0-1.2	Сер. 1.436-4 в.1, 2	Оконный блок	4		
ПРС-1.5-1.2	То же	То же	1		
К1	Сер. 1.436-4 в.1	Стальной слив	4		
К4	То же	То же	1		
НС-1	"	"	2		
с 16	ГОСТ 8240-72 *	Перемычка	1 м		14,2 кг
ММ3	Сер. 2.236-2 в.1 лист 50	Костыль	8 шт		0,8 кг
МН3	ТП 903-2-11 Альбом I ч.3 КЖИ-МН3	Закладное изделие	46,9 м		469,0 кг
МН12	ТП 903-2-11 " КЖИ-МН12	То же	1		11,26 кг
МН7	ТП 903-2-11 " КЖИ-МН7	"	1		95,9 кг

* имеется в виду пристройка для хранения пожарного инвентаря (лист АР-8).

Гл. инж. пр.	Фолимонов	
Гл. инж. пр.	Думан	
Нач. СО-1	Калетов	
Гл. арх. отд.	Буйвите	
Гл. констр.	Андриевская	
Рук. гр.	Шульгина	
Арх.	Ашмане	
Н. контр.	Буйвите	
Пров.	Шульгина	

ТП 903-2-11 АР

Установка мазутоснаджения Q=13/22 м³/ч; P=25/10 кгс/см² с наземными металлическими резервуарами 2×3000 м³

	Лит	Лист	Листов
Мазутонасосная	Р	2	

Общие данные (продолжение)

Госстрой Латв. ССР ЛАТГИПРОПРОМ г. Рига

Копир В. Бугай

Формат 22

Инв. № подл. | Подп. и дата

Альбом I часть 2

Типовой проект 903-2-11

Экспликация полов и состав кровли

Тип по проекту	Конструкция пола	Материал слоя	Тип слоя СНиП-В 8-71	Толщ. слоя мм	Дополнительные указания
1		1. Мозаичные (терраца) плиты 2. Прослойка и заполнение швов из цементно-песчаного раствора М150 3. Подстилающий слой из бетона М100 (с уклоном) 4. Грунт основания с втрамбованным щебнем	П-41	20 15 100-130	Применить щебень и песок, исключающий искрообразование при ударах металлическими или каменными предметами (известняковый и др.)
2		1. Мозаичные (терраца) плиты 2. Прослойка и заполнение швов из цементно-песчаного раствора М150 3. Жел. бет. днище 4. Щебеночная подготовка 5. Грунт основания с втрамбованным щебнем	П-41	20 25 250	То же
3		1. Бетон М 200 2. Подстилающий слой из бетона М 200 3. Грунт основания с втрамбованным щебнем	П-9	20 100	
4		1. Цементно-песчаный раствор М 200 2. Подстилающий слой из бетона М 200 3. Грунт основания с втрамбованным щебнем	П-10	20 100	
5		1. Керамическая плитка (ГОСТ 6787-69) 2. Прослойка и заполнение швов из цементно-песчаного раствора М150. 3. Подстилающий слой из бетона М100 4. Грунт основания с втрамбованным щебнем	П-43	13 15 100	
6		1 Бетон М 200 2. Плита перекрытия	П-9	20	
7		1. Слой гравия, размером зерен 5÷10мм, втопленный в антисептированную битумную мастику 2 3 слоя рубероида РМ-350 на битумной мастике МБК-Г- (МБК-Х-) 3. Комплексная ж.б. плита	Кровля		см. совместно с табл. №1 и №2

Таблица №1

Расчетная наружная t° (для массивных конструкций)	Толщина стен (мм)			Толщина утеплителя кровли (мм)
	Кирпичных		Панельных	
	а	б		
– 20° С	250	120	200	60
– 30° С	380	250	200	70
– 40° С	380	250	200	100

Таблица №2

Районы строительства	Марка мастик для устройства	
	кровли	Мест примыкания
Севернее географической широты 50° для европейской и 53° для азиатской части СССР	МБК-Г-65 МБК-Х-65	МБК-Г-85
Южнее этих районов	МБК-Г-75 МБК-Х-75	МБК-Г-100

Ведомость отделки помещений

Наименование помещения	Потолок		Стены и перегородки		Отделка низа стен и перегородок	
	Штукатурка или затирка	Окраска	Штукатурка или затирка	Окраска или облицовка	Окраска или облицовка	Высота мм
Мазутонасосная	Затирка	Известковая	Затирка	Известковая		
Электрощитовая и кип	Затирка	Эмульсионная	Штукатурка затирка	Эмульсионная	Масляная	2100
Венткамера Тепловой узел	Затирка	Известковая	Затирка, штукатурка по осн. „2"	Известковая		
Санузел	Затирка	Известковая	Штукатурка	Эмульсионная	Глазурованная плитка	2100
Коридор	Затирка	Известковая	Штукатурка	Известковая		
Помещение для хранения пожарного инвентаря	Затирка	Известковая	Затирка	Известковая		

План полов М 1:200

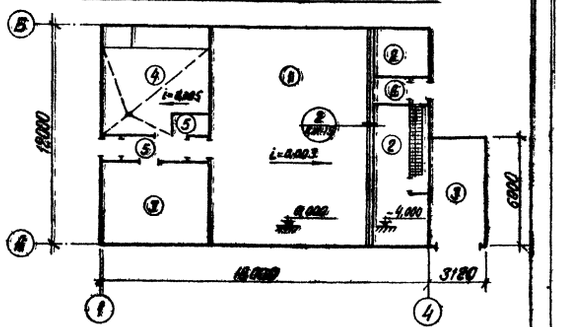

Спецификация элементов крепления и армирования перегородок и стен (вариант с кирпичными стенами)

Марка	Обозначение	Наименование	Кол.	Примечание
ф4 В-I	ГОСТ 6727-53*	Сталь арматурная ф4 ВI	46.0	кг
МС-11	Сер. 1.431-6	Изделие закладное МС-11	24	шт.
МС-12	То же	То же МС-12	12	шт.
ДГ-XII	То же	То же ДГ-XII	24	шт.
ф12 АI	ГОСТ 5781-75	Арматура ф12 АI	120	кг

Спецификация элементов крепления и армирования перегородок и стен (вариант с панельными стенами)

Марка	Обозначение	Наименование	Кол.	Примечание
МК-2	Сер. 2.430-3 в. 3	Изделие закладное МК-2	3	шт.
МК-5	То же	То же МК-5	18	шт
МК-6	"	" МК-6	8	шт.
ф4 ВI	ГОСТ 6727-53*	Сталь арматурная	46,0	кг.
МС-10	Сер. 1.431-6	Изделие закладное МС-10	20	шт.
МС-11	То же	То же МС-11	33	шт.
МС-12	"	" МС-12	31	шт.
ДГ-XII	"	" ДГ-XII	62	шт.
ф12 АI	ГОСТ 5781-75	Арматура ф12 АI	320	кг

План кровли М 1:200

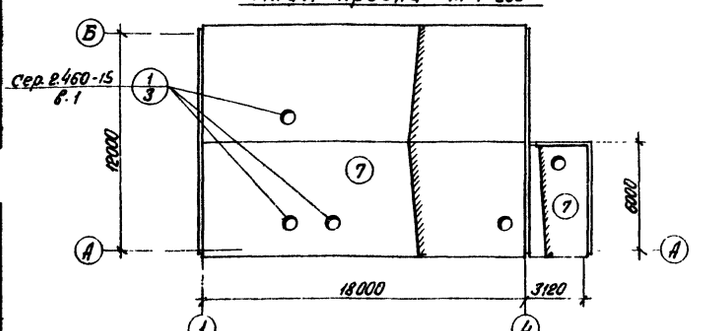

1. За уровень 0,000 принята отметка чистого пола насосной соответствующая абсолютной отметке
2. Отметка уровня земли – низ отмостки – 0,150
3. Гидроизоляция стен на отм. – 0,030; 0,800; 1,100 из цементного раствора состава 1:2 толщиной 30 мм.
4. Кирпичные стены и перегородки выполнить из обыкновенного одинарного кирпича М75 (ГОСТ 530-71*) на растворе М25 (стены) и М50 (перегородки толщ. 120 мм и пилястры).
5. При кладке стен и перегородок в откосах оконных и дверных проемов для крепления коробок заложить деревянные антисептированные пробки, не менее двух с каждой стороны.
6. Откосы оконных и дверных проемов оштукатурить цементным раствором.
7. Деревянные изделия окрасить масляной краской (отделка улучшенная)
8. Работы по устройству полов производить с соблюдением правил, приведенных в СНиП III В-14-72. Полы выполнить после укладки электропроводки.
9. Над всеми технологическими отверстиями, шириной 600 мм и менее, в наружных стенах и в перегородках положить сварные сетки из арматуры ф4 ВI с ячейками 50×50 мм с опиранием на кладку не менее 250 мм.
10. В местах примыкания кровли к парапетам и вентиляционным стаканам усилить водоизоляционный ковер наклейкой дополнительных 3х слоев рубероида
11. Фасадную сторону наружных кирпичных стен выполнить из отборного кирпича с расшивкой вогнутым швом
12. Кирпичные перегородки толщиной 120 мм армировать каркасами из 2ф4 ВI в продольном направлении и ф4 ВI с шагом 100 мм в поперечном направлении через 6 рядов кладки согласно детали армирования на листе 33 серии 1.431-6.
13. В пределах обсыпки грунтом, кирпичную кладку выполнить из кирпича не ниже МРЗ 35, обмазать горячим битумом за 2 раза по огрунтовке и предварительно затертым швом кладки.
14. Панельные стены, в пределах обсыпки грунтом, обмазать горячей битумной мастикой за 2 раза по огрунтовке.
15. Двери венткамеры и электрощитовой с внутренней стороны обшить кровельной сталью по асбестовому картону.

Гл.инж. ин.	Фолимонов	
Гл.инж. пр.	Думан	
Нач. отд.	Калетов	
Гл.арх. отд.	Буйвите	
Гл.констр.	Андриевская	
Рук. ер.	Шульгина	
Арх.	Ашмане	
Техник	Кирштук	
Н.контр.	Буйвите	
Пров.	Шульгина	

Копир. В. Гурц

ТП 903-2-11 АР

Установка мазутоснаджения Q=13/22 м³/ч, P=25/10 кгс/см² с наземными металлическими резервуарами 2×3000 м³

	Лит	Лист	Листов
Мазутонасосная	Р	3	

Общие данные (окончание)

Госстрой Латв ССР ЛАТГИПРОПРОМ г. Рига

Формат 22

Инв. № подл. | Подп. и дата

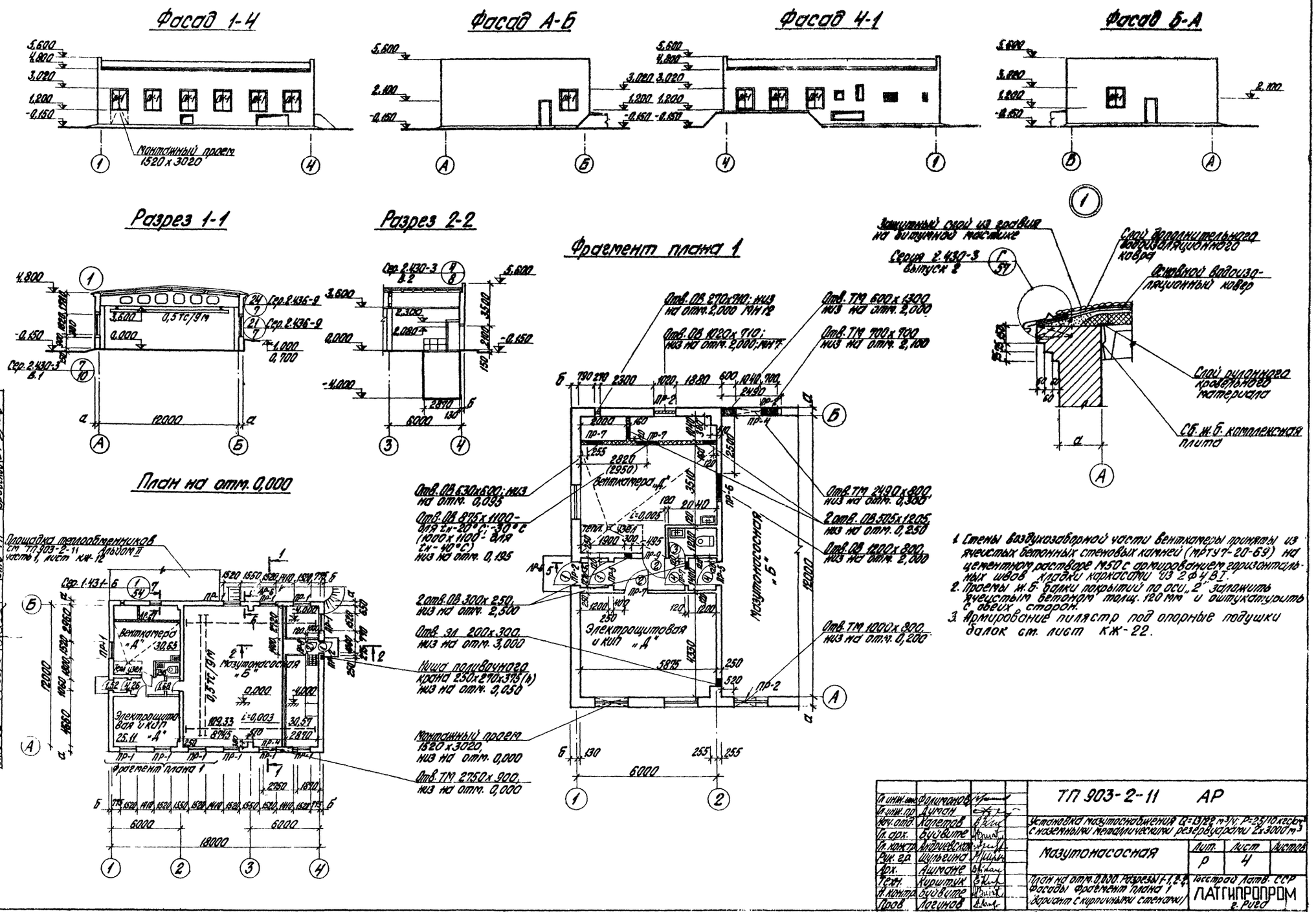

1. Стены воздухозаборной части венткамеры приняты из ячеистых бетонных стеновых камней (МРТУ 7-20-69) на цементном растворе М50 с армированием горизонтальных швов кладки каркасами ИЗ 2Ф4В1.
2. Проемы ж.б. балки покрытий по оси „2" заложить ячеистым бетоном толщ. 120 мм и оштукатурить с обеих сторон.
3. Армирование пилястр под опорные подушки балок см. лист КЖ-22.

Гл. инж. инж.	Фолимонов		ТП 903-2-11 АР
Гл. инж. пр.	Думан		Установка мазутоснабжения Q=13,22 м³/ч; P=25/10 кгс/см² с наземными металлическими резервуарами 2x3000 м³
Нач. отд.	Колетов		
Гл. арх.	Буйвите		Мазутонасосная
Гл. констр.	Андриевская		Лит. Р; Лист 4; Листов
Рук. гр.	Шульгина		
Арх.	Ашмане		План на отм. 0,000. Разрезы 1-1, 2-2. Фасады. Фрагмент плана 1 (вариант с кирпичными стенами)
Техн.	Кирштук		Госстрой Латв. ССР ЛАТГИПРОПРОМ г. Рига
Н. контр.	Буйвите		
Пров.	Логинов		

Копировал Бролиша

Формат 22 г

Типовой проект 903-2-11 Альбом I часть 2

Согласовано:
Гл. арх. ТО Берзиньш
Гл. констр. ТО Трейс
Отд. ТМ Якушин
Отд. ОВ Креерс
Отд. ТС Аузиня
Отд. Э Викманис
Отд. КИП Павул
Отд. ВК Мрогуль
Отд. ТП Бродский
Инв. № подл. | Подп. и дата

Типовой проект 903-2-11 Альбом I часть 2

Фасад 1-4

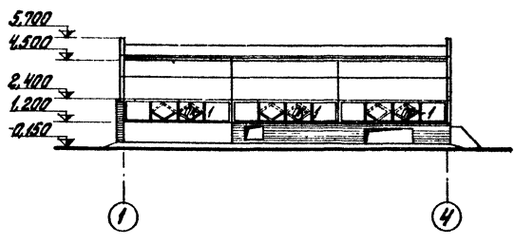

Фасад А-Б

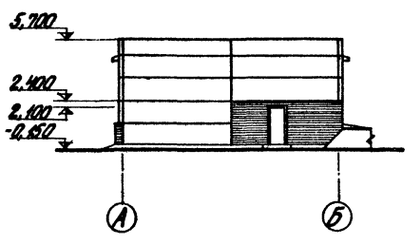

Фасад 4-1

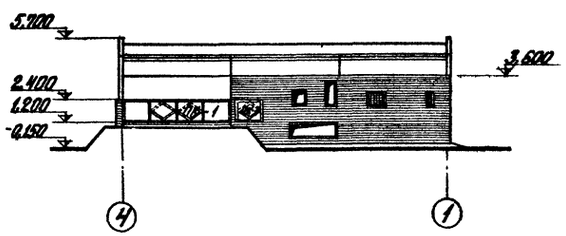

Фасад Б-А

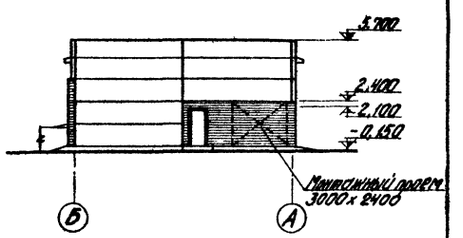

Разрез 1-1

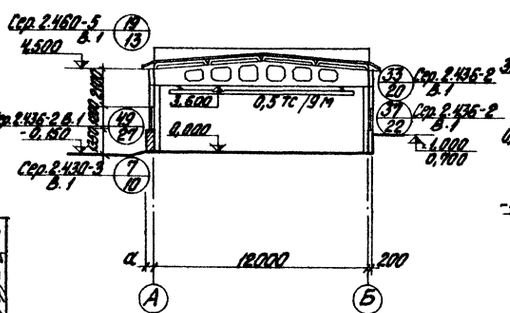

Разрез 2-2

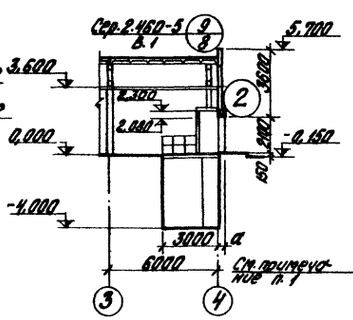

Фрагмент плана 1

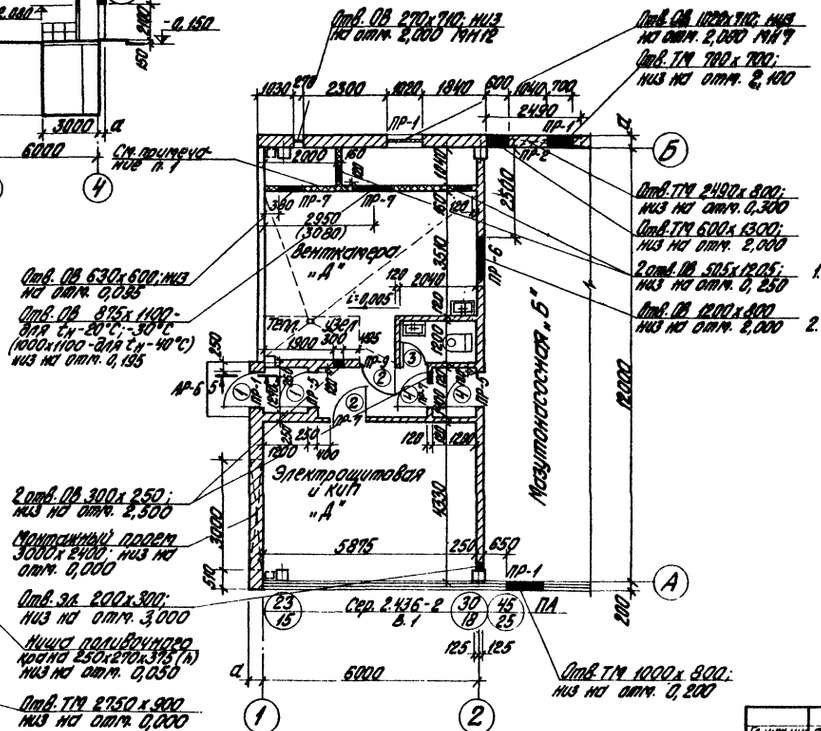

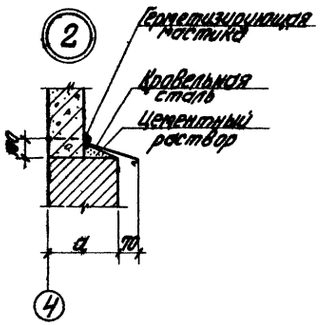

1. Стены воздухозаборной части венткамеры приняты из ячеистых бетонных стеновых колонн (МРТУ 7-26-69) на цементном растворе М50 с армированием горизонтальных швов кладки.
2. Проемы ж.б. балки покрыть по оси „2" заложить ячеистым бетоном толщ. 120 мм, и оштукатурить с обеих сторон.

План на отм. 0,000

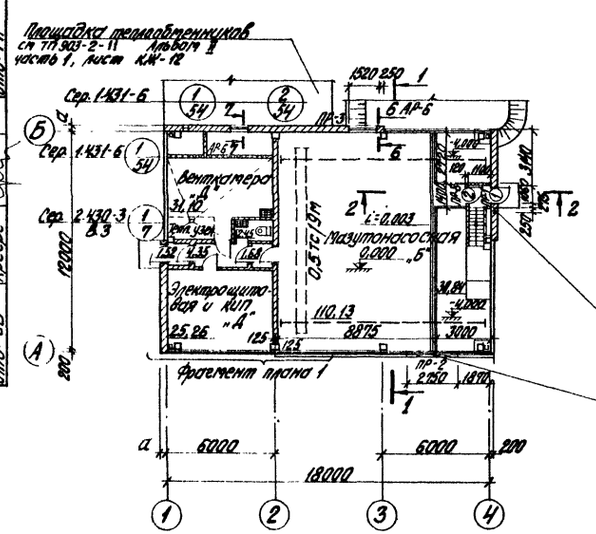

Гл. инж. пр.	Фоломонов		ТП 903-2-11 АР		
Гл. инж. пр.	Думсон		Установка мазутонасосная Q=13,22 м³/ч; P=25,10 кгс/см² с подземными металлическими резервуарами 2х3000 м³		
Нач. отд.	Клетов				
Гл. арх.	Буквите		Мазутонасосная	Лит.	Лист 5 / Листов
Гл. констр.	Ангелевская			Р	
Рук. гр.	Шульгина		План на отм. 0,000. Разрезы 1-1; 2-2. Фасады. Фрагмент плана 1. (Вариант с панельными стенами)	Госстрой Латв. ССР ЛАТГИПРОПРОМ г. Рига	
Арх.	Лумане				
Техник	Куршпик				
Н. контр.	Буквите				
Пров.	Хрячков				

Копировал Брагинец

Формат 22 г

Инв. № подл. | Подп. и дата | Взам. инв. № | Инв. № дубл. | Подп. и дата

Согласовано
Гл. спец. по ТМ Жерлицин
Отд. ТМ Кулик
Отд. ВК Шитов
Отд. ЭО Фрейберг

Альбом I часть 2

Типовой проект 903-2-11

Разрез 3-3

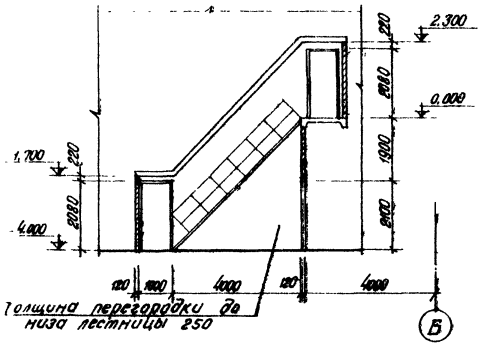

Разрез 4-4

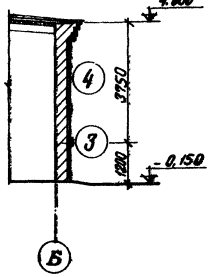

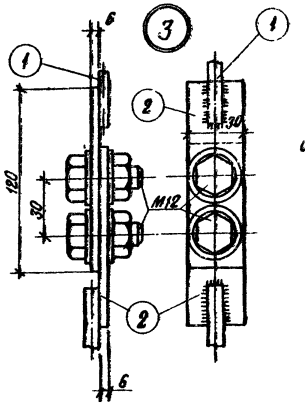

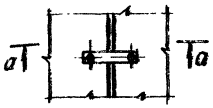

а-а

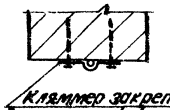

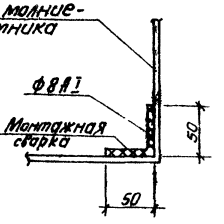

План на отм. -4.000 (вариант с кирпичными стенами)

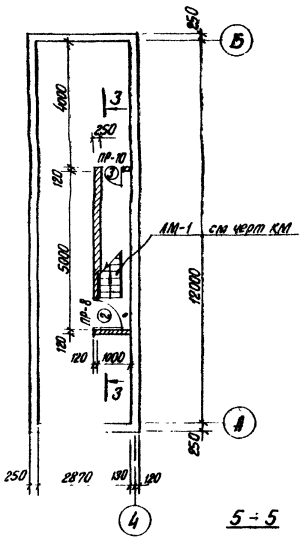

План на отм. -4.000 (вариант с панельными стенами)

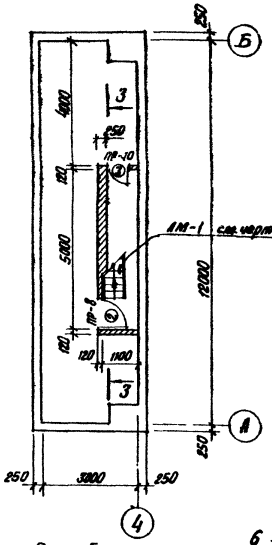

Схема расположения молниеотвода на кровле

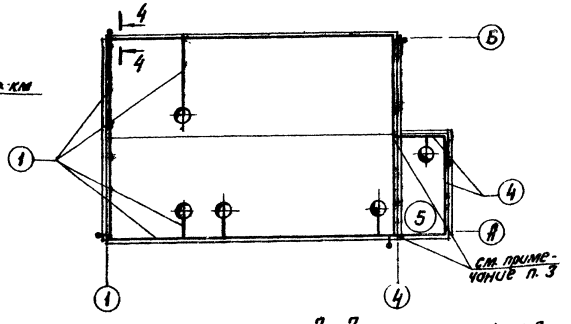

5-5

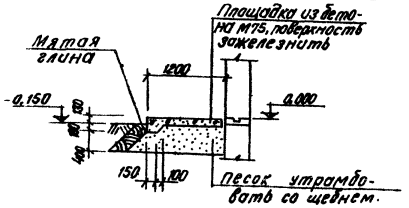

6-6

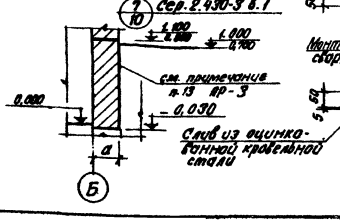

7-7

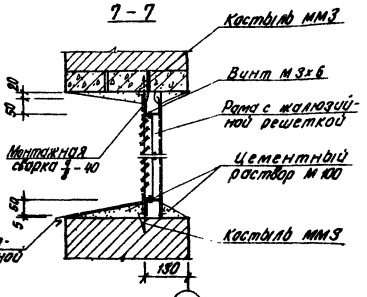

Спецификация металла для молниеотвода

Позиция	Зона	Поз.	Обозначение	Наименование	Кол.	Примечание
			Сетка молниеприемника для мазутонасосной			
		1	ГОСТ 5781-75	8 AI ℓ=92000	—	36.8 кг
		2	ГОСТ 103-76	-30х6 ℓ=120	8	1.36 кг
		3	ГОСТ 5915-90	Болт М12 ℓ=35	8	0.4 кг
				Всего:		38.56 кг
			Сетка молниеприемника для пристройки пожарного инвентаря			
		4	ГОСТ 5781-75	8 AI ℓ=14000	—	5.6 кг

1. На кровле молниеприемную сетку уложить в слое стяжки
2. Открытые поверхности закладных деталей покрыть двумя слоями эмали ПФ-115 по грунтовке ГФ-020
3. Ответвление молниеприемной сетки выполнить только для варианта с пристройкой для пожарного инвентаря.

Гл.инж.пр.	Думан		ТП 903-2-11 АР
Нач.отд.	Колетов		Установка мазутонасосная Q=13,22 м³/ч, P=25/10 кгс/см² с наземными металлическими резервуарами 2х3000 м³
Гл.арх.	Буйлите		
Гл.конст.	Вирекстал		Мазутонасосная. Лит. Р; Лист 5; Листов
Рук.гр.	Цилгалиново		
Арх.	Лиштане		
Техник	Куриткук		Планы на отм. -4.000 Разрезы 3-3; 7-7. Схема расположения молниеотвода на кровле
Констр.	Буйлите		Госстрой Латв. ССР ЛАТГИПРОПРОМ г. Рига
Пров.	Логинов		

Копир. В. Дуч-

Формат А2

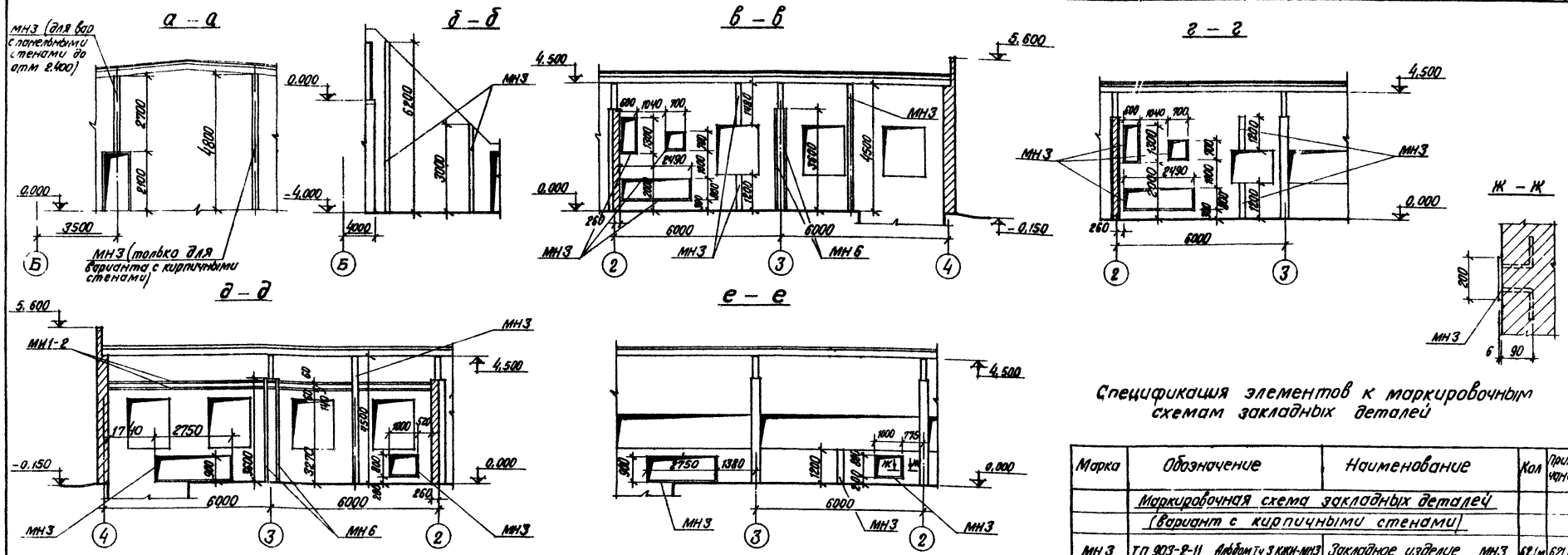

Маркировочная схема закладных деталей (вариант с кирпичными стенами)

Маркировочная схема закладных деталей (вариант с панельными стенами)

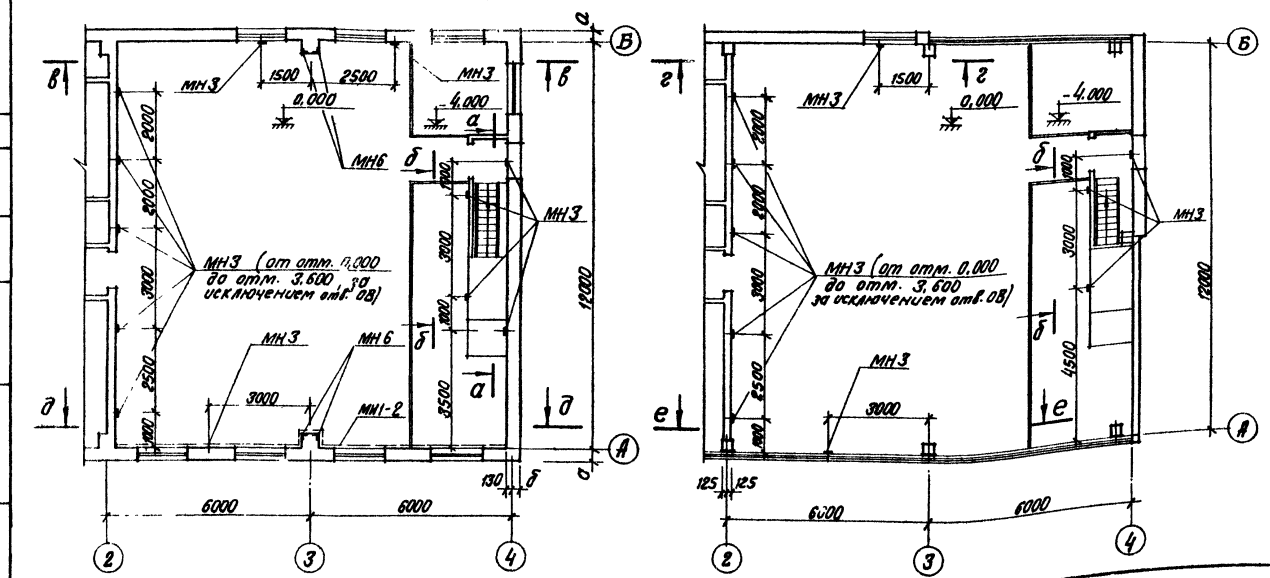

Спецификация элементов к маркировочным схемам закладных деталей

Марка	Обозначение	Наименование	Кол	Примечание
	Маркировочная схема закладных деталей (вариант с кирпичными стенами)			
МН3	ТП 903-2-11 Альбом I ч 3 КЖИ-МН3	Закладное изделие МН3	62,1м	621,0кг
МН6	ТП 903-2-11 Альбом I ч 3 КЖИ-МН6	То же МН6	14,4м	95,04кг
МИ1-2	Сер 3.400-6 МИ1-2	" МИ1-2	22,3м	95,9кг
	Маркировочная схема закладных деталей (вариант с панельными стенами)			
МН3	ТП 903-2-11 Альбом I ч 3 КЖИ-МН3	Закладное изделие МН3	46,9м	469,0кг

1. Закладные детали, указанные на данном листе, заложить при кладке стен.

			ТП 903-2-11	АР
Гл. инж. пр.	Думан		Установка мазутоснаджения Q=13/22 м³/ч, P=25/10 кгс/см² с наземными металлическими резервуарами 2×3000 м³	
Нач. отд.	Калетов			
Гл. конс. тр.	Андриевская		Мазутонасосная	Лит. Р; Лист 7; Листов
Рук. гр.	Шульгина			
Арх.	Ашмане			
Техник	Кирштук		Схема расположения закладных деталей в стенах.	Госстрой Латв. ССР ЛАТГИПРОПРОМ г. Рига
Н. контр.	Шульгина			
Пров.	Логинов			

Копир. В. Бучи

Формат 22

Согласовано. Отд. ТМ Якушин

Инв. № подл. | Подп. и дата

Типовой проект 903-2-11 Альбом I часть 2

Альбом I часть 2

Типовой проект 903-2-11

Фасад А-Б

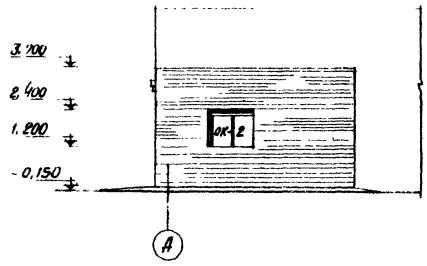

Фасад по оси А

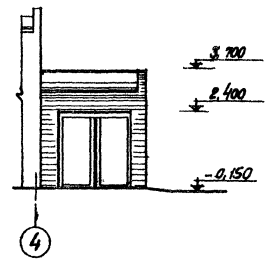

Фасад по оси Б

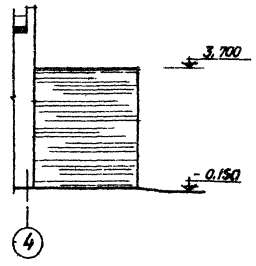

Разрез 1-1

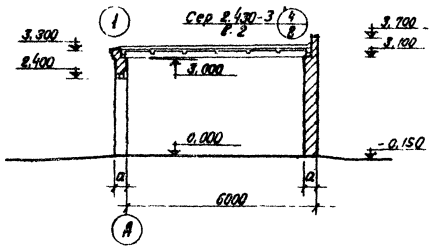

План на отм. 0.000
(Вариант с кирпичными стенами)

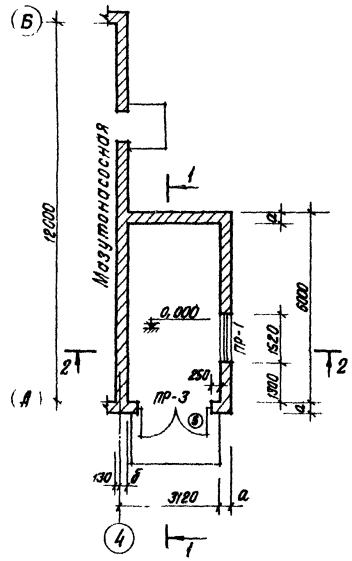

План на отм. 0.000
(Вариант с панельными стенами)

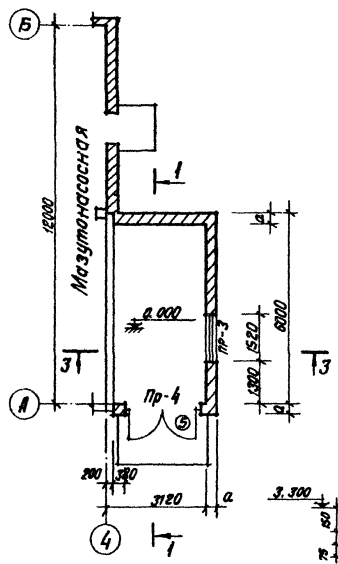

Разрез 2-2

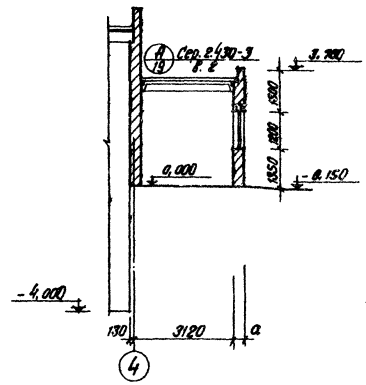

Разрез 3-3

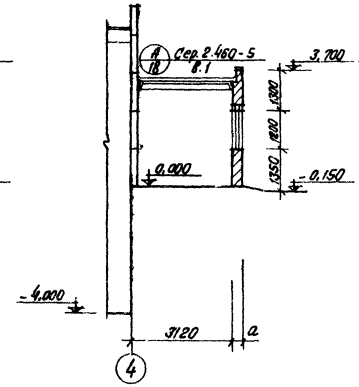

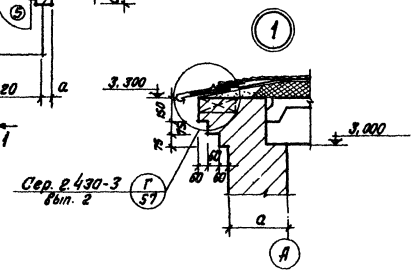

				ТП 903-2-11		АР	
Гл.инж.пр.	Думан			Установка мазутонасосная В=13,22 м³; Р=25 кгс/см²; с наземными металлическими резервуарами 2×3000 м³			
Нач.СО-1	Колетов				Лит.	Лист	Листов
Гл.инж.проекта	Бубите			Мазутонасосная		8	
Гл.констр.	Петровская				Р		
Рук.гр.	Шумкина						
Пров.	Кимане			Пристройка для хранения пожарного инвентаря планы, разрезы, фасады	Госстрой Латв. ССР ЛАТГИПРОПРСМ г. Рига		
Н.контр.	Бубите						
Гип.	Легнов						

Копир в Сучч

Формат А2

Инв.№ подл. | Подп. и дата | Взам.инв.№ | Инв.№ дубл. | Подп. и дата | Гл. спец. ТО Ельнинш | Гл. конструк. ТО Гросс | Отд. ВК Иванова | Отд. ТМ | Вентиляция

Типовой проект 903-2-11 Альбом I часть 2

Ведомость основных комплектов

Обозначение	Наименование	Примеч.
ТП 903-2-11- АР	Архитектурно-строительные решения	
ТП 903-2-11 КЖ	Конструкции железобетонные	
ТП 903-2-11 КМ	Конструкции металлические	
ТП 903-2-11 ВК	Водопровод и канализация	
ТП 903-2-11 ОВ	Отопление и вентиляция	
ТП 903-2-11 ТС	Тепловые сети	
ТП 903-2-11 КИП	Автоматизация	
ТП 903-2-11 ТМ	Тепломеханическая часть	
ТП 903-2-11 ЭЛ	Электротехническая часть	

Ведомость чертежей основного комплекта 903-2-11 „КЖ"

Форм.	Лист	Наименование	Примеч.
22г	КЖ-1	Общие данные (начало)	
"	КЖ-2	Общие данные (продолжение 1)	
"	КЖ-3	Общие данные (продолжение 2)	
"	КЖ-4	Общие данные (окончание)	
"	КЖ-5	Маркировочная схема фундаментов (вариант с кирпичными стенами)	
"	КЖ-6	Маркировочная схема фундаментов и фундаментных балок (вариант с панельными стенами)	
"	КЖ-7	Маркировочная схема фундаментов и фундаментных балок. Узлы „5", „6". Сечение „1-1" (вариант с панельными стенами)	
"	КЖ-8	Монолитные фундаменты ФА1-1а ÷ ФА1-1в (вариант с панельными стенами)	
"	КЖ-9	Монолитные фундаменты ФА1-1а; ФА1-4а; ФА1-5а (вариант с панельными стенами	
"	КЖ-10	Маркировочная схема фундаментов под пристройку для хранения пожарного инвентаря	
"	КЖ-11	Маркировочный план подземных конструкций. (вариант с кирпичными стенами)	
"	КЖ-12	Маркировочный план подземных конструкции. (вариант с панельными стенами.	
1	2	3	4
22г	КЖ-13	Подземные конструкции. Разрезы „2-2" ÷ 7-7" Сечения	
"	КЖ-14	ФОм1. Опалубка и армирование. Узел „3" Разрез „8-8"	
"	КЖ-15	Монолитный приямок ПРм1. Опалубка. Узлы „1", „2", „3" (вариант с кирпичными стенами)	
"	КЖ-16	Монолитный приямок ПРм1. Армирование (вариант с кирпичными стенами)	
"	КЖ-17	Монолитный приямок ПРм1. Сечение „7-7". Таблицы. Узлы „4", „5", „6". (вариант с кирпичными стенами)	
"	КЖ-18	Монолитный приямок ПРм1. Опалубка (вариант с панельными стенами)	
"	КЖ-19	Монолитный приямок ПРм1. Армирование (вариант с панельными стенами)	
"	КЖ-20	Монолитный приямок ПРм1. Сечения „6-6"; 7-7; 8-8". Таблицы (вариант с панельными стенами)	
"	КЖ-21	Маркировочная схема монолитных конструкций в осях „А÷Б" и „3-4" ПМ-1, ПЛМ 1. Опалубка и армирование	
"	КЖ-22	Маркировочные схемы балок и плит покрытия. ОП1, ОП2. (вариант с кирпичными стенами)	
"	КЖ-23	Маркировочные схемы колонн, балок и плит покрытия (вариант с панельными стенами)	
"	КЖ-24	Маркировочные схемы стоек фахверка, насадок и опорных столиков. (вариант с панельными стенами)	
"	КЖ-25	Маркировочные схемы стеновых панелей. (вариант с панельными стенами)	
"	КЖ-26	Фрагмент „5 ÷ 12" (вариант с панельными стенами)	

Ведомость примененных и ссылочных документов (вариант с кирпичными стенами)

Обозначение	Наименование	Примеч.
Серия 1.116-1	Блоки бетонные для стен подвала	
Серия 1.112-1	Плиты железобетонные для ленточных фундаментов	
Серия 1.462-3 в.1	Железобетонные предварительно напряженные двускатные решетчатые балки для покрытий промышленных зданий. Рабочие чертежи балок пролетом 12 и 18 м.	
Серия 1.494-24 в.1	Стаканы для крепления крышных вентиляторов, дефлекторов и зонтов.	
1	2	3
Серия 1.465.10 в.1	Комплексные железобетонные плиты покрытий одноэтажных промышленных зданий.	
Гост 22701.0-77 – ГОСТ 22701.3-77	Плиты железобетонные ребристые предварительно напряженные размерами 6×3 и для покрытий производственных зданий	
ГОСТ 8478-66	Сетки сварные для армирования железобетонных конструкций.	
Серия 2.430-3 ТДА в.3	Типовые архитектурно-строительные детали промышленных зданий с кирпичными стенами	
Серия 3.400-6	Унифицированные закладные детали сборных железобетонных конструкций инженерных сооружений промышленных предприятий.	
Серия 2.460-14 в.0	Типовые узлы покрытий промышленных зданий в местах пропуска вентиляционных шахт. Указания по применению типовых узлов.	
Серия 1.423-3 в.2	Железобетонные колонны прямоугольного сечения для одноэтажных производственных зданий. Арматурные и закладные изделия.	
Серия 1.139-1 в.2	Перемычки железобетонные сборные для стен из модульного кирпича.	
903-2-11 альбом I часть 3	Мазутонасосная. Не типовые изделия архитектурно-строительной части.	

Типовой проект разработан в соответствии с действующими нормами и правилами и предусматривает мероприятия, обеспечивающие взрывную, взрывопожарную и пожарную безопасность при эксплуатации здания.

Главный инженер проекта [подпись] /Думан/

Инв. № подл. | Подп. и дата

Изм.	Лист	№ докум.	Подп.	Дата
Гл. инж. пр.		Фалимонов	[подпись]	
Гл. инж. пр.		Думан	[подпись]	
Нач. отд.		Калетов	[подпись]	
Гл. констр.		Андриевская	[подпись]	
Рук. гр.		Шульгина	[подпись]	
Ст. инж.		Лосинов	[подпись]	
Ст. техн.		Леонова	[подпись]	
Н. контр.		Андриевская	[подпись]	
Пров.		Шульгина	[подпись]	

ТП 903-2-11 КЖ

Установка мазутоснабжения 2×3/22 м³/ч; Р=25/10 кгс/см² с наземными металлическими резервуарами 2×3000 м³

Мазутонасосная.

Лит.	Лист	Листов
Р	1	26

Общие данные (начало)

Госстрой Латв. ССР ЛАТГИПРОПРОМ г. Рига

Копировал [подпись]

Формат 82

Альбом I часть 2

Типовой проект 903-2-11

Ведомость примененных и ссылочных документов (вариант с панельными стенами)

Обозначение	Наименование	Примеч.
Серия 1.116-1	Блоки бетонные для стен подвала	
Серия 1.412-1/77 в. 1; 2; 3	Монолитные железобетонные фундаменты под типовые колонны прямоугольного сечения одноэтажных промышленных зданий	
Серия 1.410-2 в. 1	Унифицированные арматурные изделия для монолитных железобетонных конструкций	
Серия КЭ-01-58 в. 2	Сборные железобетонные перемычки	
Серия 1.139-1 в. 2	Перемычки железобетонные сборные для стен из модульного кирпича	
Серия 1.415-1 в. 1	Железобетонные фундаментные балки для стен производственных зданий с шагом колонн 6м	
Серия 1.423-3 в. 0-1; 1; 2	Железобетонные колонны прямоугольного сечения для одноэтажных производственных зданий, без мостовых кранов высотой до 9,6 м	
Шифр 460-76 в. 0,1-1; 1-2	Железобетонные фахверковые колонны прямоугольного сечения для одноэтажных производственных зданий	
Серия 1.462-3 в. 1	Железобетонные предварительно напряженные двускатные решетчатые балки для покрытий, промышленных зданий. Рабочие чертежи балок пролетом 12 и 18 м	
Серия 1.494-24 в. 1	Стаканы для крепления крышных вентиляторов, дефлекторов и зонтов	
Серия 1.465-10 в. 1	Комплексные железобетонные плиты покрытий одноэтажных промышленных зданий	
ГОСТ 22701.0-77 - ГОСТ 22701.5-77	Плиты железобетонные ребристые предварительно напряженные размерами 6х3м для покрытий производственных зданий	
Серия 3.400-5	Унифицированные закладные детали сборных железобетонных конструкций инженерных сооружений промышленных предприятий	
1	2	3

1	2	3
ГОСТ 8478-66	Сетки сварные для армирования железобетонных конструкций	
Серия 2.460-14 в. 0	Типовые узлы покрытий промышленных зданий в местах пропуска вентиляционных шахт. Указания по применению типовых узлов	
Серия 1.432-5 в. 0; в. 1;	Стеновые панели для производственных зданий с шагом колонн 6м. Материалы для проектирования панели для стен отапливаемых зданий	
Серия 1.439-1	Стальные изделия крепления панельных стен одноэтажных производственных зданий с железобетонным каркасом	
Серия 1.400-7	Стальные изделия для сопряжения сборных железобетонных конструкций одноэтажных пром. зданий	
903-2-11 альбом I часть 3	Мазутонасосная. Нетиповые изделия архитектурно-строительной части	

Сводная спецификация к чертежам железобетонных конструкций (вариант с кирпичными стенами)

Марка	Обозначение	Наименование	Кол.	Примеч.
		Мазутонасосная		
	Сборные железобетонные и бетонные			
		конструкции		
а	Серия 1.116-1	Блоки для стен подвала ФС4-8	80	0,42т
б	—"—	—"— ФС4	46	1,30т
в	Серия 1.112-1	Плиты для ленточ. фундаментов Ф16-12	2	1,20т
г	—"—	—"— Ф12-12	2	0,90т
БУ13м	Серия 1.139-1 в. 2	Перемычка БУ13м	3	0,074т
СБ4Б-1	Серия 1.494-24 в. 1	Стакан СБ4Б-1	2	0,16т
СБ10Б-1	—"—	—"— СБ10Б-1	1	0,28т
СБ7Б-1	—"—	—"— СБ7Б-1	1	0,32т
1	2	3	4	5

1	2	3	4	5
		Снеговые районы I, II / III / IV		
П1	Серия 1.465-10 в. 1 ГОСТ 22701.1-77	Плита ПГ-2Ат-Vт-6а / Плита ПГ-2Ат-Vт-7а / Плита ПГ-3Ат-Vт-10а	1	
П2	То же ГОСТ 22701.2-77	ПВ4-2Ат-Vт-6а / ПВ4-2Ат-Vт-7а / ПВ4-3Ат-Vт-10а	1	
П3	—"— ГОСТ 22701.2-77	ПВ7-2Ат-Vт-6а / ПВ7-2Ат-Vт-7а / ПВ7-3Ат-Vт-10а	1	
П4	—"— ГОСТ 22701.2-77	ПВ10-2Ат-Vт-6а / ПВ10-3Ат-Vт-7а / ПВ10-4Ат-Vт-10а	1	
П5	—"— ГОСТ 22701.1-77	ПГ-2Ат-Vт / ПГ-3Ат-Vт / ПГ-4Ат-Vт	1	
Б1	Сер. 1.462-3 в. 1 т.п. 903-2-11 КЖИ-1БДР12-2АIVа ал. I ч.3 1БДР12-3АIVа	Балка 1БДР12-2АIVа / Балка 1БДР12-3АIVа	2	4,7т
		Монолитные железобетонные и бетонные конструкции		
ПРм1	КЖ-15,16,17	Приямок ПРм1	1	
Кн1	КЖ-13,14	Канал Кн1	1	
Кн2	КЖ-13,14	—"— Кн2	1	
ФОм1	КЖ-14	Фундамент под оборудов. ФОм1	1	
		Переменные данные для t° -20°С		
ОП1	КЖ-22	Опорная подушка ОП1	4	
		для t° - 30°С, -40°С		
ОП2	КЖ-22	Опорная подушка ОП2	4	
		Стальные элементы		
МК-22	сер 2.430-3	Соедин. эл-т МК-22	6	1,0кг
МС1	серия 2.460-14 в. 0	То же МС1	20	0,4кг
Мн3	т.п. 903-2-11 ал. I ч.3 КЖИ-МН3	Закладн. эл-т МН3	1,6 пм	

Изм.	Лит.	№ докум.	Подп.	Дата
Гл.инж.пр.		Рахимонов		
Гл.инж.пр.		Думан		
Нач.отд.		Калетов		
Гл.конст.		Андриевская		
Рук.гр.		Шульгина		
Ст.инж.		Логинов		
Ст.техн.		Леонова		
Н.контр.		Андриевская		
Пров.		Шульгина		

ТП 903-2-11 КЖ

Установка мазутоснабжения Q=13,22 м³/ч, P=25,10 кгс/см², с наземными металлическими резервуарами 2×3000 м³

Мазутонасосная	Лит.	Лист	Листов
	Р	2	26

Общие данные (продолжение 1)

Госстрой Латв. ССР ЛАТГИПРОПРОМ г. Рига

Инв. № подл. | Подп. и дата

Копиров. Фор.

Формат 22

Типовой проект 903-2-11 Альбом I часть 2

Сводная спецификация к чертежам железобетонных конструкций (вариант с панельными стенами)

Марка	Обозначение	Наименование	Кол.	Примеч.
		Мазутонасосная		
	Сборные железобетонные и бетонные конструкции			
а	Серия 1.116-1	Блоки стен подвала ФС4	4	1,3т
б	То же	То же ФС4-8	8	0,42т
в	—"—	—"— ФСН-4	4	0,31т
БФ1	Серия 1.415-1 в.1	Фундамент. балка ФБ6-14	1	1,3т
БФ2	То же	То же ФБ6-18	2	1,5т
БФ5	—"—	—"— ФБ6-43	1	0,6т
БФ6	—"—	—"— ФБ6-13	1	1,4т
БФ7	—"—	—"— ФБ6-3	1	1,2т
БФ3	Сер 1.139-1 в.2	Перемычка БУ-24М	1	0,29т
БФ4	То же	То же БУ-24М + Б-24М	1+1	0,29т / 0,14т
		Снеговые районы I, II / III / IV		
П1	Серия 1.465-10 в.1 ТП 903-2-11 ал I ч.3 кжи- ПГ-2АтVТа; ПГ-2АтVТб; ПГ-3АтVТа; ПГ-3АтVТб; ПГ-4АтVТа	Плита ПГ-2АтVТа -6я; Плита ПГ-2АтVТа -7я; Плита ПГ-3АтVТа -10я	3	
П2		ПГ-2АтVТб -6я; ПГ-2АтVТб -7я; ПГ-3АтVТб -10я	1	
П3		ПГ-2АтVТб; ПГ-3АтVТб; ПГ-4АтVТа	1	
П4	1.465-10 в.1. ТП 903-2-11 ал I ч.3 кжи- ПВ-2АтVТа; ПВ-3АтVТа	ПВ4-2АтVТа -6я; ПВ4-2АтVТа -7я; ПВ4-3АтVТа -10я	2	
П5	1.465-10 в.1 т.п. 903-2-11 ал I ч.3 кжи- ПВ10-2АтVТа; ПВ10-3АтVТа; ПВ10-4АтVТа	ПВ10-2АтVТа -6я; ПВ10-3АтVТа -7я; ПВ10-4АтVТа -10я	1	
П6	1.465-10 в.1 т.п. 903-2-11 ал I ч.3 кжи- ПВ7-2АтVТа; ПВ7-3АтVТа	ПВ7-2АтVТа -6я; ПВ7-2АтVТа -7я; ПВ7-3АтVТа -10я	1	
П7	1.465-10 в.1 ГОСТ 22701.0-77 - ГОСТ 22701.5-77	ПГ-2АтVТ -6я; ПГ-2АтVТ -7я; ПГ-3АтVТ -10я	2	
Б1	1.462-3 в.1 т.п. 903-2-11 ал I ч.3 кжи- 1БДР12-2АIVб; 1БДР12-3АIVа	Балка 1БДР12-2АIVб; Балка 1БДР12-3АIVа	3	4,7т
Б2	1.462-3 в.1 т.п. 903-2-11 ал I ч.3 кжи- 1БДР12-1АIVа; 1БДР12-2АIVа	1БДР12-1АIVа; 1БДР12-2АIVа	1	4,7т
1	2	3	4	5

1	2	3	4	5
		Снеговые районы I; II; III; IV		
		Ветровые районы I, II / III / IV		
К1	сер. 1.423-3 т.п. 903-2-11 ал I ч.3 кжи- К36-2б; К36-3б; К36-4б	Колонна К36-2б; Колонна К36-3б; Колонна К36-4б	2	1,0т
К2	кжи- К36-2б; К36-3б; К36-4б	К36-2б; К36-3б; К36-4б	2	1,0т
К3	кжи- К36-2г; К36-3г; К36-4г	К36-2г; К36-3г; К36-4г	1	1,0т
К4	кжи- К36-2а; К36-3а; К36-4а	К36-2а; К36-3а; К36-4а	1	1,0т
К5	кжи- К36-2е; К36-3е; К36-4е	К36-2е; К36-3е; К36-4е	1	1,0т
К6	кжи- К36-2д; К36-3д; К36-4д	К36-2д; К36-3д; К36-4д	1	1,0т
К7	кжи- КФ5-1А; КФ5-2А	КФ5-1А; КФ5-2А	2	1,1т
СБ4Б-1	Серия 1.484-24 в.1	Стакан СБ4Б-1	2	0,16т
СБ7Б-1	То же	То же СБ7Б-1	1	0,32т
СБ10Б-1	—"—	—"— СБ10Б-1	1	0,28т
ПС1	Серия 1.432-5 в.0,1	Стеновая панель ПСЛ20/1,2х6,0 -112	7	1,9т
ПС2	Сер. 1.432-5 в.0,1 т.п. 903-2-11 Альб. I ч.3 кжи- ПСЛ20/1,2х6 -212а; ПСЛ20/1,2х6 -112а	—"— ПСЛ20/1,2х6 -112а + Блок БЛ-24	1/1	1,9т / 0,06т
ПС3	сер 1.432-5 в.0,1	—"— ПСЛ/1,2х6 -212	3	1,9т
ПС3а	ТП 903-2-11 Альб. I ч.3 кжи- ПСЛ20/1,2х6 -212а; ПСЛ20/1,2х6 -112а	—"— ПСЛ20/1,2х6 -212а	1	1,9т
ПС4	ТП 903-2-11 Альб. I ч.3 кжи- ПСЛ20/1,2х6 -212б; ПСЛ20/1,2х6 -211а	—"— ПСЛ20/1,2х6 -211а	1	1,9т
ПС5	сер. 1.432-5 в.0,1	—"— ПСЛ20/0,9х6 -421	3	1,4т
ПС6	То же	—"— ПСЛ20/1,2х6 -212 + Блок БЛ-24	1/1	1,9т / 0,06т
ПС6а	То же, что для ПС-2 сер. 1.432-5 в.0,1	—"— ПСЛ20/1,2х6 -212а + Блок БЛ24	1/1	1,9т / 0,06т
ПС6б	То же, что для ПС-4 сер. 1.432-5 в.0,1	—"— ПСЛ20/1,2х6 -212б + блок БЛ24	1/1	1,9т / 0,06т
ПС7	То же, что для ПС-3а	—"— ПСЛ20/1,2х6 -112а	2	1,9
ПС8	То же	—"— ПСЛ20/0,9х6,0 -111	4	1,4т
ПС9	—"—	—"— ПК-1	6	1,2т
ПС10	—"—	—"— ПСЛ20/0,9х6,0 -521	3	1,4т
ПС11	—"—	Блок БЛ-6	4	0,5т
ПС12	—"—	То же БЛ-24	4	0,06т

1	2	3	4	5
	Монолитные железобетонные и бетонные конструкции			
Фм1	КЖ-9	Фундамент ФА1-1в	1	
Фм2	КЖ-8	—"— ФА1-1а	1	
Фм3	КЖ-9	—"— ФА1-5а	1	
Фм4	КЖ-8	—"— ФА1-1б	1	
Фм5	КЖ-8	—"— ФА1-1г	1	
Фм6	КЖ-8	—"— ФА1-1в	1	
Фм7	КЖ-9	—"— ФА1-4а	1	
ФОм1	КЖ-14	Фундамент под оборудов. ФОм1	1	
ПРм1	КЖ-18,19,20	Приямок ПРм1	1	
Кн1	КЖ 13,14	Канал Кн1	1	
Кн2	КЖ-13,14	—"— Кн2	1	
	Стальные конструкции			
СФ-1а	ТП 903-2-11 ал I ч.3 кжи СФ-1а	Стойка фахверковая СФ-1а	4	
НУ-3	1.439-1	Насадка НУ-3	4	49,9кг
НС-1	То же	То же НС-1	2	19,2кг
ТК	1.439-1	Опорный столик ТК-2	9	17,5кг
РК	То же	То же РК-2	2	14,7кг
У-1	1.439-1	Соединит. элемент У-1	4	
МС-2	ТП 903-2-11 ал I ч.3 кжи- МС-2 - МС3	—"— МС-2	16	
МС-3		—"— МС-3	16	
1	2	3	4	5

(продолжение см на л кж-4)

Изм.	Лист	№ докум.	Подп.	Дата
Гл. инж. пр.	Фолимонов			
Гл. инж. пр.	Думан			
Нач. отд.	Калетов			
Гл. констр.	Андриевская			
Рук. гр.	Шульгина			
Ст. инж.	Логинов			
Ст. тех.	Леонова			
Н. контр.	Андриевская			
Пров.	Шульгина			

Копиров Фадр.

ТП 903-2-11 КЖ

Установка мазутоснабжения Q=13/22 м³/ч, P=25/10 кгс/см² с наземными металлическими резервуарами 2х3000 м³

Мазутонасосная	Лит	Лист	Листов
	Р	3	26

Общие данные (продолжение 2)

Госстрой Латв ССР ЛАТГИПРОПРОМ г. Рига

Формат 22

Инв. № подл. | Подп. и дата

Типовой проект 903-2-11 Альбом I часть 2

Сводная спецификация к чертежам железобетонных конструкций (вариант с панельными стенами) (продолжение)

1	2	3		4	5
МН3	ТП 903-2-11 ал. I ч 3 КЖИ-МН3	Закладной эл-т	МН3	1,6 п.м	
ММ8	Серия 1.400-7	—"—	ММ8	2	3,6 кг
ММ23	То же	—"—	ММ23	2	4,2 кг
ММ24	—"—	—"—	ММ24	2	4,2 кг
ММ51	—"—	—"—	ММ51	6	1,4 кг
Т1	Серия 1.439-1	Соединит. эл-т	Т1	15	0,5 кг
Т2	То же	То же	Т2	16	0,5 кг
Т5	—"—	—"—	Т5	29	0,6 кг
Т9	—"—	—"—	Т9	13	0,6 кг
Т10	—"—	—"—	Т10	12	1,3 кг
Т14	—"—	—"—	Т14	9	0,2 кг
Т15	—"—	—"—	Т15	4	0,3 кг
Т18	—"—	—"—	Т18	11	0,5 кг
Т23	—"—	—"—	Т23	12	1,9 кг
Т26	—"—	—"—	Т26	18	0,4 кг
МС1	Серия 2.460-14 в.0	—"—	МС1	20	0,4 кг
НМС-1	КЖ-23	—"—	НМС1	2	22,0 кг

Сводная спецификация к чертежам железобетонных конструкций

Марка	Обозначение	Наименование	Кол.	примеч.
	Пристройка для хранения пожарного инвентаря			
	Сборные железобетонные и бетонные конструкции			
БФ8	серия 1.415-1 в.1	Фундамент балка ФБ6-12	1	1,5т
БФ9	Серия КЭ-01-58 в.2	Перемычка БПЗ-1	2	0,8т
СБЧА-1	Серия 1.494-24 в.1	Стакан СБЧА-1	1	0,15т
		Снеговые районы: I, II / III / IV		
П2	Серия 1.465-10 в.1 ГОСТ 22701.2-77	Плита ПВЧ-2Ат-V т-6я / Плита ПВЧ-2Ат-V т-7я / Плита ПВЧ-2Ат-V т-10я	1	
	Монолитные бетонные конструкции			
Фм8	КЖ-6	Фундамент Фм8	2	

1. За относительную отметку 0.000 принята отметка чистого пола здания мазутонасосной, которая соответствует абсолютной отметке ▭ по генплану.
2. Монтаж сборных железобетонных конструкций выполнять согласно указаниям пояснительных записок примененных серий, а также требования и СНиП III-16-73, СНиП III-А.11-70.

Условные обозначения

1. Ссылка на узел в чертежах той же марки

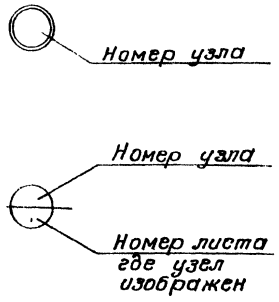

2. Ссылка на узлы по стандартам и типовым чертежам

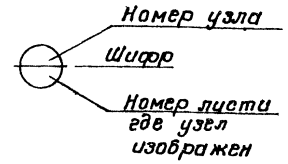

Изм.	Лит.	№ докум.	Подп.	Дата
Гл.инж.инд.		Фалимонов		
Гл.инж.пр.		Думан		
Нач.отд.		Калетов		
Гл.конст.		Андриевская		
Рук.гр.		Шульгина		
Ст.инж.		Логинов		
Ст.техн.		Леонова		
Н.контр.		Андриевская		
Пров.		Шульгина		

ТП 903-2-11 КЖ

Установка мазутоснабжения Q=19/22 м³/ч, P=25/10 кгс/см² с наземными металлическими резервуарами 2×3000 м³

Мазутонасосная

Лит	Лист	Листов
Р	4	26

Общие данные (окончание)

Госстрой Латв. ССР ЛАТГИПРОПРОМ г. Рига

Инв.№ подл. | Подп. и дата

Копиров: Фарф. Формат 22

Типовой проект 903-2-11 Альбом I часть 2

Согласовано: Инв. № подл. | Подп. и дата | Взам. инв. №

Маркировочная схема фундаментов

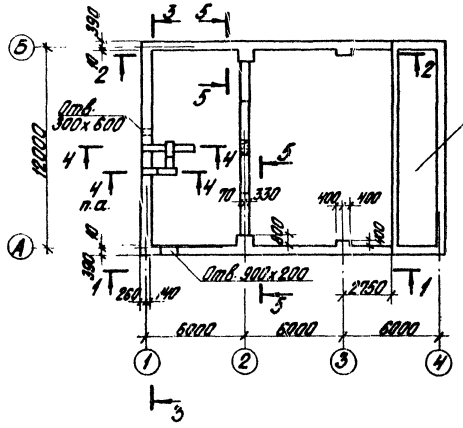

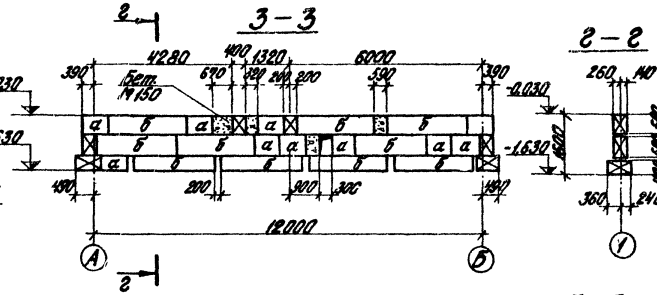

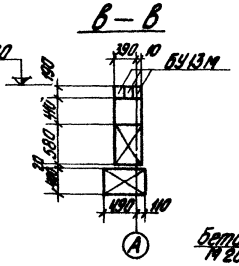

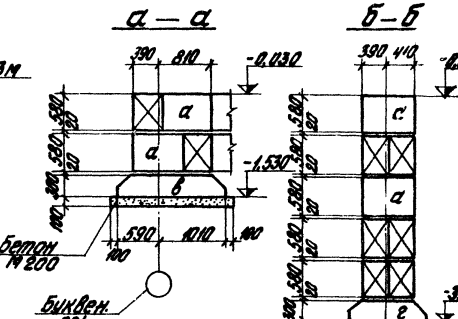

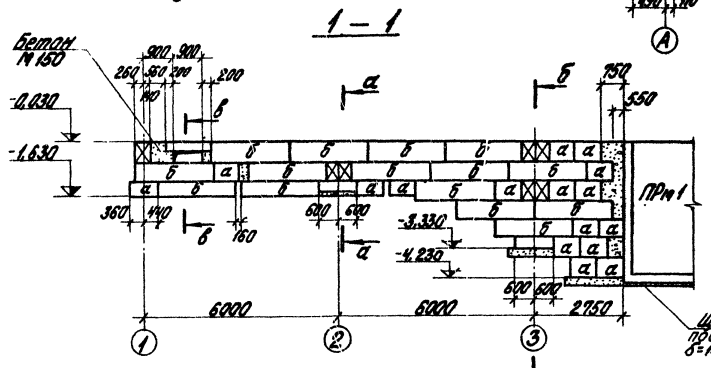

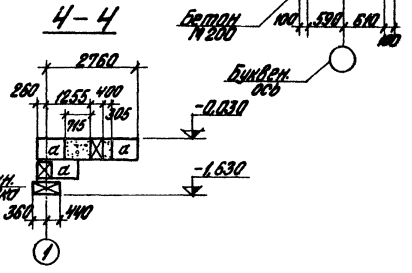

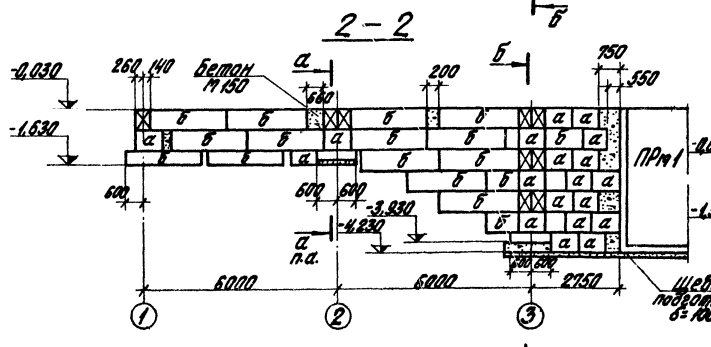

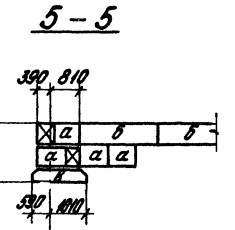

Спецификация элементов к маркировочной схеме расположенной на данном листе

Марка	Обозначение	Наименование	Кол.	Примеч.
а	Серия 1.116-1	Блоки для стен подвала ФС4-8	80	0,42 т
б	——— " ———	——— " ——— ФС4	46	1,30 т
в	Серия 1.112-1	Плиты для ленточн. фунд. ФЛ16-12	2	4,20 т
г	——— " ———	——— " ——— ФЛ12-12	2	0,97 т
БУ13м	Серия 1.139-1 в.2	Перемычка БУ13м	3	0,074 т
		Монолитн. заделки Бет. М200	1,42	м³
		——— " ——— Бет. М150	3,07	м³
ПРм 1	КЖ-15, 16, 17	Прямок монолитн. ПРм 1	1	

1. Под сборные фундаменты выполняются выравнивание дна котлована с поверхностным уплотнением основания.
2. Обратную засыпку фундаментов производить грунтом без включения строительного мусора и растительного грунта с уплотнением слоями не более 200 мм до γск = 1,6 т/м³.
3. Фундаментные блоки укладывать на цементном растворе М50.
4. Под монолитные фундаментные плиты выполнить щебеночную подготовку толщиной 100 мм.
5. Фундаменты рассчитаны для следующих климатологических условий:
   а) расчетная зимняя t° воздуха -30°С;
   б) I район по толщине снегового покрова
   в) – II район по скоростному напору ветра.
6. Перемычки БУ13м перед установкой обмазать горячей битумной мастикой за 2 раза по грунтовке.

| | | |

Маркировочная схема фундаментов и фундаментных балок

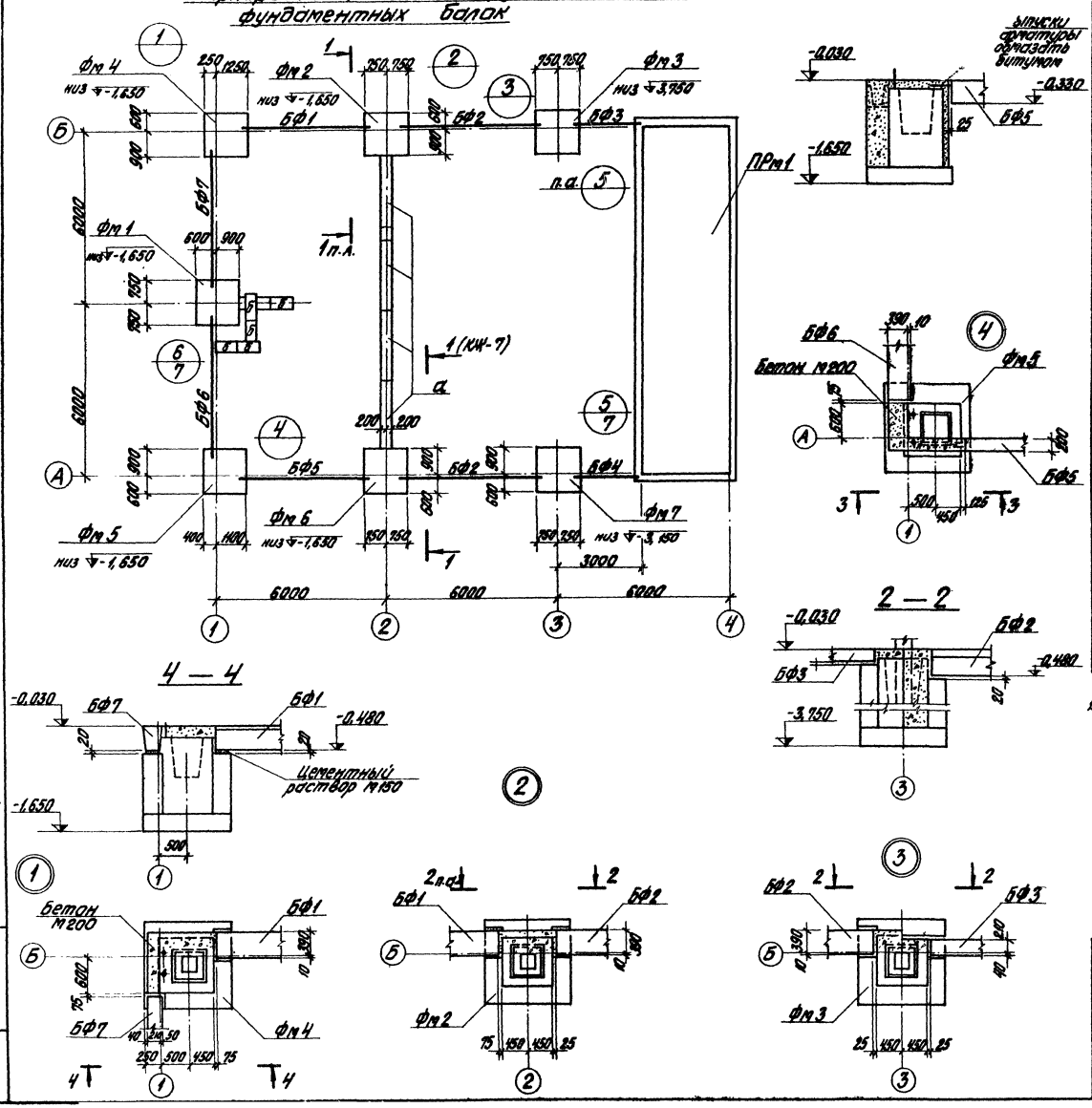

Спецификация элементов к маркировочной схеме расположенной на данном листе

Марка	Обозначение	Наименование	Кол.	Примеч.
Фм 1	КЖ-9	Фундамент ФА1-1а	1	
Фм 2	КЖ-8	—"— ФА1-1а	1	
Фм 3	КЖ-9	—"— ФА1-5а	1	
Фм 4	КЖ-8	—"— ФА1-1б	1	
Фм 5	КЖ-8	—"— ФА1-1г	1	
Фм 6	КЖ-8	—"— ФА1-1в	1	
Фм 7	КЖ-9	—"— ФА1-4а	1	
		Монолитн. заделки бет. М150	2,09	м³
ПРм 1	КЖ-18, 19, 20	Приямок ПРм 1	1	
БФ1	1.415-1 в.1	Фундаментн. балка ФБ6-14	1	1,3т
БФ2	—"—	—"— ФБ6-12	2	1,5т
БФ5	—"—	—"— ФБ6-43	1	0,6т
БФ6	—"—	—"— ФБ6-13	1	1,4т
БФ7	—"—	—"— ФБ6-3	1	1,2т
БФ3	1.139-1 в.2	Перемычка БУ-24м	1	0,29т
БФ4	—"—	—"— БУ-24м + Б-24м	1+1	0,29т / 0,14т
а	1.116-1	Блоки стен подвала ФС4	4	1,3т
б	—"—	—"— ФС4-8	9	0,42т
в	—"—	—"— ФС4-4	4	0,31т
		Монолитн. заделки бет. М100	0,52	м³

1. Примечания см. на листе КЖ-7.

Изм.	Лист	№ докум.	Подп.	Дата
Гл. инж. пр.		Думан		
Нач. отд.		Калетов		
Гл. констр.		Андреевская		
Рук. гр.		Шульгина		
Ст. инж.		Логинов		
Ст. техн.		Леонова		
Н. контр.		Андреевская		
Пров.		Шульгина		

ТП 903-2-11 КЖ

Установка мазутоснабжения Q=13/22 м³/ч, P=25/10 кгс/м² с наземными металлическими резервуарами 2×3000 м³

Мазутонасосная

Лит.	Лист	Листов
Р	6	

Маркировочная схема фундаментов и фундаментных балок (вариант с маленькими стенами)

Госстрой Латв. ССР ЛАТГИПРОПРОМ г. Рига

Копировал Бронина

Формат 22 г

Типовой проект 903-2-11 Альбом I часть 2

Инв. № подл. | Подп. и дата

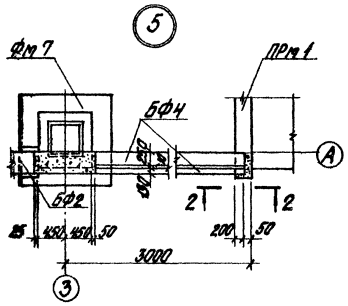

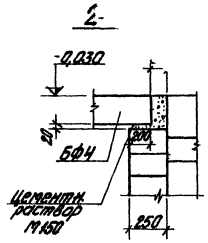

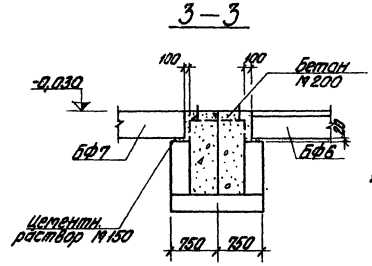

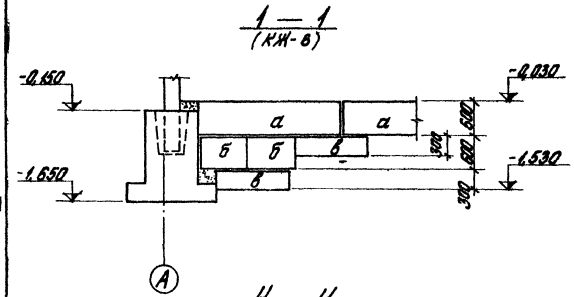

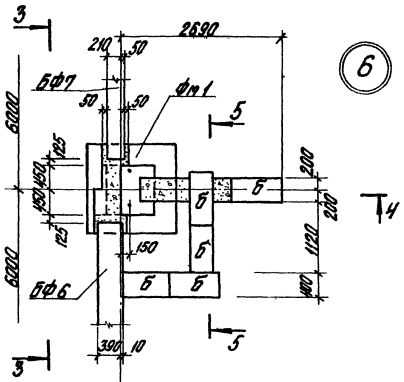

Расчетная схема фундаментов

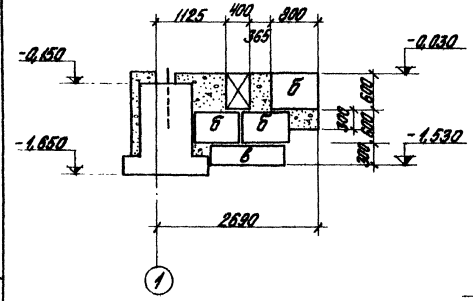

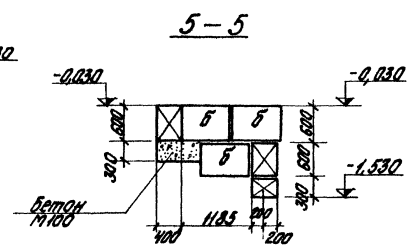

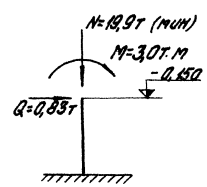

1. Под сборные фундаменты выполняется выравнивание дна котлована с поверхностным уплотнением основания.
   Под монолитные фундаменты выполнить щебеночную подготовку толщиной 100 мм, превышающую габарит подошвы фундамента на 100 мм в каждую сторону.
2. Фундаментные балки укладывать на цементный раствор М150 толщиной 20 мм. Зазоры между торцами балок и фундаментами заделать бетоном М150.
3. Обратную засыпку фундаментов производить грунтом без включения строительного мусора и растительного грунта с уплотнением слоями не более 200 мм до $\gamma_{ск} = 1.6$ т/м³.
4. Фундаментные блоки укладывать на цементном растворе М50.
5. Фундаменты рассчитаны для следующих климатологических условий:
   а) расчетная зимняя температура наружного воздуха -30°С
   б) I район по толщине снегового покрова
   в) II район по скоростному напору ветра.
6. Перемычки перед установкой обмазать горячей битумной мастикой за 2 раза по огрунтовке.

Типовой проект 903-2-11 Альбом I часть 2

Инв. № подл. | Подпись и дата | Взам. инв. №

					ТП 903-2-11	КЖ	
Изм.	Лист	№ докум.	Подп.	Дата			
Гл. инж. пр.	Дурнов				Установка мазутонасосная Q=0,83 м³/ч P=85 кгс/см² с мазутными (металлическими) резервуарами 2×3000 м³		
Нач. отд.	Котелов						
Гл. констр.	Андреевский						
Рук. гр.	Шульгина				Мазутонасосная	Лит. Р	Лист 7	Листов
Ст. инж.	Логинов						
Ст. техн.	Дронова				Конструктивная схема фундаментов и фундаментных балок. Узлы 3—3 (сечение 1-1, сборный с монолитным стыком)	Госстрой Латв. ССР ЛАТГИПРОПРОМ г. Рига	
Н. контр.	Апалинская						
Проф.	Шульгина						

Копировал Фролова

Формат 22 г

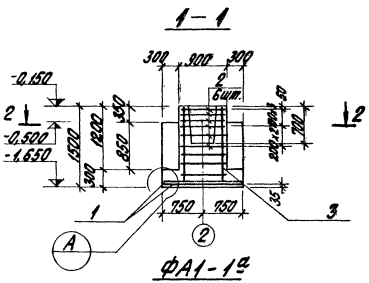

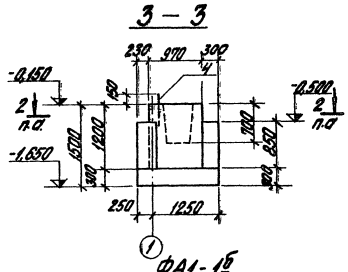

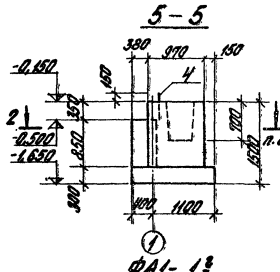

Позиция	Обозначение	Наименование	Кол. на испол.				Примеч.
		Сборочные единицы и детали					
1	1.410-2 в.1	Сетка армат. С10-14х15	2	2	2	2	
2	1.412-1/77-8.3-020	" СА-8АI	6	6	6	6	
3	1.412-1/77-8.3-100	" СИ12АII-6х15	2	2	2	2	
4	7798-03-2.14 Хжи-МН2 Мк15 ал.I ч.3	Закладной эл-т МН2	–	2	–	2	
		Материалы					
		Бетон М150	1,11	1,15	1,59	1,66	м³

Марка эл-та	ФА1-1а	ФА1-1б	ФА1-1в	ФА1-1г
Марка бетона	М150	М150	М150	М150
Объем бетона, м³	1,11	1,15	1,59	1,66
Расход цемента, кг	222	230	318	332

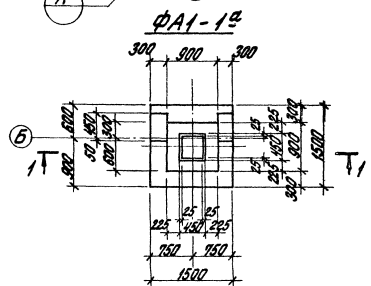

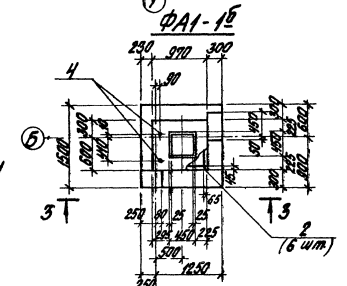

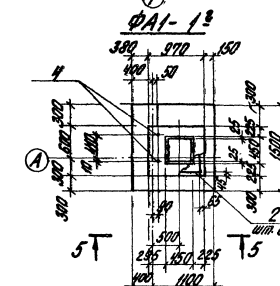

Выборка стали на один элемент, кг

Марка эл-та	Арматурные изделия: Арматурная сталь ГОСТ 5781-75, Класс АI, ф мм: 6	8	Итого	Класс АII, ф мм: 10	12	Итого	Закладные изделия: Сталь круглая ГОСТ 2590-71, ф мм: 20		Всего
ФА1-1а	2,0	17,8	19,8	14,3	10,4	24,7	–		44,5
ФА1-1б	2,0	17,8	19,8	14,3	10,4	24,7	4,2		48,7
ФА1-1в	2,0	17,8	19,8	14,3	10,4	24,7			44,5
ФА1-1г	2,0	17,8	19,8	14,3	10,4	24,7	4,2		48,7

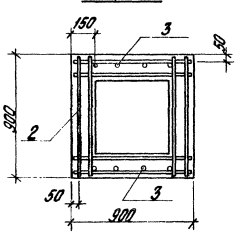

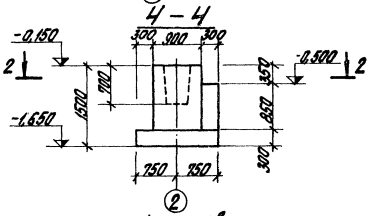

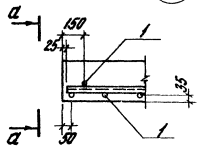

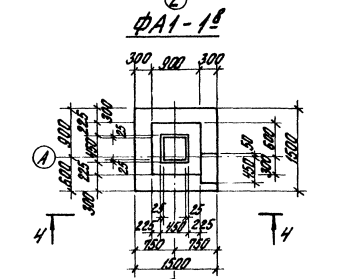

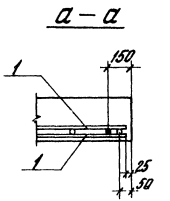

Схема раскладки сеток подошвы ФА1-1а; ФА1-1б; ФА1-1в; ФА1-1г

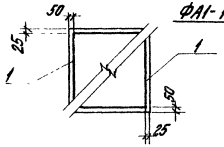

1. Фундаменты разработаны по серии 1.412-1/77. Все указания по производству работ, изготовлению сеток и каркасов принимать в соответствии с указанной серией.

Изм.	Лист	№ докум.	Подп.	Дата	ТП 903-2-11 КЖ
Гл. инж. пр.		Думан			Установка мазутонасосная с 4 РВС-700 м³ с понтонами и с 2 РВС-2000 м³ с плавающими крышами
Нач. отд.		Калетов			
Гл. констр.		Ананьев			Мазутонасосная
Рук. гр.		Шишкин			Лит. Р; Лист 8; Листов
Ст. инж.		Крейнов			
Ст. техн.		Леонов			Конструктивные элементы ФА1-1а ÷ ФА1-1г (фундаменты с понтонными сетками)
Н. контр.		Ананьев			Госстрой Латв ССР ЛАТГИПРОПРОМ г. Рига
Гип		Шишкин			

Копировал Бранчко

Формат 22 г

Типовой проект 903-2-11 Альбом I часть 2

Инв. № подл. | Подп. и дата | Взам. инв. №

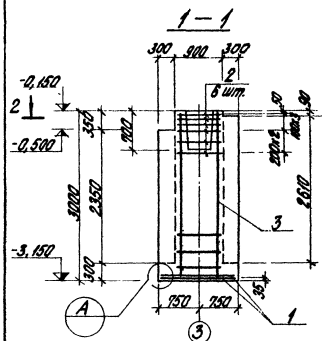

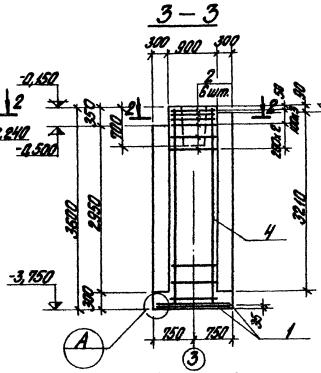

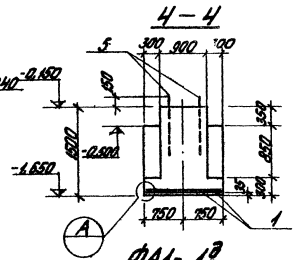

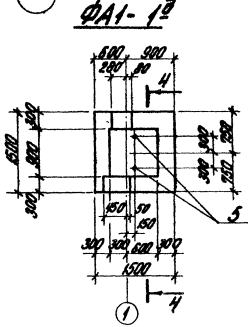

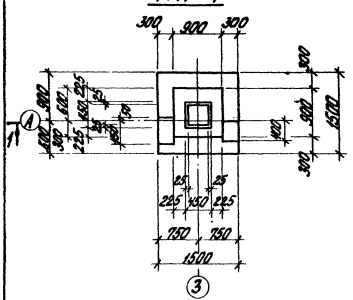

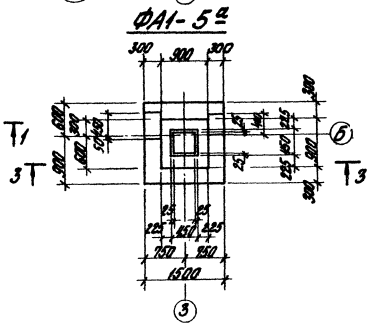

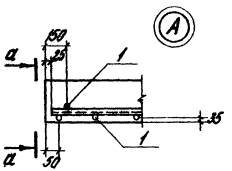

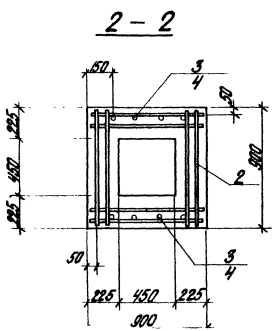

Схема раскладки сеток подошвы ФА1-1а; ФА1-4а; ФА1-5а

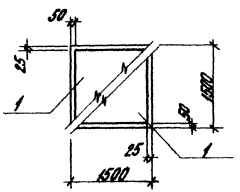

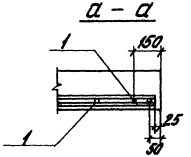

Позиция	Обозначение	Наименование	Кол. на испол.			Примеч.
		Сборочные единицы и детали				
1	1.410-2 в.1	Сетка арматурная СА-III Ø16	2	2	2	
2	1.412-1/77 в.3	— " — СА-III А1	6	6	—	
3	— " —	— " — IC12A1-5х36	2	—	—	
4	— " —	— " — IC12A1-5х36	—	2	—	
5	тип 903-2-11 вып.1 ч.3	КМ1-М16 Закладн. эл-т МН5	—	—	2	
		Материалы				
		Бетон М150	3,43	4,0	1,81	м³

Позиция	Лит.		
Полист	ФА1-4а	ФА1-5а	ФА1-1а

Выборка стали на один элемент, кг

Марка эл-та	Арматурные изделия: арматурная сталь Ст3пс-5 класс А II Ø мм 6	8	Итого	Ст3пс-5 класс А III Ø мм 10	12	Итого	Закладные изделия: сталь марки Ст3кп ГОСТ 2590-71 Ø мм 24			Всего
ФА1-4а	2,0	18,4	20,4	14,3	21,0	35,3	—			55,7
ФА1-5а	2,0	19,0	21,0	14,3	25,5	39,8	—			60,8
ФА1-1а	2,0	—	2,0	14,3	—	14,3	8,2			24,5

1. См. примечание на листе КЖ-8.

| | | | |

Альбом I часть 2

Типовой проект 903-2-11

Маркировочный план фундаментов (вариант с кирпичными стенами)

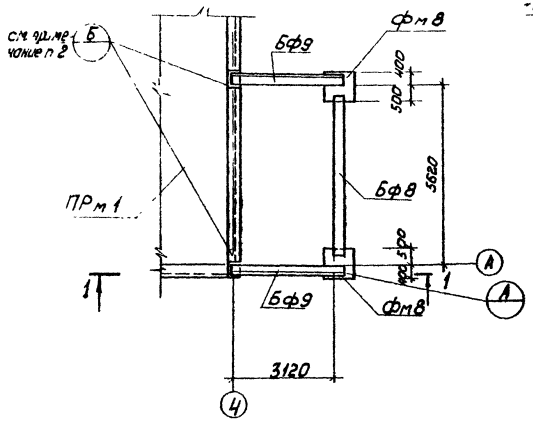

1 — 1

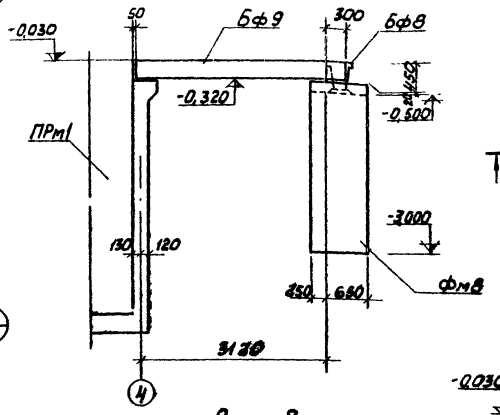

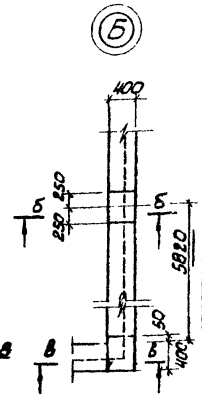

Маркировочный план фундаментов (вариант с панельными стенами)

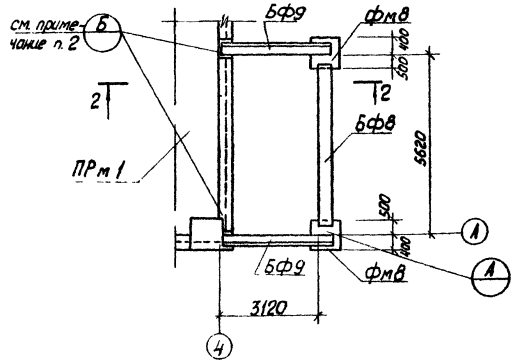

2 — 2

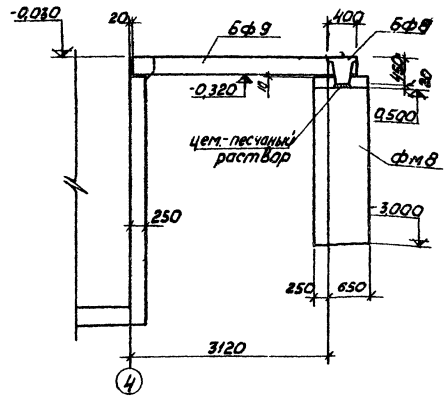

Б — Б

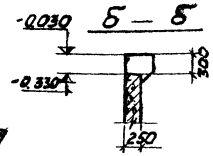

В — В

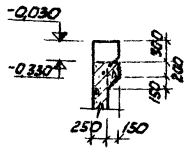

а — а

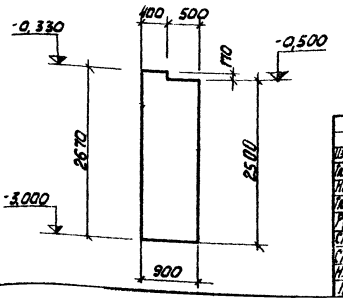

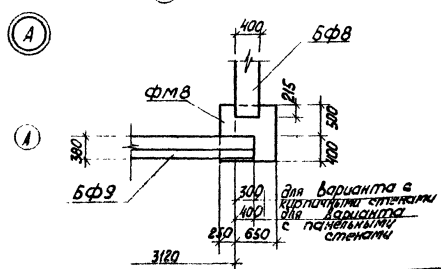

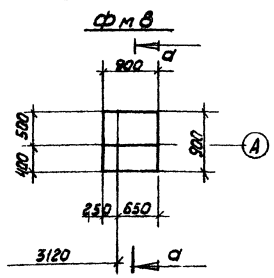

Спецификация элементов к маркировочным схемам расположенным на данном листе.

Марка	Обозначение	Наименование	Кол.	Примеч.
Фм8	КЖ-10	фундамент Фм8	2	
			1	
Бф8	1.415-1 В 1	фундамент. балка ФБ6-12	1	1,5 Т
Бф9	КЭ-01-58 В.2	Перемычка БЛ3-1	2	0,8 Т

Форм.	Зона	Поз.	Обозначение	Наименование	Кол.	Примеч.
				Фм8		
				Материалы		
				Бетон М 150	2,08	м³

1. Перемычки перед установкой обмазать горячей битумной мастикой за 2 раза.
2. Уступы для опирания балок предусмотреть при возведении монолитного приямка ПРм1.

Изм.	Лист	№ докум.	Подп.	Дата	ТП 903-2-11 КЖ
Гл. инж. пр.		Думан			Установка мазутоснабжения Q=13,1 г/м³/ч; P=25/10 кгс/см² с наземными металлическими резервуарами 2×3000 м³
Нач. отд.		Халетов			
Гл. констр.		Андриевская			Мазутонасосная — Лит. Р, Лист 10, Листов
Рук. гр.		Шульгина			
Ст. инж.		Лагинов			
Ст. техн.		Леонова			Маркировочная схема фундаментов под пристройку для хранения пожарного инвентаря
Н. контр.		Андриевская			Госстрой ЛатвССР ЛАТГИПРОПРОМ г. Рига
Пров.		Шульгина			

Копировал Киселева формат 22г

Инв. № подл. | Подп. и дата

Типовой проект 903-2-11 Альбом I часть 2

Маркированный план подземных конструкций

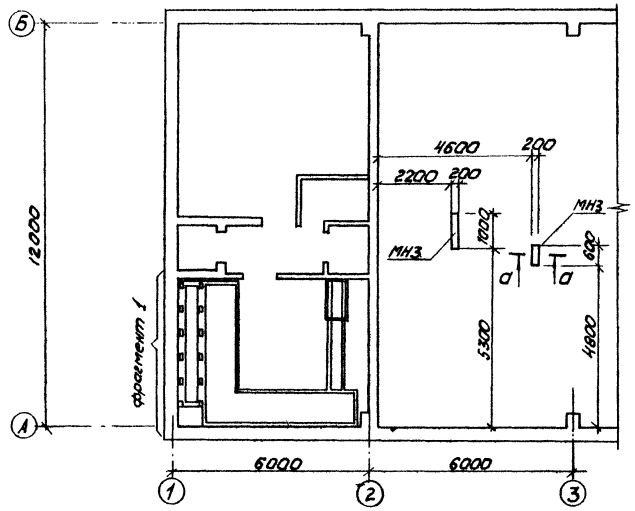

1 — 1

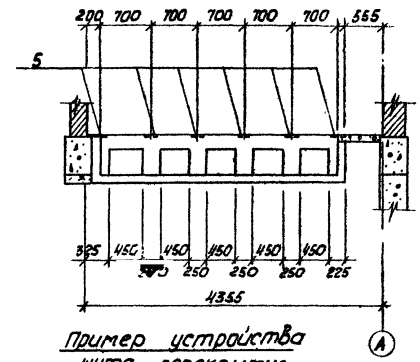

Пример устройства щита перекрытия

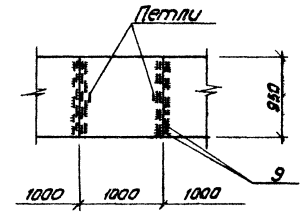

фрагмент 1

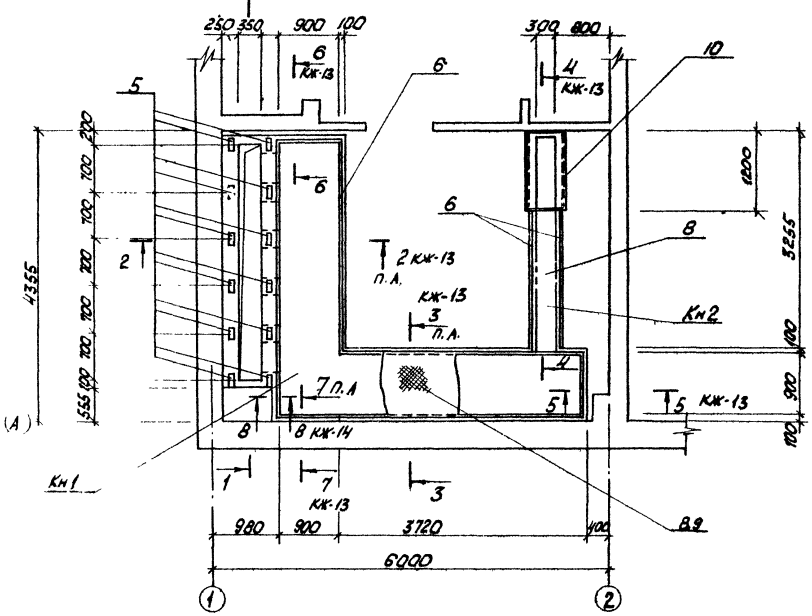

а — а

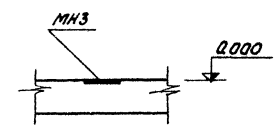

Спецификация элементов к маркировочным схемам расположенным на листе

Марка	Обозначение	Наименование	Кол.	Примеч.
Кн1	КЖ-11,13	Канал Кн1	1	
Кн2	КЖ-11,13	Кн2	1	
МН3	ТП 903-2-11 Ал.I ч.3 КЖИ-МН3	Закладной элемент	16 п.м.	

Формат	Зона	Поз.	Обозначение	Наименование	К-во на		Исп.	Примечание
			Сборочные единицы и детали					
		1	ГОСТ 8478-66	Сетка арм. 2300/1500/13/14 / 100	13,6 п.м.			согнуть см. л. КЖ-14
		2	ГОСТ 8478-66	— " — 850/1300/13/14 / 1700	3,7 п.м.			
		3	ГОСТ 8478-66	— " — 1300/2300/13/13 / 2300х1050	4			
		4	ГОСТ 8478-66	— " — 1000/1000/13/13 / 2300х400	3	2		
		13	ГОСТ 8478-66	— " — 2300/1300/13/14 / 1700			4,55 п.м.	согнуть см. л. КЖ-14
		11,15	КЖ-14 комплект	Стержни одиночные	Х			
		14	КЖ-14 комплект	То же			Х	
		12	ТП 903-2-11 Ал.I ч.3 КЖИ-С-19	Сетка арм. С-19	3			
		6	ТП 903-2-11 Ал.I ч.3 КЖИ-МН8	Закладн. элемент МН8	17,6 п.м.	4,1 п.м.		
		7	ТП 903-2-11 Ал.I ч.3 КЖИ-МН9	— " — МН9	30,5 п.м.			
		10	ТП 903-2-11 Ал.I ч.3 КЖИ-МН10	— " — МН10		1		
		5	Сер. 3.400-6	— " — МН3-2	12			
		9	ГОСТ 103-76	Сталь полосов. -60х6 с=880	11			
		8	ГОСТ 8568-77	Сталь рифлен. -Б=5	7,7 м²	0,8 м²		
				Материалы				
				Бетон М 200	2,81	0,37	1,84	м³

Марка	Кн1	Кн2	ф0м-1
Материал			

Согласовано: Зл. отд. 13.11 — Инженер Фомин — Гл. спец. проект

Инв. № подл. | Подп. и дата | Взам. инв. № | Инв. № дубл. | Подп. и дата

Изм.	Кол.	№ докум.	Подп.	Дата
Гл. инж. пр.		Дымов		
Нач. отд.		Колетов		
Гл. констр.		Мариевская		
Рук. гр.		Шульгина		
Ст. инж.		Логинов		
Ст. техн.		Левчик		
Н. контр.		Мариевская		
Пров.		Шульгина		

ТП 903-2-11 КЖ-

Установка мазутонасосная Q=13,22 м³/ч, P=25 кгс/см², с наземными металлическими резервуарами V=2×3000 м³

Мазутонасосная

Лит.	Лист	Листов
Р	11	

Маркировочный план подземных конструкций. (Вариант с кирпичными стенами).

Госстрой Латв. ССР ЛАТГИПРОПРОМ г. Рига

Копировал Киселева Формат 22 г

Типовой проект 903-2-11 Альбом I часть 2

Маркировочный план подземных конструкций

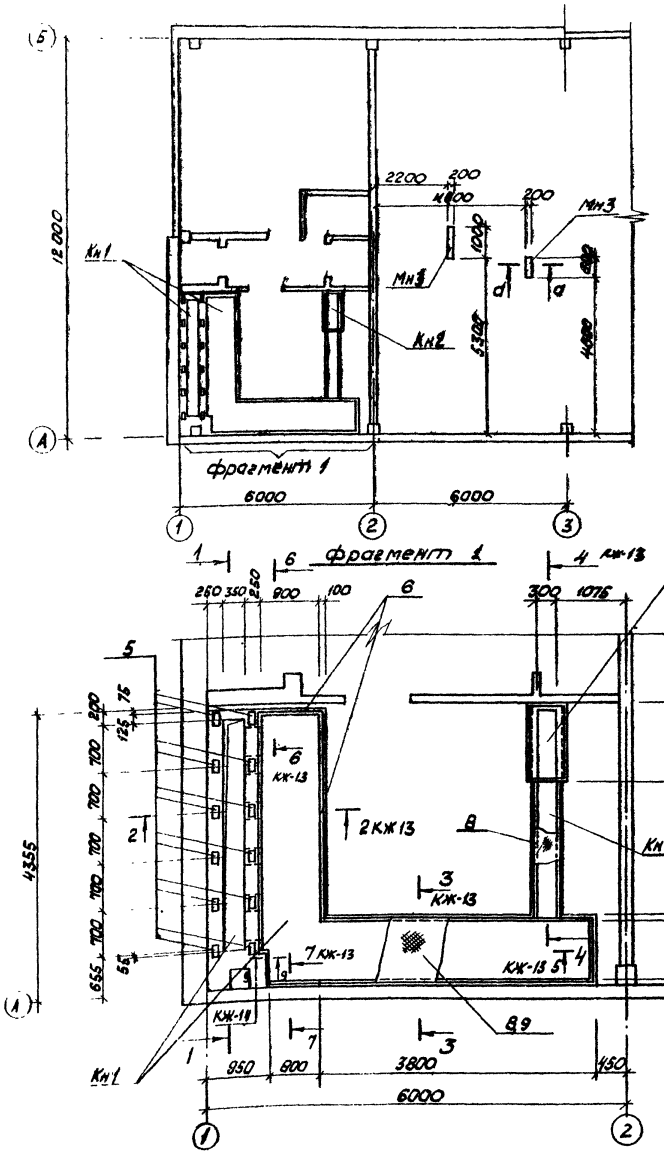

1 — 1

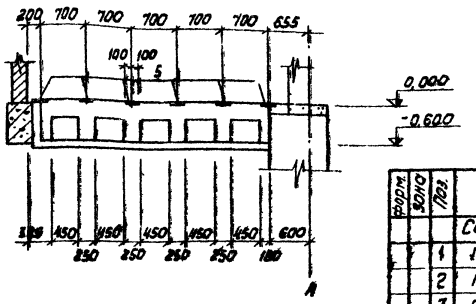

Пример устройства щита перекрытия

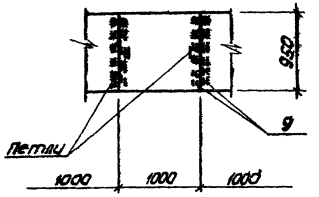

а — а

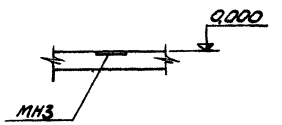

Спецификация элементов к маркировочным схемам расположенным на листе

Марка	Обозначение	Наименование	К-во	Примеч.
Кн1	КЖ-13	Канал Кн1	1	
Кн2	КЖ-13	Кн2	1	
Мн3	ТП 903-2-11 Ал I ч.3 КЖИ-Мн3	Закладной элемент Мн3	7,6 п.м.	

Форм.	Зона	Поз.	Обозначение	Наименование	К-во на 1 испол.				Примечан.
			Сборочные единицы и детали						
		1	ГОСТ 8478-66	Сетка арм. 250|150|3|4 / 900	13,1 м				согнуть см. л. КЖ-14.
		2	ГОСТ 8478-66	— " — 450|150|3|4 / 1900	3,6 м				
		3	ГОСТ 8478-66	— " — 100|150|3|4 / 2300 × 1050	4				
		4	ГОСТ 8478-66	— " — 100|100|3|3 / 2700 × 400	3	2			
		13	ГОСТ 8478-66	— " — 250|150|3|4 / 1700			4,55 п.м.		согнуть см. л. КЖ-14
		11,15	КЖ-14 комплект	Стержни одиночные	×				
		14	КЖ-14 комплект	Стержни одиночные			×		
		12	ТП 903-2-11 Ал I ч.3 КЖИ-С-19	Сетка арм. С-19	3				
		6	ТП 903-2-11 Ал I ч.3 КЖИ-Мн8	Закладной элемент Мн8	17,7 п.м.	4,1 п.м.			
		7	ТП 903-2-11 Ал I ч.3 КЖИ-Мн9	— " — Мн9	30,6 п.м.				
		10	ТП 903-2-11 Ал I ч.3 КЖИ-Мн10	— " — Мн10		1			
		5	Серия 3.400-6	— " — Мн3-2	12				
		9	ГОСТ 103-76	Сталь полосов. 60×6 ℓ=880	10				
		8	ГОСТ 8568-77	Сталь рифл. б=5	7,7 м²	0,8 м²			
				Материалы					
				Бетон М 200	2,68	0,37	1,84		м³
				Марка	Кн1	Кн2	Фом-1		

Согласовано:

отд. ЭП		
отд. КЛП		

Инв. № подл.	Подп. и дата	Взам. инв. №

Изм.	Лист	№ докум.	Подп.	Дата
Гл. инж. пр.		Думан		
Нач. отд.		Калетов		
Гл. констр.		Андриевская		
Рук. гр.		Шульгина		
Ст. инж.		Лосинов		
Ст. техн.		Левенко		
Н. контр.		Андриевская		
Пров.		Шульгина		

ТП 903-2-11 КЖ

Установка мазутооборудования Q=13,22 м³/ч P=25/10 кгс/см² с наземными металлическими резервуарами V=2×5000 м³

Мазутонасосная

Лит.	Лист	Листов
Р	12	

Маркировочный план подземных конструкций (вариант с панельными стенами)

Госстрой Латв. ССР ЛАТГИПРОПРОМ г. Рига

Копировал Киселева формат 22Г

Альбом I часть 2

Типовой проект 903-2-11

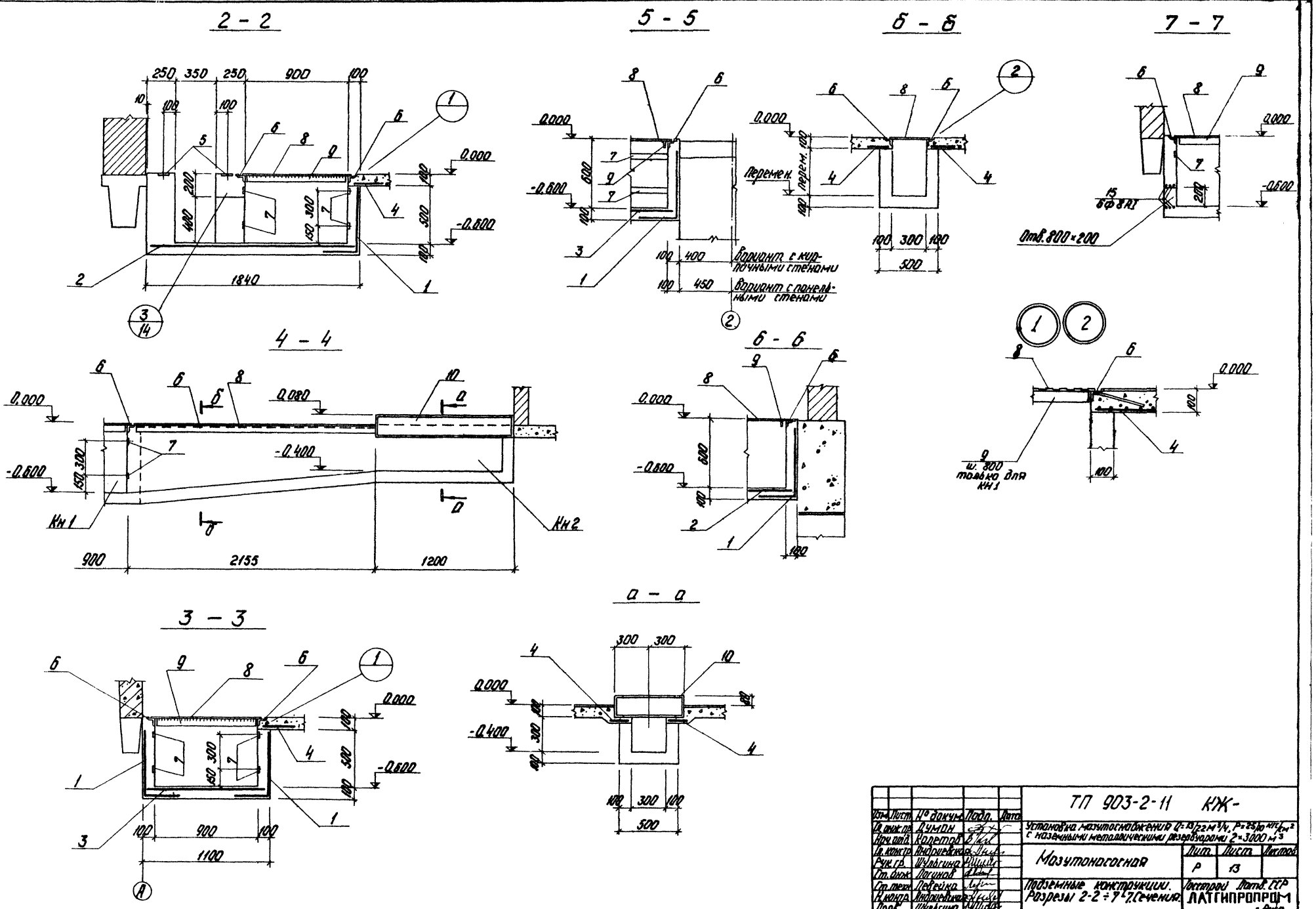

Изм.	Лист	№ докум.	Подп.	Дата	ТП 903-2-11 КЖ-
Гл. инж. пр.		Думан			Установка мазутоснабжения Q=13/22 м³/ч, P=25/10 кгс/см² с наземными металлическими резервуарами 2×3000 м³
Нач. отд.		Колетов			
Гл. констр.		Андриевская			Мазутонасосная
Рук. гр.		Шульгина			Лит. Р; Лист 13; Листов
Ст. инж.		Логинов			
Ст. техн.		Левейка			Подземные конструкции. Разрезы 2-2 ÷ 7-7. Сечения.
Н. контр.		Андриевская			Госстрой Латв. ССР ЛАТГИПРОПРОМ г. Рига
Пров.		Шульгина			

Согласовано:
Эл. техн. отд. Винтонис 13.11
Отд. КиП Павул 22/XI

Инв. № подл. | Дата и подп.

Копировал: Чубанова

Формат 22 Г

Типовой проект 903-2-11 Альбом I часть 2

Выборка стали на один элемент, кг

Марка эл-та	Арматурные изделия: Арматурная сталь ГОСТ 5781-75, Класс AI, ф мм 6	8		Итого	Сетки сварные ГОСТ 8478-66, Класс BI: 250/150/3/4 900	250/150/3/4 1700	100/100/3/3 2700×400	150/250/4/3 2300		Итого	Закладные изделия: Профильная сталь δ=4	δ=6	δ=10	L50×5	[18	Сифл. сталь δ=5		Арматурная сталь ГОСТ 5781-75, Класса AII, ф мм 12		Класса AIII, ф мм 8	1	Итого	Всего
Кн1 (вариант с панельными стенами)	8,2	3,3		11,5	12,7	5,7	2,4	8,8		29,6	38,0	20,6	19,0	6,7		326,0		3,6		16,6		430,5	470,6
Кн1 (вариант с кирпичными стенами)	8,6	3,3		11,8	12,4	5,9	2,4	8,0		29,5	38,0	20,8	19,0	6,7		326,0		3,6		16,6		430,8	472,1
Кн2							1,6			1,6		2,5		16,9	58,6	34,0				1,6		113,6	115,2
ФО м-1	3,7			3,7		7,3				7,3													11,0

ФОм-1

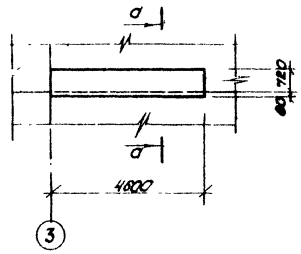

а - а

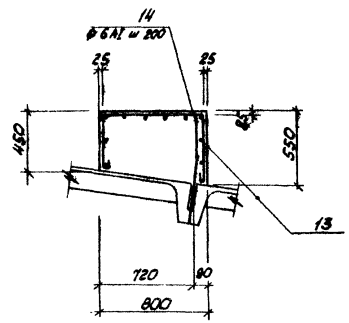

в - в

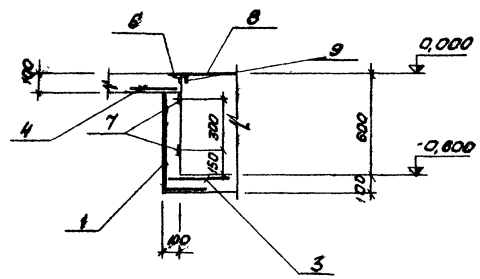

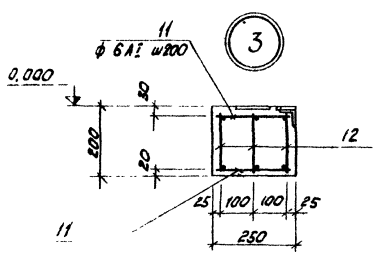

9 9

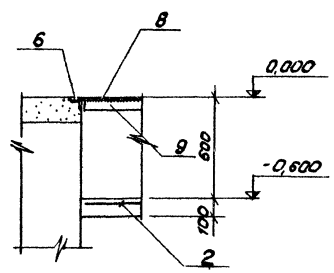

Ведомость стержней на один элемент, кг

Марка эл-та	Наз.	Эскиз	ф мм	Длина мм	К-во
Кн1	11	220	6AI	220	38
	15	1400	8AI	1400	6
ФОм-1	14	350 / 350 / 8°	6AI	700	24

поз. 1 (схема сгиба)

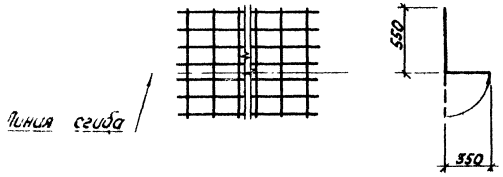

Изм.	Лист	№ докум.	Подп.	Дата
Гл. инж. пр.		Думан		
Нач. отд.		Калетов		
Гл. констр.		Андриевская		
Рук. гр.		Шульгина		
Ст. инж.		Логинов		
Ст. тех.		Левенко		
Н. контр.		Андриевская		
Пров.		Шульгина		

ТП 903-2-11 КЖ

Установка мазутоснабжения Q = 13,22 м³/ч P = 25/10 кгс/см² с наземными металлическими резервуарами 2 × 3000 м³

Мазутонасосная

Лит.	Лист	Листов
Р	14	

ФОм-1 Опалубка и армирование Узел. 3" Разрез. 8-8

Госстрой ЛатвССР ЛАТГИПРОПРОМ г. Рига

Копировал Киселева Формат 22 г

Инв. № подл. | Подп. и дата

ПРм-1. Опалубка
(Вариант с кирпичными стенами)

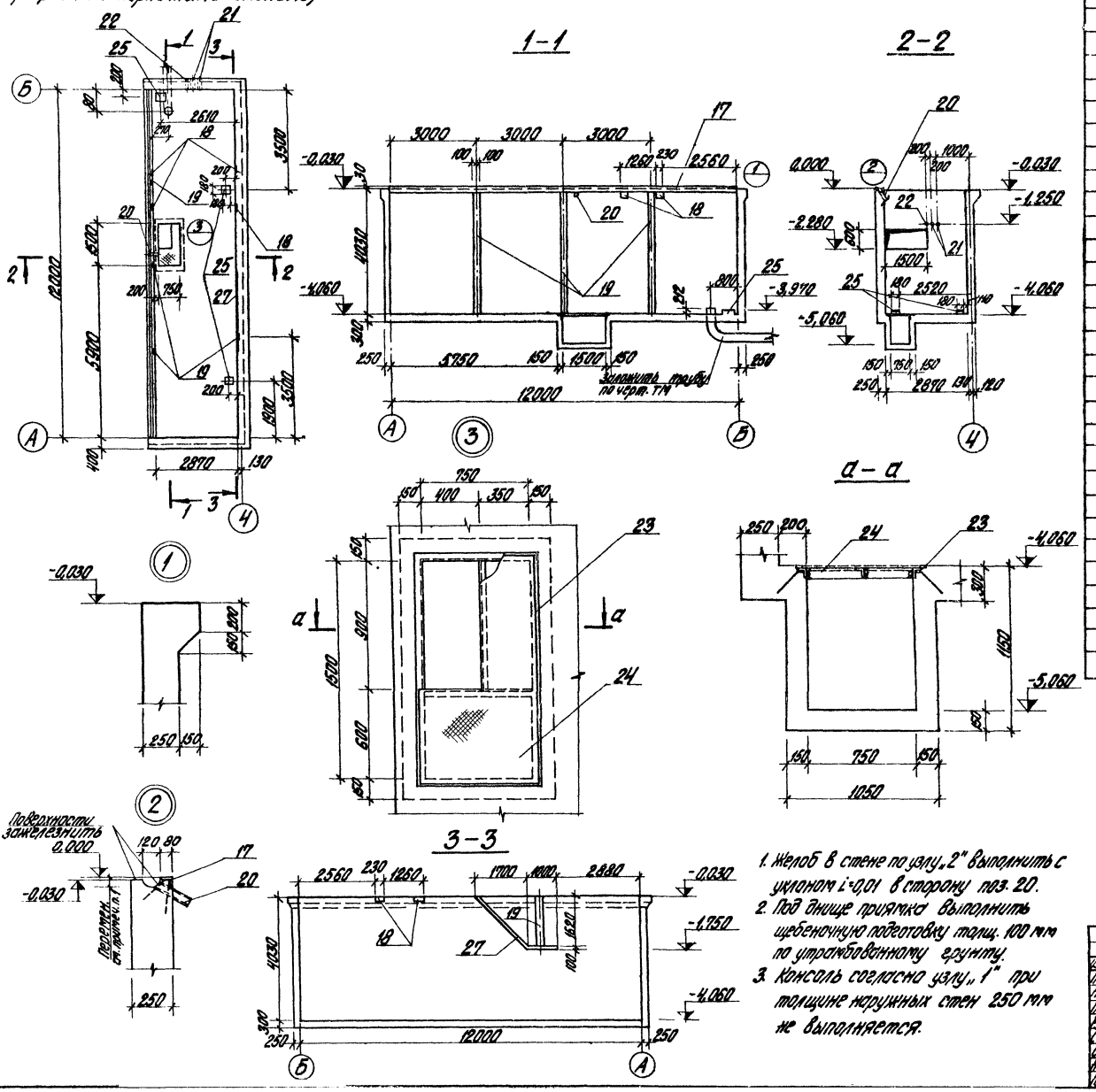

1. Желоб в стене по узлу „2" выполнить с уклоном i=0,01 в сторону поз. 20.
2. Под днище приямка выполнить щебеночную подготовку толщ. 100 мм по утрамбованному грунту.
3. Консоль согласно узлу „1" при толщине наружных стен 250 мм не выполняется.

Формат	Зона	Поз.	Обозначение	Наименование	Кол.	Прим.
				ПРм-1 (Вариант с кирпичными стенами)		
		1-5; 26	КЖ-14	Отдельные стержни	1	компл.
		6	ГОСТ 8478-66	Сетка 200/200/8/8 2300х6350	8	шт.
		7	ТП 903-2-11 ал.I ч.3 КЖИ-С2; С5	Сетка С2	8	
		8	ТП 903-2-11 ал.I ч.3 КЖИ-С3; С4	Сетка С3	2	
		9	То же	Сетка С4	2	
		10	ТП 903-2-11 ал.I ч.3 КЖИ-С2; С5	Сетка С5	4	
		11	ТП 903-2-11 ал.I ч.3 КЖИ-С6	Сетка С6	2	
		12	ТП 903-2-11 ал.I ч.3 КЖИ-С7; С8	Сетка С7	2	
		13	То же	Сетка С8	2	
		14	ТП 903-2-11 ал.I ч.3 КЖИ-С9; С10	Сетка С9	2	
		15	То же	Сетка С10	2	
		16	ГОСТ 8478-66	Сетка 250/150/5/9 1100х3200	6	
		17	3.400-6	Изделие закладное МН4-2	12,0	м
		18	1.400-6/76	Изделие закладное М4-14	4	
		19	ТП 903-2-11 ал.I ч.3 КЖИ-МН3	То же МН3	13,8	м
		20	ГОСТ 8732-70*	Труба Ф76, l=250	1	
		21	3.901-5	Сальник d=100; l=200	2	
		22	То же	Сальник d=80; l=200	1	
		23	ТП 903-2-11 ал.I ч.3 КЖИ-МН4	Изделие закладное МН4	1	
		24	ГОСТ 8568-77*	Сталь рифленая б=5	0,8	м²
		25	1.400-6/76	Изделие закладное М4-28	3	
		27	3.400-6	То же МН1-8	3,5	м
				Материалы:		
				Бетон М200	36,4	м³

Изм.	Лист	№ докум.	Подп.	Дата	ТП 903-2-11 КЖ			
Гл. инж. пр.		Думан			Установка мазутоснабжения Q=13/22 м³/ч; P=25/10 кгс/см² с наземными металлическими резервуарами 2х3000 м³			
Нач. отд.		Калетов						
Гл. констр.		Андриевская			Мазутонасосная	Лит.	Лист	Листов
Рук. гр.		Шульгина				Р	15	
Ст. инж.		Логинов			Монолитный приямок ПРм 1. Опалубка (вариант с кирпичными стенами). Узлы 1, 2, 3.	Госстрой Латв. ССР ЛАТГИПРОПРОМ г. Рига		
Инж.		Ремизова						
Н. контр.		Андриевская						
Пров.		Шульгина						

Копировал Бролиша

Формат 22 г

Типовой проект 903-2-11 Альбом I часть 2

Согласовано: Отд. ТМ Якушин

Инв. № подл. | Подп. и дата

Типовой проект 903-2-11 Альбом I часть 2

Прм-1 Армирование

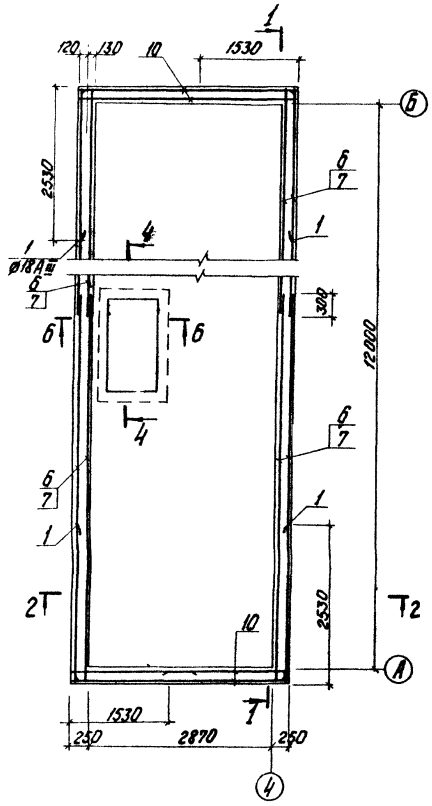

1-1

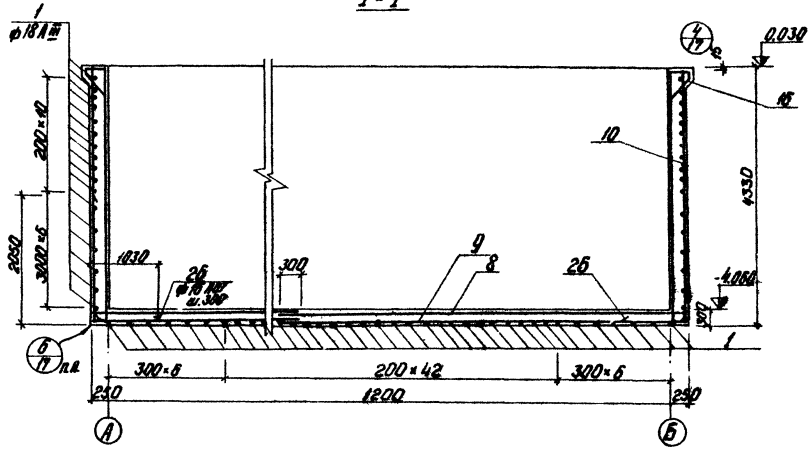

5-5

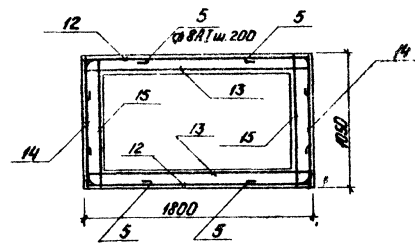

6-6

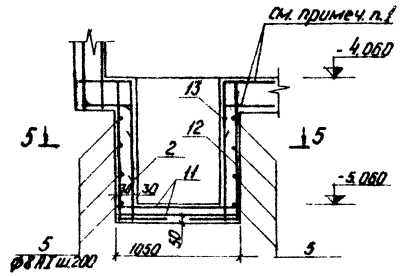

2-2

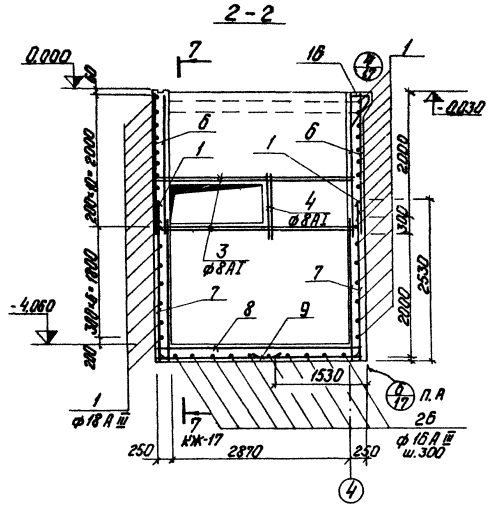

4-4

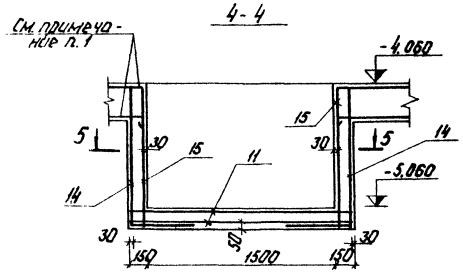

1 Арматуру днища разрезать и завести в стенки приямка на 250 мм
2 Выборку арматуры см. лист КЖ-17.

Изм.	Лист	№ докум.	Подп.	Дата	ТП 903-2-11 КЖ-			
Гл. инж. пр.		Думан			Установка мазутоснабжения Ц=13/22 м³/ч; Р=25/10 ¹¹¹/см³ с заземными металлическими резервуарами 2×3000 м³			
Нач. отд.		Каретов						
Гл. конструк.		Андриевская			Мазутонасосная	Лит.	Лист	Листов
Рук. гр.		Шульгина				Р	16	
Ст. инж.		Логинов						
Инж.		Ремизова			Монолитный проямок Прм-1 Армирование (вариант с кирпичными стенами)	Госстрой Латв. ССР ЛАТГИПРОПРОМ г. Рига		
Н. конструк.		Андриевская						
Провер.		Шульгина						

Копировал: Чубанова

Формат 22

Инв. № подл. | Подп. и дата

Типовой проект 903-2-11 Альбом I часть 2

7 - 7

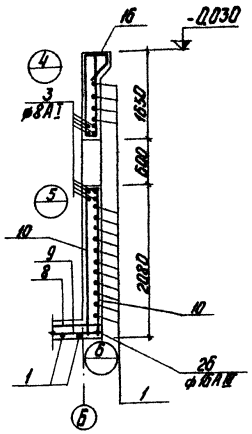

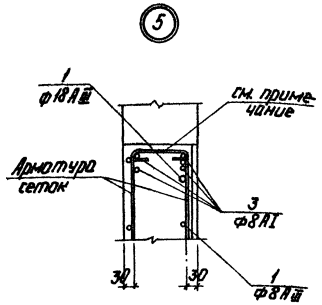

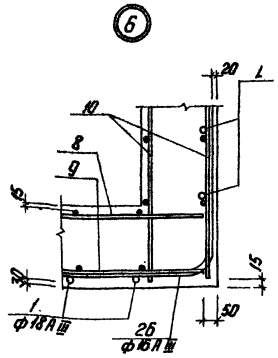

Ведомость стержней на один конструктивный элемент
(вариант с кирпичными стенами)

Марка	Поз.	Эскиз	ф мм	ℓ мм	Кол. шт.
ПРМ-1	1	1500 R=105 2500	18АIII	4000	166
	2	400 2500 R=105 R=105 600	18АIII	3550	6
	3	3100	8АI	3100	8
	4	1300	8АI	1300	4
	5	300 500	8АI	900	16
	26	1000 R=105 2000	16АIII	3000	20

Выборка стали на один элемент, кг
(вариант с кирпичными стенами)

Марка элемента	Арматурные изделия: Сетка ГОСТ 8478-66		Арматурная сталь ГОСТ 5781-75: Класс АI			Класс АIII					Итого	Закладные изделия: Профильная сталь									Арм. сталь ГОСТ 5781-25: Кл. А-I			Кл. А-III		Итого	Всего
	2300	1100	ф мм 6	ф мм 8	Итого	ф мм 8	ф мм 10	ф мм 16	ф мм 18	Итого		L 75×8	δ=6	δ=8	δ=10	Рифл. δ=5	Тр ф76	Тр ф152	Тр ф168		ф мм 6	ф мм 8		ф мм 8	ф мм 12		
Прм 1	496,3	91,5	44,2	719,5	763,7	589,0	132,0	94,7	1369	2184,7	3536,2	159,1	137,7	28,1	4,8	33,8	1,8	3,3	8,0		1,2	1,3		127	1,5	393,3	3929,5

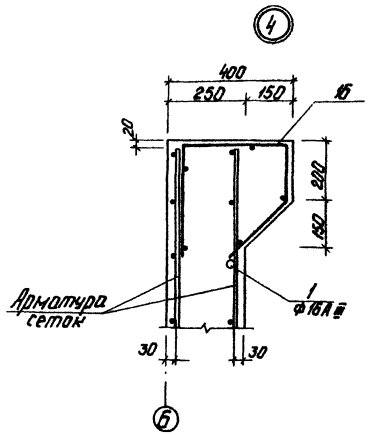

Схема сгиба поз. 16

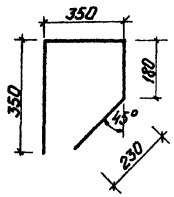

1 Арматуру сеток в пределах отверстий разрезать и загнуть.

Изм.	Лист	№ докум.	Подп.	Дата
Гл. инж. пр.		Думан		
Нач. отд.		Калетов		
Гл. констр.		Андриевская		
Рук. гр.		Шульгина		
Ст. инж.		Логинов		
Инж.		Ремизова		
Н. контр.		Андриевская		
Пров.		Шульгина		

ТП 903-2-11 КЖ

Установка мазутоснабжения Q=13/22 м³/ч, P=25/10 кГ/см², с наземными металлическими резервуарами 2×3000 м³

Мазутонасосная

Лит.	Лист	Листов
Р	17	

Монолитный приямок Прм-1 сеч. 7-7. Таблицы (вариант с кирпичными стенами) Узлы 4,5,6.

Госстрой Латв. ССР ЛАТГИПРОПРОМ г. Рига

Копировал: Чубанова

Формат 22

Инв. № подл. | Подп. и дата

Типовой проект 903-2-11 Альбом I часть 2

ПРм-1. Опалубка
(Вариант с панельными стенами)

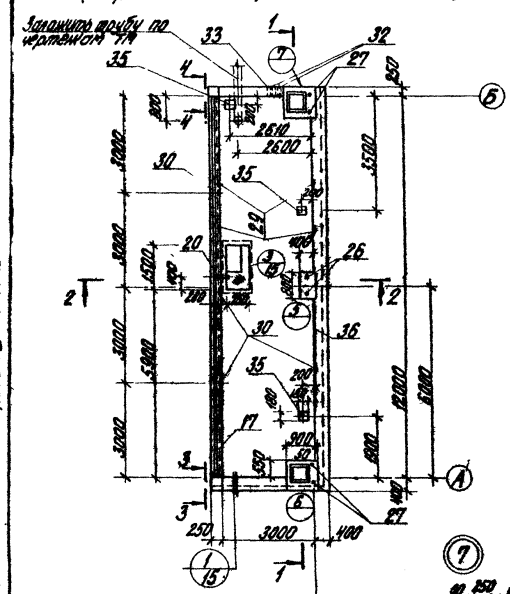

Поз.	Обозначение	Наименование	Кол.	Примечание
	КЖ-20	Отдельные стержни		
8	ТП 903-2-11 ал.I.v.3 КЖН-С3, С4	Сетка С-3	2	
9	То же	Сетка С-4	2	
10	ТП 903-2-11 ал.I.v.3 КЖН-С1, С1	Сетка С-1	4	
11	ТП 903-2-11 ал.I.v.3 КЖН-С2, С5	Сетка С-2	4	
12	ГОСТ 8478-66	Сетка 200/200/8/8 2300 х 6350	4	
13	ТП 903-2-11 ал.I.v.3 КЖН-С7, С8	Сетка С-8	2	
14	ТП 903-2-11 ал.I.v.3 КЖН-С9, С10	Сетка С-9	2	
15	То же	Сетка С-10	2	
16	ТП 903-2-11 ал.I.v.3 КЖН-С6	Сетка С-6	2	
17	3.400-6	Изделие закладное КМ4-21	12,0	м
18	ТП 903-2-11 ал.I.v.3 КЖН-С11	Сетка С11	6	
19	ТП 903-2-11 ал.I.v.3 КЖН-С12	Сетка С12	14	
20	ГОСТ 8732-70*	Труба ф76, С=250	1	
21	ТП 903-2-11 ал.I.v.3 КЖН-С14	Сетка С14	4	
22	ТП 903-2-11 ал.I.v.3 КЖН-С15	Сетка С15	4	
23	ТП 903-2-11 ал.I.v.3 КЖН-МН4	Изделие закладное МН-4	1	
24	ГОСТ 8568-77*	Сталь рифленая б=5	0,8	м²
25	ГОСТ 8478-66	Сетка 230/150/5/8 4100 х 2680	7	
26	ТП 903-2-11 ал.I.v.3 КЖН-МН1	Изделие закладное МН-1	2	
27	ТП 903-2-11 ал.I.v.3 КЖН-МН2, МН5	То же МН-2	4	
28	ТП 903 2-11 ал.I.v.3 КЖН-С7, С8	Сетка С7	2	
29	1.400-6/76	Изделие закладное МН-14	4	
30	ТП 903-2-11 ал.I.v.3 КЖН-МН3	То же МН-3	13,8	м
31	ТП 903-2-11 ал.I.v.3 КЖН-С13	Сетка С13	2	
32	3.901-5	Сальник d=100; С=200	2	
33	То же	Сальник d=70; С=200	1	
34	ТП 903-2-11 ал.I.v.3 КЖН-С16, С17	Сетка С16	4	
35	1.400-6/76	Изделие закладное МН-28	3	
36	3.400-5	Изделие закладное МИ1-8	3,5	м
37	ГОСТ 8478-66	Сетка 200/200/8/8 2300 х 4800	4	
		Материалы:		
		Бетон М 200	49,1	м³

1. Желоб выполнить с уклоном i=0,01 в сторону позиции 20.
2. Под днище приямка выполнить щебеночную подготовку толщ. 100 мм по утрамбованному грунту.
3. Консоль согласно узлу „1" при толщине наружных стен 250 мм не выполняется.
4. Поз. 30 заложить по всей высоте стенки.

					ТП 903-2-11 КЖ			
Нач. отд.	Дуплов				Установка мазутоснасосной ЦС-13,22 т/ч Н-25/100 стр. с наземным металлическим резервуаром 2×3000 м³			
Гл. спец.	Котелов					Лит.	Лист	Листов
Н. контр.	Дьяченко				Мазутоснасосная	Р	18	
Рук. гр.	Шуленин				Монолитная ограждающая стена (Прм-1. Опалубка (вариант с панельными стенами))	Построен Поти СССР ЛАТГИПРОПРОМ г. Рига		
Гл. инж.	Арсенов							
Гл. инж.	Арсенов							
Н. контр.	Дьяченко							
Нач. отд.	Дуплов							

Согласовано

Инв. № подл. | Подп. и дата | Взам. инв. №

Калькировал Брагинец

Формат 22 г

ПРм 1 Армирование

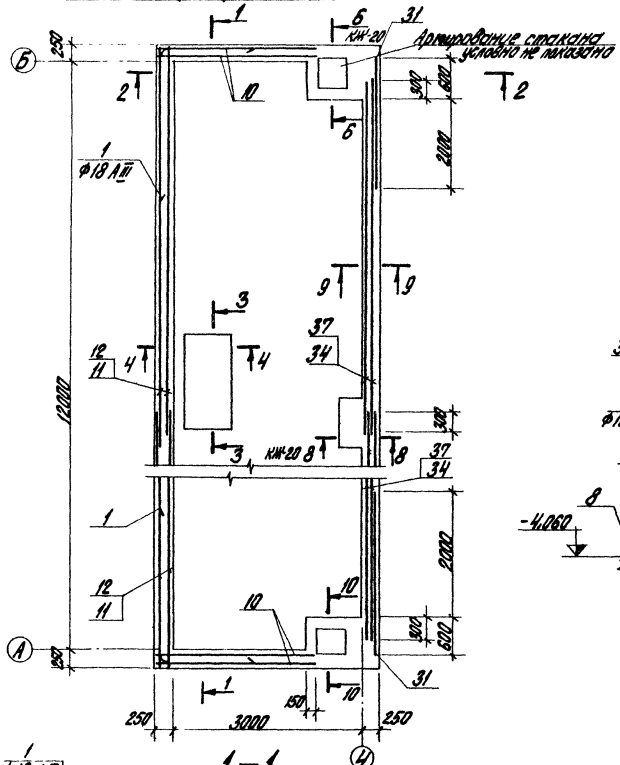

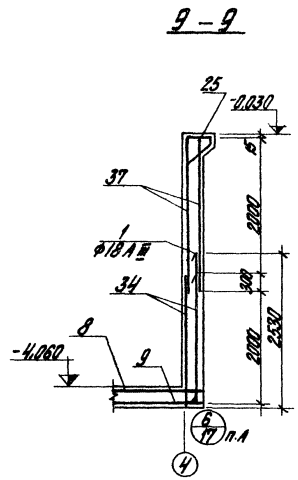

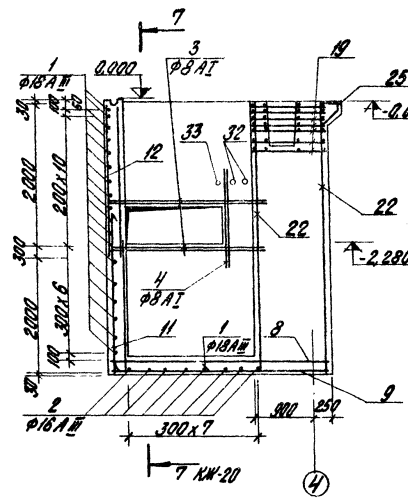

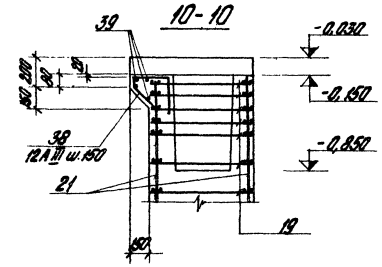

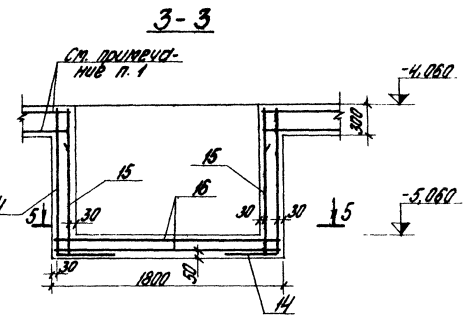

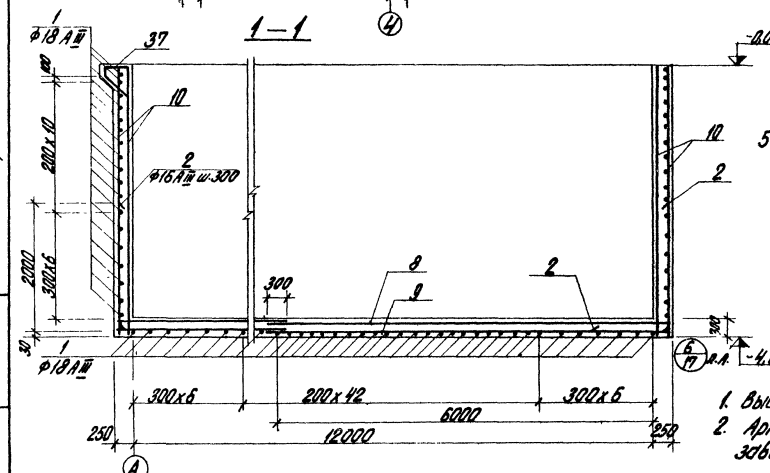

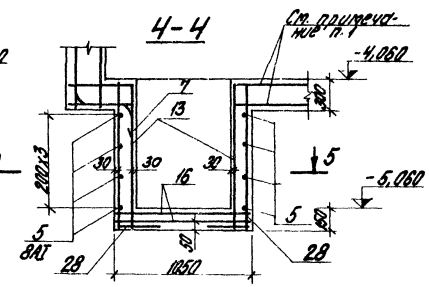

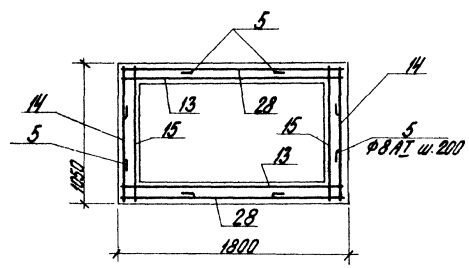

1. Выборку стали см. лист КЖ-20.
2. Арматуру днища разрезать и завести в стенки приямка на 250 мм

Изм.	Лист	№ докум.	Подп.	Дата	ТП 903-2-11 КЖ				
Н. инж. пр.		Думан			Установка мазутоснабжения Q=13/22 т/ч; V=25/10 куб.м с наземными металлическими резервуарами 2х3000 м³				
Нач. отд.		Колетов							
Н. констр.		Зафиевская			Мазутонасосная		Лит.	Лист	Листов
Рук. гр.		Шутовина					Р	19	
Ст. инж.		Логинов							
Инж.		Гарнизова			помещение дизельных ПРм 1. Армирование вариант с полимерными стенками		Госстрой Латв. ССР ЛАТГИПРОПРОМ г. Рига		
Н. контр.		Зафиевская							
ГИП		Шульгина							

Копировал Брагина

Формат 22 г

Типовой проект 903-2-11 Альбом I часть 2

Инв. № подл. | Подп. и дата | Взам. инв. №

Типовой проект 903-2-11 Альбом I часть 2

Инв. № подл. | Подп. и дата

Ведомость стержней на один конструктивный элемент

Марка эл-та	Поз.	Эскиз или сечение	ф мм	L мм	Кол.
ПРМ 1	1	1500, R=105, 2500	18AIII	4000	128
	2	1000, R=105, 2000	16AIII	3000	16
	3	2000	8AI	2000	8
	4	1500	8AI	1500	4
	5	300, 600	8AI	900	16
	6	780	8AI	780	7
	7	2000, 400, R=105, 150, 150	18AIII	3550	6
	38	300, 200, 60, 150	12AIII	790	6
	39	1000	6AI	1000	4

б-б
см. КЖ-19

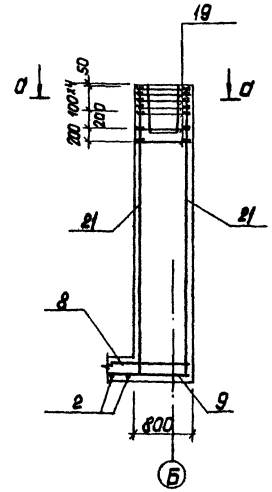

7-7

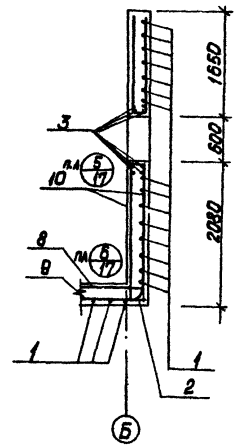

8-8
см. КЖ-19

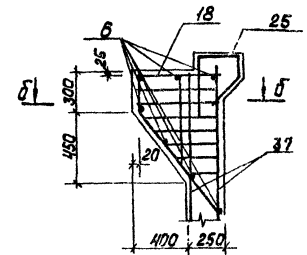

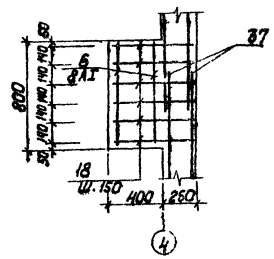

а-а

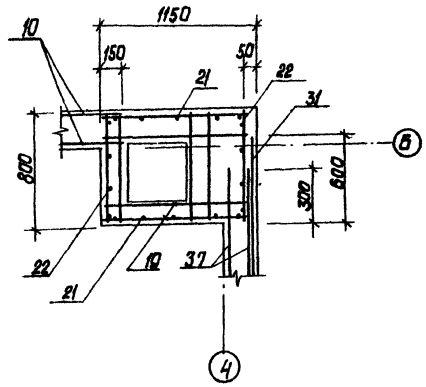

Выборка стали на один элемент, кг (Вариант с панельными стенами)

Марка элемента	Арматурные изделия: Сетки ГОСТ 8478-66		Арматурная сталь ГОСТ 5781-75: Класс А-I			Класс А-III						Закладные изделия: Профильная сталь								Арматурная сталь ГОСТ 5781-75: Кл. А-I		Кл. А-III				Итого	Всего
	2200 2200 2300	200 150 150 100	ф мм 6	8	Итого	8	10	12	16	18	Итого	Итого	L 75х8	δ=5	ГР. Ф76	ГР. Ф152	ГР. Ф168	δ=6	δ=8	δ=10		ф мм 6	8	8	12	20	24		
ПРМ1	4714.9	68.1	771.4	571.5	1342.9	320.7	731.8	1500	2401	1065.6	6819.2	2557.1	159.1	33.8	1.8	3.3	8.0	137.7	28.1	4.8		1.2	1.3	12.7	1.5	8.4	6.8	408.5	3508.6

Схема сгиба поз. 25

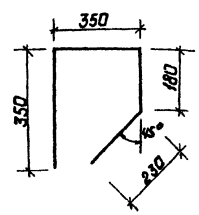

| | | | | | | | | | | | | | | | | | | |

Типовой проект 903-2-11 Альбом I часть 2

Маркировочная схема монолитных конструкций в осях А-Б; 3-4

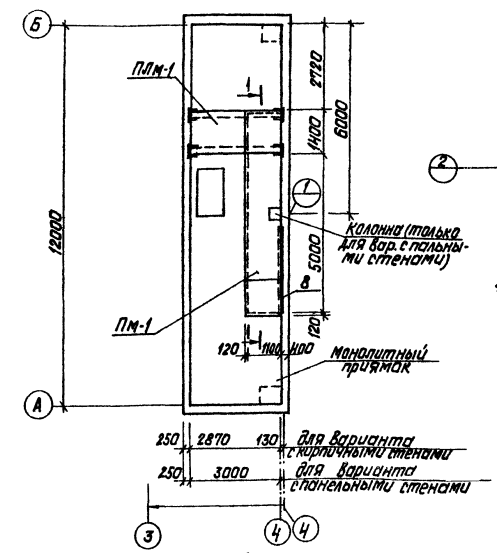

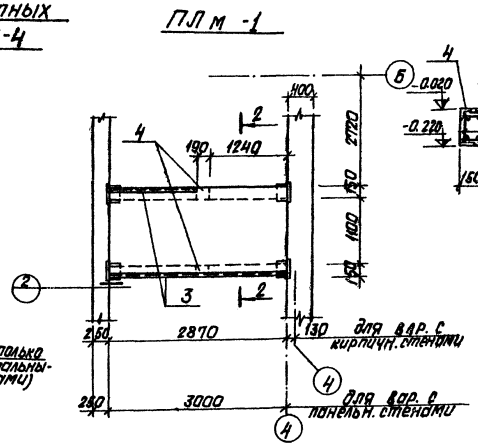

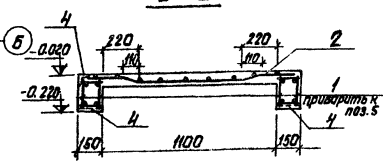

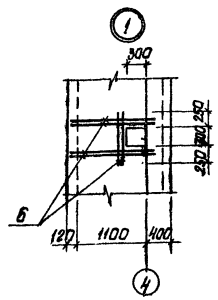

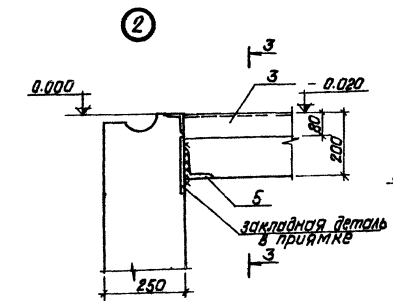

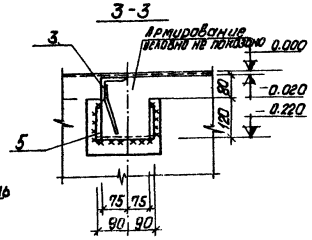

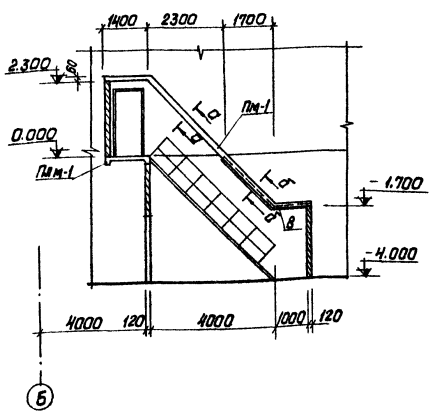

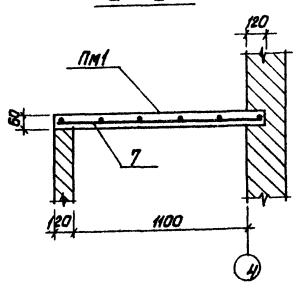

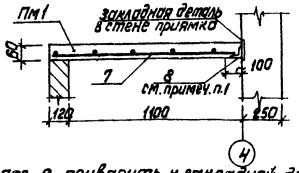

1. Поз. 8 приварить к закладной детали в стене приямка прерывистым швом hш=6мм

Спецификация элементов к маркировочной схеме монолитных конструкций

Марка	Обозначение	Наименование	Кол.	Примечание
ПЛм-1	КЖ-21	Монолитная площадка ПЛм-1	1	
Пм-1	КЖ-21	Монолитная плита покрытия Пм-1	1	

Формат	Зона	Поз.	Обозначение	Наименование	Кол.	Примечание
			ПЛм-1	Сборочные единицы и детали		
		1.	ТП 903-2-11 КЖИ-КР1	Каркас пространственный КР1	2	
		2.	ГОСТ 8478-66	Сетка 150/250/6/4 / 2900 х	1.4	п.м
		3.	ТП 903-2-11 КЖИ-МН11	Изделие закладное МН11	4,5	п.м
		4.	1.400-6/76	То же МН-14	2	
		5.	8509-72*	Сталь угловая равнополочная L 100х10	0,7	п.м
				Материалы		
				Бетон марки 200	0,44	м³
			Пм-1	Сборочные единицы и детали		
		6.	ГОСТ 5781-75	Сталь арматурная ф8 А-I	15,3	п.м
		7.	ГОСТ 8478-66	Сетка 250/200/4/8 / 1300 х 8100	1	шт
		8.	ГОСТ 8509-72*	Сталь угловая неравнополочная L 100 х 63-7	3.4	п.м
				Материалы		
				Бетон марки 150	0,9	м³

Выборка стали на один элемент, кг

Марка элемента	Арматурные изделия: Сетки ГОСТ 8478-66		Арматурная сталь ГОСТ 5781-75					Закладные изделия: Профильная сталь			Арм. ст. 5781-75		Итого	Всего
	150/250/6/4	250/200/4/8	В I	А I	А III		Итого	L 75х6	L 100х10	δ=6	А-III			
	2900	1300	Ф мм 4	8	Ф мм 12	6					Ф мм 8			
ПЛм-1	7,6		3,4		10,6	2,3	16,3	31,0	10,9	4,0	2,7		48,6	72,5
Пм-1		16,3		6,1			6,1	29,6					29,6	52,0

Изм.	Лист	№ докум.	Подп.	Дата
Гл. инж. пр.		Думан		
Нач. отд.		Калетов		
Гл. констр.		Андриевская		
Рук. гр.		Шульгина		
Ст. инж.		Логинов		
Инж.		Ремизова		
Н. контр.		Андриевская		
Пров.		Шульгина		

Копировал: Давыдова

ТП 903-2-11 КЖ

Установка мазутоснабжения Q 13/22 м³/ч; P=25/10 кгс/см² с наземными металлическими резервуарами 2х3000 м³

Мазутонасосная

Лит.	Лист	Листов
Р	21	

Маркировочная схема монолитных конструкций в осях А-Б, 3-4. ПЛм-1. Опалубка. Армирование.

Госстрой Латв ССР ЛАТГИПРОПРОМ г. Рига

Формат 22Г

Инв. № подл. | Подп. и дата

Типовой проект 903-2-11 Альбом I часть 2

Согласовано

Инв. № подл. | Подп. и дата | Взам. инв. №

Маркировочная схема плит покрытия

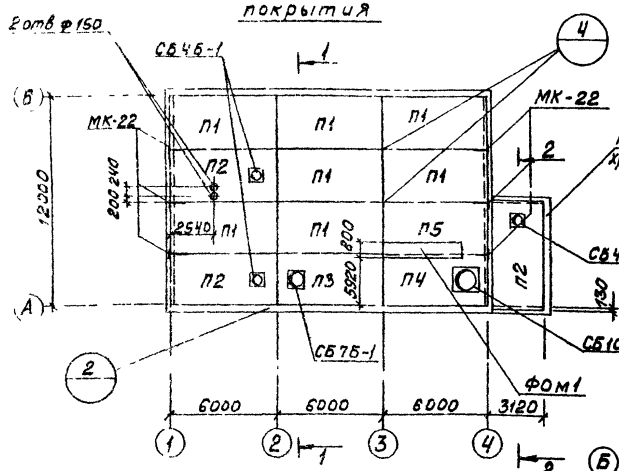

Маркировочная схема балок покрытия

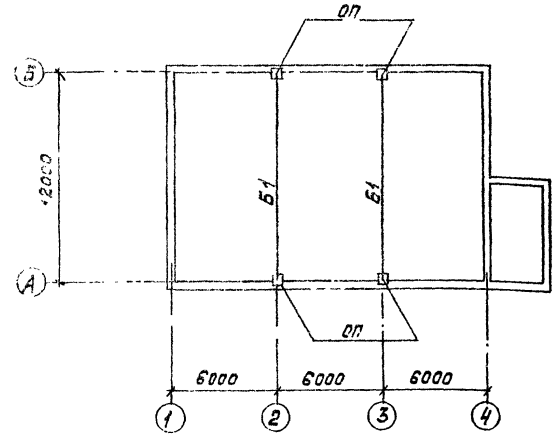

1 — 1

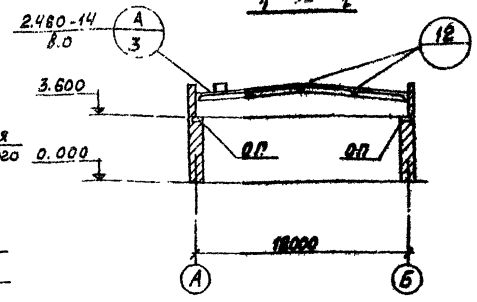

ОП 1
ОП 2

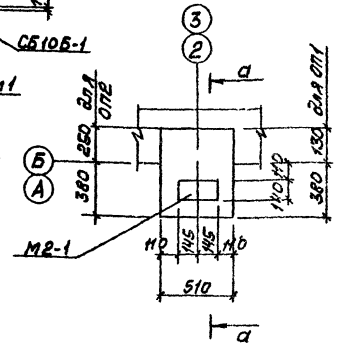

а — а

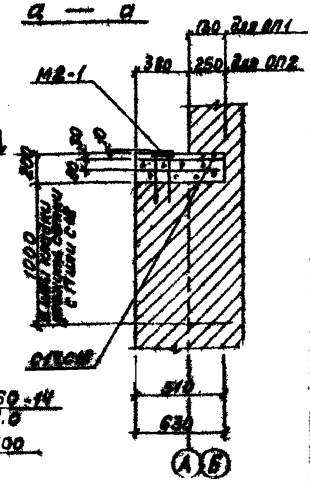

2 — 2

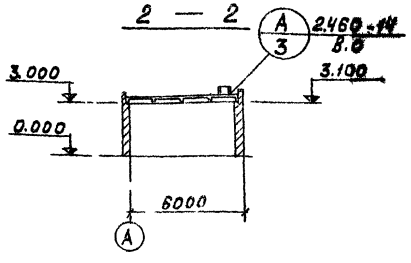

Выборка стали на один элемент, кг.

Марка эл-та	Арматурн. изделия: Арматурн. сталь Гост 5781-75 Класса А-I, ф мм, Б, Итого	Закладные изделия: Фасонн. сталь Гост 5781-75	Арматурн. сталь Гост 5781-75 Класса А-III, ф мм, 14, Итого	Всего
ОП 1	2,8 / 2,8	6,4	2,0 / 2,0	11,2
ОП 2	3,1 / 3,1	6,4	2,0 / 2,0	11,6

1. Отверстия ф150 в плитах покрытия пробивать по месту, предварительно рассверлив по контуру.
2. Все узлы, кроме оговоренных, приняты по серии 2.460-2 В.2.
3. Детали заполнения продольных и поперечных стыков между комплексными плитами и примыкания к парапетам см. лист 83 серии 1.465-10 Вып.1.

Спецификация элементов к маркировочным схемам расположенным на листе

Марка	Обозначение	Наименование	К-во	Масса ед. кг	Примеч.
		Снеговые районы I, II / III / IV			
П1	Сер. 1.465-10 В.1 гост 22701.1-77	Плита ПГ-2АтУТ-6Ст / ПГ-2АтУТ-7Т / ПГ-3АтУТ-10Т	7		3,8т
П2	Сер. 1.465-10 В.1 гост 22701.2-77	ПВ4-2АтУТ-6Ст / ПВ4-2АтУТ-7Т / ПВ4-3АтУТ-10Т	2	1	4,4т
П3	Сер. 1.465-10 В.1 гост 22701.2-77	ПВ7-2АтУТ-6Ст / ПВ7-2АтУТ-7Т / ПВ7-3АтУТ-10Т	1		4,3т
П4	Сер. 1.465-10 В.1 гост 22701.2-77	ПВ10-2АтУТ-6Ст / ПВ10-3АтУТ-7Т / ПВ10-4АтУТ-10Т	1		4,7т
П5	Сер. 1.465-10 В.1 гост 22701.1-77	ПГ-2АтУТ / ПГ-3АтУТ / ПГ-4АтУТ	1		2,65т
Б1	ТП 903-2-11 КЖИ-15Др12-2АтУ6, Ал.Т ч.3 / 15Др12-3АтУа	Балка 15Др12-2АтУ6 / Балка 15Др12-3АтУа	2		4,7т
СБ4Б-1	Сер. 1.494-24 В.1	Стакан СБ4Б-1	2		0,16т
СБ4А-1	Сер. 1.494-24 В.1	„ СБ4А-1	1		0,15т
СБ7Б-1	Сер. 1.494-24 В.1	„ СБ7Б-1	1		0,32т
СБ10Б-1	Сер. 1.494-24 В.1	„ СБ10Б-1	1		0,28т
		Расчетная t° наружного воздуха: -20° / -30° / -40°			
ФОМ1		ФОМ1	1		
ОП	КЖ-22	Опорная подушка ОП1 / Опорная подушка ОП2	4		
	ТП 903-2-11 ал.1 ч.3 КЖИ-С17,С18	Сетка С17 / Сетка С18	40		
МК-22	2.130-3	Соединит. элемент МК-22	6		6,0кг
М01	Сер. 2.460-14 В.0	То же М01	20		0,4кг

Поз.	Обозначение	Наименование	Колич.		Примеч.
		Сборочные единицы и детали			
	ТП 903-2-11 ал.1 ч.3 КЖИ-С17,С18	Сетка С17	2		шт.
	ТП 903-2-11 ал.1 ч.3 КЖИ-С17,С18	То же С18		2	шт.
	Сер. 1.483-3 В.2 л.126	Закладн. элемент М2-1	1	1	шт.
		Материалы:			
		Бетон М200	0,05	0,05	м³

Марка/Листа: ОП1 / ОП2

Инв. № подл.	Подп. и дата	Взам. инв. №	Инв. № дубл.	Подп. и дата		

ТП 903-2-11 КЖ

Установка мазутонасосная с 4 РВС 2000 м³ и D_y=250 мм с наземными металлическими резервуарами V = 2×3000 м³

Изм.	Лист	№ докум.	Подп.	Дата
Гл. инж. пр.		Хуман		
Нач. отд.		Кулетов		
Гл. инст.		Андреевский		
Рук. гр.		Ульянин		
Ст. инж.		Герцикен		
Ст. техн.		Лебедкин		
Н. контр.		Ананьев		
Гип.		Шмелев		

Мазутонасосная

Лит.	Лист	Листов
Р	22	

Маркировочные схемы балок плит покрытий ОП1 и 2. (Вариант с кирпичными стенами).

Госстрой Латв. ССР ЛАТГИПРОПРОМ г. Рига

Копировал: Волкова

Формат 22

Маркировочная схема плит покрытия

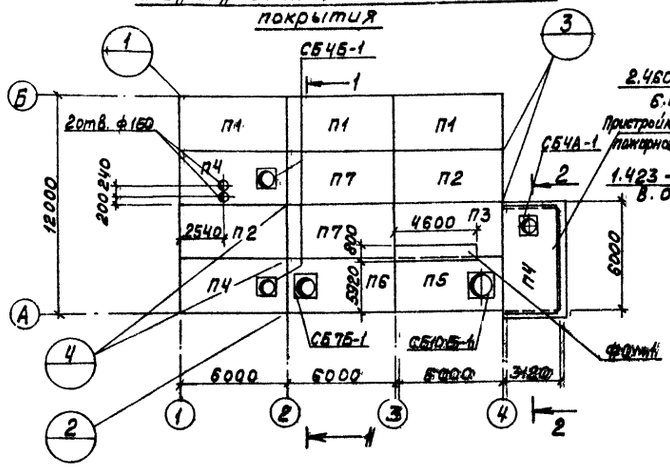

1 — 1

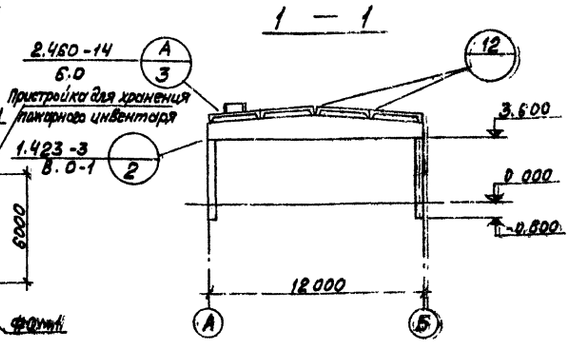

2 — 2

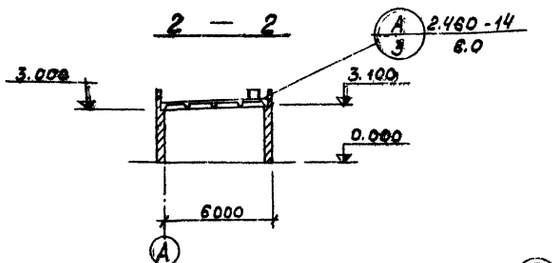

Маркировочная схема балок покрытия

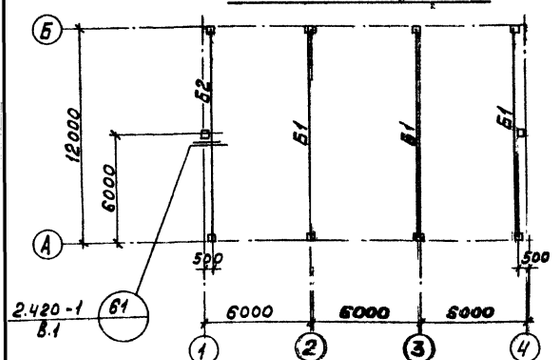

а — а

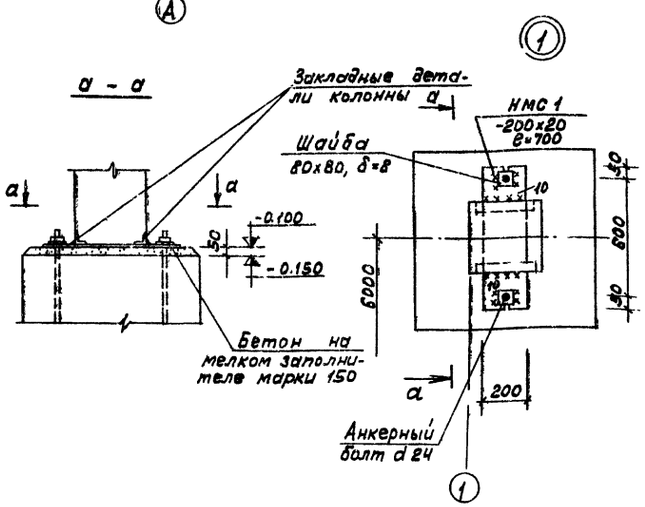

Маркировочная схема колонн

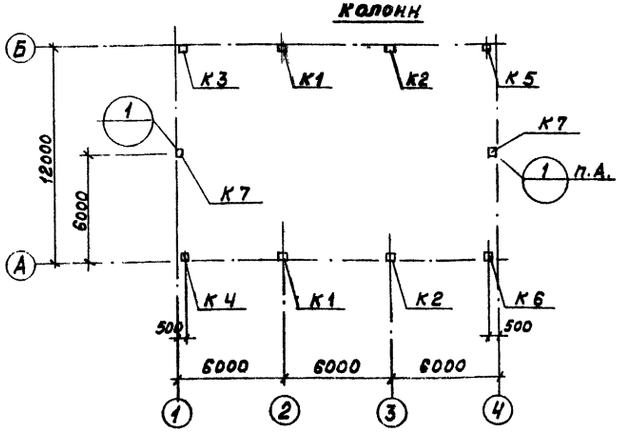

Спецификация элементов к маркировочным схемам

Марка	Обозначение	Наименование			К-во. Мазутонасосная	К-во. Прострой-ка	
		Снеговые районы					
		I, II	III	IV			
П1	Сер. 1.465-10 в.1 ТП 903-2-11 Ал.I часть 3 КЖИ-ПГ-2АтVТ^а ПГ-2АтVТ^б, ПГ-3АтVТ^а ПГ-3АтVТ^б, ПГ-4АтVТ^а	Плита ПГ-2АтVТ^а-6Я	Плита ПГ-2АтVТ^а-7Я	Плита ПГ-3АтVТ^а-10Я	3		3,8т
П2		ПГ-2АтVТ^б-6Я	ПГ-2АтVТ^б-7Я	ПГ-3АтVТ^б-10Я	2		3,8т
П3		ПГ-2АтVТ^б	ПГ-3АтVТ^б	ПГ-4АтVТ^а	1		2,65т
П4	Сер.1.465-10 в.1 т.п 903-2-11 Ал.I ч.3 КЖИ-ПВ-2АтVТ^а ПВ-3АтVТ^а	ПВ4-2АтVТ^а-6Я	ПВ4-2АтVТ^а-7Я	ПВ4-3АтVТ^а-10Я	2	1	4,4т
П5	Сер.1.465-10 в.1 тп 903-2-11 Ал.I ч.3 КЖИ-ПВ10-2АтVТ^а ПВ10-3АтVТ^а ПВ10-4АтVТ^а	ПВ10-2АтVТ^а-6Я	ПВ10-3АтVТ^а-7Я	ПВ10-4АтVТ^а-10Я	1		4,7т
П6	Сер. 1.465-10 в.1 тп 903-2-11 Ал.I ч.3 КЖИ-ПВ7-2АтVТ^а ПВ7-3АтVТ^а	ПВ7-2АтVТ^а-6Я	ПВ7-2АтVТ^а-7Я	ПВ7-3АтVТ^а-10Я	1		4,3т
П7	Сер. 1.465-10 в.1 ГОСТ 22701.0-77-ГОСТ 22701.5-77	ПГ-2АтVТ-6Я	ПГ-2АтVТ-7Я	ПГ-3АтVТ-10Я	2		3,8т
СБ4Б-1	Сер. 1.494-24 в.1	Стакан СБ4Б-1			2		0,16т
СБ4А-1	Сер. 1.494-24 в.1	" СБ.4А-1				1	0,15т
СБ7Б-1	Сер. 1.494-24 в.1	" СБ.7Б-1			1		0,32т
СБ10Б-1	Сер. 1.424-24 в.1	" СБ.10Б-1			1		0,28т
Б1	ТП 903-2-11 Альб. I ч.3 КЖИ-1БДР12-2АIVб, 1БДР12-3АIVа	Балка 1БДР12-2АIVб		Балка 1БДР12-3АIVа	3		4,7т
Б2	тп. 903-2-11 Альб. I ч.3 КЖИ-1БДР12-1АIVа, 1БДР12-2АIVа	1БДР12-1АIVа		1БДР12-2АIVа	1		4,7т
		Снеговые районы I, II, III, IV					
		Ветровые районы					
		I, II	III	IV			
К1	с.1.423-3 тп 903-2-11, Альб. I ч.3 КЖИ-К36-2в, К36-3в, К36-4в	Колонна К36-2в	Колонна К36-3в	Колонна К36-4в	2		1,0т
К2	" КЖИ-К36-2б, К36-3б, К36-4б	К36-2б	К36-3б	К36-4б	2		1,0т
К3	" КЖИ-К36-2г, К36-3г, К36-4г	К36-2г	К36-3г	К36-4г	1		1,0т
К4	" КЖИ-К36-2а, К36-3а, К36-4а	К36-2а	К36-3а	К36-4а	1		1,0т
К5	" КЖИ-К36-2е, К36-3е, К36-4е	К36-2е	К36-3е	К36-4е	1		1,0т
К6	" КЖИ-К36-2^д, К36-3^д, К36-4д	К36-2д	К36-3д	К36-4д	1		1,0т
К7	шифр 460-75, тп 903-2-11 Альб. I ч.3 КЖИ КФ5-1А, КФ5-2А	КФ5-1А	КФ 5-2А		2		1,1т
Фом1	КЖ-14	Монолитный фундамент Фом1			1		
НМС1	КЖ-23	Соединит элемент НМС1			2		22,0м
МС1	Сер. 2.460-14 в.0	То же МС1			20		0,4кг
ММ8	Сер. 1.400-7	Закладной элемент ММ8			2		3,6кг
ММ23	Сер. 1.400-7	То же ММ23			2		4,2кг
ММ24	Сер. 1.400-7	" ММ24			2		4,2кг
ММ51	Сер. 1.400-7	" ММ51			6		1,4кг

1. Отверстия ф150 в плитах покрытия пробивать по месту, предварительно рассверлив по контуру.
2. Все узлы, кроме оговоренных, приняты по серии 2.460-2 в.2.
3. Детали заполнения продольных и поперечных стыков между комплексными плитами и примыкания к парапетам см. лист 83 серии 1.465-10 вып.1.

Изм.	Лист	№ докум.	Подп.	Дата
Гл.инж.пр.		Думан		
Нач.отд.		Калетов		
Гл.конст.		Андриевская		
Рук.гр.		Шульгина		
Ст.инж.		Логинов		
Ст.тех.		Левейка		
Н.контр.		Андриевская		
Пров.		Шульгина		

ТП 903-2-11 КЖ

Установка мазутоснабжения $q=13/22 м^3/ч$ $P=25/10$ кгс/см² с наземными металлическими резервуарами 2х3000 м³

Мазутонасосная.

Лит.	Лист	Листов
Р	23	

Маркировочные схемы колонн, балок и плит покрытия (вариант с панельными стенами).

Госстрой Латв ССР ЛАТГИПРОПРОМ г. Рига

Копировал: Волкова

Формат 22

Типовой проект 903-2-11 Альбом I часть 2

Согласовано
Отд. ОВ Креерс
Отд. ТС Аузиня

Инв. № подл. | Подп. и дата

Типовой проект 903-2-11 Альбом I часть 2

План стоек фахверка

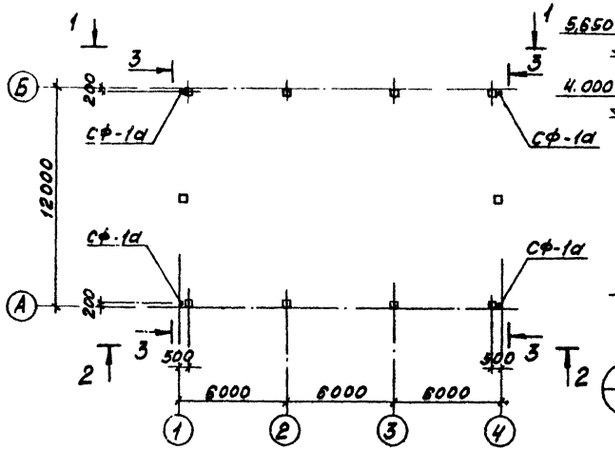

3 — 3

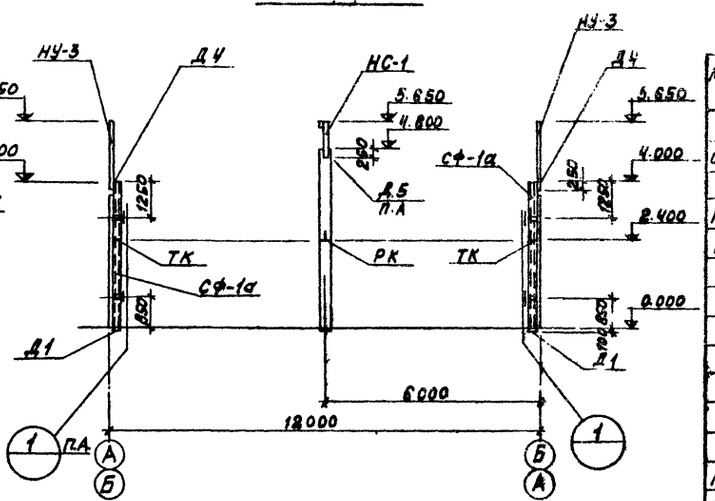

1 — 1

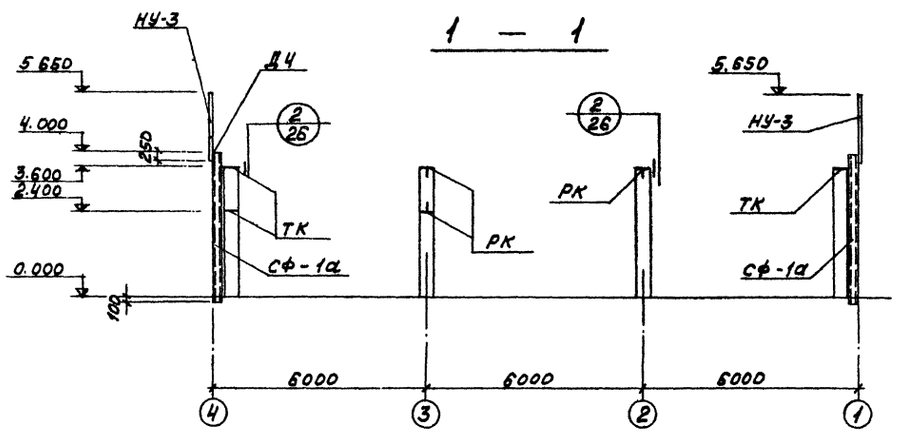

а — а

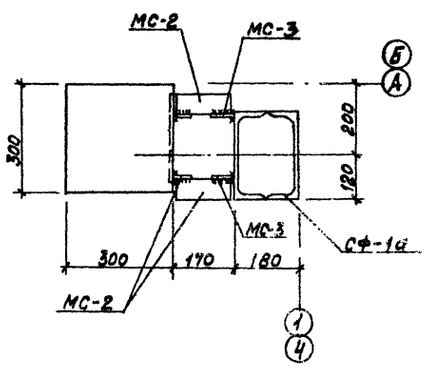

2 — 2

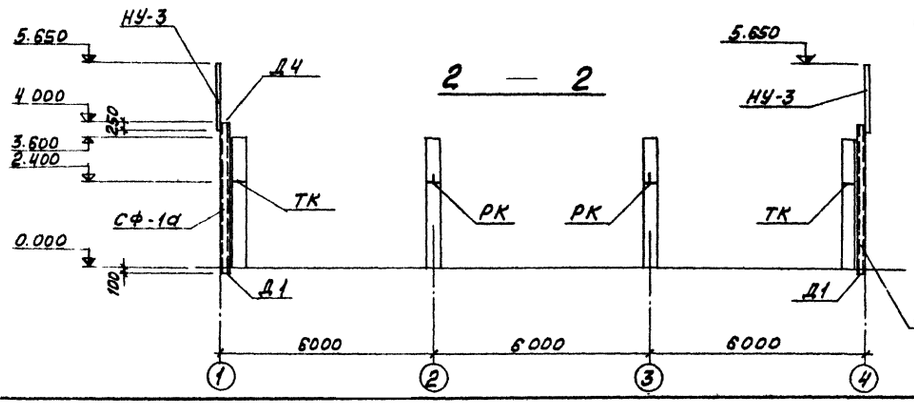

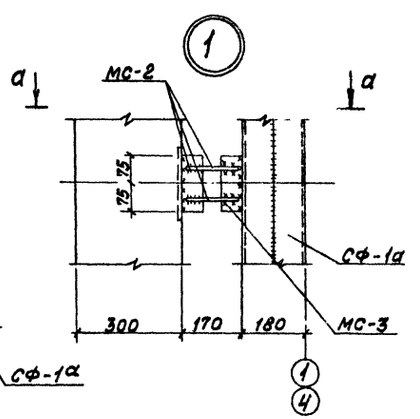

Спецификация элементов к маркировочным схемам расположенным на листе.

Марка	Обозначение	Наименование	К-во	Примеч.
СФ-1а	ТП 903-2-11 ал.I т.2 КЖИ-СФ-1а	Стойка фахверковая. СФ-1а	4	
НУ-3	Сер. 1.439-1	Насадка НУ-3	4	49,9 кг
НС-1	То же	То же НС-1	2	19,2 кг
ТК	Сер. 1.439-1	Опорный столик ТК-2	9	17,5 кг
РК	То же	То же РК-2	7	14,7 кг
У-1	Сер. 1.439-1	Соединит. элемент У-1	4	2,9 кг
МС-2	ТП 903-2-11 КЖИ-МС2,МС3	То же МС-2	16	
МС-3	То же	— " — МС-3	16	

1. Узлы крепления фахверковых стоек к фундаментам и насадок приняты по сер. 2.430-4 В.1.
2. Узлы крепления опорных консолей см. сер. 2.430-4 В.1 лист 4.
3. Сварку на монтаже вести электродами типа Э-42А. Высоту шва принимать не более наименьшей толщины свариваемых деталей.
4. См. примечания п.п. 4,5 на листе 26.

Изм.	Лист	№ докум.	Подп.	Дата
Гл. инж. пр.		Думан		
Нач. отд.		Калетов		
Гл. конст.		Андриевская		
Рук. гр.		Шульгина		
Ст. инж.		Логинов		
Ст. тех.		Левейка		
Н. контр.		Андриевская		
Пров.		Шульгина		

ТП 903-2-11 КЖ

Установка мазутоснабжения Q=13/22 м3/ч P=25/10 кгс/см² с наземными металлическими резервуарами V=2x3000 м3

Мазутонасосная.

Лит.	Лист	Листов
Р	24	

Маркировочные схемы стоек фахверка, насадок и опорных столиков. (Вариант с панельными стенами).

Госстрой Латв. ССР ПАТГИПРОПРОМ г. Рига

Инв. № подл. | Подп. и дата

Копировал: Волкова

Формат 22

Типовой проект 903-2-11 Альбом I часть 2

Маркировочные схемы стеновых панелей

По оси „А"

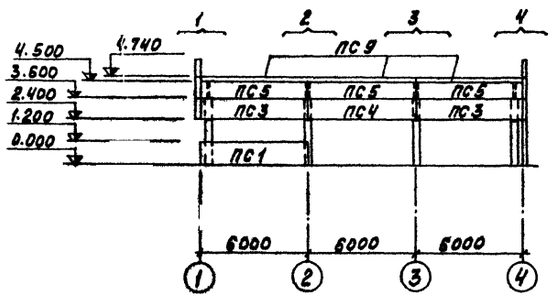

По оси „Б"

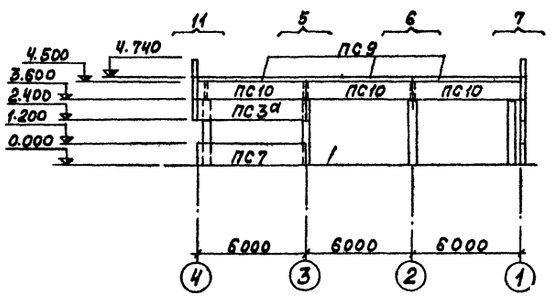

По оси „1"

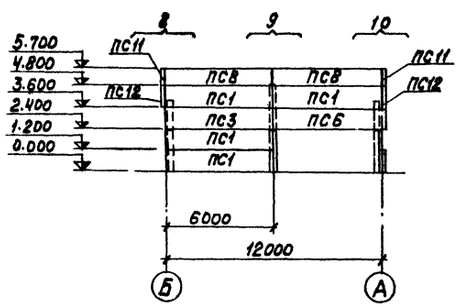

По оси „4"

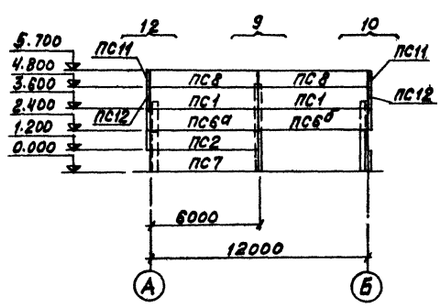

Фрагмент 1
Всего 1

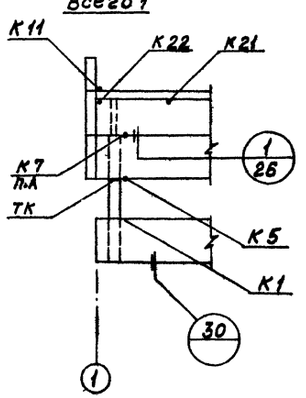

Фрагмент 2
Всего 1

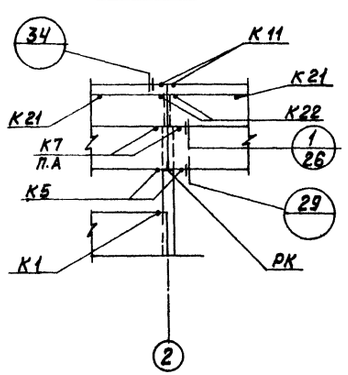

Фрагмент 3
Всего 1

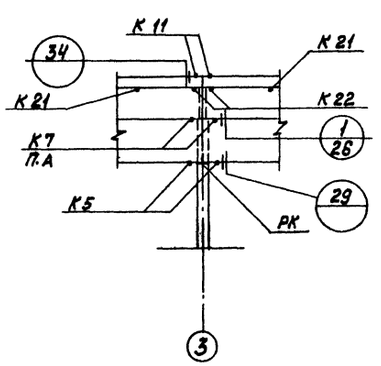

Фрагмент 4
Всего 1

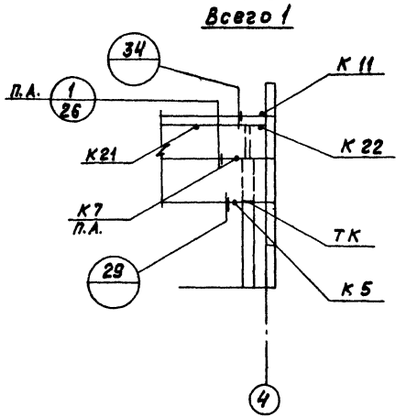

Спецификация элементов к маркировочным схемам расположенным на листах

Марка	Обозначение	Наименование	К-во	Примечан.
ПС1	Сер. 1.432-5 В.0,1	Стеновая панель ПСЛ 20 / 1,2×6 Т-112	7	1,9т
ПС2	Сер. 1.432-5 В.0.1 ТП 903-2-11 Альб.Т Ч.3 Кжи-ПСЛ20 / 1,2×6 -212а, ПСЛ20 / 1,2×6 -112а	—"— ПСЛ 20 / 1,2×6 -112а	1	1,9т
		+Блок БЛ-24	1	0,06т
ПС3	Сер. 1.432-5, В 0,1	—"— ПСЛ20 / 1,2×6 -212	3	1,9т
ПС3а	ТП 903-2-11 Альб.Т Ч.3 Кжи-ПСЛ20 / 1,2×6 -212а, ПСЛ20 / 1,2×6 -112а,	—"— ПСЛ20 / 1,2×6 -212а	1	1,9т
ПС4	ТП 903-2-11 Альб.Т Ч.3 Кжи-ПСЛ20 / 1,2×6 -212б, ПСЛ20 / 1,2×6 -211а	—"— ПСЛ20 / 1,2×6 -211а	1	1,9т
ПС5	Сер. 1.432-5, В 0,1	—"— ПСЛ20 / 0,9×6 -421	3	1,4т
ПС6	То же	—"— ПСЛ20 / 1,2×6 -212+Блок БЛ-24	1 / 1	1,9т / 0,06т
ПС6а	То же, что для ПС-2 сер. 1.432-5 В 0,1	—"— ПСЛ20 / 1,2×6 -212а+Блок БЛ-24	1 / 1	1,9т / 0,06т
ПС6б	То же, что для ПС-4 сер. 1.432-5 В. 0,1	—"— ПСЛ20 / 1,2×6 -212б+Блок БЛ-24	1 / 1	1,9т / 0,06т
ПС7	То же, что для ПС-3а	—"— ПСЛ20 / 1,2×6 -112а	2	1,9т
ПС8	—"—	—"— ПСЛ20 / 0,9×6 -111	4	1,4т
ПС9	—"—	—"— ПК-1	6	1,2т
ПС10	—"—	—"— ПСЛ20 / 0,9×6 -521	3	1,4т
ПС11	—"—	Блок БЛ-6	4	0,5т
ПС12	—"—	То же БЛ-24	4	0,06т
Т1	Сер. 1.439-1	Соединит. элемент Т1	15	0,5кг
Т2	—"—	То же Т2	15	0,3кг
Т5	—"—	—"— Т5	29	0,6кг
Т9	—"—	—"— Т9	13	0,6кг
Т10	—"—	—"— Т10	12	1,3кг
Т14	—"—	—"— Т14	9	0,2кг
Т15	—"—	—"— Т15	8	0,3кг
Т18	—"—	—"— Т18	11	0,5кг
Т23	—"—	—"— Т23	12	1,9кг
Т26	—"—	—"— Т26	18	0,4кг

Примечания см. на листе КЖ-26

Изм. Лист	N докум.	Подп.	ТП 903-2-11 КЖ
Гл.инж.пр.	Думан		Установка мазутоснабжения Q=13/22 м³/ч P=25/10 кгс/см² с наземными металлическими резервуарами V=2×3000м³
Нач.отд.	Калетов		
Гл.конст.	Андриевская		Мазутонасосная. Лит Р; Лист 25; Листов
Рук.гр.	Шульгина		
Ст.инж.	Логинов		
Ст.тех.	Левейка		Маркировочные схемы стеновых панелей (вариант с панельными стенами). Госстрой Латв.ССР ЛАТГИПРОПРОМ г. Рига
Н.контр.	Андриевская		
Пров.	Шульгина		

Копировал: Волкова

Формат 22

Инв.№подл. | Подп. и дата

Фрагмент 5
Всего 1

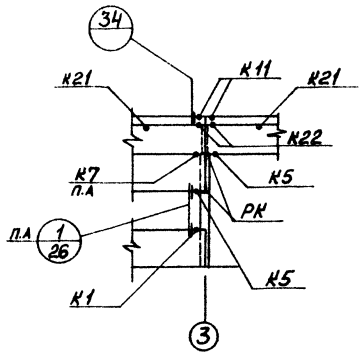

Фрагмент 6
Всего 1

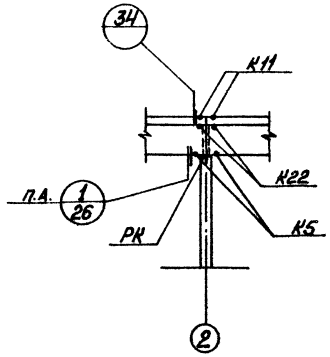

Фрагмент 7
Всего 1

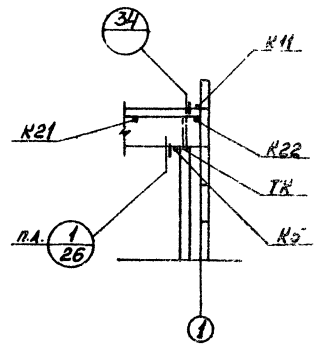

Фрагмент 11
Всего 1

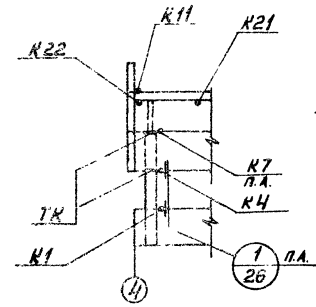

Фрагмент 12
Всего 1

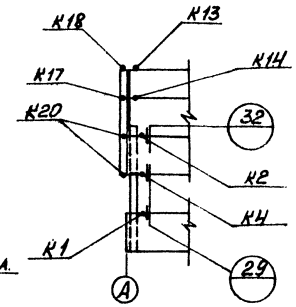

Фрагмент 8
Всего 1

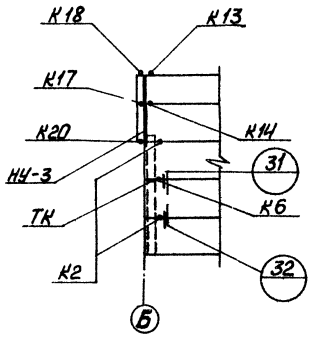

Фрагмент 9
Всего 2

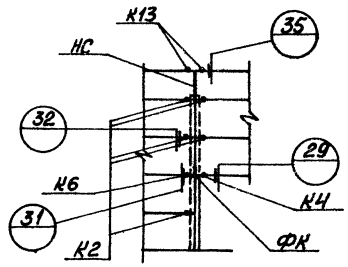

Фрагмент 10
Всего 2

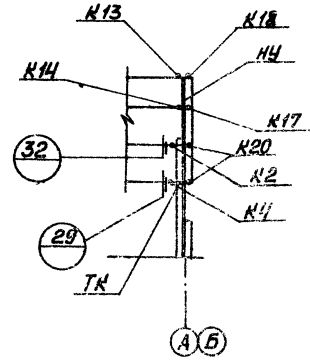

1. Монтаж стеновых панелей производить в соответствии с указаниями серии 1.432-5 в.0 и серии 2.430-4 в.0.
2. Швы заполняются цементным раствором М50 и герметезирующей мастикой УМС-50 по детали на л.19 серии 2.430-4 в.1.
3. Монтажную сварку производить электродами типа Э-42А по ГОСТ 9467-75.
4. Стальные соединительные элементы и опорные консоли стеновых панелей защищаются цинковым покрытием толщиной 150мкм в соответствии с указаниями п 3.18÷3.20. СНиП II-28-73.
5. Монтажные соединения после сварки и места с нарушением цинкового покрытия защищаются протекторным грунтом по тщательно очищенной и подготовленной поверхности.
6. Угловые блоки до отм 3,000 и карнизные панели крепятся к стеновым панелям до подъема по деталям К20, К21, К22
7. Стеновые панели приняты из легкого бетона с γ = 1100 кг/м³
8. Узлы крепления стеновых панелей, кроме оговоренных, замаркированы по серии 2.430-4 в.1

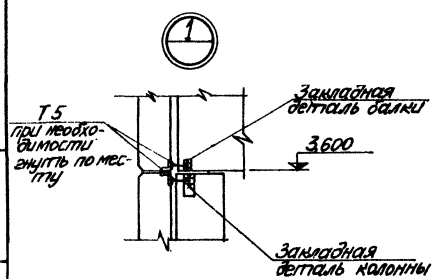

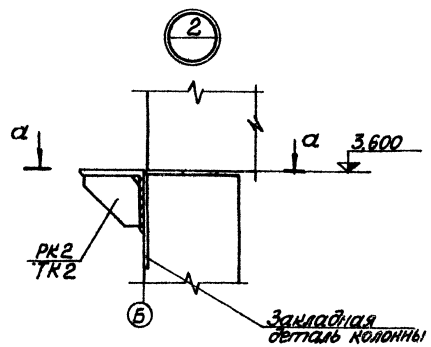

а - а

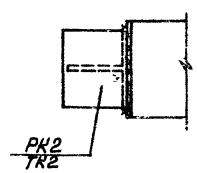

Изм.	Лист	№ докум.	Подп.	Дата	ТП 903-2-11 КЖ		
Сдал гл.	Пужель				Установка мазутонасосной $G=15{,}22\ м^3/ч$; $P=25$ кг/см² с заземными металлическими резервуарами 2×5000 м³		
Нач. отд.	Калетин					Лит.	Лист	Листов
Гл. конст.	Анфиногенов				Мазутонасосная	Р	26	
Рук. гр.	Шульгина							
Ст. инж.	Лосинов				Фрагменты 5÷12. Узел 2. (Варианты с панельными стенами)	Госстрой Латв. ССР ЛАТГИПРОПРОМ г. Рига		
Ст. техн.	Левицкая							
Н. контр.	Анфиногенов							
Пров.	Шульгина							

Инв. № подл. | Подп. и дата | Взам. инв. №

Котлярская Лидия

Формат А2

Альбом I часть 2

Типовой проект 903-2-11

Ведомость чертежей основного комплекта 903-2-11 „КМ"

Формат	Лист	Наименование	Примеч.
22Г	КМ-1	Общие данные (начало)	
"	КМ-2	Общие данные (продолжение 1)	
"	КМ-3	Общие данные (продолжение 2)	
"	КМ-4	Общие данные (окончание)	
"	КМ-5	Техническая спецификация металла для специализированных заводов	
"	КМ-6	Маркировочные схемы крепления стальных переплетов (вариант с панельными стенами). Маркировочные схемы подвесного транспорта.	
"	КМ-7	Маркировочные схемы опор под трубопроводы. Опоры ОП1 ÷ ОП7; ОП11; ОП12; ОП15; ОП16.	
"	КМ-8	Опоры ОП8; ОП9; ОП10, ОП13, ОП14.	
"	КМ-9	Опора ОП17; Маркировочный план ограждений и лестницы в осях „1-5" и „3-4". Элемент плана 1.	
"	КМ-10	Опорные конструкции под блоки тепломеханического оборудования Р1 ÷ Р3.	
"	КМ-11	Опорные конструкции под блоки тепломеханического оборудования Р4, Р5	
"	КМ-12	Опорные конструкции под блоки тепломеханического оборудования Р6, Р7.	

Ведомость примененных и ссылочных документов

Обозначение	Наименование	Примеч.
Серия 2.436-2 В.2	Типовые архитектурно-строительные детали оконных проемов со стальными переплетами для зданий промышленных предприятий.	(для Варианта с панельными стенами)
Серия 1.436-4 В.1.2	Стальные переплеты с повышенными уплотнением и механизмами открывания для отапливаемых зданий промышленных предприятий.	(для Варианта с панельными стенами)
Серия 1.459-2 В.1.2	Стальные лестницы переходные площадки и ограждения.	
Серия 1.426-1 В.3	Балки путей подвесного транспорта пролетом 6 м	

Техническая спецификация металла (Вариант с кирпичными стенами)

Вид профиля и ГОСТ, ТУ	Марка металла и ГОСТ	Обозначение и размеры профиля, мм	№ п/п	Код: Марки металла	Код: Вида профиля	Код: Размера профиля	Количество шт.	Длина, мм	Масса металла по элементам конструкций, т: Подвеска трубопровод.	Опорная конструкция трубопровода	Штуцер трубопровода	Лестница, ограждения			Общая масса, т	Масса потребности в металле по кварталам (заполняется изготовителем), т: I	II	III	IV	
									Код элемента конструкции: 526512/	526396	526395	526391								
1	2	3	4	5	6	7	8	9	10	11	12	13			14	15	16	17	18	19
Балки двутавровые ГОСТ 19425-74	Вст3сп5 ГОСТ 380-71*	I 24М	1						0,977						0,977					
		Итого:	2	14460					0,977						0,977					
	Всего	профиля	3		53805				0,977						0,977					
Швеллеры ГОСТ 8240-72	Вст3кп2 ГОСТ 380-71*	[8	4							0,026	0,087				0,113					
		[10	5							0,328					0,328					
		[14	6							0,591	0,001				0,592					
		[16	7							0,201					0,201					
		[22	8							0,449					0,449					
		Итого:	9	11240						1,595	0,088				1,683					
	Всего	профиля	10		26108					1,595	0,088				1,683					
Сталь угловая равнополочная ГОСТ 8509-72*	Вст3пс6 ГОСТ 380-71*	L 50х5	11						0,007						0,007					
		L 63х5	12						0,022						0,022					
		L 100х8	13						0,009						0,009					
		Итого	14	12300					0,038						0,038					
	Вст3кп2 ГОСТ 380-71*	L 63х6	15							0,058	0,069				0,127					
		L 100х8	16							0,002	0,169				0,171					
		Итого:	17	11240						0,060	0,238				0,298					
	Всего	профиля	18		21113				0,038	0,060	0,238				0,336					

(продолжение на листе КМ-2).

Настоящий проект разработан в соответствии с действующими нормами и правилами и предусматривает мероприятия обеспечивающие взрывную, взрывопожарную и пожарную безопасность при эксплуатации здания.

Главный инженер проекта (Туман)

Инв. № подл. | Подп. и дата | Взам. инв. №

Гл. инж.	Филимонов			
Гл. инж. пр.	Думан			
Нач. отд.	Колетов			
Гл. констр.	Кирчевский			
Рук. гр.	Шульгина			
Ст. инж.	Логинов			
Ст. техн.	Леонова			
Н. контр.	Кирчевский			
Проб.	Ульянина			

Копировал Давыдова

ТП 903-2-11 КМ

Установка мазутонасосная $Q=2\times32$ м³/ч; $P=25$ кгс/см² с наземными металлическими резервуарами 2×3000 м³

Мазутонасосная	Дип	Лист	Листов
	Р	1	12

Общие данные (начало)

Госстрой Латв ССР ЛАТГИПРОПРОМ г. Рига

Формат 22Г

Типовой проект 903-2-11 Альбом I часть 2

Техническая спецификация металла (окончание)
(вариант с кирпичными стенами)

1	2	3	4	5	6	7	8	9	10	11	12	13			14	15	16	17	18	19
Сталь угловая неравнополочная ГОСТ 8510-72	Вст3пс6 ГОСТ 380-71*	∪140×90×10	19						0,011						0,011					
		Итого:	20	12300					0,011						0,011					
	Всего	профиля:	21		22004				0,011						0,011					
Гнутый профиль ГОСТ 8278-75	Вст3пс6 ГОСТ 380-71*	⊏60×32×3	22						0,033						0,033					
		Итого:	23	12300					0,033						0,033					
	Всего	профиля:	24		73007				0,033						0,033					
Сталь листовая ГОСТ 19903-74; Сталь полосовая ГОСТ 103-76	Вст3пс6 ГОСТ 380-71*	δ=6	25						0,019						0,019					
		δ=8	26						0,038						0,038					
		δ=10	27						0,056						0,056					
		Итого:	28	12300					0,113						0,113					
	Вст3кп2 ГОСТ 380-71*	δ=6	29							0,004	0,071				0,075					
		δ=8	30							0,024					0,024					
		δ=10	31							0,004	0,016				0,020					
		Итого	32	11240						0,032	0,087				0,119					
	Всего	Профиля:	33		71110				0,113	0,032	0,087				0,231					
Сталь рифленая ГОСТ 8568-77	Вст3кп2 ГОСТ 380-71*	δ=4	34							0,087					0,087					
		Итого:	35	11240						0,087					0,087					
	Всего	профиля:	36		71129					0,087					0,087					
Итого масса металла			37						1,172	1,774	0,403				3,359					
Различные профили	КМ-5		38									0,406			0,406					
Всего масса металла			39						1,172	1,774	0,403	0,406			3,765					
В том числе по маркам	Вст3сп5		40	14460					0,977						0,977					
	Вст3пс6		41	12300					0,195						0,195					
	Вст3кп2		42	11240						1,774	0,434	0,406			2,593					
Масса поставки элементов по кварталам, т		I																		
		II																		
		III																		
		IV																		

Условные обозначения.

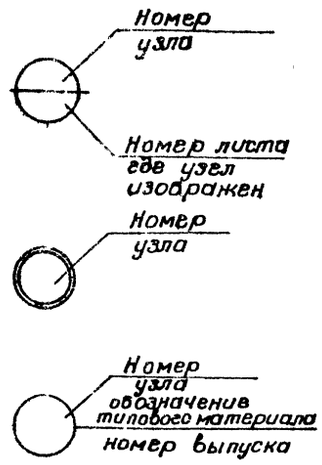

сварной шов видимый заводской

сварной шов невидимый заводской

монтажный сварной шов

п.а. по аналогии

Изм	Лист	№ докум	Подп	Дата
Гл инжин		Филимонов		
Гл инж пр		Думан		
Нач отд		Калетов		
Гл констр		Андриевская		
Рук гр.		Шульгина		
Ст инж		Логинов		
Ст тех		Леонова		
Н контр		Андриевская		
Пров		Шульгина		

ТП 903-2-11 КМ

Установка мазутоснабжения Q=13/22 м³/ч; p=25/10 кгс/см² с наземными металлическими резервуарами 2×3000 м³

Мазутонасосная

Лит	Лист	Листов
Р	2	12

Общие данные (продолжение)

Госстрой Латв ССР ЛАТГИПРОПРОМ г Рига

Копиров Дафт

Формат 22

Инв. № подл. | Подп. и дата

Техническая спецификация металла
(вариант с панельными стенами)

Вид профиля и ГОСТ, ТУ	Марка металла и ГОСТ	Обозначение и размеры профиля, мм	N п/п	Код: Марки металла	Код: Вида профиля	Код: Размера профиля	Количество, шт	Длина, мм	Масса металла по элементам конструкций, т: Код элемента конструкции 526121 (Поддерж. трактор)	526535 (Опорные конструкции стен. панели)	526395 (Опоры газотрубопровода)	526391 (Местные усиления)			Общая масса т	Масса потребности в металле по кварталам (заполняется изготовителем), т: I	II	III	IV	
1	2	3	4	5	6	7	8	9	10	11	12	13			14	15	16	17	18	19
Балки двутавровые ГОСТ 19425-74	Вст3сп5 ГОСТ 380-71*	I 24М							0,957						0,957					
		Итого:	2	14460					0,957						0,957					
	Всего	профиля:	3		53805				0,957						0,957					
Швеллеры ГОСТ 8240-72	Вст3кп2 ГОСТ 380-71*	[8	4							0,026	0,087				0,113					
		[10	5							0,328					0,328					
		[14	6							0,591	0,145				0,736					
		[16	7							0,201					0,201					
		[22	8							0,449					0,449					
		Итого:	9	11240						1,595	0,232				1,827					
	Всего	профиля:	10		26108					1,595	0,232				1,827					
Сталь угловая равнополочная ГОСТ 8509-72	Вст3пс6 ГОСТ 380-71*	∟50×5	11						0,011						0,011					
		∟63×5	12						0,022						0,022					
		∟100×7	13						0,009						0,009					
		Итого:	14	12300					0,042						0,042					
	Вст3кп2 ГОСТ 380-71*	∟63×6	15							0,058	0,069				0,127					
		∟100×8	16							0,002	0,169				0,171					
		Итого:	17	11240						0,060	0,238				0,238					
	Всего	профиля:	18		21113				0,042	0,060	0,238				0,238					
Гнутый профиль ГОСТ 8278-75	Вст3пс6 ГОСТ 380-71*	□60×32×3	19						0,050						0,050					
		Итого:	20	12300					0,050						0,050					
	Всего:	Профиля:			73007				0,050						0,050					
Сталь рифленая ГОСТ 8568-77	Вст3кп2 ГОСТ 380-71*	δ=4	21							0,087					0,087					
		Итого:	22	11240						0,087					0,087					
	Всего	профиля	23		71129					0,087					0,087					

(продолжение см. на листе КМ-4)

Изм.	Лист	№ докум.	Подп.	Дата
Гл. инж. ш.		Романов		
Гл. инж. пр.		Думан		
Нач. отд.		Калетов		
Гл. констр.		Андриевская		
Рук. гр.		Шульгина		
Ст. инж.		Логинов		
Ст. техн.		Леонова		
Н. контр.		Андриевская		
Пров.		Шульгина		

ТП 903-2-11 КМ

Установка мазутоснабжения Q=13/22 м³/ч; P=25/10 кгс/см² с наземными металлическими резервуарами 2×3000 м³

Мазутонасосная

Лит.	Лист	Листов
Р	3	12

Общие данные (продолжение 2)

Госстрой Латв. ССР ЛАТГИПРОПРОМ г. Рига

Копировал

Альбом I часть 2

Типовой проект 903-2-11

Инв. № подл. | Подп. и дата

Типовой проект 903-2-11 Альбом I часть 2

Техническая спецификация металла (окончание)
(вариант с панельными стенами)

1	2	3	4	5	6	7	8	9	10	11	12	13			14	15	16	17	18	19
Сталь листовая ГОСТ 19903-74; Сталь полосовая ГОСТ 103-76	Вст3пс6 ГОСТ 380-71*	δ-6	24						0,019						0,019					
		δ-8	25						0,058						0,058					
		δ-10	26						0,084						0,084					
		Итого:	27	12300					0,161						0,161					
	Вст3кп2 ГОСТ 380-71*	δ=6	28							0,004	0,011				0,075					
		δ=8	29							0,024					0,024					
		δ=10	30							0,004	0,016				0,020					
		Итого:	31	11240						0,032	0,087				0,119					
	Всего	профиля	32		71110				0,161	0,032	0,087				0,280					
Итого масса металла			33						1,210	1,774	0,557				3,541					
Различные профили:	КМ-5		34									0,406			0,406					
Всего масса металла:			35						1,210	1,774	0,557	0,406			3,947					
В том числе по маркам:	Вст3сп5		36	14460					0,957						0,957					
	Вст3пс6		37	12300					0,253						0,253					
	Вст3кп2		38	11240						1,774	0,557	0,406			2,737					
Масса поставки элементов по кварталам, т		I																		
		II																		
		III																		
		IV																		

1. Стальные конструкции разработаны на основании главы СНиП II-В-3-72 на стадии КМ и являются исходным материалом для разработки рабочих чертежей на стадии КМД.
2. За относительную отметку 0,000 принята отметка чистого пола мазутонасосной, которая соответствует абсолютной отм. ▭ по генплану.
3. Заводские соединения приняты сварными.
4. Монтажные соединения выполняются на болтах нормальной точности и на монтажной сварке согласно ГОСТ 5264-69.
5. Сварку производить электродами типа Э-42 ГОСТ 9467-75.
6. Все стальные конструкции окрасить двумя слоями эмали ПФ-115 по слою грунта ГФ-020 (вне здания ПФ-115 для наружных работ) общей толщиной 55 МКМ.
7. Высота неоговоренных сварных швов принимается по наименьшей толщине свариваемых элементов.
8. Изготовление и монтаж конструкций подвесного транспорта производить согласно указаниям серии 1.426-1 в.3.
9. Дополнительно см. п.п. 5.1, 5.2, 6.2 пояснительной записки серии 1.426-1 в.3.
10. Крепление путей подвесного транспорта выполнять на болтах d=12

Изм.	Лист	№ докум.	Подп.	Дата
Гл. инж. мн.		Фалимонов		
Гл. инж. пр.		Думан		
Нач. отд.		Калетов		
Гл. контр.		Андриевская		
Рук. гр.		Шульгина		
Ст. инж.		Логинов		
Ст. техн.		Леонова		
Н. контр.		Андриевская		
Пров.		Шульгина		

ТП. 903-2-11 КМ

Установка мазутоснабжения Q=13/22 м3/ч; P=25/10 кгс/см² с наземными металлическими резервуарами 2х3000 м3

Мазутонасосная	Лит.	Лист	Листов
	Р	4	12

Общие данные (окончание)

Госстрой Латв. ССР ЛАТГИПРОПРОМ г. Рига

Копировал: Давыдова

Формат 22Г

Инв. № подл. | Подп. и дата

Типовой проект 903-2-11 Альбом I часть 2

Вид профиля и ГОСТ, ТУ	Марка металла и ГОСТ	Обозначение и размер профиля, мм	N п/п	Код: Марки металла	Код: Вида профиля	Код: Размера профиля	Количество, шт	Длина, мм	Масса металла по элементам констр. т: Лестница	Перила	Ограждения		Общая масса, т	Масса потребности в металле по кварталам (заполняется изготовителем), т: I	II	III	IV
									Код элемента констр. 526391								
Швеллер гнутый равнополочн. ГОСТ 8278-75	Вст3кп2 ГОСТ 380-71*	L 180×50×4	1						0,099				0,099				
		Итого:	2	11240					0,099				0,099				
	Всего	профиля	3		73007				0,099				0,099				
Швеллер, гнутый неравнопол. ГОСТ 8281-69*	Вст3кп2 ГОСТ 380-71*	L 50×40×12×2,5	4							0,022	0,072		0,94				
		Итого:	5	11240						0,022	0,072		0,94				
	Всего	профиля	6		74002					0,022	0,072		0,94				
Гнутый профиль ЧМТУ 2-130-70	Вст3кп2 ГОСТ 380-71*	⌀90×30×25×3	7								0,060		0,060				
		Итого:	8	11240							0,060		0,060				
	Всего	профиля	9								0,060		0,060				
Сталь угловая равнополочная ГОСТ 8509-72*	Вст3кп2 ГОСТ 380-71*	L 25×3	10							0,006	0,017		0,023				
		L 75×6	11						0,006				0,006				
		Итого	12	11240					0,006	0,006	0,017		0,029				
	Всего	профиля	13		21113				0,006	0,006	0,017		0,029				
Сталь полосовая ГОСТ 103-76	Вст3кп2 ГОСТ 380-71*	-60×6	14						0,001				0,001				
		-100×4	15						0,007				0,007				
		Итого:	16	11240					0,008				0,008				
	Всего	профиля	17		13110				0,008				0,008				
Сталь рифленая ГОСТ 8568-77	Вст3кп2 ГОСТ 380-71*	-250×4	18						0,116				0,116				
		Итого	19	11240					0,116				0,116				
	Всего	профиля	20		71315				0,116				0,116				
Всего масса металла:			21						0,229	0,028	0,149		0,406				
В том числе по маркам.	Вст3кп2		22						0,229	0,028	0,149		0,406				
Масса поставки элементов по кварталам, т		I															
		II															
		III															
		IV															

Изм.	Лист	№ докум.	Подп.	Дата
Гл. инж. пр.		Думан		
Нач. отд.		Калетов		
Гл. констр.		Андриевская		
Рук. гр.		Шульгина		
Ст. инж.		Лагинов		
Ст. техн.		Леонова		
Н. контр.		Андриевская		
Пров.		Шульгина		

Копировал: Давыдова

ТП 903-2-11 КМ

Установка мазутоснабжения $q=13/22$ м³/ч; $P=25/10$ кгс/см² с наземными металлическими резервуарами 2×3000 м³

Мазутонасосная.

Лит	Лист	Листов
Р	5	

Техническая спецификация металла для специализированных заводов

Госстрой Латв. ССР. ЛАТГИПРОПРОМ г. Рига

формат 22Г

Инв. № подл. | Подп. и дата

Альбом I часть 2

Типовой проект 903-2-11

Маркировочная схема путей подвесного транспорта
(вар. с кирпичными стенами)

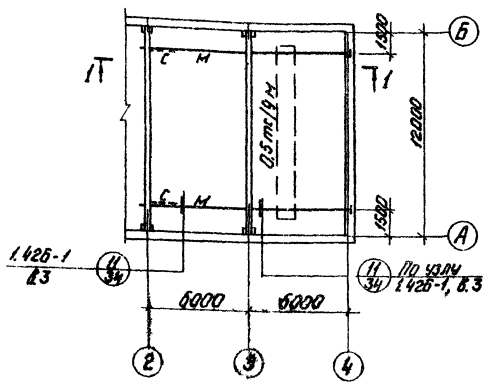

Монтажная схема путей подвесного транспорта
(вариант с панельными стенами)

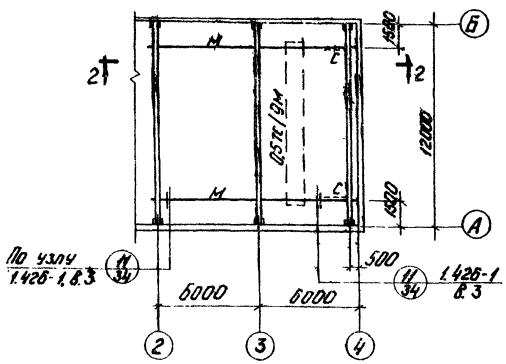

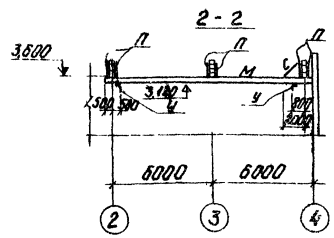

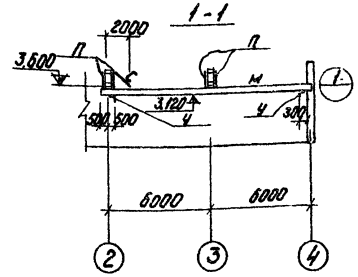

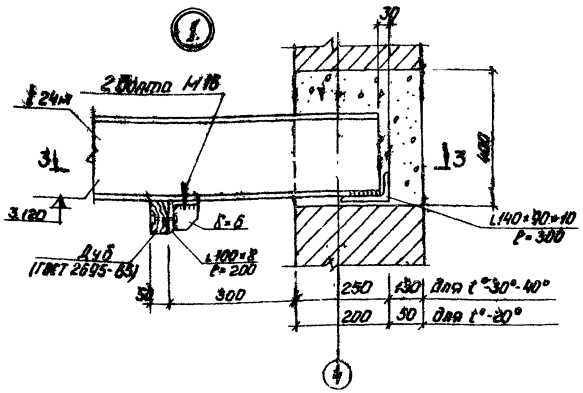

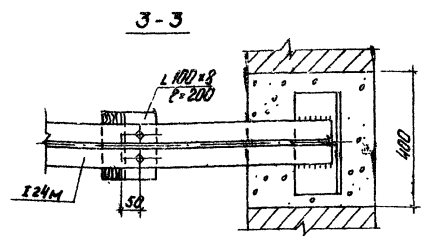

Маркировочная схема крепления стальных переплетов по оси „А"
(вариант с панельными стенами)

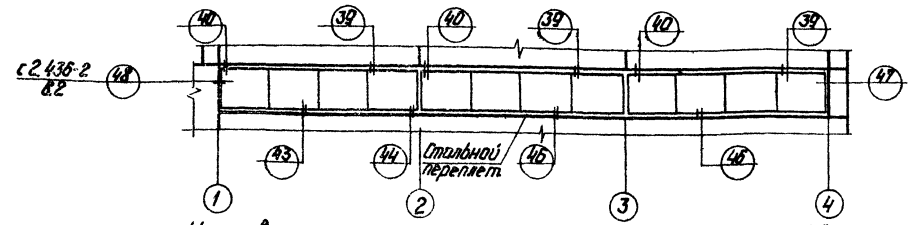

Маркировочная схема крепления стальных переплетов по оси „Б"
(вариант с панельными стенами)

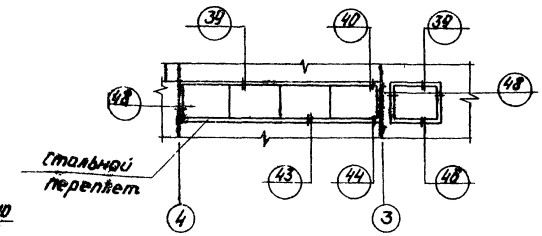

Ведомость элементов									
Марка	Сечение			Опорные усилия			Группа констр.	Марка металла	Примечан.
	Эскиз	Поз.	Состав	M тс.м	N тс	Q тс			
М	I		I 24м				III	Вст3сп5	
С	см. сер. 1.426-1, вып. 3, лист 9						VI	Вст3пс6	
П							III		
У							VI		

1 Все узлы на монтажных схемах стальных переплетов замаркированы по сер. 2.436-26.2

2 Стальные переплеты замаркированы на листах марки АР.

3 Дополнительно см. примечания на листе КМ-4.

Изм.	Лист	№ докум.	Подп.	Дата
Гл. инж. пр.		Думан		
Нач. отд.		Колетов		
Гл. конст.		Андреевская		
Рук. гр.		Шульгина		
Ст. инж.		Логинов		
Инж.		Ремизова		
Н. контр.		Андреевская		
Провер.		Шульгина		

Копировал: Чубакова

ТП 903-2-11 КМ-

Установка мазутоснабжения $Q=13/22$ м³/ч; $P=20/10$ кгс/см² с наземными металлическими резервуарами 2×300 м

Мазутонасосная

Лит.	Лист	Листов
Р	6	

Маркировочные схемы крепления стальных переплетов (8-7 с панельными стенами). Маркировочные схемы подвесного транспорта

Госстрой Латв. ССР ЛАТГИПРОПРОМ г. Рига

Формат 22

Согласовано: Отд. ТМ, Якушин

Инв. № подл. | Подп. и дата

Типовой проект 903-2-11 Альбом I часть 2

Маркировочная схема опор под трубопроводы на кровле

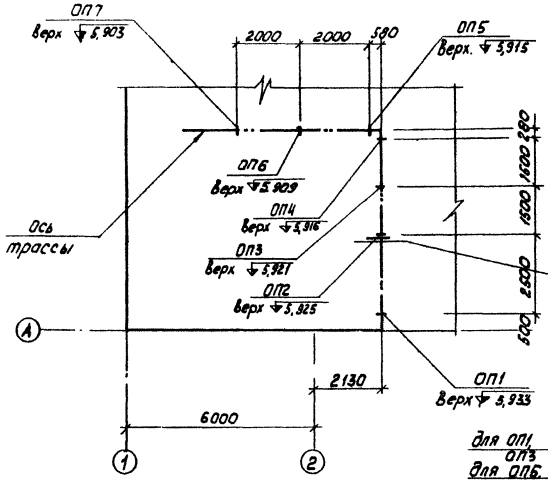

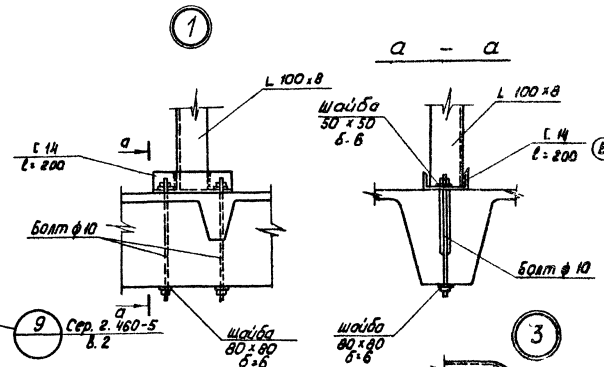

Маркировочная схема опор под трубопроводы в осях „А" ÷ „Б" и „2" ÷ „4"

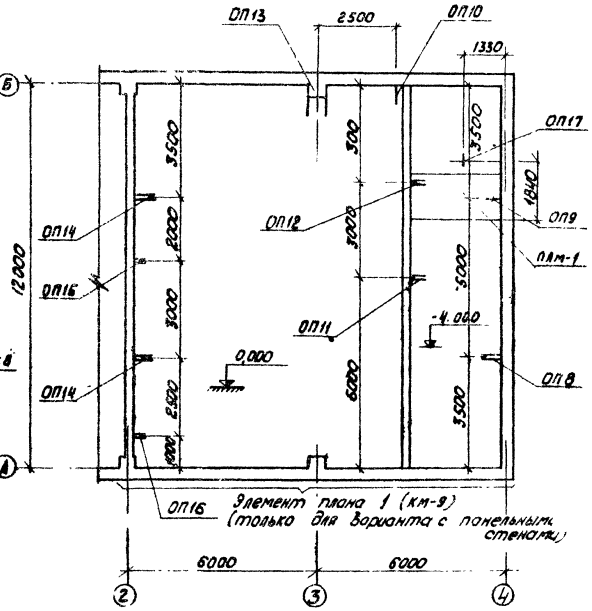

ОП2 ; ОП4

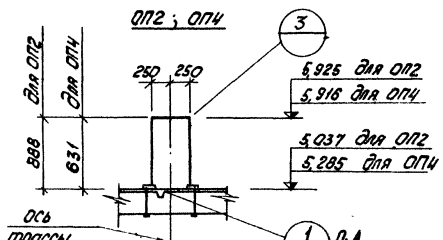

ОП1; ОП3

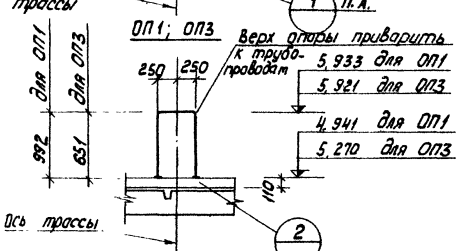

ОП5; ОП6; ОП7

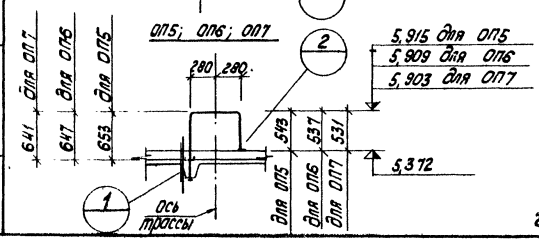

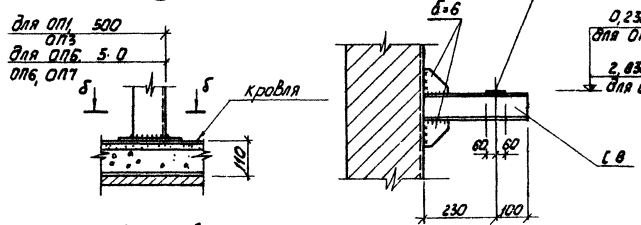

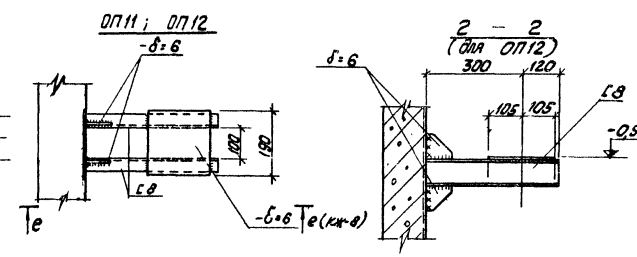

ГИП	Абакшин			ТП 903-2-11 КМ-	
Гл. инж. пр.	Думан			Мазутная, мазутонасосная, ст. 1200 м³ с 2 стальными цилиндрическими резервуарами 2×20000 м³	
Нач. отд.	Капетов				
Гл. конструктор	Андриевская			Мазутонасосная	Лит. Р; Лист 7; Листов
Рук. гр.	Шульгина				
Ст. инж.	Погудов				
Ст. техн.	Левенцев			Маркировочные схемы опор под трубопроводы. Опоры ОП1: ОП7, ОП11, ОП12, ОП15, ОП16	Госстрой Латв. ССР ЛАТГИПРОПРОМ г. Рига
Н. контр.	Андриевская				
Пров.	Шульгина				

Согласовано: ОПЭ ТМ Якимин; ОПВ ТС Лубина

Инв. № подл. | Подп. и дата | Взам. инв. №

Копировал Киселева Формат А2Г

Типовой проект 903-2-11 Альбом I часть 2

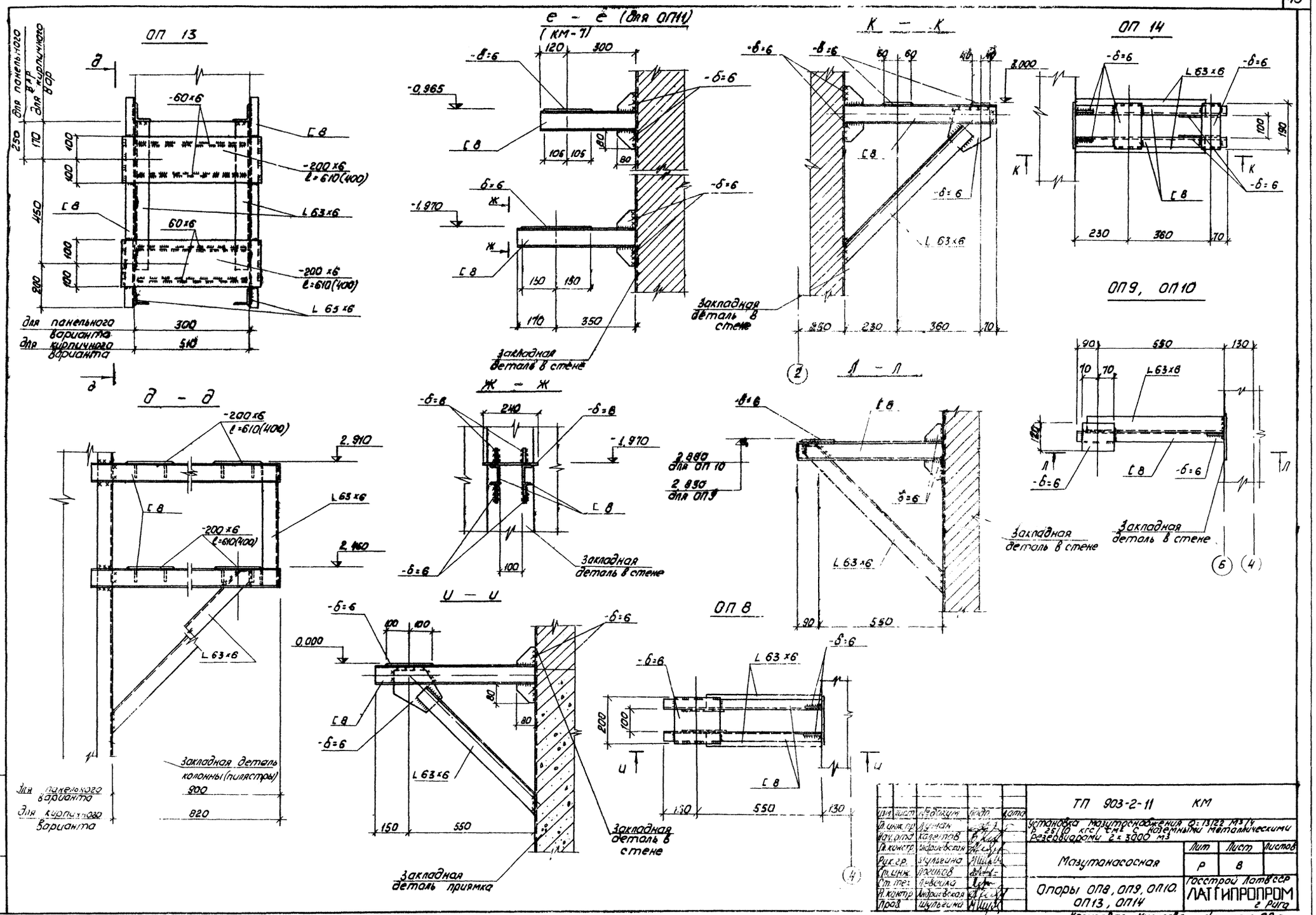

Изм.	Лист	№ докум.	Подп.	Дата	ТП 903-2-11 КМ
Гл. инж. пр.	Лужан				Установка мазутоснабжения Q=13122 м³/ч Р 25/10 кгс/см² с наземными металлическими резервуарами 2×3000 м³
Нач. отд.	Калетов				
Гл. констр.	Андриевская				Мазутонасосная
Рук. гр.	Шульгина				Лит Р, Лист 8, Листов
Ст. инж.	Логинов				
Ст. тех.	Левенко				Опоры ОП8, ОП9, ОП10, ОП13, ОП14
Н. контр.	Андриевская				Госстрой Латв ССР ЛАТГИПРОПРОМ г. Рига
Пров.	Шульгина				

Копировал Киселева формат 22 г

Инв. № подл. | Подп. и дата

Типовой проект 903-2-11 Альбом I часть 2

ОП 17

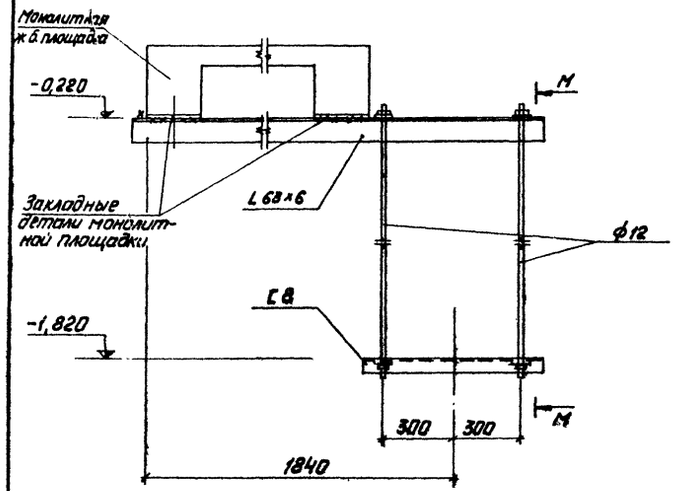

Маркировочный план ограждений и лестницы в осях „А-Б" и „3-4"

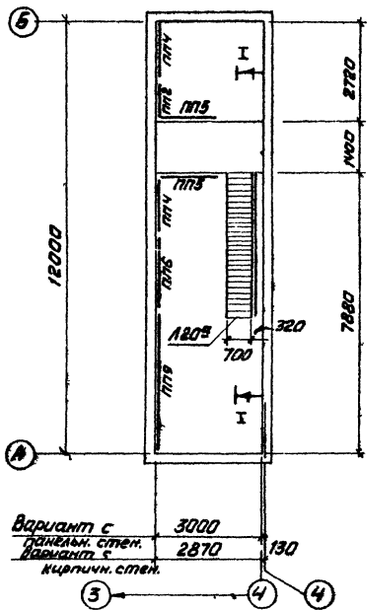

Ведомость элементов

	Сечение: Эскиз	Сечение: Поз.	Сечение: Состав	Опорные усилия: М тс м	Опорные усилия: N тс	Опорные усилия: Q тс	Группа конструкций	Марка металла	Примеч.
Л20а	Серия 1.459-2 вып. 1,2						VI	В ст. 3 кп 2	1 шт. укороченная на 200 мм
Пл12							VI		1 шт
ПП2							VI		1 шт
ПП4							VI		2 шт.
ПП5							VI		2 шт.
ПП6							VI		1 шт.
ПП9							VI		1 шт.
а	С		С14	по прогибу			VI	В ст. 3 кп 2	g=21 кгс/м

М — М

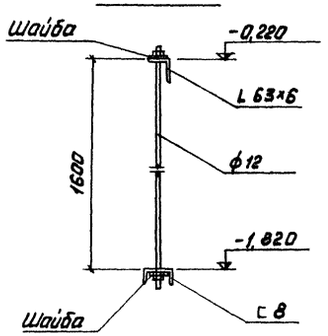

I — I

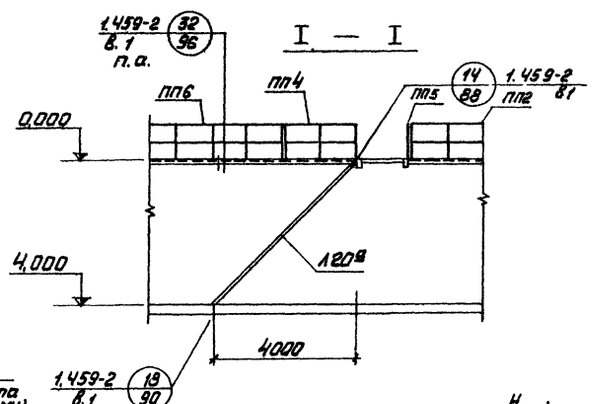

Н — Н

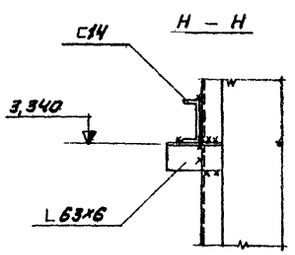

Элемент плана 1

(только для варианта с панельными стенами)

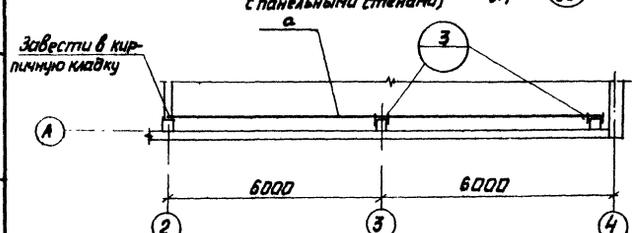

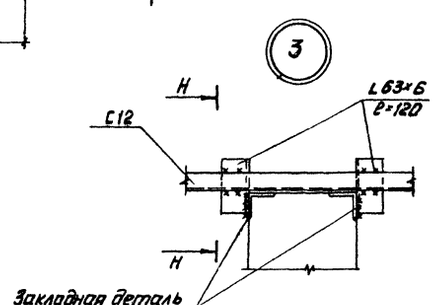

Изм.	Лист	№ докум.	Подп.	Дата
Гл. инж. пр.		Думан		
Нач. отд.		Калетов		
Гл. констр.		Андриевская		
Рук. гр.		Шульгина		
Ст. инж.		Логинов		
Ст. техн.		Левейка		
Ст. техн.		Леонова		
Н. контр.		Андриевская		
Пров.		Шульгина		

ТП 903-2-11 КМ

Установка мазутоснабжения Q=13/22 м³/ч P=35/10 кгс/см² с наземными металлическими резервуарами 2×3000 м³

Мазутонасосная

Лит.	Лист	Листов
Р	9	

Опора ОПП
Маркировочный план ограждений и лестницы в осях А-Б и „3-4" элемент плана 1

Госстрой Латв. ССР
ЛАТГИПРОПРОМ
г. Рига

Копировал

Формат 22

Инв. № подл. | Подп. и дата

Альбом I часть 2

Типовой проект 903-2-11

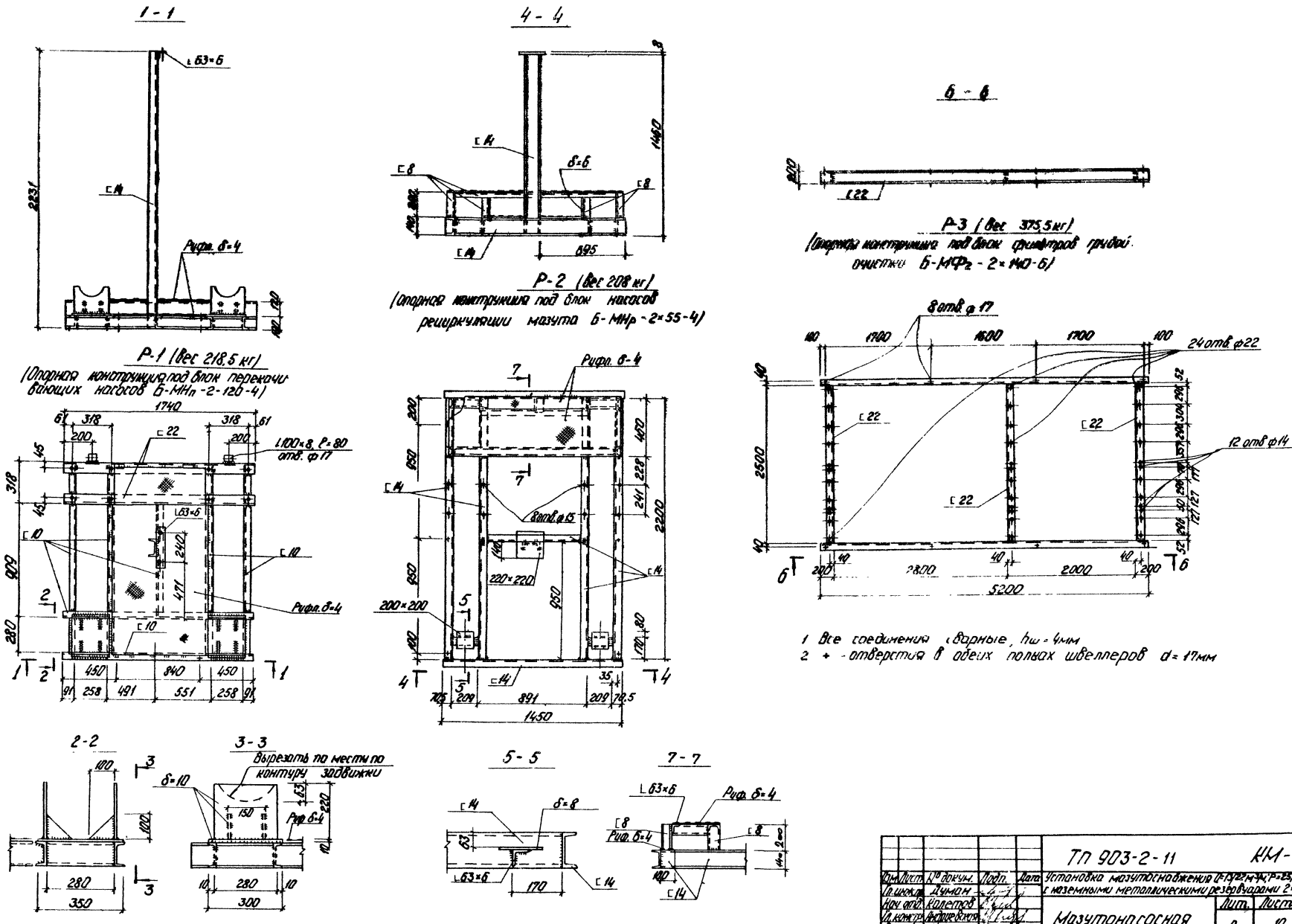

					ТП 903-2-11	КМ-	
Изм.	Лист	№ докум.	Подп.	Дата	Установка мазутоснабжения Q=13/22 м³/ч; P=25/10 кгс/см² с наземными металлическими резервуарами 2×3000 м³		
Гл. инж. пр.		Думан					
Нач. отд.		Колетов			Мазутонасосная	Лит.	Лист	Листов
Гл. констр.		Андриевская				Р	10	
Рук. гр.		Шульгина						
Ст. инж.		Лагинов			Опорные конструкции под блоки тепломеханического оборудования Р1÷Р3.	Госстрой Латв. ССР ЛАТГИПРОПРОМ г. Рига	
Пров.		Шульгина					
Н. контр.		Андриевская					

Копировал: Чубанова

Формат 22Г

Согласовано: Отд. ТМ Якушин

Инв. № подл. | Подп. и дата

Типовой проект 903-2-11 Альбом I часть 2

Р – 5 (вес 217 кг)
(опорная конструкция под блок фильтров тонкой очистки мазута)

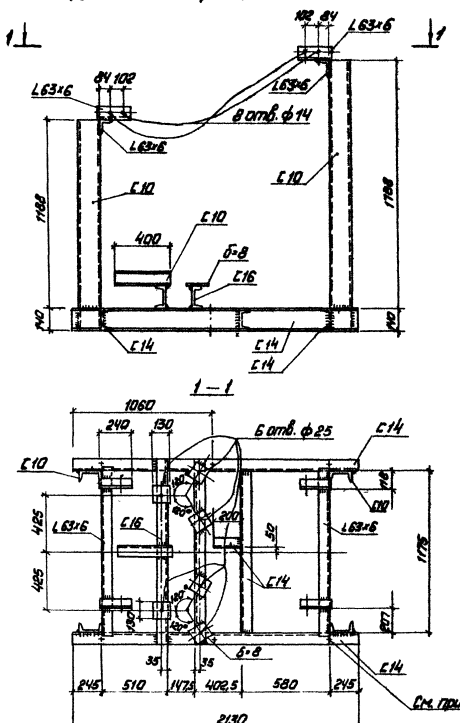

Р – 4 (вес 245 кг)
(опорная конструкция под блок установки для жидких присадок)

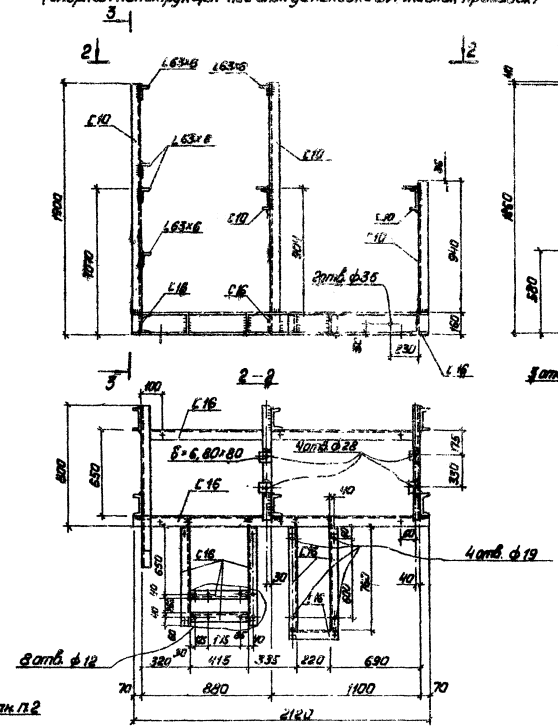

3 – 3

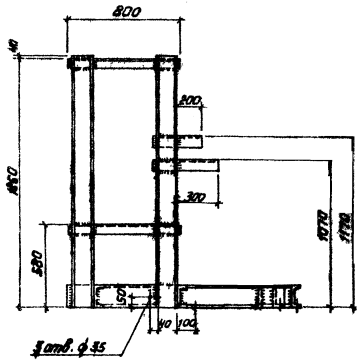

1. Все соединения – сварные, hш = 4 мм.
2. + – отверстия в обеих полках швеллера ф17 мм

Шм.	Лист	№ докум.	Подп.	Дата	ТП 903-2-11 КМ
Гл. инж. пр.		Думан			Установка мазутоснабжения Q=P/22 м³/ч; P=2,5/10 кгс/см² с наземными металлическими резервуарами Е=3000 м³
Нач. отд.		Колетов			
Гл. конст.		Андреевская			Мазутонасосная
Рук. гр.		Шульгина			Лит. Р; Лист 11; Листов
Ст. инж.		Лосинов			
Н. контр.		Андреевская			Опорные конструкции под блоки теплоизоляционного оборудования Р-4, Р-5
Пров.		Шульгина			Госстрой Латв. ССР ЛАТГИПРОПРОМ г. Рига

Копировал

Формат 22Г

Согласовано
Отд. ТМ Якушин
Инв. № подл. | Подп. и дата

Типовой проект 903-2-11 Альбом I час.

1 — 1

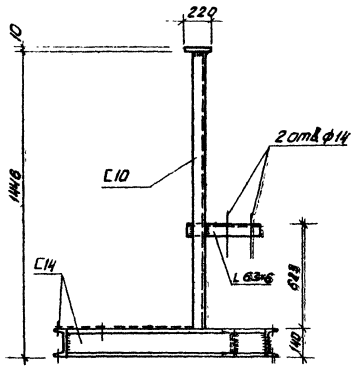

Р-6 (Вес 174,6 кг)
(опорная конструкция под блок насосов подачи мазута к котлам)

2 — 2

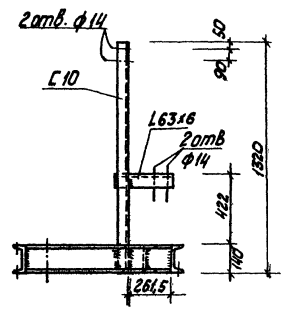

Р-7 (Вес 122,7 кг)
(опорная конструкция под блок насосов Б-МИ-2×6,5-25)

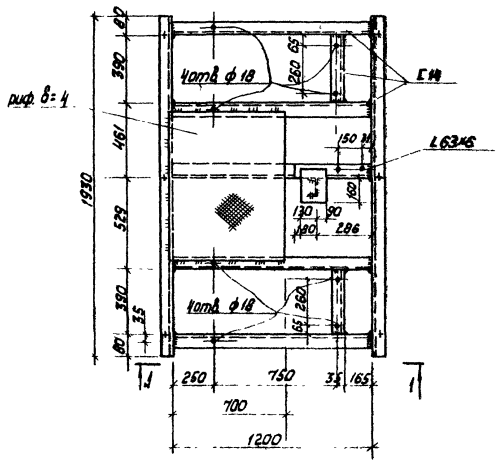

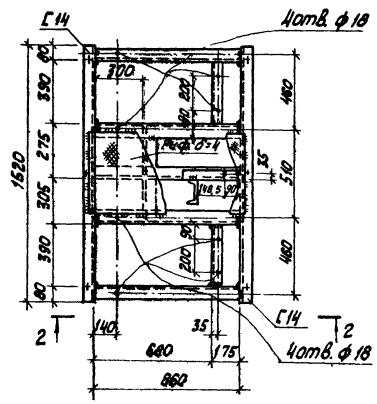

					ТП 903-2-11 КМ			
Изм.	Лист	№ докум.	Подп.	Дата	Установка мазутоснабжения Q=1422 м³/ч P=25(10)кгс/см² с наземными металлическими резервуарами 2×3000 м³			
Гл. инж. пр.		Цуман						
Нач. отд.		Капетов			Мазутонасосная	Стадия	Лист	Листов
Гл. констр.		Анфиевская				Р	12	
Рук. гр.		Шульгина						
Ст. инж.		Лагинов			Опорные конструкции под блоки тепломеханического оборудования Р6, Р7	Госстрой Латв.ССР ЛАТГИПРОПРОМ г. Рига		
Н. контр.		Анфиевская						
Прав.		Шульгина						

Копировал Киселёв формат 22.г

Инв. № подл. | Подп. и дата | Взам. инв. №

Согласовано
отд. ТМ Якушин

gost.e-ecolog.ru