ТИПОВОЙ ПРОЕКТ

902-9-4

БЛОК ПРОИЗВОДСТВЕННЫХ И БЫТОВЫХ ПОМЕЩЕНИЙ ДЛЯ СТАНЦИЙ БИОЛОГИЧЕСКОЙ ОЧИСТКИ СТОЧНЫХ ВОД ПРОИЗВОДИТЕЛЬНОСТЬЮ от 10 до 40 тыс. м³/сутки

АЛЬБОМ II

АРХИТЕКТУРНО-СТРОИТЕЛЬНАЯ ЧАСТЬ

/ ВАРИАНТ - СТЕНЫ КИРПИЧНЫЕ /

19920-02
ЦЕНА 1-26

gost.e-ecolog.ru

ЦЕНТРАЛЬНЫЙ ИНСТИТУТ ТИПОВОГО ПРОЕКТИРОВАНИЯ
ГОССТРОЯ СССР
Москва, А-445, Смольная ул., 22
Сдано в печать 1974 года
Заказ № 01974 Тираж 1000 экз.

ТИПОВОЙ ПРОЕКТ
902-9-4

БЛОК ПРОИЗВОДСТВЕННЫХ И БЫТОВЫХ ПОМЕЩЕНИЙ ДЛЯ СТАНЦИЙ БИОЛОГИЧЕСКОЙ ОЧИСТКИ СТОЧНЫХ ВОД ПРОИЗВОДИТЕЛЬНОСТЬЮ от 10 до 40 тыс. м³/сутки

СОСТАВ ПРОЕКТА:

АЛЬБОМ I – АРХИТЕКТУРНО-СТРОИТЕЛЬНАЯ ЧАСТЬ (ВАРИАНТ – СТЕНЫ ПАНЕЛЬНЫЕ)

АЛЬБОМ II – АРХИТЕКТУРНО-СТРОИТЕЛЬНАЯ ЧАСТЬ (ВАРИАНТ – СТЕНЫ КИРПИЧНЫЕ)

АЛЬБОМ III – САНИТАРНО-ТЕХНИЧЕСКАЯ ЧАСТЬ (ВАРИАНТ – СТЕНЫ ПАНЕЛЬНЫЕ)

АЛЬБОМ IV – САНИТАРНО-ТЕХНИЧЕСКАЯ ЧАСТЬ (ВАРИАНТ – СТЕНЫ КИРПИЧНЫЕ)

АЛЬБОМ V – ТЕХНОЛОГИЧЕСКАЯ И ЭЛЕКТРОТЕХНИЧЕСКАЯ ЧАСТИ

АЛЬБОМ VI – СМЕТЫ (ВАРИАНТ – СТЕНЫ ПАНЕЛЬНЫЕ)

АЛЬБОМ VII – СМЕТЫ (ВАРИАНТ – СТЕНЫ КИРПИЧНЫЕ)

АЛЬБОМ VIII – ЗАКАЗНЫЕ СПЕЦИФИКАЦИИ

АЛЬБОМ II

РАЗРАБОТАН:

Государственным проектным институтом
"СОЮЗВОДОКАНАЛПРОЕКТ"
(альбом V, VI, VII, VIII)
Государственным проектным институтом
"ГОСХИМПРОЕКТ"
(альбом I, II, III, IV, VI, VII, VIII)

Утвержден и введен в действие
В/о Союзводоканалниипроект с 1 марта 1974 г.
Приказ № 39 от 25 февраля 1974 г.

СОДЕРЖАНИЕ.

НАИМЕНОВАНИЕ ЧЕРТЕЖЕЙ.	МАРКА ЛИСТА.	№№ СТР.
СОДЕРЖАНИЕ	-	2
ПОЯСНИТЕЛЬНАЯ ЗАПИСКА.	-	3
ПОЯСНИТЕЛЬНАЯ ЗАПИСКА /ОКОНЧАНИЕ/.	-	4
ЧЕРТЕЖИ МАРКИ "АР"		
ПЛАН КРОВЛИ. СПЕЦИФИКАЦИИ. ПЕРЕЧЕНЬ ЛИСТОВ МАРКИ АР. ОСНОВНЫЕ СТРОИТЕЛЬНЫЕ ПОКАЗАТЕЛИ.	АР-I	5
ПЛАН НА ОТМ. 0.000. СПЕЦИФИКАЦИЯ ПРОЕМОВ И ИЗДЕЛИЙ ДВЕРЕЙ.	АР-2	6
ЭЛЕМЕНТЫ ПЛАНОВ, СЕЧЕНИЯ. УЗЕЛ " А "	АР-3	7
РАЗРЕЗЫ I-I, 2-2.	АР-4	8
ФАСАДЫ I-2, 2-I, А-В, В-А; ТИПЫ ОСТЕКЛЕНИЯ.	АР-5	9
ПЛАН РАСКЛАДКИ АСБЕСТОЦЕМЕНТНЫХ ЛИСТОВ ПОДШИВНОГО ПОТОЛКА.	АР-6	I0
ПЛАНЫ ПОЛОВ. ЭКСПЛИКАЦИЯ ПОЛОВ. ВЕДОМОСТЬ ВНУТРЕННИХ ОТДЕЛОЧНЫХ РАБОТ.	АР-7	II

НАИМЕНОВАНИЕ ЧЕРТЕЖЕЙ.	МАРКА ЛИСТА.	№№ СТР.
ПЛАН РАСКЛАДКИ МЕТАЛЛИЧЕСКИХ БАЛОК ПОДШИВНОГО ПОТОЛКА.	АР-8	I2
ПЕРЕГОРОДКИ ИЗ СТЕКОРА КП-I ÷ КП- 4.	АР-9	I3
ОБВЯЗКИ К ПЕРЕГОРОДКАМ КП-I ÷ КП-4.	АР-I0	I4
ЧЕРТЕЖИ МАРКИ "КЖ"		
ЗАГЛАВНЫЙ ЛИСТ К ЧЕРТЕЖАМ МАРКИ " К Ж ".	КЖ-I	I5
ПЛАН ФУНДАМЕНТОВ.	КЖ-2	I6
МОНТАЖНАЯ СХЕМА ПЛИТ ПОКРЫТИЯ.	КЖ-3	I7
ОПАЛУБКА ПЛИТ С ОТВЕРСТИЯМИ.	КЖ-4	I8
ЗАКЛАДНЫЕ ДЕТАЛИ МИ-2 ÷ МИ-5; МЗ-I, МЗ-2, АНКЕР А-2, РАМКА РМ-50	КЖ-5	I9

НАИМЕНОВАНИЕ ЧЕРТЕЖЕЙ.	МАРКА ЛИСТА.	№№ СТР.

Гл.ин.инустрашкин
Гл.ин.пр. Хренников
Гл.арх.ин. Пермогенский
Нач.1ст.отзадоенко
Дата выпуска СЕНТЯБРЬ 1973г.
Гл.кон.от Трубочистов
Рук. гр. Лунина
Техник Аврилова
Проверил Князева
Госстрой СССР
Главпромстройпроект
ГОСХИМПРОЕКТ
Москва

Год выпуска 1973г.	БЛОК ПРОИЗВОДСТВЕННЫХ И БЫТОВЫХ ПОМЕЩЕНИЙ ДЛЯ СТАНЦИЙ БИОЛОГИЧЕСКОЙ ОЧИСТКИ СТОЧНЫХ ВОД ПРОИЗВОДИТЕЛЬНОСТЬЮ ОТ 10 ДО 40 ТЫС. $м^3$/СУТКИ	СОДЕРЖАНИЕ	Типовой проект 902-9-4	Альбом II	Лист -

I. Общие сведения

I. Рабочие чертежи строительной части типового проекта "Блок производственных и бытовых помещений для станций биологической очистки сточных вод производительностью от IO до 40 тыс.м^3/сутки" разработаны на основании технического проекта, согласованного Главпромстройпроектом (протокол от 6.X.7I г.) и задания института "Союзводоканалпроект" (№ I2 -75-I87 от 2I.III.73 г.).

2. Проект разработан в соответствии с "Инструкцией по типовому проектированию для промышленного строительства" СН 227-70 п.5.4 для районов со следующими условиями строительства: сейсмичность района - не выше 6 баллов, территория - без подработки горными выработками; расчётная зимняя температура воздуха -30°С (для расчётных температур —20° и -40° см.указания по привязке типового проекта); скоростной напор ветра -для I-ого географического района, вес снегового покрова -для III-его района; рельеф территории спокойный, грунтовые воды отсутствуют.

Грунты в основаниях непучинистые, непросадочные, неагрессивные со следующими нормативными характеристиками:

угол внутреннего трения	φ=28°
сцепление	$C^{н}$=0,02 кгс/см^2
модуль деформации	$E^{н}$=I50 кгс/см^2
объемный вес	γ =I,8 тс/м^3

3. Глубина промерзания - I,5 м.

4. При иных гидрогеологических условиях площадки проект должен быть скорректирован.

II. Объемно-планировочное решение

I. Здание блока размерами в плане 42,0 х I2,6 м, одноэтажное, высотой 3,0 м.

2. Корпус включает в себя лабораторные и административно-бытовые помещения.

В бытовые помещения не включены комнаты для обеспыливания и обезвреживания рабочей одежды для санитарных групп IIIв, т.к. работы на сооружениях канализации не связаны с образованием пыли, а обезвреживание производится централизованно.

Сушка рабочей одежды и обуви для санитарной группы III-в осуществляется в шкафах с вытяжной вентиляцией.

3. Здание относится ко II-й степени огнестойкости, производство по пожарной опасности - к категории "Д".

Эвакуация людей в случае пожара предусмотрена соответственно требованиям СНиП.

Количество работающих -см. таблицу № 2.

III. Конструктивное решение

I. Здание решено с несущими кирпичными стенами из кирпича глиняного пустотелого полусухого прессования М-75 на растворе М-50. В проекте приняты следующие конструкции:

2. Фундаментные блоки и плиты - по серии I.II2-I, вып.I и I.II6-I, вып.I, плиты перекрытия и покрытия - по серии ИИ-04-I2, вып.4, перемычки - по серии I.I39-I, вып 1

3. Кровля-плоская. Водосток внутренний.

Гидроизоляционный ковер - из 4-х слоев рубероида на битумной мастике.

Стяжка по утеплителю из цементного раствора толщиной I5 мм. Защитный слой кровли из гравия, втопленного в битумную мастику. Марку мастики принимать при привязке проекта по таблице I СН 594-69.

4. Утеплитель кровли- плитный пенобетон γ=500 кгс/м^3.

5. Производство и приёмку строительно-монтажных работ осуществлять в соответствии с требованиями СНиП часть III "Организация и технология строительного производства", а также в соответствии с указаниями серий, примененных в проекте.

При наличии агрессивной среды на площадке в проекте должны быть предусмотрены соответствующие мероприятия по защите конструкций от коррозии в соответствии с СН262-67.

ТАБЛИЦА № I

толщины утеплителя и наружных стен в зависимости от климатического района.

t°	Утеплитель (пенобетон γ=500 кгс/м^3) мм	Кирпичная стена (кирпич γ=1500 кгс/м^3) мм
-20°	80	380 (5I0)*
-30°	I00	5I0 (640)*
-40°	I40	640 (770)*

*/ В скобках указана толщина стен (б) для гардеробов уличной, рабочей и домашней одежды.

IУ. Общие указания

I. За условную отметку ±0.000 принят уровень чистого пола, что соответствует абсолютной отметке ☐

2. Горизонтальную гидроизоляцию стен на отм.-0.030 выполнять из цементного раствора состава I:2 толщиной 30 мм.

3. Перегородки выполнять из кирпича глиняного пустотелого полусухого прессования марки 75 на растворе марки 50 и стекора.

4. Толщина кирпичных стен и утеплителя кровли в зависимости от климатических условий принимается по табл. I.

5. При возведении кирпичных перегородок заложить стальные элементы согласно чертежу АР-8 и деревянные антисептированные пробки для крепления дверных блоков.

6. По периметру здания устраивается асфальтовая отмостка шириной 700 мм по щебеночному основанию.

7. Кладка кирпичных стен с наружной стороны ведется из отборного кирпича с расшивкой швов кроме цоколя.

Цоколь до отм. 0.900 выкладывается в пустошовку с последующим оштукатуриванием цементным раствором и окраской ВА-27А.

Дверные и оконные откосы оштукатурить цементно-известковым раствором и окрасить ВА-27А.

У. Указания по привязке типового проекта

I. В зависимости от климатического района, для которого привязывается типовой проект, необходимо выполнить следующее:

а) по таблице № I определить толщину стен и утеплителя;

б) исходя из полученных данных поставить необходимые размеры и отметки.

2. В зависимости от конкретных грунтовых условий и глубины промерзания необходимо:

а) установить возможность применения фундаментов, разработанных в проекте;

б) при наличии в грунте агрессивной среды разработать мероприятия по защите фундаментов здания и оборудования от коррозии.

УI. Указания по производству работ в зимнее время

Проект выполнен из условий производства работ в летнее время. Производство работ в зимнее время разрешается при соблюдении следующих условий:

I) не допускать использования промерзших грунтов в качестве основания;

2) раствор применять на портландцементе;

3) возведение кирпичной кладки стен толщиной 250 мм и более допускается при температурах наружного воздуха до -40° без повышения марки раствора, принятой на период оттаивания:

а) под перемычки установить временные стойки на клиньях;

б) при возведении стен на полную высоту устраиваются временные крепления по высоте:

через 2,8 м для стен толщиной - 5I0 мм
2,2 м для стен толщиной - 380 мм
I,5 м для стен толщиной - 250 мм

в) не допускать нагрузку на плиты покрытия от снега и строительных материалов;

4) возведение перегородок толщиной I20 мм способом замораживания не разрешается;

5) штукатурку и облицовку стен в помещениях выполнять после оттаивания и твердения кладки.

ТАБЛИЦА № 2
РАСЧЁТ ОБОРУДОВАНИЯ БЫТОВЫХ ПОМЕЩЕНИЙ

Группа производственного процесса	Списочный состав			Явочный состав	Количество смен в каждой санитарной группе	Максимальная смена		Гардероб уличной и домашней одежды		Гардероб рабочей одежды				Душевые		Умывальные		Уборные		Писсуары
								Шкаф двойной 400х500		Шкаф одинарный 330х500		Шкаф с вентиляцией 500х500		Количество сеток		Количество кранов		Количество унитазов		
	Всего	М	Ж			М	Ж	М	Ж	М	Ж	М	Ж	М	Ж	М	Ж	М	Ж	
Iа	I0	6	4	-	I	6	4	-	-	-	-	-	-	-	-	0,8	0,26	0,2	0,26	0,2
Шв	46	I6	30	35	3	5	I0	I6	30	-	-	I6	30	I,6	3,3	0,3	0,7	0,I6	0,66	0,I6
Итого:	56	22	34	35		II	I4	I6	30	-	-	I6	30	I,6	3,8	I,I	0,96	0,36	0,92	0,36

ПРИМЕЧАНИЕ: I) Работающие категории Iа- конторские служащие.

Типовой проект разработан в соответствии с действующими нормами и правилами и предусматривает мероприятия, обеспечивающие взрывобезопасность и пожаробезопасность при эксплуатации здания или сооружения.
Гл. инженер проекта Соле /Соленова М.С./

Год выпуска 1973г	БЛОК ПРОИЗВОДСТВЕННЫХ И БЫТОВЫХ ПОМЕЩЕНИЙ ДЛЯ СТАНЦИЙ БИОЛОГИЧЕСКОЙ ОЧИСТКИ СТОЧНЫХ ВОД ПРОИЗВОДИТЕЛЬНОСТЬЮ ОТ 10 ДО 40 ТЫС. М³/СУТКИ	ПОЯСНИТЕЛЬНАЯ ЗАПИСКА /ОКОНЧАНИЕ/.	Типовой проект 902-9-4	Альбом II	Лист -

ГОСУДАРСТВЕННЫЙ ПРОЕКТ Москва

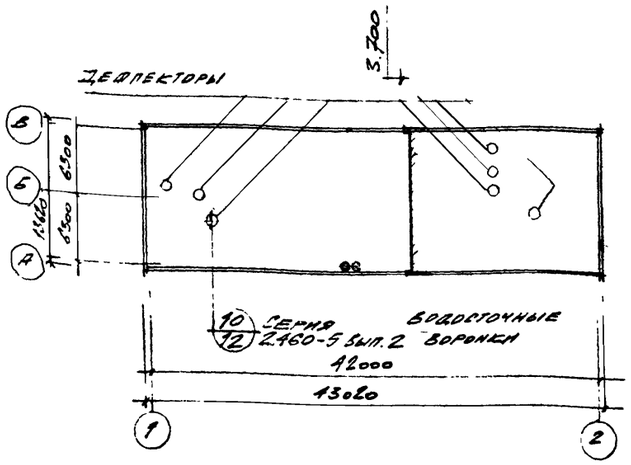

План кровли

Спецификация перемычек

Марка по пр-ту	Сечения	Кол. проемов	Марка элементов	Кол-во на перем.	Кол-во всего	Стандарт	Примечание
БП-1	840 / 220	26	БУ30а Б31	1 3	26 78	Гост 948-66 серия 1.139-1, вып. 1.	
БП-2	640 / 220	2	БУ19 Б19	2 3	4 6	—"—	
БП-3	250 / 140	4	Б19	2	8	—"—	
БП-4	510 / 140	3	Б15	4	12	—"—	
БП-5	120 / 120	4	Б19	1	4	—"—	
БП-6	380 / 220	9	БУ-15	3	27	—"—	
БП-7	120 / 120	27	Б13	1	27	—"—	

Сводная спецификация изделий по чертежам марки АР.

Материал	Наименование изделий	Марка изделия	Кол-во шт	Стандарт или лист проекта	Примечание
Деревянные изделия	Дверные блоки	ДВВ77-1	2	МРТУ 20-6-65	
		ДВ9-4	2	—"—	
		Д11-л	2	Гост 6629-64	
		Д13-пп	1	—"—	
		Д16-пп	11	—"—	
		Д16-лп	9	—"—	
		Д8 пп	1	—"—	
		Д8-лп	1	—"—	
		Д10-пп	13	—"—	
		Д10-лп	7	—"—	
				—"—	
				—"—	
	Оконные блоки	ОС-18-24В	27	Гост 11214-65	
		ОС18-12В	1	—"—	
Асбестоцементные изделия	Плиты плоские облицовочные	—	кв.м 83.2	Гост 929-59	
Стекор	Перегородки из стекора	ПСК-250	кв.м 21.4	ТУ 21-07-304-69 ТУ 400-1/25-33-70	

Перечень примененных в проекте стандартов и чертежей

Шифр	Наименование	NN листов
Гост 6629-64	Двери деревянные для жилых и общественных зданий.	комплект
МРТУ 20-6-65	Двери деревянные входные для жилых и общественных зданий.	—"—
Серия 2.430-3 вып. 2	Детали парапетов, карнизов и стен в местах перепадов высот.	—"—
Серия 2.430-3 вып. 1	Детали цоколя и устройство температурных швов в стенах	—"—
		—"—
Серия 2.460-5 вып. 2	Рабочие чертежи типовых деталей температурных швов, перепадов кровли и пропуска коммуникаций	—"—

Перечень листов марки АР

NN листов п.п	Наименование листа	Примечание
АР-1	План кровли. Спецификации. Перечень листов марки АР. Основные строительные показатели	
АР-2	План на отм ±0.000. Спецификация проемов и изделий дверей	
АР-3	Элементы планов, сечения, узел „А"	
АР-4	Разрезы 1-1, 2-2.	
АР-5	Фасады 1-2, 2-1, А-В, В-А; типы остекления.	
АР-6	План раскладки асбестоцементных листов подшивного потолка	
АР-7	Планы полов. Экспликация полов. Ведомость внутренних отделочных работ.	
АР-8	План раскладки металлических балок подшивного потолка.	
АР-9	Перегородки из стекора КП-1 ÷ КП-4.	
АР-10	Обвязки к перегородкам КП-1 ÷ КП-4.	

Основные строительные показатели

Наименование части здания	Площадь застройки м²	Разверн. площадь м²	Кубатура м³ над земная	Кубатура м³ под земная	Кубатура м³ общая
Блок производств. и бытовых помещений	592.0	484.0	2020.0	–	2020.0

Год выпуска 1973г.	Блок производственных и бытовых помещений для станций биологической очистки сточных вод производительностью от 10 до 40 тыс. м³/сутки	План кровли. Спецификации. Перечень листов марки АР. Основные строительные показатели.	Типовой проект 902-9-4	Альбом II	Лист АР-1

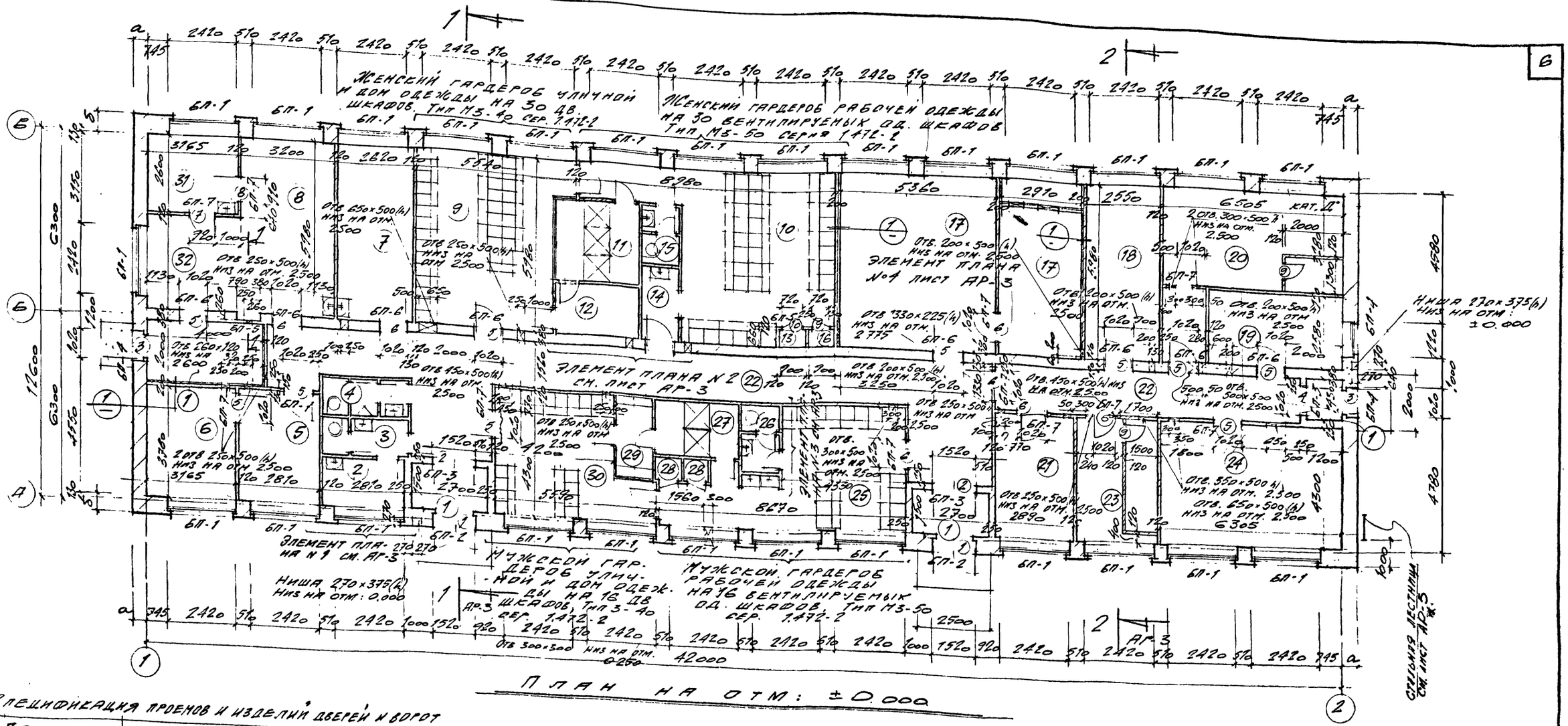

Спецификация проемов и изделий дверей и ворот

Проемы			Двери, ворота				Примечание
Тип по пр-ту	Размеры в мм	Кол. шт.	Стандарт или лист пр.	Марка	Толщ. в мм	Отделка	
1	1520×2400	2	МРТУ 20-6-65	ДВВ7,7-1	43	Покрасить масляной краской за 2 раза	Двери вентилир. обшить асбестоцементными плитами с последующей обивкой металлическим листом
2	1520×2400	2	ГОСТ 6629-64	Д11-П	40		
3	1020×2400	2	МРТУ 20-6-65	ДВ9-4	53		
4	1020×2400	1	ГОСТ 6629-64	Д13-ПП	40		
5	1020×2090	11	—"—	Д16-ПП	30	См. ведомость внутренних отделочных работ на листе АР-7	
6	1020×2090	9	—"—	Д16-ПП	30		
7	920×2090	1	—"—	Д8-ПП	30		
8	920×2090	1	—"—	Д8-ПП	30		
9	720×2090	15	—"—	Д10-ПП	30		
10	720×2090	7	—"—	Д10-ПП	30		

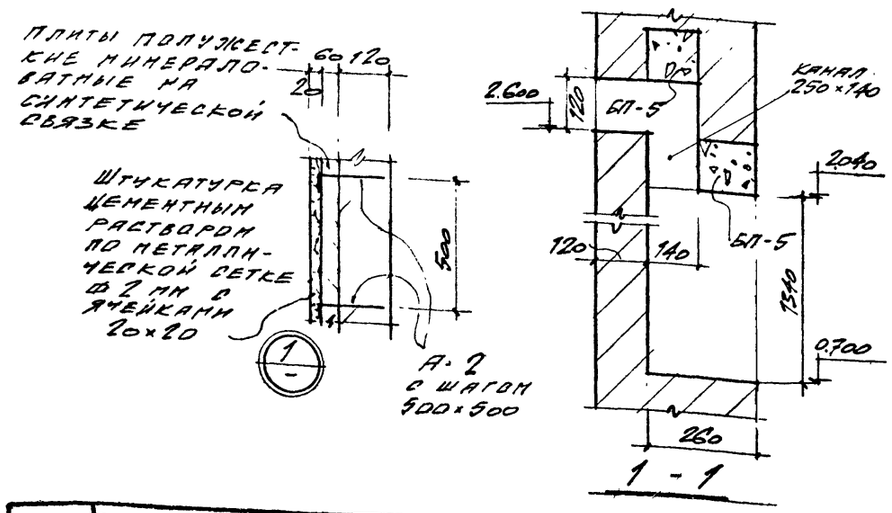

Экспликация помещений.

1. Входной тамбур
2. Помещение МОП
3. Женский санузел
4. Мужской санузел
5. Красный уголок
6. Начальник станции
7. Дежурный персонал
8. Зал буфета на 8 п.м.
9. Женский гардероб дом. и уличной одежды
10. Женский гардероб рабочей одежды
11. Помещение душевой
12. Помещение обтирочной.
13. Шкаф-кладовая грязной рабочей одежды.
14. Тамбур
15. Санузел
16. Шкаф-кладовая чист. рабочей одежды.
17. Помещение вент.камер.
18. Помещение начальника лаборатории
19. Помещение хранения реактивов и посуды.
20. Бактериологическая лаборатория.
21. Помещение весовой.
22. Коридор
23. Помещение моечной.
24. Химическая лаборатория.
25. Мужской гардероб рабочей одежды
26. Санузел
27. Помещение душевой
28. Шкаф-кладовая чистой и грязной рабочей одежды.
29. Помещение обтирочной
30. Мужской гардероб домашней и уличной одежды.
31. Моечная
32. Подсобное помещение буфета.

Год выпуска 1973г.	Блок производственных и бытовых помещений для станций биологической очистки сточных вод производительностью от 10 до 40 тыс. м³/сутки	План на отм. ±0.000 Спецификация проемов и изделий дверей.	Типовой проект 902-9-4	Альбом II	Лист АР-2

Госстрой СССР Главпромстройпроект ГОСХИМПРОЕКТ Москва

Дата выпуска сентябрь 1973г.

12920-02 7

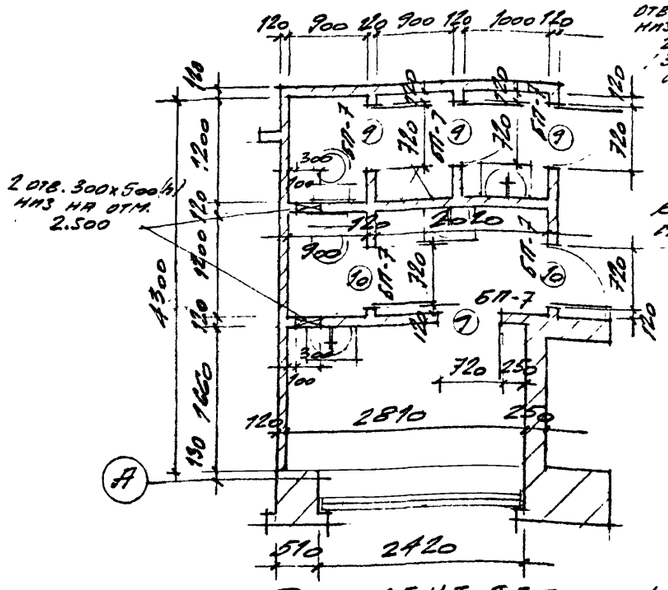

Элемент плана №1

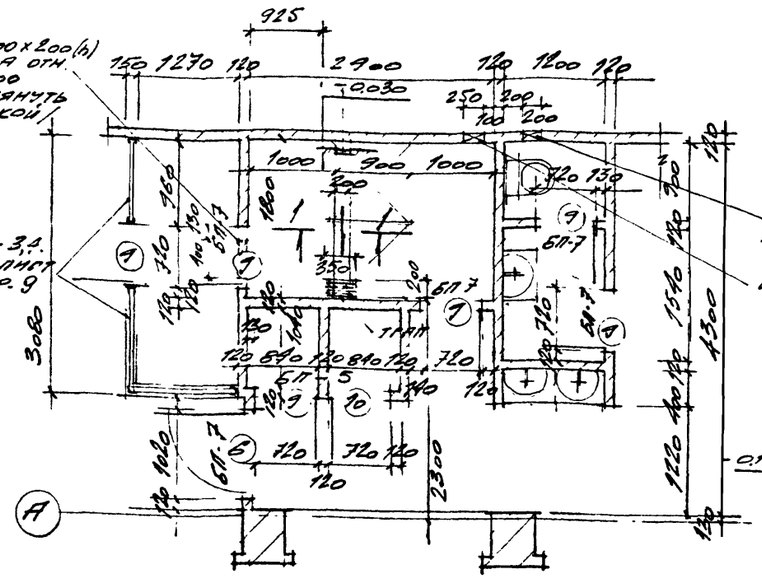

Элемент плана №3

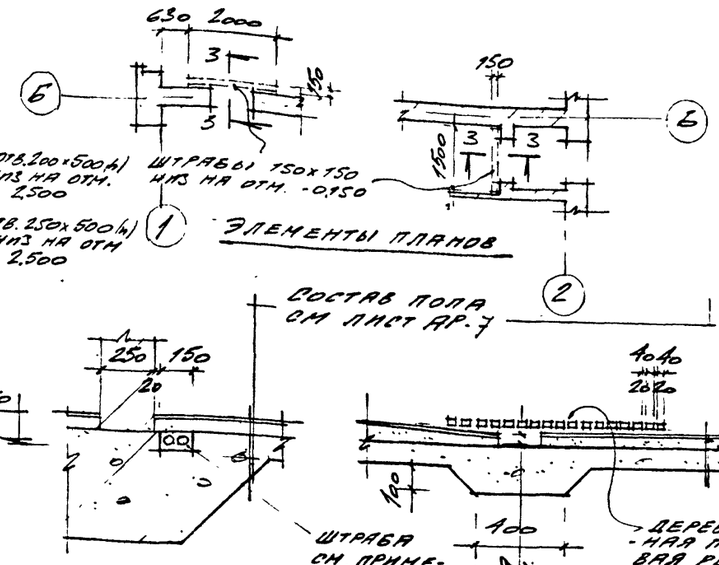

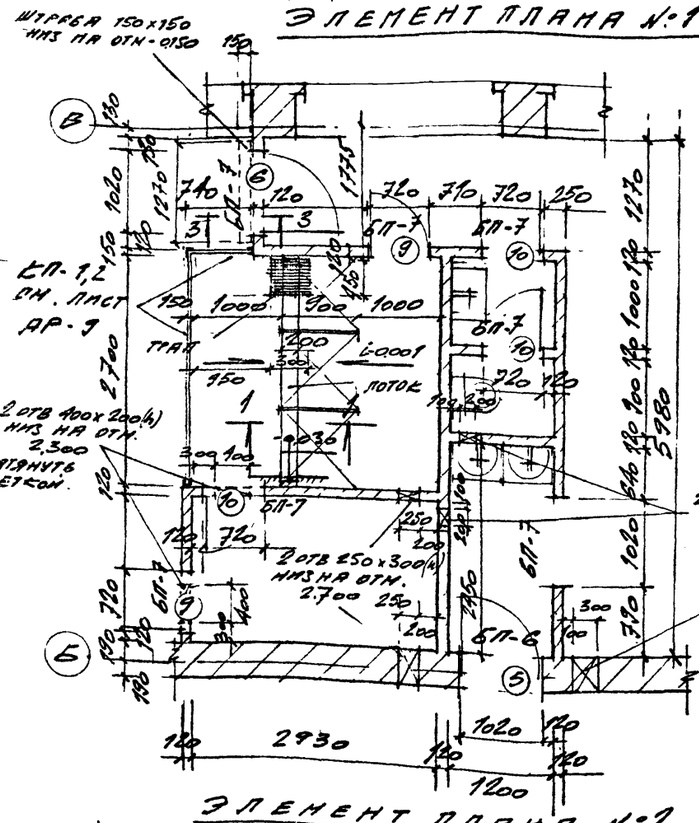

Элемент плана №2

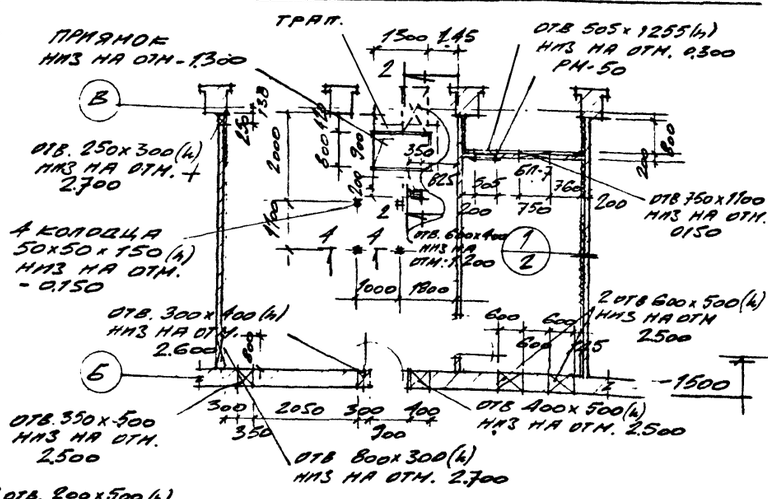

Элемент плана №4

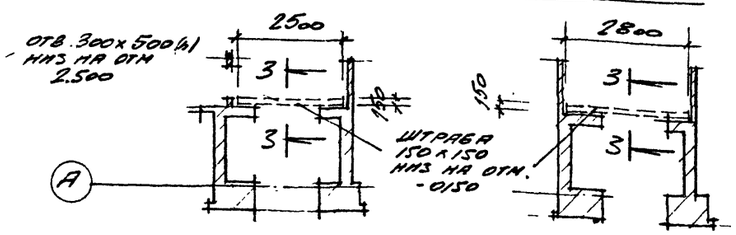

Элемент плана

Элемент плана

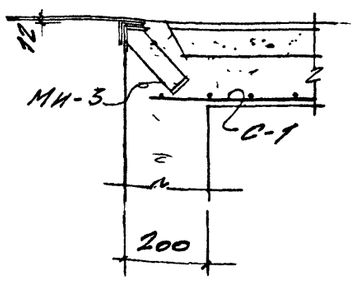

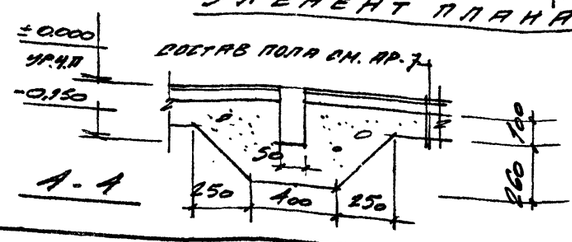

Выборка закладных деталей.

Марка детали	Кол. штук	Вес в кг. I шт.	Вес в кг. всех	Стандарт или лист проекта
МН-3	пм.		21,9	КЖ-5
МН-5	1	66,1	66,1	"
С-1	пм.		5,7	"
РН-50	1	24,0	24,0	"

Примечания.

1. Данный лист см. совместно с листом АР-2.
2. Штрабы после монтажа трубопроводов заделать цементно-песчаным раствором М 25. Конструкцию пола см. лист АР-7.
3. Отверстия в стенах и перегородках размером 25 мм.и менее выполнять по месту.

Дата выпуска сентябрь 1973г. Привязан

Москва

Год выпуска 1973г.

Блок производственных и бытовых помещений для станций биологической очистки сточных вод производительностью от 10 до 40 тыс. м³/сутки

Элементы планов, сечения, узел „А"

Типовой проект	Альбом	Лист
902-9-4	II	АР-3

Слой гравия втопленный в антисептированную битумную мастику
4 слоя биостойкого рубероида на битумной мастике
Цементно-песчаный р-р „М-50" δ-15 мм
Пенобетон γ-500 кг/м³ δ-100 мм
Сборные жб плиты.

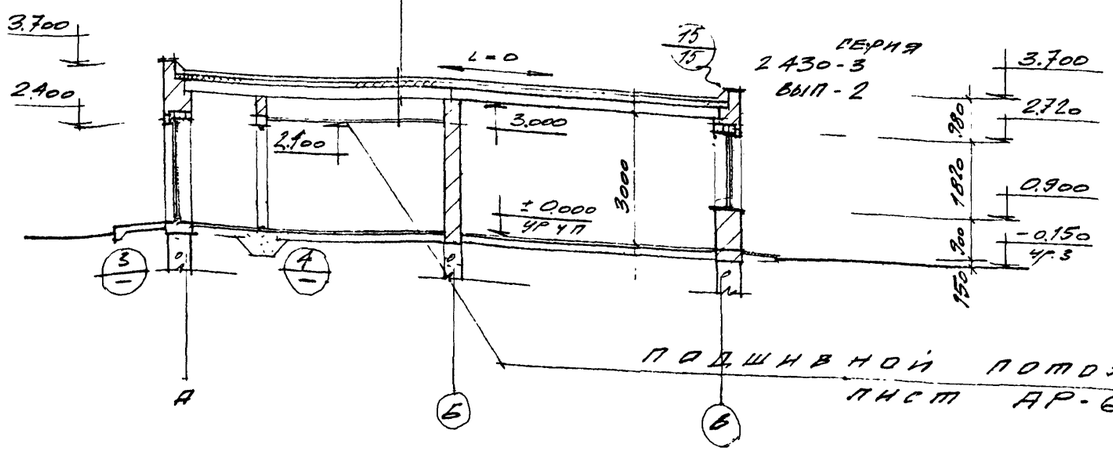

Подшивной потолок см. лист АР-6

РАЗРЕЗ 1-1

Слой гравия втопленным в антисептированную битумную мастику
4 слоя биостойкого рубероида на битумной мастике.
Цементно-песчаный р-р „М-50" δ-15 мм
Пенобетон γ-500 кг/м³ δ-100 мм
Сборные жб плиты

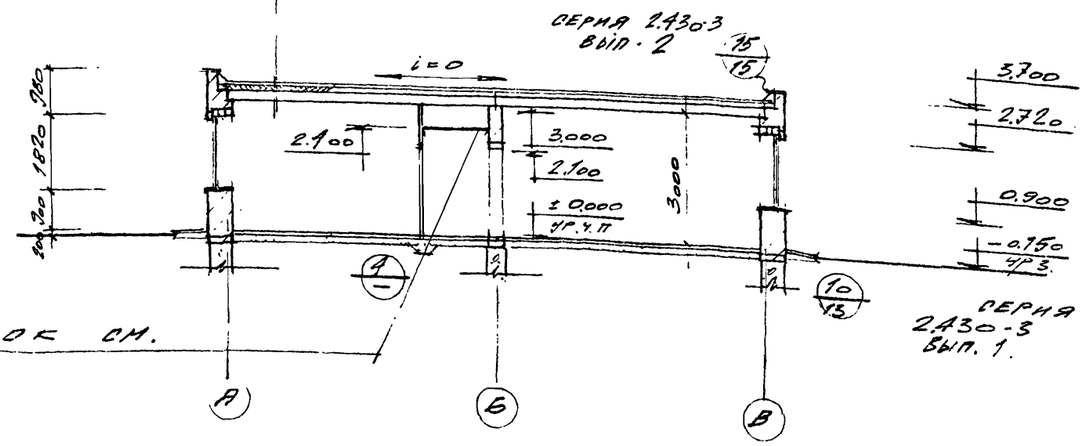

РАЗРЕЗ 2-2

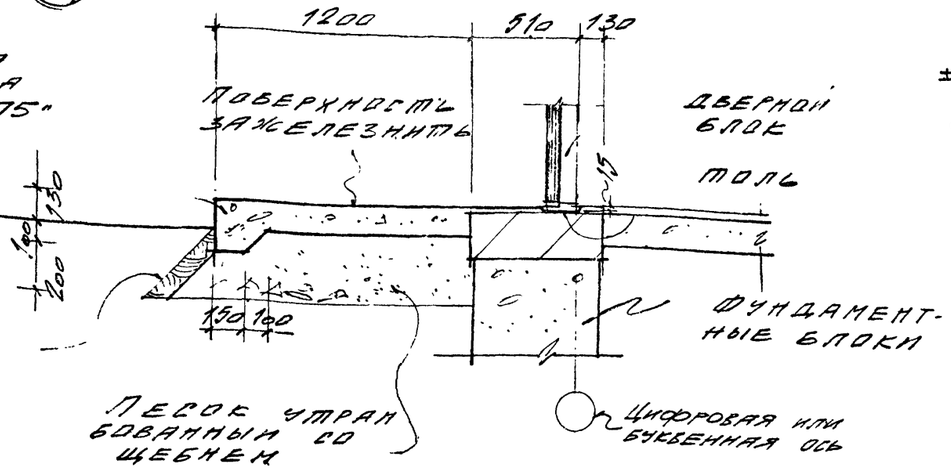

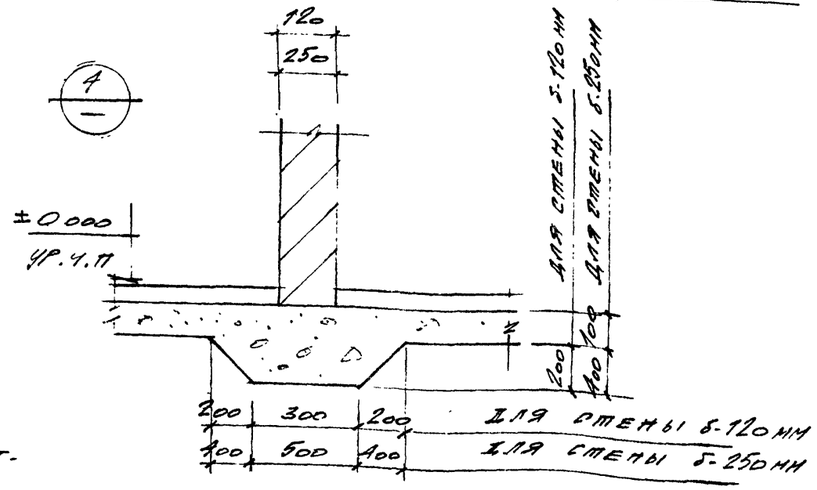

Год выпуска 1973г.	Блок производственных и бытовых помещений для станций биологической очистки сточных вод производительностью от 10 до 40 тыс. м³/сутки	Разрезы 1-1; 2-2	Типовой проект 902-9-4	Альбом II	Лист АР-4

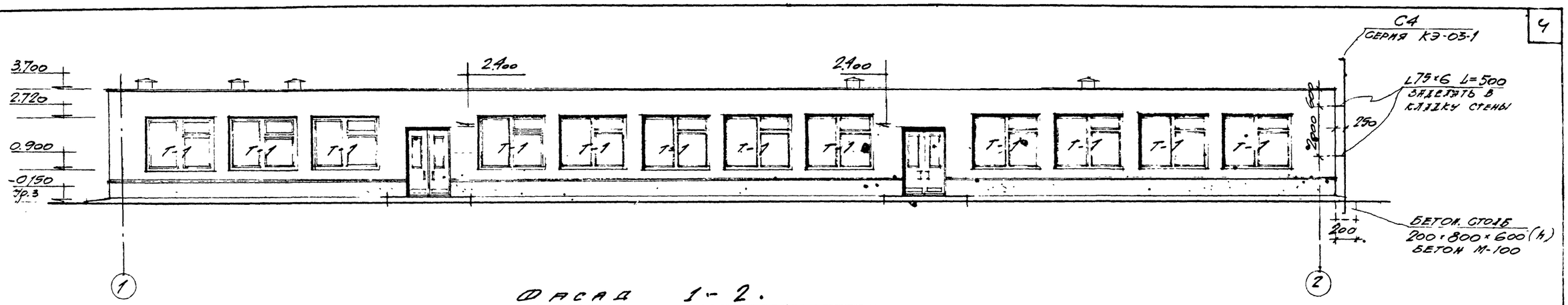

Фасад 1-2.

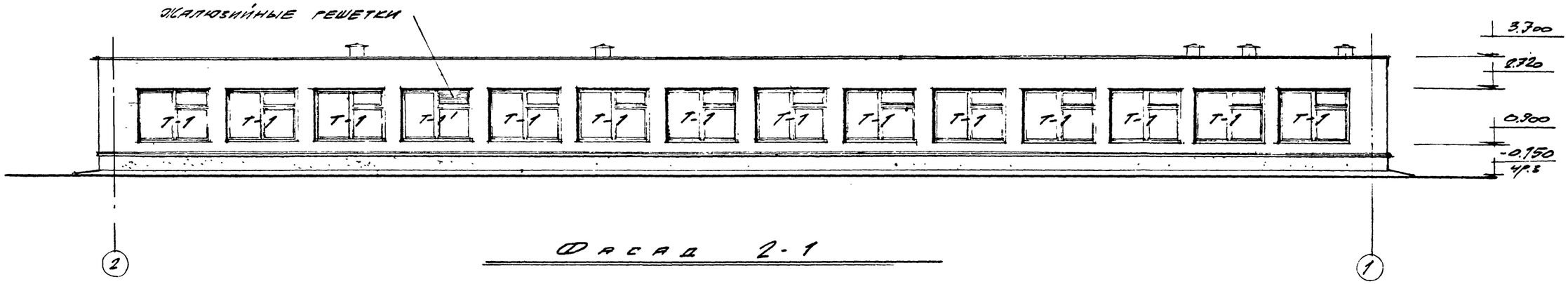

Фасад 2-1

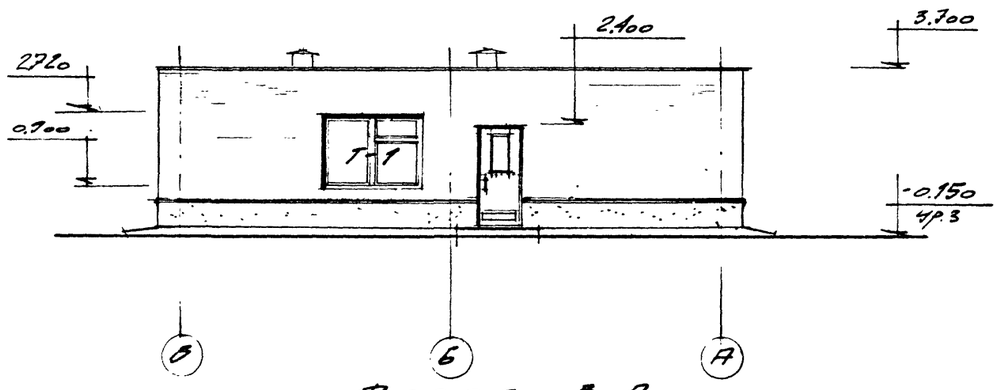

Фасад В-А

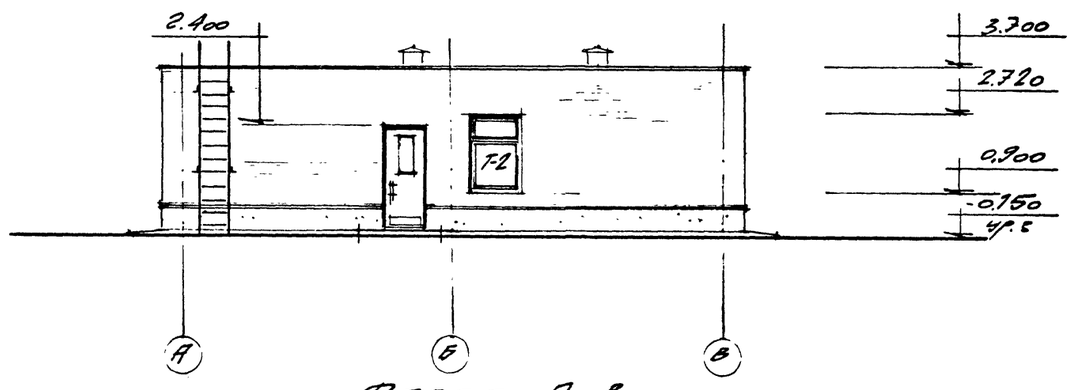

Фасад А-В

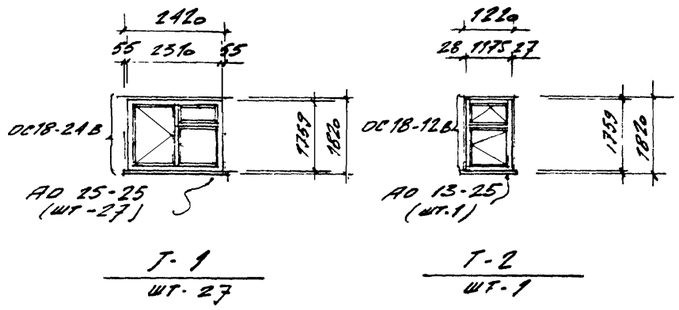

ПРИМЕЧАНИЯ:

1. Для остекления оконных переплётов применяется листовое оконное стекло толщиной 3мм.по ГОСТ111-65*.
2. Жалюзийные решетки см.серию 4.904-16, вып.2
3. Железобетонные подоконные плиты включены в спецификацию на листе КЖ-1.

Год выпуска 1973г.	БЛОК ПРОИЗВОДСТВЕННЫХ И БЫТОВЫХ ПОМЕЩЕНИЙ ДЛЯ СТАНЦИЙ БИОЛОГИЧЕСКОЙ ОЧИСТКИ СТОЧНЫХ ВОД ПРОИЗВОДИТЕЛЬНОСТЬЮ ОТ 10 ДО 40 ТЫС. $м^3$/СУТКИ	ФАСАДЫ 1-2; 2-1; А-В; В-А. ТИПЫ ОСТЕКЛЕНИЯ.	Типовой проект 902-9-4	Альбом II	Лист АР-5

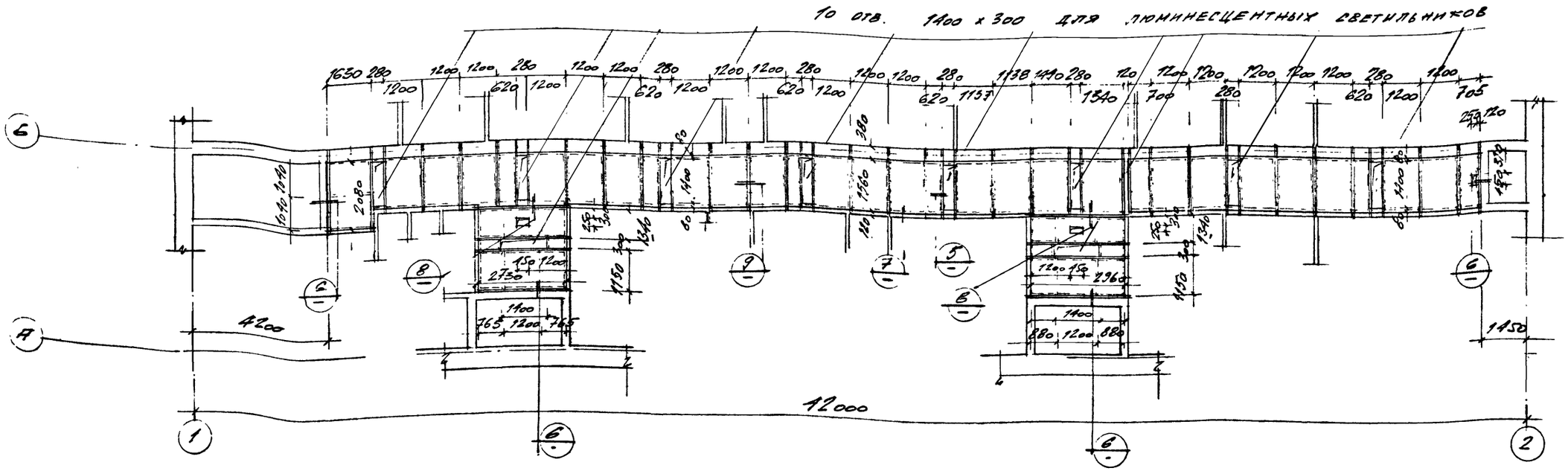

План раскладки асбестоцементных листов подшивного потолка на отм. 2.400

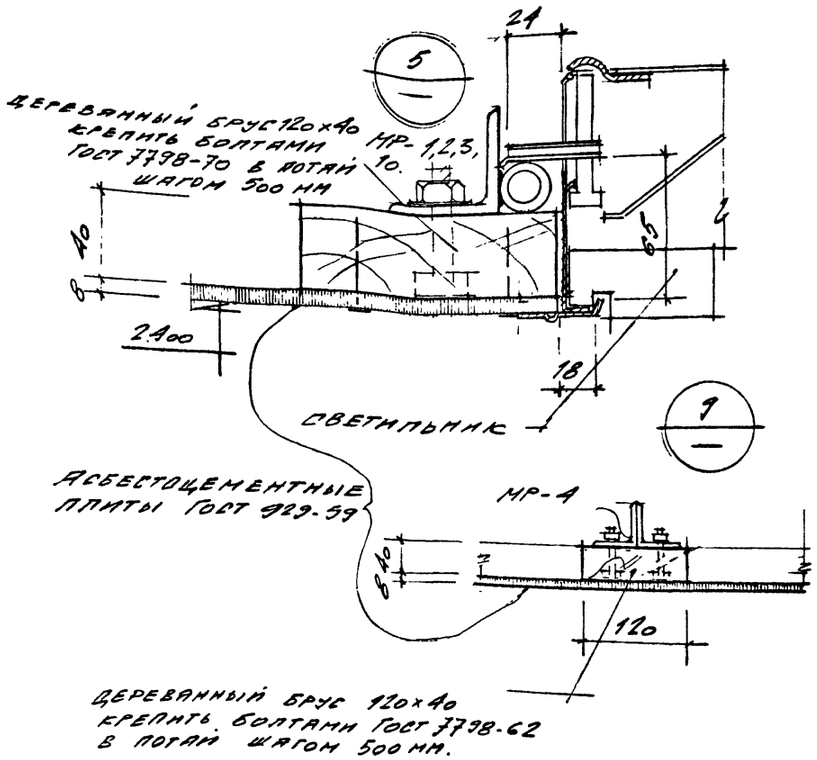

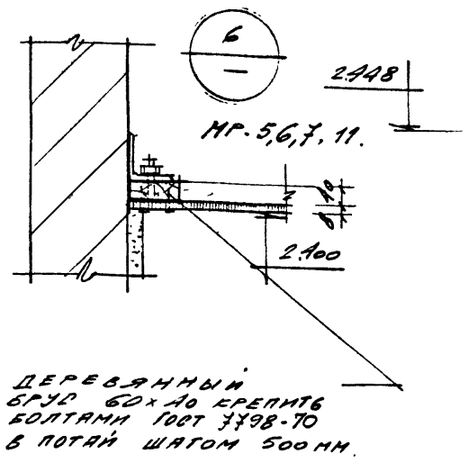

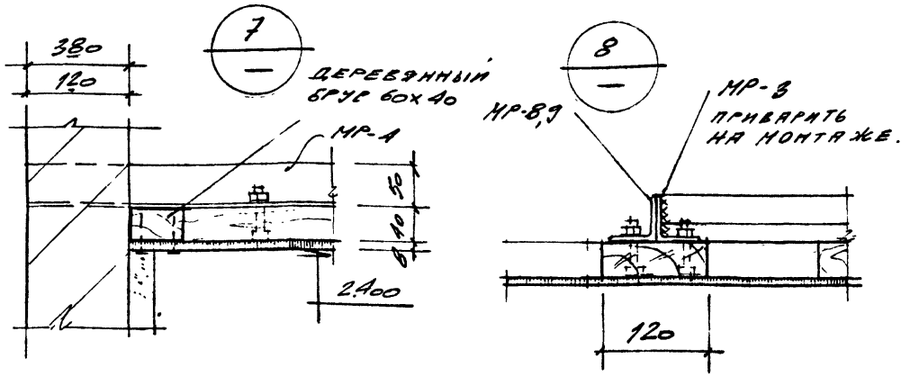

ПРИМЕЧАНИЯ.

1. Все деревянные элементы антисептировать и антипирировать с глубокой пропиткой. (см. письмо ГУПО МВД СССР N 7/6/1271 от 18.III.71г.).
2. Подшивку асбоцементных плит производить после окончательной установки и выверки несущих конструкций потолка и прокладкой сантехнических коммуникаций.
3. Асбестоцементные плиты крепить шурупами из алюминиевых сплавов через 400 мм.
4. Разбивку металлических балок подшивного потолка см. АР-8

Год выпуска 1973г.	БЛОК ПРОИЗВОДСТВЕННЫХ И БЫТОВЫХ ПОМЕЩЕНИЙ ДЛЯ СТАНЦИЙ БИОЛОГИЧЕСКОЙ ОЧИСТКИ СТОЧНЫХ ВОД ПРОИЗВОДИТЕЛЬНОСТЬЮ ОТ 10 ДО 40 ТЫС. М³/СУТКИ	ПЛАН РАСКЛАДКИ АСБЕСТОЦЕМЕНТНЫХ ЛИСТОВ ПОДШИВНОГО ПОТОЛКА	Типовой проект 902-9-4	Альбом II	Лист АР-6

Дата выпуска сентябрь 1973г.
Сохранить
Гипрокоммунстрой СССР
Госхимпроект
Москва
Инв. № 283535-11
Согласовано
ТВ-1

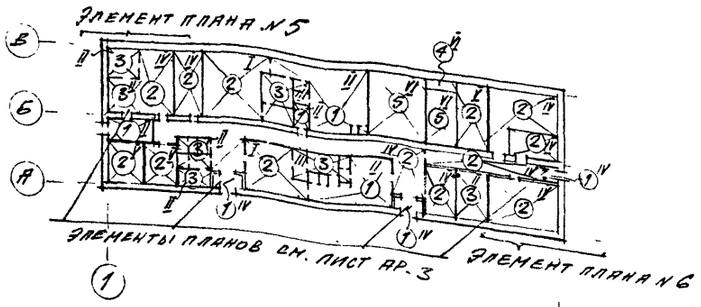

План полов на отм ± 0.000

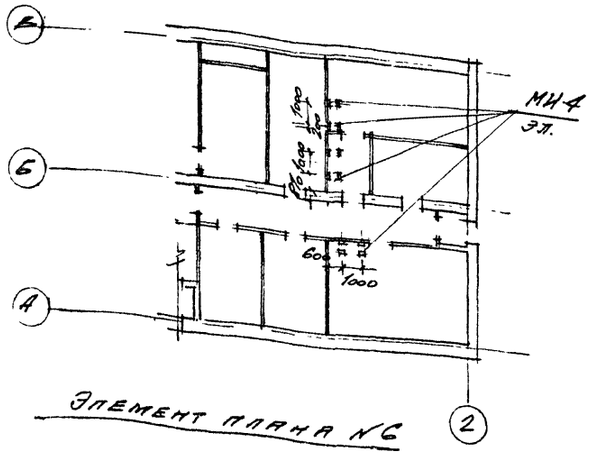

Элемент плана №6

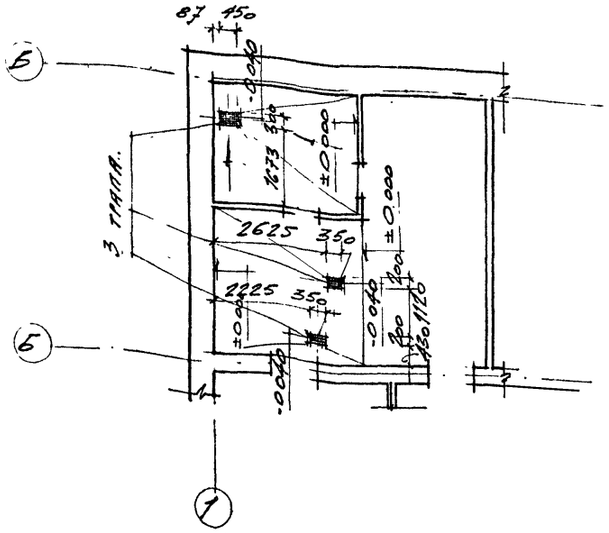

Элемент плана №5

ЭКСПЛИКАЦИЯ ПОЛОВ

№ по проекту	Конструкия пола.	Наименование слоя.
1	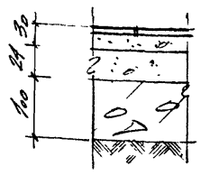	Керамическая плитка 150х150х13 на цементно-песчаном растворе. Выравнивающий слой из цементно-песчаного раствора М-50. Бетонная подготовка М 100 Уплотнённый грунт.
2	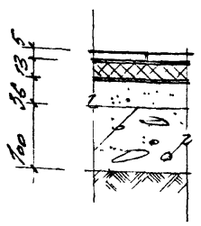	Поливинилхлоридная плитка 3 мм. на битумной мастике. Жёсткие древесно-стружечные плиты 10мм на битумной мастике. Выравнивающий слой из цементно-песчаного раствора М-50. Бетонная подготовка М-100. Уплотненный грунт.
3	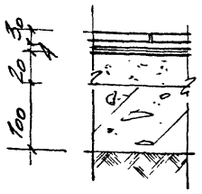	Керамическая плитка 150х150х13 на цементно-песчаном растворе. Обмазка битумной мастикой с затиркой горячим песком. 2 слоя гидроизола на горячей битумной мастике. Выравнивающий слой из цементно-песчаного раствора М-50. Бетонная подготовка М-100. Уплотненный грунт.
4	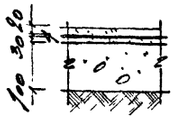	Цементно-песчаный раствор М 200 Обмазка битумной мастикой с затиркой горячим песком. Два слоя гидроизола на холодной битумной мастике. Выравнивающий слой из цементно песчаного раствора М 50 Бетонная подготовка М 100 Уплотнённый грунт.
5	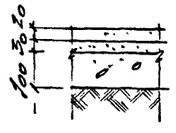	Цементно – песчаный раствор М 200. Выравнивающий слой из цементно-песчаного раствора М-50. Бетонная подготовка. Уплотнённый грунт.

ВЕДОМОСТЬ ВНУТРЕННИХ ОТДЕЛОЧНЫХ РАБОТ.

Тип отделки по проекту	СТЕНЫ	ПАНЕЛИ	ПОТОЛОК	КОЛОННЫ	Столярные и стальные изделия
	1	2	3	4	5
I	Кладку кирпичных стен вести в пустошовку с последующей цементно-известковой штукатуркой. Окраска водоэмульсионной краской ВА-27 светлого тона за 2 раза.	—	Расшивка швов между плитами. Клеевая побелка.	—	Окраска масляной краской за 2 раза.
II	Кладку кирпичных стен вести в пустошовку с последующей цементно-известковой штукатуркой. Выше отделываемой панели покраска водоэмульсионной краской ВА-27 светлого тона за 2раза.	Облицовка глазурованной плиткой на высоту дверного проема.	Расшивка швов между плитами. Известковая покраска.	—	—"—
III	Кладку кирпичных стен вести в пустошовку с последующей облицовкой глазурованной плиткой на цементно-песчаном растворе.	—	Расшивка швов между плитами. Покраска ВА-27 светлого тона за 2 раза.	—	—"—
IV	Кладку кирпичных стен вести в пустошовку с последующей известковой штукатуркой. Выше отделываемой панели – клеевая покраска.	Покраска водоэмульсионной краской ВА-27 на высоту дверного проема.	Расшивка швов между плитами. Клеевая побелка.	—	—"—
V	Кладку кирпичных стен вести в пустошовку с последующей штукатуркой. Покраска силикатной краской светлого тона.	—	Расшивка швов между плитами. Клеевая побелка.	—	—"—
VI	Кладку кирпичных стен вести с расшивкой швов с последующей известковой покраской.	—	Расшивка швов между плитами. Известковая покраска.	—	—"—

ПРИМЕЧАНИЯ.

1. При устройстве полов заложить закладные детали.
2. Данный лист см. совместно с листом АР-3.
3. Чистые полы в помещениях венткамер, буфета и лабораторий выполнять после укладки труб электропроводок по чертежам электротехнической части проекта.

Год выпуска 1973г.	БЛОК ПРОИЗВОДСТВЕННЫХ И БЫТОВЫХ ПОМЕЩЕНИЙ ДЛЯ СТАНЦИЙ БИОЛОГИЧЕСКОЙ ОЧИСТКИ СТОЧНЫХ ВОД ПРОИЗВОДИТЕЛЬНОСТЬЮ ОТ 10 ДО 40 ТЫС. М³/СУТКИ	План полов. Экспликация полов. Ведомость внутренних отделочных работ.	Типовой проект 902-9-4	Альбом II	Лист АР-7

ГОСХИМПРОЕКТ Москва

Дата выпуска СЕНТЯБРЬ 1973 г.

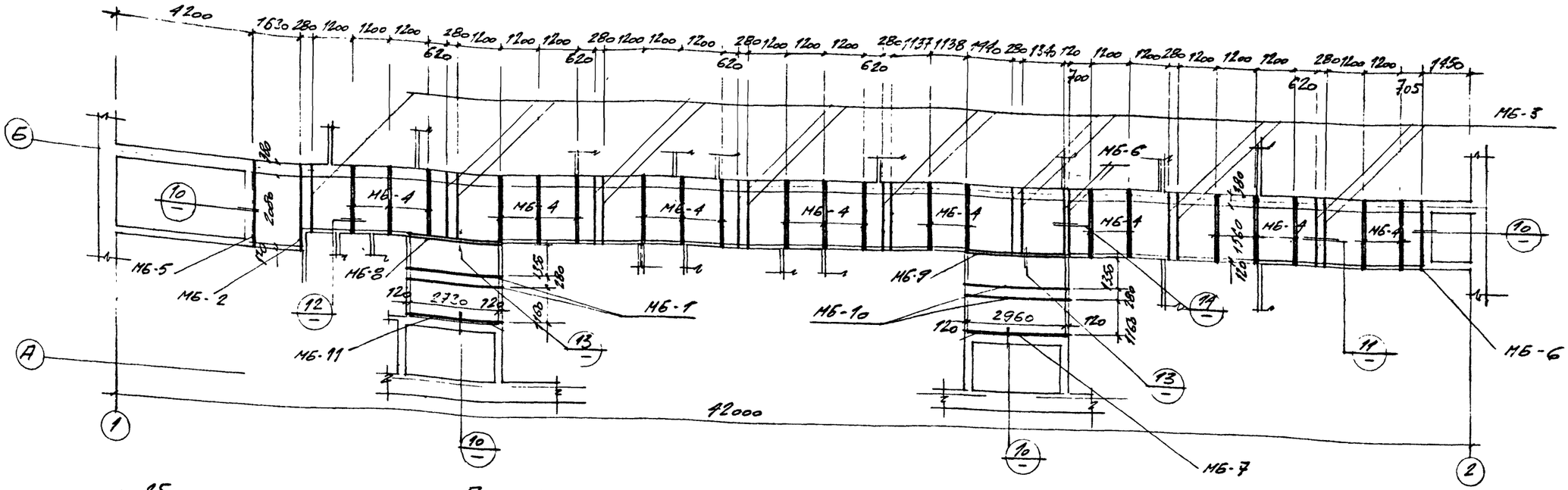

План раскладки металлических балок подшивного потолка на отм. 2.448

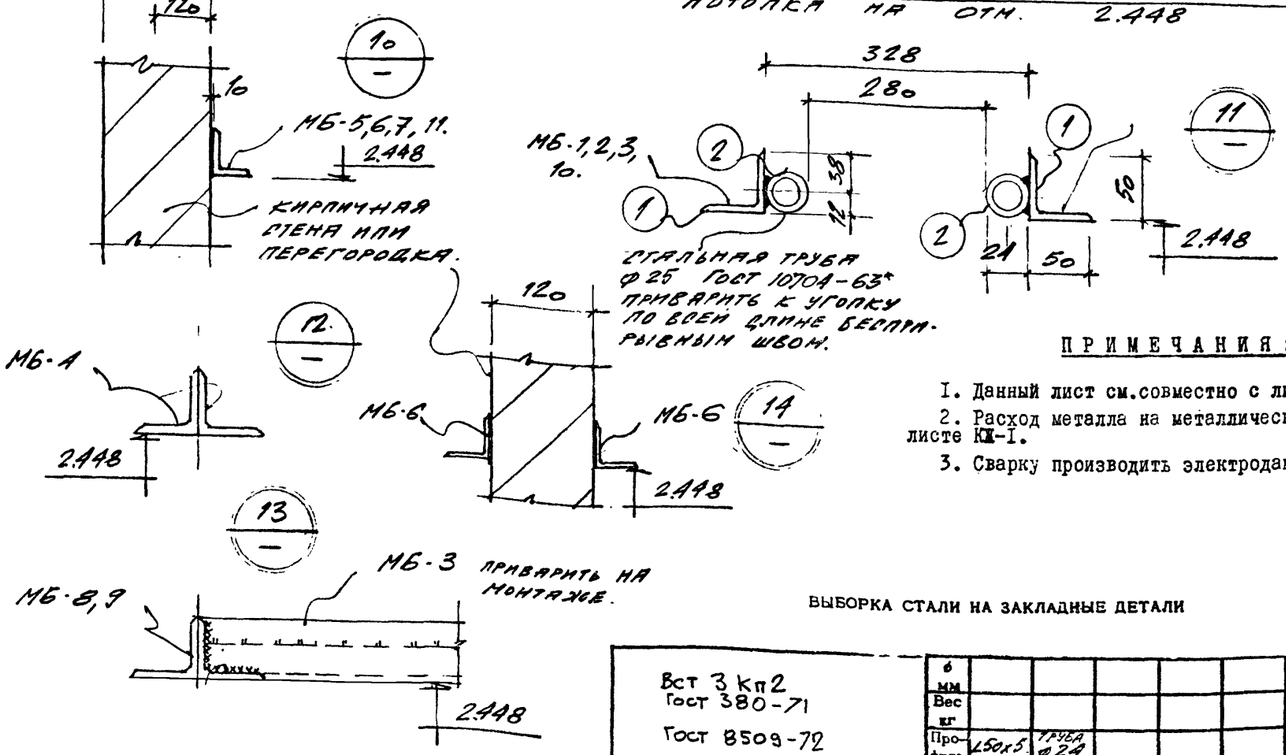

ПРИМЕЧАНИЯ:

1. Данный лист см. совместно с листом АР-6.
2. Расход металла на металлические балки см. на листе КЖ-1.
3. Сварку производить электродами Э42, $h_ш$=5мм.

ВЫБОРКА СТАЛИ НА ЗАКЛАДНЫЕ ДЕТАЛИ

Вст 3 кп2 ГОСТ 380-71
ГОСТ 8509-72
ГОСТ 10704-63*

δ мм										
Вес кг										
Профиль	∠50х5	труба ф24								
Вес кг	573.2	31.8							605.0	
								Всего:	605.0	

СПЕЦИФИКАЦИЯ СТАЛИ НА ОДНУ ШТУКУ КАЖДОЙ МАРКИ

Марка	№ поз.	Профиль	Длина мм	Кол. шт.	Вес в кг				Примечание
					1 шт	всех	марки	всех марок	
МБ-1 шт. 2	1	∠50х5	2970	1	11.6	11.6	13.7	27.4	
	2	ф24 труба	2970	1	2.1	2.1			
МБ-2 шт. 1	1	∠50х5	2580	1	11.9	11.9	13.9	13.9	
	2	ф24 труба	2580	1	2.0	2.0			
МБ-3 шт. 15	1	∠50х5	2060	1	7.4	7.4	8.8	132.0	
	2	ф24 труба	2060	1	1.4	1.4			
МБ-4 шт. 21	–	2∠50х5	2060	1	14.8	14.8	14.8	310.8	
МБ-5 шт. 1	–	∠50х5	2580	1	10.9	10.9	10.9	10.9	
МБ-6 шт. 2	–	∠50х5	2060	1	7.4	7.4	7.4	14.8	
МБ-7 шт. 1	–	∠50х5	3200	1	11.7	11.7	11.7	11.7	
МБ-8 шт. 1	–	2∠50х5	2970	1	22.0	22.0	22.0	22.0	
МБ-9 шт. 1	–	2∠50х5	3200	1	23.4	23.4	23.4	23.4	
МБ-10 шт. 2	1	∠50х5	3200	1	11.7	11.7	14.0	28.0	
	2	ф24 труба	3200	1	2.3	2.3			
МБ-11 шт. 1	–	∠50х5	2970	1	11.0	11.0	11.0	11.0	

Год выпуска 1973г.

БЛОК ПРОИЗВОДСТВЕННЫХ И БЫТОВЫХ ПОМЕЩЕНИЙ ДЛЯ СТАНЦИЙ БИОЛОГИЧЕСКОЙ ОЧИСТКИ СТОЧНЫХ ВОД ПРОИЗВОДИТЕЛЬНОСТЬЮ ОТ 10 ДО 40 ТЫС. $м^3$/СУТКИ

План раскладки металлических балок подшивного потолка.

Типовой проект 902-9-4

Альбом II

Лист АР-8

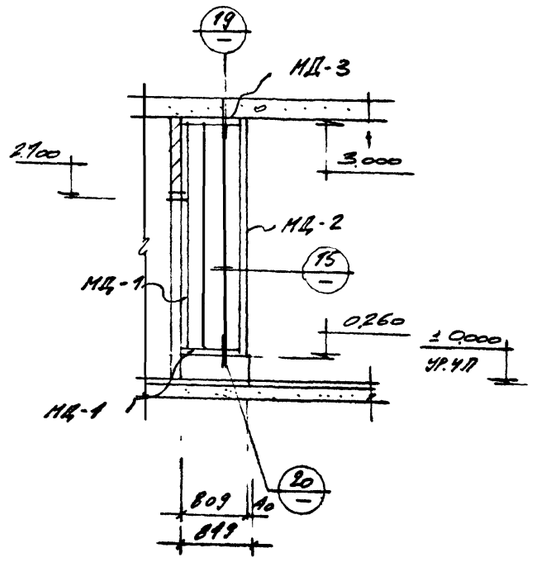

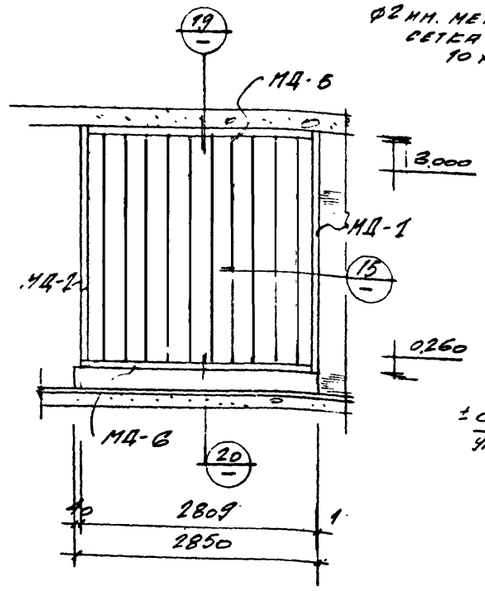

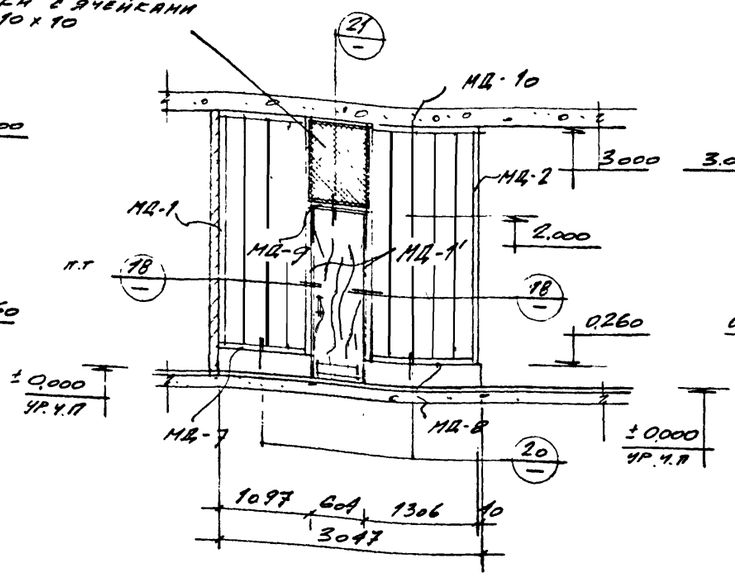

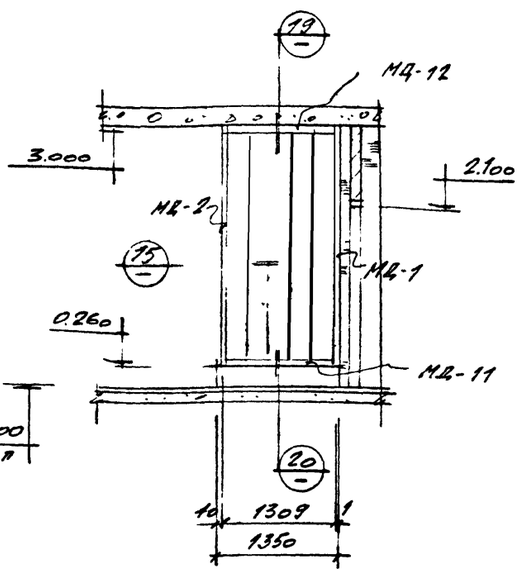

1-1
КП-1

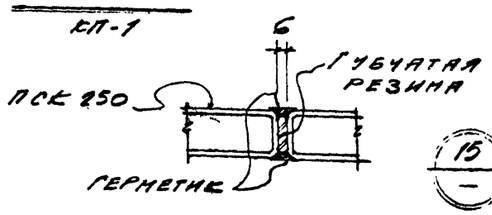

2—2
КП-2

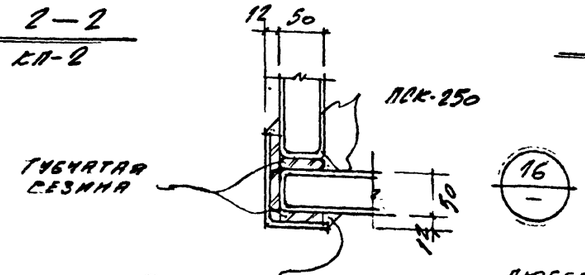

3·3
КП-3

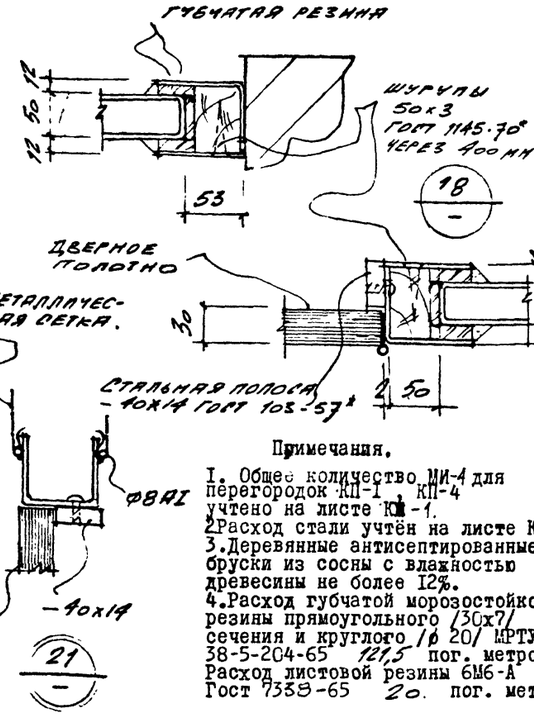

17

4-4
КП-4

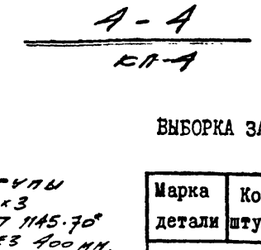

КП-1, КП-2

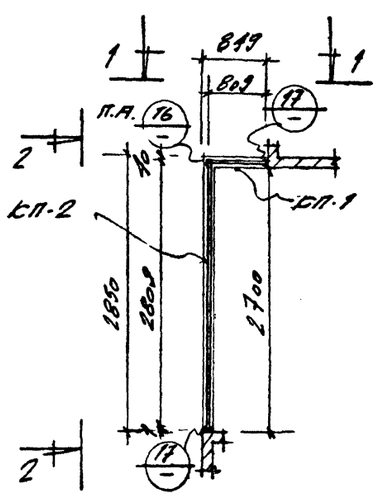

КП-3, КП-4

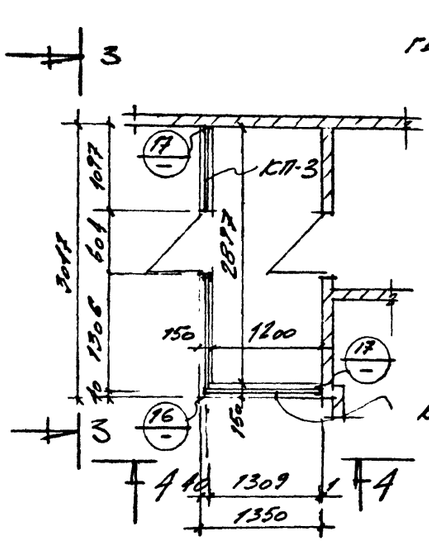

ВЫБОРКА ЗАКЛАДНЫХ ДЕТАЛЕЙ.

Марка детали	Кол. штук	Вес в кг. I шт.	Вес в кг. всех	Стандарт или лист проекта
КП-1 шт. 1				
МД-1	1	17,39	17,39	АР-10
МД-2	1	11,67	11,67	"
МД-3	1	6,8	6,8	"
МД-4	1	3,89	3,89	"
КП-2 шт. 1				
МД-1	1	17,39	17,39	АР-10
МД-5	1	23,8	23,8	"
МД-6	1	13,6	13,6	"
КП-3 шт. 1				
МД-1 / МД-1'	1 / 2	17,39	52,17	АР-10
МД-7	1	5,3	5,3	"
МД-8	1	5,4	5,4	"
МД-9	1	2,7	2,7	"
МД-10	1	25,56	25,56	"
КП-4 шт. 1				
МД-1	1	17,39	17,39	АР-10
МД-2	1	11,67	11,67	"
МД-11	1	5,4	5,4	"
МД-12	1	11,06	11,06	"

Примечания.

1. Общее количество МИ-4 для перегородок КП-1 КП-4 учтено на листе КЖ-1.
2. Расход стали учтён на листе КЖ-1.
3. Деревянные антисептированные бруски из сосны с влажностью древесины не более 12%.
4. Расход губчатой морозостойкой резины прямоугольного (30х7) сечения и круглого (ф 20) МРТУ 38-5-204-65 121,5 пог. метров. Расход листовой резины 6М6-А Гост 7338-65 20. пог. метра.

Год выпуска 1973г.	БЛОК ПРОИЗВОДСТВЕННЫХ И БЫТОВЫХ ПОМЕЩЕНИЙ ДЛЯ СТАНЦИЙ БИОЛОГИЧЕСКОЙ ОЧИСТКИ СТОЧНЫХ ВОД ПРОИЗВОДИТЕЛЬНОСТЬЮ ОТ 10 ДО 40 ТЫС. М³/СУТКИ	ПЕРЕГОРОДКИ ИЗ СТЕКОРА КП-1 ÷ КП-4.	Типовой проект 902-9-4	Альбом II	Лист АР-9

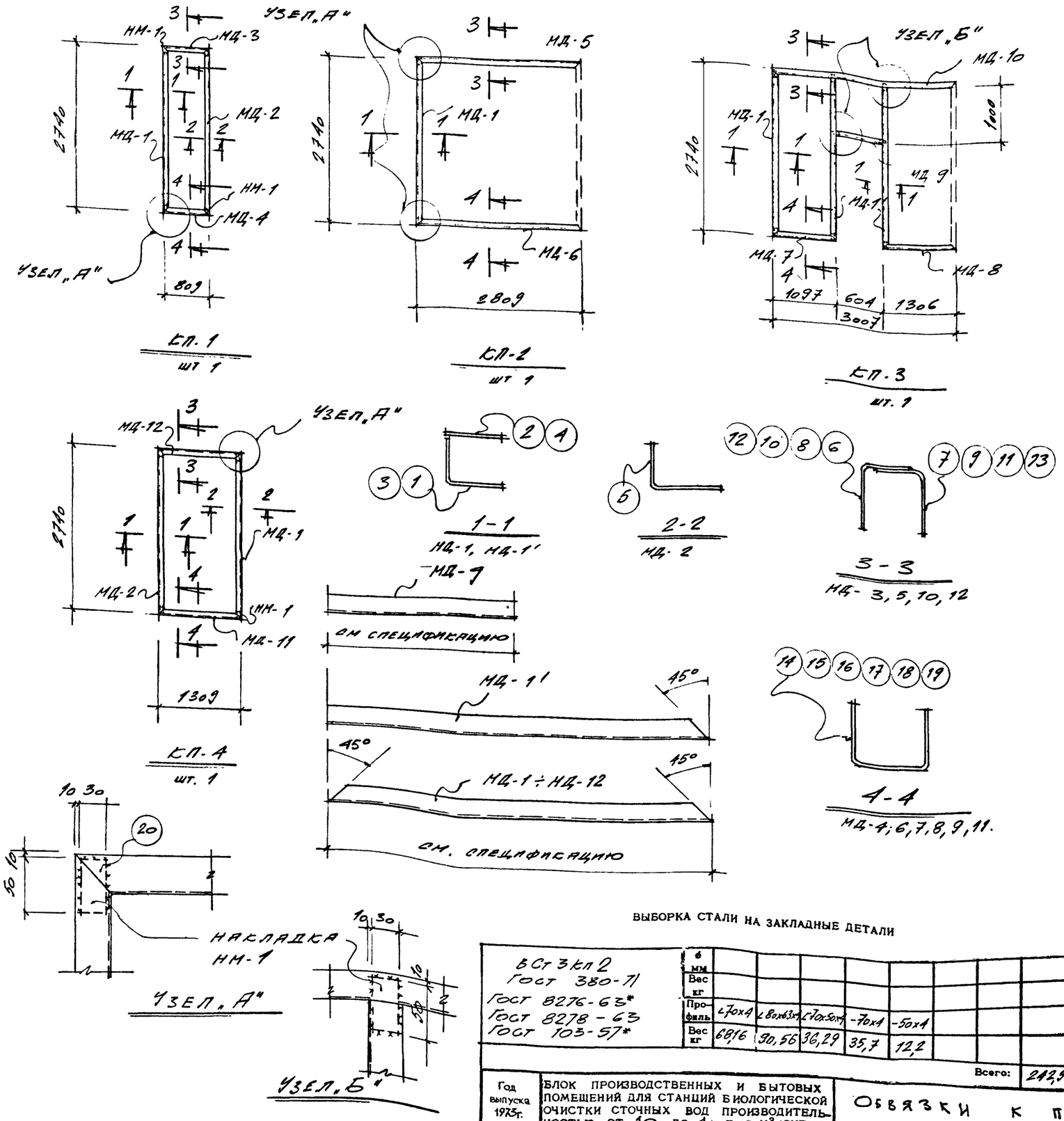

СПЕЦИФИКАЦИЯ СТАЛИ НА ОДНУ ШТУКУ КАЖДОЙ МАРКИ

Марка	№ поз.	Профиль	Длина мм	Кол. шт.	Вес в кг 1 шт	всех	марки	всех марок	Примечание
МД-1 шт. 4	1	∠ 70×4	2740	1	11,39	11.39	17.39	69.56	
	2	- 70×4	2740	1	6,0	6.0			
МД-1' шт. 2	3	∠ 70×4	2660	1	11,3	11.3	17.15	34.3	
	4	- 70×4	2660	1	5,85	5.85			
МД-2 шт. 2	5	∠ 80×63×4	2740	1	11.67	11.67	11.67	23.34	
МД-3 шт. 1	6	∠ 80×63×4	809	1	3,4	3,4	6,8	6.8	
	7	∠ 80×63×4	809	1	3,4	3,4			
МД-5 шт 1	8	∠ 80×63×4	2809	1	11,9	11,9	23,8	23.8	
	9	∠ 80×63×4	2809	1	11,9	11,9			
МД-10 шт. 1	10	∠ 80×63×4	3007	1	12,78	12,78	25,56	25.56	
	11	∠ 80×63×4	3007	1	12,78	12,78			
МД-12 шт. 1	12	∠ 80×63×4	1309	1	5,53	5,53	11,06	11.06	
	13	∠ 80×63×4	1309	1	5,53	5,53			
МД-4 шт. 1	14	⊂ 70×50×4	809	1	3,89	3,89	3,89	3.89	
МД-6 шт. 1	15	⊂ 70×50×4	2809	1	13,6	13,6	13,6	13.6	
МД-7 шт. 1	16	⊂ 70×50×4	1097	1	5,3	5,3	5,3	5.3	
МД-8 шт. 1	17	⊂ 70×50×4	1306	1	5,4	5,4	5,4	5.4	
МД-9 шт. 1	18	⊂ 70×50×4	604	1	2,7	2,7	2,7	2.7	
МД-11 шт 1	19	⊂ 70×50×4	1309	1	5,4	5,4	5,4	5.4	
НМ-1 шт. 26	20	—50×4	30	1	0,47	0.47	0.47	12.2	

ПРИМЕЧАНИЕ.

I. Сварку производить электродами Э42, $h_{ш.}$=4мм.

ВЫБОРКА СТАЛИ НА ЗАКЛАДНЫЕ ДЕТАЛИ

ВСт 3кп2 ГОСТ 380-71 ГОСТ 8276-63* ГОСТ 8278-63 ГОСТ 103-57*	б мм								
	Вес кг								
	Профиль	∠70×4	∠80×63×4	∠70×50×4	-70×4	-50×4			
	Вес кг	68,16	90,56	36,29	35,7	12,2			
								Всего:	242,91

Год выпуска 1973г.	БЛОК ПРОИЗВОДСТВЕННЫХ И БЫТОВЫХ ПОМЕЩЕНИЙ ДЛЯ СТАНЦИЙ БИОЛОГИЧЕСКОЙ ОЧИСТКИ СТОЧНЫХ ВОД ПРОИЗВОДИТЕЛЬНОСТЬЮ ОТ 10 ДО 40 ТЫС. М³/СУТКИ	ОБВЯЗКИ К ПЕРЕГОРОДКАМ КП-1 ÷ КП-4.	Типовой проект 902-9-4	Альбом II	Лист АР-10

Шифр 59-3К
Заказ-лист АР-10
Инв. № 3535-15
Дата выпуска сентябрь 1973г.
Госстрой СССР Главпромстройпроект ГОСХИМПРОЕКТ Москва

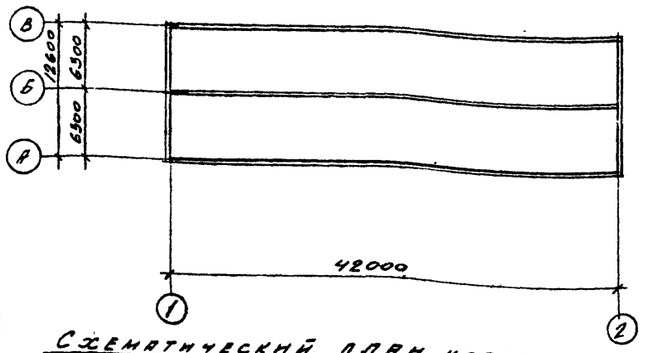

Схематический план корпуса
м 1:400

Нагрузки, принятые в проекте.

1. Снеговая нагрузка по СНиП II-А.11-62 для III района СССР $P_c = 100$ кг/м²

2. Ветровая нагрузка по СНиП II-А.11-62 для I района СССР $q_в = 27$ кг/м²

Сводная спецификация сборных железобетонных элементов на весь объект

Марка элемента	Кол. шт	Вес 1 элемента т	Объем бетона на эле. эл-та м³	Стандарт или лист проекта	Лист марк схем
Фундаментные плиты					
ФБ	17	1,4	9.47	1.112-1,61	КЖ-2
ФЮ	46	1,5	28.0	"	"
Фундаментные блоки.					
ФС-4П	34	1.1	14.9	1.116-1,61	КЖ-2
ФС-5П	20	1.3	11.7	"	"
ФС-6П	72	1.4	38.0	"	"
Плиты покрытия					
ПРВ-63-12НА	1	2,38	0.95	ИИ-04-12,61	КЖ-3
ПРВ-63-12НБ	1	2.38	0.95	"	"
ПРВ-63-12НВ	1	2.38	0.95	"	"
ПРВ-63-12НГ	1	2.38	0.95	"	"
ПРВ-63-12НД	1	2.38	0.95	"	"
ПРВ-63-12Н	2	2.38	1.9	"	"
ПТ-63-12аН	63	2.76	69.3	"	"

Марка элемента	Кол шт	Вес 1 элемента т	Объем бетона на все эл-ты м3	Стандарт или лист проекта	Лист марк схем
Стаканы					
СШ40а	4	0.067	0.15	ПК-01-119	КЖ-3
СШ70а	3	0.095	0.27	"	"
Перемычки					
Б15	12	0.07	0,31	1.139-1.61	АР-2,3
Б13	27	0,03	0,27	"	"
Б19	48	0,09	0.60	"	"
Б31	78	0.21	6,4	"	"
БУ-15	27	0.002	1,11	"	"
БУ-19	4	0.13	0.21	"	"
БУ-30	26	0.42	4,24	"	"
Плиты подоконные					
АО25-25	27	0.06	0.76	серия 1.136-1,в.1	АР-5
АО13-25	1	0.02	0.02	"	"

Перечень листов марки КЖ

NN лис. п/п	Наименование листа	Примеч.
1	Заглавный лист к чертежам марки КЖ.	
2	План фундаментов.	
3	Монтажная схема плит покрытия	
4	Опалубка плит с отверстиями.	
5	Закладные детали МИ-2÷МИ-5; МЗ-1; МЗ-2; Анкер А-2, рамка РМ-50	

Расход материалов на весь объект

Наименование элемента	Бетон, м³ Марка 50	Марка 100	Марка 150	Марка 200	Марка 300		итого:	Сталь, т Класс А-I ГОСТ 5781-61	Класс А-II ГОСТ 5781-61	Класс А-III ГОСТ 5781-61	Класс А-IV ГОСТ 5781-61	Класс В-I ГОСТ 6727-53		Вспомог. ГОСТ 380-71 прокат	итого:
Сборные железобетонные конструкции.															
Фундаментные плиты			37,5				37,5	0,13		0.27		0.07			0.47
Фундаментные блоки			64,4				64,4	0.18							0.18
Плиты покрытия				69,3	6,7		76,0	0.2	0.28		2.91	1,37		0.1	4.86
Стаканы				0.4			0.4								
Перемычки				13.1			13,1			0,60		0,41			1,01
Плиты подоконные				0.8			0.8			0.01		0.04		0.01	0.06
итого:			101.9	83.6	6.7		192.2	0.51	0.28	0.88	2.91	1,89		0.11	6.58
Стальные конструкции.															
Закладные детали								0.02	0,02	0.03				0.42	0.49
Балки подшивного потолка														0.70	0.70
Обвязки перегородок														0.24	0.24
Лестницы														0.1	0.1
итого:								0.02	0.02	0.03				1.46	1.53

Сводная спецификация стальных элементов на весь объект

Марка элемента	Кол шт.	Стандарт или лист проекта	Лист марк схемы
Закладные детали.			
А-2	127	КЖ-5	АР-2
Ми-2	15	"	КЖ-3
Ми-3	4 п/м	"	АР-3
Ми-4	38	"	АР-7
Ми-5	1	"	АР-3
С-1	4 п/м	"	АР-3
МЗ-1	20	"	КЖ-3
МЗ-2	14	"	КЖ-3
РМ-50	1	"	АР-3
Балки подшивного потолка			
МБ-1÷МБ-11	58	АР-8	АР-8
Обвязки перегородок			
МД-1÷МД-11	18	АР-10	АР-9
ФИ-1	26	"	"
Лестница			
С4	1	КЭ-03-1	АР-5

Перечень примененных в проекте стандартов и типовых проектов.

Шифр	Наименование	N листов
ИИ-04-0 вып.1	Указания по применению изделий.	комплект
1.112-1 вып. 1	Плиты железобетонные для ленточных фундаментов.	"
1.116-1 вып. 1.	Блоки бетонные для стен подвала	"
ИИ-04-12 вып. 4	Железобетонные плиты перекрытий с круглыми пустотами, ребристые и сплошные.	"
ПК-01-119	Крупнопанельные ж. б. предварительно напряженные плиты.	"
1.139-1, вып.1	Перемычки ж. б. сборные для жилых и общественных зданий.	"
КЭ-03-1	Стальные лестницы, переходные площадки и ограждения	

Условные обозначения

Маркировка узла



Номер узла
Номер листа, в котором узел применен.

Год выпуска 1973г.	Блок производственных и бытовых помещений для станций биологической очистки сточных вод производительностью от 10 до 40 тыс. м³/сутки	Заглавный лист к чертежам марки КЖ	Типовой проект 902-9-4	Альбом II	Лист КЖ-1

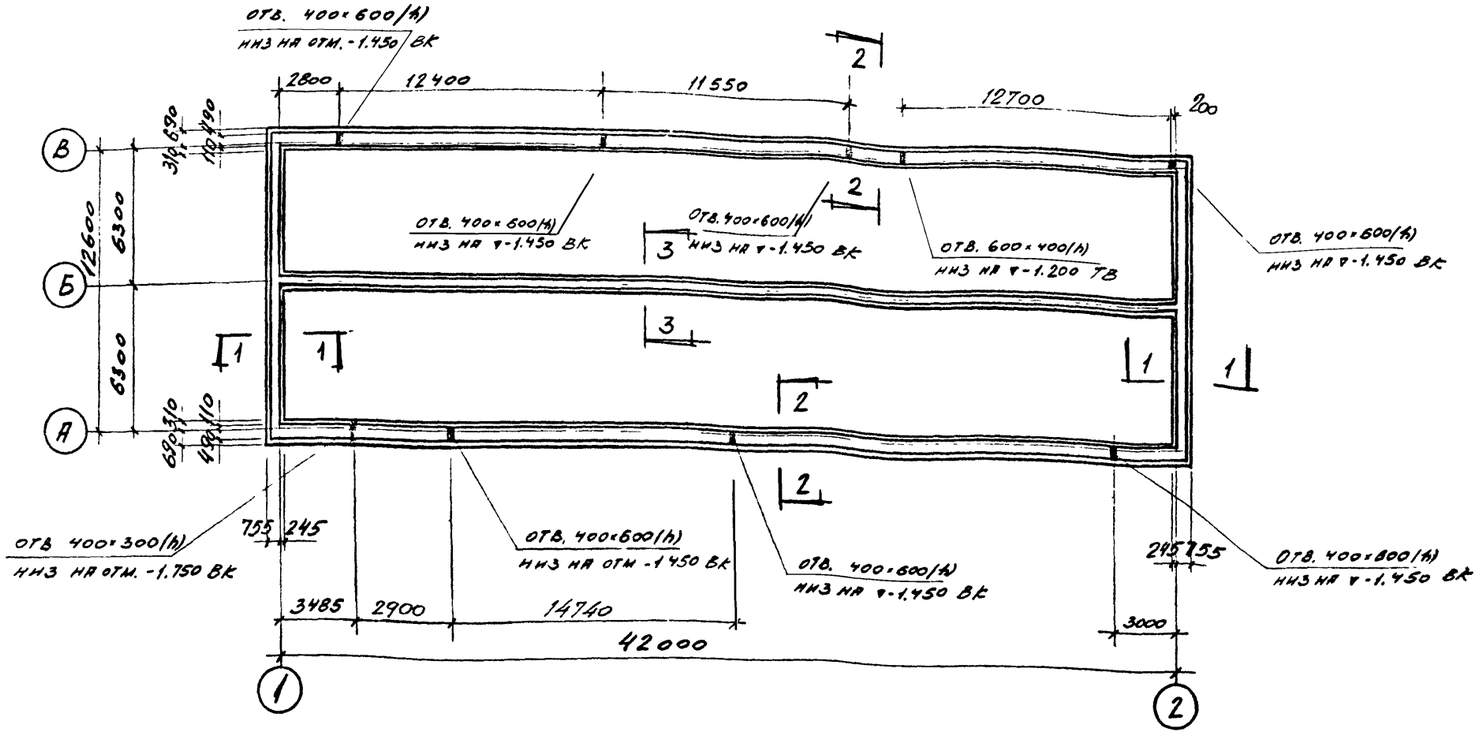

План фундаментов

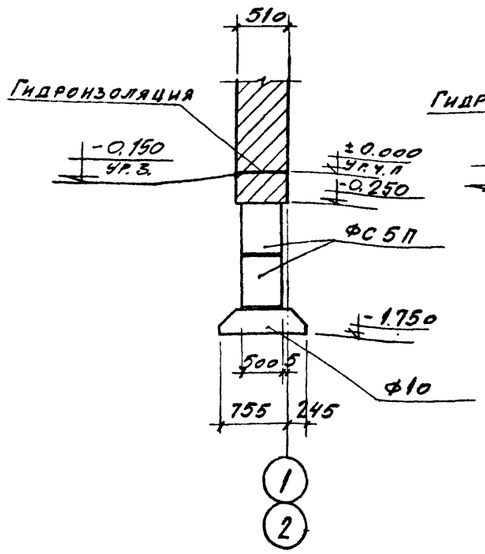

1-1

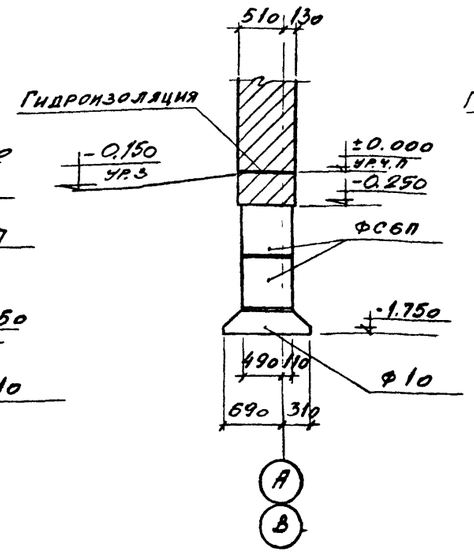

2-2

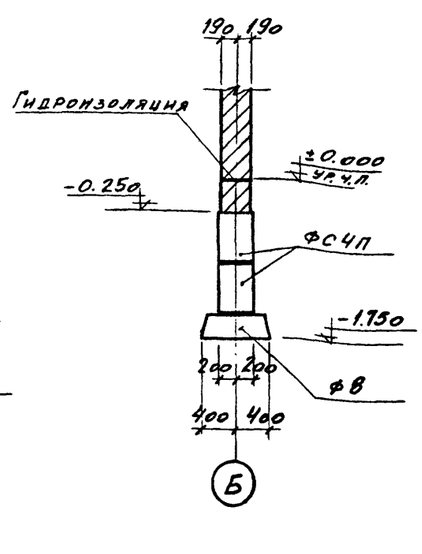

3-3

Спецификация сборных бетонных, железобетонных и стальных элементов, замаркированных на данном листе

Наименование элемента	Марка элемента	Кол. шт.	Вес 1 элем. т	Стандарт или лист проекта	Примечание
Фундаментные плиты	Ф8	17	1.4	1.112-1 в.1	
	Ф10	46	1,5	—"—	
Фундаментные блоки	ФС4П	34	1.1	1116-1. в.1	
	ФС5П	20	1.3	—"—	
	ФС6П	72	1.4	—"—	

Примечания

1. За условную отм. ±0,000 принят уровень чистого пола, что соответствует абсолютной отметке ☐
2. Горизонтальная гидроизоляция стен на отм. -0.030 из цементного раствора состава 1:2 толщиной 30мм.
3. Ленточные фундаменты из бетонных блоков выполнять на растворе М-50, толщина швов не более 20мм.
   Блоки укладывать с перевязкой вертикальных швов при минимальном перепуске 0.4 высоты блока, включая места углов.
   По длине ленточных фундаментов устраиваются усадочные швы с шагом 3 м.
4. Усилия, действующие в уровне верха ленточных фундаментов: по крайним рядам - -5,5 т/п.м; по среднему ряду -5,7 т/п.м.
5. Среднее давление по подошве фундамента составляет 1,5 кг/см².

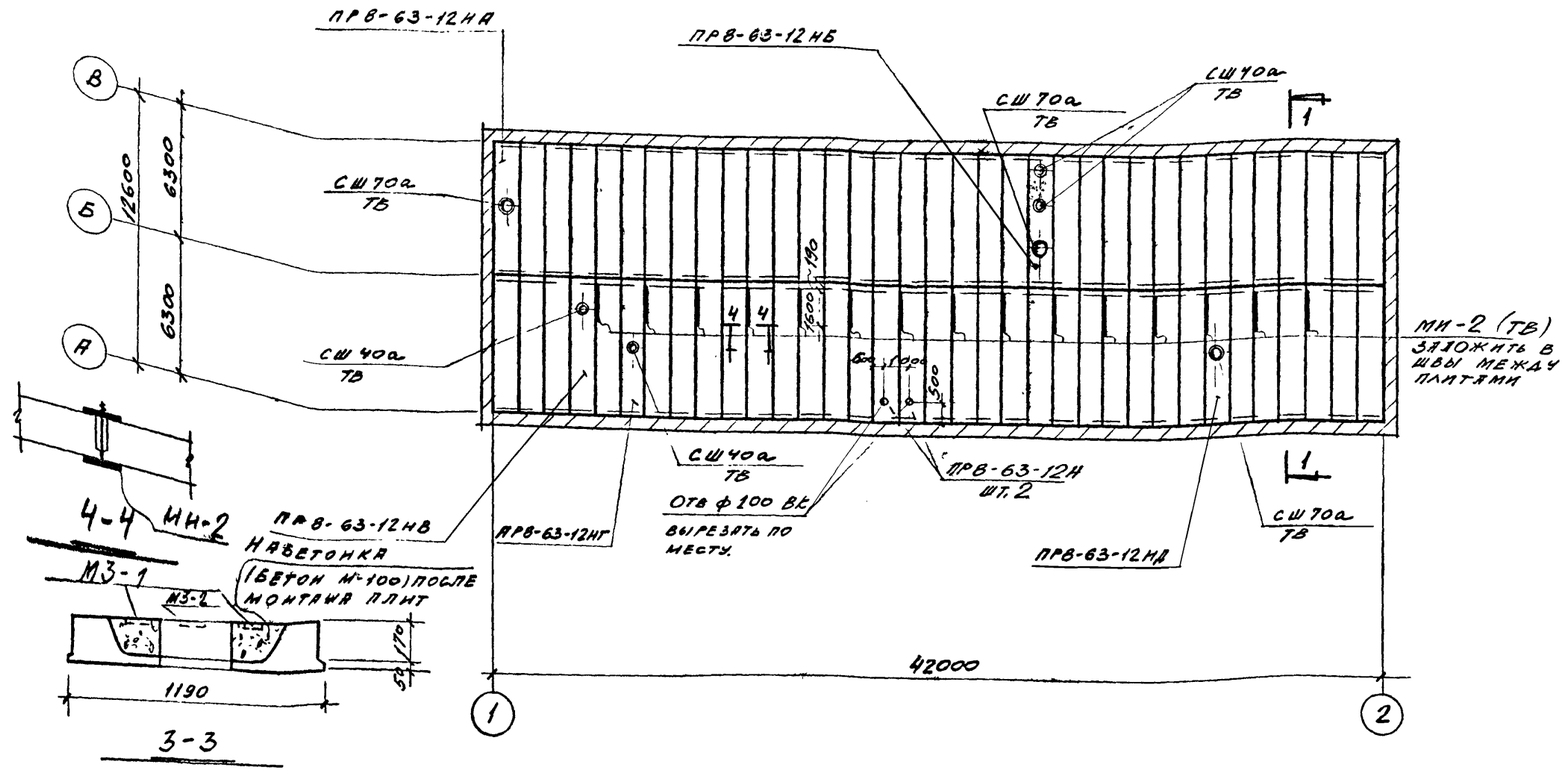

Монтажная схема плит покрытия

(Все незамаркированные на плане плиты марки ПТ 63-12ан)

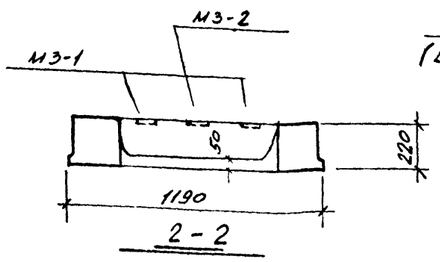

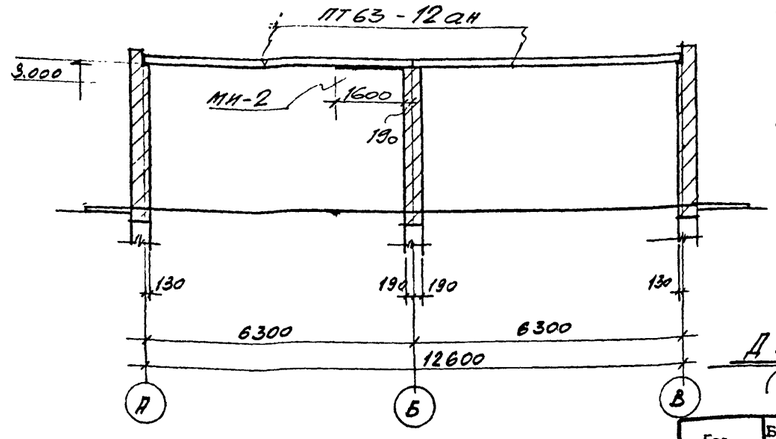

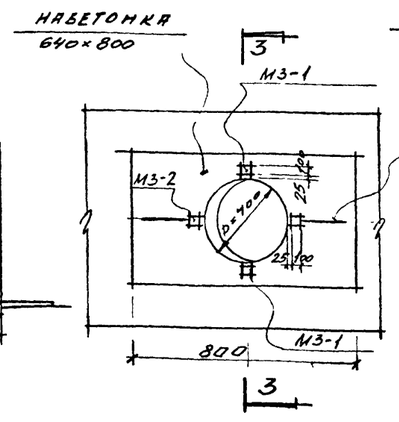

Деталь плана N1 (повернуто на 90°)

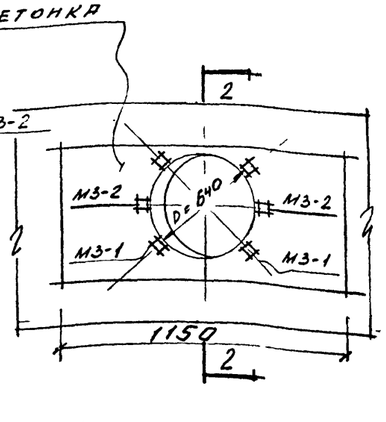

Деталь плана N2 (повернуто на 90°)

Спецификация

сборных бетонных, железобетонных и стальных элементов, замаркированных на листе.

Наименование элемента	Марка элемента	Кол. шт.	Вес 1 эл т	Стандарт или лист проекта	Примечания
Железобетонные элементы					
Плиты покрытия и перекрытия	ПРВ-63-12НА	1	2.38	ИИ-04-12,6.4 КЖ-4	
	ПРВ-63-12НБ	1	2.38	"	
	ПРВ-63-12НВ	1	2.38	"	
	ПРВ-63-12НГ	1	2.38	"	
	ПРВ-63-12НД	1	2.38	"	
	ПРВ-63-12Н	2	2.38	ИИ-04-12,64	
	ПТ-63-12аН	63	2.76	"	
Дефлекторы-стаканы	СШ70а	3	0.095	ПК-01-11.9	
	СШ40а	4	0.167	"	
Стальные элементы.					
Закладные детали	МЗ-1	20	1.52	КЖ-5	
	МЗ-2	14	2.18	"	
	МИ-2	15	10.59	"	

Примечания.

1. В месте установки стаканов устроить набетонку с размещением закладных МЗ-1, МЗ-2 согласно детали плана N1 и N2.
2. В швы между плитами заложить закладные детали МИ-2 согласно сеч. 4-4.
3. Плиты ПРВ-63-12Н с буквенными индексами отличаются от плит ПРВ-63-12Н серии ИИ-04-12 в.4 наличием отверстий.

Год выпуска 1973г.	Блок производственных и бытовых помещений для станций биологической очистки сточных вод производительностью от 10 до 40 тыс. м³/сутки	Монтажная схема плит покрытия	Типовой проект 902-9-4	Альбом II	Лист КЖ-3

Н. р.
Т.Е 2-3К
Зел. лист
КЖ-4
Инв. №
Госстрой СССР
Главпромстройпроект
ГОСХИМПРОЕКТ
Москва

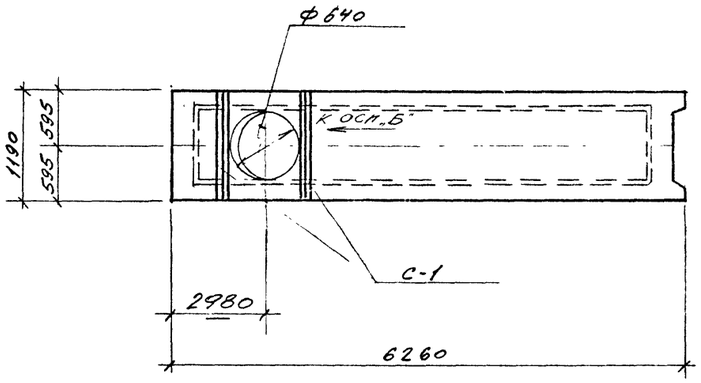

ПРВ-63-12НА

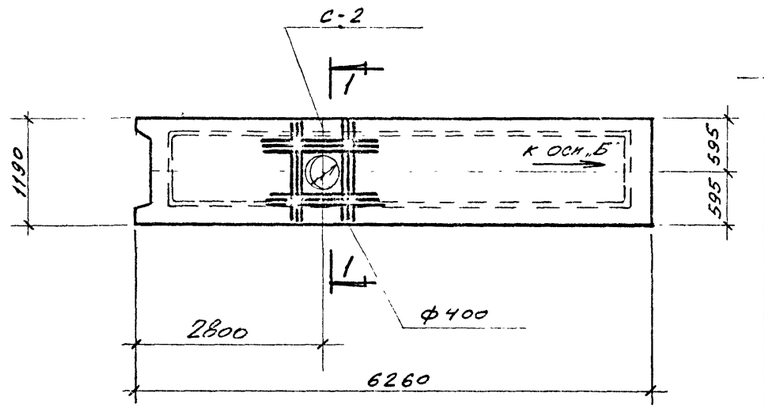

ПРВ-63-12НГ

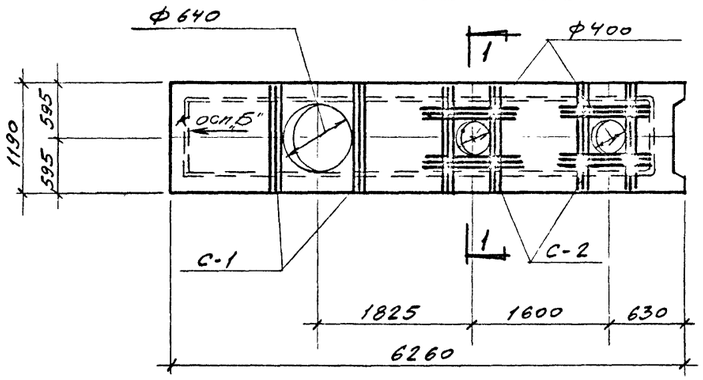

ПРВ-63-12НБ

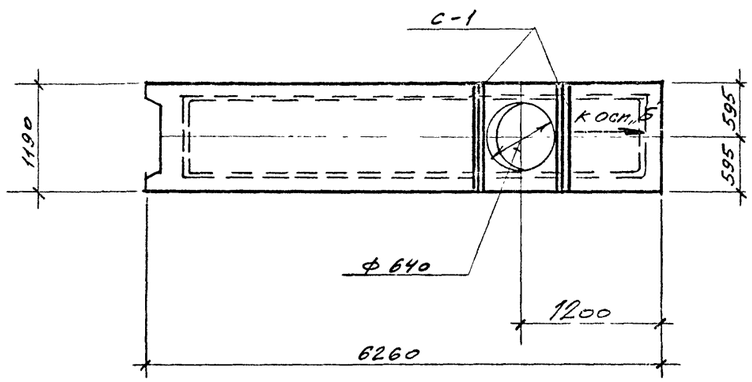

ПРВ-63-12НД

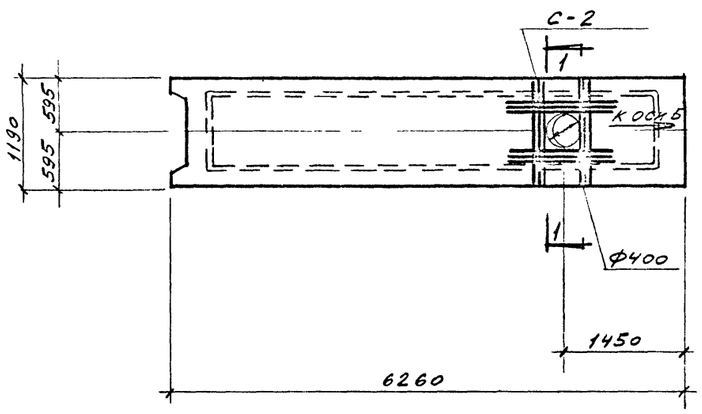

ПРВ-63-12НВ

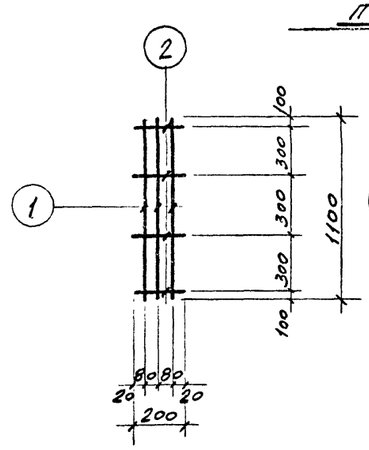

С-1

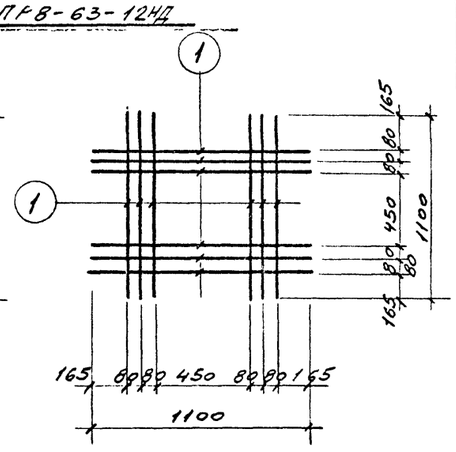

С-2

Спецификация стали на сетки.

Марка, кол. шт.	№ поз.	Профиль	Длина мм	Кол. шт.	Вес, кг				Примечания
					1 шт.	всех	марки	всех марок	
С-1 шт. 6	1	ф 4 В I	1100	3	0,01	0,03	0,04	0,24	
	2	ф 4 В I	200	4	0,002	0,01			
С-2 шт. 4	1	ф 4 В I	1100	12	0,01	0,12	0,12	0,48	

Выборка дополнительных сеток

Марка элем. и кол. шт.	Марка сеток	Кол. шт. на 1 эл.	Кол. шт. на все эл.	Сталь, кг на 1 эл-т	Сталь, кг на все эл-ты
ПРВ-63-12НА шт. 1	С-1	2	2	0,08	0,08
ПРВ-63-12НБ шт. 1	С-1	2	2	0,08	0,08
	С-2	2	2	0,24	0,24
ПРВ-63-12НВ шт. 1	С-2	1	1	0,12	0,12

Марка эл-та и кол. шт.	Марка сеток	Кол. шт. на 1 эл-т	Кол. шт. на все эл-ты	Сталь, кг на 1 эл-т	Сталь, кг на все эл-ты
ПРВ-63-12НГ шт. 1	С-2	1	1	0,12	0,12
ПРВ-63-12НД шт. 1	С-1	2	2	0,08	0,08

Примечания.

1. Плиты ПРВ-63-12Н с буквенными индексами отличаются от плит ПРВ-63-12Н серии НН-04-12 вып. 4 наличием отверстий.
2. На каждой плите нанести масляной краской знак „→" и надпись „К осн".

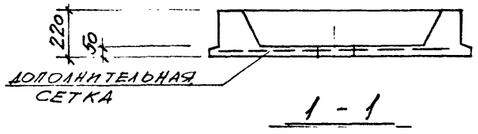

1 - 1

Год выпуска 1975 г.	Блок производственных и бытовых помещений для станций биологической очистки сточных вод производительностью от 10 до 40 тыс. м³/сутки	Опалубка плит с отверстиями.	Типовой проект 902-9-4	Альбом II	Лист КЖ-4

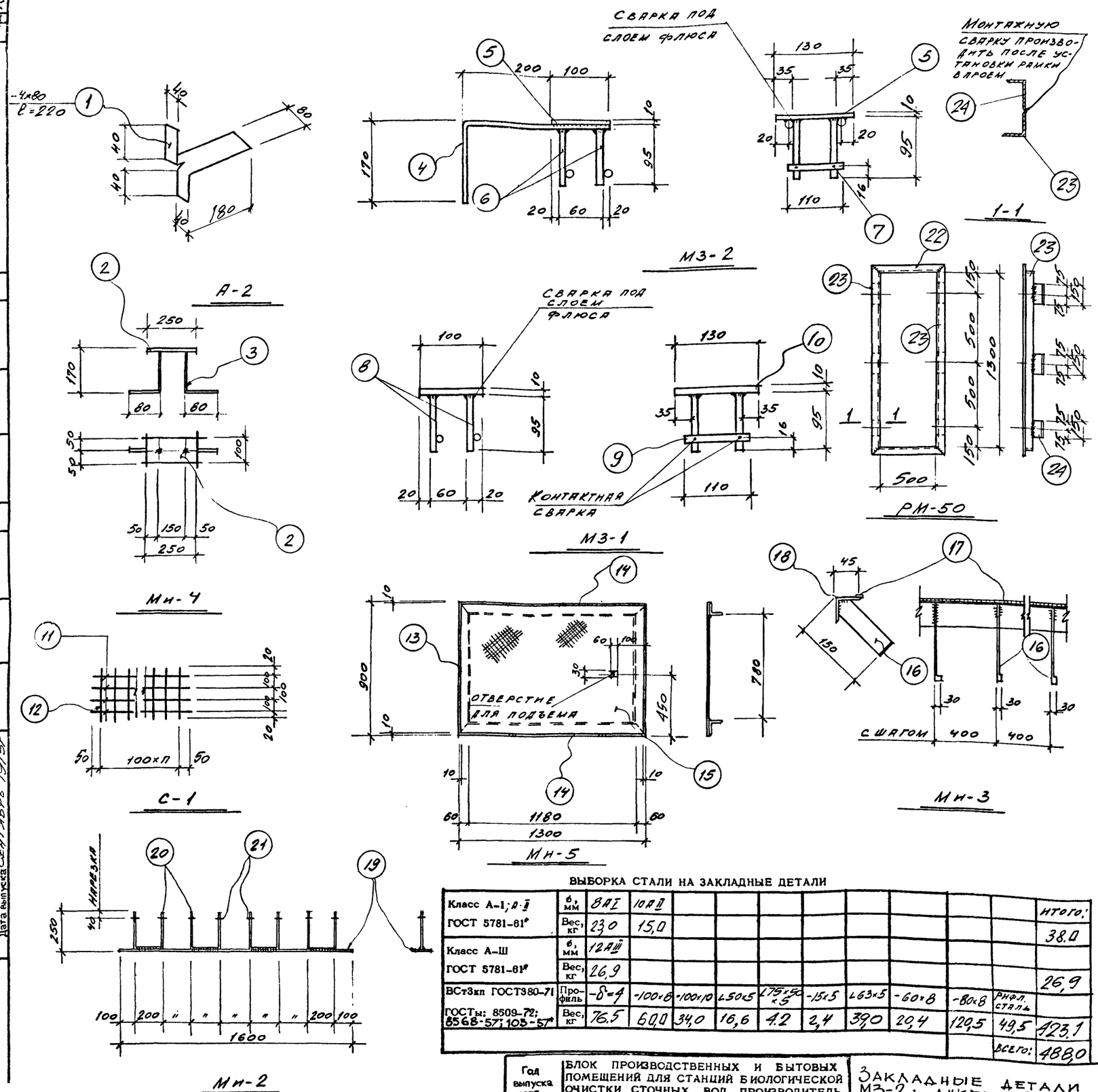

СПЕЦИФИКАЦИЯ СТАЛИ НА ОДНУ ШТУКУ КАЖДОЙ МАРКИ

Марка	№ поз.	Профиль	Длина мм	Кол. шт.	Вес в кг 1 шт	всех	марки	всех марок	Примечание
А-2 шт. 27	1	-80×4	220	1	0.6	0.6	0.6	76.2	
Мн-4	2	-100×8	250	1	1.57	1.57			
шт. 38	3	ф10 А II	250	2	0.2	0.4	1.97	75.0	
С-1	11	ф8 А I	4000	4	0.4	1.6			
4п.м.	12	ф8 А I	340	41	0.1	4.1	5.7	5.7	
МЗ-2	4	ф12 А III	470	2	0.33	0.66			
	5	-100×10	130	1	1.0	1.0			
шт. 14	6	ф12 А III	95	4	0.08	0.32	2.18	30.5	
	7	ф12 А III	110	2	0.1	0.2			
МЗ-1	8	ф12 А III	95	4	0.08	0.32			
	9	ф12 А III	110	2	0.1	0.2	1.52	30.4	
шт. 20	10	-100×10	130	1	1.0	1.0			
Мн-5	13	∠50×5	900	2	3.4	6.8			
	14	∠50×5	1300	2	4.9	9.8	66.1	66.1	
шт. 1	15	Сталь Рифл. -5×880	1280	1	49.5	49.5			
Мн-3	16	-20×4	180	11	0.1	1.1			
	17	-15×5	4000	1	2.4	2.4	22.7	22.7	
шт. 1	18	∠63×5	4000	1	19.2	19.2			
Мн-2	19	-80×8	1600	1	8.03	8.03			
	20	ф8 А I	700	4	0.3	1.2	10.59	158.9	
шт. 15	21	-60×8	60	8	0.17	1.36			
РМ-50	22	∠63×5	626	2	3.0	6.0			
	23	∠63×5	1426	2	6.9	13.8	24.0	24.0	
шт. 1	24	∠75×50×5	150	6	0.7	4.2			

ВЫБОРКА СТАЛИ НА ЗАКЛАДНЫЕ ДЕТАЛИ

Класс А-1; А-II ГОСТ 5781-61*	ф, мм	8 А I	10 А II									Итого:
	Вес, кг	23,0	15,0									38,0
Класс А-III ГОСТ 5781-61*	ф, мм	12 А III										
	Вес, кг	26,9										26,9
ВСт3кп ГОСТ380-71	Профиль	-δ=4	-100×8	-100×10	∠50×5	∠75×50×5	-15×5	∠63×5	-60×8	-80×8	Рифл. сталь	
ГОСТы: 8509-72; 8568-57; 103-57*	Вес, кг	76,5	60,0	34,0	16,6	4,2	2,4	39,0	20,4	120,5	49,5	423,1
											Всего:	488,0

Примечания.

1. Закладные детали замаркированы на листах марки АР и КЖ.
2. Анкеры привариваются к пластинам в тавр дуговой сваркой под слоем флюса или контактным способом на автоматах или полуавтоматах.
3. Расход металла учтен на листе КЖ-1
4. Материал пластин - сталь ВСт3КП2 по ГОСТ 380-71.
5. Все сварные швы выполнять высотой 5 мм. Сварку производить электродами типа Э42.

Год выпуска 1973г.	БЛОК ПРОИЗВОДСТВЕННЫХ И БЫТОВЫХ ПОМЕЩЕНИЙ ДЛЯ СТАНЦИЙ БИОЛОГИЧЕСКОЙ ОЧИСТКИ СТОЧНЫХ ВОД ПРОИЗВОДИТЕЛЬНОСТЬЮ ОТ 10 ДО 40 ТЫС. М³/СУТКИ	ЗАКЛАДНЫЕ ДЕТАЛИ Мн-2 ÷ Мн-5, МЗ-1, МЗ-2; АНКЕР А-2, РАМКА РМ-50	Типовой проект 902-9-4	Альбом II	Лист КЖ-5

ГО ХИМПРОЕКТ Москва

Рук. груп. Лунина

Дата выпуска СЕНТЯБРЬ 1973г.

gost.e-ecolog.ru