ТИПОВОЙ ПРОЕКТ

902-9-4

БЛОК ПРОИЗВОДСТВЕННЫХ И БЫТОВЫХ ПОМЕЩЕНИЙ ДЛЯ СТАНЦИЙ БИОЛОГИЧЕСКОЙ ОЧИСТКИ СТОЧНЫХ ВОД ПРОИЗВОДИТЕЛЬНОСТЬЮ от 10 до 40 тыс. м³/сутки

АЛЬБОМ I

АРХИТЕКТУРНО-СТРОИТЕЛЬНАЯ ЧАСТЬ

/ ВАРИАНТ - СТЕНЫ ПАНЕЛЬНЫЕ /

12920-01

gost.e-ecolog.ru

ЦЕНТРАЛЬНЫЙ ИНСТИТУТ ТИПОВОГО ПРОЕКТИРОВАНИЯ
ГОССТРОЯ СССР

Москва, А-445, Смольная ул., 22

Сдано в печать 1974 года

Заказ № 01981 Тираж 1000 экз.

ТИПОВОЙ ПРОЕКТ

902-9-4

БЛОК ПРОИЗВОДСТВЕННЫХ И БЫТОВЫХ ПОМЕЩЕНИЙ ДЛЯ СТАНЦИЙ БИОЛОГИЧЕСКОЙ ОЧИСТКИ СТОЧНЫХ ВОД ПРОИЗВОДИТЕЛЬНОСТЬЮ от 10 до 40 тыс. м³/сутки

СОСТАВ ПРОЕКТА:

АЛЬБОМ I - АРХИТЕКТУРНО-СТРОИТЕЛЬНАЯ ЧАСТЬ (ВАРИАНТ - СТЕНЫ ПАНЕЛЬНЫЕ)

АЛЬБОМ II - АРХИТЕКТУРНО-СТРОИТЕЛЬНАЯ ЧАСТЬ (ВАРИАНТ - СТЕНЫ КИРПИЧНЫЕ)

АЛЬБОМ III - САНИТАРНО-ТЕХНИЧЕСКАЯ ЧАСТЬ (ВАРИАНТ - СТЕНЫ ПАНЕЛЬНЫЕ)

АЛЬБОМ IV - САНИТАРНО-ТЕХНИЧЕСКАЯ ЧАСТЬ (ВАРИАНТ - СТЕНЫ КИРПИЧНЫЕ)

АЛЬБОМ V - ТЕХНОЛОГИЧЕСКАЯ И ЭЛЕКТРОТЕХНИЧЕСКАЯ ЧАСТИ

АЛЬБОМ VI - СМЕТЫ (ВАРИАНТ - СТЕНЫ ПАНЕЛЬНЫЕ)

АЛЬБОМ VII - СМЕТЫ (ВАРИАНТ - СТЕНЫ КИРПИЧНЫЕ)

АЛЬБОМ VIII - ЗАКАЗНЫЕ СПЕЦИФИКАЦИИ

АЛЬБОМ I

РАЗРАБОТАН:

Государственным проектным институтом
"СОЮЗВОДОКАНАЛПРОЕКТ"
(альбом V, VI, VII, VIII)
Государственным проектным институтом
"ГОСХИМПРОЕКТ"
(альбом I, II, III, IV, VI, VII, VIII)

Утвержден и введен в действие
В/О Союзводоканалниипроект 1 МАРТА 1974 г.
Приказ № 39 от 25 ФЕВРАЛЯ 1974 г.

СОДЕРЖАНИЕ.

НАИМЕНОВАНИЕ ЧЕРТЕЖЕЙ.	МАРКА ЛИСТА.	№ № СТР.
СОДЕРЖАНИЕ.	-	2
ПОЯСНИТЕЛЬНАЯ ЗАПИСКА.	-	3
ПОЯСНИТЕЛЬНАЯ ЗАПИСКА /ОКОНЧАНИЕ/.	-	4
ЧЕРТЕЖИ МАРКИ "АР"		
ПЛАН КРОВЛИ. СПЕЦИФИКАЦИИ. ПЕРЕЧЕНЬ ЛИСТОВ МАРКИ " АР". ОСНОВНЫЕ СТРОИТЕЛЬНЫЕ ПОКАЗАТЕЛИ.	АР-I	5
ПЛАН НА ОТМ.±0. ООО. СПЕЦИФИКАЦИЯ ПРОЕМОВ И ИЗДЕЛИЙ ДВЕРЕЙ.	АР-2	6
ЭЛЕМЕНТЫ ПЛАНОВ, СЕЧЕНИЯ. УЗЕЛ " А".	АР-3	7
РАЗРЕЗЫ I-I, 2-2.	АР-4	8
ФАСАДЫ I-8, 8-I, А-В, В-А; ТИПЫ ОСТЕКЛЕНИЯ.	АР-5	9
ПЛАН РАСКЛАДКИ АСБЕСТОЦЕМЕНТНЫХ ЛИСТОВ ПОДШИВНОГО ПОТОЛКА.	АР-6	I0
ПЛАНЫ ПОЛОВ. ЭКСПЛИКАЦИЯ ПОЛОВ. ВЕДОМОСТЬ ВНУТРЕННИХ ОТДЕЛОЧНЫХ РАБОТ.	АР-7	II
ПЛАН РАСКЛАДКИ МЕТАЛЛИЧЕСКИХ БАЛОК ПОДШИВНОГО ПОТОЛКА.	АР-8	I2
ПЕРЕГОРОДКИ ИЗ СТЕКОРА КП-I ÷ КП- 4.	АР-9	I3
ОБВЯЗКИ К ПЕРЕГОРОДКАМ КП-I ÷ КП- 4.	АР-I0	I4
ЧЕРТЕЖИ МАРКИ " КЖ"		
ЗАГЛАВНЫЙ ЛИСТ К ЧЕРТЕЖАМ МАРКИ" КЖ ".	КЖ-I	I5
ЗАГЛАВНЫЙ ЛИСТ К ЧЕРТЕЖАМ МАРКИ " К Ж" /ОКОНЧАНИЕ/	КЖ-2	I6
ПЛАН ФУНДАМЕНТОВ .	КЖ-3	I7
МОНТАЖНАЯ СХЕМА КОЛОНН И РИГЕЛЕЙ.	КЖ-4	I8
МОНТАЖНЫЕ СХЕМЫ СТЕНОВЫХ ПАНЕЛЕЙ.	КЖ-5	I9
МОНТАЖНАЯ СХЕМА ПЛИТ ПОКРЫТИЯ.	КЖ-6	20
ОПАЛУБКА ПЛИТ С ОТВЕРСТИЯМИ.	КЖ-7	2I
ЗАКЛАДНЫЕ ДЕТАЛИ МИ-I ÷ МИ-5, МЗ-I, МЗ-2, АНКЕРА А-I, А-2, А-3, РАМКА РМ-50.	КЖ-8	22

ПОЯСНИТЕЛЬНАЯ ЗАПИСКА

I. Общие сведения

I. Рабочие чертежи строительной части типового проекта "Блок производственных и бытовых помещений для станций биологической очистки сточных вод производительностью от I0 до 40 тыс.м^3/сутки" разработаны на основании технического проекта, согласованного Главпромстройпроектом (протокол от 6.X.7I г.) и задания института "Союзводоканалпроект" (№ I2-75-I87 от 2I.Ш.73 г.).

2. Проект разработан в соответствии с "Инструкцией по типовому проектированию для промышленного строительства" СН 227-70 п.5.4 для районов со следующими условиями строительства: сейсмичность района -не выше 6 баллов, территория - без подработки горными выработками; расчётная зимняя температура воздуха -30°С; (для расчётных температур -20° и -40° см.указания по привязке типового проекта); скоростной напор ветра - для I-ого географического района, вес снегового покрова - для Ш-его района; рельеф территории спокойный, грунтовые воды отсутствуют.

Грунты в основаниях непучинистые, непросадочные, неагрессивные со следующими нормативными характеристиками:

угол внутреннего трения	φ=28°
сцепление	$C^{н}$=0,02 кгс/см^2
модуль деформации	$E^{н}$=I50 кгс/см^2
объемный вес	γ =I,8 тс/м^3

3. Глубина промерзания - I,5 м.

4. При иных гидрогеологических условиях площадки проект должен быть скорректирован.

П. Объемно-планировочное решение

I. Здание блока размерами в плане 42,0 х I2,0 м, одноэтажное, высотой 3,0 м.

2. Корпус включает в себя лабораторные и административно-бытовые помещения.

В бытовые помещения не включены комнаты для обеспыливания и обезвреживания рабочей одежды для санитарных групп Шв, т.к. работы на сооружениях канализации не связаны с образованием пыли, а обезвреживание производится централизованно.

Сушка рабочей одежды и обуви для санитарной группы Шв осуществляется в шкафах с вытяжной вентиляцией.

3. Здание относится ко П-ой степени огнестойкости, производство по пожарной опасности - к категории "Д".

Эвакуация людей в случае пожара предусмотрена соответственно требованиям СНиП.

Количество работающих - см.таблицу № 2.

Ш. Конструктивное решение

I. В проекте применены унифицированные сборные железобетонные конструкции зданий и сооружений в соответствии с действующим строительным каталогом.

2. Здание решено с несущим железобетонным каркасом (с продольным расположением ригелей) и с ограждающими конструкциями из сборных керамзитобетонных панелей. Фундаменты под колонны-сборные железобетонные по серии ИИ-04-I, вып.I, с подбетонкой до проектной отметки;

Колонны - по серии ИИ-04-2, вып.I;
ригели - по серии ИИ-04-3, вып.I;
плиты перекрытий-по серии ИИ-04-4, вып.I,2.
стеновые панели-по серии ИИ-04-5, вып.I;
диафрагмы -по серии ИИ-04-6, вып.I;
перемычки-по серии I.I39-I, вып 1

3. Кровля-плоская. Водосток внутренний.

Гидроизоляционный ковер- из 4-х слоёв рубероида на битумной мастике.

Стяжка по утеплителю из цементного раствора толщиной I5 мм. Защитный слой кровли из гравия, втопленного в битумную мастику. Марку мастики принимать при привязке проекта по таблице I СН 394-69.

4. Утеплитель кровли - плитный пенобетон γ=500 кгс/м^3.

5. Производство и приемку строительно-монтажных работ осуществлять в соответствии с требованиями СНиП, часть Ш "Организация и технология строительного производства", а также в соответствии с указаниями серий, примененных в проекте.

При наличии агрессивной среды на площадке в проекте должны быть предусмотрены соответствующие мероприятия по защите конструкций от коррозии в соответствии с СН 262-67.

ТАБЛИЦА № I
толщины утеплителя и наружных стен в зависимости от климатического района

T°	Утеплитель (пенобетон) γ=500кгс/м^3 мм	Стеновые панели γ=900 кгс/м^3 мм (а)
- 20°	80	240
- 30°	I00	320
- 40°	I40	320

IУ. Общие указания

I. За условную отметку ±0.000 принят уровень чистого пола, что соответствует абсолютной отметке [redacted]

2. Горизонтальную гидроизоляцию стен на отм.-0.020 выполнять из цементного раствора состава I:2 толщиной 20.

3. Перегородки выполнять из кирпича глиняного пустотелого полусухого прессования марки 75 на растворе марки 50 и из отекора (см.лист АР-9).

4. Толщина стеновых панелей и утеплителя кровли в зависимости от климатических условий принимается по таблице № I.

5. При возведении кирпичных перегородок заложить стальные элементы согласно чертежу АР-8 и деревянные антисептированные пробки для крепления дверных блоков.

6. По периметру здания устраивается асфальтовая отмостка шириной 700 мм по щебеночному основанию.

7. Наружная поверхность стеновых панелей окрашивается силикатными красками светлого тона с добавлением 3% жидкости ГКЖ-10 по предварительной грунтовке жидким стеклом с удельным весом I,I5.

Кирпичные вставки в наружных стенах выполнять из пустотелого кирпича полусухого прессования марки 75 на растворе марки 50 в пустошовку с последующей штукатуркой цементным раствором и окраской (см.отделку стеновых панелей).

У. Указания по привязке типового проекта

I. В зависимости от климатического района, для которого привязывается типовой проект, необходимо выполнить следующее:

а) по таблице № I определить толщину стен и утеплителя;

б) исходя из полученных данных поставить необходимые размеры и отметки.

2. В зависимости от конкретных грунтовых условий и глубины промерзания необходимо:

а) установить возможность применения фундаментов, разработанных в проекте;

б) при наличии в грунте агрессивной среды разработать мероприятия по защите фундаментов здания и оборудования от коррозии.

УI. Указания по производству работ в зимнее время

Проект выполнен из условий производства работ в летнее время.

Производство работ в зимнее время разрешается при соблюдении следующих условий:

I) не допускать использования промерзших грунтов в качестве основания;

2) возведение перегородок толщиной I20 мм способом замораживания не разрешается;

3) штукатурку и облицовку стен в помещениях выполнять только после оттаивания и твердения кладки.

ТАБЛИЦА № 2

РАСЧЁТ ОБОРУДОВАНИЯ БЫТОВЫХ ПОМЕЩЕНИЙ

Группа производственного процесса	Списочный состав			Явочный состав	Количество смен в каждой санитарной группе	Максимальная смена		Гардероб уличной и домашней одежды		Гардероб рабочей одежды				Душевые		Умывальные		Уборные		Писсуары
	Всего	М	Ж			М	Ж	Шкаф двойной 400х500		Шкаф одинарный 330х500		Шкаф с вентиляцией 500х500		Количество сеток		Количество кранов		Количество унитазов		
								М	Ж	М	Ж	М	Ж	М	Ж	М	Ж	М	Ж	
Ia	I0	6	4	-	I	6	4	-	-	-	-	-	-	-	-	0,8	0,26	0,2	0,26	0,2
Шв	46	I6	30	35	3	5	I0	I6	30	-	-	I6	30	I,6	3,3	0,3	0,7	0,I6	0,66	0,I6
Итого:	56	22	34	35		II	I4	I6	30	-	-	I6	30	I,6	3,3	I,I	0,96	0,36	0,92	0,86

ПРИМЕЧАНИЕ: I) Работающие категории Ia -конторские служащие.

Типовой проект разработан в соответствии с действующими нормами и правилами и предусматривает мероприятия, обеспечивающие взрывобезопасность и пожаробезопасность при эксплуатации здания или сооружения.
Гл инженер проекта Сол /Соленова/

Год выпуска 1975г.	БЛОК ПРОИЗВОДСТВЕННЫХ И БЫТОВЫХ ПОМЕЩЕНИЙ ДЛЯ СТАНЦИЙ БИОЛОГИЧЕСКОЙ ОЧИСТКИ СТОЧНЫХ ВОД ПРОИЗВОДИТЕЛЬНОСТЬЮ ОТ 10 ДО 40 ТЫС. М³/СУТКИ	ПОЯСНИТЕЛЬНАЯ ЗАПИСКА /ОКОНЧАНИЕ/.	Типовой проект 902-9-4	Альбом I	Ли

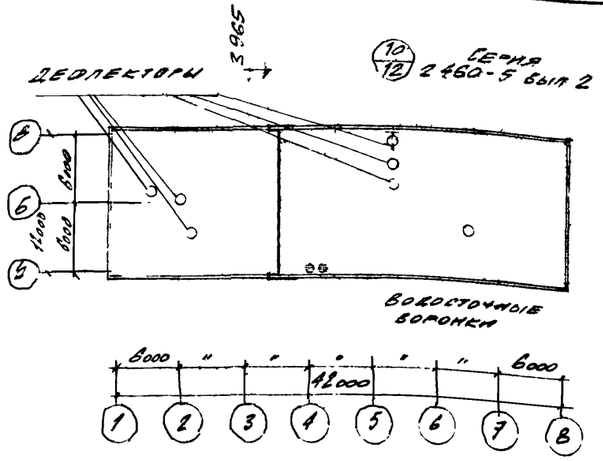

ПЛАН КРОВЛИ

СПЕЦИФИКАЦИЯ ПЕРЕМЫЧЕК

Марка по ч-ту	Сечения	Кол. проемов	Элементов	Кол-во на перемыч.	Кол-во всего	Стандарт	Примечание
П-1	510 / 140	2	Б18	4	8	ГОСТ 948-66 Серия 1.139-1, вып. 1.	
П-2	250 / 140	2	Б18	2	4	—"—	
П-3	510 / 140	2	Б15	4	8	—"—	
П-4	250 / 140	1	Б15	2	2	—"—	
П-5	120 / 120	36	Б15	1	36	—"—	
П-6	120 / 120	2	Б-19	1	2	—"—	

СВОДНАЯ СПЕЦИФИКАЦИЯ ИЗДЕЛИЙ ПО ЧЕРТЕЖАМ МАРКИ АР.

Материал	Наименование изделий	Марка изделия	Кол во шт	Стандарт или лист проекта	Примечание
Деревянные изделия	Дверные блоки	ДВ8 7.71	2	МРТУ 20-6-65	
		ДВ9-4	2	—"—	
		Д11-п	2	ГОСТ 6629-64	
		Д13-пп	1	—"—	
		Д16-пп	11	—"—	
		Д16-лп	9	—"—	
		Д8-пп	1	—"—	
		Д8 лп	1	—"—	
		Д10-пп	13	—"—	
		Д10-лп	7	—"—	
	Оконные блоки	ОС18-24В	27	ГОСТ 11214-65	
		ОС18-12В	1		
Асбестоцементные изделия	Плиты плоские облицовочные	—	кв м 82.6	ГОСТ 929-59	
Стекор	Перегородки из стекора	ПСК-250	кв.м 22,8	ТУ 21-01-304-69 ТУ 400-1/25-33-70	

Шифр	Наименование	NN листов
ГОСТ 6629-64	Двери деревянные для жилых и общественных зданий	
МРТУ 20-6-65.	Двери деревянные входные для жилых и общественных зданий	
ТДА 24-1/70	Детали парапетов, и температурных швов.	
Серия 2460-5 вып 2	Рабочие чертежи типовых деталей температурных швов, перепадов кровли и пропуска коммуникаций.	

ПЕРЕЧЕНЬ ЛИСТОВ МАРКИ АР.

NN листов п.п	Наименование листа	Примечание
АР-1	План кровли Спецификации перечень листов марки АР Основные строительные показатели	
АР-2	План на отм ±0000 Спецификация проемов и изделий дверей.	
АР-3	Элементы планов, сечения, узел „А"	
АР-4	Разрезы 1-1, 2-2,	
АР-5	Фасады 1-8, 8-1 А-В, В-А Типы остекления.	
АР-6	План раскладки асбестоцементных листов подшивного потолка	
АР-7	Планы полов Экспликация полов Ведомость внутренних отделочных работ	
АР-8	План раскладки металлических балок подшивного потолка.	
АР-9	Перегородки из стекора КП-1 ÷ КП-4	
АР-10	Обвязки к перегородкам КП-1 – КП-4	

ОСНОВНЫЕ СТРОИТЕЛЬНЫЕ ПОКАЗАТЕЛИ.

Наименование части здания	Площадь застройки м²	Разверн площадь м²	Кубатура м³ над земная	Кубатура м³ под земная	Кубатура м³ общая
Блок производств. и бытовых помещений	563,0	505,0	1915,0	—	1915,0

Год выпуска 1973г.	БЛОК ПРОИЗВОДСТВЕННЫХ И БЫТОВЫХ ПОМЕЩЕНИЙ ДЛЯ СТАНЦИЙ БИОЛОГИЧЕСКОЙ ОЧИСТКИ СТОЧНЫХ ВОД ПРОИЗВОДИТЕЛЬНОСТЬЮ ОТ 10 ДО 40 ТЫС. М³/СУТКИ	ПЛАН КРОВЛИ. СПЕЦИФИКАЦИИ. ПЕРЕЧЕНЬ ЛИСТОВ МАРКИ АР ОСНОВНЫЕ СТРОИТЕЛЬНЫЕ ПОКАЗАТЕЛИ.	Типовой проект 902-9-4	Альбом I	Лист АР-1

12920-01

Ш-фр 1953-3 П
Марка-лист АР-2
Инв. № 19586-7

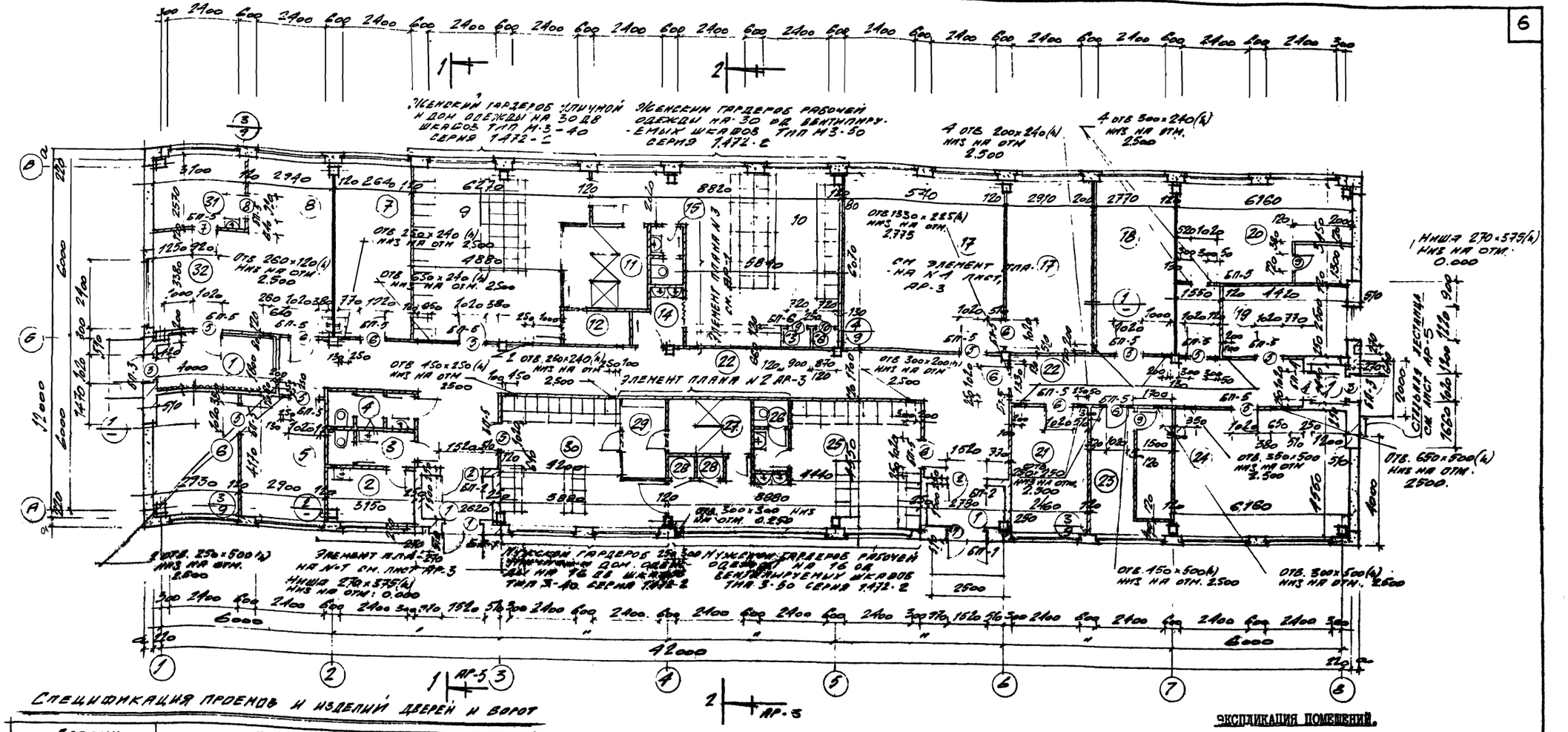

Спецификация проемов и изделий дверей и ворот

Проемы			Двери, ворота				Примечание
Тип по пр-ту	Размеры в мм	Кол. шт.	Стандарт или лист пр.	Марка	Толщ. в мм	Отделка	
1	1520×2400	2	МРТУ 20-6-69	ДВВ 77-1	43	Покрасить масляной краской за 2 раза	Двери вентканер обшить асбестоцементными плитами с последующей обивкой металлическими листами.
2	1520×2400	2	ГОСТ 6629-64	Д 11-П	40		
3	1020×2400	2	МРТУ 20-6-69	ДВ 9-А	53		
4	1020×2400	1	ГОСТ 6629-64	Д13-ПП	40		
5	1020×2090	11	—"—	Д16-ПП	30	См. ведомость внутренних отделочных работ на листе АР-7	
6	1020×2090	9	—"—	Д16-ПП	30		
7	920×2090	1	—"—	Д8-ПП	30		
8	920×2090	1	—"—	Д8-ПП	30		
9	720×2090	15	—"—	Д10-ПП	30		
10	720×2090	7	—"—	Д10-ПП	30		

План на отм. ± 0.000

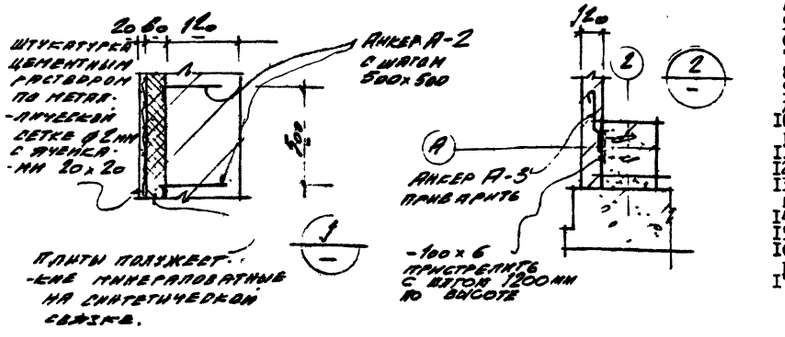

Экспликация помещений.

1. Входной тамбур
2. Помещение МОП
3. Женский санузел
4. Мужской санузел
5. Красный уголок
6. Начальник станции
7. Дежурный персонал
8. Зал буфета на 8 п.м.
9. Женский гардероб дом.и уличной одежды.
10. Женский гардероб рабочей одежды.
11. Помещение душевой.
12. Помещение обтирочной
13. Шкаф-кладовая грязной рабочей одежды.
14. Тамбур
15. Санузел
16. Шкаф-кладовая чист. рабочей одежды
17. Помещение вент.камер.
18. Помещение начальника лаборатории
19. Помещение хранения реактивов и посуды.
20. Бактериологическая лаборатория.
21. Помещение весовой
22. Коридор
23. Помещение моечной
24. Химическая лаборатория
25. Мужской гардероб рабочей одежды.
26. Санузел
27. Помещение душевой
28. Шкаф кладовая чистой и грязной рабочей одежды.
29. Помещение обтирочной
30. Мужской гардероб дом.и уличной одежды.
31. Моечная
32. Подсобное помещение буфета

Дата выпуска сентябрь 1973 г.

Госстрой СССР Главпромстройпроект ГОСХИМПРОЕКТ Москва

Год выпуска 1973 г.	Блок производственных и бытовых помещений для станций биологической очистки сточных вод производительностью от 10 до 40 тыс. м³/сутки	План на отм. ± 0.000 Спецификация проемов и изделий дверей.	Типовой проект 902-9-4	Альбом I	Лист АР-2

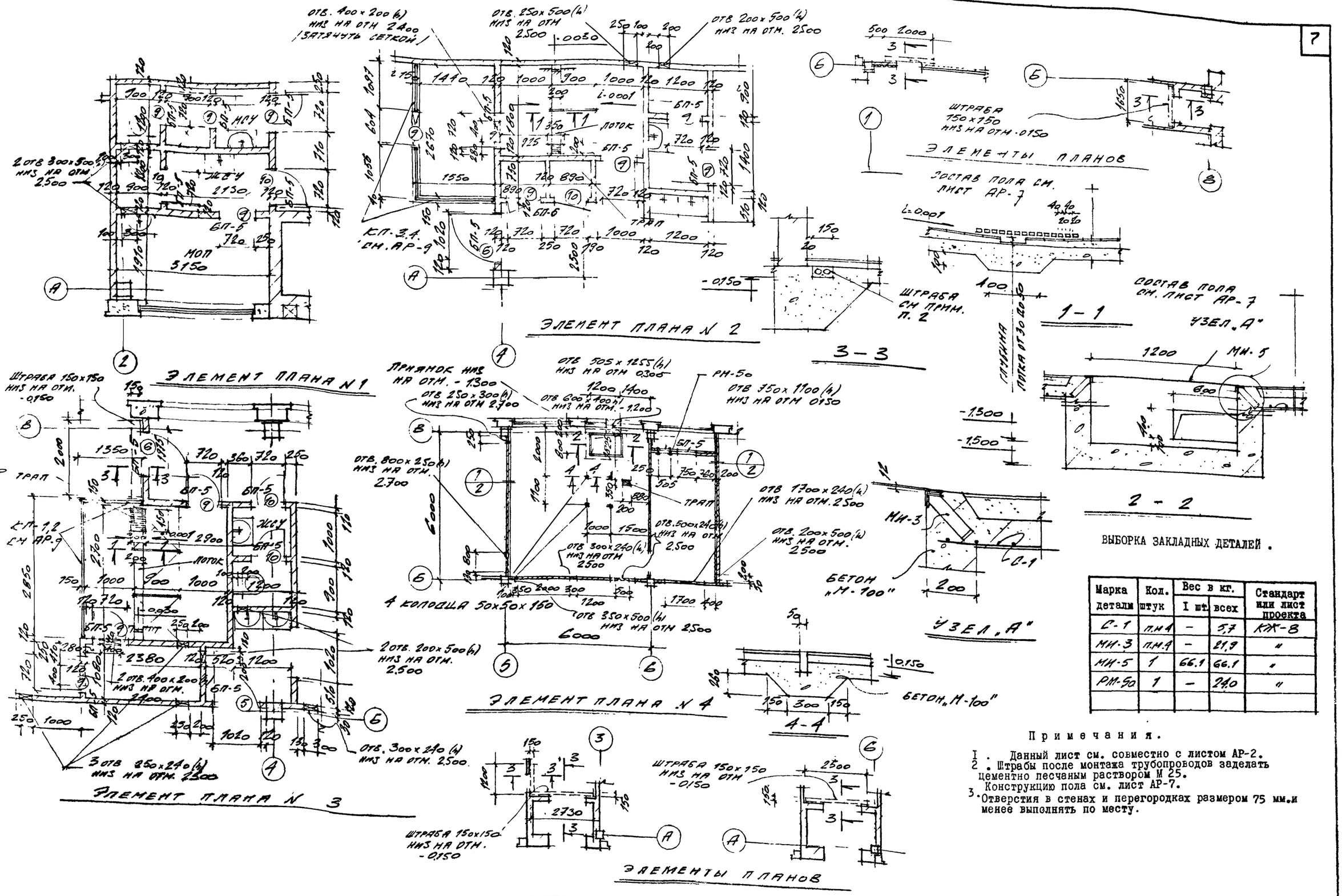

ВЫБОРКА ЗАКЛАДНЫХ ДЕТАЛЕЙ.

Марка деталм	Кол. штук	Вес в кг. I шт.	Вес в кг. всех	Стандарт или лист проекта
С-1	п.м 4	–	5,7	КЖ-8
МИ-3	п.м.4	–	21,9	"
МИ-5	1	66.1	66.1	"
РМ-50	1	–	24,0	"

Примечания.

1. Данный лист см. совместно с листом АР-2.
2. Штрабы после монтажа трубопроводов заделать цементно песчаным раствором М 25. Конструкцию пола см. лист АР-7.
3. Отверстия в стенах и перегородках размером 75 мм. и менее выполнять по месту.

Год выпуска 1973г.	БЛОК ПРОИЗВОДСТВЕННЫХ И БЫТОВЫХ ПОМЕЩЕНИЙ ДЛЯ СТАНЦИЙ БИОЛОГИЧЕСКОЙ ОЧИСТКИ СТОЧНЫХ ВОД ПРОИЗВОДИТЕЛЬНОСТЬЮ ОТ 10 ДО 40 ТЫС. М³/СУТКИ	ЭЛЕМЕНТЫ ПЛАНОВ. СЕЧЕНИЯ УЗЕЛ „А".	Типовой проект 902-9-4	Альбом I	Лист АР-3

Гипроект ИМПРОЕКТ Москва

12920-С

Слой гравия втопленным в антисептированную битумную мастику.
4 слоя гидростойкого рубероида на битумной мастике
Цементно-песчаный раствор „М-50" δ-15 мм
Пенобетон γ-500 кг/м³ δ-100 мм
Сборные ж б плиты.

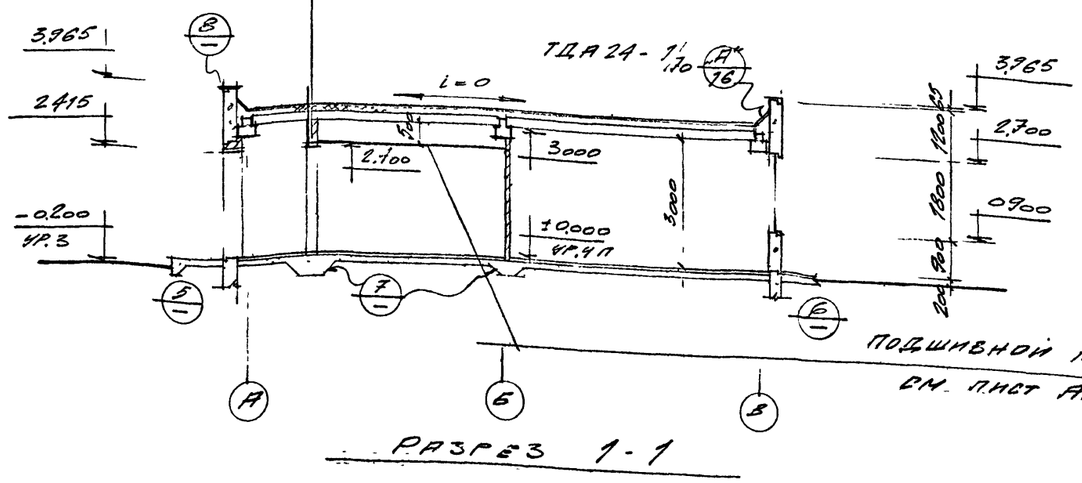

Разрез 1-1

Слой гравия втопленным в антисептированную битумную мастику.
4 слоя гидростойкого рубероида на битумной мастике
Цементно-песчаный р-р „М-50" δ-15 мм
Пенобетон γ-500 кг/м³ δ-100 мм.
Слой рубероида на горячей битумной мастике над душевым помещением
Сборные ж б плиты.

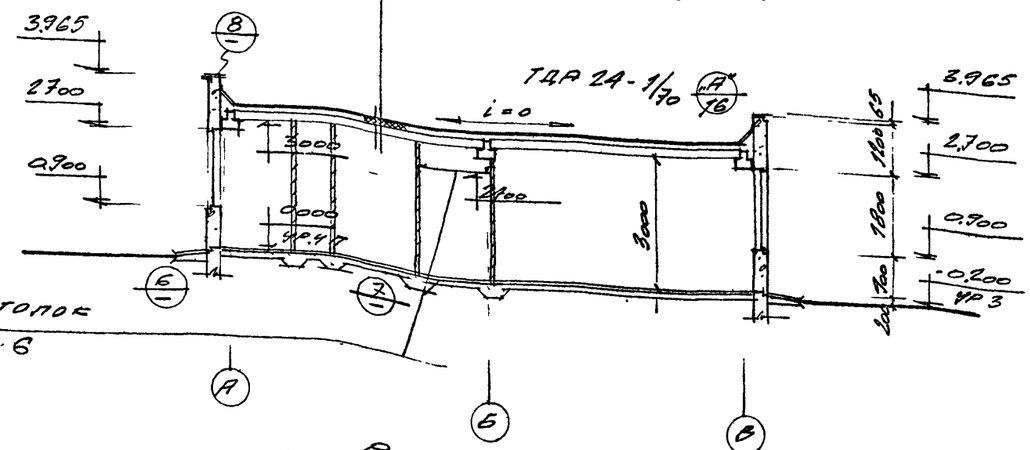

Разрез 2-2

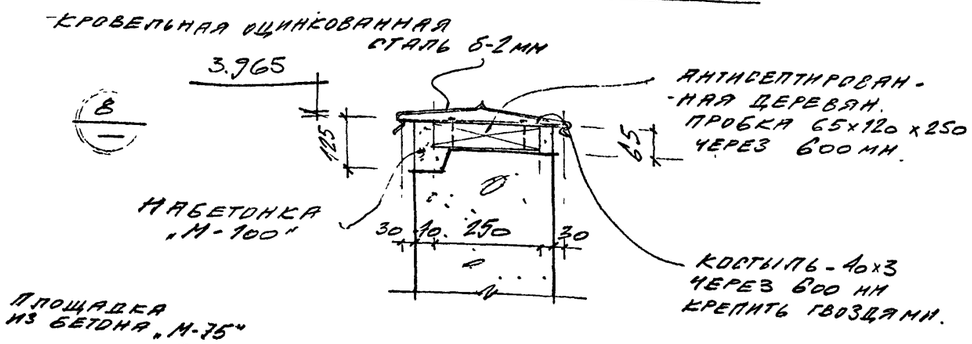

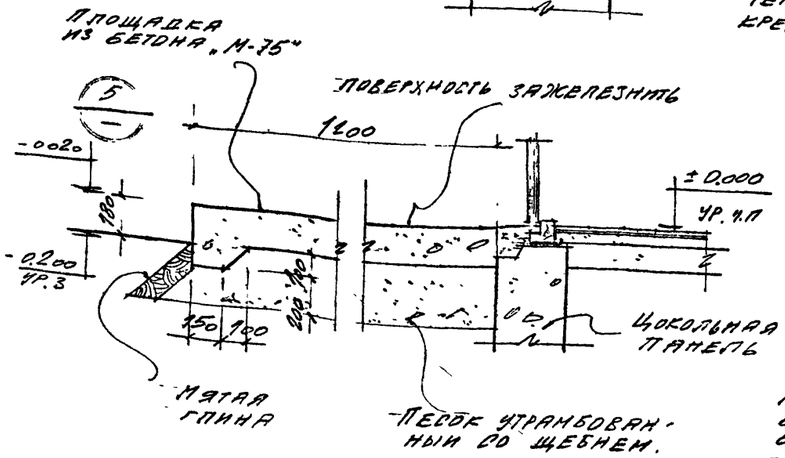

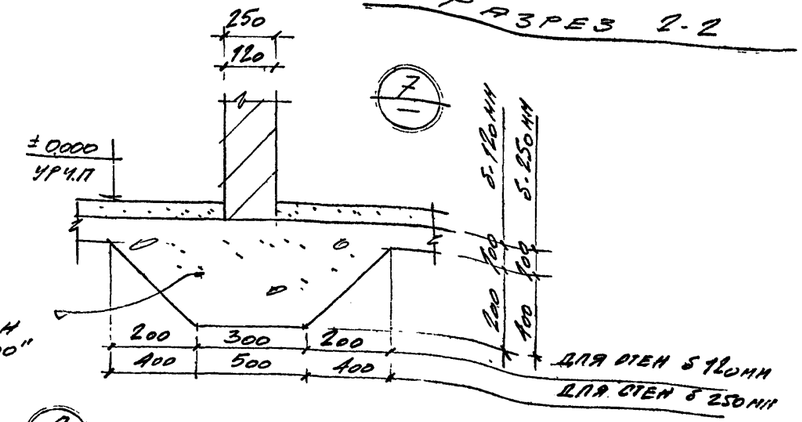

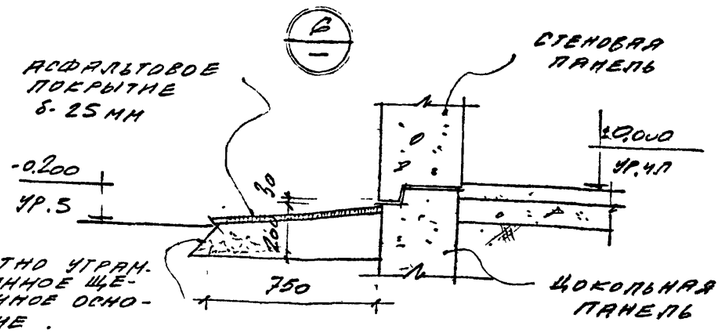

Год выпуска 1973г.	Блок производственных и бытовых помещений для станций биологической очистки сточных вод производительностью от 10 до 40 тыс. м³/сутки	Разрезы 1-1; 2-2.	Типовой проект 902-9-4	Альбом I / Лист АР-4

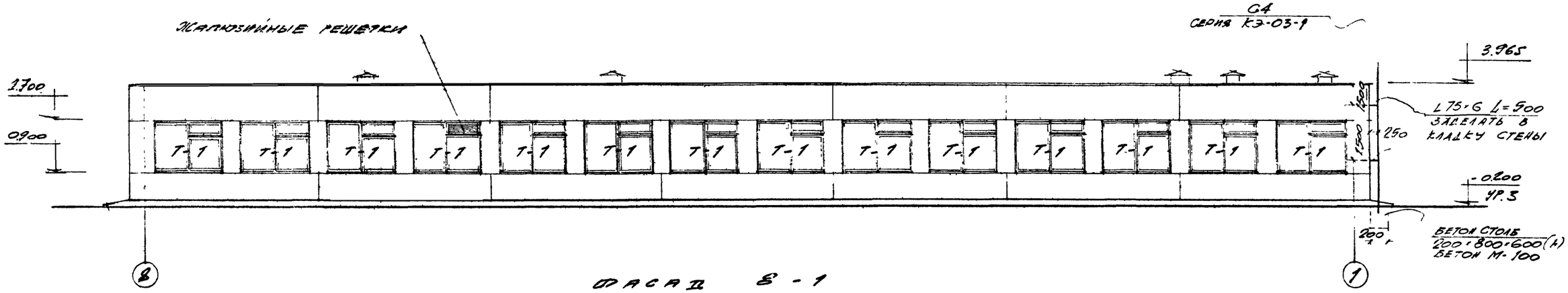

Фасад В-1

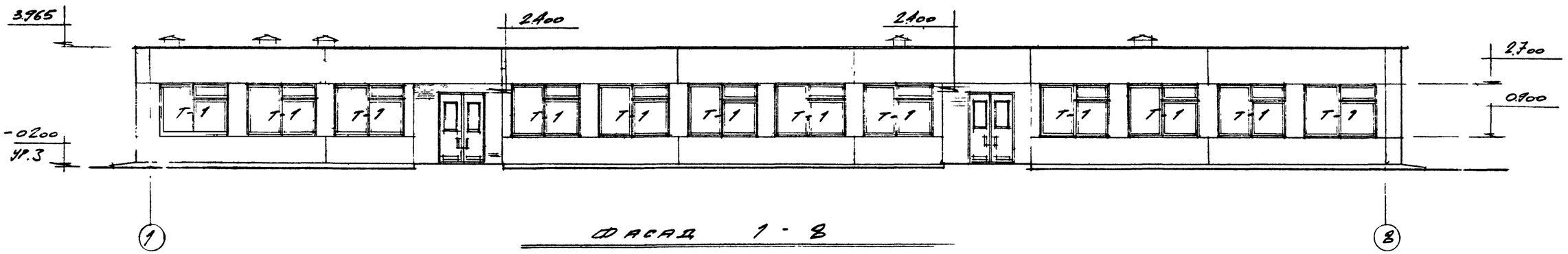

Фасад 1-В

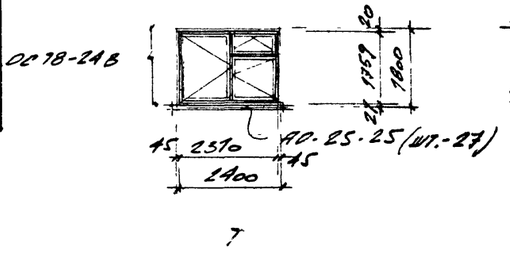

Т

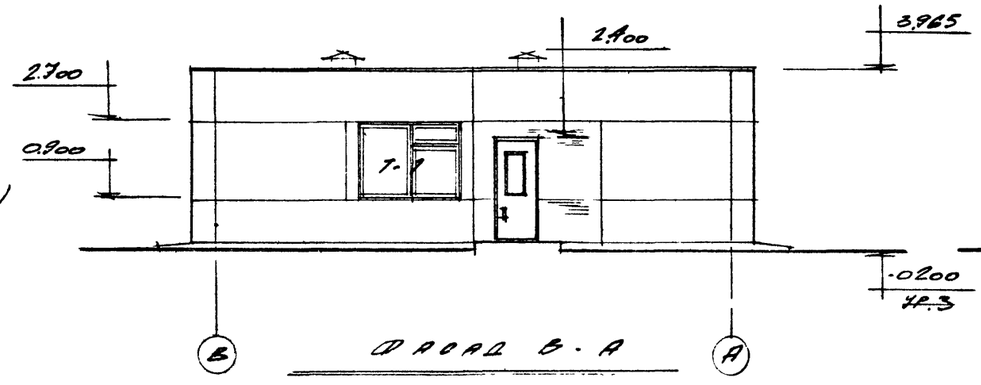

Фасад В-А

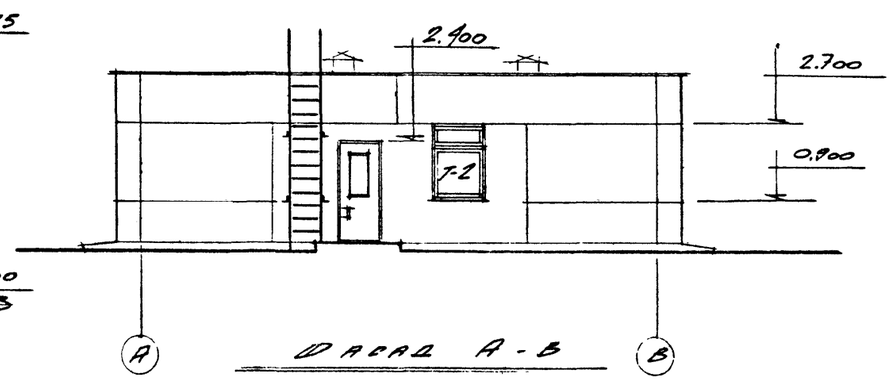

Фасад А-В

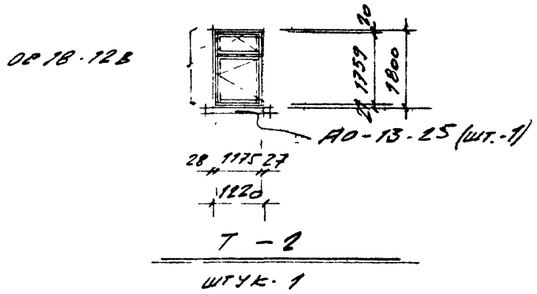

Т-2

Штук-1

ПРИМЕЧАНИЯ:

1. Для остекления оконных переплётов применяется листовое оконное стекло толщиной 3 мм. по ГОСТ111-65*.
2. Жалюзийные решетки см. серию 4.904-16, вып. 2.
3. Железобетонные подоконные плиты включены в спецификацию на листе КЖ-1.

Год выпуска 1973г	БЛОК ПРОИЗВОДСТВЕННЫХ И БЫТОВЫХ ПОМЕЩЕНИЙ ДЛЯ СТАНЦИЙ БИОЛОГИЧЕСКОЙ ОЧИСТКИ СТОЧНЫХ ВОД ПРОИЗВОДИТЕЛЬНОСТЬЮ ОТ 10 ДО 40 ТЫС. м³/СУТКИ	ФАСАДЫ 1-8; В-1, А-В, В-А. ТИПЫ ОСТЕКЛЕНИЯ.	Типовой проект 902-9-4	Альбом I	Лист АР-5

Проверил Тунин

12920-01

Шифр 353-3п
Марка-лист АР-6
Инв. №

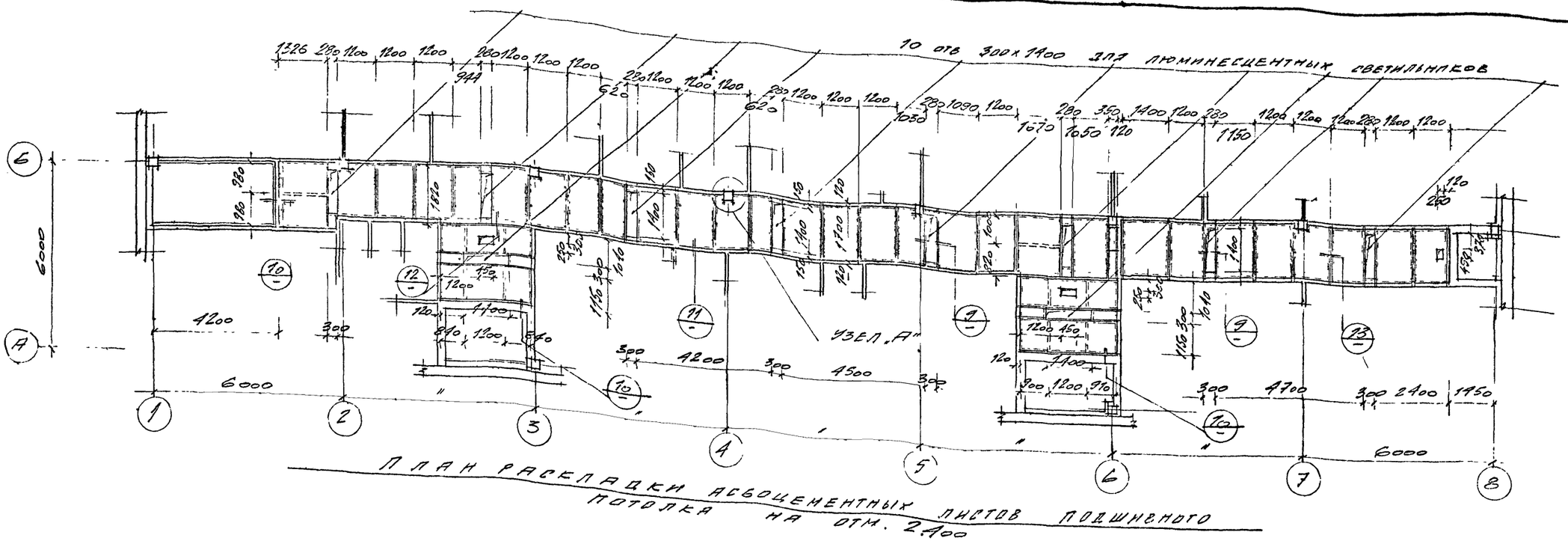

ПЛАН РАСКЛАДКИ АСБОЦЕМЕНТНЫХ ЛИСТОВ ПОДШИВНОГО ПОТОЛКА НА ОТМ. 2.400

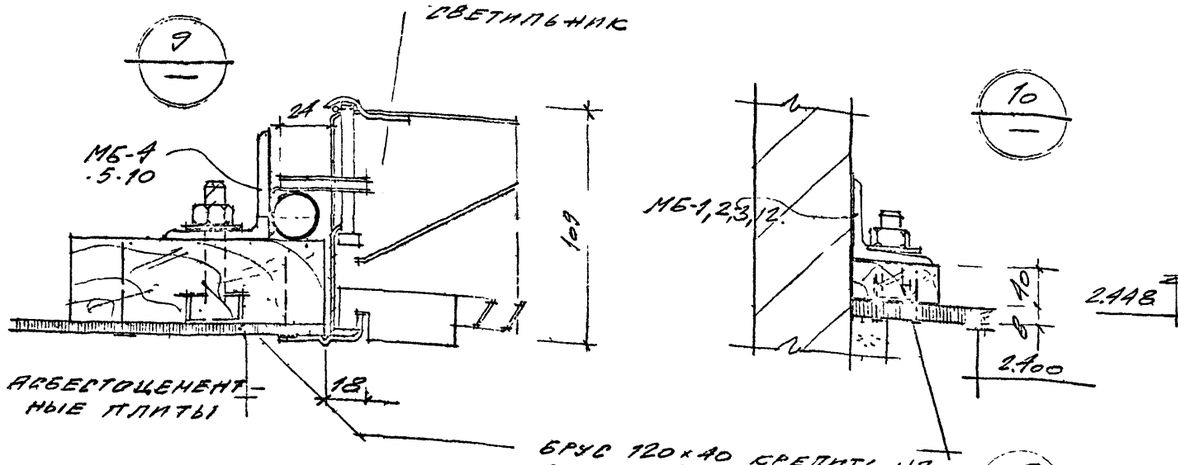

ПРИМЕЧАНИЯ.

1. Все деревянные элементы антисептировать и антипирировать с глубокой пропиткой. (см. письмо ГУПО МВД СССР № 9/6/1271 от 18.III.71г.)
2. Подшивку асбоцементных плит производить после окончательной установки и выверки несущих конструкций потолка и прокладки сантехнических коммуникаций.
3. Асбестоцементные плиты крепить шурупами из алюминиевых сплавов через 400 мм.
4. Разбивку металлических балок подшивного потолка см. лист АР – 8.

Госстрой СССР
Главпромстройпроект
ГОСХИМПРОЕКТ
Москва

ТВ-1 Альбом

Нач. отд.	Гаврилов		
Гл. инж. отд.	Гусаченко		
Рук. гр.	Пунтина		

Дата выпуска сентябрь 1973г.

Гл. инж.	Гаврилов		
Гл. инж. отд.	Гусаченко		
Рук. гр.	Пунтина		

Дата выпуска сентябрь 1973г.

Гл. инж.	Гаврилов	Гл. инж.	Сысоева
Гл. инж. отд.	Гусаченко	Гл. инж.	Ушаков
Рук. гр.	Пунтина		

Дата выпуска сентябрь 1973г.

Нач. отд

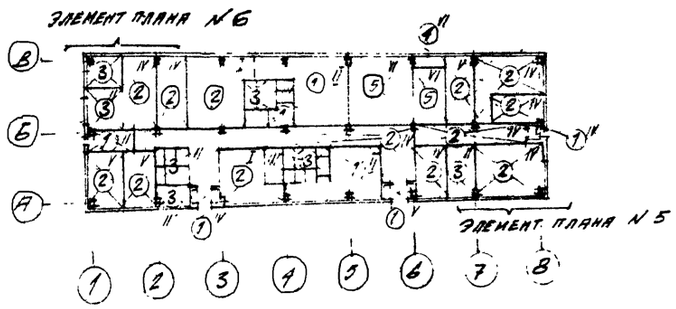

ПЛАН ПОЛОВ НА ОТМ. ± 0000.

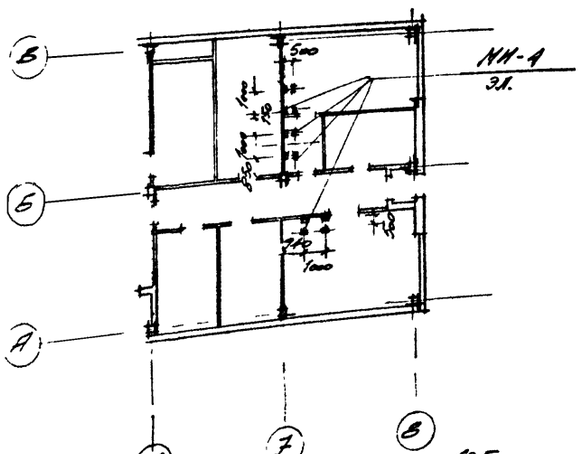

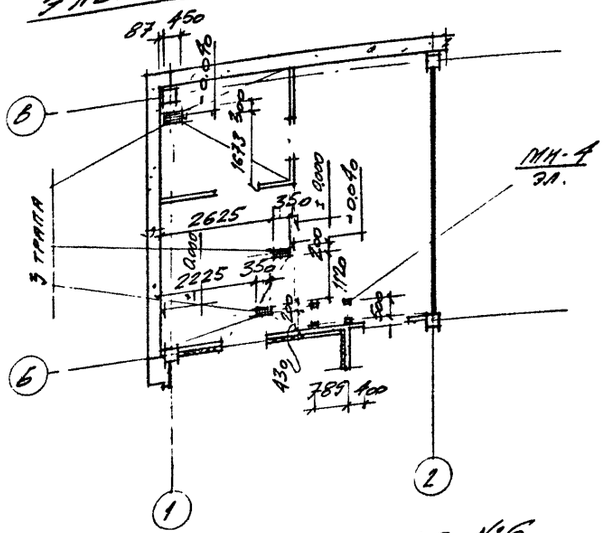

ЭКСПЛИКАЦИЯ ПОЛОВ.

NN по проекту	Конструкция пола.	Наименование слоя.
1	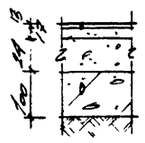	Керамическая плитка I5CxI5CxI3 на цементно песчаном растворе. Выравнивающий слой из цементно-песчаного раствора М-5С. Бетонная подготовка М-I00. Уплотненный грунт.
2	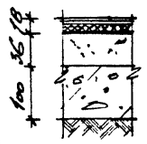	Поливинилхлоридная плитка 3 мм. на битумной мастике. Жесткие древесно стружечные плиты I0 мм. на горячей битумной мастике. Выравнивающий слой из цементно-песчаного раствора М-50. Бетонная подготовка М-I00. Уплотненный грунт.
3	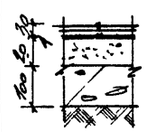	Керамическая плитка I5CxI5CxI3 на цементно-песчаном растворе. Обмазка битумной мастикои с затиркой горячим песком. 2 слоя гидроизола на горячей битумной мастике. Выравнивающий слой из цементно-песчаного раствора М-50. Бетонная подготовка М-I00. Уплотнённый грунт.
4	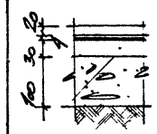	Цементно-песчаный раствор М-200 Обмазка битумной мастикой с затиркой горячим песком. 2 слоя гидроизола на холодной битумной мастике. Выравнивающий слой из цементно-песчаного раствора М-50. Бетонная подготовка М I00. Уплотненный грунт.
5	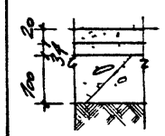	Цементно-песчаный раствор М-200. Выравнивающий слой из цементно-песчаного раствора М-50. Бетонная подготовка М-I00. Уплотненный грунт.

ВЕДОМОСТЬ ВНУТРЕННИХ ОТДЕЛОЧНЫХ РАБОТ

Тип отделки по проекту	Стены	Панели	Потолок	Колонны	Столярные и стальные изделия.
I.	Кладку кирпичных стен вести в пустошевку с последующей цементно-известковой штукатуркой. Окраска водоэмульсионной краской ВА-27 светлого тона за 2 раза.		Расшивка швов между плитами. Клеевая побелка	Затирка откосов, трещин. Окраска или облицовка см. отделку стен и панелей.	Окраска масляной краской за 2 раза.
II.	Кладку кирпичных стен вести в пустошевку с последующ. цементно-известковой штукатуркой. Выше отделываемой панели покраска водоэмульсионной краской ВА-27 светлого тона за 2 раза.	Облицовка глазурованной плиткой на высоту дверн. проемов.	Расшивка швов между плитами. Известковая покраска.	- " -	- " -
III.	Кладку кирпичных стен вести в пустошовку с последующей облицовкой глазурованной плиткой на цементно-песчаном растворе	-	Расшивка швов между плитами. Покраска ВА-27 светлого тона за 2 раза.	- " -	- " -
IУ.	Кладку кирпичных стен вести в пустошовку с последующ. известковой штукатуркой. Выше отделываемой панели - клеевая покраска.	Покраска водоэмульсионной краской ВА-27 светлого тона на высоту дверных проёмов.	Расшивка швов между плитами. Клеевая побелка.	- " -	- " -
У.	Кладку кирпичных стен вести в пустошевку с последующей штукатуркой. Покраска силикатной краской светлого тона.	-	Расшивка швов между плитами. Клеевая побелка.	- " -	- " -
УI.	Кладку кирпичных стен вести с расшивкой швов с последующей известковой покраской.	-	Расшивка швов между плитами. Известковая покраска	- " -	- " -

ПРИМЕЧАНИЯ.

I. При устройстве полов заложить закладные детали.

2. Данный лист см. совместно с листом АР-3.

3. Чистые полы в помещениях венткамер, буфета и лабораторий выполнять после укладки труб электропроводок по чертежам электротехнической части проекта.

Дата выпуска сентябрь 1973г

ГОСХИМПРОЕКТ Москва

Год выпуска 1973г	БЛОК ПРОИЗВОДСТВЕННЫХ И БЫТОВЫХ ПОМЕЩЕНИЙ ДЛЯ СТАНЦИЙ БИОЛОГИЧЕСКОЙ ОЧИСТКИ СТОЧНЫХ ВОД ПРОИЗВОДИТЕЛЬНОСТЬЮ ОТ 10 ДО 40 ТЫС. м³/СУТКИ	ПЛАНЫ ПОЛОВ. ЭКСПЛИКАЦИЯ ПОЛОВ. ВЕДОМОСТЬ ВНУТРЕННИХ ОТДЕЛОЧНЫХ РАБОТ.	Типовой проект 902-9-4	Альбом I	АР

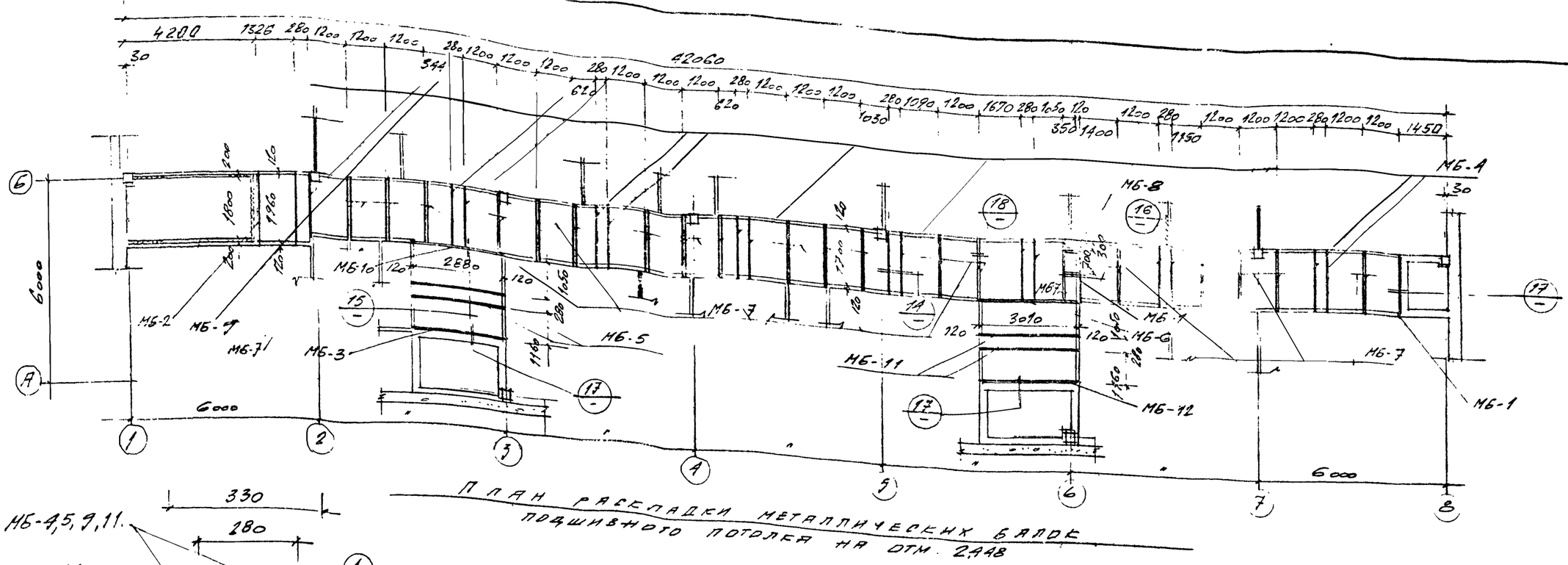

ПЛАН РАСКЛАДКИ МЕТАЛЛИЧЕСКИХ БАЛОК ПОДШИВНОГО ПОТОЛКА НА ОТМ. 2,448

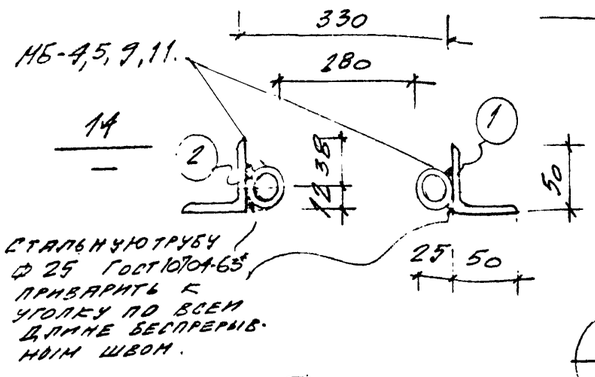

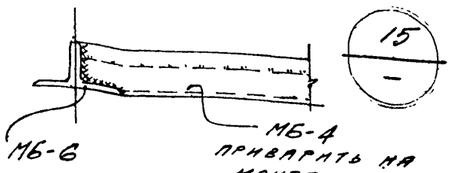

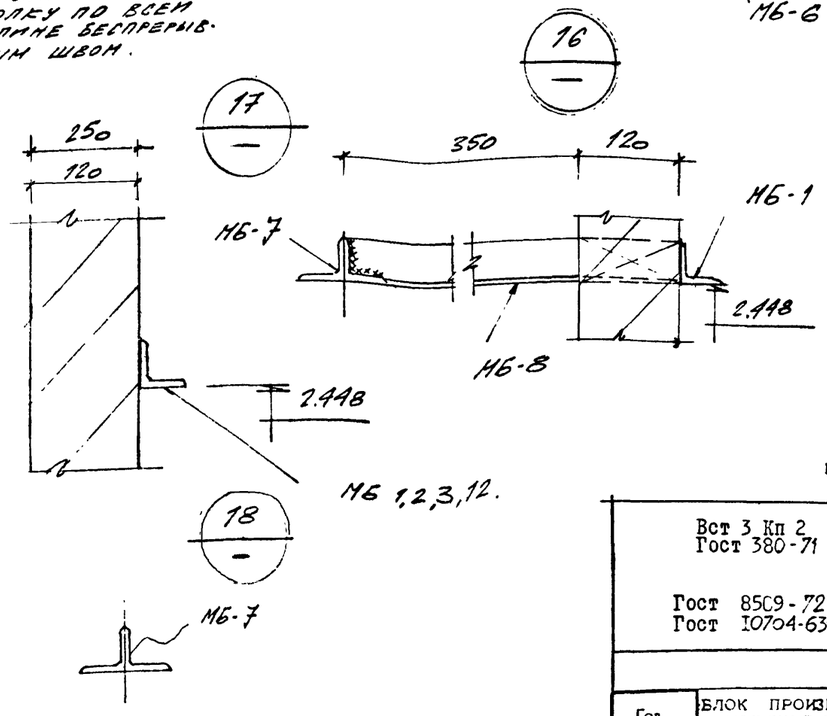

ПРИМЕЧАНИЯ.

1. Данный лист см. совместно с листом АР-6.
2. Расход металла на металлические балки см. лист КЖ-I
3. Сварку производить электродами Э42, $h_ш$=5 мм.

ВЫБОРКА СТАЛИ НА ЗАКЛАДНЫЕ ДЕТАЛИ

Вст 3 Кп 2 Гост 380-71

Гост 8509-72.
Гост 10704-63*.

δ мм									
Вес кг									
Профиль	L50х5	трубa ф 25							
Вес кг	553,9	31,5							585,4

Всего: 585,4

СПЕЦИФИКАЦИЯ СТАЛИ НА ОДНУ ШТУКУ КАЖДОЙ МАРКИ

Марка	№ поз.	Профиль	Длина мм	Кол. шт.	Вес в кг: 1 шт	Вес в кг: всех	Вес в кг: марки	Вес в кг: всех марок	Примечание
МБ-1 шт. 2		L50х5	1940	1	7,3	14,6	14,6	14,6	
МБ-2 шт. 1		L50х5	2200	1	8,3	8,3	8,3	8,3	
МБ-3 шт. 1		L50х5	3120	1	11,8	11,8	11,8	11,8	
МБ-4	1	L50х5	1940	1	7,3	7,3	8,7	129,8	
шт. 15	2	ф25 труба	1940		1,4	1,4			
МБ-5	1	L50х5	3120	1	11,7	11,7	13,9	27,8	
шт. 2	2	ф25 труба	3120		2,2	2,2			
МБ-6 шт. 1		2L50х5	3250	1	24,5	24,5	24,5	24,5	
МБ-7 шт. 20		2L50х5	1940	1	14,6	14,6	14,6	292,0	
МБ-8 шт. 2		L50х5	420	1	1,6	1,6	1,6	3,2	
МБ-9	1	L50х5	2200	1	8,3	8,3	9,8	9,8	
шт. 1	2	ф25 труба	2200	1	1,5	1,5			
МБ-10 шт. 1		2L50х5	3120	1	23,6	23,6	23,6	23,6	
МБ-11	1	L50х5	3250	1	11,8	11,8	14,1	28,2	
шт. 2	2	ф25 труба	3250	1	2,3	2,3			
МБ-12 шт. 1		L50х5	3250	1	11,8	11,8	11,8	11,8	

Год выпуска 1975г.	БЛОК ПРОИЗВОДСТВЕННЫХ И БЫТОВЫХ ПОМЕЩЕНИЙ ДЛЯ СТАНЦИЙ БИОЛОГИЧЕСКОЙ ОЧИСТКИ СТОЧНЫХ ВОД ПРОИЗВОДИТЕЛЬНОСТЬЮ ОТ 10 ДО 40 ТЫС. $м^3$/СУТКИ	ПЛАН РАСКЛАДКИ МЕТАЛЛИЧЕСКИХ БАЛОК ПОДШИВНОГО ПОТОЛКА	Типовой проект 902-9-4	Альбом I	Лист АР-8

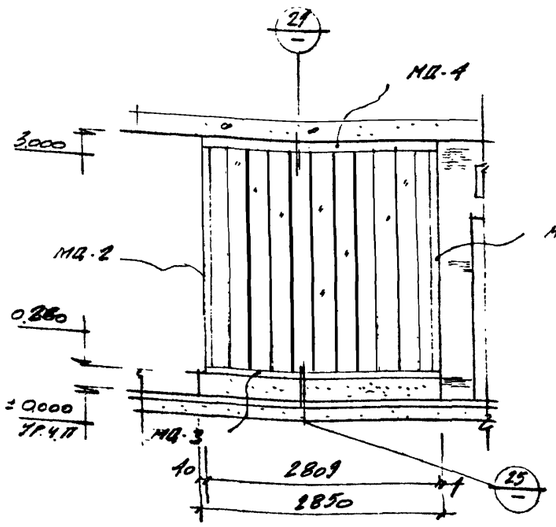

1-1
КП-1

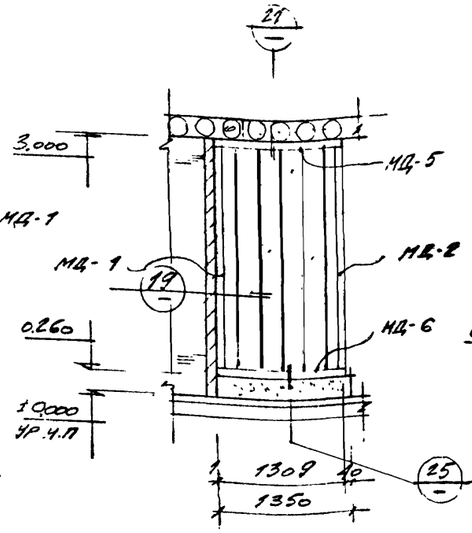

2-2
КП-2

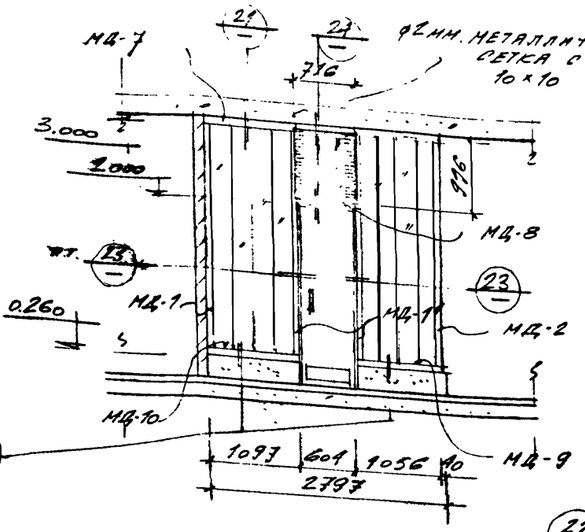

3-3
КП-3

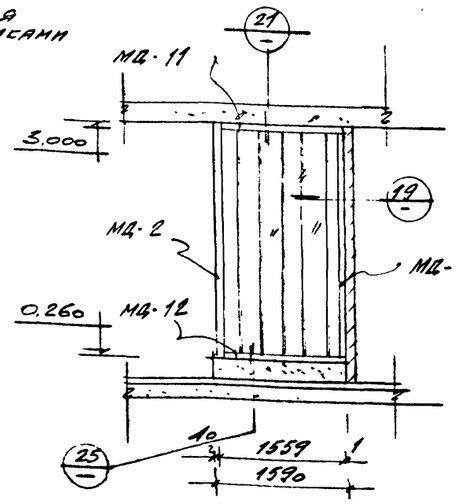

4-4
КП-4

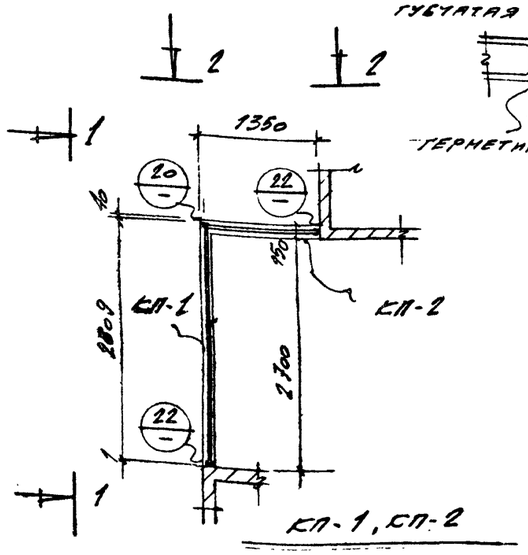

КП-1, КП-2

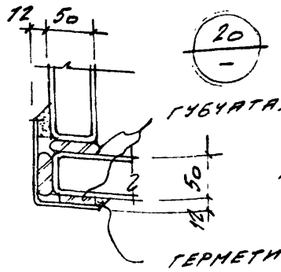

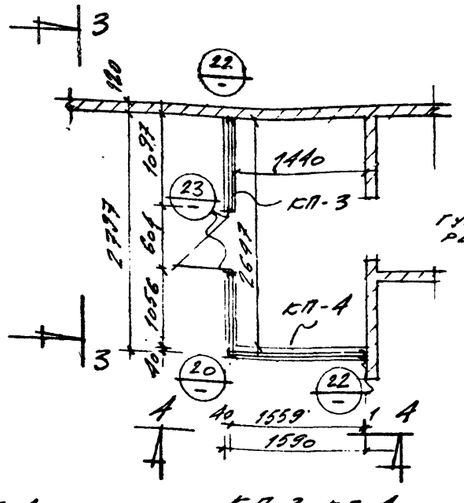

КП-3 КП-4

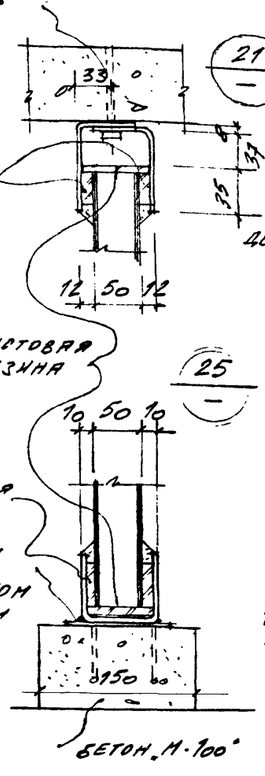

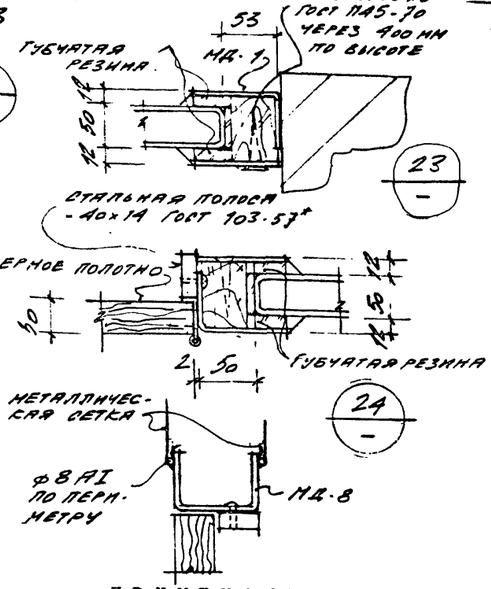

ВЫБОРКА ЗАКЛАДНЫХ ДЕТАЛЕЙ.

Марка детали	Кол. штук	Вес в кг. I шт.	Вес в кг. всех	Стандарт или лист проекта
КП-1 шт. 1				
МД-1	1	17,39	17.39	АР-10
МД-2	1	11,67	11.67	"
МД-3	1	13,6	13,6	"
МД-4	1	23,84	23.84	"
КП-2 шт. 1				
МД-5	1	11,06	11.06	АР-10
МД-1	1	17,39	17.39	"
МД-6	1	6,3	6.3	"
КП-3 шт. 1				
МД-1 / МД-1	1 / 2	17,39	52.17	АР-10
МД-7	1	23,42	23.42	"
МД-8	1	2,9	2,9	"
МД-9	1	5,1	5.1	"
МД-10	1	5,2	5.2	"
				"
				"
КП-4 шт 1				
МД-1	1	17,39	17,39	АР-10
МД-2	1	11,67	11.67	"
МД-11	1	13,2	13.2	"
МД-12	1	7,5	7.5	"

ПРИМЕЧАНИЯ.

1. Общее количество МИ-4 для КП 1 ÷ КП 4 учтен на листе КЖ-1.
2. Расход стали учтён на листе КЖ-1.
3. Деревянные антисептированные бруски из сосны с влажностью древесины не более 12%.
4. Расход губчатой морозостойкой резины прямоугольного /30х7/ сечения и круглого /ф20/ МРТУ-38-5-204-65 126,5 пог. метров.
   Расход листовой резины 6Ж6АГост-7338-65 20. пог. метров.

Год выпуска 1973г.	БЛОК ПРОИЗВОДСТВЕННЫХ И БЫТОВЫХ ПОМЕЩЕНИЙ ДЛЯ СТАНЦИЙ БИОЛОГИЧЕСКОЙ ОЧИСТКИ СТОЧНЫХ ВОД ПРОИЗВОДИТЕЛЬНОСТЬЮ ОТ 10 ДО 40 ТЫС. м³/СУТКИ	ПЕРЕГОРОДКИ ИЗ СТЕКОРА КП-1 ÷ КП-4.	Типовой проект 902-9-4.	Альбом I	Лист АР-9

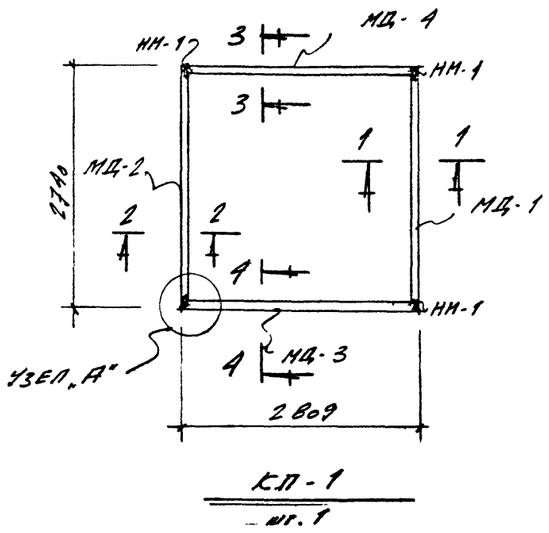

КП-1
шт. 1

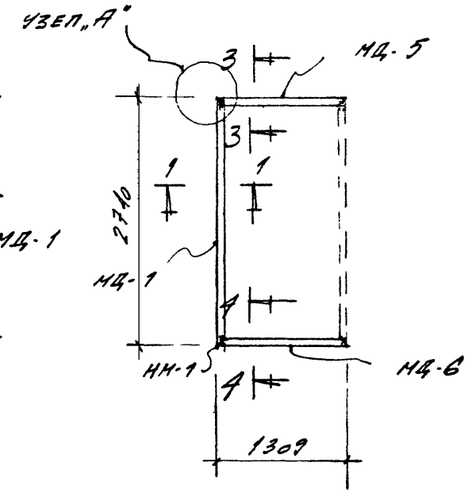

КП-2
шт 1

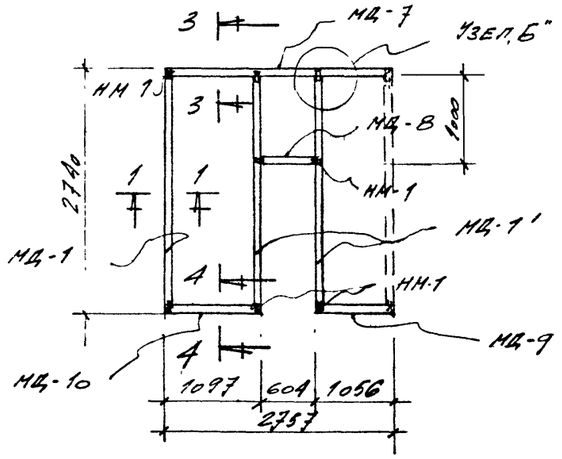

КП-3
шт. 1

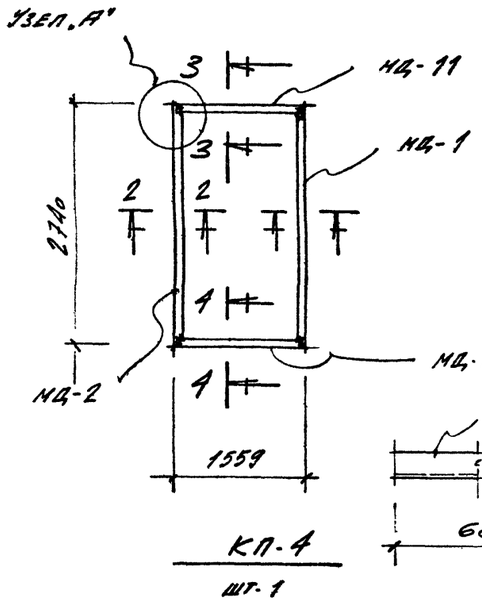

КП-4
шт. 1

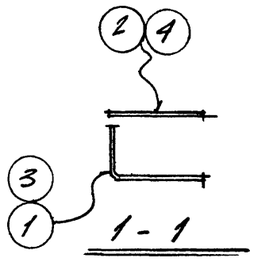

1-1
МД-1, МД-1'

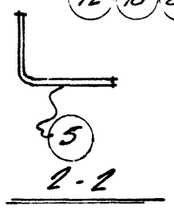

2-2
МД-2

3-3
МД-4,5,7,11

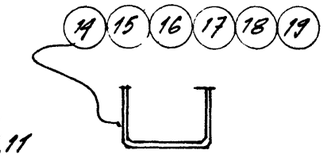

4-4
МД-3,6,9,8,10,12

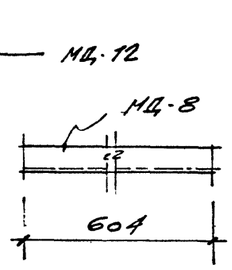

604

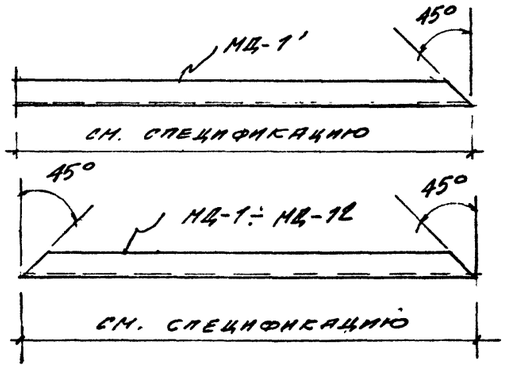

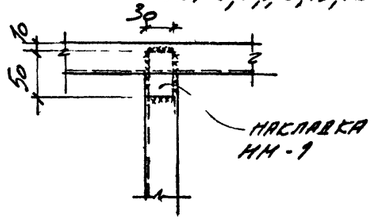

УЗЕЛ „Б"

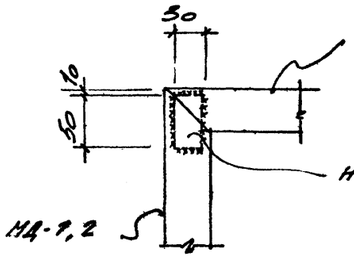

УЗЕЛ „А"

СПЕЦИФИКАЦИЯ СТАЛИ НА ОДНУ ШТУКУ КАЖДОЙ МАРКИ

Марка	№ поз.	Профиль	Длина мм	Кол. шт.	Вес в кг				Примечание
					1 шт	всех	марки	всех марок	
МД-1	1	∠ 70×4	2740	1	11,39	11,39	17,39	69,56	
шт. 4	2	– 70×4	2740	1	6,0	6,0			
МД-1'	3	∠ 70×4	2660	1	11,3	11,3	17,15	34,3	
шт. 2	4	– 70×4	2660	1	5,85	5,85			
МД-2 шт. 2	5	∠ 80×63×4	2740	1	11,67	11,67	11,67	23,34	
МД-4	6	∠ 80×63×4	2809	1	11,92	11,92	23,84	23,84	
шт. 1	7	∠ 80×63×4	2809	1	11,92	11,92			
МД-5	8	∠ 80×63×4	1309	1	5,53	5,53	11,06	11,06	
шт 1	9	∠ 80×63×4	1309	1	5,53	5,53			
МД-7	10	∠ 80×63×4	2757	1	11,71	11,71	23,42	23,42	
шт. 1	11	∠ 80×63×4	2757	1	11,71	11,71			
МД-11	12	∠ 80×63×4	1559	1	6,6	6,6	13,2	13,2	
шт. 1	13	∠ 80×63×4	1559	1	6,6	6,6			
МД-3 шт. 1	14	C 70×50×4	2809	1	13,6	13,6	13,6	13,6	
МД-6 шт. 1	15	C 70×50×4	1309	1	6,3	6,3	6,3	6,3	
МД-8 шт. 2	16	C 70×50×4	604	1	2,9	2,9	2,9	2,9	
МД-9 шт. 1	17	C 70×50×4	1056	1	5,1	5,1	5,1	5,1	
МД-10 шт. 1	18	C 70×50×4	1097	1	5,2	5,2	5,2	5,2	
МД-12 шт. 1	19	C 70×50×4	1559	1	7,5	7,5	7,5	7,5	
НМ-1 шт. 26	20	– 50×4	30	1	0,47	0,47	0,47	12,2	

ПРИМЕЧАНИЕ.

1. Сварку производить электродами Э42, $h_ш$ =4мм.

ВЫБОРКА СТАЛИ НА ЗАКЛАДНЫЕ ДЕТАЛИ

ВСт3кп2
ГОСТ 380-71
ГОСТ 8276-63*
ГОСТ 8278-63
ГОСТ 103-57*

δ мм									
Вес кг									
Профиль	∠70×4	∠80×63×4	C 70×50×4	– 70×4	– 50×4				
Вес кг	69,56	93,46	40,60	35,7	12,2				

Всего: 251,52

Год выпуска 1975г.	БЛОК ПРОИЗВОДСТВЕННЫХ И БЫТОВЫХ ПОМЕЩЕНИЙ ДЛЯ СТАНЦИЙ БИОЛОГИЧЕСКОЙ ОЧИСТКИ СТОЧНЫХ ВОД ПРОИЗВОДИТЕЛЬНОСТЬЮ ОТ 10 ДО 40 ТЫС. М³/СУТКИ	ОБВЯЗКИ К ПЕРЕГОРОДКАМ КП-1 ÷ КП-4	Типовой проект 902-9-4	Альбом I	Лист АР-1

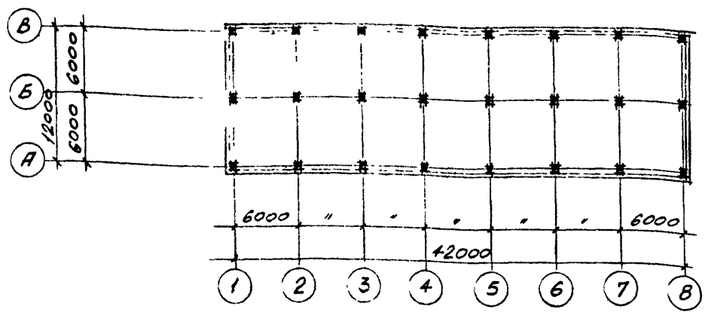

Схематический план корпуса

М 1:400

СВОДНАЯ СПЕЦИФИКАЦИЯ СБОРНЫХ ЖЕЛЕЗОБЕТОННЫХ И БЕТОННЫХ ЭЛЕМЕНТОВ НА ВЕСЬ ОБЪЕКТ

Марка элемента	Кол., шт.	Вес 1 эл., т	Объем бетона на все элем., м³	Стандарт или лист проекта	Лист маркир. схемы
Фундаменты					
ФК-20	16	4,35	27,9	ИИ-04-1,61	КЖ-3
ФК-17	8	3,08	9,9	"	"
Цокольные панели.					
Ц-60-5	18	1,3	15,9	ИИ-04-5,61	КЖ-3
Колонны					
К-18-42-3а (лев, г)	2	0,98	0,766	ИИ-04-2,61	КЖ-4
К-18-42-3а (пр, г)	2	0,98	0,766	"	"
К2-16-42-3а (г)	10	0,97	3,89	"	"
К2-16-42-3	4	0,97	1,56	"	"
К2л-16-42-3а (лев, г)	2	1,01	0,766	"	"
К2л-16-42-3а (пр, г)	2	1,01	0,766	"	"
К-18-42-3 (г)	2	0,98	0,766	"	"
Ригели					
РН2-40-57	14	1,91	10,71	ИИ-04-3,61	КЖ-4
РВ2-52-57	7	1,91	5,36	"	"

Марка элемента	Кол., шт.	Вес 1 эл., т	Объем бетона на все элем., м³	Стандарт или лист проекта	Лист маркир. схемы
Диафрагмы жесткости.					
В-29-33	4	2,75	4,4	ИИ-04-6,61	КЖ-4
Плиты покрытия					
ПКВ-58-12	51	2,0	38,0	ИИ-04-4,62	КЖ-6
ПРВ-58-12А	1	1,86	0,745	ИИ-04-4,62 КЖ-7	"
ПРВ-58-12Б	1	1,86	0,745		"
ПРВ-58-12В	1	1,86	0,745		"
ПРВ-58-12Г	1	1,86	0,745		"
ПРВ-58-12Д	1	1,86	0,745		"
ПКВ-58-8	4	2,6	4,16	ИИ-04-4,61	"
ПРВ-58-12	2	1,86	1,5	"	"
ПКВ-58-12а	10	2,35	9,4	"	"
Стаканы					
СШ70а	3	0,095	0,27	ПК-01-119	КЖ-6
СШ40а	4	0,067	0,15	"	"

(Продолжение)

Марка элемента	Кол., шт.	Вес 1 эл., т	Объем бетона на все элем., м³	Стандарт или лист проекта	Лист маркир. схемы
Стеновые панели					
Н-60-12	18	2,58	46,7	ИИ-04-5,61	КЖ-5
Н-60-9	14	1,98	27,8	"	"
Н-6-18	23	0,42	8,3	"	"
Н-30-9	4	0,97	3,4	"	"
Н-3-18пр	5	0,21	0,63	"	"
Н-3-18л	3	0,21	0,38	"	"
Н-30-18	4	1,97	6,8	"	"
НУ-5-12	4	0,32	1,28	"	"
НУ-5-18	4	0,40	1,7	"	"
НУ-5-9	4	0,24	0,84	"	"
Перемычки					
Б15	46	0,06	1,2	Серия 1139-1,61	ГО-2,3
Б18	12	0,07	0,36	"	"
Б19	2	0,09	0,07	"	"
Плиты подоконные					
АО25-25	27	0,06	0,76	Серия 1136-1	АР-5
АО13-25	1	0,03	0,02	"	"

ПЕРЕЧЕНЬ ЛИСТОВ МАРКИ „КЖ"

№№ листов п/п	Наименование листа	Примечание
1	Заглавный лист к чертежам марки „КЖ"	
2	Заглавный лист к чертежам марки „КЖ" (окончание)	
3	План фундаментов.	
4	Монтажная схема колонн и ригелей.	
5	Монтажные схемы стеновых панелей.	
6	Монтажная схема плит покрытия	
7	Опалубка плит с отверстиями.	
8	Закладные детали МИ-1; МИ-5; МЗ-1; МЗ-2; анкера А-1; А-2, А-3, рамка РМ-50	

Нагрузки, принятые в проекте

1. Снеговая нагрузка по СНиП II-А11-62 для III района СССР $P_c = 100$ кг/м²
2. Ветровая нагрузка по СНиП II-А.11-62 для I района СССР $q_в = 27$ кг/м²

Год выпуска 1973г.	БЛОК ПРОИЗВОДСТВЕННЫХ И БЫТОВЫХ ПОМЕЩЕНИЙ ДЛЯ СТАНЦИЙ БИОЛОГИЧЕСКОЙ ОЧИСТКИ СТОЧНЫХ ВОД ПРОИЗВОДИТЕЛЬНОСТЬЮ ОТ 10 ДО 40 ТЫС. М³/СУТКИ	Заглавный лист к чертежам марки КЖ	Типовой проект 902-9-4	Альбом I	Лист КЖ-1

ГОСХИМПРОЕКТ Москва
Дата выпуска сентябрь 1973г.

Расход материалов на весь объект

Наименование элемента	Бетон, м3								Сталь, т							
	Марка 50 керам. эитобет	Марка 100	Марка 150	Марка 200	Марка 300	Марка 400	Марка 75 керам. эитобет	итого:	Класс А-I ГОСТ 5781-61	Класс А-II ГОСТ 5781-61	Класс А-III ГОСТ 5781-61	Класс А-IV ГОСТ 5781-61	Класс В-I ГОСТ 6727-53	Вставки ГОСТ 380-71 прокат		итого:
Сборные железобетонные конструкции																
Фундаменты			37,8					37,8	0,4	0,95			0,09			1,44
Цокольные панели			2,0*				13,9	15,9	0,47	0,7			0,03	0,02		1,22
Колонны						10,8		10,8	0,02	0,3	0,6		0,05	0,91		1,88
Ригели					16,1			16,1	0,12	1,64	0,8		0,16	0,48		3,2
Диафрагмы жесткости				4,4				4,4	0,03	0,09	0,2		0,02	0,1		0,44
Плиты покрытия				13,6	43,3			56,9	0,32	1,27		2,64	1,75	0,27		6,25
Стаканы				0,4				0,4								
Стеновые панели	150,0			15,0*				165,0	0,85	1,01			1,25	0,1		3,21
Перемычки				1,6				1,6			0,03		0,06	001		0,10
Плиты подоконные				0,8				0,8			0,01		0,04	0,01		0,06
Итого:	150,0		39,8	35,8	59,4	10,8	13,9	309,7	2,21	5,96	1,64	2,64	3,45	1,9		17,8
Монолитные бетонные конструкции																
Подбетонка		50,0						50,0								
Фундамент под диафрагму			8,7					8,7								
Итого:		50,0	8,7					58,7								
Стальные конструкции																
Соединительные детали														0,55		0,55
Закладные детали									0,04	0,05	0,03			0,45		0,57
Балки подшивного потолка														0,54		0,54
Обвязка перегородок														0,25		0,25
Лестница														0,1		0,1
Итого:									0,04	0,05	0,03			1,89		2,01

* отмечен цементно-песчан. раствор

Сводная спецификация стальных элементов на весь объект

Марка элемента	Кол шт	Стандарт или лист проекта	Лист марк. схем.
Соединительные детали			
ММС-5	56	НИ-04-8.81	КЖ-5
ММС-6	8	"	КЖ-5
ММС-9	128	"	КЖ-5
ММС-11	24	"	КЖ-5
ММС-13	16	"	КЖ-5
ММС-14	56	"	КЖ-5
ММС-2	72	"	КЖ-5
ММД-1	40	"	КЖ-4
ММД-3	12	"	КЖ-4
ММР-1	42	"	КЖ-4
ММР-2	84	"	КЖ-4
-3×4; ℓ=210	42	"	КЖ-4
Балки подшивного потолка			
МБ-1÷МБ-12	12	АР-8	АР-8
Закладные детали			
А-1	98	КЖ-8	АР-9
А-2	127	"	АР-2
А-3	15	"	АР-2
Мн-1	8	"	КЖ-3
Мн-2	15	"	КЖ-6
Мн-3	4 п/м	"	АР-3
Мн-4	42	"	АР-7
Мн-5	1	"	АР-3
С-1	4 п/м	"	АР-3
МЗ-1	20	"	КЖ-6
МЗ-2	14	"	КЖ-6
РМ-50	1	"	АР-3
Обвязки перегородок			
МД-1÷МД-12	17	АР-10	АР-9
НМ-1	26	"	"
Лестница			
С4	1	КЭ-03-1	АР-5

Перечень примененных в проекте стандартов и типовых чертежей

Шифр	Наименование	№ листов
НИ-04-0 выпуск 1	Указания по применению изделий	Комплект
НИ-04-1 выпуск 1	Фундаменты. Железобетонные фундаменты под колонны сеч. 300×300 для зданий в 1-4 эт.	"
НИ-04-2 выпуск 1	Колонны. Железобетонные колонны сечением 300×300 для зданий в 1-4 эт.	"
НИ-04-3 выпуск 1	Ригели. Железобетонные ригели для колонн сечением 300×300 мм.	"
НИ-04-4 выпуск 1	Плиты перекрытий. Железобетонные плиты с вертикальными пустотами, ребристые, сплошные, карнизные	"
НИ-04-4 выпуск 2	Плиты перекрытий. Железобетонные плиты с круглыми пустотами.	"
НИ-04-5 выпуск 1.	Панели наружних стен. Керамзитобетонные панели стен толщиной 24см и 32 см.	"
НИ-04-6 выпуск 1	Диафрагмы жесткости. Железобетонные диафрагмы толщиной 120мм	4
НИ-04-10 выпуск 1	Монтажные узлы и детали. Монтажные узлы и детали для зданий в 1-7 этажа.	"
ПК-01-11.9	Крупнопанельные ж.б. предварительно напряженные плиты.	"
1.139-1. Вып. 1.	Перемычки ж.б сборные для жилых и общественных зданий.	
КЭ-03-1	Стальные лестницы, переходные площадки и ограждения	

Условные обозначения

Отметка

Отверстие

Поэтажу

Смотреть

Уровень чистого пола

Маркировка узла.

отв.

см.

уров

Номер узла.

Номер листа, на котором Узел примен.

Год выпуска 1975г.	Блок производственных и бытовых помещений для станций биологической очистки сточных вод производительностью от 10 до 40 тыс. м³/сутки	Заглавный лист к чертежа / окончание /	902-9-4	Альб I	Лист КЖ-2

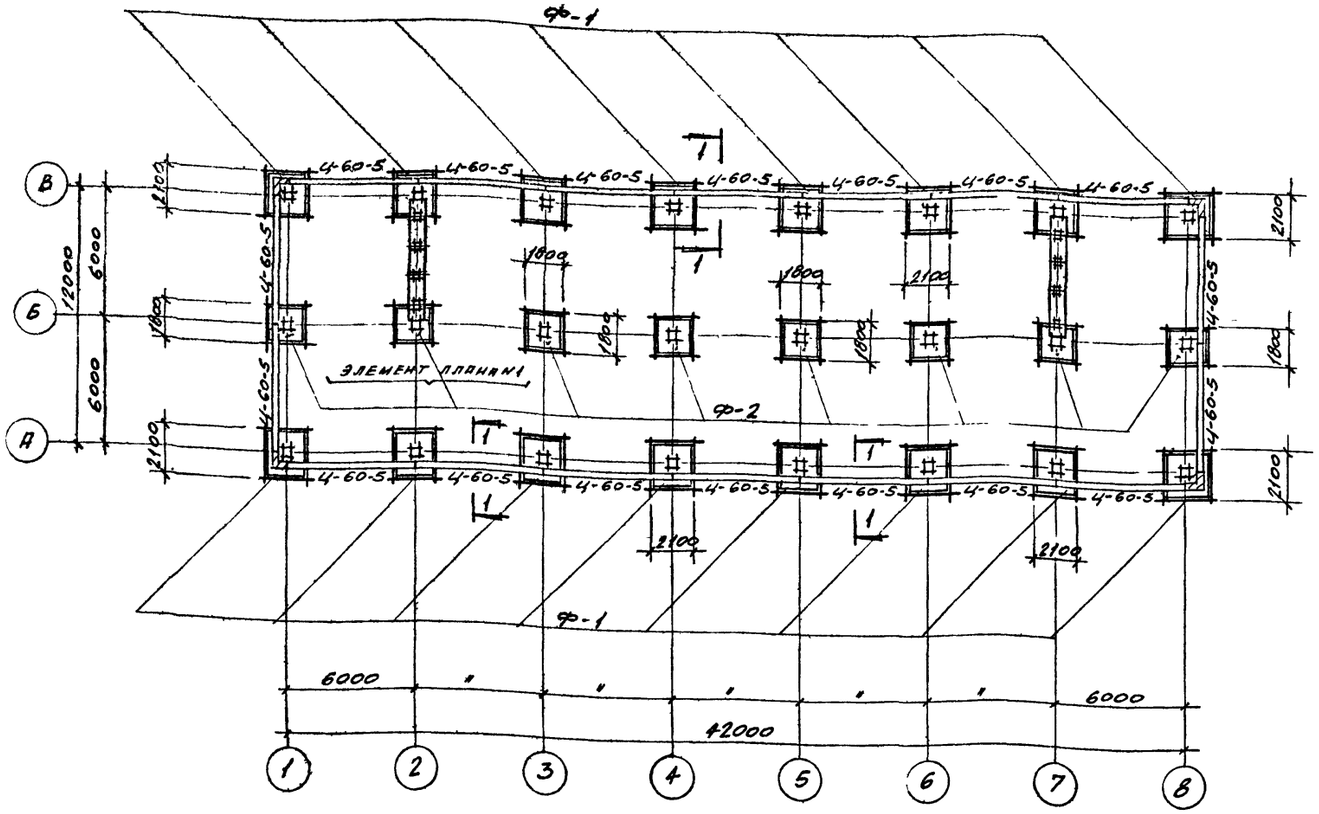

ПЛАН ФУНДАМЕНТОВ И ЦОКОЛЬНЫХ ПАНЕЛЕЙ.

СПЕЦИФИКАЦИЯ

СБОРНЫХ БЕТОННЫХ, ЖЕЛЕЗОБЕТОННЫХ И СТАЛЬНЫХ ЭЛЕМЕНТОВ, ЗАМАРКИРОВАННЫХ НА ДАННОМ ЛИСТЕ

Наименование элемента	Марка элемента	Кол., шт.	Вес 1 элем., т	Стандарт или лист проекта	Примечание
Фундаменты	ФК-20	16	4.35	ИИ-04-1,61	
	ФК-17	8	3.08	"	
Цокольные панели	Ц-60-5	18	1,3	ИИ-04-5, в.1	

ПРИМЕЧАНИЯ.

1. За условную отметку ±0.000 принят уровень чистого пола первого этажа, что соответствует абсолютной отметке [ ]
2. Горизонтальная гидроизоляция стен на отм. -0.020 из цементного раствора состава 1:2 толщиной 20 мм.
3. Цокольные панели укладывать на цементном растворе марки 100 на отм. -0.535.
4. Под всеми фундаментами ФК-20 и ФК-17 устраивается подбетонка из бетона М-100.
5. Все типы фундаментов. Ф-1, Ф-2 состоят из сборных элементов ФК-20, ФК-17 и подбетонки (размер подбетонки для каждого типа фундаментов см. на плане данного листа.)
6. Фундаменты под диафрагму жесткости выполнять после установки фундаментов под каркас.
7. Усилия от расчетных нагрузок на фундаменты см. серию ИИ-04-0, вып 1, листы 202, 203.
8. Среднее давление по подошве фундамента от нормативных нагрузок составляет 1,9 кг/см²

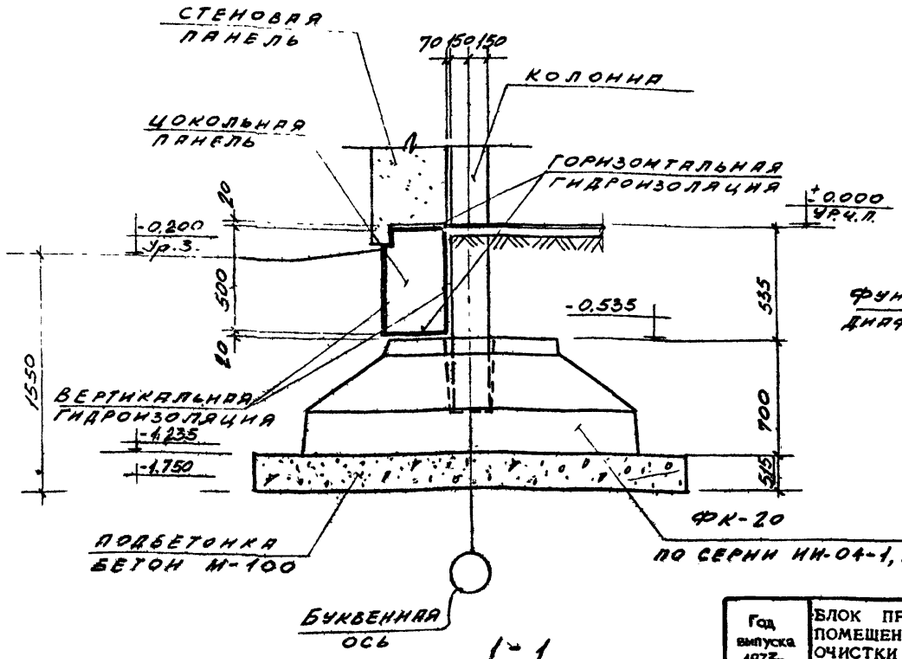

1-1

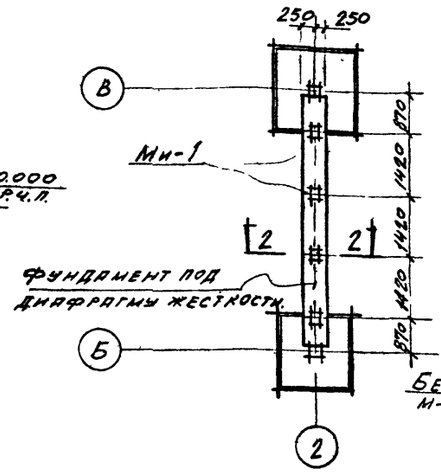

ЭЛЕМЕНТ ПЛАНА N1

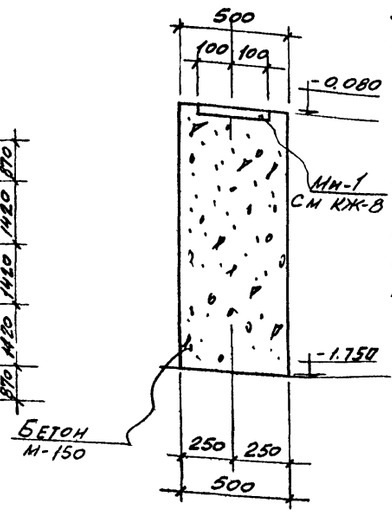

2-2

Год выпуска 1973г.	БЛОК ПРОИЗВОДСТВЕННЫХ И БЫТОВЫХ ПОМЕЩЕНИЙ ДЛЯ СТАНЦИЙ БИОЛОГИЧЕСКОЙ ОЧИСТКИ СТОЧНЫХ ВОД ПРОИЗВОДИТЕЛЬНОСТЬЮ ОТ 10 ДО 40 ТЫС. м³/СУТКИ	План фундаментов	Типовой проект 902-9-4	Альбом I	Лист КЖ-2

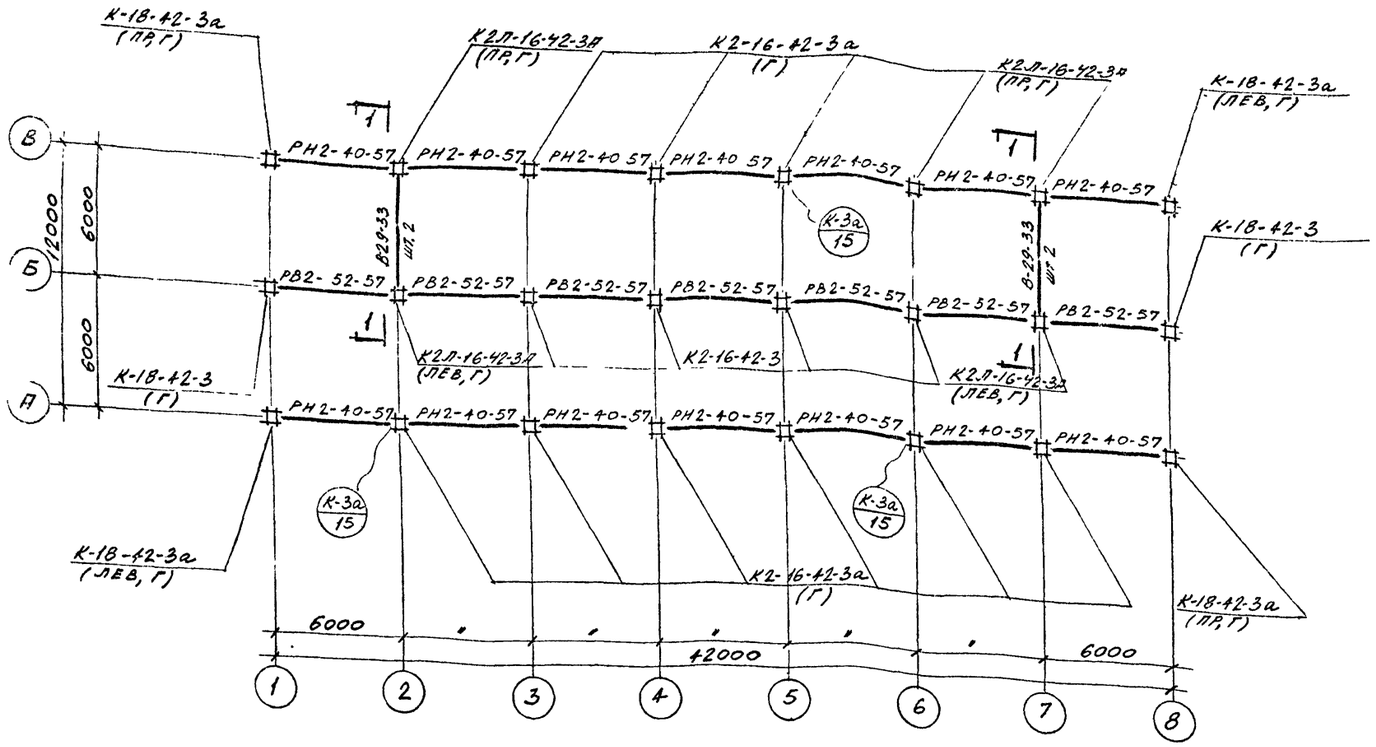

Монтажная схема колонн и ригелей.

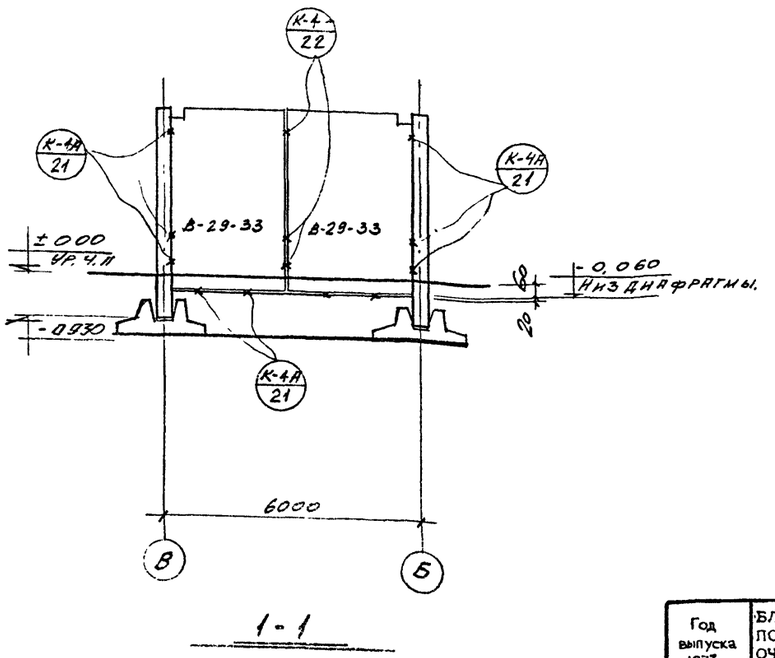

1-1

Выборка соединительных деталей.

Марка детали	Кол. шт.	Вес кг 1 шт	Вес кг Всех	Стандарт
ММД-1	40	0.78	31.2	ИИ 04-8,в1
ММД-3	12	0.71	8.5	"
ММР-1	42	3.86	162,0	"

Марка детали	Кол. шт	Вес кг 1 шт.	Вес кг Всех	Стандарт
ММР-2	84	0.28	23.5	ИИ-04-8,в1
-3×4 ℓ=210	42	0.02	0.84	"

Спецификация сборных железобетонных элементов, замаркированных на данном листе.

Наименов элемента	Марка элемента	Кол. шт.	Вес эл-та т	Стандарт или лист проекта	Примечан
Колонны	К-18-42-3а (ЛЕВ, Г)	2	0.98	ИИ-04-2,в.1	
	К-18-42-3а (ПР, Г)	2	0.98	"	
	К-18-42-3 (Г)	2	0.98	"	
	К2-16-42-3а (Г)	10	0.97	"	
	К2-16-42-3	4	0.97	"	
	К2Л-16-42-3А (ПР, Г)	2	1.01	"	
	К2Л-16-42-3А (ЛЕВ, Г)	2	1.01	"	
Ригели	РН2-40-57	14	1.91	ИИ-04-3,в1	
	РВ2-52-57	7	1.91		
Диафрагмы жесткости	В-29-33	4	2.75	ИИ-04-6,в1	

Примечания

1. Монтаж конструкций вести в соответствии с указаниями пояснительной записки серии ИИ-04-10, вып. 1.
2. Все монтажные швы принимать не менее $h_ш$ = 6 мм. Сварку производить электродами типа Э-42 по ГОСТ 9467-60

Год выпуска 1973г.	БЛОК ПРОИЗВОДСТВЕННЫХ И БЫТОВЫХ ПОМЕЩЕНИЙ ДЛЯ СТАНЦИЙ БИОЛОГИЧЕСКОЙ ОЧИСТКИ СТОЧНЫХ ВОД ПРОИЗВОДИТЕЛЬНОСТЬЮ ОТ 10 ДО 40 ТЫС. М³/СУТКИ	Монтажная схема колонн и ригелей	Типовой проект 902-9-4	Альбом I	Лист КЖ-4

Госстрой СССР Главпромстройпроект ГОСХИМПРОЕКТ Москва

Дата выпуска СЕНТЯБРЬ 1973 г.

Согласовано

Инв. №

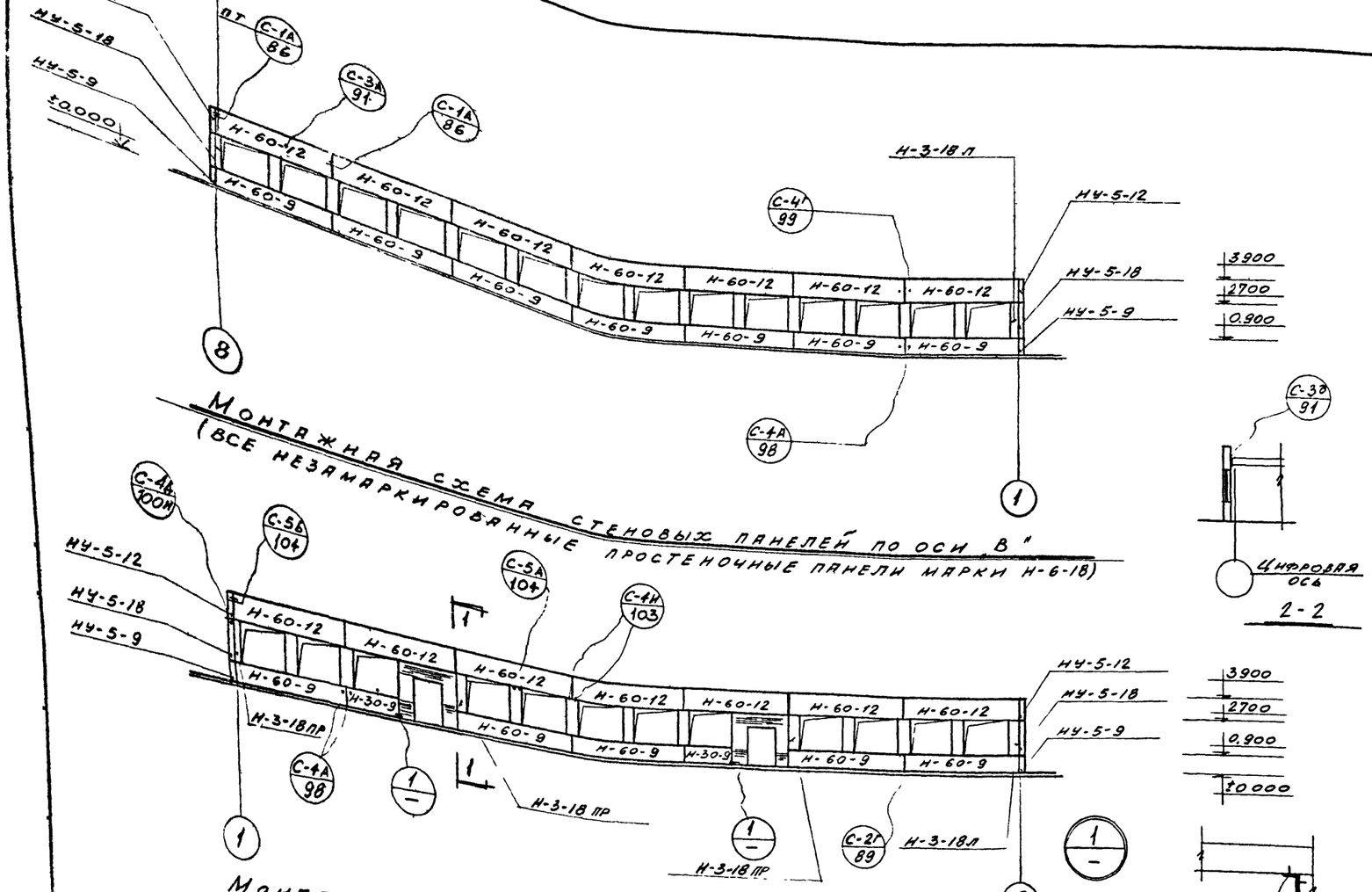

Монтажная схема стеновых панелей по оси „В"
(все незамаркированные простеночные панели марки Н-6-18)

Монтажная схема стеновых панелей по оси „А"
(Все незамаркированные простеночные панели марки Н-6-18)

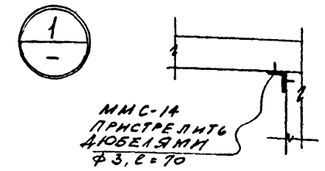

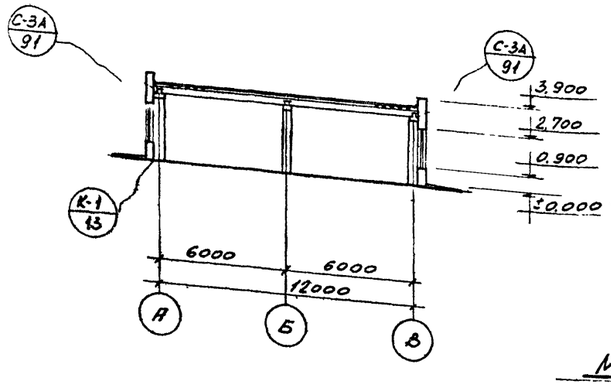

1-1

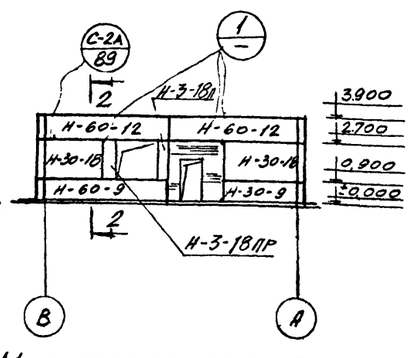

Монтажная схема стеновых панелей по оси 1"

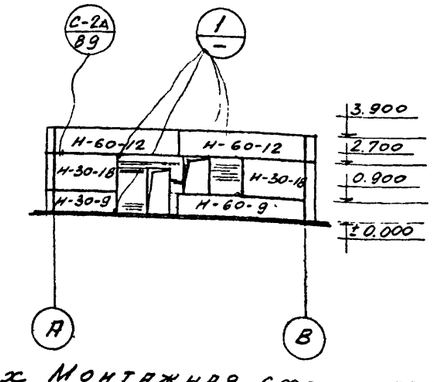

Монтажная схема стеновых панелей по оси В"

СПЕЦИФИКАЦИЯ

СБОРНЫХ БЕТОННЫХ, ЖЕЛЕЗОБЕТОННЫХ И СТАЛЬНЫХ ЭЛЕМЕНТОВ, ЗАМАРКИРОВАННЫХ НА ДАННОМ ЛИСТЕ

Наименование элемента	Марка элемента	Кол., шт.	Вес 1 элем., т	Стандарт или лист проекта	Примечание
Стеновые панели	Н-60-12	18	2.58	НН-04-3,61	
	Н-60-9	14	1.98	"	
	Н-6-18	23	0.42	"	
	Н-30-9	4	0.97	"	
	Н-3-18ПР	5	0.21	"	
	Н-3-18Л	3	0.21	"	
				"	
	Н-30-18	4	1.94	"	
	НУ-5-12	4	0.32	"	
	НУ-5-18	4	0.40	"	
	НУ-5-9	4	0.24	"	

ВЫБОРКА СОЕДИНИТЕЛЬНЫХ ДЕТАЛЕЙ

Марка деталей	Кол. шт.	Вес, кг: 1 шт.	Вес, кг: всех	Стандарт или лист проекта
МИС-2	72	1.8	129.6	НН-04-8,61
МИС-5	56	1.47	82.3	"
МИС-6	8	0.672	5.4	"
МИС-9	128	0.17	21.8	"

Марка деталей	Кол. шт.	Вес, кг: 1 шт.	Вес, кг: всех	Стандарт или лист проекта
МИС-11	24	0.679	16.3	НН-04-8,6.
МИС-13	16	1 63	26.1	"
МИС-14	56	0,34	19.0	"

ПРИМЕЧАНИЯ.

1. ЗАШТРИХОВАННЫЕ УЧАСТКИ СТЕН ВЫПОЛНЯЮТСЯ ИЗ КИРПИЧА ПО ЧЕРТЕЖАМ МАРКИ АР
2. МОНТАЖ И КРЕПЛЕНИЕ СТЕНОВЫХ ПАНЕЛЕЙ К КАРКАСУ ЗДАНИЯ ВЫПОЛНЯТЬ В СООТВЕТСТВИИ С СЕРИЕЙ НН-ОН-10, ВЫП. 1
3. ЗАКЛАДНЫЕ И СОЕДИНИТЕЛЬНЫЕ ДЕТАЛИ СТЕНОВЫХ ПАНЕЛЕЙ ДОЛЖНЫ БЫТЬ ОЦИНКОВАНЫ. НАРУШЕННУЮ ВО ВРЕМЯ МОНТАЖА ОЦИНКОВКУ ВОССТАНОВИТЬ НАНЕСЕНИЕМ ПРОТЕКТОРНОГО ГРУНТА ТОЛЩИНОЙ 0.2 ММ (СОГЛАСНО СН 262-67)

Год выпуска	Блок производственных и бытовых помещений для станций биологической очистки сточных вод производительностью от 10 до 40 тыс. м³/сутки	Монтажные схемы стеновых панелей	Типовой проект	Альбом	Лист
1973 г.			902-9-4	I	КЖ-5

Шифр 959-3.11
Типовой лист КЖ-6
Инв. №

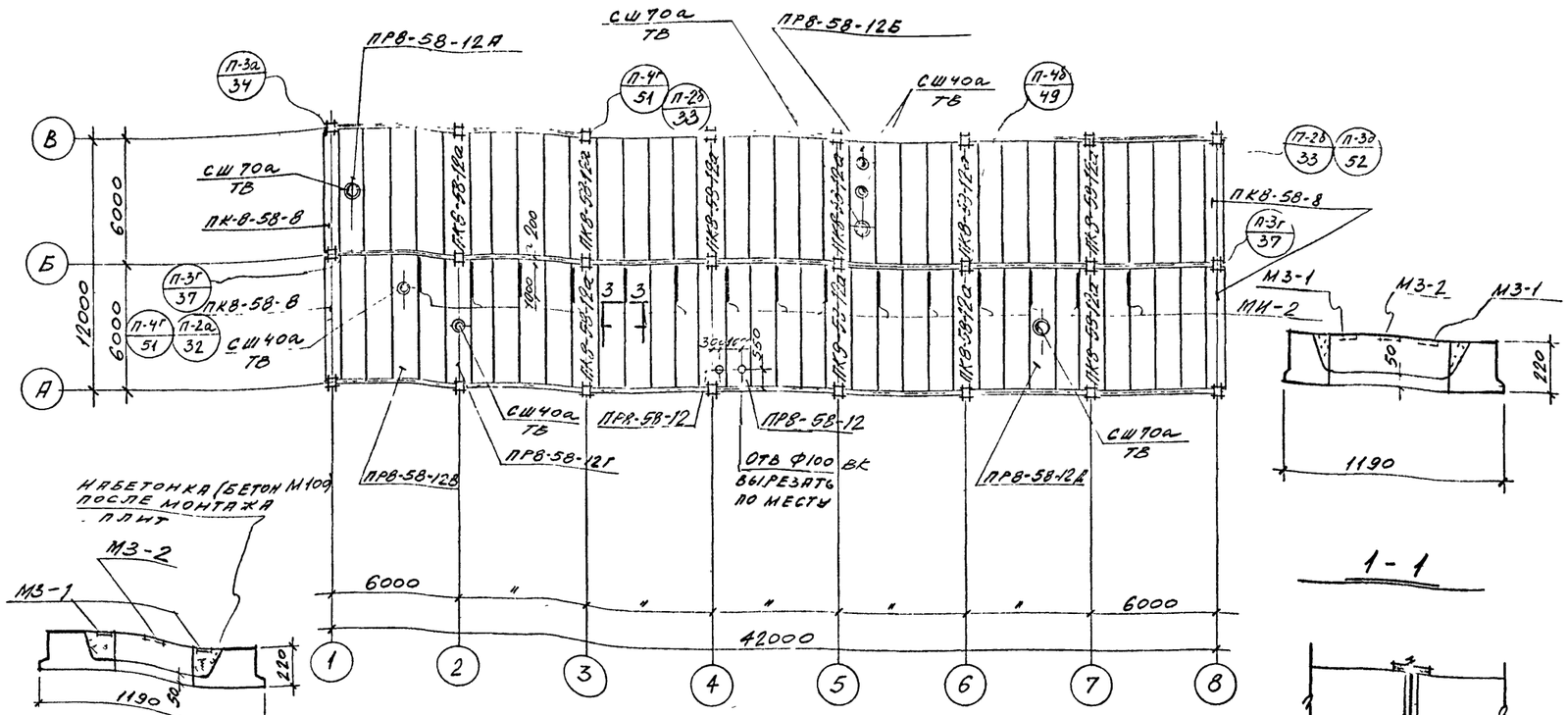

2-2

3-3

1-1

Монтажная схема плит покрытия.

(Все незамаркированные на плане плиты марки ПКВ-58-12)

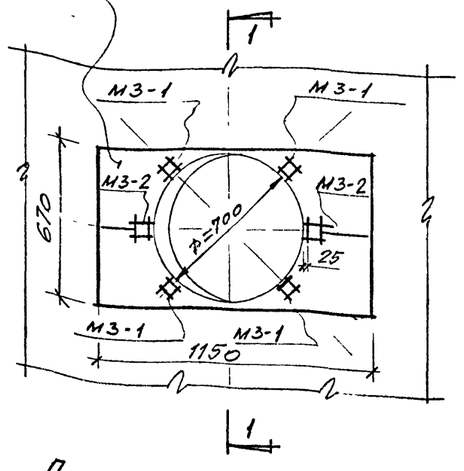

Деталь плана N1

(повернуто на 90°)

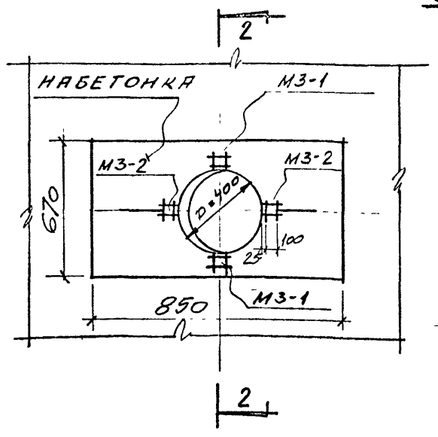

Деталь плана N2

(повернуто на 90°)

Выборка монтажных деталей

Марка детали	Кол. шт.	Вес, кг 1 шт.	Вес, кг всех	Стандарт или лист проекта
ММП-1	14	1,04	14,6	ИИ-04-8,81
ММП-2	28	0.45	12 6	"
ММП-4	8	0.23	1.85	"
Сетка С-6А2	220 п.м	0,22 кг/п.м	49,0	"

Спецификация

сборных бетонных, железобетонных и стальных элементов, замаркированных на данном листе

Наименование элемента	Марка элемента	Кол., шт.	Вес 1 элем., т	Стандарт или лист проекта	Примечание
Железобетонные элементы.					
Плиты покрытия и перекрытия.	ПКВ-58-12	51	2,0	ИИ-04-4,82.	
	ПРВ-58-12А	1	1.83	ИИ-04-4,81 КЖ-7	
	ПРВ-58-12Б	1	1.83		
	ПРВ-58-12В	1	1.83		
	ПРВ-58-12Г	1	1.83		
	ПРВ-58-12Д	1	1.83		
	ПКВ-58-8	4	2.6	ИИ-04-4,81	
	ПРВ-58-12	2	1.83		
	ПКВ-58-12а	10	2,35		
Стаканы-дефлекторы	СШ70а	3	0,095	ПК-01-119	
	СШ40а	4	0,167	"	
Стальные элементы.					
Закладные детали	М3-1	20		КЖ-8	
	М3-2	14		"	
	МИ-2	15		"	

Примечания.

1. Установку дефлекторов-стаканов Ф400 см. деталь плана N2, установку дефлекторов-стаканов Ф700 см. деталь плана N1.
2. В швы между плитами заложить закладные детали МИ-2 согласно сеч. 3-3.
3. Плиты ПКВ-58-12 с буквенными индексами отличаются от плит ПКВ-58-12 серии ИИ-04-4,82 наличием отверстий.

Согласовано

Гл. инж. пр.	Чернина	
Нач. ЛСО	Задогина	
Гл. конструктор	Рудкина	
Рук. гр.	Гинина	
Инж.	Ефимова	
Инж.	Гайдук	
Инж.	Кудрявцев	
Инж.	Кац	
Инж.	Кац	
Инж.	Кац

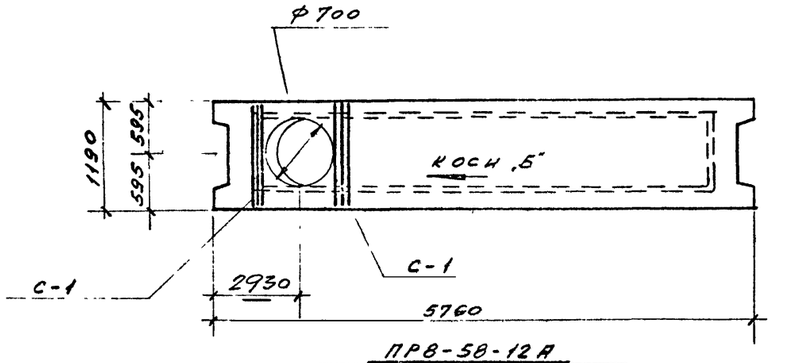

ПР8-58-12А

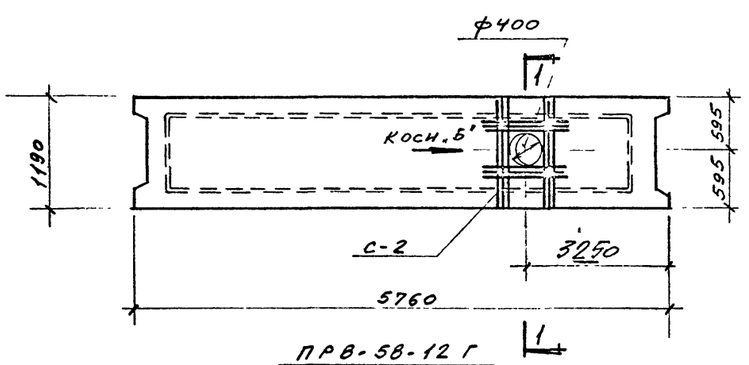

ПР8-58-12Г

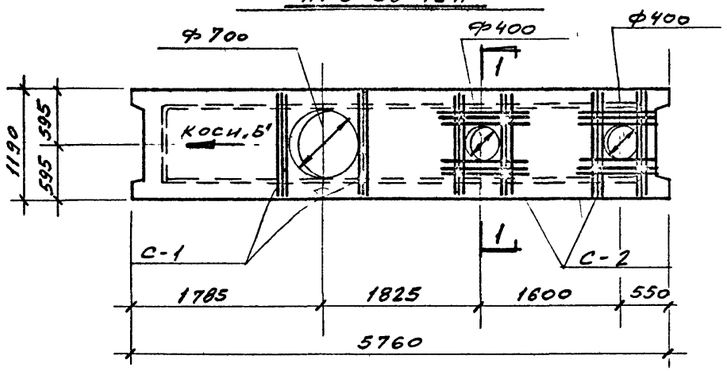

ПР8-58-12Б

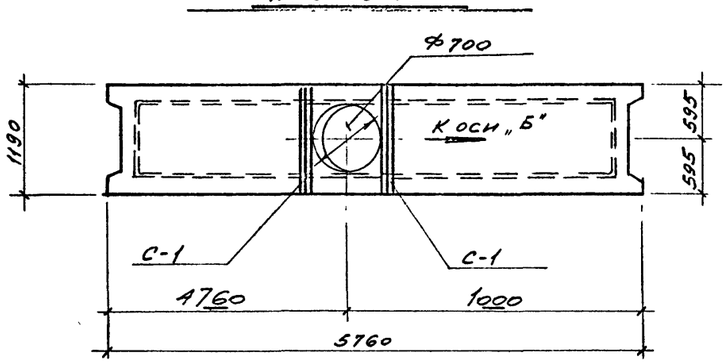

ПР8-58-12Д

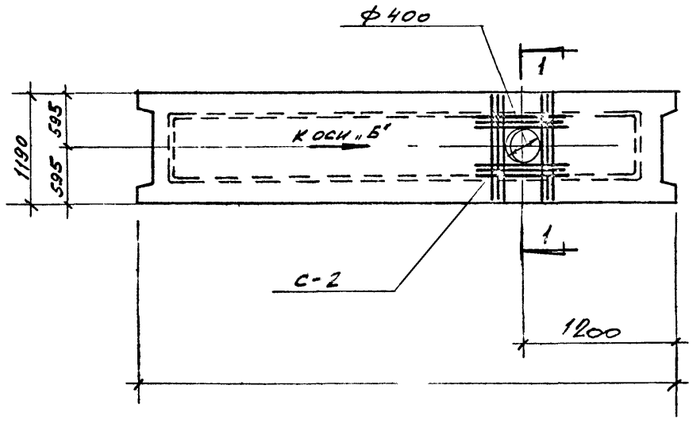

ПР8-58-12В

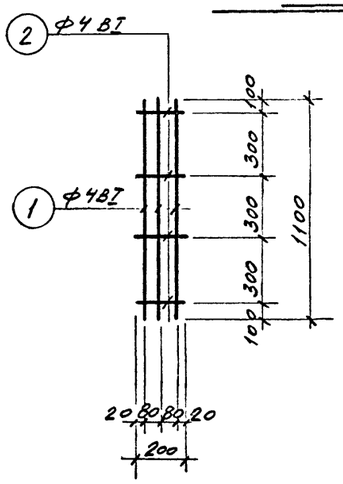

С-1

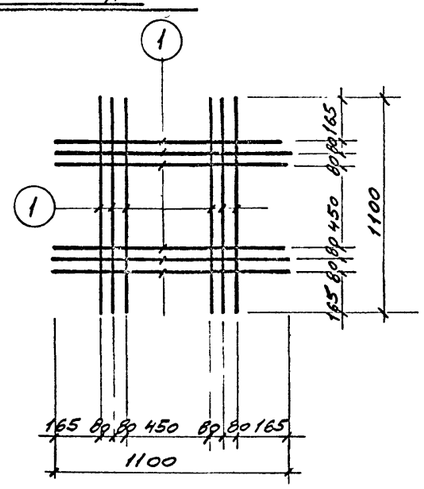

С-2

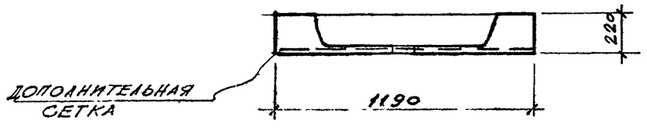

1-1

Спецификация стали на сетки.

Марка, кол-во шт.	№ поз.	Профиль	Длина мм	Кол шт.	Вес, кг 1 шт	Вес, кг всех	Вес, кг марки	Вес, кг всех марок	Примечание
С-1 /шт. 6/	1	ф 4 ВI	1100	3	0,01	0,03	0,04	0,24	
	2	ф 4 ВI	200	4	0,002	0,01			
С-2 /шт. 4/	1	ф 4 ВI	1100	12	0,01	0,12	0,12	0,48	

Выборка дополнительных сеток.

Марка эл-та и кол шт.	Марка сетки	Кол. шт. на 1 эл.	Кол. шт. на все	Сталь, кг на 1 элемент	Сталь, кг на все
ПР8-58-12А шт. 1	С-1	2	2	0,08	0,08
ПР8-58-12Б шт. 1	С-1	2	2	0,08	0,08
	С-2	2	2	0,24	0,24
ПР8-58-12В шт. 1	С-2	1	1	0,12	0,12

Марка эл-та и кол. шт.	Марка сетки	Кол шт на 1 эл-т	Кол шт на все	Сталь, кг на 1 элемент	Сталь, кг на все
ПР8-58-12Г шт. 1	С-2	1	1	0,12	0,12
ПР8-58-12Д шт. 1	С-1	2	2	0,08	0,08

Примечания.

1. Плиты ПР8-58-12 с буквенными индексами отличаются от плит ПР8-58-12 серии ИИ-04-4, вып 1 наличием отверстий.
2. На каждой плите нанести масляной краской знак „→" и надпись „к оси."

Год выпуска 1975г.	БЛОК ПРОИЗВОДСТВЕННЫХ И БЫТОВЫХ ПОМЕЩЕНИЙ ДЛЯ СТАНЦИЙ БИОЛОГИЧЕСКОЙ ОЧИСТКИ СТОЧНЫХ ВОД ПРОИЗВОДИТЕЛЬНОСТЬЮ ОТ 10 ДО 40 ТЫС. М³/СУТКИ	Опалубка плит с отверстиями	Типовой проект 902-9-4	Альбом I	Лист КЖ-7

ГОСХИМПРОЕКТ Москва

Дата выпуска СЕНТ 1975 г.

12920-01 2

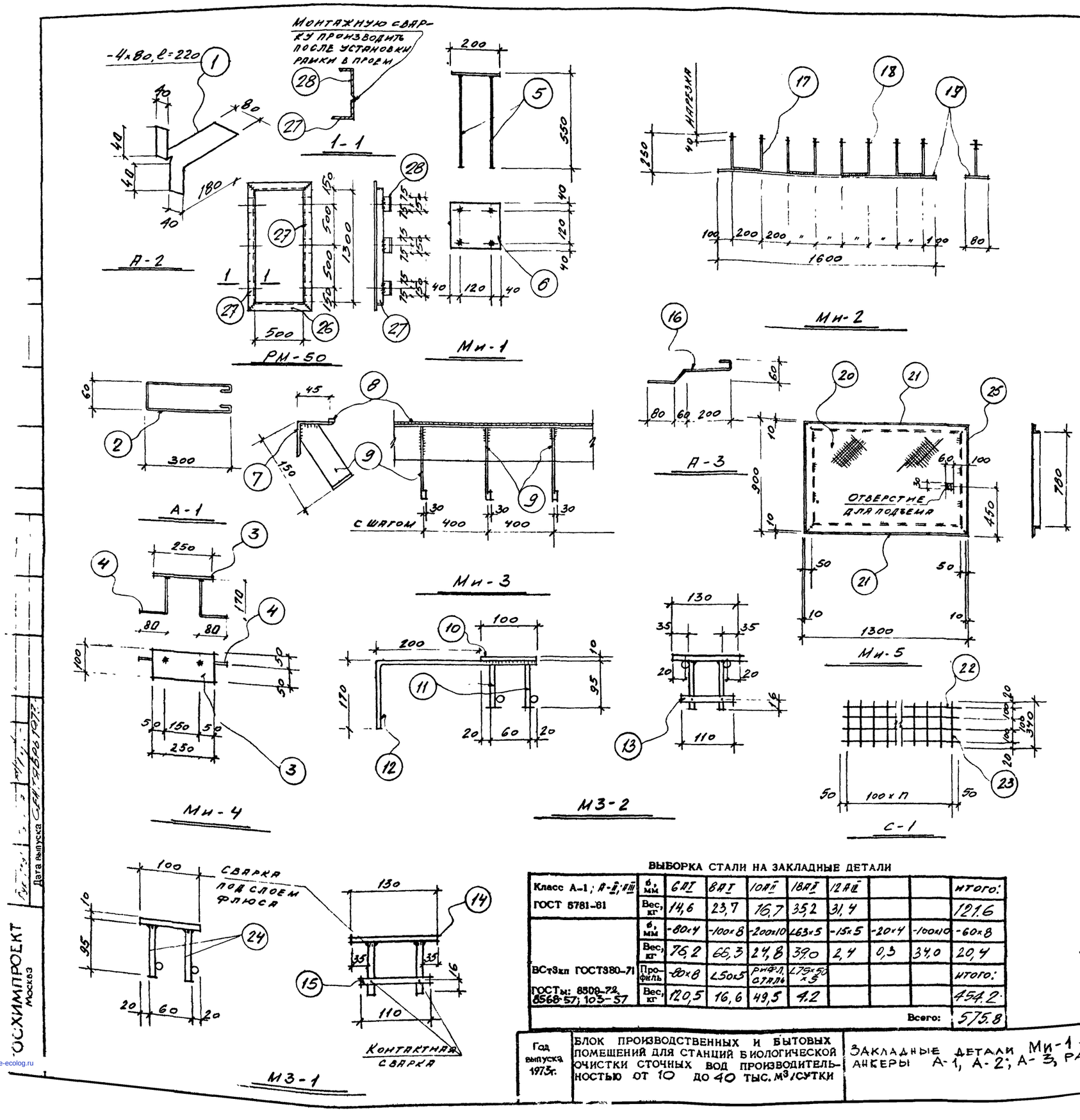

СПЕЦИФИКАЦИЯ СТАЛИ НА ОДНУ ШТУКУ КАЖДОЙ МАРКИ

Марка	№ поз.	Профиль	Длина, мм	Кол. шт.	Вес, кг 1 шт.	Вес, кг всех	Вес, кг марки	Вес, кг всех марок	Примечание
А-2 шт. 127	1	— 80×4	220	1	0,6	0,6	0,6	76.2	
А-1 шт. 78	2	Ф 6 А I	750	1	0,17	0,17	0,17	13.26	
Мн-4 шт. 42	3	— 100×8	250	1	1,57	1,57	1,97	83.0	
	4	Ф 10 А II	250	2	0,2	0,4			
Мн-1 шт. 8	5	Ф 18 А II	550	4	1,1	4,4	7,5	60,0	
	6	- 200×10	200	1	3,1	3,1			
Мн-3 4 п/м	7	∠ 63×5	4000	1	19,2	19,2	21,9	21.9	
	8	- 15×5	4000	1	2,4	2,4			
	9	- 20×4	180	11	0,1	0,3			
МЗ-2 шт. 14	10	- 100×10	130	1	1,0	1,0	2,18	30,52	
	11	Ф 12 А III	95	4	0,08	0,32			
	12	Ф 12 А III	470	2	0,33	0,66			
	13	Ф 12 А III	110	2	0,1	0,2			
МЗ-1 шт. 20	14	- 100×10	130	1	1,0	1,0	1,52	30,4	
	15	Ф 12 А III	95	4	0,08	0,32			
	24	Ф 12 А III	110	2	0,1	0,2			
А-3 шт. 15	16	Ф 6 А I	450	1	0,09	0,09	0,09	1.35	
Мн-2 шт. 15	17	Ф 8 А I	700	4	0,3	1,2	10,59	159,0	
	18	- 60×8	60	8	0,17	1,36			
	19	- 80×8	1600	1	8,03	8,03			
Мн-5 шт. 1	20	сталь рифл. -5×880	1280	1	49,5	49,5	66,1	66,1	
	21	∠ 50×5	1300	2	4,9	9,8			
	25	∠ 50×5	900	2	3,4	6,8			
С-1 4 п/м	22	Ф 8 А I	4000	4	0,4	1,6	5.7	5.7	
	23	Ф 8 А I	340	4.1	0,1	4,1			
РМ-50 шт. 1	26	∠ 63×5	626	2	3.0	6.0	24.0	24.0	
	27	∠ 63×5	1426	2	6.9	13.8			
	28	∠ 75×50×5	190	6	0.7	4.2			

ВЫБОРКА СТАЛИ НА ЗАКЛАДНЫЕ ДЕТАЛИ

Класс А-1; А-II; А-III ГОСТ 5781-61	ø, мм	6 А I	8 А I	10 А II	18 А II	12 А III			итого:
	Вес, кг	14,6	23,7	16,7	35,2	31,4			121.6
ВСт3кп ГОСТ 380-71 ГОСТы: 8509-72, 8568-57; 103-57	ø, мм	-80×4	-100×8	-200×10	∠63×5	-15×5	-20×4	-100×10	-60×8
	Вес, кг	76,2	66,3	24,8	39,0	2,4	0,3	34,0	20,4
	Профиль	-80×8	∠50×5	рифл. сталь	∠75×50×5				итого:
	Вес, кг	120,5	16,6	49,5	4.2				454.2
								Всего:	575.8

Примечания

1. Закладные детали замаркированы на листах марки АР и КЖ.
2. Анкеры привариваются к пластинам втавр дугово сваркой под слоем флюса или контактным способом на автоматах или полуавтоматах.
3. Расход металла учтен на листе КЖ-2.
4. Материал пластин — сталь ВСт3КП2 по ГОСТ 380-7
5. Все сварные швы выполнять высотой 5 мм. Сварку производить электродами Э42А.

Год выпуска 1973г.	БЛОК ПРОИЗВОДСТВЕННЫХ И БЫТОВЫХ ПОМЕЩЕНИЙ ДЛЯ СТАНЦИЙ БИОЛОГИЧЕСКОЙ ОЧИСТКИ СТОЧНЫХ ВОД ПРОИЗВОДИТЕЛЬНОСТЬЮ ОТ 10 ДО 40 ТЫС. М³/СУТКИ	ЗАКЛАДНЫЕ ДЕТАЛИ Мн-1 ÷ Мн-5, МЗ-1, МЗ-2, АНКЕРЫ А-1, А-2; А-3, РАМКА РМ-50	Типовой проект 902-9-4	Альбом I	Лист КУ

ГОСХИМПРОЕКТ Москва

Дата выпуска СЕНТЯБРЬ 1977

gost.e-ecolog.ru