ТИПОВОЙ ПРОЕКТ

А-II, III, IV-60-443.89

Склад материалов и оборудования отдельно стоящий заглубленный из бетонных блоков

АЛЬБОМ 3

КЖИ Строительные изделия

_____ _____ Отпускная цена

gost.e-ecolog.ru

ТИПОВОЙ ПРОЕКТ

А-II,III,IV-60-443.89

СКЛАД МАТЕРИАЛОВ И ОБОРУДОВАНИЯ ОТДЕЛЬНО СТОЯЩИЙ ЗАГЛУБЛЕННЫЙ ИЗ БЕТОННЫХ БЛОКОВ

АЛЬБОМ 3

КЖИ Строительные изделия

Разработан
Гипропромтрансстроем

Главный инженер института С.А. Воронков
Главный инженер проекта К.Г. Силаева

Утвержден и введен в действие Управлением ГО СССР
протокол N 18 от 09.08.89

Альбом 3

Содержание альбома

Обозначение	Наименование	Страница
	Содержание альбома	2,3
КЖИ-ТУ	Технические условия	4
ВРС-1	Ведомость расхода стали на	5
	дополнительные элементы	
КЖИ-01.00	Плита П5д-5-1	5
КЖИ-02.00	Плиты фундаментные (фл-12.12-и; фл-10.12-и; фл-8.12-и)	6
	фл12.24-и; фл10.24-и; фл8.24-и). Спецификация	
КЖИ-02.00 СБ	Плиты фундаментные (фл12.12-и; фл10.12-и;	6
	фл8.12-и; фл12.24-и; фл10.24-и; фл8.24-и)	
	Сборочный чертеж	
КЖИ-03.00	Пространственный каркас (КП1, КП2)	7
	Спецификация	
КЖИ-03.00 СБ	Пространственный каркас (КП1, КП2)	7
	Сборочный чертеж	
КЖИ-04.00	Пространственный каркас (КП3...КП4)	8
КЖИ-05.00	Пространственный каркас (КП5, КП6)	9
	Спецификация	
КЖИ-05.00.СБ	Пространственный каркас (КП5, КП6)	9
	Сборочный чертеж	
КЖИ-06.00	Пространственный каркас (КП7; КП8; КП9)	10
КЖИ-07.00	Плоский каркас (КР1...КР3). Спецификация	11
КЖИ-07.00.СБ	Плоский каркас (КР1...КР3). Сборочный чертеж	11
КЖИ-08.00	Плоский каркас (КР4...КР7-II; КР7-III)	12
КЖИ-09.00	Плоский каркас (КР7-IV; КР8-IV; КР10-IV).	13
	Спецификация	

Обозначение	Наименование	Страница
КЖИ-09.00.СБ	Плоский каркас (КР7-IV; КР8-IV; КР10-IV)	13
	Сборочный чертеж	
КЖИ-10.00	Плоский каркас (КР8-II; КР8-III; КР9-II; КР9-III	14
	КР-10-II; КР10-III)	
КЖИ-11.00	Плоский каркас (КР11-IV; КР13; КР14;	15
	КР16...КР19). Спецификация	
КЖИ-11.00.СБ	Плоский каркас (КР11-IV; КР13; КР14;	16
	КР16...КР19). Сборочный чертеж	
КЖИ-12.00	Плоский каркас КР9-IV	16
КЖИ-13.00	Плоский каркас (КР11-II; КР11-III)	17
	Спецификация	
КЖИ-13.00.СБ	Плоский каркас (КР11-II; КР11-III)	17
	Сборочный чертеж	
КЖИ-14.00	Плоский каркас (КР12; КР15)	18
	Спецификация	
КЖИ-14.00.СБ	Плоский каркас (КР12; КР15)	18
	Сборочный чертеж	
КЖИ-15.00	Плоский каркас (КР20; КР21; КР22)	19
КЖИ-16.00	Плоский каркас (КР23; КР24; КР25)	20
	Спецификация	
КЖИ-16.00.СБ	Плоский каркас (КР23; КР24; КР25)	20
	Сборочный чертеж	
КЖИ-17.00	Плоский каркас (КР26; КР27)	21
	Спецификация	
КЖИ-17.00.СБ	Плоский каркас (КР26; КР27)	21
	Сборочный чертеж	

А-II, III, IV-60-443.89

Инв. № подл. | подпись и дата | Взам. инв. №

Обозначение	Наименование	Страница
КЖИ-18.00	Сетка (С1, С2). Спецификация	22
КЖИ-18.00.СБ	Сетка (С1, С2). Сборочный чертеж	22
КЖИ-19.00	Сетка (С3; С4; С-5; СБ-III; СБ-IV)	23
КЖИ-20.00	Закладная деталь ЗД-1	24
КЖИ-21.00	Пластина	24
КЖИ-22.00	ЗД-2; ЗД-3. Спецификация	25
КЖИ-22.00 СБ	ЗД-2; ЗД-3. Сборочный чертеж	25
КЖИ-23.00	Закладные изделия (КПК-15-1.... КПК-15-7;	26
	КПК-17-1). Спецификация	
КЖИ-23.00.СБ	Закладные изделия (КПК-15-1... КПК-15-7;	27
	КПК-17-1). Сборочный чертеж	
КЖИ-24.00	Ограничитель О-1; Пластина П2... П-5	28
КЖИ-25.00	Патрубок Т-1... Т-8	28
КЖИ-26.00	Закладные изделия (КПК-3-1... КПК-3-5;	29
	КПК-5-1)	
КЖИ-27.00	Закладная рамка (ЗР1; Р1)	30

1. Технические требования

Изготовление железобетонных изделий должно соответствовать техническим требованиям ГОСТ 13015.0-83 „Конструкции и изделия бетонные и железобетонные сборные. Общие технические требования"

2. Технические требования по изготовлению арматурных и закладных деталей.

Изготовление арматурных изделий должно производиться в соответствии с:

а) ГОСТ 10922-75 „Арматурные изделия и закладные детали сварных железобетонных конструкций. Технические требования и методы испытаний."

б) ГОСТ 14098-85 „Соединения сварные арматуры железобетонных изделий и конструкций. Контактная и ванная сварка. Основные типы и конструктивные элементы."

в) СН 393-78 „Инструкция по сварке соединений арматуры и закладных деталей железобетонных конструкций"

Сетки и каркасы изготавливаются с применением контактной точечной электросварки в нахлестках продольных стержней предусмотрена электродуговая сварка с применением электродов типа Э-42 ГОСТ 9467-75. Для арматурных изделий предусмотрена стержневая гладкая класса AI марки Вст3пс3 и периодического профиля класса AIII марки 35ГС по ГОСТ 5781-82. Каркасы и сетки транспортируются с применением траверс и подкладок. Остаточные деформации не допускаются.

Пространственные каркасы складируются по высоте на подкладках не более 4 рядов.

Закладные детали КПК изготовляются согласно требованиям серии 03.005-5 „Конструкции ввода и пропуска коммуникаций в убежищах гражданской обороны."

Для закладных деталей принята сталь углеродистая обыкновенного качества для проката сортового по ТУ14-1-3029-80 марок Вст3сп, Вст2сп.

Электродуговая сварка производится с применением электродов Э42 по ГОСТ 9467-75.

3. Указания по технике безопасности.

При изготовлении, транспортировке, разгрузке и монтаже должны соблюдаться требования техники-безопасности согласно главы СНиП III-4-79 „Техника безопасности в строительстве."

Инв.№ подл. | Подпись и дата | Взам. инв.№

Привязан:	ГИП	Силаева	
	Н.контр.	Соколова	
	Нач.отд.	Одинаков	
	Гл.спец.	Кореневский	
	Рук.гр.	Нечипоренко	
	Вед.инж.	Егорова	
Инв.№	Инженер	Казакова	

А-II, III, IV-60-443.89 КЖИ-ТУ

Технические условия

Стадия	Лист	Листов
Р	1	

Гипропромтранснестрой

Копир.

23956-03 5 Формат А3

Альбом 3

Ведомость расхода стали на дополнительные элементы, кг

Марка элемента	Изделия арматурные: Арматура класса А-I ГОСТ 5781-82 Ф6	Ф8	Ф10	Ф12	Итого	А-III ГОСТ 5781-82 Ф8	Итого	Всего	Изделия закладные: Прокат марки ВСт3сп ГОСТ 19903-74* Б=6	Итого	ВСт2сп ГОСТ 8732-78* Труба 325×8	Итого	Всего	Общий расход
П5д-5-1		0,8			0,8			0,8	4,76	4,76	6,25	6,25	11,01	11,81
ФЛ 12.12-И	6,24		0,86		7,10	3,6	3,6	10,70						10,70
ФЛ 10.12-И	5,52		0,86		6,38	2,96	2,96	9,34						9,34
ФЛ 8.12-И	4,80		0,86		5,66	2,32	2,32	7,98						7,98
ФЛ 12.24-И	12,69			1,26	13,95	7,20	7,20	21,15						21,15
ФЛ 10.24-И	11,22			1,26	12,48	5,92	5,92	18,40						18,40
ФЛ 8.24-И	9,75		0,86		10,61	4,64	4,64	15,25						15,25

Привязан:

ГИП	Силаева	
Н.контр.	Соколова	
Нач.отд.	Одинаков	
Гл.спец.	Кореневский	
Рук.гр.	Нечипоренко	
Вед.инж.	Егорова	
Инжен.	Лаптева	

Инв.№

Копир. Рог

А-II, III, IV-60-443.89 ВРС-1

Ведомость расхода стали на дополнительные элементы

Стадия	Лист	Листов
Р		1

Гипропромтрансстрой

Формат А4

Альбом 3

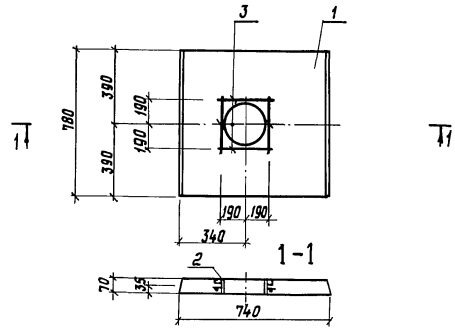

Формат	Зона	Поза	Обозначение	Наименование	Кол.	Примечание
				Документация		
			3.006.1-2.87 в.2	Технические требования		
				Сборочные единицы		
		1	3.006.1-2.87 в.2	Плита П5д-5	1	
				Детали		
А4		2	КЖИ-20.00	Закладная деталь	1	
Б4		3	КЖИ-01.01	Ф8А-I ГОСТ5781-82, ℓ=410	4	0,2 кг

Привязан:

Инв.№

ГИП	Силаева	
Н.контр.	Соколова	
Нач.отд.	Одинаков	
Гл.спец.	Кореневский	
Рук.гр.	Нечипоренко	
Ст.инж.	Гнедовец	

А-II, III, IV-60-443.89 КЖИ-01.00

Плита П5д-5-1

Стадия	Масса	Масштаб
РП	100	1:20

Лист | Листов 1

Гипропромтрансстрой

Инв.№ подл. | Подпись и дата | Взам. инв.№

Копир. Рог

23956-03 6

Формат А4

Обозначение	Наименование	Количество на изделие 02.00- —	01	02	03	04	05	Примечание
	Документация							
КЖИ-ТУ	Технические условия							
ВРС 1	Ведомость расхода стали							
КЖИ-02.00 СБ	Сборочный чертеж							
	Сборочные единицы							
1 КЖИ-03.00	Пространственный каркас КП1-III	1						
-01	" КП1-III		1					
-02	" КП1-IV			1				
-03	" КП2-III				1			
-04	" КП2-III					1		
-05	" КП2-IV						1	
2 ГОСТ 23280-85	Петля М12-150	2	2	2				
"	М16-200				2	2	2	
3	Материалы							
	Бетон класса В15	0,65	0,54	0,42	1,34	1,11	0,87	м³

ГИП	Силаева		А-II, III, IV-60-443.89	КЖИ-02.00
Н.контр.	Соколова		Плиты фундаментные (ФЛ12.12-Н; ФЛ10.12-Н; ФЛ8.12-Н; ФЛ12.24-Н; ФЛ10.24-Н; ФЛ8.24-Н Спецификация	Стадия: РП; Лист: 1; Листов: —
Нач.отд.	Одиноков			Гипропромтранспстрой
Гл.спец.	Кореневский			
Нач.гр.	Нечипоренко			
Ведущ.	Егорова			
Инженер	Хохлов			

Привязан

Инв.№

Копировал: Сбар. Формат А4

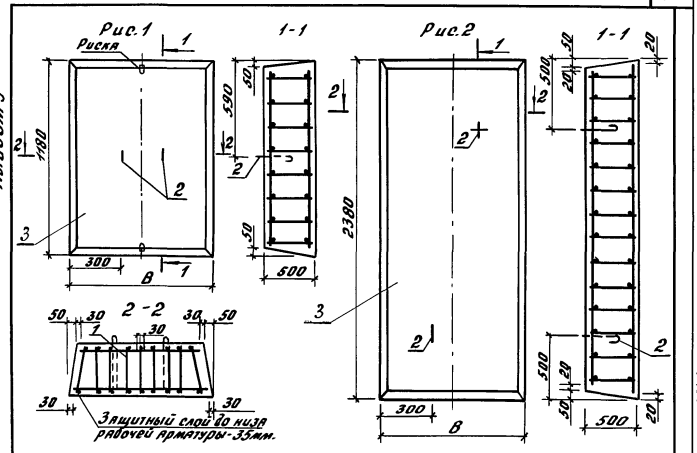

Обозначение	Марка	Рис.	В, мм	Масса, кг
КЖИ-02.00	ФЛ12.12-Н	1	1200	1624
-01	ФЛ10.12-Н	1	1000	1342
-02	ФЛ8.12-Н	1	800	1059
-03	ФЛ12.24-Н	2	1200	3349
-04	ФЛ10.24-Н	2	1000	2767
-05	ФЛ8.24-Н	2	800	2184

Привязан

Инв.№

ГИП	Силаева	
Н.контр.	Соколова	
Нач.отд.	Одиноков	
Гл.спец.	Кореневский	
Нач.гр.	Нечипоренко	
Ведущ.	Егорова	
Инженер	Хохлов	

А-II, III, IV-60-443.89 КЖИ-02.00СБ

Плиты фундаментные (ФЛ12.12-Н; ФЛ10.12-Н; ФЛ8.12-Н; ФЛ12.24-Н; ФЛ10.24-Н; ФЛ8.24-Н Сборочный чертеж

Стадия	Масса	Масштаб
РП	см. табл.	Б.М.
Лист	Листов 1	

Гипропромтранспстрой

Копировал: Сбар. Формат А4

Обозначение	Наименование	Количество на исполнение 03.00-					Примечание
		—	01	02	03	04	05	
	Документация							
КЖИ-ТУ	Технические условия							
КЖИ-03.00 СБ	Сборочный чертеж							
	Сборочные единицы							
1 КЖИ-07.00	Плоский каркас КР1	—	—	8	—	—	16	
-01	" КР2	—	8	—	—	16	—	
-02	" КР3	8	—	—	16	—	—	
	Детали							
2 КЖИ-03.01	⌀6 AI ГОСТ 5781-82; ℓ=2340	—	—	—	7	6	5	0.52кг
.02	⌀6 A-I " ℓ=1140	7	6	5	—	—	—	0.25кг
3 .03	⌀6 A-I " ℓ=1040	7	6	5	—	—	—	0.23кг
.04	⌀6 A-I " ℓ=2240	—	—	—	7	6	5	0.50кг

Привязан

Инв. № подл. | Подпись и дата | Взам. инв. №

ГИП	Силаева		
Н.контр.	Соколова		
Гл.спец.	Кореневский		
Нач.гр.	Нечипоренко		
Ведущ.инж.	Егорова		
Инженер	Хохлов		

А-I, II, IV-60-443.89 КЖИ-03.00

Пространственный каркас (КП1, КП2)

Спецификация

Стадия	Масса	Масштаб
Р		
Лист	Листов	1

Гипропромтрансстрой

Копировал: Бабр. Формат А4

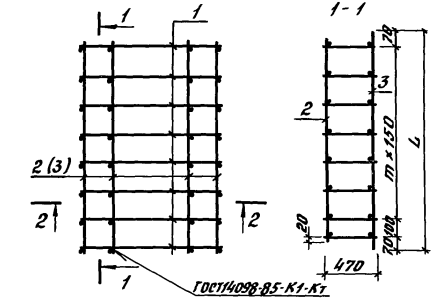

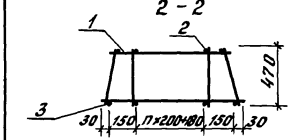

Обозначение	Марка	L, мм	n	m	Масса, кг
КЖИ-03.00	КП1-II	1140	3	6	14.40
-01	КП1-III	1140	2	6	12.16
-02	КП1-IV	1140	1	6	9.84
-03	КП2-II	2340	3	14	29.22
-04	КП2-III	2340	2	14	24.68
-05	КП2-IV	2340	1	14	19.98

Привязан

Инв. №

Инв. № подл. | Подпись и дата | Взам. инв. №

ГИП	Силаева	
Н.контр.	Соколова	
Нач.отд.	Одиноков	
Гл.спец.	Кореневский	
Нач.гр.	Нечипоренко	
Ведущ.инж.	Егорова	
Инженер	Хохлов	

А-I, II, IV-60-443.89 КЖИ-03.00 СБ

Пространственный каркас (КП1, КП2)

Сборочный чертеж

Стадия	Масса	Масштаб
Р	см. табл.	Б.М.
Лист	Листов	1

Гипропромтрансстрой

Копировал: Бабр. 23956-03 8 Формат А4

Альбом 3

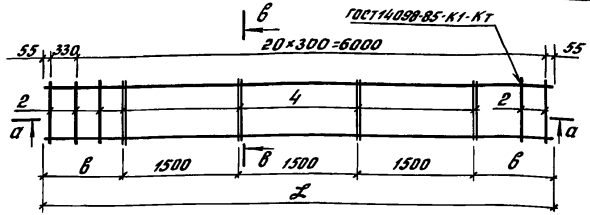

а-а

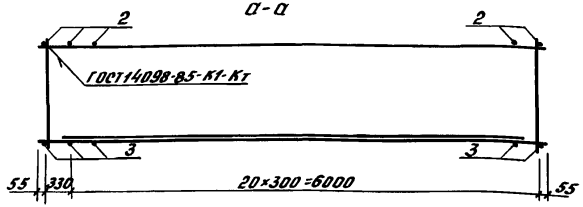

в-в

Рис.1

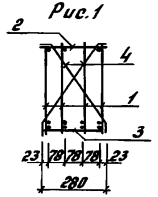

Рис.2

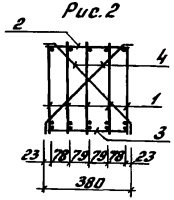

Рис.3

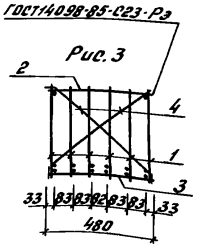

Обозначение	Марка	Размеры, мм в	Размеры, мм L	Рис.	Масса, кг
КЖИ-04.00	КП3-II	970	6440	3	718.24
-01	КП3-III	970	6440	1	438.30
-02	КП3-IV	900	6300	1	272.86
-03	КП4-III	970	6440	2	547.87
-04	КП4-IV	900	6300	2	340.74

Формат	Зона	Поз.	Обозначение	Наименование	Кол. на испол. 04.00- —	01	02	03	04	Примечание
				Документация						
А3			КЖИ-ТУ	Технические условия	X	X	X	X	X	
				Сборочные единицы						
А3		1	КЖИ-08.00	Плоский каркас КР-4	6	—	—	—	—	
А3			-01	" КР-5	—	4	—	5	—	
А3			-02	" КР-6	—	—	4	—	5	
				Детали						
Б.Ч.		2	КЖИ-04.01	Ø10А-I ГОСТ 5781-82, ℓ=480	22	—	—	—	—	0,30 кг
Б.Ч.			.02	Ø8 А-I ГОСТ 5781-82, ℓ=380	—	—	—	22	22	0,15 кг
Б.Ч.			.03	" ℓ=280	—	22	22	—	—	0.11 кг
Б.Ч.		3	.04	Ø16А-I ГОСТ 5781-82, ℓ=480	22	—	—	—	—	0,76 кг
Б.Ч.			.05	" ℓ=380	—	—	—	22	—	0,60 кг
Б.Ч.			.06	" ℓ=280	—	22	—	—	—	0,44 кг
Б.Ч.			.07	Ø14А-I ГОСТ 5781-82, ℓ=380	—	—	—	—	22	0,46 кг
Б.Ч.			.08	ℓ=280	—	—	22	—	—	0,34 кг
Б.Ч.		4	.09	Ø16А-I ГОСТ 5781-82, ℓ=800	8	—	—	—	—	1,26 кг
Б.Ч.			.10	Ø14А-I ГОСТ 5781-82 ℓ=740	—	—	—	8	8	0,89 кг
Б.Ч.			.11	" ℓ=700	—	8	8	—	—	0,85 кг

Инв.№подл. | Подпись и дата | Взам.инв.№

Привязан

Инв.№

ГИП	Силаева	
Н.контр.	Соколова	
Нач.отд.	Одиноков	
Гл.спец.	Кореневский	
Нач.гр.	Нечипоренко	
Вед.инж.	Егорова	
Инженер	Лаптева	

А-II, III, IV-60-443.89 КЖИ-04.00

Пространственный каркас (КП3 ... КП4)

Стадия	Масса	Масштаб
Р	см. табл.	Б.М.
Лист	Листов 1	

Гипропромтрансстрой

23956-03 9

Копировал: Баф. Формат А3

Альбом 3

Обозначение	Наименование	Количество на исполнение 05.00 —						Примечание
		—	01	02	03	04	05	
	Документация							
КЖИ-ТУ	Технические условия							
КЖИ-05.00 СБ	Сборочный чертеж							
	Сборочные единицы							
КЖИ-14.00	Каркас плоский КР12-II	19	—	—	—	—	—	
-01	КР12-III	—	19	—	—	—	—	
	КР12-IV	—	—	19	—	—	—	
-02	КР15-II	—	—	—	19	—	—	
-03	КР15-III	—	—	—	—	19	—	
-04	КР15-IV	—	—	—	—	—	19	
	Детали							
КЖИ-05.01	Ф8А-I ГОСТ5781-82; ℓ=2870	15	15	15	18	18	18	1.13 кг
02	Ф14А-I ГОСТ5781-82; ℓ=480	4	—	—	4	—	—	0.58 кг
03	ℓ=400	—	4	4		4	4	0.48 кг

Инв. № подл. | Подпись и дата | Взам. инв. №

ГИП	Силаева	
Н.контр.	Соколова	
Нач.отд.	Одиноков	
Гл.спец.	Кореневский	
Нач.гр.	Нечипоренко	
Вед.инж.	Егорова	
Инженер	Хохлов	

Привязан

Инв. №

А-II, III, IV-60-443.89 КЖИ-05.00

Пространственный каркас (КП5, КП6)

Спецификация

Стадия	Лист	Листов
Р		1

Гипропромтрансстрой

Копировал: Бар. Формат А4

Альбом 3

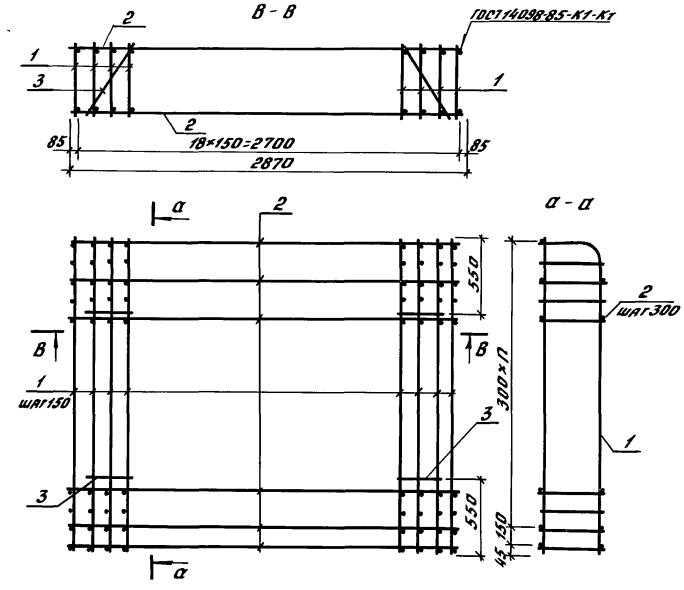

Обозначение	Марка	П	Масса, кг
КЖИ-05.00	КП5-II	6	130.99
01	КП5-III	6	131.54
02	КП5-IV	6	85.18
03	КП6-II	8	165.16
04	КП6-III	8	167.99
05	КП6-IV	8	108.33

Привязан

Инв. №

ГИП	Силаева	
Н.контр.	Соколова	
Нач.отд.	Одиноков	
Гл.спец.	Кореневский	
Нач.гр.	Нечипоренко	
Вед.инж.	Егорова	
Инженер	Хохлов	

Инв. № подл. | Подпись и дата | Взам. инв. №

А-II, III, IV-60-443.89 КЖИ-05.00 СБ

Пространственный каркас (КП5; КП6) Сборочный чертеж

Стадия	Масса	Масштаб
Р	см. табл.	Б.М.

Лист | Листов 1

Гипропромтрансстрой

23956-03 10

Копировал: Бар. Формат А4

Альбом 3

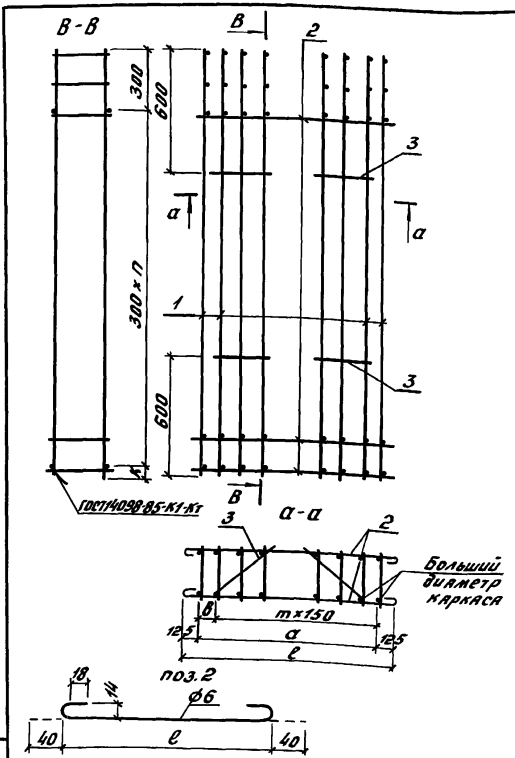

Формат	Зона	Поз.	Обозначение	Наименование	Количество на исполнение 06.00- —	01	02	03	04	05	06	07	08	Примечание
				Документация										
А3			КЖИ-ТУ	Технические условия										
				Сборочные единицы										
А4		1	КЖИ-11.00-01	Плоский каркас КР13	9	9								
А4			-02	КР14			8							
А4			-03	КР16				10	10					
А4			-04	КР17						9				
А4			-05	КР18							11	10		
А4			-06	КР19									10	
				Детали										
Б.Ч.		2	КЖИ-06.01	ф6 А-I ГОСТ 5781-82; l=1480	8									0,33кг
Б.Ч.			02	" " l=1430		8								0,32кг
Б.Ч.			03	" " l=1380			8							0,31кг
Б.Ч.			04	" " l=1630				9						0,36кг
Б.Ч.			05	" " l=1580					9					0,35кг
Б.Ч.			06	" " l=1530						9				0,34кг
Б.Ч.			07	" " l=1780							7			0,40кг
Б.Ч.			08	" " l=1680								7		0,37кг
Б.Ч.			09	" " l=1630									7	0,36кг
Б.Ч.		3	10	ф14 А-I ГОСТ 5781-82; l=450	4	4		4	4		4	4		0,54кг
Б.Ч.			11	ф10 А-I ГОСТ 5781-82, l=450			4			4			4	0,28кг
Б.Ч.														

Обозначение	Марка	Размеры, мм a	в	l	m	к	n	Масса, кг
КЖИ-06.00	КП7-II	1150	100	1400	7	50	7	32.34
-01	КП7-III	1100	50	1350	7	50	7	32.26
-02	КП7-IV	1050	150	1300	6	50	7	16.62
-03	КП8-II	1300	100	1550	8	100	8	40.30
-04	КП8-III	1250	50	1500	8	100	8	40.21
-05	КП8-IV	1200	150	1450	7	100	8	30.01
-06	КП9-II	1450	100	1700	9	50	6	34.77
-07	КП9-III	1350	—	1600	9	50	6	31.85
-08	КП9-IV	1300	100	1550	8	50	6	25.94

Инв.№ подл. | Подпись и дата | Взам.инв.№

Привязан

Инв.№

ГИП	Силаева	
Н.контр.	Соколова	
Нач.отд.	Одиноков	
Гл.спец.	Кореневский	
Нач.гр.	Нечипоренко	
Вед.инж.	Егорова	
Инженер	Казакова	

А-II, III, IV-60-443.89 КЖИ-06.00

Пространственный каркас (КП7, КП8, КП9)

Стадия	Масса	Масштаб
Р	см. табл.	Б.М.
Лист	Листов 1	

Гипропромтрансстрой

Копировал: Бор.

Формат А3

Обозначение	Наименование	Кол. на исполнение 07.00- 01	02	Примечание
	Документация			
КЖИ-ТУ	Технические условия			
КЖИ-07.00 СБ	Сборочный чертеж			
	Детали			
1 КЖИ-07.01	⌀8 А-III ГОСТ 5781-82; ℓ=740	1		0,29 кг
02	⌀8 А-III " ℓ=940	1		0,37 кг
03	⌀8 А-III " ℓ=1140		1	0,45 кг
2 04	⌀6 А-I " ℓ=640	1		0,14 кг
05	⌀6 А-I " ℓ=840	1		0,19 кг
06	⌀6 А-I " ℓ=1040		1	0,23 кг
3 07	⌀6 А-I " ℓ=470	5	6 7	0,10 кг

Привязан

Инв. №

ГИП	Силаева		А-II, III, IV-60-443.89 КЖИ-07.00
Н.контр.	Соколова		
Нач.отд.	Одинокова		Плоский каркас (КР1...КР3) Спецификация
Гл.спец.	Кореневский		Стадия Лист Листов: Р 1 1
Нач.гр.	Нечипоренко		Гипропромтрансстрой
Вед.инж.	Егорова		
Инженер	Казакова		

Копировал: Бобр. Формат А4

Инв. № подл. | Подпись и дата | Взам. инв. №

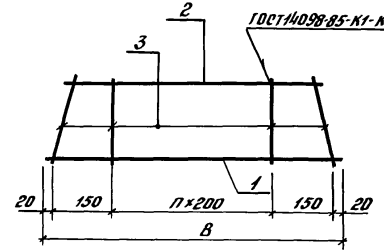

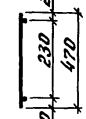

Обозначение	Марка	Размеры, мм B	n	Масса, кг
КЖИ-07.00	КР1	740	2	0,93
-01	КР2	940	3	1,16
-02	КР3	1140	4	1,38

Привязан

Инв. №

Инв. № подл. | Подпись и дата | Взам. инв. №

ГИП	Силаева	
Н.контр.	Соколова	
Нач.отд.	Одиноков	
Гл.спец.	Кореневский	
Нач.гр.	Нечипоренко	
Вед.инж.	Егорова	
Инженер	Казакова	

А-II, III, IV-60-443.89 КЖИ-07.00 СБ

Плоский каркас (КР1...КР3) Сборочный чертеж

Стадия	Масса	Масштаб
Р	см. табл.	Б.М.
Лист	Листов 1	

Гипропромтрансстрой

Копировал: Бобр. Формат А4

Альбом 3

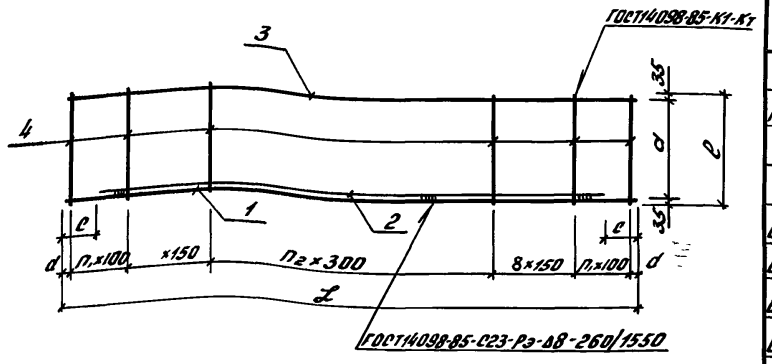

Обозначение	Марка	Размеры, мм							Масса, кг
		c	a	c	d	L	n_1	n_2	
КЖИ-08.00	КР4	620	550	400	70	6440	6	9	114.89
-01	КР5	620	550	550	70	6440	6	9	105.40
-02	КР6	570	500	700	50	6300	7	8	64.39
-03	КР7-II	420	350	500	70	6440	6	9	125.49
-04	КР7-III	420	350	880	70	6440	6	9	63.37

Формат	Зона	Поз.	Обозначение	Наименование	Кол. на испол. 08.00- —	01	02	03	04	Примечание
				Документация						
А3			КЖИ-ТУ	Технические условия	X	X	X	X	X	
				Детали						
Б.Ч.		1	КЖИ-08.01	Ø32А-III ГОСТ5781-82; ℓ=6440	1	1		1		40.64кг
Б.Ч.			02	Ø25А-III " ℓ=6300			1			24.26кг
Б.Ч.			03	Ø28А-III " ℓ=6440					1	31.10кг
Б.Ч.		2	04	Ø32А-III " ℓ=5640	1					35.59кг
Б.Ч.			05	Ø32А-III " ℓ=5340		1				33.70кг
Б.Ч.			06	Ø25А-III " ℓ=4900			1			18.87кг
Б.Ч.			07	Ø32А-III " ℓ=5440				1		34.33кг
Б.Ч.			08	Ø25А-III " ℓ=4680					1	18.02кг
Б.Ч.		3	09	Ø16А-III " ℓ=6440	1	1				10.16кг
Б.Ч.			10	Ø14А-III " ℓ=6440					1	7.79кг
Б.Ч.			11	Ø14А-III " ℓ=6300			1			7,61кг
Б.Ч.			12	Ø32А-III " ℓ=6440				1		40.64кг
Б.Ч.		4	13	Ø14А-III " ℓ=620	38					0.75кг
Б.Ч.			14	Ø12А-III " ℓ=620		38				0.55кг
Б.Ч.			15	Ø10А-III " ℓ=570			39			0.35кг
Б.Ч.			16	Ø10А-I " ℓ=420				38		0.26кг
Б.Ч.			17	Ø8А-I " ℓ=420					38	0.17кг

Инв.№подл. | Подпись и дата | Взам.инв.№

ГИП	Силаева		
Н.контр.	Соколова		
Нач.отд.	Одиноков		
Гл.спец.	Кореневский		
Нач.гр.	Нечипоренко		
Ведущ.	Егорова		
Инженер	Казакова		

Привязан

Инв.№

А-II,III,IV-60-443.89 КЖИ-08.00

Плоский каркас (КР4...КР7-II, КР7-III)

Стадия	Масса	Масштаб
Р	см. табл.	1:50
Лист	Листов 1	

Гипропромтрансстрой

Копировал: Бар. 23956-03 13 Формат А3

Альбом 3

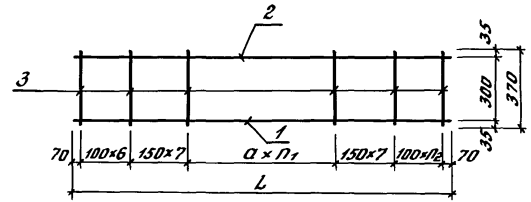

Обозначение	Марка	Размеры, мм				Масса, кг
		n_1	n_2	a	L	
КЖИ-09.00	КР7-IV	10	6	300	6440	56,35
-01	КР8-IV	1	6	200	3640	32,91
-02	КР10-IV	4	7	300	4740	42,64

Привязан

Инв. №

ГИП	Силаева	
Н.контр.	Соколова	
Нач.отд.	Одиноков	
Гл.спец.	Кореневский	
Нач.гр.	Нечипоренко	
Вед.инж.	Егорова	
Инженер	Лаптева	

А-II, III, IV-60-443.89 КЖИ-09.00 СБ

Плоский каркас (КР7-IV; КР8-IV; КР10-IV) Сборочный чертеж

Стадия	Масса	Масштаб
Р	см. табл.	Б.М.

Лист | Листов 1

Гипропромтрансстрой

Инв. № подл. | Подпись и дата | Взам. инв. №

Копировал: Бар. Формат А4

23956-03 14

Альбом 3

Инв. № подл.	Подпись и дата	Взам. инв. №

Формат	Зона	Поз.	Обозначение	Наименование	Кол. на исполнение 09.00-			Примечание
					—	01	02	
				Документация				
А3			КЖИ-ТУ	Технические условия				
			КЖИ-09.00 СБ	Сборочный чертеж				
				Детали				
Б.Ч.		1	КЖИ-09.01	⌀32А-III ГОСТ 5781-82; ℓ=6440	1	—	—	40,64 кг
Б.Ч.			.02	ℓ=3640	—	1	—	22,97 кг
Б.Ч.			.03	ℓ=4740	—	—	1	29,91 кг
Б.Ч.		2	.04	⌀16А-III ГОСТ 5781-82; ℓ=6440	1	—	—	10,16 кг
Б.Ч.			.05	ℓ=3640	—	1	—	5,74 кг
Б.Ч.			.06	ℓ=4740	—	—	1	7,48 кг
Б.Ч.		3	.07	⌀8А-I ГОСТ 5781-82; ℓ=370	37	28	35	0,15 кг

Привязан

Инв. №

ГИП	Силаева	
Н.контр.	Соколова	
Нач.отд.	Одиноков	
Гл.спец.	Кореневский	
Нач.гр.	Нечипоренко	
Вед.инж.	Егорова	
Инженер	Лаптева	

А-II, III, IV-60-443.89 КЖИ-09.00

Плоский каркас (КР7-IV; КР8-IV; КР10-IV) Спецификация

Стадия	Лист	Листов
Р		1

Гипропромтрансстрой

Формат А4

Инв. № подл. | Подпись и дата | Взам. инв. №

Альбом 3

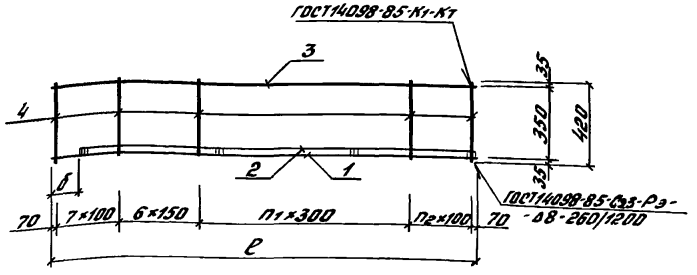

Обозначение	Марка	Размеры, мм δ	ℓ	П1	П2	Масса, кг
КЖИ-10.00	КР8-II	500	3740	4	8	74.40
01	КР8-III	880	3740	4	8	38.01
02	КР9-II	500	2540	—	8	50.64
03	КР9-III	880	2540	—	8	26.45
04	КР10-II	500	4840	8	7	96.01
05	КР10-III	880	4840	8	7	51.02

Формат	Зона	Поз.	Обозначение	Наименование	Кол. на исполнение 10.00- —	01	02	03	04	05	Примечание
				Документация							
А3			КЖИ-ТУ	Технические условия	X	X	X	X	X	X	
А4											
				Детали							
Б.Ч.		1	КЖИ-10.01	ф32А-III ГОСТ 5781-82; ℓ=3740	1						23.60кг
Б.Ч.			.02	ф28А-III " ℓ=3740		1					18.06кг
Б.Ч.			.03	ф32А-III " ℓ=2540			1				16.02кг
Б.Ч.			.04	ф28А-III " ℓ=2540				1			12.27кг
Б.Ч.			.05	ф32А-III " ℓ=4840					1		30.54кг
Б.Ч.			.06	ф28А-III " ℓ=4840						1	23.38кг
Б.Ч.		2	.07	ф32А-III " ℓ=3240	1						20.44кг
Б.Ч.			.08	ф25А-III " ℓ=2860		1					11.01кг
Б.Ч.			.09	ф32А-III " ℓ=2040			1				12.87кг
Б.Ч.			.10	ф25А-III " ℓ=1670				1			6.43кг
Б.Ч.			.11	ф32А-III " ℓ=4340					1		27.39кг
Б.Ч.			.12	ф25А-III " ℓ=3860						1	16.86кг
Б.Ч.		3	.13	ф32А-III " ℓ=3740	1						23.60кг
Б.Ч.			.14	ф14А-III " ℓ=3740		1					4.52кг
Б.Ч.			.15	ф32А-III " ℓ=2540			1				16.03кг
Б.Ч.			.16	ф16А-III " ℓ=2540				1			4.01кг
Б.Ч.			.17	ф32А-III " ℓ=4840					1		30.54кг
Б.Ч.			.18	ф14А-III " ℓ=4840						1	5.85кг
Б.Ч.		4	.19	ф10А-I " ℓ=420	26		22		29		0,26кг
Б.Ч.			.20	ф8А-I " ℓ=420		26		22		29	0.17кг

Инв.№подл. | Подпись и дата | Взам.инв.№

Привязан

Инв.№

ГИП	Силаева	
Н.контр.	Соколова	
Нач.отд.	Одиноков	
Гл.спец.	Кореневский	
Нач.гр.	Нечипоренко	
Вед.инж.	Егорова	
Инженер	Казакова	

А-II, III, IV-60-443.89 КЖИ-10.00

Плоский каркас (КР8-II; КР8-III; КР9-II; КР9-III; КР10-II; КР10-III

Стадия	Масса	Масштаб
Р	см. табл.	Б.М
Лист	Листов 1	

Гипропромтрансстрой

23956-03 15

Копировал: Бар. Формат А3

Альбом 3

Формат	Зона	Поз.	Обозначение	Наименование	Кол. на исполнение 11.00– —	01	02	03	04	05	06	Примечание
				Документация								
А3			КЖИ-ТУ	Технические условия								
			КЖИ-11.00СБ	Сборочный чертеж								
				Детали								
Б.Ч.		1	КЖИ-11.01	⌀28 А-III ГОСТ 5781-82; ℓ=1340	1	—	—	—	—	—	—	6.47 кг
Б.Ч.			.02	⌀10 А-III ГОСТ 5781-82; ℓ=2800	—	—	—	1	—	—	—	1.73 кг
Б.Ч.			.03	" ℓ=2450	—	1	—	—	—	—	—	1.51 кг
Б.Ч.			.04	" ℓ=2150	—	—	—	—	—	1	—	1.33 кг
Б.Ч.			.05	⌀8 А-III ГОСТ 5781-82; ℓ=2800	—	—	—	—	1	—	—	1.11 кг
Б.Ч.			.06	" ℓ=2450	—	—	1	—	—	—	—	0.97 кг
Б.Ч.			.07	" ℓ=2150	—	—	—	—	—	—	1	0.85 кг
Б.Ч.		2	.08	⌀14 А-III ГОСТ 5781-82; ℓ=1340	1	—	—	—	—	—	—	1.62 кг
Б.Ч.			.09	⌀6 А-I ГОСТ 5781-82; ℓ=2800	—	—	—	1	1	—	—	0.62 кг
Б.Ч.			.10	" ℓ=2450	—	1	1	—	—	—	—	0.53 кг
Б.Ч.			.11	" ℓ=2150	—	—	—	—	—	1	1	0.48 кг
Б.Ч.		3	.12	⌀8 А-I ГОСТ 5781-82; ℓ=370	14	—	—	—	—	—	—	0.15 кг
			.13	" ℓ=270	—	17	17	19	19	15	15	0.06 кг

Инв. № подл. | Подпись и дата | Взам. инв. №

Привязан

Инв. №

ГИП	Силаева	
Н.контр.	Соколова	
Нач. отд.	Одиноков	
Гл. спец.	Кореневский	
Нач. гр.	Нечипоренко	
Вед. инж.	Егорова	
Инженер	Лаптева	

А-II, III, IV-60-443.89 КЖИ-11.00

Плоский каркас (КР11-IV; КР13, КР14) КР16... КР19

Спецификация

Стадия	Лист	Листов
Р		1

Гипропромтрансстрой

Копировал: Бар. 23956-03 16 Формат А3

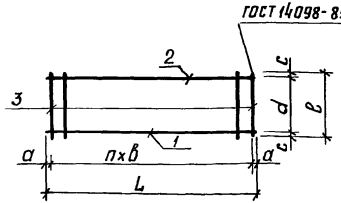

Обозначение	Марка	Размеры, мм							Масса, кг
		a	в	c	d	n	ℓ	L	
КЖИ-11.00	КР11-IV	70	100	35	300	12	370	1340	10,19
-01	КР13	25	150	25	220	16	270	2450	3,06
-02	КР14	25	150	25	220	16	270	2450	2,52
-03	КР16	50	150	25	220	18	270	2800	3,49
-04	КР17	50	150	25	220	18	270	2800	2,87
-05	КР18	25	150	25	220	14	270	2150	2,71
-06	КР19	25	150	25	220	14	270	2150	2,23

Привязан

Инв.№

Взам.инв.№ | Подпись и дата | Инв.№ подл.

ГИП	Силаева	
Н.контр.	Соколова	
Нач.отд.	Одинаков	
Гл.спец.	Кореневский	
Рук.гр.	Нечипоренко	
Вед.инж.	Егорова	
Инженер	Лаптева	

А-II; III; IV-60-443.89 КЖИ-11.00 СБ

Плоский каркас (КР11-IV; КР13; КР14 ... КР16 ... КР19) Сборочный чертеж.

Стадия	Масса	Масштаб
Р	см. табл.	Б.М.
Лист	Листов 1	

Гипропромтрансстрой

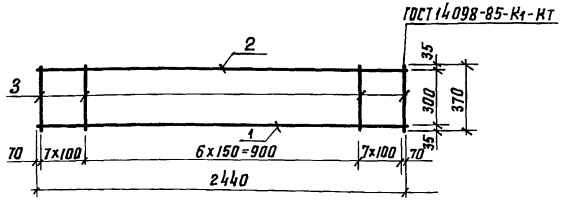

Формат	Зона	Поз.	Обозначение	Наименование	Кол.	Примечание
				Документация		
А3			КЖИ-ТУ	Технические условия		
				Детали		
Б.Ч.		1	КЖИ-12.01	ф28А-III ГОСТ 5781-82; ℓ=2440	1	11,79 кг
Б.Ч.		2	02	ф14А-III " ℓ=2440	1	2,95 кг
Б.Ч.		3	03	ф8А-I " ℓ=370	21	0,15 кг

Привязан

Инв.№

Взам.инв.№ | Подпись и дата | Инв.№ подл.

ГИП	Силаева	
Н.контр.	Соколова	
Нач.отд.	Одинаков	
Гл.спец.	Кореневский	
Рук.гр.	Нечипоренко	
Вед.инж.	Егорова	
Инженер	Казакова	

Копир. Лобр-

А-II; III; IV-60-443.89 КЖИ-12.00

Плоский каркас КР9-IV

Стадия	Масса	Масштаб
Р	17,89	1:20
Лист	Листов 1	

Гипропромтрансстрой

Инв. № подл.	Подпись и дата	Взам. инв. №

Альбом 3

Формат	Зона	Поз.	Обозначение	Наименование	Кол. на исполнение 13.00- —	01	Примечание
				Документация			
А3			КНИ-ТУ	Технические условия			
А4			КНИ-13.00 СБ	Сборочный чертеж			
				Детали			
Б.Ч.		1	КНИ-13.01	ф32 А-III ГОСТ 5781-82; ℓ=1340	1		8,46 кг
Б.Ч.			02	ф28 А-III // ℓ=1340		1	6,47 кг
Б.Ч.		2	03	ф32 А-III // ℓ=940	1		5,93 кг
Б.Ч.			04	ф25 А-III // ℓ=840		1	3,23 кг
Б.Ч.		3	05	ф16 А-III // ℓ=1340	1		2,11 кг
Б.Ч.			06	ф14 А-III // ℓ=1340		1	1,62 кг
Б.Ч.		4	07	ф8 А-I // ℓ=420	13	13	0,17 кг

Привязан

Инв. №

ГИП	Силаева		А-II, III, IV-60-443.89 КНИ-13.00
Н. контр.	Соколова		
Нач. отд.	Одинаков		Плоский каркас (КР11-II; КР11-III) Спецификация
Гл. спец.	Кореневский		Стадия: Р; Лист; Листов: 1
Рук. гр.	Нечипоренко		Гипропромтрансстрой
Вед. инж.	Егорова		
Инженер	Казакова		

Альбом 3

Инв. № подл.	Подпись и дата	Взам. инв. №

ГИП	Силаева		А-II, III, IV-60-443.89 КНИ-13.00 СБ
Н. контр.	Соколова		
Нач. отд.	Одинаков		Плоский каркас (КР11-II; КР11-III) Сборочный чертеж
Гл. спец.	Кореневский		Стадия: Р; Лист; Листов: 1
Рук. гр.	Нечипоренко		Гипропромтрансстрой
Вед. инж.	Егорова		
Инженер	Казакова		

Привязан

Инв. №

Обозначение	Марка	Размеры, мм δ	Масса, кг
КНИ-13.00 -01	КР11-II	400	18,71
	КР11-III	500	13,53

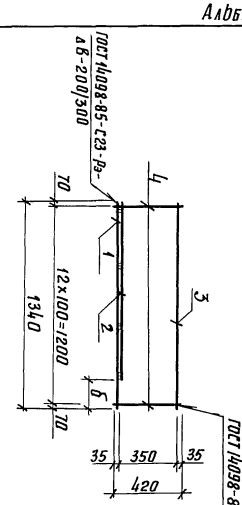

Копировал

23956-03 18

Формат А4

Альбом 3

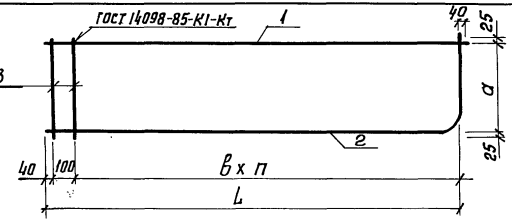

Поз. 2

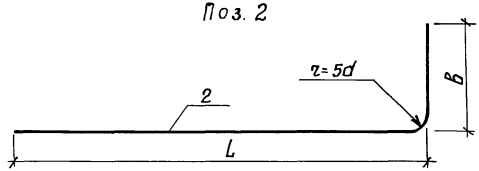

		Размеры, мм					Масса кг
		в	а	L	n	ℓ	
КЖИ-14.00	КР12-II	150	220	1940	12	250	5.88
-01	КР12-III	100	170	1940	18	200	5,93
-02	КР12-IV	100	170	1940	18	200	3,49
-03	КР15-II	150	220	2540	16	250	7.50
-04	КР15-III	100	170	2540	24	200	7,67
-04	КР15-IV	100	170	2540	24	200	4.53

Привязан

Инв.№

ГИП	Силаева		
Н.контр.	Соколова		
Нач.отд.	Одинаков		
Гл.спец.	Кореневский		
Рук.гр.	Нечипоренко		
Вед.инж.	Егорова		
Инженер	Хохлов		

А-II, III, IV-60-443.89 КЖИ-14.00 СБ

Плоский каркас (КР12, КР15) Сборочный чертеж

Стадия	Масса	Масштаб
Р	см. табл.	Б.М

Лист | Листов 1

Гипропромтрансстрой

Инв.№ подл. | Подпись и дата | Взам.инв.№

Копир. Лавр.

23956-03 19 формат А2

Альбом 3

Формат	Зона	Поз.	Обозначение	Наименование	Количество на исполнение 14.00 –										Примечание
					–	01	02	03	04	05					
				Документация											
А3			КЖИ-ТУ	Технические условия											
А4			КЖИ-14.00 СБ	Сборочный чертеж											
				Детали											
Б.Ч.		1	КЖИ-14.01	ф14А-III ГОСТ 5781-82; ℓ=1980	1	1									2,40 кг
Б.Ч.			02	ф10А III " ℓ=1980			1								1,22 кг
Б.Ч.			03	ф14А III " ℓ=2580				1	1						3,12 кг
Б.Ч.			04	ф10А III " ℓ=2580						1					1,59 кг
Б.Ч.		2	05	ф14А III " ℓ=2190	1										2,64 кг
Б.Ч.			06	ф14А III " ℓ=2140		1									2,58 кг
Б.Ч.			07	ф10А III " ℓ=2140			1								1,32 кг
Б.Ч.			08	ф14А-III " ℓ=2790				1							3,36 кг
Б.Ч.			09	ф14А III " ℓ=2740					1						3,30 кг
Б.Ч.			10	ф10А III " ℓ=2740						1					1,69 кг
Б.Ч.		3	11	ф6А-I " ℓ=270	14			17							0,06 кг
Б.Ч.			12	ф6А I " ℓ=220		19	19		25	25					0,05 кг

Привязан

Инв.№

ГИП	Силаева		
Н.контр.	Соколова		
Нач.отд.	Одинаков		
Гл.спец.	Кореневский		
Рук.гр.	Нечипоренко		
Вед.инж.	Егорова		
Инженер	Хохлов		

А-II, III, IV-60-443.89 КЖИ-14.00

Плоский каркас (КР12; КР15) Спецификация

Стадия	Лист	Листов
Р		1

Гипропромтрансстрой

Инв.№ подл. | Подпись и дата | Взам.инв.№

Альбом 3

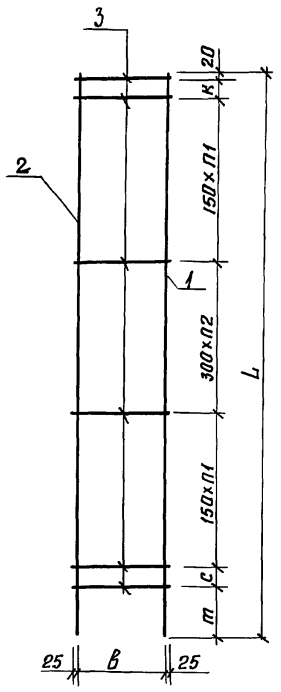

Обозначение	Марка	Размеры, мм L	т	с	п1	п2	к	в	Масса кг
КЖИ-15.00	КР20-II	3140	300	120	6	3	—	520	22,87
-01	КР20-III	3140	300	120	6	3	—	520	16,07
-02	КР20-IV	3090	300	70	6	3	—	520	10,29
-03	КР21-II	3840	120	100	7	5	100	520	28,37
-04	КР21-III	3840	120	100	7	5	100	520	20,02
-05	КР21-IV	3790	70	100	7	5	100	520	12,83
-06	КР22-II	3140	300	120	6	3	—	520	8,94
-07	КР22-III	3140	300	120	6	3	—	420	5,73
-08	КР22-IV	3090	300	70	6	3	—	320	4,49

Формат	Зона	Поз.	Обозначение	Наименование	Кол. на исполнение 15.00 —									Примечание
					—	01	02	03	04	05	06	07	08	
				Документация										
А3			КЖИ-ТУ	Технические условия										
А4			КЖИ-15.00.СБ	Сборочный чертеж										
				Детали										
Б.Ч.		1	КЖИ-15.01	ф28А III ГОСТ 5781-82 ℓ=3140	1									15,17 кг
Б.Ч.			02	ф22А III " ℓ=3140		1								9,37 кг
Б.Ч.			03	ф18А III " ℓ=3090			1							6,17 кг
Б.Ч.			04	ф28А III " ℓ=3840				1						18,55 кг
Б.Ч.			05	ф22А III " ℓ=3840					1					11,46 кг
Б.Ч.			06	ф18А III " ℓ=3790						1				7,57 кг
Б.Ч.			07	ф14А III " ℓ=3140							1			3,79 кг
Б.Ч.			08	ф12А III " ℓ=3140								1		2,79 кг
Б.Ч.			09	ф10А III " ℓ=3090									1	1,91 кг
Б.Ч.		2	10	ф14А III " ℓ=3140	1									3,79 кг
Б.Ч.			11	ф12А III " ℓ=3140		1								2,79 кг
Б.Ч.			12	ф10А III " ℓ=3090			1							1,91 кг
Б.Ч.			13	ф14А III " ℓ=3940				1						4,76 кг
Б.Ч.			14	ф12А III " ℓ=3940					1					3,50 кг
Б.Ч.			15	ф10А III " ℓ=3890						1				2,40 кг
Б.Ч.			16	ф8А III " ℓ=3140							1	1		1,24 кг
Б.Ч.			17	ф8А III " ℓ=3090									1	1,22 кг
Б.Ч.		3	18	ф8А I " ℓ=570	17	17		22	22		17			0,23 кг
Б.Ч.			19	ф6А I " ℓ=570			17			22				0,13 кг
Б.Ч.			20	ф6А I " ℓ=470								17		0,10 кг
Б.Ч.			21	ф6А I " ℓ=370									17	0,08 кг

Взам. инв. №

Подпись и дата

Инв. № подл.

Привязан

Инв. №

Гип	Силаева	
Н. контр.	Соколова	
Нач. отд.	Одиноков	
Гл. спец.	Кореневский	
Рук. гр.	Нечипоренко	
Вед. инж.	Егорова	
Инженер	Казакова	

копир. Лавр

А-II; III; IV-60-443.89 КЖИ-15.00

Плоский каркас (КР20; КР21; КР22)

Стадия	Масса	Масштаб
Р	см. табл.	Б.м.

Лист | Листов 1

Гипропромтрансстрой

23956-03 20 формат А2

Инв.№ подл.	Подпись и дата	Взам. инв.№

Альбом 3

Формат	Поз.	Обозначение	Наименование	Количество на исполнение 16.00- —	01	02	03	04	05	06	07	08		Примечание
			Документация											
А3		КЖИ-ТУ	Технические условия											
		КЖИ-16.00.СБ	Сборочный чертеж											
			Детали											
Б.Ч.	1	КЖИ-16.01	ф12А-III ГОСТ 5781-82 ℓ=2790	2							2			2,48кг
Б.Ч.		.02	ф12А III ГОСТ 5781-82, ℓ=2690		2									2,39кг
Б.Ч.		.03	ф10А III ГОСТ 5781-82, ℓ=2690			2								1,66кг
Б.Ч.		.04	ф12А III ГОСТ 5781-82, ℓ=2990				2							2,66кг
Б.Ч.		.05	ф12А III ГОСТ 5781-82, ℓ=2890					2		2				2,57кг
Б.Ч.		.06	ф10А III ГОСТ 5781-82, ℓ=2890						2					1,78кг
Б.Ч.		.07	ф10А III ГОСТ 5781-82, ℓ=2790									2		1,72кг
Б.Ч.	2	.08	ф10АI ГОСТ 5781-82, ℓ=270	17			17			17				0,17кг
		.09	ф8АI ГОСТ 5781-82, ℓ=220		23	23		21	21		22	22		0,09кг

ГИП	Силаева		А-II; III; IV-60-443.89 КЖИ-16.00
Н.контр.	Соколова		
Нач.отд.	Одинков		Плоский каркас (кр 23, кр 24, кр 25) Спецификация
Гл.спец.	Кореневский		
Рук.гр.	Нечипоренко		
Вед.инж.	Егорова		
Инженер	Казакова		

Привязан

Инв.№

Стадия	Лист	Листов
Р		1

Гипропромтрансстрой

Альбом 3

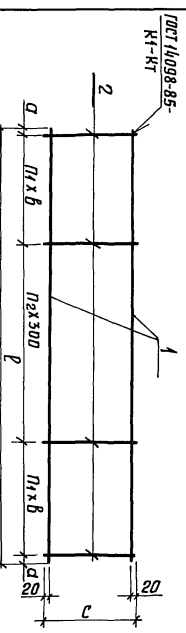

Обозначение	Марка	Размеры, мм а	с	ℓ	п1	п2	в	Масса, кг
КЖИ-16.00 -01	КР 23-III	45	220	2690	10	2	100	6,85
-02	КР 23-IV	45	220	2690	10	2	100	5,39
-03	КР 24-II	145	270	2990	7	2	150	8,21
-04	КР 24-III	45	220	2890	8	4	100	7,03
-05	КР 24-IV	45	220	2890	8	4	100	5,45
-06	КР 25-II	95	270	2890	7	2	150	8,03
-07	КР 25-III	45	220	2790	9	3	100	6,94
-08	КР 25-IV	45	220	2790	9	3	100	5,42

Инв.№ подл.	Подпись и дата	Взам. инв.№

ГИП	Силаева		А-II; III; IV-60-443.89 КЖИ-16.00.СБ
Н.контр.	Соколова		
Нач.отд.	Одинков		Плоский каркас (кр 23, кр 24, кр 25) Сборочный чертеж
Гл.спец.	Кореневский		
Рук.гр.	Нечипоренко		
Вед.инж.	Егорова		
Инженер	Холлов		

Привязан

Инв.№

Стадия	Масса	Масштаб
Р		
Лист	Листов 1	
см. табл.		Б.М.

Гипропромтрансстрой

Копир.

23956-03 21 Формат А4

Обозначение	Наименование	Кол. на исполнение 1200- 01	02	03	04	05	Примечание
	Документация						
КНИ-ТУ	Технические условия						
КНИ-17.00.СБ	Сборочный чертеж						
	Детали						
1 КНИ-17.00	ф14А-III ГОСТ 5781-82; ℓ=3900	1		1			4,71 кг
.01	ф12А-III " ℓ=3800		1		1		3,37 кг
.02	ф10А-III " ℓ=3800		1		1		2,34 кг
2 .03	ф14А-III " ℓ=2350	1		1			2,84 кг
.04	ф12А-III " ℓ=2250	1			1		2,00 кг
.05	ф10А-III " ℓ=2250		1			1	1,39 кг
3 .06	ф6А-I " ℓ=280	15			14	14	0,06 кг
.07	ф6А-I " ℓ=220		14	14			0,05 кг
.08	ф6А-I " ℓ=330			15			0,07 кг

ГИП	Силаева		
Н.контр.	Соколова		
Нач.отд.	Одиноков		
Гл.спец.	Кореневский		
Рук.гр.	Нечипоренко		
Вед.инж.	Егорова		
Инженер	Казакова		
Копир.			

А-II; III; IV-60-443.89 КНИ-17.00

Плоский каркас (КР26; КР27) Спецификация

Стадия	Лист	Листов
Р		1

Гипропромтранспстрой

Формат А4

Привязан

Инв.№

Инв.№ подл. | Подпись и дата | Взам.инв.№

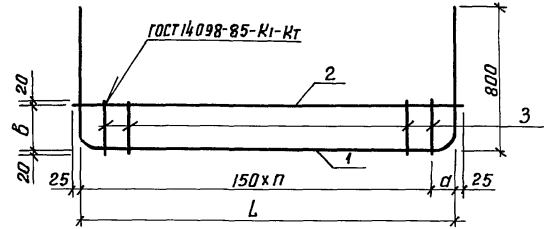

Обозначение	Марка	Размер, мм п	а	в	L	Масса, кг
КНИ-17.00	КР26-II	15	50	240	2300	8,45
-01	КР26-III	14	100	180	2200	6,07
-02	КР26-IV	14	100	180	2200	4,43
-03	КР27-II	15	100	290	2300	8,60
-04	КР27-III	14	100	240	2200	6,21
-05	КР27-IV	14	100	240	2200	4,57

Привязан

Инв.№

Инв.№ подл. | Подпись и дата | Взам.инв.№

ГИП	Силаева		
Н.контр.	Соколова		
Нач.отд.	Одиноков		
Гл.спец.	Кореневский		
Рук.гр.	Нечипоренко		
Вед.инж.	Егорова		
Инженер	Казакова		
Копир.			

А-II; III; IV-60-443.89 КНИ-17.00.СБ

Плоский каркас (КР26; КР27) Сборочный чертеж

Стадия	Масса	Масштаб
Р	см. табл.	Б.М.
Лист	Листов	

Гипропромтранспстрой

Инв. № подл.	Подпись и дата	Взам. инв. №

Формат	Зона	Поз.	Обозначение	Наименование	Кол. на исполнение 18.00- 01	02	03	04	05	Примечание
А3				Документация						
А4			КЖИ-ТУ	Технические условия						
А4			КЖИ-18.00 СБ	Сборочный чертеж						
				Детали						
Б4		1	КЖИ-18.01	ф10А-I ГОСТ 5781-82; ℓ = 1350	3	3	3	—	—	0,83 кг
Б4			.02	ф10А-I " ℓ = 950	—	—	3	3	3	0,59 кг
Б4		2	.03	ф6А-I " ℓ = 550	4	—	—	7	—	0,12 кг
Б4			.04	ф6А-I " ℓ = 450	—	4	—	—	7	0,10 кг
Б4			.05	ф6А-I " ℓ = 350	—	—	4	—	7	0,08 кг

Привязан

Инв. №

ГИП	Силаева		
Н. контр.	Соколова		
Нач. отд.	Овчинков		
Гл. спец.	Кореневский		
Рук. гр.	Нечипоренко		
Вед. инж.	Егорова		
Инженер	Казакова		

А-II, III, IV-60-443.89 КЖИ-18.00

Сетка (С1; С2)

Спецификация.

Стадия	Лист	Листов
Р		1

Гипропромтранспстрой

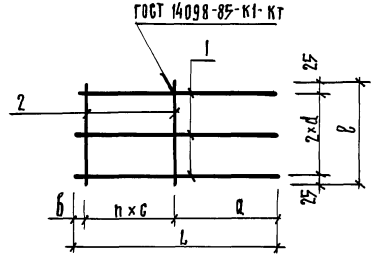

Обозначение	Марка	Размеры, мм б	c	в	L	d	a	n	Масса, кг
КЖИ-18.00	С1-II	75	200	550	1350	250	675	3	2,97
-01	С1-III	75	200	450	1350	200	675	3	2,89
-02	С1-IV	75	200	350	1350	150	675	3	2,81
-03	С2-II	25	150	550	950	250	25	6	2,61
-04	С2-III	25	150	450	950	200	25	6	2,47
-05	С2-IV	25	150	350	950	150	25	6	2,33

Привязан

Инв. №

Взам. инв. №	Инв. № подл.	Подпись и дата

ГИП	Силаева	
Н. кон.	Соколова	
Нач. отд.	Овчинков	
Гл. спец.	Кореневский	
Рук. гр.	Нечипоренко	
Вед. инж.	Егорова	
Инженер	Казакова	

А-II, III, IV-60-443.89 КЖИ-18.00 СБ

Сетка (С1; С2) Сборочный чертеж.

Стадия	Масса	Масштаб
Р	См. табл.	Б.М.
Лист	Листов 1	

Гипропромтранспстрой

Копир.

Формат А2

Альбом 3

Рис. 1

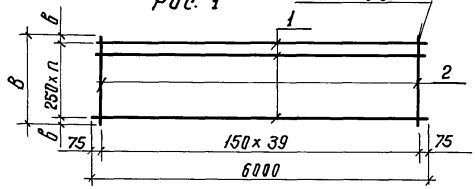

Рис. 2

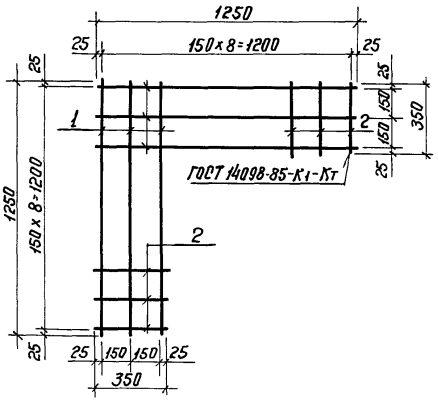

Формат	Зона	Поз.	Обозначение	Наименование	Кол. на исполнение 19.00- —	01	02	03	04	05	06	07	08	Примечание
				Документация										
А3			КЖИ-ТУ	Технические условия										
				Детали										
Б.Ч.		1	КЖИ-19.01	ф8А-I ГОСТ 5781-82, l=6000	5	5	6	5	5	5	4	4		2,37 кг
Б.Ч.			02	ф8АI » l=1250									6	0,49 кг
				»										
Б.Ч.		2	03	ф16А-I » l=1470	40									2,32 кг
Б.Ч.			04	ф12А-I » l=1470		40								1,30 кг
Б.Ч.			05	ф10А-I » l=1470			40							0,91 кг
Б.Ч.			06	ф16А-I » l=1100				40						1,73 кг
Б.Ч.			07	ф12А-I » l=1100					40					0,98 кг
Б.Ч.			08	ф10А-I » l=1100						40				0,68 кг
Б.Ч.			09	ф12А-I » l=900							40			0,80 кг
Б.Ч.			10	ф10А-I » l=900								40		0,56 кг
Б.Ч.			11	ф8А-I » l=350									12	0,14 кг

Обозначение	Марка	Рис.	Размеры, мм в	В	h	Масса, кг
КЖИ-19.00	С4-II	1	235	1470	4	104,65
-01	С4-III	1	235	1470	4	63,85
-02	С4-IV	1	235	1470	4	48,75
-03	С5-II	1	50	1100	4	81,05
-04	С5-III	1	50	1100	4	51,05
-05	С5-IV	1	50	1100	4	39,05
-06	С6-III	1	75	900	3	41,48
-07	С6-IV	1	75	900	3	31,88
-08	С3	2	—	—	—	4,62

Взам. инв. №

Подпись и дата

Инв. № подл.

Привязан:

Инв. №

А-II; III; IV-60-443.89 КЖИ-19.00

ГИП	Силаева	
Н. контр.	Соколова	
Нач. отд.	Одинаков	
Гл. спец.	Кореневский	
Рук. гр.	Нечипоренко	
Вед. инж.	Егорова	
Инженер	Казакова	

Сетка (С3; С4; С5; С6-III; С6-IV)

Стадия	Масса	Масштаб
Р	См. табл.	6 М
Лист	Листов	

Гипропромтрансстрой

Копир. Форм

23956-03 24 Формат А2

Альбом 3

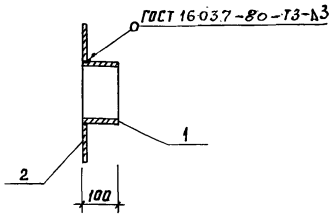

Формат	Зона	Поз.	Обозначение	Наименование	Кол.	Примечание
				Документация		
А3			КЖИ-ТУ	Технические условия		
				Детали		
		1	КЖИ-20.01	Труба $\frac{325\times8\ ГОСТ\ 8732-78*\ e=}{В\ Ст2сп\ ГОСТ\ 8731-74*100}$	1	6,25кг
		2	03.005-5 Т-199.250.11.001-75	Ограничитель	1	

1. Предельные отклонения размеров $\pm\frac{Iт14}{2}$.
2. Шероховатость обработанных поверхностей деталей 64 не ниже Rz80.

Привязан

Инв.№

Взам.инв.№ | Подпись и дата | Инв.№ подл.

А-II, III, IV-60-443.89 КЖИ-20.00

Гип	Силаева	
Н.контр.	Соколова	
Нач.отд.	Одиноков	
Гл.спец.	Кореневский	
Рук.гр.	Нечипоренко	
Ст.инж.	Гнедовец	

Закладная деталь ЗД 1

Стадия	Масса	Масштаб
РП	11,05	1:10
Лист	Листов 1	

Гипропромтрансстрой

Альбом 3

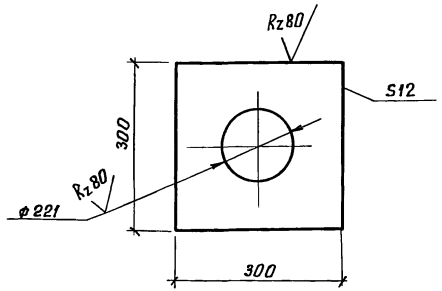

Предельные отклонения размеров:
отверстий - H14,
валов - h14

Привязан

Инв.№

Взам.инв.№ | Подпись и дата | Инв.№ подл.

А-II, III, IV-60-443.89 КЖИ-21.00

Гип	Силаева	
Н.контр.	Соколова	
Нач.отд.	Одиноков	
Гл.спец.	Кореневский	
Рук.гр.	Нечипоренко	
Вед.инж.	Егорова	
Инженер	Хохлов	

Пластина

Стадия	Масса	Масштаб
Р	8,02	Б.М.
Лист	Листов 1	

Лист $\frac{Б\text{-}ПН\text{-}Б\ ГОСТ\ 19903\text{-}74*}{В\ Ст3сп\ ТУ\text{-}1\text{-}3023\text{-}80}$

Гипропромтрансстрой

Инв. № подл.	Подпись и дата	Взам. инв. №

Формат	Зона	Поз.	Обозначение	Наименование	Количество на исполнение 22.00- —	01	Примечание
				Документация			
А3			КЖИ-ТУ	Технические условия			
А4			КЖИ-22.00СБ	Сборочный чертеж			
				Детали			
		1	03.005-5.2 Т.199.250.07.001-50	Фланец	1	1	10,1 кг
		2	03.005-5.2 Т.199.250.07.002-50	Прижим	1	1	12,4 кг
		3	03.005-5.2 Т.199.250.07.003-50	Пластина	1	1	18,4 кг
Б.Ч.		4	КЖИ-22.01	Труба 273×6 ГОСТ 8732-78* / Вст2сп ГОСТ 8731-74* ℓ=760	1	—	30,03 кг
Б.Ч.			02	» ℓ=710		1	28,05 кг
Б.Ч.		5	03	Круг 20 ГОСТ 2590-57 / Ст.3 ГОСТ 535-58 ℓ=925	3	3	2,12 кг
А4		6	КЖИ-21.00	Пластина	1	1	8,02 кг
Б.Ч.		7	КЖИ-22.04	Лист Б-ПН-4 ГОСТ 19903-74 / Вст3сп ТУ14-1-3023-80 470×428	1	1	4,4 кг
Б.Ч.		8	05	Лист Б-ПН-8 ГОСТ 19903-74 / Вст3сп ТУ14-1-3023-80 130×170	4	4	1,2 кг
				Стандартные изделия			
		9		Болт М12×70.58.01 ГОСТ 7798-70*	4	4	

Привязан

Инв. №

ГИП	Силаева	
Н.контр.	Соколова	
Нач.отд.	Одинаков	
Гл.спец.	Кореневский	
Рук.гр.	Нечипоренко	
Вед.инж.	Егорова	
Инженер	Хохлов	

А-II, III, IV-60-443.89 КЖИ-22.00

Закладная деталь (ЗД-2, ЗД-3)

Спецификация.

Стадия	Лист	Листов
Р		1

Гипропромтранспстрой

Инв. № подл.	Подпись и дата	Взам. инв. №

Обозначение	Марка	Размеры, мм a	b	c	ℓ	Масса, кг
КЖИ-22.00 - 01	ЗД-2	80	150	70	760	94,57
	ЗД-3	80	120	80	710	82,53

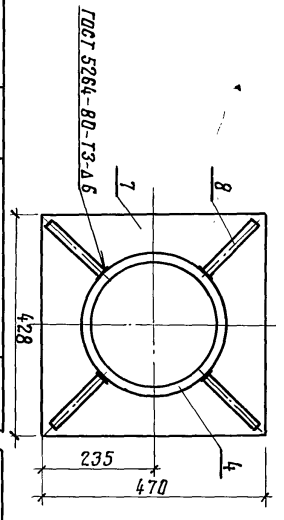

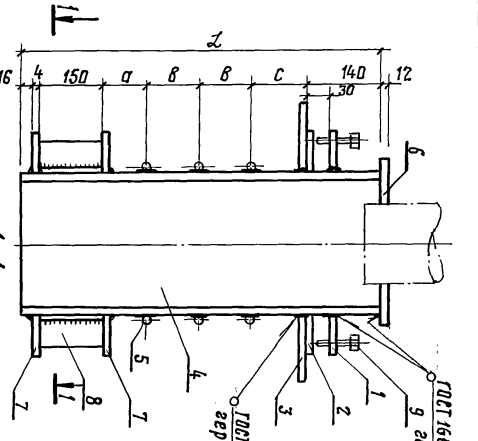

Привязан

Инв. №

ГИП	Силаева	
Н.контр.	Соколова	
Нач.отд.	Одинаков	
Гл.спец.	Кореневский	
Рук.гр.	Нечипоренко	
Вед.инж.	Егорова	
Инженер	Хохлов	

Закладная деталь (ЗД-2; ЗД-3)

Сборочный чертеж.

А-II, III, IV-60-443.89 КЖИ-22.00СБ

Стадия	Масса	Масштаб
Р		
Лист	см.тобл.	б.м.
Листов 1		

Гипропромтранспстрой

Копир. [illegible]

23956-03 26

Формат А3

Альбом 3

Формат	Зона	Поз.	Обозначение	Наименование	Кол. на испол. 23.00- —	01	02	03	04	05	06	07	Примечание
				Документация									
А3			КЖИ-ТТ	Технические требования									
				Детали									
А4		1	КЖИ-25.00	Патрубок Т-1	2								
			-01	Т-2		4							
			-02	Т-3			4						
			-03	Т-4				4					
			-04	Т-5					1				
			-05	Т-6						4			
			-06	Т-7							4		
			-07	Т-8								4	
		2	03.005-5; Т-199; 250.19.002-08	Ограничитель	2								
			" Т-199.250.19.002-16	Ограничитель		4	4	4		4	4	4	
			" Т-199.250.19.002	Ограничитель					2				
А4		3	КЖИ-24.00	Пластина П-2	1								
			-01	" П-3		1	1	1		1	1	1	
				Стандартные изделия									
		4		Сальник трубный СКПТ-16					2				
				ГОСТ 4860.2-76									
				Сальник трубный СКПТ-27	4								
				ГОСТ 4860.2-76									
				Сальник трубный СКПТ-42		8	8	8		8	8	8	
				ГОСТ 4860.2-76									

Инв.№ подл. | Подпись и дата | Взам. инв.№

Привязан

Инв.№

ГИП	Силаева	
Н.контр.	Соколова	
Нач.отд.	Одиноков	
Гл.спец.	Кореневский	
Рук.гр.	Нечипоренко	
Ст.инж.	Тиводец	

А-II, III, IV-60-443.89 КЖИ-23.00

Закладные изделия (КПК-15-1...КПК-15-7; КПК-17-1) Спецификация

Стадия	Лист	Листов
РП		1

Гипропромтранспстрой

копир.

Альбом 3

Рис. 1

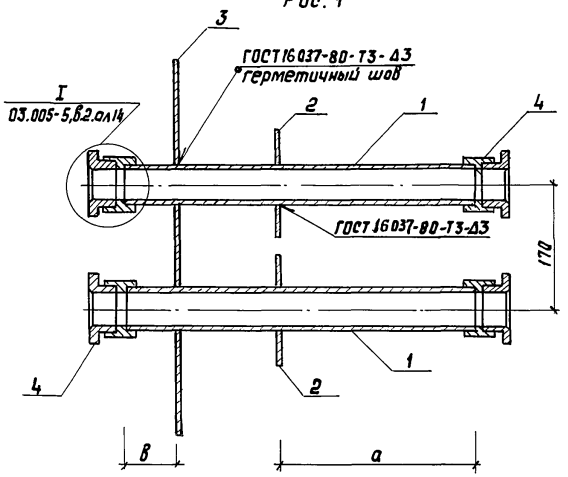

Рис. 2

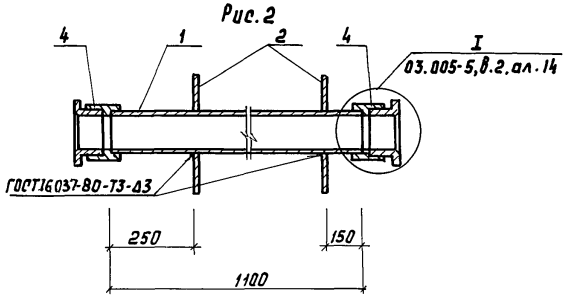

Обозначение	Марка	Рис.	а, мм	в, мм	Масса кг
КЖИ-23.00	КПК-15-1	1	400	100	17,1
01	КПК-15-2	1	400	450	42,0
02	КПК-15-3	1	350	450	40,8
03	КПК-15-4	1	300	450	39,6
04	КПК-17-1	2	—	—	2,46
05	КПК-15-5	1	400	750	46,0
06	КПК-15-6	1	350	700	44,0
07	КПК-15-7	1	300	650	42,4

Инв.№ подл. | Подпись и дата | Взам.инв.№

ГИП	Силаева		
Н.контр.	Саколова		
Нач.отд.	Одиноков		
Гл.спец	Кореневский		
Рук.гр.	Нечипоренко		
Ст.инж	Гнедовец		

Привязан:

Инв.№

А-II,III,IV-60-443.89 КЖИ-23.00СБ

Заклодные изделия (КПК-15-1...КПК-15-7; КПК-17-1) Сборочный чертеж

Стадия	Масса	Масштаб
РП	См. табл.	1:20
Лист	Листов 1	

Гипропромтрансстрой

Копир. Роф

Рис. 1

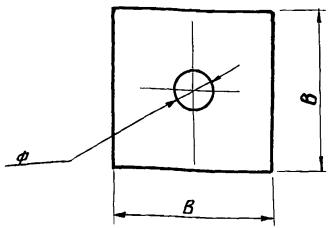

Рис. 2

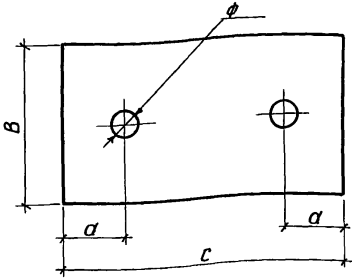

Рис. 3

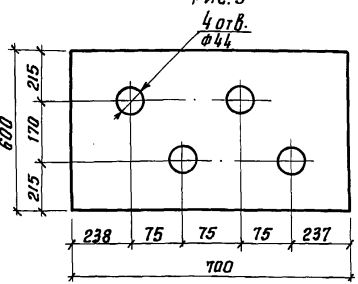

Обозначение	Марка	a, мм	B, мм	C, мм	ф, мм	Рис.	Масса кг
КЖИ-24.00	П-2	215	430	600	28	2	12,1
-01	П-3	—	—	—	—	3	19,8
-02	П-4	—	420	—	23	1	8,3
-03	П-5	230	460	630	55	2	13,4
-04	О-1	—	230	—	129	1	1,9

Привязан

Инв. №

Взам. инв. № | Подпись и дата | Инв. № подл.

А-II; III; IV-60-443.89 КЖИ-24.00

ГИП	Силаева	
Н.контр.	Соколова	
Нач.отд.	Одинаков	
Гл.спец.	Кореневский	
Рук.гр.	Нечипоренко	
Ст.инж.	Гнедовец	

Ограничитель О-1
Пластина П-2..., П-5

Стадия	Масса	Масштаб
РП	См. табл.	1:10
Лист	Листов 1	

Лист Б-ПН-6 ГОСТ 19903-74
Вст3сп ТУ14-1-3023-80

Гипропромтрансстрой

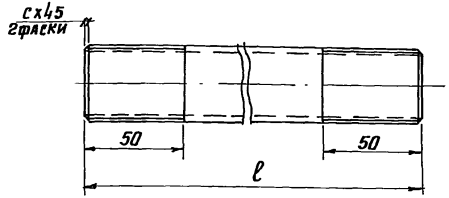

Марка	Обозначение	ℓ, мм	С, мм	Материал	Масса, кг
Т-1	КЖИ-25.00	800	2,0	Труба 20 ГОСТ 3262-75	1,3
Т-2	-01	1150	2,5	Труба 32 ГОСТ 3262-75	3,5
Т-3	-02	1050	2,5	Труба 32 ГОСТ 3262-75	3,2
Т-4	-03	950	2,5	Труба 32 ГОСТ 3262-75	2,9
Т-5	-04	1100	1,6	Труба 10 ГОСТ 3262-75	0,9
Т-6	-05	1450	2,5	Труба 32 ГОСТ 3262-75	4,5
Т-7	-06	1300	2,5	Труба 32 ГОСТ 3262-75	4,0
Т-8	-07	1150	2,5	Труба 32 ГОСТ 3262-75	3,5

Привязан

Инв. №

Взам. инв. № | Подпись и дата | Инв. № подл.

А-II; III; IV-60-443.89 КЖИ-25.00

ГИП	Силаева	
Н.контр.	Соколова	
Нач.отд.	Одинаков	
Гл.спец.	Кореневский	
Рук.гр.	Нечипоренко	
Ст.инж.	Гнедовец	

Патрубок Т1...Т-8

Стадия	Масса	Масштаб
РП	См. табл.	Б.М.
Лист	Листов 1	

Гипропромтрансстрой

Альбом 3

Рис. 1

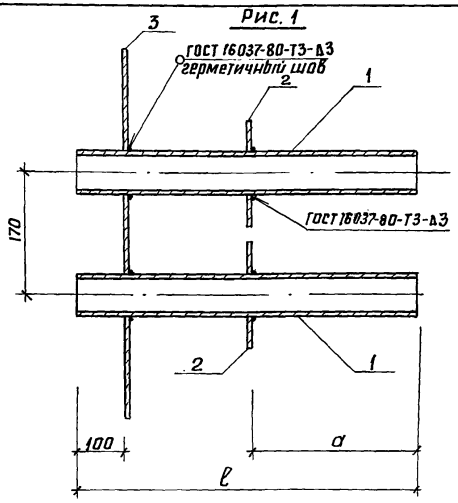

Рис. 2

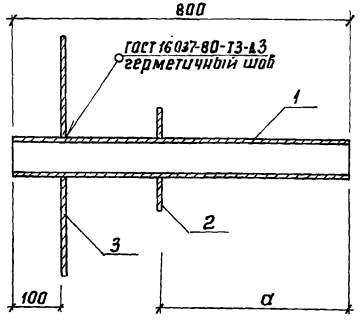

Рис. 3

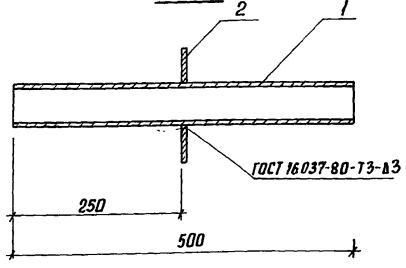

Формат	Зона	Поз.	Обозначение	Наименование	Кол. на испол. 26.00- —	01	02	03	04	05	Примечание
				Документация							
А3			КЖИ-ТТ	Технические требования							
				Детали							
Б.Ч.		1		Труба 45х2 ГОСТ 10704-76 / ВСт3сп ГОСТ 10705-63*	2	2	2				
Б.Ч.				Труба 15 ГОСТ 3262-75; ℓ=800				1			
Б.Ч.				Труба 57х3,5 ГОСТ 8732-78 / ВСт2сп ГОСТ 8731-74					1		
Б.Ч.				Труба 127х4 ГОСТ 8732-78 / ВСт2сп ГОСТ 8731-74*						1	
		2	03.005-5; Т-199.250.09.001	Ограничитель	2	2	2				
			" Т-199.250.11.001	Ограничитель				1			
			" Т-199.250.09.001-12	Ограничитель					1		
			КЖИ-24.00-04	Ограничитель О-1						1	
		3	-03	Пластина П-5	1	1	1				
			-02	" П-4				1			
			03.005-5; Т-199.250.07.003-15	Пластина					1		

Обозначение	Марка	Рис.	a, мм	ℓ, мм	Масса, кг
КЖИ-26.00	КПК-3-2	1	400	800	18,8
-01	КПК-3-3	1	350	700	18,3
-02	КПК-3-4	1	300	600	17,9
-03	КПК-3-1	2	400	—	10,0
-04	КПК-3-5	2	400	—	14,6
-05	КПК-5-1	3	—	—	8,0

Взам. инв. № | Подпись и дата | Инв. № подл.

Привязан

Инв. №

ГИП	Силаева	
Н. контр.	Соколова	
Нач. отд.	Овинаков	
Гл. спец.	Кореневский	
Рук. гр.	Кочипоренко	
Ст. инж.	Гнедовец	

А-II; III; IV-60-443.89 КЖИ-26.00

Закладные изделия (КПК-3-1... КПК-3-5; КПК-5-1)

Стадия	Масса	Масштаб
РП	см. табл.	1:20
Лист	Листов 1	

Гипропромтрансстрой

Копир

Альбом 3

Рис. 1

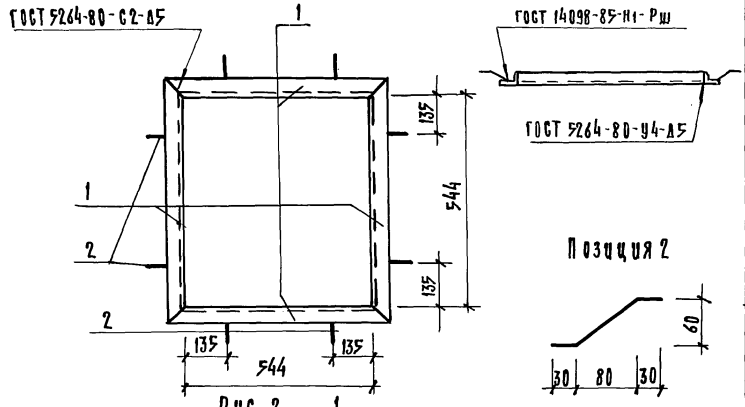

Рис. 2

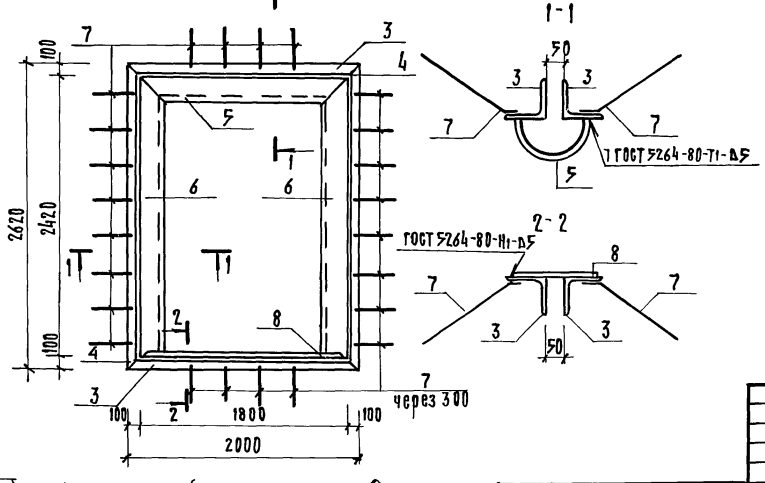

Формат	Зона	Поз	Обозначение	Наименование	Кол-во на испол. —	Кол-во на испол. 01	Примечание
				Документация			
А3			КЖИ-ТУ	Технические условия			
				Детали			
Б.Ч		1	КЖИ-27.01	Уголок 100×63×8 ГОСТ 8510-86; ℓ=744 / Ст3кп2 ГОСТ 535-86	4		7,34 кг
А3		2	.02	ф12А-II ГОСТ 5781-82; ℓ=160	8		0,14 кг
Б.Ч		3	.03	Уголок 100×100×7 ГОСТ 8509-86 ℓ=2000 / Ст3кп2 ГОСТ 535-86		4	21,6 кг
Б.Ч		4	.04	Уголок 100×100×7 ГОСТ 8509-86 ℓ=2620 / Ст3кп2 ГОСТ 535-86		4	28,3 кг
Б.Ч		5	.05	Труба 219×6 ГОСТ 8732-78 / А Ст 4сп ГОСТ 8731-74		1	28,4 кг
Б.Ч		6	.06	Труба 219×6 ГОСТ 8732-78 / Б Ст 4сп ГОСТ 8731-74		2	38,7 кг
Б.Ч		7	.07	ф12А-II ГОСТ 5781-82; ℓ=300		48	0,27 кг
Б.Ч		8	.08	Рулон ромб 8-5,0×230×ПЭВ Б Б×3см ГОСТ 8568-77		1	17,71 кг

Обозначение	Марка	Рис.	Масса, кг
КЖИ-27.00	ЗР1	1	30,5
-01	Р1	2	342,45

Привязан

Инв. № подл.

Подпись и дата

Взам. инв. №

ГИП	Силаев	
Н. контр.	Соколова	
Нач. отд.	Обинюков	
Гл. спец.	Корниевский	
Рук. гр.	Нечипоренко	
Ст. инж.	Гнедовец	

Копир.

А-II, III, IV-60-443.89 КЖ27.00

Закладная рамка (ЗР1, Р1)

Стадия	Масса	Масштаб
РП	см. ТАБЛ.	Б.М.
Лист	Листов	
		Гипропромтрансстрой

23956-03

gost.e-ecolog.ru