ТИПОВОЙ ПРОЕКТ 903-1-278.90

КОТЕЛЬНАЯ С 4 КОТЛАМИ ДЕ-25-14ГМ. ОТОПИТЕЛЬНО-ПРОИЗВОДСТВЕННАЯ, ОТКРЫТАЯ СИСТЕМА ТЕПЛОСНАБЖЕНИЯ. ЗДАНИЕ ИЗ СБОРНЫХ ЖЕЛЕЗОБЕТОННЫХ КОНСТРУКЦИЙ. ТОПЛИВО – ГАЗ И МАЗУТ.

АЛЬБОМ 11

ЗАДАНИЕ ЗАВОДУ-ИЗГОТОВИТЕЛЮ НА НИЗКОВОЛЬТНЫЕ КОМПЛЕКТНЫЕ УСТРОЙСТВА

gost.e-ecolog.ru

ТИПОВОЙ ПРОЕКТ 903-1-278.90

КОТЕЛЬНАЯ С 4 КОТЛАМИ ДЕ-25-14ГМ. ОТОПИТЕЛЬНО-ПРОИЗВОДСТВЕННАЯ, ОТКРЫТАЯ СИСТЕМА ТЕПЛОСНАБЖЕНИЯ. ЗДАНИЕ ИЗ СБОРНЫХ ЖЕЛЕЗОБЕТОННЫХ КОНСТРУКЦИЙ ТОПЛИВО-ГАЗ И МАЗУТ. АЛЬБОМ 11

СОСТАВ ПРОЕКТА

АЛЬБОМ 1	ПЗ	Пояснительная записка.
АЛЬБОМ 2 часть 1,2	ТМ1	Тепломеханические решения. ГСВ1 Газоснабжение. ВП Станция водоподготовки
АЛЬБОМ 3	ТМ2	Блоки тепломеханического оборудования
АЛЬБОМ 4		Строительно-технологическая блок-секция котлоагрегата ДЕ-25-14ГМ ТМ3 Тепломеханические решения ГСВ2 Газоснабжение КЖ Конструкции железобетонные АТМ1 Автоматизация
АЛЬБОМ 5 часть 1,2		Строительно-технологическая блок-секция котлоагрегата ДЕ-25-14 ГМ металлоконструкции газовоздухопроводов и вспомогательного оборудования
АЛЬБОМ 6	АР	Решения архитектурные КЖ1 Конструкции железобетонные КМ Конструкции металлические АЗ Антикоррозийная защитта конструкций
АЛЬБОМ 7		Строительные изделия
АЛЬБОМ 8	АТМ2	Автоматизация АП Пожарная сигнализация
АЛЬБОМ 9 часть 1,2		Щиты автоматики и КИП Задание заводу изготовителю
АЛЬБОМ 10	ЭМ	Силовое электрооборудование ЭО Электрическое освещение СС1 Связь и сигнализация
АЛЬБОМ 11		Задание заводу-изготовителю на низковольтные комплектные устройства
АЛЬБОМ 12	ОВ	Отопление и вентиляция ВК Внутренние водопровод и канализация ТС2 Тепловые сети
АЛЬБОМ 13	ГП	Генеральный план НВК Наружные сети водоснабжения и канализации ЭК Внутриплощадочные кабельные линии ЭН Электрическое освещение территории
	СС2	Связь и сигнализация ТС1 Тепловые сети
АЛЬБОМ 14 часть 1,2	СО	Спецификации оборудования
АЛЬБОМ 15	СО	Спецификации оборудования. Строительно-технологическая блок-секция котлоагрегата ДЕ-25-14 ГМ.
АЛЬБОМ 16	ВМ	Ведомости потребности в материалах
АЛЬБОМ 17	ВМ	Ведомости потребности в материалах Строительно-технологическая блок-секция котлоагрегата ДЕ-25-14ГМ.
АЛЬБОМ 18 кн 1÷7	С	Сметы Котельная

ПРИМЕНЕННЫЕ ТИПОВЫЕ МАТЕРИАЛЫ

Типовой проект 907-2-251.83	Труба дымовая кирпичная H=60м, Dо=2,1м для котельных с котлами ДЕ-25-14ГМ и экономайзерами контактного типа АЗ-06 (Распространяет Ленинградское отделение ВНИПИ „Теплопроект")
Типовое проектное решение 907-02-222 Кл. 1.3	Световое ограждение высотных дымовых труб (Распространяет ВНИПИ „Теплопроект" г. Москва)
Типовой проект 903-2-26.86	Установка мазутоснабжения Q=3,25 и 6,5 м³/ч с металлическими резервуарами 2×100, 2×200, 2×400м³ Железнодорожный слив (Распространяет Казахский филиал ЦИТП г. Алма-Ата)
Типовой проект 704-1-159.83	Резервуар стальной горизонтальный цилиндрический для хранения нефтепродуктов ёмкостью 5м³ (Распространяет Казахский филиал ЦИТП г. Алма-Ата)

Разработан проектным институтом „ЛАТГИПРОПРОМ"
Главный инженер института В. Архипов
Главный инженер проекта Я. Кибальский

Утверждён Госстроем СССР протокол №78 от 28.11.88г.

Альбом 11

Содержание альбома 11

№№ листов	Наименование листа	Стр.
ЭМ.Н1 лист 1	Перечень комплектных устройств.	2
ЭМ.Н01 лист 1	Низковольтные комплектные устройства. Задание заводу-изготовителю. Перечень чертежей.	2
ЭМ.Н1-1 лист 1,2	Щит открытый 1Щ (4Щ). Технические данные аппаратов.	3
ЭМ.Н1-2 лист 1,4	Щит открытый 1Щ (4Щ). Общий вид.	3,4,5
ЭМ.Н1-3 лист 1,2	Щит открытый 1Щ (4Щ). Перечень надписей.	5
ЭМ.Н1-4 лист 1,2,3	Щит открытый 1Щ (4Щ). Схема электрическая соединений.	6,7
ЭМ.Н2-1 лист 1,2	Щит открытый 2Щ. Технические данные аппаратов.	8
ЭМ.Н2-2 лист 1...4	Щит открытый 2Щ. Общий вид.	8,9,10
ЭМ.Н2-3 лист 1,2	Щит открытый 2Щ. Перечень надписей.	10
ЭМ.Н2-4 лист 1,2,3	Щит открытый 2Щ. Схема электрическая соединений.	11,12
ЭМ.Н3-1 лист 1,2	Щит открытый 3Щ. Технические данные аппаратов.	13
ЭМ.Н3-2 лист 1,2,3	Щит открытый 3Щ. Общий вид.	13,14
ЭМ.Н3-3 лист 1,2	Щит открытый 3Щ. Перечень надписей.	15
ЭМ.Н3-4 лист 1,2	Щит открытый 3Щ. Схема электрическая соединений.	15,16

Инв.№ подл. | Подп. и дата | Взам. инв.№

Альбом 11

Наименование	Кол. НКУ	Кол. приведенных панелей	Обозначение чертежа общего вида	Примечание
1. Щит 1Щ (4Щ)	2	3	ЭМ.Н 1-2	
2. Щит 2Щ	1	4	ЭМ.Н 2-2	
3. Щит 3Щ	1	4	ЭМ.Н 3-2	

Типовой проект разработан в соответствии с действующими нормами и правилами и предусматривает мероприятия, обеспечивающие взрывную, взрывопожарную и пожарную безопасность при эксплуатации здания.

Главный инженер проекта Я.Нидбальский

Инв.№ подл. | Подп. и дата | Взам. инв.№

Привязан

Инв.№

ТП 903-1-278.90 ЭМ.Н1

Нач.отд.	Хакелис		
Н.контр.	Зорин		
Гл.элек.	Викманис		
Нач.гр.	Беген		11.89
Техник	Жукова		11.89

Стадия | Масса | Масштаб

Лист | Листов 1

Перечень комплектных устройств.

ЛАТГИПРОПРОМ

Копировал: Формат А4

Альбом 11

Лист	Наименование	Примечание (стр.)
ЭМ.Н1 лист 1	Перечень комплектных устройств.	2
ЭМ.Н1-1 лист 1,2	Щит открытый 1Щ (4Щ). Технические данные аппаратов.	3
ЭМ.Н1-2 лист 1...4	Щит открытый 1Щ (4Щ). Общий вид.	3,4,5
ЭМ.Н1-3 лист 1,2	Щит открытый 1Щ (4Щ). Перечень надписей.	5
ЭМ.Н1-4 лист 1,2,3	Щит открытый 1Щ (4Щ). Схема электрическая соединений.	6,7
ЭМ.Н2-1 лист 1,2	Щит открытый 2Щ. Технические данные аппаратов.	8
ЭМ.Н2-2 лист 1...4	Щит открытый 2Щ. Общий вид.	8,9,10
ЭМ.Н2-3 лист 1,2	Щит открытый 2Щ. Перечень надписей.	10
ЭМ.Н2-4 лист 1,2,3	Щит открытый 2Щ. Схема электрическая соединений.	11,12
ЭМ.Н3-1 лист 1,2	Щит открытый 3Щ. Технические данные аппаратов.	13
ЭМ.Н3-2 лист 1,2,3	Щит открытый 3Щ. Общий вид.	13,14
ЭМ.Н3-3 лист 1,2	Щит открытый 3Щ. Перечень надписей.	15
ЭМ.Н3-4 лист 1,2	Щит открытый 3Щ. Схема электрическая соединений.	15,16

1. При отправке альбома заводу-изготовителю в соответствии с ОСТ 160.800.485-84 скомпановать альбом согласно перечня чертежей.

Инв.№ подл. | Подп. и дата | Взам. инв.№

Привязан

Инв.№

ТП 903-1-278.90 ЭМ.Н01

Нач.отд.	Хакелис		
Н.контр.	Зорин		
Гл.эл.	Викманис		
Нач.гр.	Беген		11.89
Техник	Жукова		11.89

Стадия | Масса | Масштаб

Лист | Листов 1

Низковольтные комплектные устройства. Задание заводу-изготовителю. Перечень чертежей.

ЛАТГИПРОПРОМ

Копировал: 24218-14 3 Формат: А3

Альбом 11

Форм	Зона	Поз.	Обозначение	Наименование	Кол	Примечание
				Документация		
А3			ЭМ.Н1-2	Общий вид	4	
А3			ЭМ.Н1-4	Схема электрическая соединений	3	
А4			ЭМ.Н1-3	Перечень надписей	2	
				Сборочные единицы		
		1		Панель 1		
				Блоки:		
		1		Б5130-4274 УХЛ4 Н1	1	
				Реле		
		2		РТ140/0,2 УХЛ4 пп	1	1-1 КА1

Привязан

Инв. №

Инв. № подл. | Подп. и дата | Взам. инв. №

		ТП 903-1-278.90	ЭМ.Н1-1
			Стадия Масса Масштаб
Нач. отд.	Хамелис		
Н. контр.	Зорин		Лист 1 Листов 2
Гл. элект.	Вукманис		
Нач. гр.	Берген		ЛАТГИПРОПРОМ
Техник	Жукова	11.89	

Копировал Формат А4

Альбом 11

Форм	Зона	Поз.	Обозначение	Наименование	Кол	Примечание
	2			Панель 2		
				Блоки:		
		3		Б5437-3074 УХЛ4	6	
		4		Б5130-3974 УХЛ4	2	
				Панель 3		
				Блоки		
		5		Б5130-4274 УХЛ4 Н2	1	
				Реле		
		6		РТ140/0,2 УХЛ4 пп	1	2-1 КА1

Привязан:

Инв. №

Инв. № подл. | Подп. и дата | Взам. инв. №

		ТП 903-1-278.90	ЭМ.Н1-1
			Лист 2

Копировал Формат А4

Альбом 11

Вид спереди

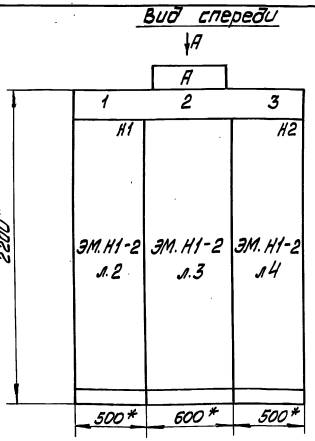

Вид А
м 1:50

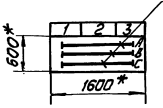

1*Размеры для справок.
2. Неуказанные предельные отклонения размеров по...
3. По данному чертежу изготовить два щита.
4. Обозначение НКУ согласно таблице.
5. Для щита 4Щ в обозначении номера привода и обозначении аппаратов индекс „1" заменить на индекс „3" индекс „2" заменить на индекс „4".
6. НКУ является функционально за незаконченным изделием.

Строка	1	2	3
1	1-1 Дымосос	1-5, 2-5 Вентили	2-1 Дымосос
2		1-4, 2-4 Задвижки	
3		1-3, 2-3 Задвижки	
4		1-2, 2-2 Дутьевв. вент.	
Панель	1	2	3

Подвод кабелей сверху

Привязан

Инв. №

Таблица

Обозначение НКУ	№ катала
А	
1Щ	1,2
4Щ	3,4

Секция	Масса

Инв. № подл. | Подп. и дата | Взам. инв. №

		ТП 903-1-278.90	ЭМ.Н1-2
			Стадия Масса Масштаб
			1:20
Нач. отд.	Хамелис		
Н. контр.	Зорин		Лист 1 Листов 4
Гл. элект.	Вукманис		
Нач. гр.	Берген		Щит открытый 1Щ (4Щ) Общий вид.
Техник	Жукова	11.89	ЛАТГИПРОПРОМ

Копировал 24218-14 4 Формат А3

Альбом 11

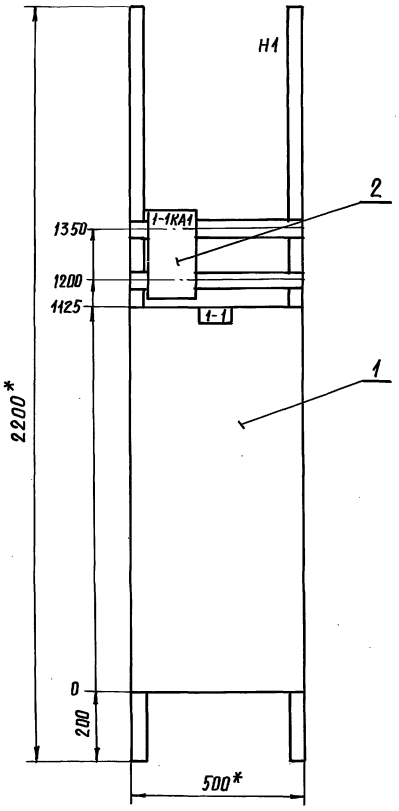

1. Для щита 4Щ в обозначении номера привода и обозначении аппаратов индекс „1" заменить на индекс „3", индекс „2" заменить на индекс „4."

Панель 1 /Набор 1/

Привязан :

Инв. №

				ТП 903-1-278.90	ЭМ.Н 1-2
					Стадия: — Масса: — Масштаб: 1:10
Нач.отд.	Хакелис				Лист 2 Листов
Н.контр.	Зорин			Щит открытый 1Щ (4Щ). Общий вид.	ЛАТГИПРОПРОМ
Гл.элек.	Викманис				
Нач.гр.	Беген				
Техник	Жукова		11.89		

Копировал

формат А3

Инв.№ подл. | Подпись и дата | Взам. инв.№

Альбом 11

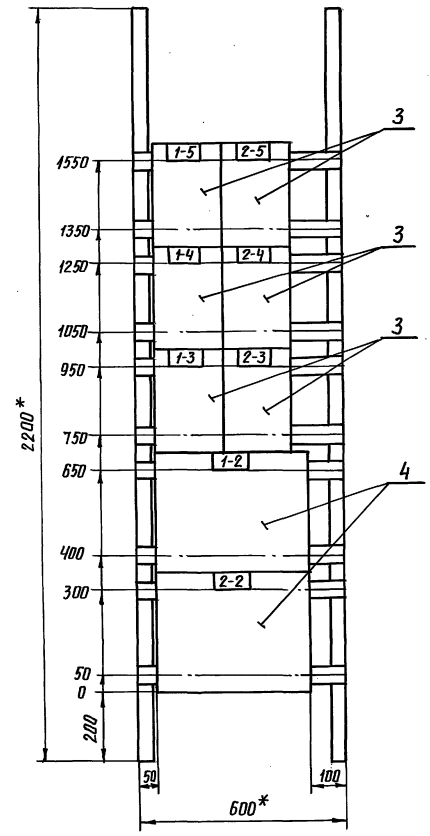

1. Для щита 4Щ в обозначении номера привода и обозначении аппаратов индекс „1" заменить на индекс „3", индекс „2" заменить на индекс „4."

Панель 2

Привязан :

Инв. №

				ТП. 903-1-278.90	ЭМ.Н 1-2
					Стадия: — Масса: — Масштаб: 1:10
Нач.отд.	Хакелис				Лист 3 Листов
Н.контр.	Зорин			Щит открытый 1Щ (4Щ). Общий вид.	ЛАТГИПРОПРОМ
Гл.элек.	Викманис				
Нач.гр.	Беген				
Техник	Жукова		11.89		

Копировал

формат А3

Инв.№ подл. | Подпись и дата | Взам. инв.№

Альбом 11

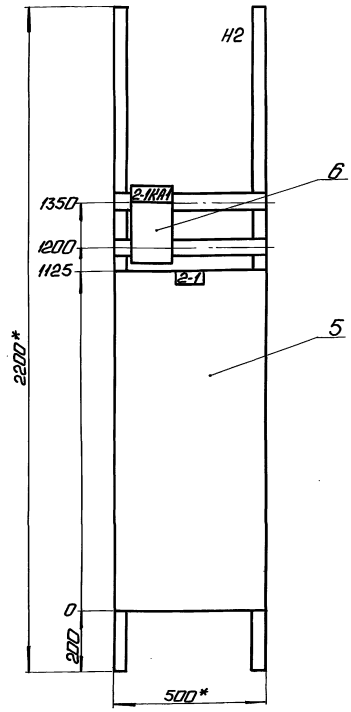

1. Для шита 4Щ в обозначении номера привода и обозначении аппаратов индекс „1" заменить на индекс „3", индекс „2" заменить на индекс „4".

Привязан

Инв.№

Панель 3 (Набор 2)

ТП 903-1-278.90 ЭМ.Н1-2

Нач.отд.	Хакелис			Стадия	Масса	Масштаб
Н.контр.	Зорин					1:10
Гл.элек.	Викьянис					
Нач.гр.	Берен			Лист 4	Листов
Техник	Жукова		11.89	Щит открытый 1Щ(4Щ) Общий вид.	ЛАТГИПРОПРОМ

Копировал: Ф: 8 Формат А3

Альбом 11

Панель	Надпись	Поз. обозначение	Место надписи	Текст	Кол.	Вид шрифта	Заготовка
1			Верхнее	1-1 Дымосос	1		
2			обрамление	1-5, 2-5 Вентили	1		
			То же	1-4, 2-4 Задвижки	1		
			То же	1-3, 2-3 Задвижки	1		
			То же	1-2, 2-2 Дутьев. Вент.	1		
3			То же	2-1 Дымосос	1		
1			Табличка	1-1 КА1	1		
			То же	1-1	1		
2			То же	1-5	1		

1. Обозначение НКУ согласно таблице.
2. Для шита 4Щ в обозначении номера привода и обозначении аппаратов индекс „1" заменить на индекс „3", индекс „2" заменить на индекс „4"

Обозначение НКУ	Н° котла
А	
1Щ	1,2
4Щ	3,4

Привязан

Инв.№

ТП 903-1-278.90 ЭМ.Н1-3

Нач.отд.	Хакелис			Стадия	Масса	Масштаб
Н.контр.	Зорин					
Гл.эл.	Викьянис					
Нач.гр.	Берен			Лист 1	Листов 2
Техник	Жукова		11.89	Щит открытый 1Щ(4Щ). Перечень надписей.	ЛАТГИПРОПРОМ

Копировал: Ф: 8 Формат А4

Альбом 11

Панель	Надпись	Поз. обозначение	Место надписи	Текст	Кол.	Вид шрифта	Заготовка
2			Табличка	2-5	1		
			То же	1-4	1		
			То же	2-4	1		
			То же	1-3	1		
			То же	2-3	1		
			То же	1-2	1		
			То же	2-2	1		
3			То же	2-1 КА1	1		
			То же	2-1	1		

Привязан

Инв.№

ТП 903-1-278.90 ЭМ.Н.1-3 Лист 2

24218-14 6 Формат А4

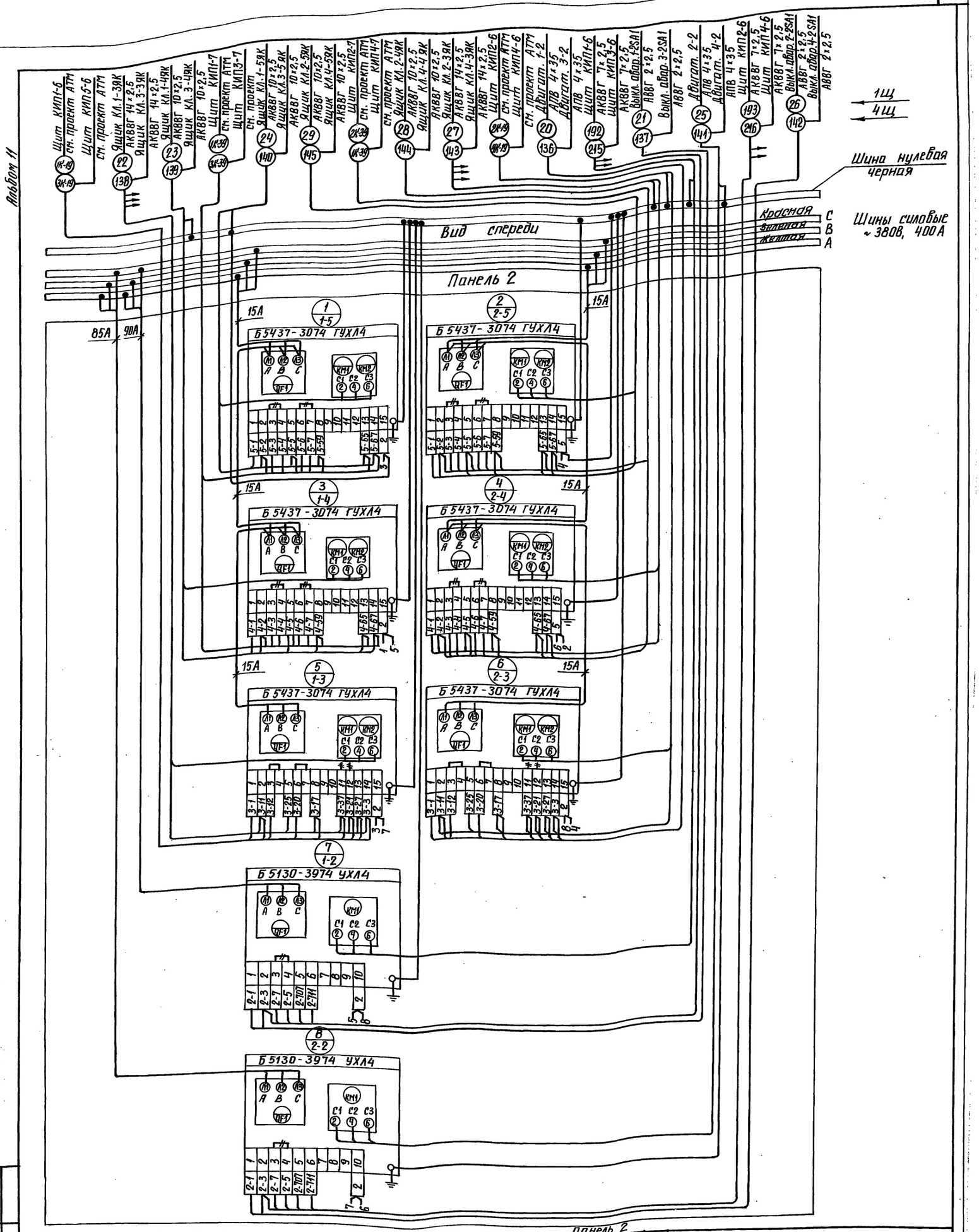

Для щита 4Щ в обозначении номера привода и обозначение аппаратов индекс „1" заменить на индекс „3," индекс „2" заменить на индекс „4."

— Демонтировать

Панель 2

Нач. отд.	Хакелис	
Н. контр.	Зорин	
Гл. элек.	Викманис	
Нач. гр.	Беген	
Техник	Жукова	

Щит открытый 1Щ (4Щ). Схема электрическая соединений

ТП 903-1-278.90 ЭМ. Н 1-4

Стадия	Масса	Масштаб
Лист 2	Листов	

ЛАТГИПРОПРОМ

Привязан:

Инв. №

Инв. № подл. | Подпись и дата | Взам. инв. №

11.89

24218-14 7 Копировал

Формат А2

Альбом 11

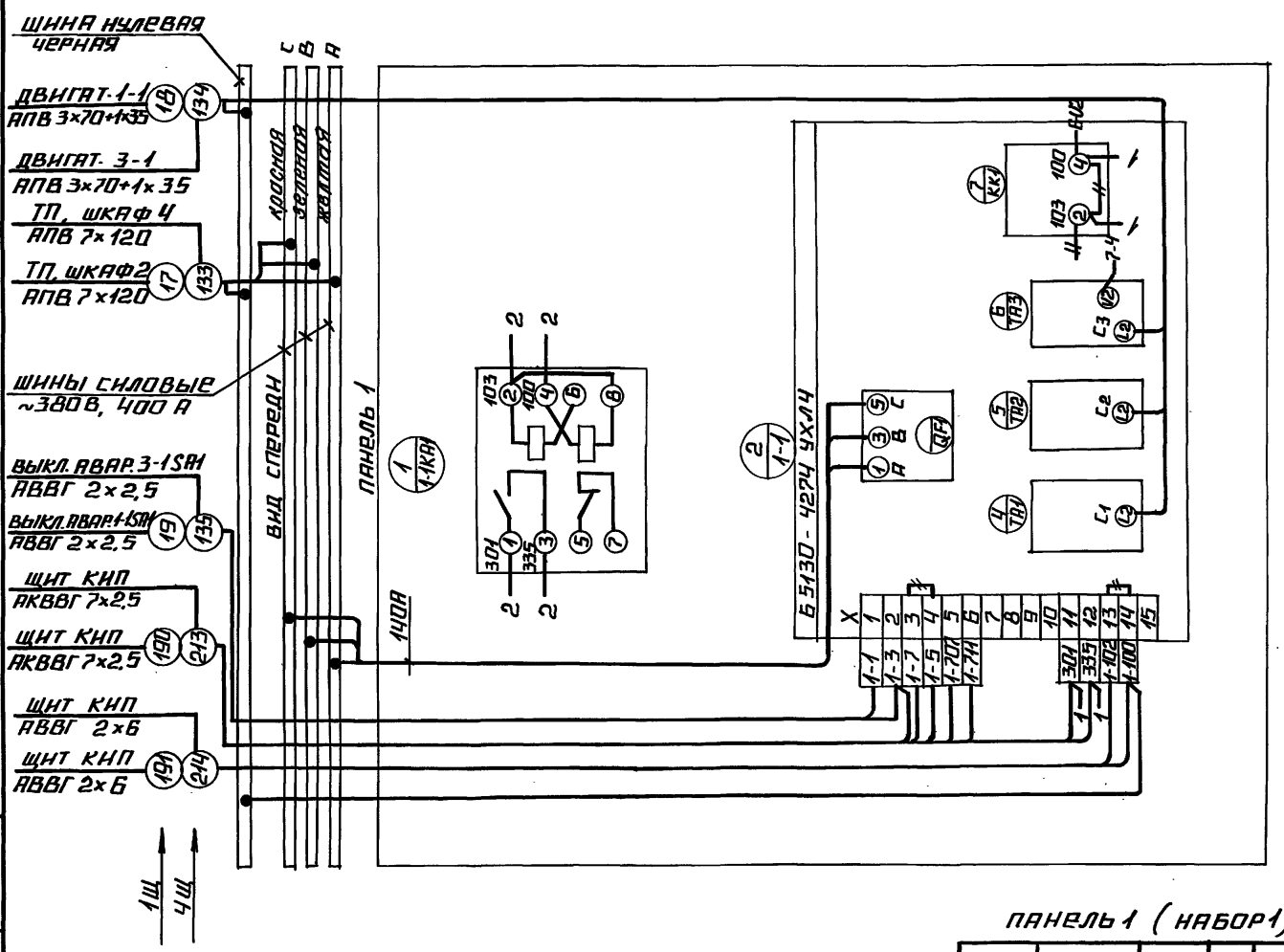

ДЛЯ ЩИТА 4Щ В ОБОЗНАЧЕНИИ НОМЕРА ПРИВОДА И ОБОЗНАЧЕНИИ АППАРАТОВ ИНДЕКС „1" ЗАМЕНИТЬ НА ИНДЕКС „3", ИНДЕКС „2" ЗАМЕНИТЬ НА ИДЕКС „4."

// ДЕМОНТИРОВАТЬ

ПАНЕЛЬ 1 (НАБОР 1)

ПРИВЯЗАН:

ИНВ. №

ТП 903-1-278.90 ЭМ. Н 1-4

НАЧ. ОТД.	ХАКЕЛИС			СТАДИЯ	МАССА	МАСШТАБ
Н. КОНТР.	ЗОРИН					
ГЛ. ЭЛЕК.	ВИКМАНИС			ЛИСТ 1	ЛИСТОВ 3
НАЧ. ГР.	БЕГЕН		ЩИТ ОТКРЫТЫЙ 1Щ (4Щ). СХЕМА ЭЛЕКТРИЧЕСКАЯ СОЕДИНЕНИЙ.	ЛАТГИПРОПРОМ	
ТЕХНИК	ЖУКОВА				

КОПИРОВАЛ ФОРМАТ А3

ИНВ. № ПОДЛ. | ПОДПИСЬ И ДАТА | ВЗАМ. ИНВ. №

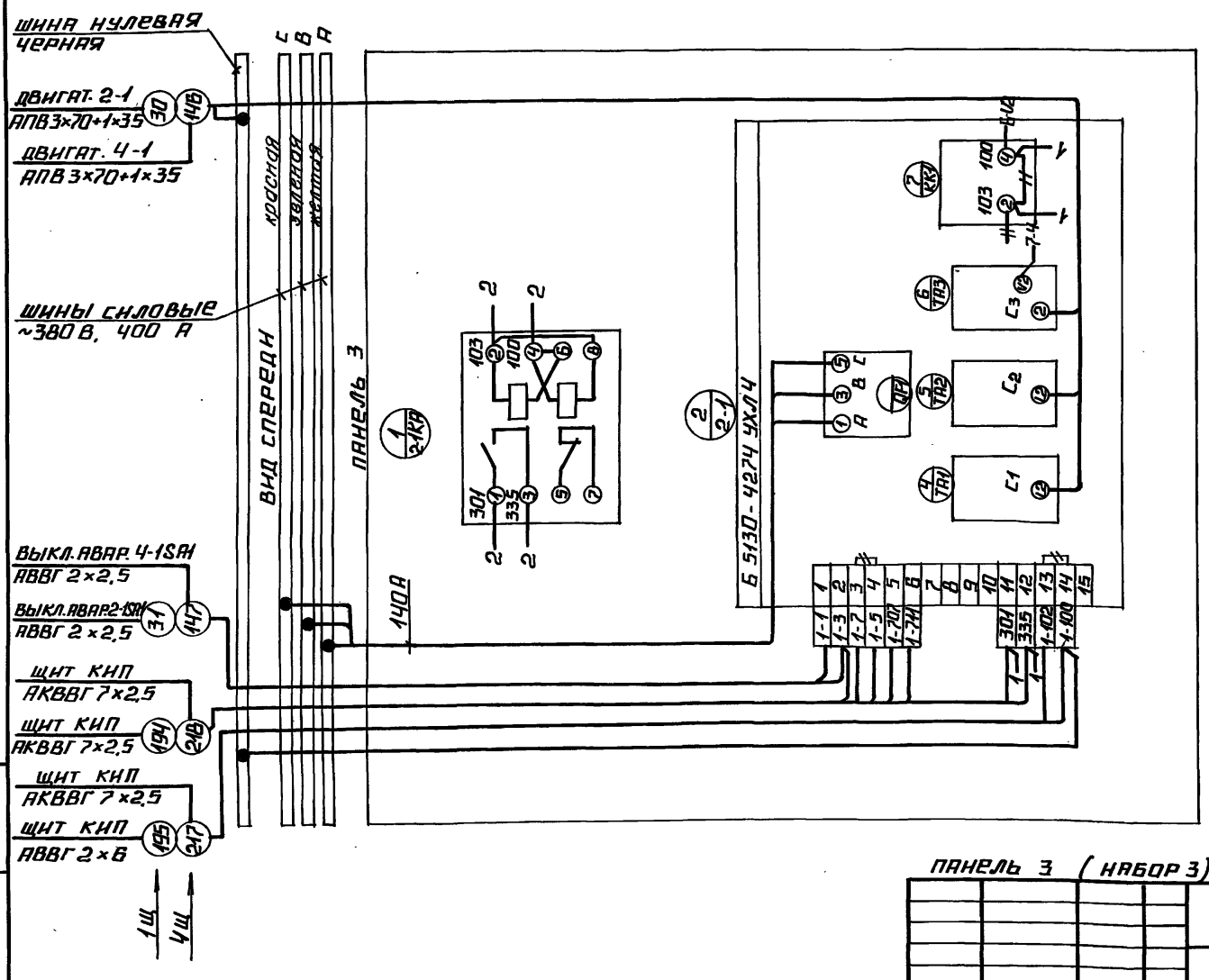

ДЛЯ ЩИТА 4Щ В ОБОЗНАЧЕНИИ НОМЕРА ПРИВОДА И ОБОЗНАЧЕНИИ АППАРАТОВ ИНДЕКС „1" ЗАМЕНИТЬ НА ИНДЕКС „3", ИНДЕКС „2" ЗАМЕНИТЬ НА ИНДЕКС „4."

// ДЕМОНТИРОВАТЬ

ПАНЕЛЬ 3 (НАБОР 3)

ПРИВЯЗАН:

ИНВ. №

ТП 903-1-278.90 ЭМ. Н 1-4

НАЧ. ОТД.	ХАКЕЛИС			СТАДИЯ	МАССА	МАСШТАБ
Н. КОНТР.	ЗОРИН					
ГЛ. ЭЛЕК.	ВИКМАНИС			ЛИСТ 3	ЛИСТОВ
НАЧ. ГР.	БЕГЕН		ЩИТ ОТКРЫТЫЙ 1Щ (4Щ) СХЕМА ЭЛЕКТРИЧЕСКАЯ СОЕДИНЕНИЙ.	ЛАТГИПРОПРОМ	
ТЕХНИК	ЖУКОВА				

КОПИРОВАЛ ФОРМАТ А3

ИНВ. № ПОДЛ. | ПОДПИСЬ И ДАТА | ВЗАМ. ИНВ. №

Альбом 11

Формат	Зона	Поз.	Обозначение	Наименование	Кол.	Примеч.
				Документация		
А3			ТП903-1- ЭМ.Н2-2	Общий вид.	4	
А3 А2			ТП903-1- ЭМ.Н2-4	Схема электрическая соединений	3	
А4			ТП903-1- ЭМ.Н2-3	Перечень надписей	2	
				Сборочные единицы		
				Панель 1		
				Блоки:		
				Б5437-3074 УХЛ4	1	
				Б5130-4374 УХЛ4	1	
				Н1		
				Выключатели:		
				АЕ2046М-10РУЗ		
				U380В 50Гц		
				Iр 31,5А 12Iн	1	OF1

Привязан

Инв. №

ТП903-1-278.90 ЭМ.Н2-1

Нач.отд.	Хакелис		
Н.контр.	Зорин		
Гл.элек.	Викманис		
Нач.гр.	Беген		11.89
Техник	Жукова		11.89

Стадия | Масса | Масштаб

Лист 1 | Листов 2

Щит открытый 2Щ. Технические данные аппаратов.

ЛАТГИПРОПРОМ

Копировал: Формат А4

Инв. № подл. | Подп. и дата | Взам. инв. №

Альбом 11

Формат	Зона	Поз.	Обозначение	Наименование	Кол.	Примеч.
		4		АЕ2026-10НУЗ		
				U380В 50Гц		
				Iр 16А 12Iн	1	OF2
	2			Панель 2		
				Блоки:		
		5		Б5437-3074 УХЛ4	1	
		6		Б5130-4374 УХЛ4	1	
	3			Панель 3		
				Блоки:		
		7		Б5437-3074 УХЛ4	2	
		8		Б5130-2674 ГУХЛ4	2	
		9		Б5130-2974 ГУХЛ4	1	
		10		Б5130-3074 ГУХЛ4	1	
		11		Б5130-1874 ГУХЛ4	1	
		12		Б5130-3874 УХЛ4	1	
		13		Б5130-4174 УХЛ4	1	
		14		Б5130-3774 УХЛ4	2	

Привязан

Инв. №

ТП903-1-278.90 ЭМ.Н2-1 Лист 2

Копировал: Формат А4

Инв. № подл. | Подп. и дата | Взам. инв. №

Альбом 11

Вид спереди

А

2Щ

1 2 3

Н1

2200*

ЭМ.Н2-2 л.2 | ЭМ.Н2-2 л.3 | ЭМ.Н2-2 л.4

500* 500* 900*

Вид А

М 1:50

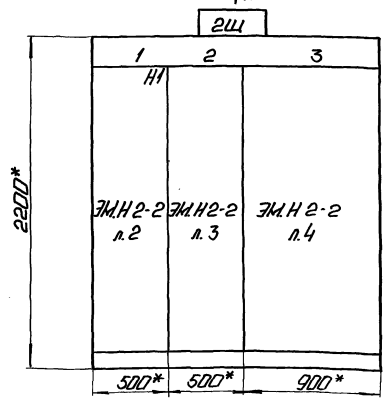

Шины силовые ~380В, 450А

Шины силовые ~380В, 250А

1 2 3

600*

1900*

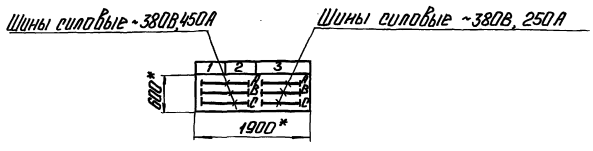

1. *Размеры для справок.
2. Неуказанные предельные отклонения размеров по...
3. НКУ является функционально незаконченным изделием.

Строка	1	2	3
1 2 3 4	22 Задвижка сетев. н-са 21 Сетев. н-с	24 Задвижка сетев. н-са 23 Сетев. н-с	36 Пожар задвижка 19 Задвижка бака аккумул. 14,16,27,31,32,34,45,46-Насосы 38 - Вытяжн. вент. В1
Панель	1	2	3

Подвод кабелей сверху

Привязан

Инв. №

Секция	Масса

ТП903-1-278.90 ЭМ.Н2-2

Нач.отд.	Хакелис		
Н.контр.	Зорин		
Гл.элек.	Викманис		
Нач.гр.	Беген		11.89
Техник	Жукова		11.89

Стадия | Масса | Масштаб 1:20

Лист 1 | Листов 4

Щит открытый 2Щ. Общий вид.

ЛАТГИПРОПРОМ

Копировал: 24218-14 9 Формат А3

Инв. № подл. | Подп. и дата | Взам. инв. №

Альбом 11

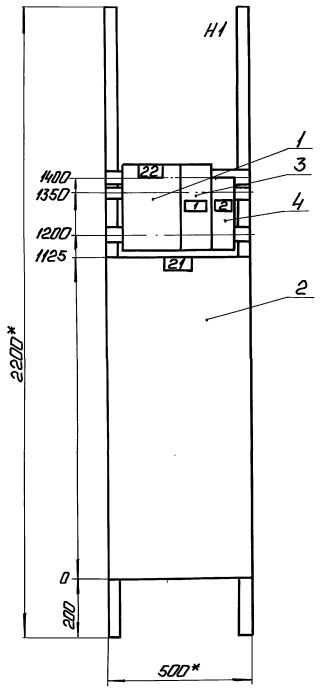

Инв. № подл. | Подп. и дата | Взам. инв. №

Привязан

Инв. №

Панель 1 (Набор 1)

Нач. отд.	Хокелис		
Н. контр.	Зорин		
Гл. эл.	Викманис		
Нач. гр.	Беген		11.89
Техник	Жукова		11.89

ТП 903-1-278.90 ЭМ.Н 2-2

Стадия	Масса	Масштаб
		1:10

Лист 2 Листов

Щит открытый 2Щ. Общий вид.

ЛАТГИПРОПРОМ

Копировал: Формат А3

Альбом 11

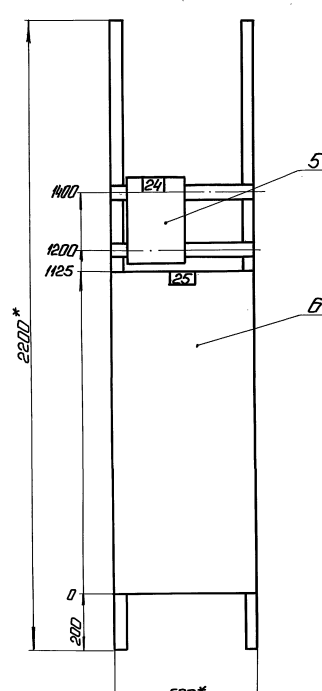

Инв. № подл. | Подп. и дата | Взам. инв. №

Привязан

Инв. №

Панель 2

Нач. отд.	Хокелис		
Н. контр.	Зорин		
Гл. эл.	Викманис		
Нач. гр.	Беген		11.89
Техник	Жукова		11.89

ТП 903-1-278.90 ЭМ.Н 2-2

Стадия	Масса	Масштаб
		1:10

Лист 3 Листов

Щит открытый 2Щ. Общий вид.

ЛАТГИПРОПРОМ

Копировал: 24218-14 10 Формат А3

Альбом 11

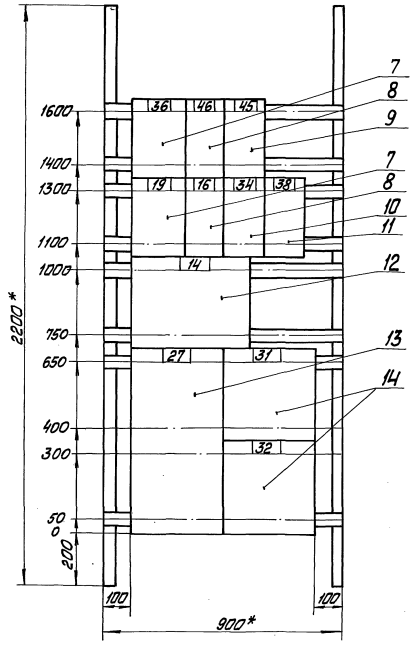

Панель 3

Привязан

Инв. №

ТП 903-1-278.90 ЭМ.Н 2-2

Нач. отд.	Хакелис		
Н. контр.	Зорин		
Гл. элек.	Викманис		
Нач. гр.	Беген		11.73
Техник	Жукова		11.89

Щит открытый 2Щ. Общий вид

Стадия | Масса | Масштаб 1:10

Лист 4 | Листов

ЛАТГИПРОПРОМ

Копировал Мак

Формат А3

Инв. № подл. | Подп. и дата | Взам. инв. №

Альбом 11

Панель	Надпись	Поз. обозначение	Место надписи	Текст	Кол.	Вид шрифта	Заготовка
1			Верхнее	22 Задвижка	1		
			обрамление	сетев. н-са	1		
			То же	21 Сетев. н-с	1		
2			То же	24 Задвижка	1		
			То же	сетев. н-са	1		
			То же	23 Сетев. н-с	1		
3			То же	36 Пожар. задвижка	1		
			То же	19 Задвижка бака аккумул.	1		
			То же	14,16,27,31,32,34,45,46-Насосы	1		
			То же	38 - Вытяжн. вент. В1	1		
1			Табличка	22	1		
	1		То же	DF1 Щит КИП	1		
	2		То же	DF2 Щит КИП ВПУ	1		

Привязан:

Инв. №

ТП 903-1-278.90 ЭМ.Н 2-3

Нач. отд.	Хакелис		
Н. контр.	Зорин		
Гл. элек.	Викманис		
Нач. гр.	Беген		11.73
Техник	Жукова		11.89

Щит открытый 2Щ. Перечень надписей

Стадия | Масса | Масштаб

Лист 1 | Листов 2

ЛАТГИПРОПРОМ

Копировал Мак

Формат А4

Инв. № подл. | Подп. и дата | Взам. инв. №

Альбом 11

Панель	Надпись	Поз. обозначение	Место надписи	Текст	Кол.	Вид шрифта	Заготовка
1			Табличка	21	1		
2			То же	24	1		
			То же	23	1		
3			То же	36	1		
			То же	46	1		
			То же	45	1		
			То же	19	1		
			То же	16	1		
			То же	34	1		
			То же	38	1		
			То же	14	1		
			То же	27	1		
			То же	31	1		
			То же	32	1		

Привязан

Инв. №

ТП 903-1-278.90 ЭМ.Н 2-3

Лист 2

24218-14 11 Копировал Мак

Формат А4

Альбом 11

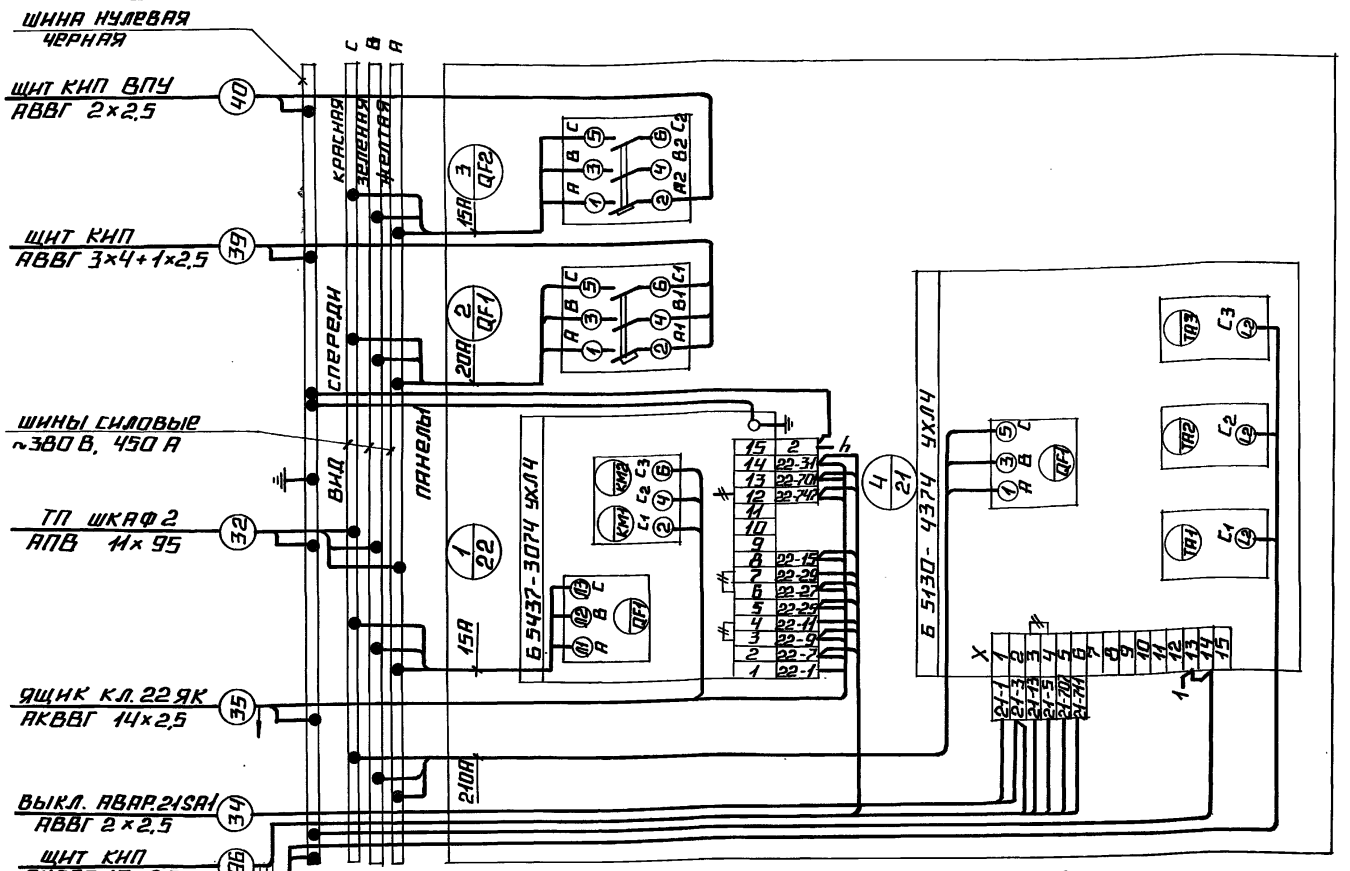

ПАНЕЛЬ 1 (НАБОР 1)

НАЧ. ОТД.	ХАКЕЛИС		
Н. КОНТР.	ЗОРИН		
ГЛ. ЭЛЕК.	ВИКМАНИС		
НАЧ. ГР.	БЕРГЕН		
ТЕХНИК	ЖУКОВА		

ТП 903-1-278.90 ЭМ. Н 2-4

ЩИТ ОТКРЫТЫЙ 2 Щ. СХЕМА ЭЛЕКТРИЧЕСКАЯ СОЕДИНЕНИЙ

СТАДИЯ | МАССА | МАСШТАБ

ЛИСТ 1 | ЛИСТОВ

ЛАТГИПРОПРОМ

ПРИВЯЗАН:

ИНВ. №

ИНВ. № ПОДЛ. | ПОДПИСЬ И ДАТА | ВЗАМ. ИНВ. №

КОПИРОВАЛ | ФОРМАТ А3

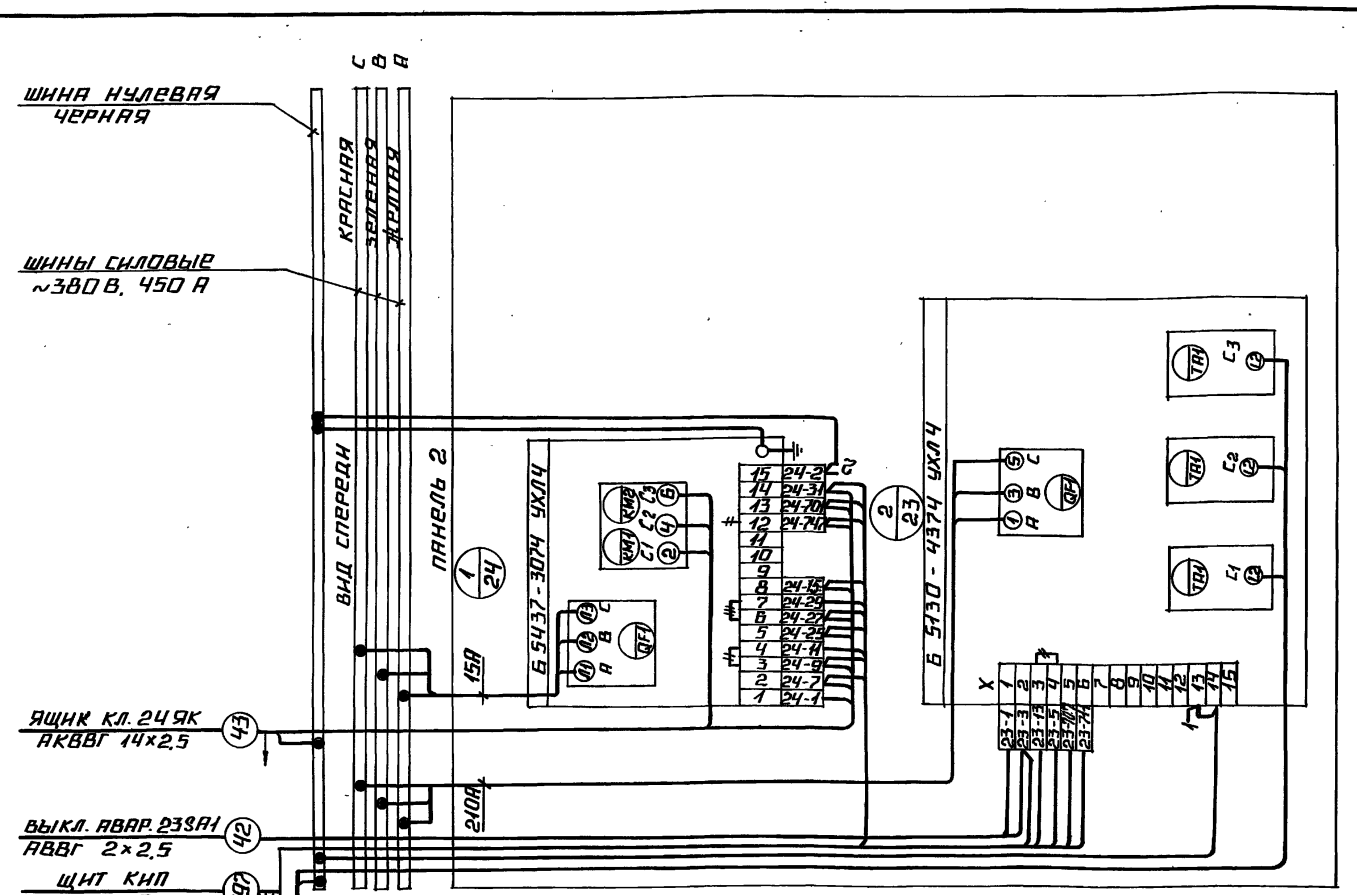

ПАНЕЛЬ 2

НАЧ. ОТД.	ХАКЕЛИС		
Н. КОНТР.	ЗОРИН		
ГЛ. ЭЛЕК.	ВИКМАНИС		
НАЧ. ГР.	БЕРГЕН		
ТЕХНИК	ЖУКОВА		

ТП 903-1-278.90 ЭМ. Н 2-4

ЩИТ ОТКРЫТЫЙ 2 Щ. СХЕМА ЭЛЕКТРИЧЕСКАЯ СОЕДИНЕНИЙ.

СТАДИЯ | МАССА | МАСШТАБ

ЛИСТ 2 | ЛИСТОВ

ЛАТГИПРОПРОМ

ПРИВЯЗАН

ИНВ. №

ИНВ. № ПОДЛ. | ПОДПИСЬ И ДАТА | ВЗАМ. ИНВ. №

24218-14 12

КОПИРОВАЛ | ФОРМАТ А3

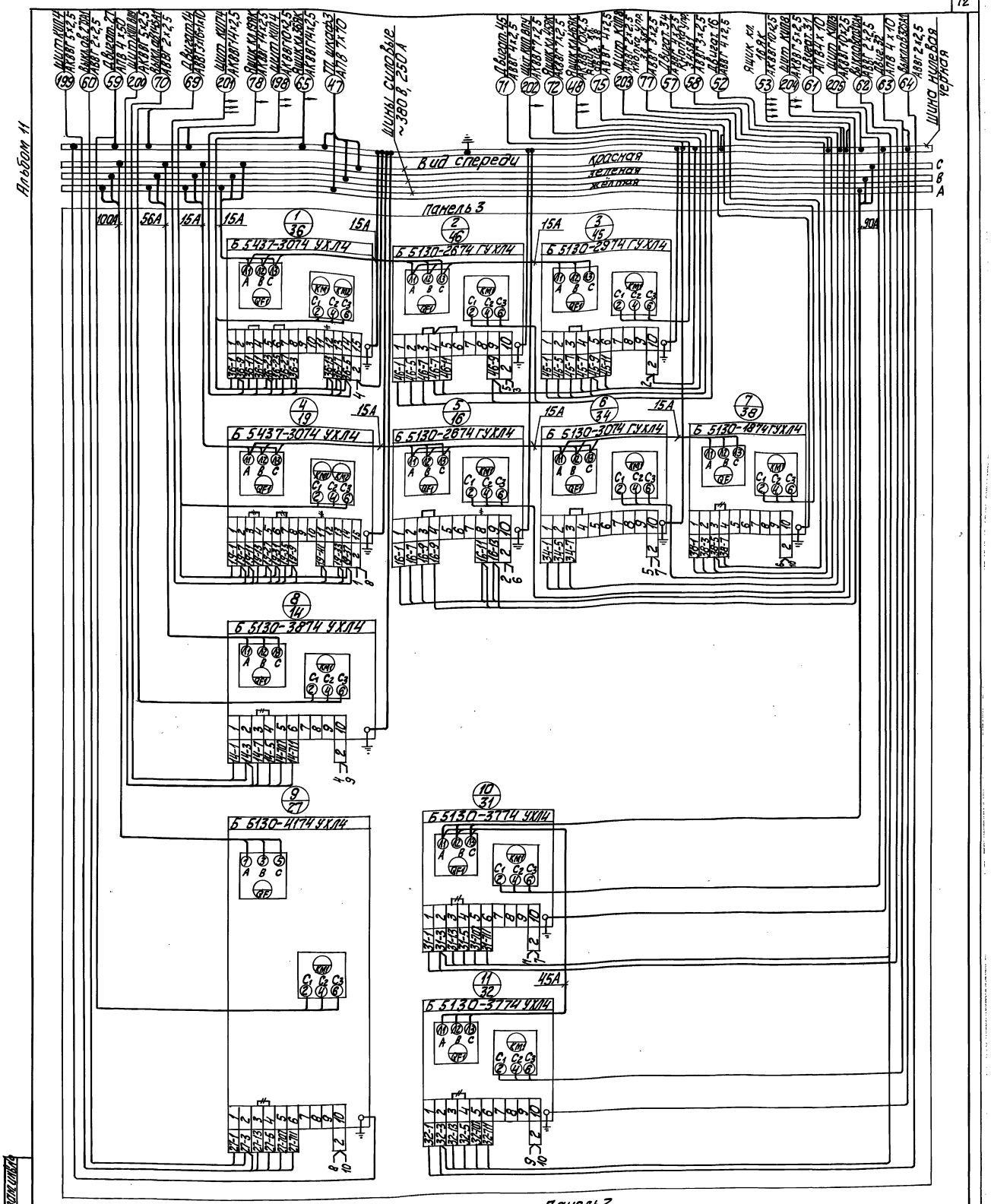

Демонтировать

Нач.отд.	Хакелис		
Н.контр.	Зорин		
Гл.элек.	Викманис		
Нач.гр.	Беген		
Техник	Жукова		

ТП 903-1-278.90 ЭМ.Н 2-4

Стадия | Масса | Масштаб

Лист 3 | Листов

Щит открытий 2 Ш. Схема электрическая соединений

ЛАТГИПРОПРОМ

Привязан

Инв. №

Инв. № подл. | Подп. и дата | Взам. инв. №

24218-14 13 Копировал

Формат А2

Альбом 11

Формат	Зона	Поз.	Обозначение	Наименование	Кол.	Примеч.
				Документация		
			ТП903-1- ЭМ.Н3-2	Общий вид	3	
			ТП903-1- ЭМ.Н3-4	Схема электрическая	2	
				соединений		
			ТП903-1- ЭМ.Н3-3	Перечень надписей	2	
				Сборочные единицы		
	1			Панель 1		
				Блоки:		
		1		Б5437-3074 УХЛ4	1	
		2		Б5130-4374 УХЛ4	1	
				Н1		
				Выключатели:		
		3		АЕ2046М-10РУЗ		
				U380В, 50Гц		
				Iр 31,5А 12Iн	1	QF1

Привязан

Инв. №

Взам. инв. №

Подп. и дата

Инв. № подл.

ТП903-1-278.90 ЭМ.Н3-1

Стадия	Масса	Масштаб

Лист 1 Листов 2

Нач.отд.	Хакелис		
Н.контр.	Зорин		
Гл.эл.	Викманис		
Нач.гр.	Беген	Н.Р.	11.89
Техник	Жукова		11.89

Щит открытый ЗЩ. Технические данные аппаратов.

ЛАТГИПРОПРОМ

Копировал: Ф.Ф. Формат А4

Альбом 11

Формат	Зона	Поз.	Обозначение	Наименование	Кол.	Примеч.
		4		АЕ2026-10НУЗ		
				U380В, 50Гц		
				Iр 16А 12Iн	1	QF2
	2			Панель 2		
				Блоки:		
		5		Б5130-3074 ГУХЛ4	5	
		6		Б5130-2674 ГУХЛ4	2	
		7		Б5130-2474 ГУХЛ4	1	
		8		Б5130-2274 ГУХЛ4	1	
		9		Б5437-3074 УХЛ4	1	
		10		Б5130-3874 УХЛ4	1	
		11		Б5130-3774 УХЛ4	1	
		12		Б5130-4174 УХЛ4	2	
		13		Б5130-3174 ГУХЛ4	1	
		14		Б5130-3274 ГУХЛ4	1	

Привязан

Инв. №

Взам. инв. №

Подп. и дата

Инв. № подл.

ТП903-1-278.90 ЭМ.Н3-1 Лист 2

Копировал: Ф.Ф. Формат А4

Альбом 11

Вид сверху

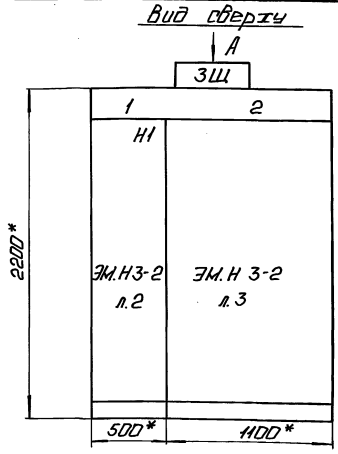

Вид А
М 1:50



1. Размеры для справок.
2. Неуказанные предельные отклонения размеров по...
3. НКУ является функционально незаконченным изделием.

Строка			
1	26 задвижка сетев. н-са	37 Приточн. вент. П1	
2	25 Сетев. н-с	39,40,41,42,43-вытяжные вент.	
3		20 задвижка бака аккумул.	
4		13,15,17,18,28,29,30,33,35 Насосы	
Панель	1	2	

Подвод кабелей сверху

Привязан

Инв. №

Взам. инв. №

Подп. и дата

Инв. № подл.

Секция	Масса

ТП903-1-278.90 ЭМ.Н3-2

Стадия	Масса	Масштаб
		1:20

Лист 1 Листов 3

Нач.отд.	Хакелис		
Н.контр.	Зорин		
Гл.эл.	Викманис		
Нач.гр.	Беген	Н.Р.	11.89
Техник	Жукова		11.89

Щит открытый ЗЩ. Общий вид.

ЛАТГИПРОПРОМ

Копировал: Ф.Ф. 24218-14 14 Формат А3

Альбом 11

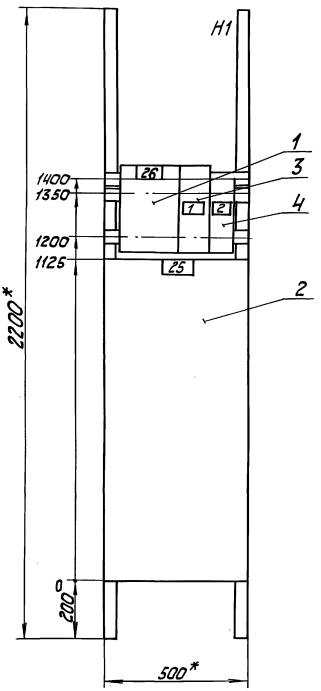

Инв.№ подл. | Подп. и дата | Взам.инв.№

привязан

Инв.№

Панель 1 (Набор 1)

ТП 903-1-278.90 ЭМ. Н 3-2

Нач.отд.	Хакелис		
Н.контр.	Зорин		
Гл.инж.	Викманис		
Нач.гр.	Берген		
Техник	Жукова		

Щит открытый ЗЩ. Общий вид

Стадия | Масса | Масштаб: 1:10

Лист 2 | Листов

ЛАТГИПРОПРОМ

Копировал

Формат А3

Альбом 11

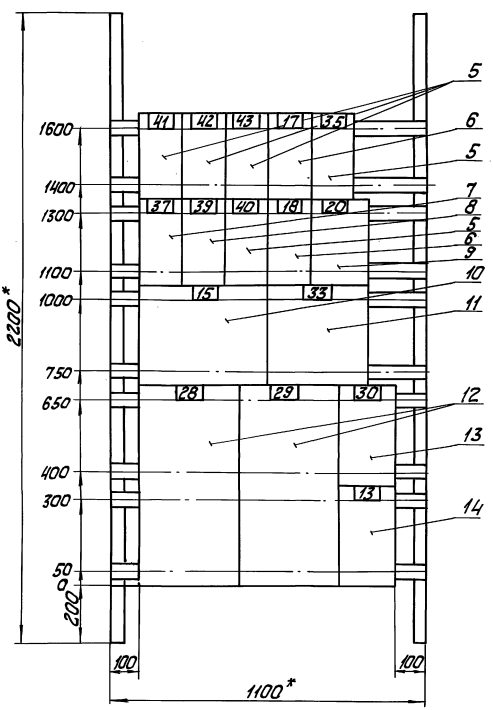

Инв.№ подл. | Подп. и дата | Взам.инв.№

привязан

Инв.№

Панель 2

ТП 903-1-278.90 ЭМ. Н 3-2

Нач.отд.	Хакелис		
Н.контр.	Зорин		
Гл.инж.	Викманис		
Нач.гр.	Берген		
Техник	Жукова		

Щит открытый ЗЩ. Общий вид

Стадия | Масса | Масштаб: 1:10

Лист 3 | Листов

ЛАТГИПРОПРОМ

24218-14 15 Копировал

Формат А3

Панель	Колич.	Поз. обозначение	Место надписи	Текст	Кол.	Вид маркировки	Заготовка
1			Верхнее	26 Задвижка	1		
			Оформление	сетев. н-сл	1		
			То же	25 Сетев. н-с	1		
2			То же	37 Приточн. Вент. П1	1		
			То же	39, 40, 41, 42, 43-Вытяжные Вент.	1		
			То же	20 Задвижка бака аккумул.	1		
			То же	13, 15, 17, 18, 28, 29, 30, 33, 35 Насосы	1		
1			Табличка	26	1		
	1		То же	QF 1 Щит КИП	1		
	2		То же	QF 2 Щит КИП ВПУ	1		
			То же	25	1		
2			То же	41	1		
			То же	42	1		

Привязан

Инв. № подл. | Подп. и дата | Взам. инв. №

ТП 903-1-278.90 ЭМ.Н 3-3

Нач. отд.	Хоменис	
Н. контр.	Зорин	
Гл. элек.	Вихманов	
Нач. гр.	Берген	
Техник	Жукова	

Щит открытый ЗЩ. Перечень подписей.

Стадия | Масса | Масштаб

Лист 1 Листов 2

ЛАТГИПРОПРОМ

Копировал: Формат А4

Панель	Колич.	Поз. обозначение	Место надписи	Текст	Кол.
2			Табличка	43	1
			То же	17	1
			То же	35	1
			То же	37	1
			То же	39	1
			То же	40	1
			То же	18	1
			То же	20	1
			То же	15	1
			То же	33	1
			То же	28	1
			То же	29	1
			То же	30	1
			То же	13	1

Привязан

Инв. № подл. | Подп. и дата | Взам. инв. №

ТП 903-1-278.90 ЭМ.Н 3-3

Лист 2

Копировал: Формат А4

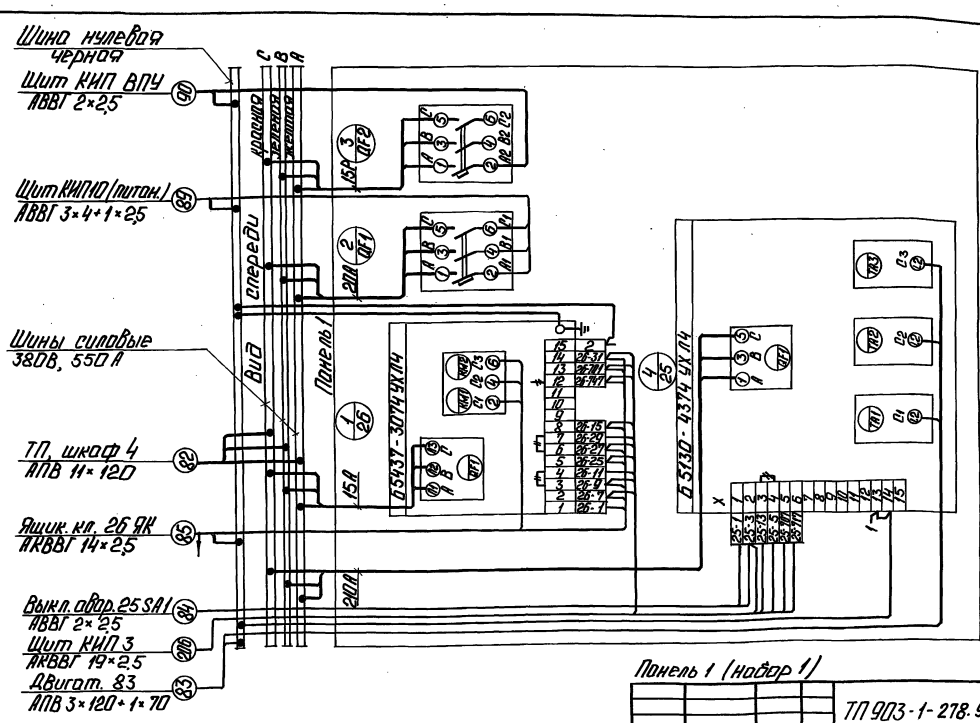

Привязан

Инв. № подл. | Подп. и дата | Взам. инв. №

Панель 1 (набор 1)

ТП 903-1-278.90 ЭМ.Н 3-4

Нач. отд.	Хоменис	
Н. контр.	Зорин	
Гл. элек.	Вихманов	
Нач. гр.	Берген	
Техник	Жукова	

Щит открытый ЗЩ. Схема электрической соединений.

Стадия | Масса | Масштаб

Лист 1 Листов 2

ЛАТГИПРОПРОМ

Копировал: 24218-14 16 Формат А3

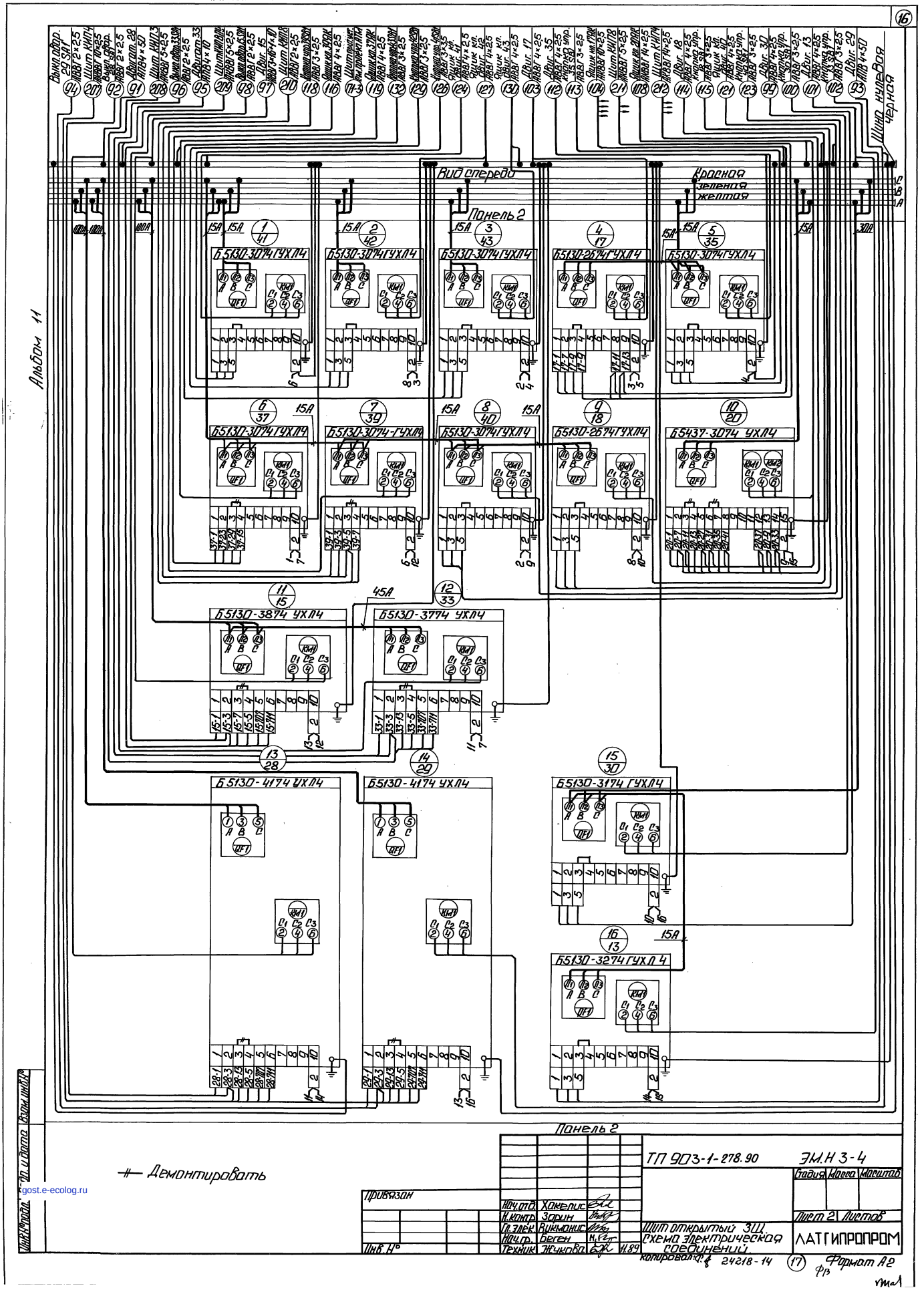
16
Альбом 11
Вид спереди
Красная
зеленая
желтая
Шина нулевая
черная
Панель 2
Б5130-3074ГУХЛ4
Б5130-2674ГУХЛ4
Б5437-3074 УХЛ4
Б5130-3874 УХЛ4
Б5130-3774 УХЛ4
Б5130-4174 УХЛ4
Б5130-3174 ГУХЛ4
Б5130-3274 ГУХЛ4
Демонтировать
Привязан
Инв. №
Нач.отд. Хакелис
Н.контр. Зорин
Гл.элек. Викманис
Нач.гр. Беген
Техник Жукова
11.89
ТП 903-1-278.90
ЭМ.Н 3-4
Стадия
Масса
Масштаб
Лист 2
Листов
Щит открытый ЗШ. Схема электрическая соединений
ЛАТГИПРОПРОМ
копировал: 24218-14
17
Формат А2
Инв.№ подл. Подп. и дата Взам. инв.№
gost.e-ecolog.ru