ТИПОВОЙ ПРОЕКТ 903-1-279.90

КОТЕЛЬНАЯ С 4 КОТЛАМИ ДЕ-25-14ГМ. ОТОПИТЕЛЬНО-ПРОИЗВОДСТВЕННАЯ, ОТКРЫТАЯ СИСТЕМА ТЕПЛОСНАБЖЕНИЯ. ЗДАНИЕ ИЗ ЛЕГКИХ МЕТАЛЛИЧЕСКИХ КОНСТРУКЦИЙ ТОПЛИВО-ГАЗ И МАЗУТ. АЛЬБОМ 4

СТРОИТЕЛЬНЫЕ ИЗДЕЛИЯ

24219-04

gost.e-ecolog.ru

ТИПОВОЙ ПРОЕКТ 903-1-279.90

КОТЕЛЬНАЯ С 4 КОТЛАМИ ДЕ-25-14ГМ. ОТОПИТЕЛЬНО-ПРОИЗВОДСТВЕННАЯ, ОТКРЫТАЯ СИСТЕМА ТЕПЛОСНАБЖЕНИЯ. ЗДАНИЕ ИЗ ЛЕГКИХ МЕТАЛЛИЧЕСКИХ КОНСТРУКЦИЙ ТОПЛИВО-ГАЗ И МАЗУТ.

АЛЬБОМ 4

Разработан
проектным институтом
"ЛАТГИПРОПРОМ"
Главный инженер института В. Архипов
Главный инженер проекта Я. Нидбальский.

Утвержден Госстроем СССР
протокол № 77 от 23.11.88г.

Альбом 4

Содержание альбома

Обозначение	Наименование	№ стр.
КЖ1.И.ТУ	Технические условия	4
КЖ1.И.01.1	Изделие соединительное (МС1-1, МС1-1а)	
КЖ1.И.08.1	Панель стеновая ПС60.12.25-2Л-36а	5
КЖ1.И.1.2	Сетка С2	6
КЖ1.И.1.3	Сетка С3	
КЖ1.И.1.4	Сетка С4	7
КЖ1.И.1.1	Сетка С1	
КЖ1.И.2.1	Изделие закладное МН1	8
КЖ1.И.2.2	Изделие закладное МН2	
КЖ1.И.2.3	Изделие закладное МН3	9
КЖ1.И.2.4	Изделие закладное МН4	
КЖ1.И.2.5	Изделие закладное МН5	10
КЖ1.И.2.6	Изделие закладное МН6	11
КЖ1.И.2.7	Изделие закладное МН7	
КЖ1.И.2.9	Изделие закладное МН9	12
КЖ1.И.2.10	Изделие закладное МН10	
КЖ1.И.2.11	Изделие закладное МН11	13
КЖ1.И.2.12	Изделие закладное МН12	
КЖ1.И.3.3	Изделие соединительное МС4	14
КЖ1.И.3.4	МС1-2	
КЖ1.4.3.7	Стальной элемент НТ1	15
КЖ1.И.3.8	Стальной элемент НТ2	
КЖ1.И.3.11	Рама Р-1	16
КЖ1.И.3.12	Решетка Р-2	
КЖ1.И.10.000 лист 1	Ворота распашные ВТУ-3	17
КЖ1.И.10.000 лист 2		
КЖ1.И.10.000 лист 3		18
КЖ1.И.10.000СБ лист 1	Ворота распашные ВТУ-3. Сборочный чертеж.	
КЖ1.И.10.000СБ лист 2		19
КЖ1.И.10.000СБ лист 3		20
КЖ1.И.10.000СБ лист 4		21
КЖ1.И.10.000СБ лист 5		22
КЖ1.И.10.001	Перемычка	23
КЖ1.И.10.002	Стойка	
КЖ1.И.10.003	Швеллер	24
КЖ1.И.10.004	Швеллер	
КЖ1.И.10.005	Уголок	25
КЖ1.И.10.006	Уголок	
КЖ1.И.10.007	Уголок	26
КЖ1.И.10.008	Лист	
КЖ1.И.10.009	Втулка	27
КЖ1.И.10.010	Втулка	
КЖ1.И.10.011	Ребро	28
КЖ1.И.10.012	Полоса	
КЖ1.И.10.013	Ось	29
КЖ1.И.10.014	Ось	
КЖ1.И.10.015	Ручка	30
КЖ1.И.10.016	Ручка	
КЖ1.И.10.017	Крюк	31
КЖ1.И.10.018	Обшивка	
КЖ1.И.10.019	Обшивка	32
КЖ1.И.10.020	Обшивка	
КЖ1.И.10.100СБ	Рама полотна ворот. Сборочный чертеж.	33
КЖ1.4.10.100	Рама полотна ворот	
КЖ1.4.10.101	Стойка	34
КЖ1.И.10.102	Стойка	
КЖ1.И.10.103	Стойка	35
КЖ1.И.10.200СБ	Клапан. Сборочный чертеж.	36

24219-04 3

формат А3

Содержание альбома

Обозначение	Наименование	№ стр.
КЖ1.И.10.200	Клапан	37
КЖ1.И. 10.201	Деталь рамы	
КЖ1.И.10.300 СБ	Шпингалет. Сборочный чертеж.	38
КЖ1.И.10.300	Шпингалет	
КЖ1.И.10.301	Ось	39
КЖ1.И.10.302	Втулка	
КЖ1.И.10.303	Кольцо	40
КЖ1.И.10.304	Стяжка	
КЖ1.И.11.000 СБ лист1	Дверь ДВ1. Сборочный чертеж.	41
КЖ1.И.11.000 СБ лист2		
КЖ1.И.11.000 лист1	Дверь ДВ1	42
КЖ1.И.11.000 лист2		
КЖ1.И.11.001	Перемычка	43
КЖ1.И.11.002	Стойка	
КЖ1.И.11.100 СБ	Полотна дверей. Сборочный чертеж.	44
КЖ1.И.11.000	Полотно дверей. Сборочный чертеж.	
КЖ1.И.11.101	Перемычка	45
КЖ1.И.11.102	Стойка	
КЖ1.И.11.103	Стяжка	46
КЖ1.И.11.104	Полоса	
КЖ1.И.11.105	Обшивка	47
КЖ1.И.11.106	Обшивка	

Альбом 4

1. Бетонные и железобетонные изделия, закладные элементы и арматурные изделия выполнять в соответствии с требованиями ГОСТ 13015-75 и указаниями пояснительных записок соответствующих серий.
2. Марка стали металлических элементов фахверка, соединительных и монтажных элементов, опорных столиков перекрытий и стеновых панелей, при толщине проката до 25 мм., принимается:
   при расчетной t° наружного воздуха
   до -30°С - ВСт3 кп2
   от -30°С до -40°С - ВСт3 пс 6
   Сварка деталей выполняется электродами типа Э42, ручной или полуавтоматической сваркой
3. Окраска поверхностей закладных деталей и монтажных элементов:
   А- Ц 120
   Б- Грунт ГФ 021 ГОСТ 25129.82, эмаль ПФ 115 серия ГОСТ 6465-76*; VII 4/1 ГОСТ 9.032-74* толщ 55 мкм.
4. Условия привязки:
   - на листах сборных железобетонных элементов марки изделий по несущей способности даны для основного варианта - расчетной t° наружного воздуха -30°С;
   - нормативного значения ветрового давления. Для I района по СНиП 2.01.07-85
   - нормативное значение веса снегового покрова для III района.

   При привязке проекта марка изделий по несущей способности корректируется согласно спецификациям на маркировочных схемах.

ГИП	Ниддальский		
Нач. отд.	Питтерерский		
Н. контр	Шульгина		
Гл. спец.	Андриевская		
Рук. гр.	Шульгина		
Инж.	Куковица		
Техник	Шолотюк		

ТП 903-1-279.90 КЖ1 И ТУ

Технические условия

Стадия	Лист	Листов
Р		1

ЛАТГИПРОПРОМ

Инв. № подл. | Подп. и дата | Взам. инв. №

Копировал [signature] формат А4

Альбом 4

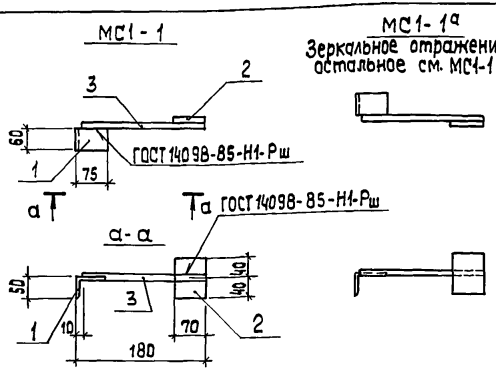

Форм.	Зона	Поз.	Обозначение	Наименование	Кол.	Примечание
				Документация		
А4			ТП 903-1-279.90 КЖ1.И.ТУ	Технические условия		
				Детали		
				Уголок 75×50×5 ГОСТ 8510-86 / ВСт3кп2 ГОСТ 535-79		
Б4		1	ТП 903-1-279.90 КЖ1.И.01	Р=60	1	0,3 кг
Б4		2	02	Лист 6,0×80×70 ГОСТ 19903-74* / ВСт3кп2 ГОСТ 14637-79	1	0,3 кг
				А-I-12-ГОСТ 5781-82		
Б4		3	03	Р=170	1	0,2

ГИП	Ниддальский		
Нач. отд.	Питтерерский		
Н. контр.	Шульгина		
Гл. констр.	Андриевская		
Нач. гр.	Шульгина		
Инж. II к.	Куковица		
Инж. III к.	Левейка		

ТП 903-1-279.90 КЖ1.И.01.1

Изделие соединительное (МС1-1, МС1-1а)

Стадия	Масса	Масштаб
Р	0,8	1:10
Лист	Листов 1	

ЛАТГИПРОПРОМ

Инв. № подл. | Подп. и дата | Взам. инв. №

Копировал [signature] 24219-04 5 формат А4

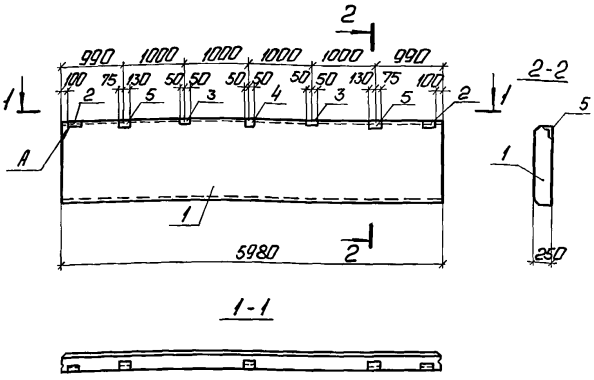

Формат	Зона	Поз.	Обозначение	Наименование	Кол.	Примечание
				Документация		
			ТП903-1-279.90 КЖ1.И.ТЧ	Технические условия		
				Сборочные единицы		
		1	1.030.1-1.1-1-05	ПС60.12.25-2Л-36	1	
				Закладные детали		
		2	1.030.1-1.1-3-30-01	М2	2	
		3	1.030.1-1.1-3-36	М9	2	
				Уголок L 70×5-100×7-ГОСТ 8509-72* / Ст3пс6-1-ГОСТ 23570-80		
БЧ		4	ТП 903-1-279.90 КЖ1.И.04	Р=205	2	5,08 кг
БЧ		5	05	Р=100	1	2,04 кг

1. Панель ПС60.12.2.5-2Л-36а изготовить в опалубке панели ПС60.12.25-2Л-36 по серии 1.030.1-1 с привязкой закладных деталей по данному чертежу.

Ведомость расхода стали на закладные изделия, кг

Марка элемента	Изделия закладные									Общий расход
	Арматура класса			Прокат марки				Всего		
	A III			Вст3кп2		Вст3пс6-1				
	ГОСТ 5781-82			ГОСТ 380-71		ГОСТ 8509-86				
	ф10		Итого	Б-6	Б-8	Итого	∠63×5 L=60 Б-6	∠160×10 L=60	Итого	
ПС60.12.2.5-2Л-36а	1,16		1,16	1,12	2,0	3,12	2,74	12,59	15,33	19,61	19,61

			ТП903-1-279.90	КЖ1.И.08.1	
ГИП	Игнатьевский		Панель стеновая ПС60.12.2.5-2Л-36а	Стадия	Масса	Масштаб
Н.контр.	Терешский			Р	24,90	1:50
Гл.констр.	Шульгина			Лист	Листов 1
Нач.гр.	Шульгина			ЛАТГИПРОПРОМ	
Констр.	Кукавица				
Констр.	Конькова				

Копировал: Ч. 24219-04 6 Формат А3

Альбом 4

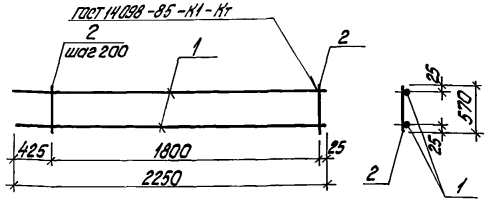

Формат	Зона	Поз.	Обозначение	Наименование	Кол.	Примечание
				Документация		
А4			ТП903-1-279.90 КЖ1.И.ТУ	Технические условия		
				Детали		
				А-III-12-ГОСТ 5781-82		
Б4		1	ТП903-1-279.90 КЖ1.И.1.2.1	ℓ=2250	2	2,0кг
				А-I-8-ГОСТ 5781-82		
Б4		2	ТП903-1-279.90 КЖ1.И.1.2.2	ℓ=570	10	0,22кг

Взам. инв. №

Подпись и дата

Инв. № подл.

ГИП	Нидбальский	
Нач. отд.	Гуттеревский	
Н. контр.	Шульгина	
Гл. констр.	Андриевская	
Нач. гр.	Шульгина	
Инж. III к.	Левейка	

ТП903-1-279.90 КЖ1.И.1.2

Сетка С2

Стадия	Масса	Масштаб
Р	6,2	1:20
Лист	Листов 1	

ЛАТГИПРОПРОМ

Копировал Дубкова

формат А4

Альбом 4

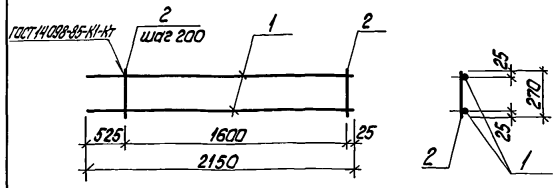

Формат	Зона	Поз.	Обозначение	Наименование	Кол.	Примечание
				Документация		
А4			ТП903-1-279.90 КЖ1.И.ТУ	Технические условия		
				Детали		
				А-III-12-ГОСТ 5781-82		
Б4		1	ТП903-1-279.90 КЖ1.И.1.3.1	ℓ=2150	2	1,9кг
				А-I-8-ГОСТ 5781-82		
Б4		2	ТП903-1-279.90 КЖ1.И.1.3.2	ℓ=270	9	0,1

Взам. инв. №

Подпись и дата

Инв. № подл.

ГИП	Нидбальский	
Нач. отд.	Гуттеревский	
Н. контр.	Шульгина	
Гл. констр.	Андриевская	
Нач. гр.	Шульгина	
Инж. III к.	Левейка	

ТП903-1-279.90 КЖ1.И.1.3

Сетка С3

Стадия	Масса	Масштаб
Р	4,7	1:20
Лист	Листов 1	

ЛАТГИПРОПРОМ

Копировал Дубкова 24219-04 7

формат А4

Альбом 4

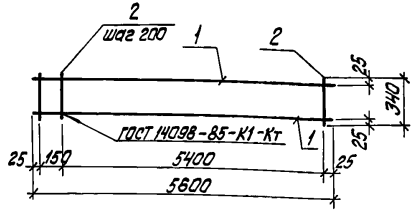

Формат	Зона	Поз.	Обозначение	Наименование	Кол.	Примечание
				Документация		
А3			ТП903-1-279.90 КЖ1.И.ТУ	Технические условия		
				Детали		
Б4		1	ТП903-1-279.90 КЖ1.И.1.4.1	А-III-10 ГОСТ 3781-82; ℓ=5600	2	3,45кг
Б4		2	ТП903-1-279.90 КЖ1.И.1.4.2	А-I-8 ГОСТ 5781-82; ℓ=340	29	0,13кг

ГИП	Нидбальский		
Нач.отд.	Гуттерерский		
Н.контр.	Шульгина		
Гл.констр.	Андриевская		
Нач.сб.	Шульгина		
Инж.II к.	Куковица		

ТП903-1-279.90 КЖ1.И.1.4

Сетка С4

Стадия	Масса	Масштаб
Р	10,67	1:50
Лист	Листов 1	

ЛАТГИПРОПРОМ

Инв. № подл. | Подпись и дата | Взам. инв. №

копировал Дубкова

формат А4

Альбом 4

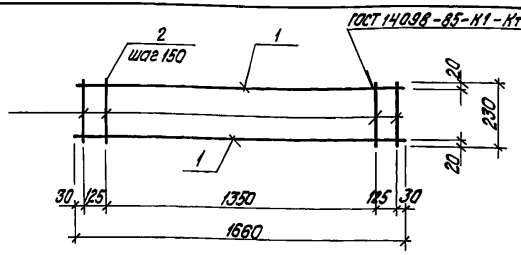

Формат	Зона	Поз.	Обозначение	Наименование	Кол.	Примечание
				Документация		
А4			ТП903-1-279.90 КЖ1.И.ТУ	Технические условия		
				Детали		
				А-III-8-ГОСТ 5781-82*		
Б4		1	ТП903-1-279.90 КЖ1.И.1.1.3	ℓ=1660	2	0,66 кг
				А-I-8-ГОСТ 5781-82*		
Б4		2	ТП903-1-279.90 КЖ1.И.1.1.2	ℓ=230	12	0,09 кг

ГИП	Нидбальский		
Нач.отд.	Гуттерерский		
Н.контр.	Шульгина		
Гл.констр.	Андриевская		
Рук.гр.	Шульгина		
Инж.	Куковица		
Констр.	Конькова		

ТП903-1-279.90 КЖ1.И.1.1

Сетка С1

Стадия	Масса	Масштаб
Р	2,4	1:20
Лист	Листов 1	

ЛАТГИПРОПРОМ

Инв. № подл. | Подпись и дата | Взам. инв. №

копировал Дубкова 24219-04 8 формат А4

Альбом 4

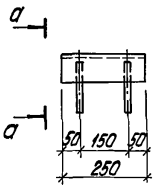

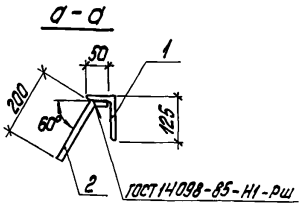

Формат	Зона	Поз.	Обозначение	Наименование	Кол.	Примечание
				Документация		
А4			ТП903-1-279.90 КЖ1.И.ТУ	Технические условия		
				Детали		
			ТП903-1-279.90 КЖ1.И.2.1.1	Уголок 125х80х10 ГОСТ 8510-86 / ВСт3пс6-1-ТУ14-1-3023-80		
Б4		1		ℓ=250	1	3,9кг
			ТП903-1-279.90 КЖ1И.2.1.2	А-III-8-ГОСТ5781-82*		
Б4		2		ℓ=250	2	0,1кг

ГИП	Нидбальский		
Нач.отд.	Гуттерерский		
Н.контр.	Шульгина		
Гл.констр.	Андриевская		
Рук.гр.	Шульгина		
Констр.III к.	Конькова		
Техник	Шолотюк		

ТП903-1-279.90 КЖ1.И.2.1

Изделие закладное МН1

Стадия	Масса	Масштаб
Р	4,1	1:10

Лист | Листов 1

ЛАТГИПРОПРОМ

Инв. № подл. | Подпись и дата | Взам. инв. №

копировал Дубкова формат А4

Альбом 4

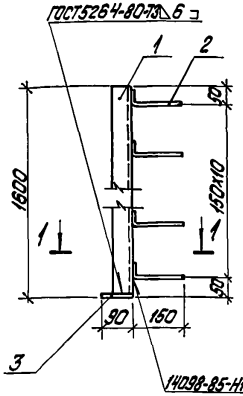

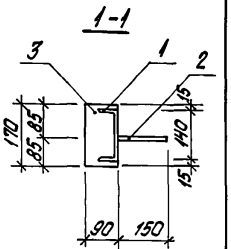

Формат	Зона	Поз.	Обозначение	Наименование	Кол.	Примечание
				Документация		
А4			ТП903-1-279.90 КЖ1.И.ТУ	Технические условия		
				Детали		
Б4		1	ТП903-1-279.90 КЖ1.И.2.2.1	Швеллер 14-ГОСТ8240-72* / ВСт3кп2-1-ГОСТ535-79	1	20,3кг
Б4		2	ТП903-1-279.90 КЖ1.И.2.2.2	А-III-8ГОСТ5781-82* ℓ=200	11	0,9кг
Б4		3	ТП903-1-279.90 КЖ1И.2.2.3	Лист 10 ГОСТ 19903-74 / ВСт3кп2-1ГОСТ14637-79	1	1,2кг
Б4						

ГИП	Нидбальский		
Нач.отд.	Гуттерерский		
Н.контр.	Шульгина		
Гл.констр.	Андриевская		
Рук.гр.	Шульгина		
Вед.инж.	Зайцев		
Констр.	Конькова		

ТП903-1-279.90 КЖ1.И.2.2

Изделие закладное МН2

Стадия	Масса	Масштаб
Р	22,4	1:10

Лист | Листов 1

ЛАТГИПРОПРОМ

Инв. № подл. | Подпись и дата | Взам. инв. №

копировал Дубкова 24219-04 9 формат А4

Альбом 4

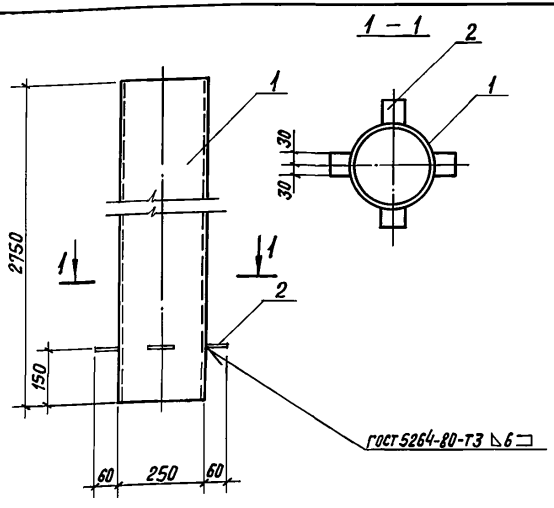

Формат	Зона	Поз.	Обозначение	Наименование	Кол.	Примечание
				Документация		
А4			ТП 903-1-279.90 КЖ1.И.ТУ	Технические условия		
				Детали		
Б4		1	ТП 903-1-279.90 КЖ1.И.23.1	Труба $\frac{\text{Ф245х5 ГОСТ 10704-76}}{\text{ВСт3кп ГОСТ 10705-80}}$	1	81,4 кг
Б4		2	ТП 903-1-279.90 КЖ1.И.23.2	Лист $\frac{\text{10 ГОСТ 19903-74}}{\text{ВСт3пс6-1 ТУ 14-1-3023-80}}$	4	1,13 кг

Взам. инв. №

Подпись и дата

Инв. № подл.

ГИП	Нидбальский	
Нач. отд.	Гуттерерский	
Н. контр.	Шульгина	
Гл. констр.	Андриевская	
Рук. гр.	Шульгина	
Вед. инж.	Зайцев	
Констр.	Конькова	

ТП 903-1-279.90 КЖ1.И.2.3

Изделие закладное МН3

Стадия	Масса	Масштаб
Р	82,5	1:10

Лист | Листов 1

ЛАТГИПРОПРОМ

Копировал В.Гур

Формат А4

Альбом 4

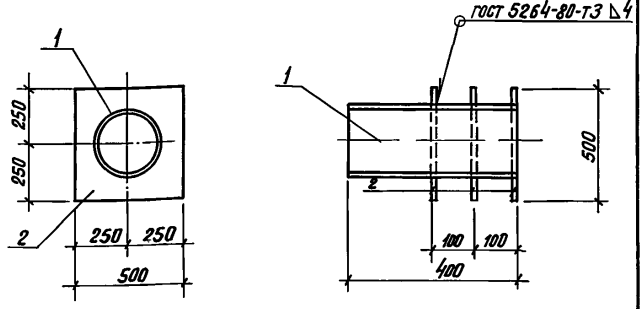

Формат	Зона	Поз.	Обозначение	Наименование	Кол.	Примечание
				Документация		
А4			ТП 903-1-279.90 КЖ1.И.ТУ	Технические условия		
				Детали		
Б4		1	ТП 903-1-279.90 КЖ1.И.2.4.1	Труба $\frac{\text{273х8,0 ГОСТ 10704-76}}{\text{ВСт3кп ГОСТ 10705-80}}$	1	21,1 кг
Б4		2	КЖ1.И.2.4.2	Лист $\frac{\text{10 ГОСТ 19903-74}}{\text{ВСт3пс6-1 ТУ 14-1-3023-80}}$	3	13,3 кг

Взам. инв. №

Подпись и дата

Инв. № подл.

ГИП	Нидбальский	
Нач. отд.	Гуттерерский	
Н. контр.	Шульгина	
Гл. констр.	Андриевская	
Рук. гр.	Шульгина	
Вед. инж.	Зайцев	
Констр.	Конькова	

ТП 903-1-279.90 КЖ1.И.2.4

Изделие закладное МН4

Стадия	Масса	Масштаб
Р	61,0	1:10

Лист | Листов 1

ЛАТГИПРОПРОМ

Копировал В.Гур -24219-04 10 Формат А4

Альбом 4

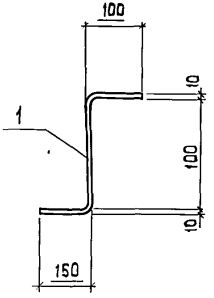

Длина развертки L = 360 мм

Инв.№подл. | Подп. и дата | Взам.инв.№

ГИП	Нибольский		
Нач.отд	Гуттерский		
Н.контр	Шульгина		
Гл.констр	Андриевская		
Рук.гр.	Шульгина		
Арх.	Пришепа		

ТП 903-1-279.90 КЖ1. И. 2.5

Соединительный элемент МН 5

Стадия	Масса	Масштаб
Р	0,22	1:5
Лист	Листов 1	

ф10 А I ГОСТ 5781-82*

ЛАТГИПРОПРОМ

Копировал 29 24219-04 11 формат А4

Альбом 4

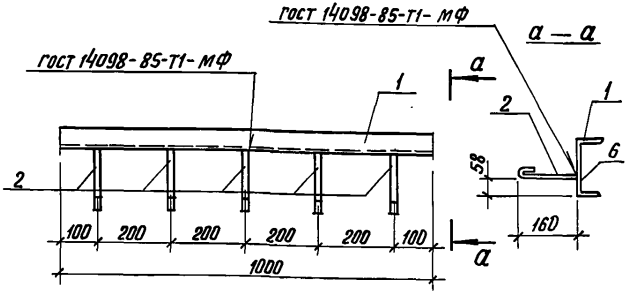

Формат	Зона	Поз.	Обозначение	Наименование	Кол.	Примечание
				Документация		
А4			ТП903-1-279.90 КЖ1.И.ТУ	Технические условия		
				Детали		
Б4		1	ТП903-1-279.90 КЖ1.И.2.6.1	Швеллер 16-ГОСТ 8240-72 ℓ=1000 / ВСТ3пс6-I-ТУ14-1-3023-80	1	15,3 кг
Б4		2	КЖ1.И.2.6.2	ФВАI ГОСТ 5781-82 ℓ=210	5	0,08 кг

Взам. инв. № | Подпись и дата | Инв. № подл.

ТП 903-1-279.90 КЖ1.И.2.6

ГИП	Нидбальский	
Нач.отд.	Гуттерерский	
Н.контр.	Шульгина	
Гл.констр.	Андриевская	
Рук.гр.	Шульгина	
Вед.инж.	Зайцев	
Констр.	Конькова	

Изделие закладное МН6

Стадия	Масса	Масштаб
Р	15,7	1:10

Лист | Листов 1

ЛАТГИПРОПРОМ

Копировал В.Бу Формат А4

Альбом 4

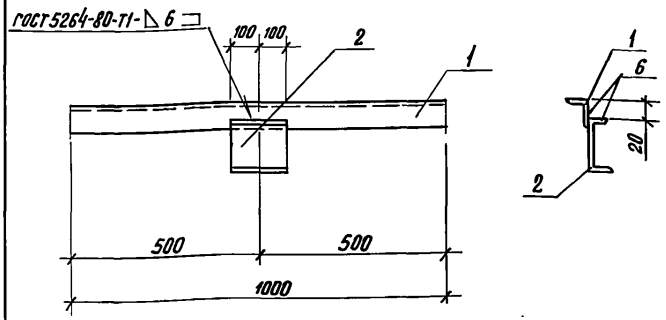

Формат	Зона	Поз.	Обозначение	Наименование	Кол.	Примечание
				Документация		
А4			ТП903-1-279.90 КЖ1.И.ТУ	Технические условия		
				Детали		
Б4		1	ТП903-1-279.90 КЖ1.И.2.7.1	Уголок 50×50×5 ГОСТ 8509-86 / ВСт3кп2-1-ГОСТ 535-79*	1	3,77 кг
Б4		2	КЖ1.И.2.7.2	Швеллер 16-ГОСТ 8240-72 / ВСт3пс6-1ТУ14-1-3023-80	1	3,06 кг

Взам. инв. № | Подпись и дата | Инв. № подл.

ТП 903-1-279.90 КЖ1.И.2.7

ГИП	Нидбальский	
Нач.отд.	Гуттерерский	
Н.контр.	Шульгина	
Гл.констр.	Андриевская	
Рук.гр.	Шульгина	
Вед.инж.	Зайцев	
Констр.	Конькова	

Изделие закладное МН7

Стадия	Масса	Масштаб
Р	6,83	1:10

Лист | Листов 1

ЛАТГИПРОПРОМ

Копировал ВБу 24219-04 12 Формат А4

Альбом 4

1-1

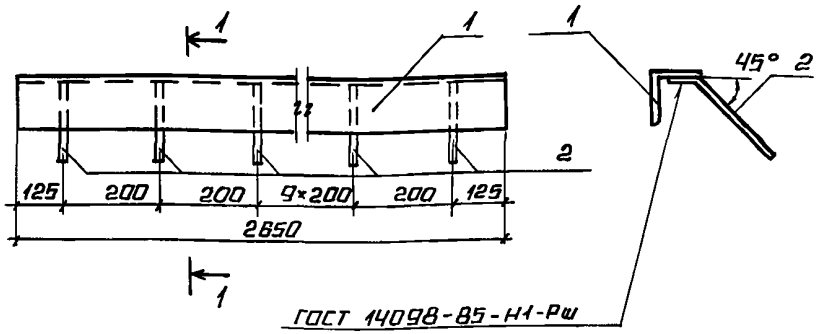

Формат	Зона	Поз.	Обозначение	Наименование	Кол.	Примечание
				Документация		
А4			ТП 903-1-279.90 КЖ1.И.ТУ	Технические условия		
				Детали		
Б4		1	ТП 903-1-279.90 КЖ1.И.2.9.1	уголок 110×110×8 ГОСТ 8509-86 / Вст3пс6-1-ТУ 14-1-3023-80	1	35.79 кг
Б4		2	ТП 903-1-279.90 КЖ1.И.2.9.2	А-III-10 ГОСТ 5781-82	ℓ=280	13	17.17 кг

Взам. инв. № | Подпись и дата | Инв. № подл.

ТП 903-1-279.90		КЖ1.И.2.9	
ГИП	Кидбальский		
Нач. отд.	Гуттерерский	Изделие закладное МН-9	Стадия: Р; Масса: 38.0; Масштаб: 1:10
Н. контр.	Шульгина		Лист; Листов 1
Гл. конст.	Андреевская		ЛАТГИПРОПРОМ
Рук. гр.	Шульгина		
Арх.	Прищепа		
Арх.	Василишина		

Копировал А4 Формат А4

Альбом 4

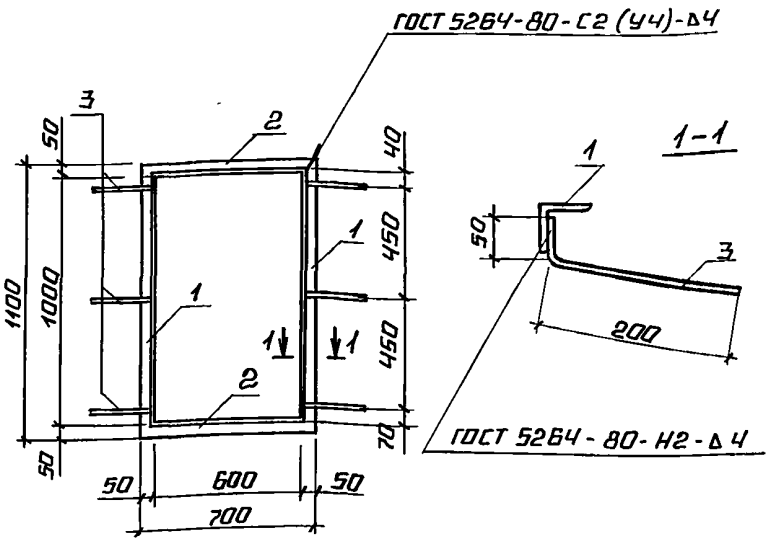

Формат	Зона	Поз.	Обозначение	Наименование	Кол.	Примечание
				Документация		
А4			ТП 903-1-279.90 КЖ1.И.ТУ	Технические условия		
				Детали		
Б4		1	ТП 903-1-279.90 КЖ1.И.2.10.1	уголок 50×50×5 ГОСТ 8509-86 / Вст3кп2 ГОСТ 535-79	ℓ=1000 2	3,77 кг
Б4		2	ТП 903-1-279.90 КЖ1.И.2.10.2	уголок 50×50×5 ГОСТ 8509-86 / Вст3кп2 ГОСТ 535-79	ℓ=700 2	2,64 кг
Б4		3	ТП 903-1-279.90 КЖ1.И.2.10.3	А-III-8 ГОСТ 5781-82	ℓ=250 6	0,1 кг

Инв. № подл. | Подпись и дата | Взам. инв. №

ТП 903-1-279.90		КЖ1.И.2.10	
ГИП	Кидбальский		
Нач. отд.	Гуттерерский	Закладное изделие МН-10	Стадия: Р; Масса: 13,42; Масштаб: 1:20
Н. контр.	Шульгина		Лист; Листов 1
Гл. конст.	Андреевская		ЛАТГИПРОПРОМ
Рук. гр.	Шульгина		
Арх.	Прищепа		

24219-04 13 Копировал А4 Формат А4

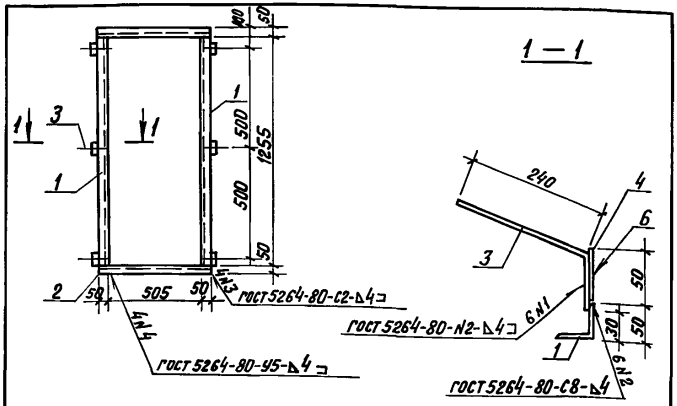

Формат	Зона	Поз.	Обозначение	Наименование	Кол.	Примечание
				Документация		
А4			ТП 903-1-279.90 КЖ1.И.ТУ	Технические условия		
				Детали		
Б4		1	ТП 903-1-279.90 КЖ1.И.2.11.1	Уголок 50х50х5 ГОСТ 8509-86 ℓ=1255 Ст3кп2 ГОСТ 535-79	2	4,0 кг
Б4		2	КЖ1.И.2.11.2	Уголок 50х50х5 ГОСТ 8509-86 ℓ=605 Ст3кп2 ГОСТ 535-79	2	2,0 кг
Б4		3	КЖ1.И.2.11.3	А-III-8 ГОСТ 5781-82 ℓ=320	6	0,14 кг
Б4		4	КЖ1.И.2.11.4	Лист 4,0х50х100 ГОСТ 19903-74 Ст3кп2-ГОСТ 14637-79	8	0,16 кг

ТП 903-1-279.90 КЖ1.И.2.11			
Заклодное изделие МН 11	Стадия	Масса	Масштаб
	Р	13,8	1:20
	Лист	Листов 1	
ЛАТГИПРОПРОМ			

ГИП	Нидбальский	
Нач.отд.	Гуттеревский	
Н.контр.	Шульгина	
Гл.констр.	Андриевская	
Рук.гр.	Шульгина	
Арх.	Прищепа	
Арх.	Василишина	

Инв.№ подл. | Подпись и дата | Взам.инв.№

Копировал В.Сур Формат А4

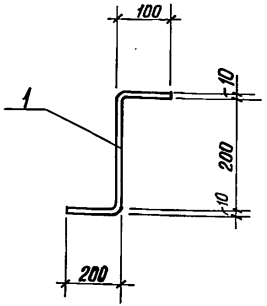

Формат	Зона	Поз.	Обозначение	Наименование	Кол.	Примечание
				А-I-10 ГОСТ 5781-82		
		1	ТП 903-1-279.90 КЖ1.И.2.12.1	ℓ = 520		0,32

ТП 903-1-279.90 КЖ1.И.2.12			
Соединительный элемент МН 12	Стадия	Масса	Масштаб
	Лист	Листов 1	
ЛАТГИПРОПРОМ			

ГИП	Нидбальский	
Нач.отд.	Гуттеревский	
Н.контр.	Шульгина	
Гл.констр.	Андриевская	
Рук.гр.	Шульгина	
Арх.	Прищепа	

Инв.№ подл. | Подпись и дата | Взам.инв.№

Копировал В.Сур 24219-04 14 Формат А4

Альбом 4

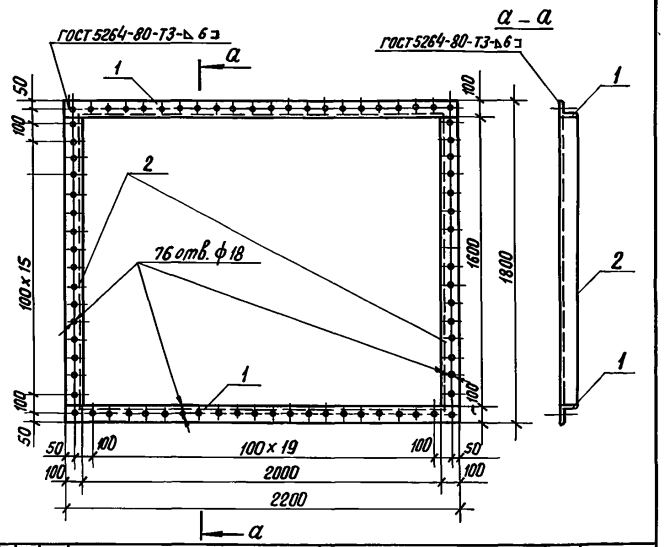

Формат	Зона	Поз.	Обозначение	Наименование	Кол.	Примечание
				Документация		
А4			ТП 903-1-279.90 КЖ1.И. ТУ	Технические условия		
				Детали		
Б4		1	ТП 903-1-279.90 КЖ1.И.3.3	Уголок 100×100×8 ГОСТ 8509-86 / Вст3кп2 ГОСТ 535-79 L=2200	2	26,84 кг
Б4		2	ТП 903-1-279.90 КЖ1.И.3.3-01	Уголок 100×100×8 ГОСТ 8509-86 / Вст3кп2 ГОСТ 535-79 L=1800	2	21,96 кг

ГИП	Ниддальский		
Нач.отд.	Гуттерерский		
Н.контр.	Шульгина		
Гл.констр.	Андриевская		
Рук.гр.	Шульгина		
Вед.арх.	Прищепа		
Арх.	Василишина		

ТП 903-1-279.90 КЖ1.И.3.3

Изделие соединительное МС-4

Стадия	Масса	Масштаб
Р	97,6	1:20

Лист | Листов 1

ЛАТГИПРОПРОМ

Копировал В.Гур Формат А4

Взам.инв.№ | Подпись и дата | Инв.№ подл.

Альбом 4

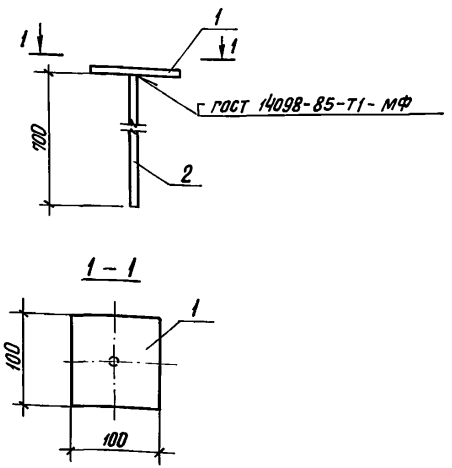

Формат	Зона	Поз.	Обозначение	Наименование	Кол.	Примечание
				МС1-1		
				Документация		
А4			ТП 903-1-279.90 КЖ1.И. ТУ	Технические условия		
				Детали		
Б4		1	ТП 903-1-279.90 КЖ1.И.3.4.1	Лист 6,0 ГОСТ 19903-74 / Вст3кп2 ГОСТ 14637-79	1	0,47
Б4		2	ТП 903-1-279.90 КЖ1.И.3.4.2	А-III-12 ГОСТ 5781-82 l=700	1	0,62

ГИП	Ниддальский		
Нач.отд.	Гуттерерский		
Н.контр.	Шульгина		
Гл.констр.	Андриевская		
Рук.гр.	Шульгина		
Констр.II к.	Куковица		
Констр.III к.	Конькова		

ТП 903-1-279.90 КЖ1.И.3.4

МС1-2

Стадия	Масса	Масштаб
Р	1,09	1:5

Лист | Листов 1

ЛАТГИПРОПРОМ

Копировал В.Гур 24219-04 15 Формат А4

Взам.инв.№ | Подпись и дата | Инв.№ подл.

Альбом 4

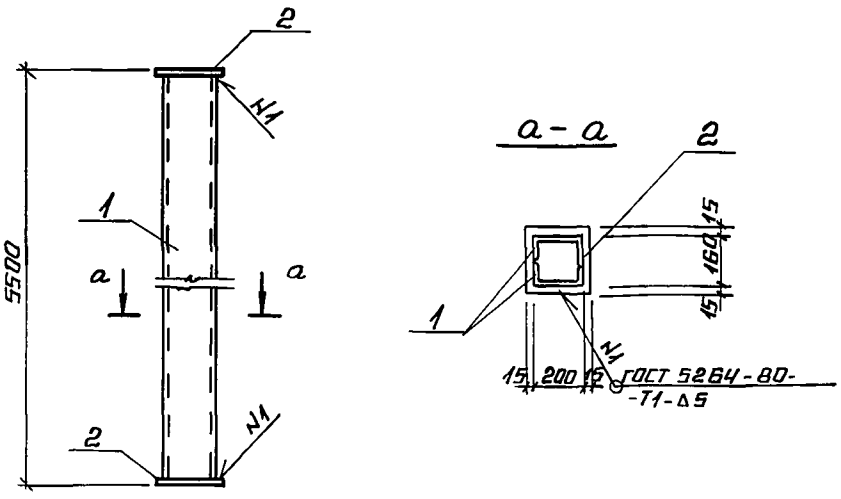

Формат	Зона	Поз.	Обозначение	Наименование	Кол.	Примечание
				Документация		
А4			ТП 903-1-279.90 КЖ1И.ТУ	Технические условия		
				Детали		
				Швеллер ГН200×80×5 ГОСТ 8278-83 / Вст.3пс4 ГОСТ 11474-76		
Б4		1	ТП903-1-279.90 КЖ1И.3.7.1	ℓ = 5480	2	74.0 кг
Б4		2	КЖ1И.3.7.2	Лист 8.0×230×190 ГОСТ 19903-74* / Вст.3кп2 ГОСТ 14637-79	2	2,74 кг

ТП 903-1-279.90			КЖ1И.3.7
Стальной элемент НТ1	Стадия	Масса	Масштаб
	Р	153,5	1:10
	Лист	Листов 1	
	ЛАТГИПРОПРОМ		

ГИП	Кидбальский	
Нач. отд.	Гуттерерский	
Н. контр.	Шульгина	
Гл. констр.	Андриевская	
Нач. гр.	Шульгина	
Инж. II к	Куковица	
Инж. III к	Левейка	

Инв. № подл. | Подпись и дата | Взам. инв. №

Копировал Формат А4

Альбом 4

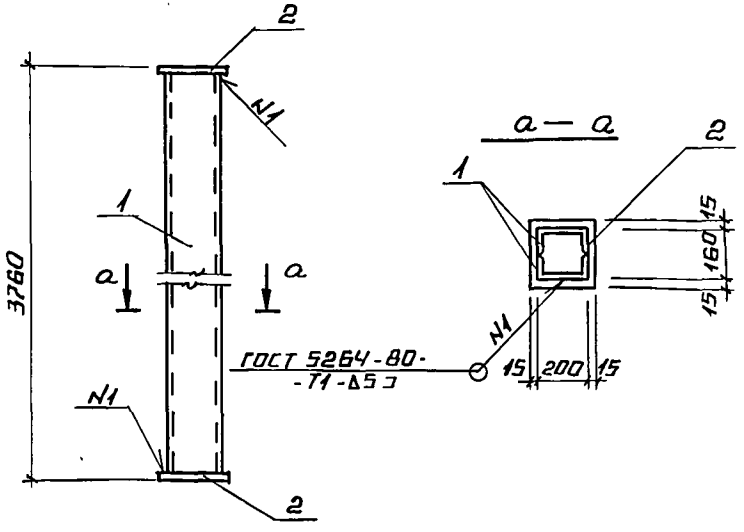

Формат	Зона	Поз.	Обозначение	Наименование	Кол.	Примечание
				Документация		
А4			ТП 903-1-279.90 КЖ1И.ТУ	Технические условия		
				Детали		
				Швеллер ГН200×80×5 ГОСТ 8278-83 / Вст.3пс4 ГОСТ 11474-76		
Б4		1	ТП 903-1-279.90 КЖ1И.3.8.1	ℓ = 3740	2	50.5
Б4		2	КЖ1И.3.8.2	Лист 8.0×230×190 ГОСТ 19903-74* / Вст.3кп2 ГОСТ 14637-79	2	2,74 кг

ТП 903-1-279.90			КЖ1И.3.8
Стальной элемент НТ2	Стадия	Масса	Масштаб
	Р	108.5	1:10
	Лист	Листов 1	
	ЛАТГИПРОПРОМ		

ГИП	Кидбальский	
Нач. отд.	Гуттерерский	
Н. контр.	Шульгина	
Гл. констр.	Андриевская	
Нач. гр.	Шульгина	
Инж. II к	Куковица	
Инж. III к	Левейка	

Инв. № подл. | Подпись и дата | Взам. инв. №

 Копировал Формат А4

Альбом 4

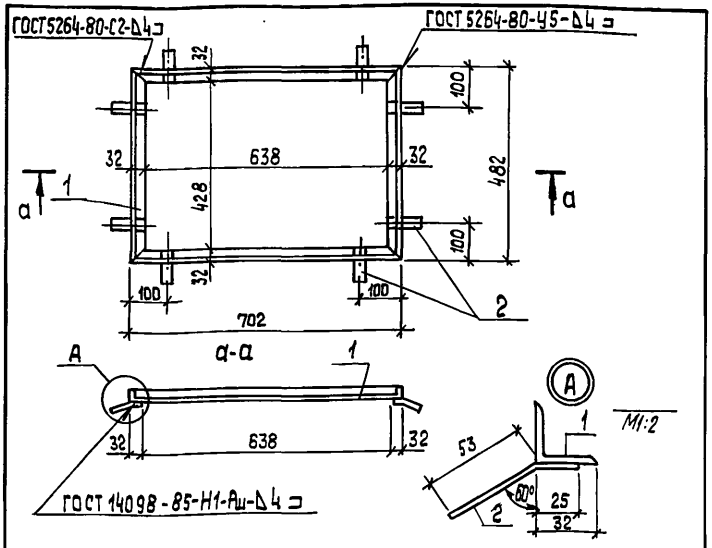

Формат	Зона	Поз.	Обозначение	Наименование	Кол.	Масса ед,кг	Примечание
				Документация			
А4			ТП 903-1-279.90 КЖ1.И.ТУ	Технические условия			
				Детали			
БЧ		1	ТП 903-1-279.90 КЖ1.И.3.11.1	Уголок 50х50х5 ГОСТ 8509-86 Е-2369 ВСт3кп2-1-ГОСТ 535-79	1	4,56кг	
БЧ		2	ТП 903-1-279.90 КЖ1.И.3.11.2	Лист 4.0 ГОСТ 19903-74 20×80 ВСт3кп2 ГОСТ 14637-79	8	0,05кг	

Взам.инв.№ | Подп.и дата | Инв.№подл.

ТП 903-1-279.90 КЖ1.И.3.11

Рама Р-1

Стадия	Масса	Масштаб
Р	4,6	1:10

Лист | Листов 1

ЛАТГИПРОПРОМ

ГИП	Нидбальский	
Нач.отд.	Гуттерерский	
Н.контр.	Шульгина	
Гл.констр.	Андриевская	
Рук.гр.	Шульгина	
Арх.	Прищепа	

Копировал ЗЯ формат А4

Альбом 4

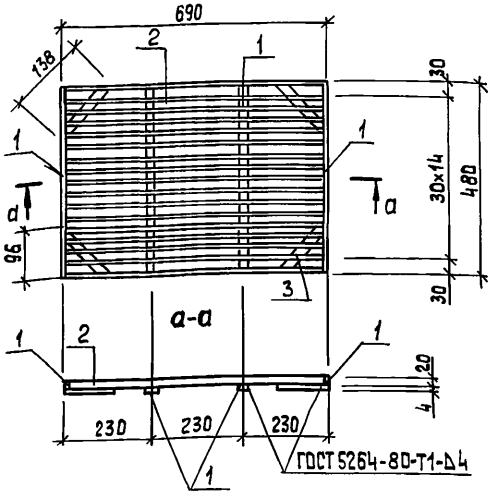

Формат	Зона	Поз.	Обозначение	Наименование	Кол.	Масса ед.,кг	Примечание
				Документация			
А4			ТП 903-1-279.90 КЖ1.И.ТУ	Технические условия			
				Детали			
БЧ		1	ТП 903-1-279.90 КЖ1.И.3.12.1	Лист 4.0 ГОСТ 19903-74 20×480 ВСт3кп2 ГОСТ 14637-79	4	0,31	
БЧ		2	ТП 903-1-279.90 КЖ1.И.3.12.2	Лист 4.0 ГОСТ 19903-74 20×682 ВСт3кп2 ГОСТ 14637-79	17	0,43	
БЧ		3	ТП 903-1-279.90 КЖ1.И.3.12.3	Лист 4.0 ГОСТ 19903-74 20×138 ВСт3кп2 ГОСТ 14637-79	4	0,09	

Взам.инв.№ | Подп.и дата | Инв.№подл.

ТП 903-1-279.90 КЖ1.И.3.12

Решетка Р-2

Стадия	Масса	Масштаб
Р	9,91	1:10

Лист | Листов 1

ЛАТГИПРОПРОМ

ГИП	Нидбальский	
Нач.отд.	Гуттерерский	
Н.контр.	Шульгина	
Гл.констр.	Андриевская	
Рук.гр.	Шульгина	
Арх.	Прищепа	

Копировал ЗЯ 24219-04 17 формат А4

Альбом 4

Форм.	Зона	Поз.	Обозначение	Наименование	Кол.	Примечание
				Документация		
А3			ТП903-1-279.90 КЖ1.И.10.000 СБ	Сборочный чертеж		
				Сборочные единицы		
А3		1	ТП903-1-279.90 КЖ1.И.10.100	Рама полотна ворот	2	
А3		2	ТП903-1-279.90 КЖ1.И.10.200	Клапан	2	
А3		3	ТП903-1-279.90 КЖ1.И.10.300	Шпингалет	1	
				Детали		
А4		4	ТП903-1-279.90 КЖ1.И.10.001	Перемычка	2	
А4		5	ТП903-1-279.90 КЖ1.И.10.002	Стойка	2	
А4		7	ТП903-1-279.90 КЖ1.И.10.003	Швеллер	1	
А4		8	ТП903-1-279.90 КЖ1.И.10.004	Швеллер	1	
Б4		9	ТП903-1-279.90 КЖ1.И.10.000.01	Лист 4,0 ГОСТ 19903-74 / ВСт3кп2 ГОСТ 14637-79	2	0,11кг
А4		10	ТП903-1-279.90 КЖ1.И.10.005	Уголок	1	
А4		11	ТП903-1-279.90 КЖ1.И.10.006	Уголок	2	
А4		12	-01	Уголок	1	
А4		13	ТП903-1-279.90 КЖ1.И.10.007	Уголок	4	
Б4		14	ТП903-1-279.90 КЖ1.И.10.000-02	Лист 3,0 ГОСТ 19903-74 / ВСт3кп ГОСТ 16523-70	6	0,23кг
Б4		15	ТП903-1-279.90 КЖ1.И.10.000-03	Уголок 63х63х5 ГОСТ 8509-86; С70 / ВСт3кп2 ГОСТ 535-79	2	0,34кг
А4		16	ТП903-1-279.90 КЖ1.И.10.008	Лист	1	
А4		17	-01	Лист	1	

Взам. инв. №

Подпись и дата

Инв. № подл.

ГИП	Нидбальский	
Нач.отд.	Гуттерерский	
Н.контр.	Шульгина	
Гл.констр.	Андриевская	
Рук. гр.	Шульгина	
Арх.	Прищепа	

ТП903-1-279.90 КЖ1.И.10.000

Ворота распашные ВТУ-3

Стадия	Лист	Листов
Р	1	3

ЛАТГИПРОПРОМ

копировал Дубкова формат А4

Альбом 4

Форм.	Зона	Поз.	Обозначение	Наименование	Кол.	Примечание
А4		18	ТП903-1-279.90 КЖ1.И.10.008-02	Лист	2	
А4		19	-03	Лист	2	
А4		20	-04	Лист	1	
А4		21	ТП903-1-279.90 КЖ1.И.10.009	Втулка	2	
А4		22	ТП903-1-279.90 КЖ1.И.10.010	Втулка	2	
А4		23	ТП903-1-279.90 КЖ1.И.10.011	Ребро	8	
А4		24	ТП903-1-279.90 КЖ1.И.10.012	Полоса	4	
А4		25	ТП903-1-279.90 КЖ1.И.10.013	Ось	2	
А4		26	ТП903-1-279.90 КЖ1.И.10.014	Ось	1	
А4		27	ТП903-1-279.90 КЖ1.И.0.015	Ручка	1	
А4		28	ТП903-1-279.90 КЖ1.И.10.016	Ручка	1	
Б4		29	ТП903-1-279.90 КЖ1.И.10.000-04	Лист 6,0х30х140-ГОСТ 19903-74 / ВСт3кп2 ГОСТ 14637-79	1	0,20кг
А4		30	ТП903-1-279.90 КЖ1.И.10.017	Крюк	1	
Б4		31	ТП903-1-279.90 КЖ1.И.10.000.05	Уголок 50х50х5 ГОСТ 8509-86 / ВСт3кп2 ГОСТ 535-79 Р=2500	2	9,43кг
А4		32	ТП903-1-279.90 КЖ1.И.10.018	Обшивка	1	
А4		33	ТП903-1-279.90 КЖ1.И.10.019	Обшивка	2	
А4		34	ТП903-1-279.90 КЖ1.И.10.020	Обшивка	1	
Б4		35	ТП903-1-279.90 КЖ1.И.10.025	Стержень Круг В12 ГОСТ 2590-71 / Ст3 ГОСТ 535-79	1	
Б4		36	ТП903-1-279.90 КЖ1.И.10.026	Труба 25х1,6х80 ГОСТ 10704-76 / ВСт3кп2 ГОСТ 10705-80	1	0,08кг
				Стандартные изделия		
		37		Винт 3х6, 01 ГОСТ 10621-80		0,3кг
		38	ТУ36-1517-84	Жалюзи СТД301	16	

Взам. инв. №

Подпись и дата

Инв. № подл.

ТП903-1-279.90 КЖ1.И.10.000 Лист 2

копировал Дубкова 24219-04 18 формат А4

Альбом 4

Формат	Зона	Поз.	Обозначение	Наименование	Кол.	Примечание
				Стандартные изделия		
		39		Замок	1	
		40		Пружина №287 ГОСТ 13766-86	1	кл. III ГОСТ 13764-86
		41		Болт М16×140 ГОСТ 7798-70	2	
		42		Болт М10×20 ГОСТ 7798-70	2	
		43		Гайка М16 ГОСТ 5915-70	2	
		44		Контргайка М16 ГОСТ 8961-75	2	
		45		Гайка М12 ГОСТ 5915-70	2	
		46		Шайба М12 ГОСТ 11371-78	2	
		47		Шайба М10 ГОСТ М371-78	2	
		48		Шорик Б-28 ГОСТ 3722-81	2	
				Материалы		
		49		Плиты теплоизоляционные из минеральной ваты П75 ГОСТ 9573-82	0,35	$м^3$
		50		Пленка полиэтиленовая т. полотна 0,08×1500 первый сорт ГОСТ 10354-63	8,8	$м^2$

Взам. инв. №

Подп. и дата

Инв. № подл.

ТП 903-1-279.90 КЖ1.И.10.000 Лист 3

Копировал: Ф.Д. Формат А4

Альбом 4

Рис. 1

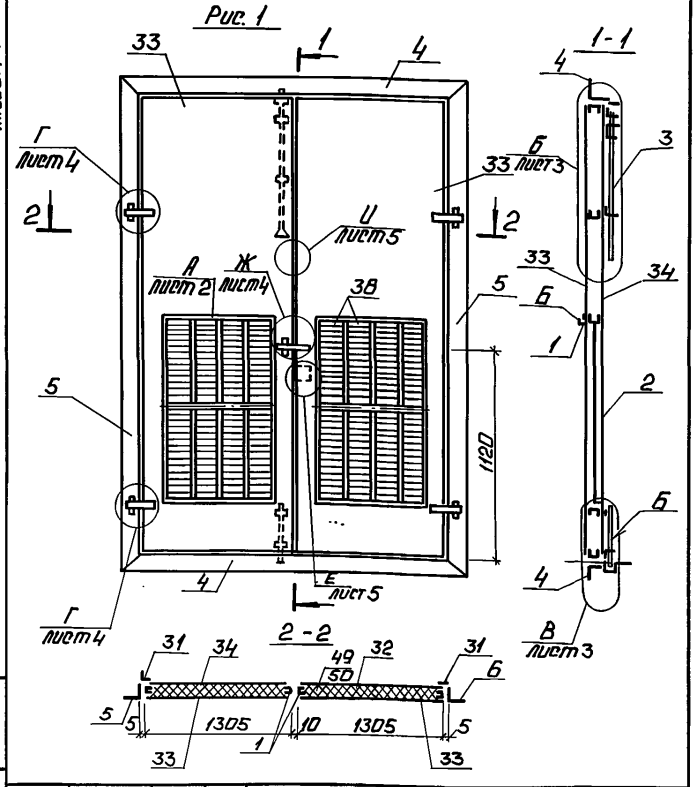

Взам. инв. №

Подп. и дата

Инв. № подл.

ТИП	Нидбальский		
Нач. отд.	Гутерерский		
Н. контр.	Шульгина		
Гл. конт.	Андриевская		
Рук. гр.	Шульгина		
Арх.	Пришепа		
Арх.	Василишина		

ТП 903-1-279.90 КЖ1.И.10.000СБ

Ворота распашные ВТУ-3. Сборочный чертеж.

Стадия	Масса	Масштаб
Р	500	1:25

Лист 1 Листов 5

ЛАТГИПРОПРОМ

Копировал: Ф.Д. 24219-04 19 Формат А4

Альбом 4

Рис. 2

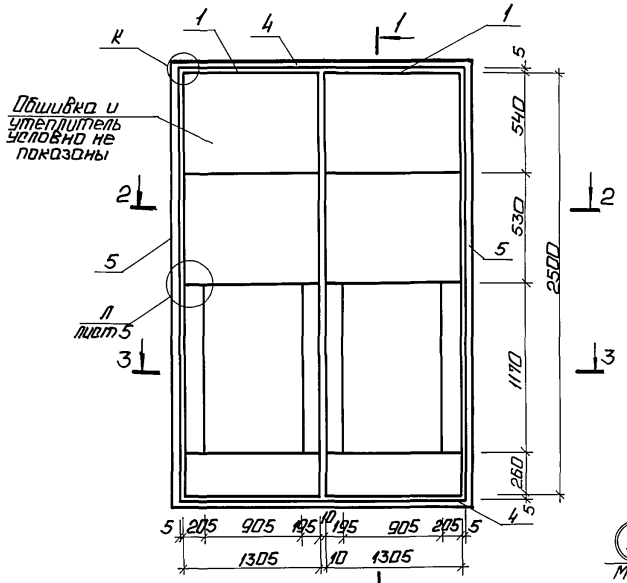

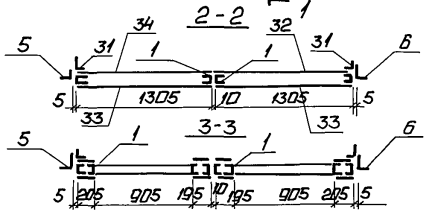

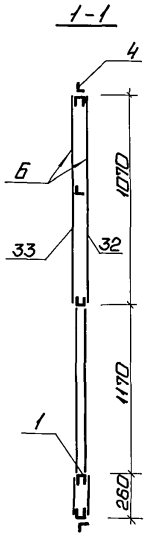

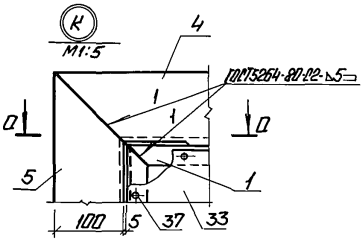

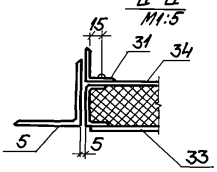

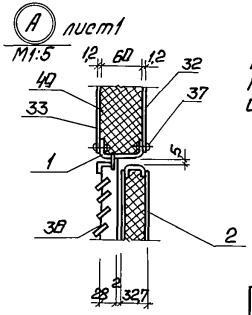

Покрытие поверхностей Б-грунт ГФ021 ГОСТ 25129-82, эмаль ПФ115 ГОСТ 6465-76* VII, 4/1 ГОСТ 9032-74 общей толщиной 80 мкм

Инв.№ подл. | Подп. и дата | Взам. инв.№

Альбом 4

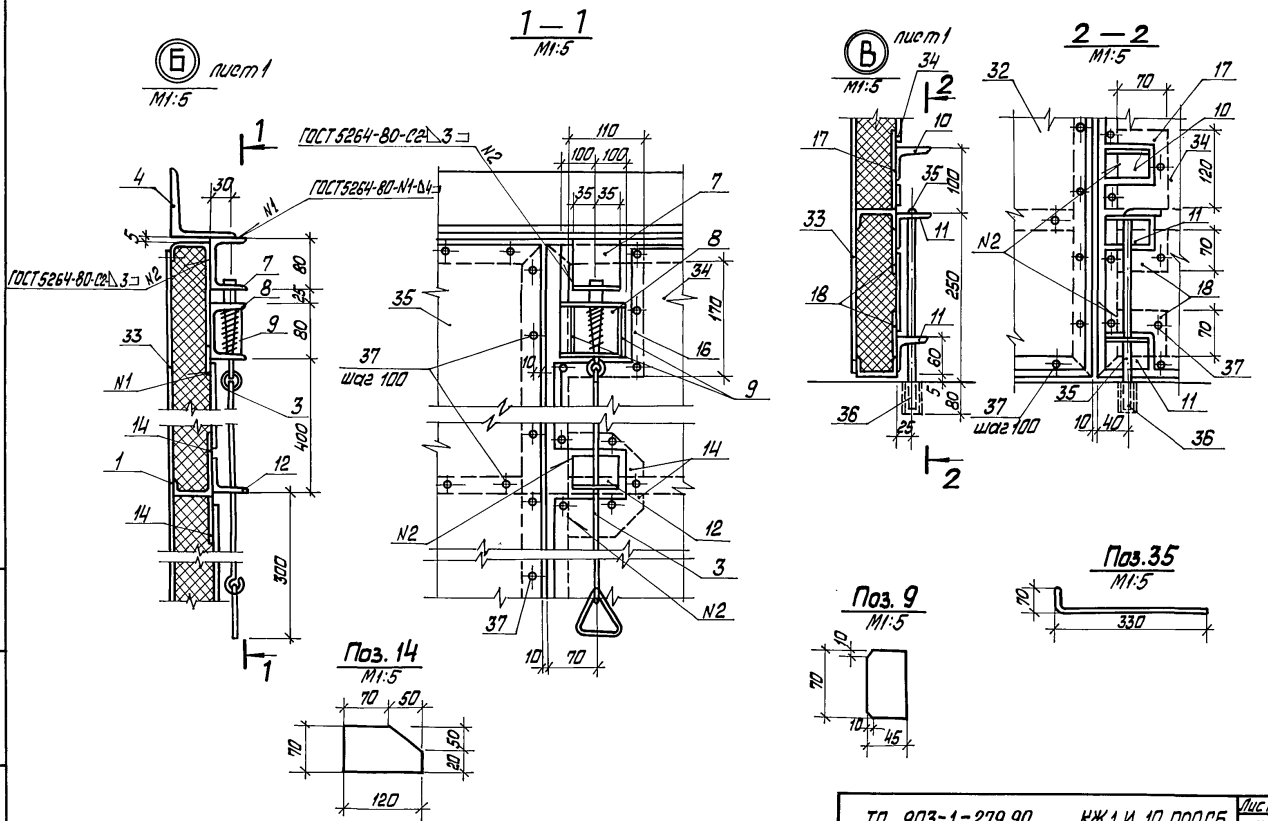
1 — 1
М1:5
Б
лист 1
М1:5
В
лист 1
М1:5
2 — 2
М1:5
ГОСТ 5264-80-С2 ∆ 3
ГОСТ 5264-80-N1-Б4
ГОСТ 5264-80-С2 ∆ 3
шаг 100
шаг 100
Поз. 14
М1:5
Поз. 9
М1:5
Поз. 35
М1:5

Г лист 1
М1:5

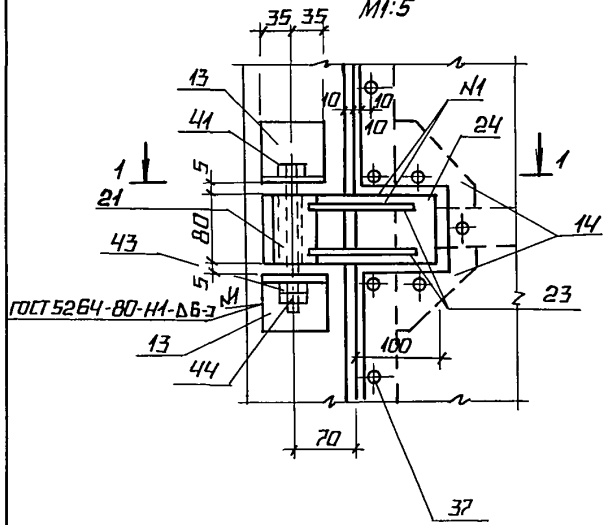

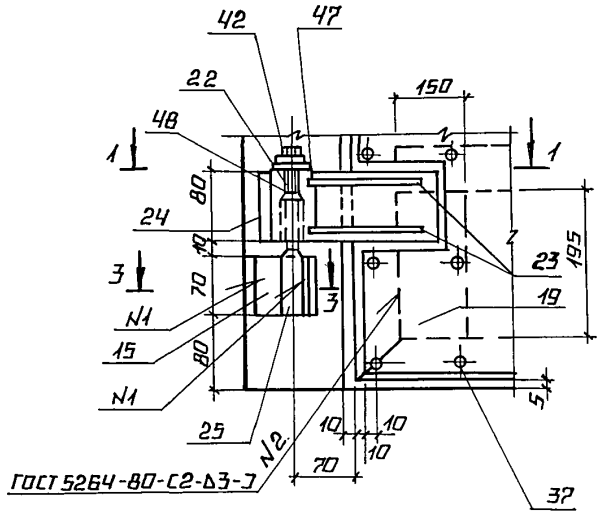

Ж лист 1
М1:5

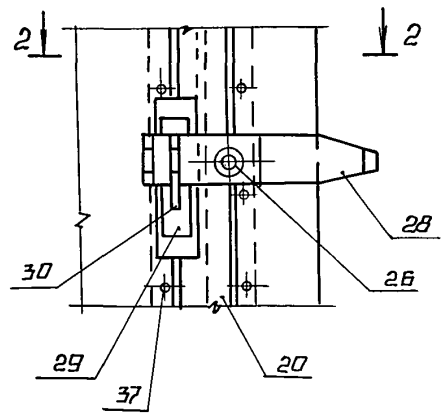

1—1
М1:5

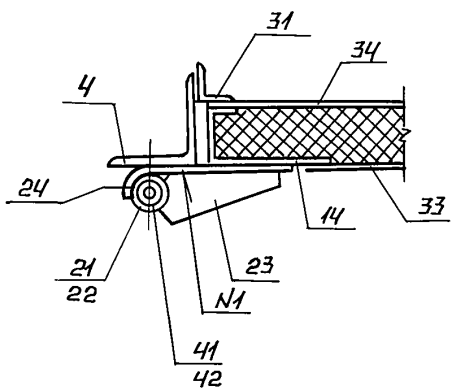

3—3

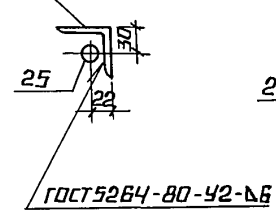

2—2
М1:5

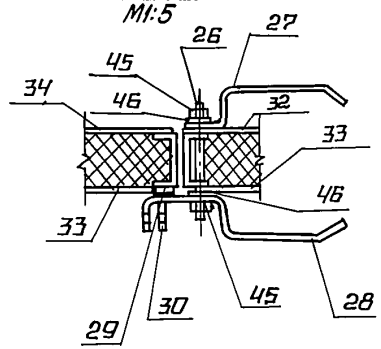

24219-04 22 КОПИРОВАЛ Ав ФОРМАТ А3

ИНВ.№ ПОДЛ. | ПОДПИСЬ И ДАТА | ВЗАМ. ИНВ.№

Альбом 7

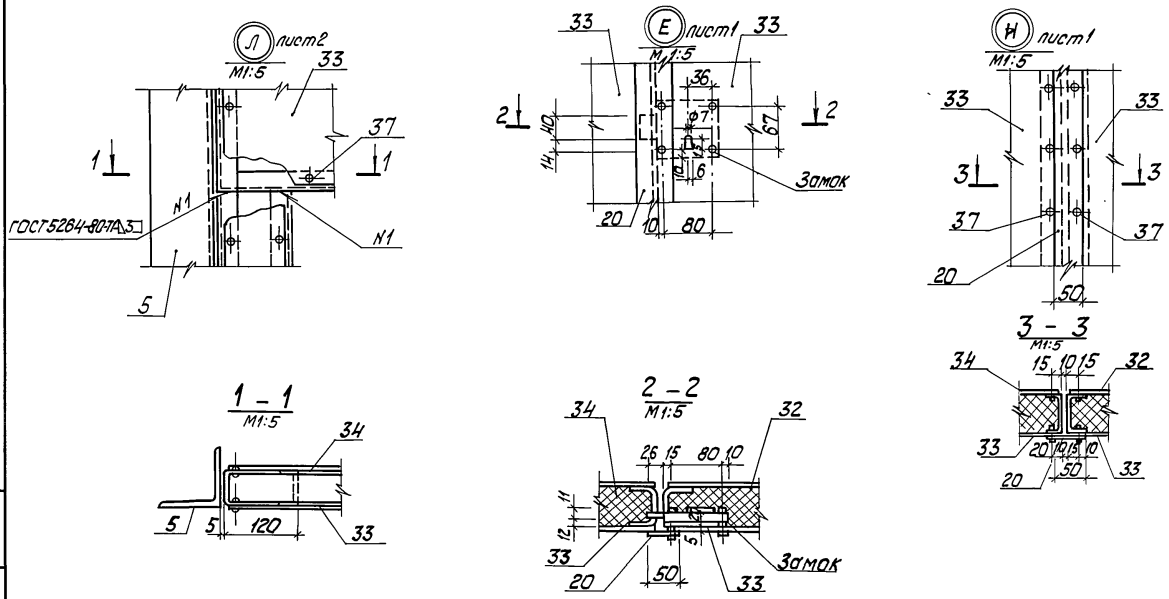

ТП 903-1-279.90 КЖ1.И.10.000СБ Лист 5

Копировал [signature] 24219-04 23 формат А3

Инв.№ подл. | Подп. и дата | Взам. инв.№

Альбом 4

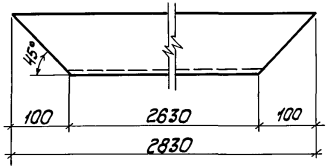

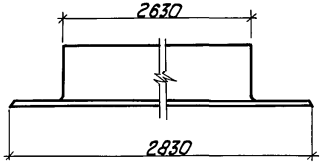

Инв.№ подл. | Подп. и дата | Взам.инв.№

			ТП 903-1-279.90		КЖ 1.И. 10.001
ГИП	Нибальский		Перемычка	Стадия: Р	Масса: 30,6	Масштаб: 1:5
Нач.отд.	Гуттерерский			Лист	Листов 1
Н.контр.	Шульгина				
Гл.констр.	Андреевская				
Рук.гр.	Шульгина		Уголок 100х100х7 ГОСТ 8509-86 В Ст3пс6-1-ТУ 14-1-3023-80	ЛАТГИПРОПРОМ	
Арх.	Пришепа				

Копировал Кузнецова Формат А4

Альбом 4

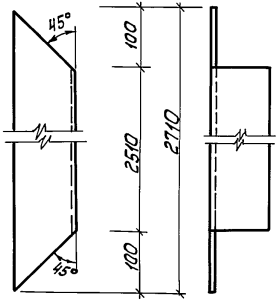

Инв.№ подл. | Подп. и дата | Взам.инв.№

			ТП 903-1-279.90		КЖ 1.И. 10.002
ГИП	Нибальский		Стойка	Стадия: Р	Масса: 29,3	Масштаб: 1:5
Нач.отд.	Гуттерерский			Лист	Листов 1
Н.контр.	Шульгина				
Гл.констр.	Андреевская				
Рук.гр.	Шульгина		Уголок 100х100х7 ГОСТ 8509-86 В Ст3пс6-1-ТУ 14-1-3023-80	ЛАТГИПРОПРОМ	
Арх.	Пришепа				

Копировал Кузнецова 24219-04 24 Формат А4

Альбом 4

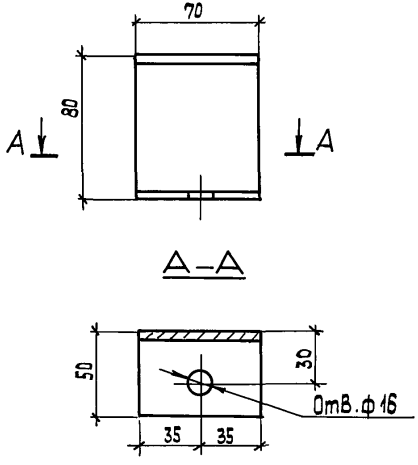

ГИП	Нидбальский			ТП 903-1-279.90		КЖ1.И.10.003	
Нач.отд.	Гуттеревский			Швеллер	Стадия	Масса	Масштаб
Н.контр.	Шульгина				Р	0,36	1:2
Гл.констр.	Андриевская				Лист	Листов 1	
Рук.гр.	Шульгина			Швеллер 80х50х4 ГОСТ 8278-83 / ВСт3кп2 ГОСТ 11474-76	ЛАТГИПРОПРОМ		
Арх.	Прищепа						

Инв.№ подл. | Подп.и дата | Взам.инв.№

Копировал ЗЯ формат А4

Альбом 4

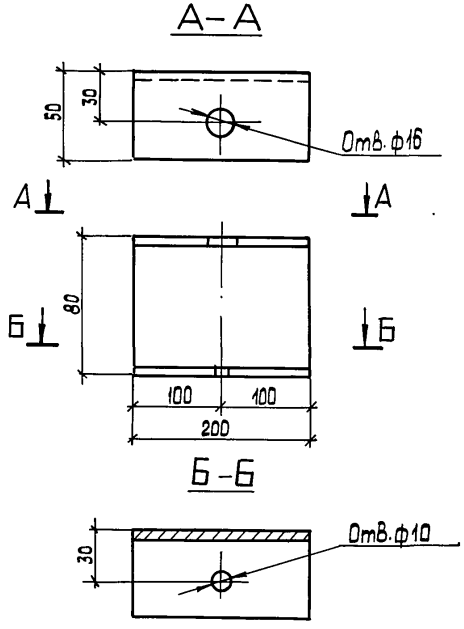

ГИП	Нидбальский			ТП 903-1-279.90		КЖ.1.И.10.004	
Нач.отд.	Гуттеревский			Швеллер	Стадия	Масса	Масштаб
Н.контр.	Шульгина				Р	1,04	1:2
Гл.констр.	Андриевская				Лист	Листов 1	
Рук.гр.	Шульгина			Швеллер 80х50х4 ГОСТ 8278-83 / Ст3кп2 ГОСТ 11474-76	ЛАТГИПРОПРОМ		
Арх.	Прищепа						

Инв.№ подл. | Подп.и дата | Взам.инв.№

Копировал ЗЯ 24219-04 25 формат А4

Альбом 4

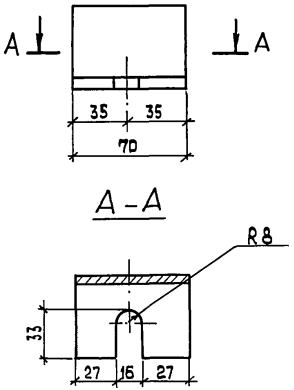

ГИП	Нидбольский		
Нач.отд.	Гуттерерский		
Н.контр.	Шульгина		
Гл.констр.	Андриевская		
Рук.гр.	Шульгина		
Арх.	Прищепа		

ТП 903-1-279.90 КЖ1.И.10.005

Уголок

Стадия	Масса	Масштаб
Р	0,16	1:2

Лист | Листов 1

Уголок 50х50х5-ГОСТ 8509-86 / ВСт3кп2-1 ГОСТ 535-79

ЛАТГИПРОПРОМ

Копировал 39 формат А4

Инв.№подл. | Подп. и дата | Взам.инв.№

Альбом 4

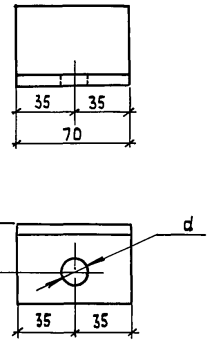

Обозначение	a	d
ТП 903-1-279.90 КЖ1.И.006	25	14
-01	30	10

ГИП	Нидбольский		
Нач.отд.	Гуттерерский		
Н.контр.	Шульгина		
Гл.констр.	Андриевская		
Рук.гр.	Шульгина		
Арх.	Прищепа		

ТП 903-1-279.90 КЖ1.И.10.006

Уголок

Стадия	Масса	Масштаб
Р	0,16	1:2

Лист | Листов 1

Уголок 50х50х5 ГОСТ 8509-86 / ВСт3кп2-1 ГОСТ 535-79

ЛАТГИПРОПРОМ

Копировал 39 24219-04 26 формат А4

Инв.№подл. | Подп. и дата | Взам.инв.№

Альбом 4

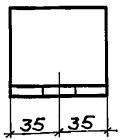

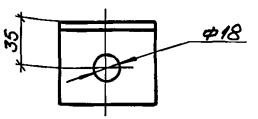

ГИП	Надбольский		
Нач.отд.	Гуттерерский		
Н.контр.	Шульгина		
Гл.конст.	Андриевская		
Рук.гр.	Шульгина		
Арх.	Пришепа		

ТП 903-1-279.90 КЖ1.И.10.007

Уголок

Стадия	Масса	Масштаб
Р	0,50	1:2

Лист | Листов 1

Уголок 63×63×5 ГОСТ 8509-86 / ВСт3кп2 ГОСТ 535-79

ЛАТГИПРОПРОМ

Копировал: Ф.Д. Формат А4

Инв.№ подл. | Подп. и дата | Взам. инв.№

Альбом 4

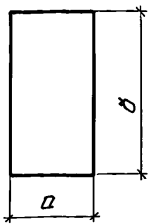

Обозначение	а	б	Масса, кг
ТП 903-1-279.90 КЖ1.И.10.008	110	170	0,44
-01	70	120	0,19
-02	70	70	0,12
-03	150	195	0,69
-04	50	2480	2,92

ГИП	Надбольский		
Нач.отд.	Гуттерерский		
Н.контр.	Шульгина		
Гл.конст.	Андриевская		
Рук.гр.	Шульгина		
Арх.	Пришепа		

ТП 903-1-279.90 КЖ1.И.10.008

Лист

Стадия	Масса	Масштаб
Р	см. табл.	

Лист | Листов 1

Лист 30-ГОСТ 19903-74 / ВСт3кп ГОСТ 16523-70

ЛАТГИПРОПРОМ

Копировал: Ф.Д. 24219-04 27 Формат А4

Инв.№ подл. | Подп. и дата | Взам. инв.№

Альбом 4

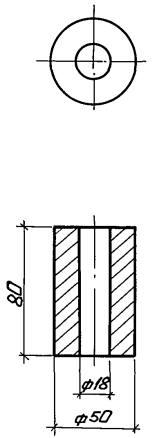

ГИП	Нидбальский			ТП 903-1-279.90		КЖ 1.И.10.009	
Нач.отд.	Гуттерерский			Втулка	Стадия	Масса	Масштаб
Н.контр.	Шульгина				Р	1.23	1:2
Гл.контр.	Андриевская				Лист	Листов 1	
Рук.гр.	Шульгина			Круг 50 ГОСТ 2590-71	ЛАТГИПРОПРОМ		
Арх.	Прищепа			Бст5 ПС-II-ГОСТ 535-79			

Копировал: Ф. Б

Формат А4

Инв. № подл. | Подп. и дата | Взам. инв. №

Альбом 4

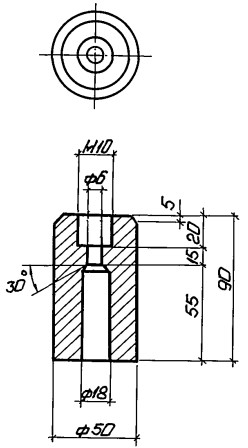

ГИП	Нидбальский			ТП 903-1-279.90		КЖ 1.И.10.010	
Нач.отд.	Гуттерерский			Втулка	Стадия	Масса	Масштаб
Н.контр.	Шульгина				Р	1.75	1:2
Гл.контр.	Андриевская				Лист	Листов 1	
Рук.гр.	Шульгина			Круг 50 ГОСТ 2590-71	ЛАТГИПРОПРОМ		
Арх.	Прищепа			Бст5пс-II-ГОСТ 535-79			

Копировал: Ф. 1

24219-04 28 Формат А4

Инв. № подл. | Подп. и дата | Взам. инв. №

Альбом 4

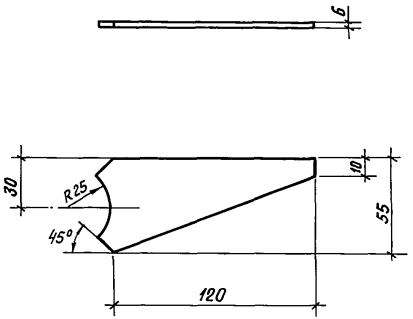

				ТП 903-1-279.90		КЖ1.И.10.011
ГИП	Найдальский			Ребро	Стадия: Р	Масса: 0,3	Масштаб: 1:5
Нач.отд	Гуттерерский				Лист	Листов 1
Н.контр.	Шульгина					
Гл.констр.	Андриевская					
Рук.гр.	Шульгина			Лист 6.0 ГОСТ 19903-74 ВСт3кп2 ГОСТ14637-79	ЛАТГИПРОПРОМ	
Арх.	Прищепа					

Инв.№подл. | Подпись и дата | Взам.инв.№

Копировал ВОу Формат А4

Альбом 4

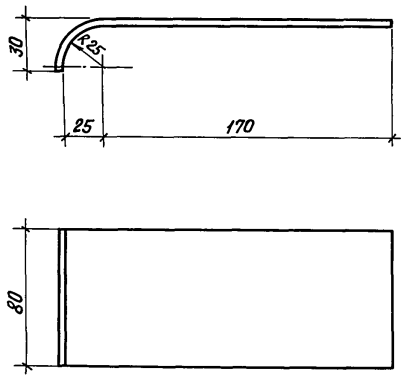

				ТП 903-1-279.90		КЖ1.И.10.012
ГИП	Найдальский			Полоса	Стадия: Р	Масса: 0,76	Масштаб: 1:5
Нач.отд	Гуттерерский				Лист	Листов 1
Н.контр.	Шульгина					
Гл.констр.	Андриевская					
Рук.гр.	Шульгина			Лист 6.0 ГОСТ 19903-74 ВСт3кп2 ГОСТ14637-79	ЛАТГИПРОПРОМ	
Арх.	Прищепа					

Инв.№подл. | Подпись и дата | Взам.инв.№

Копировал В.Оу 24219-04 29 Формат А4

Альбом 4

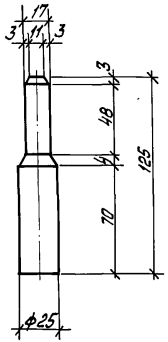

ГИП	Нидбальский		ТП 903-1-279.90			КЖ.1.И.10.013
Нач. отд.	Гуттеревский		Ось	Стадия	Масса	Масштаб
Н. контр.	Шульгина			Р	0,48	1:2
Гл. конст.	Андриевская			Лист	Листов 1	
Рук. гр.	Шульгина		Круг 25 ГОСТ 2590-71	ЛАТГИПРОПРОМ		
Арх.	Прищепа		Б Ст 5 ПС-II-ГОСТ 535-79			

Инв. № подл. | Подп. и дата | Взам. инв. №

Копировал Макс. Формат А4

Альбом 4

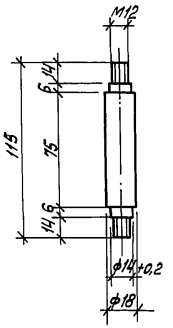

ГИП	Нидбальский		ТП 903-1-279.90			КЖ.1.И.10.014
Нач. отд.	Гуттеревский		Ось	Стадия	Масса	Масштаб
Н. контр.	Шульгина			Р	0,23	1:2
Гл. конст.	Андриевская			Лист	Листов 1	
Рук. гр.	Шульгина		Круг 18 ГОСТ 2590-71	ЛАТГИПРОПРОМ		
Арх.	Прищепа		Б Ст 5 ПС-II-ГОСТ 535-79			

Инв. № подл. | Подп. и дата | Взам. инв. №

Копировал Макс. 24219-04 30 Формат А4

Альбом 4

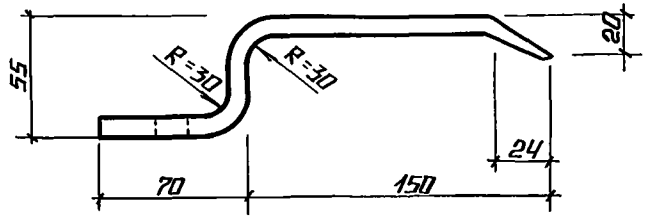

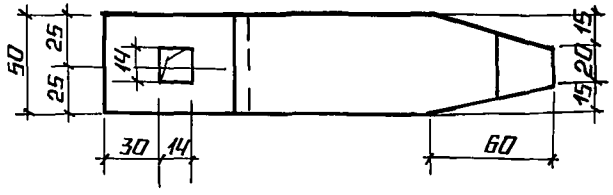

Длина развертки L=280мм

			ТП 903-1-279.90		КЖС1.И.10.015	
ГИП	Индбальский		Ручка	Стадия	Масса	Масштаб
Нач. отд.	Гуперерский			Р	0,70	1:2
Н. контр.	Шульгина			Лист	Листов 1	
Гл. конст.	Андриевская		Лист 6.0 ГОСТ 19903-74 Вст3кп2ГОСТ14637-79	ЛАТГИПРОПРОМ		
Рук. гр.	Шульгина					
Арх.	Прицепа					

Инв.№ подл. | Подпись и дата | Взам. инв.№

Копировал А2 Формат А4

Альбом 4

А – А

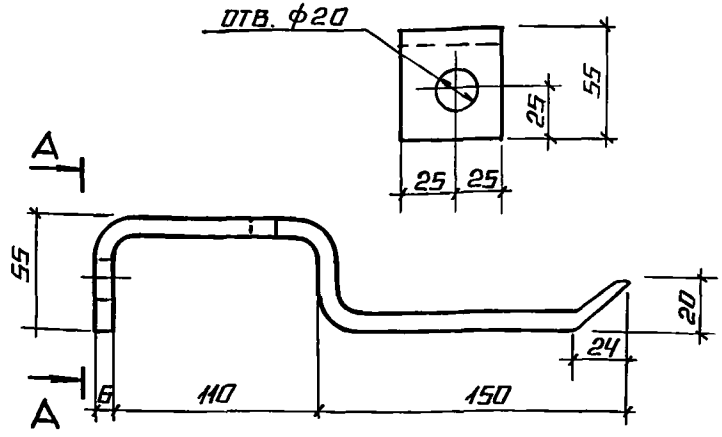

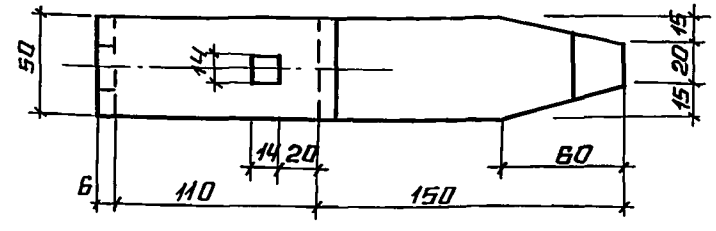

Длина развертки L=380мм

			ТП 903-1-279.90		КЖС1.И.10.016	
ГИП	Индбальский		Ручка	Стадия	Масса	Масштаб
Нач. СО	Гуперерский			Р	0,93	1:2
Н. контр.	Шульгина			Лист	Листов 1	
Гл. конст.	Андриевская		Лист 6.0 ГОСТ 19903-74 Вст3кп2ГОСТ14637-79	ЛАТГИПРОПРОМ		
Рук. гр.	Шульгина					
Арх.	Прицепа					

Инв.№ подл. | Подпись и дата | Взам. инв.№

24219-04 31 Копировал А2 Формат А4

Альбом 4

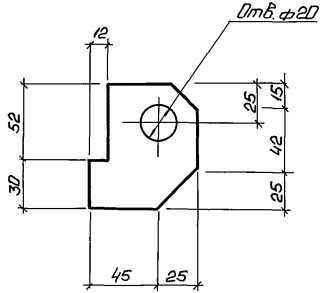

Инв. № подл.	Подп. и дата	Взам. инв. №		ТП 903-1-279.90		КЖ 1.И.10.017
				Крюк	Стадия	Масса	Масштаб
					Р	0,40	1:2
					Лист	Листов 1
				Лист 60-ГОСТ 19903-74 ВСт3кп2 ГОСТ 14637-79	ЛАТГИПРОПРОМ	

ГИП	Кидобольский	
Нач. отд.	Чутерерский	
Н. контр.	Шульгина	
Гл. конст.	Антоневская	
Рук. гр.	Шульгина	
Арх.	Пришепа	

Копировал: Ф. 6 Формат А4

Альбом 4

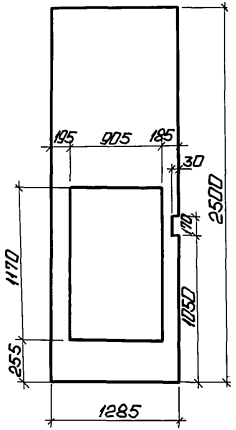

Инв. № подл.	Подп. и дата	Взам. инв. №		ТП 903-1-279.90		КЖ 1.И.10.018
				Обшивка	Стадия	Масса	Масштаб
					Р	13,65	1:20
					Лист	Листов 1
				Лист 1.2 ГОСТ 19903-74 09Г2-2-III-ГОСТ 17066-80	ЛАТГИПРОПРОМ	

ГИП	Кидобольский	
Нач. отд.	Чутерерский	
Н. контр.	Шульгина	
Гл. конст.	Антоневская	
Рук. гр.	Шульгина	
Арх.	Пришепа	

Копировал: Ф. 6 24219-04 32 Формат А4

Альбом 4

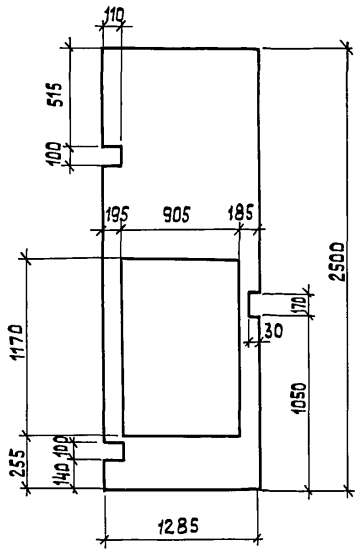

Инв. № подл. | Подп. и дата | Взам. инв. №

ГИП	Нибальский	ТП 903-1-279.90		КЖ1.И.10.019	
Нач. отд.	Гуттерерский	Обшивка	Стадия	Масса	Масштаб
Н. контр.	Шульгина		Р	13,65	1:20
Гл. контр.	Андриевская		Лист	Листов 1	
Рук. гр.	Шульгина	Лист 1.2 ГОСТ 19903-74 09Г2-2-III ГОСТ 17066-80	ЛАТГИПРОПРОМ		
Арх.	Прищепа				

Копировал 38 формат А4

Альбом 4

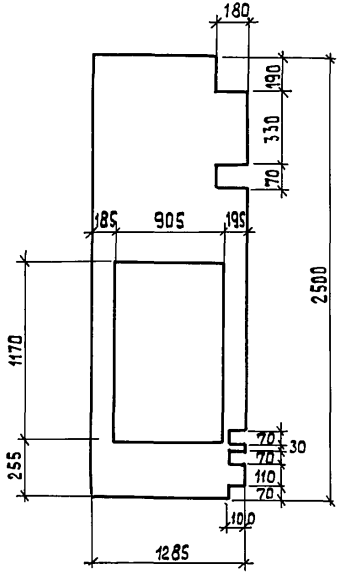

Инв. № подл. | Подп. и дата | Взам. инв. №

ГИП	Нибальский	ТП 903-1-279.90		КЖ1.И.10.020	
Нач. отд.	Гуттерерский	Обшивка	Стадия	Масса	Масштаб
Н. контр.	Шульгина		Р	13,65	1:20
Гл. контр.	Андриевская		Лист	Листов 1	
Рук. гр.	Шульгина	Лист 12 ГОСТ 19903-74 09Г2-2-III ГОСТ 17066-80	ЛАТГИПРОПРОМ		
Арх.	Прищепа				

Копировал 38 24219-04 33 формат А4

Альбом 4

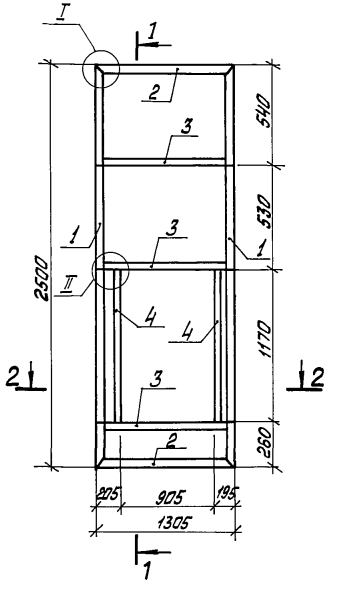

1-1



2-2

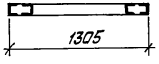

I
М1:10

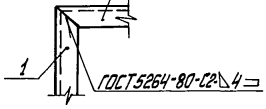

II
М1:10

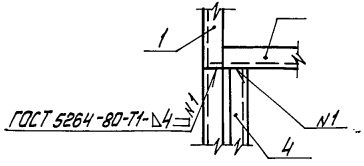

				ТП 903-1-279.90		КЖ.1.И.10.100СБ
				Рама полотна ворот Сборочный чертёж	Стадия	Масса	Масштаб
					Р	72,01	1:20
					Лист	Листов 1
ГИП	Любальский				ЛАТГИПРОПРОМ	
Нач.отд.	Штедерский					
Н.контр.	Шильгина					
Гл.конст.	Кафиевская					
Рук.гр.	Шильгина					
Арх.	Прищепа					

Копировал Макс 24219-04 3.4 Формат А3

Инв.№подл. | Подп. и дата | Взам.инв.№

Альбом 4

Формат	Зона	Поз.	Обозначение	Наименование	Кол.	Примечание
				Документация		
А3			ТП 903-1-267.89 КЖ1.И.10.100СБ	Рама полотна ворот	1	
				Детали		
А4		1	ТП 903-1-267.89 КЖ1.И.10.101	Стойка	2	
А4		2	-01	Стойка	2	
А4		3	ТП 903-1-267.89 КЖ1.И.10.102	Стойка	3	
А4		4	ТП 903-1-267.89 КЖ1.И.10.103	Стойка	2	

Инв.№ подл. | Подп. и дата | Взам.инв.№

ГИП	Найдельский		ТП 903-1-279.90	КЖ 1. И. 10. 100
Нач.отд.	Гутеревский			
Н.контр.	Шульшина		Рама полотна ворот	Стадия: Р; Лист: —; Листов: 1
Гл.констр.	Андриевская			
Рук.гр.	Шульшина			АТГИПРОПРОМ
Арх.	Прищепа			

Копировал — Формат А4

Альбом 4

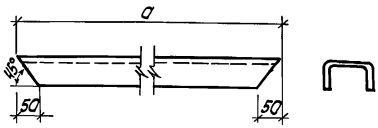

Обозначение	a	Масса, кг
ТП 903-1-279.90 КЖ1.И.10.101	2500	13,0
-01	1305	6,8

Инв.№ подл. | Подп. и дата | Взам.инв.№

ГИП	Найдельский		ТП 903-1-279.90	КЖ 1. И. 10. 101
Нач.отд.	Гутеревский			
Н.контр.	Шульшина		Стойка	Стадия: Р; Масса: См. табл.; Масштаб:
Гл.констр.	Андриевская			Лист; Листов: 1
Рук.гр.	Шульшина		Ш1 вместо 80×50×4 ГОСТ 8278-83; 2 равнополоч. ст. 5 кп2. ГОСТ 19551-74	АТГИПРОПРОМ
Арх.	Прищепа			

Копировал — 24219-04 35 Формат А4

Альбом 4

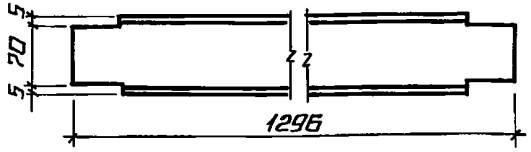

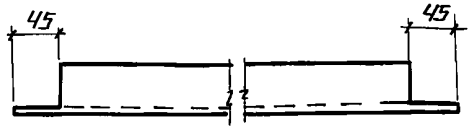

ТП 903-1-279.90			КЖС. 1. Н. 10.102
СТОЙКА		Стадия	Масса	Масштаб
		Р	6.74	1:5
		Лист	Листов 1
ГИП	Индбальский	ШВЕЛЛЕР 80×50×4 ГОСТ 8278-83 Вст3кп2 ГОСТ 14974-76	ЛАТГИПРОПРОМ
Нач. отд.	Гуттерерский		
Н. контр.	Шульгина		
Гл. констр.	Андриевская		
Рук. гр.	Шульгина		
Арх.	Прицепа		

Инв. № подл. | Подпись и дата | Взам. инв. №

Копировал А4 Формат А4

Альбом 4

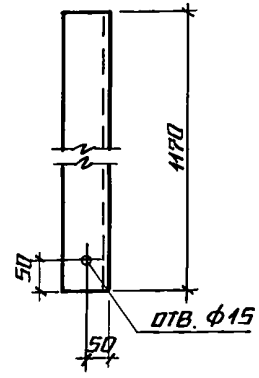



ТП 903-1-279.90			КЖС. 1. Н. 10.103
СТОЙКА		Стадия	Масса	Масштаб
		Р	6.1	1:5
		Лист	Листов 1
ГИП	Индбальский	ШВЕЛЛЕР 80×50×4 ГОСТ 8278-83 Вст3кп2 ГОСТ 14974-76	ЛАТГИПРОПРОМ
Нач. отд.	Гуттерерский		
Н. контр.	Шульгина		
Гл. констр.	Андриевская		
Рук. гр.	Шульгина		
Арх.	Прицепа		

Инв. № подл. | Подпись и дата | Взам. инв. №

Копировал А4 Формат А4

Альбом 4

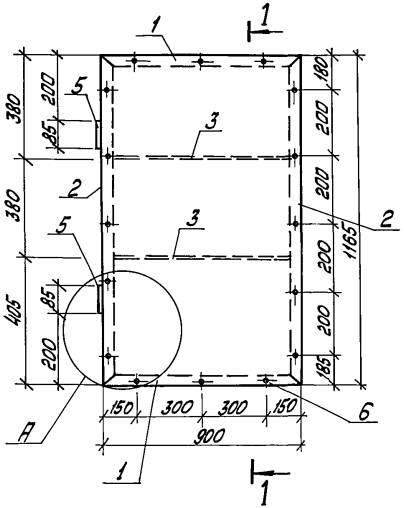

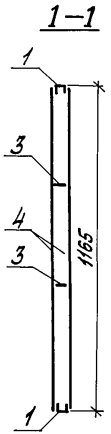

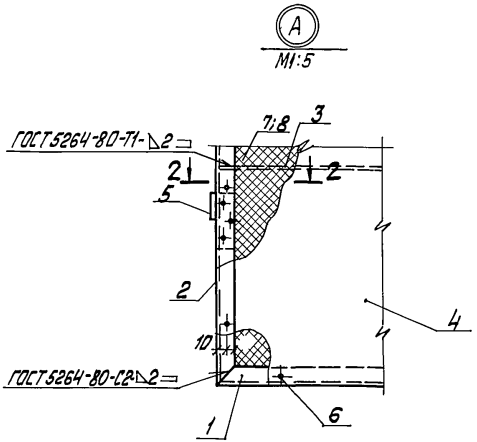

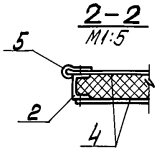

				ТП 903-1-279.90		КЖ.1.И.10.200 СБ	
ГИП	Нидбальский			Клапан Сборочный чертёж	Стадия	Масса	Масштаб
Нач.отд.	Гутторевский				Р	65,8	1:10
Н.контр.	Шульгина				Лист	Листов 1	
Гл.конст.	Андриевская				ЛАТТИПРОПРОМ		
Рук.гр.	Шульгина						
Архит.	Прищепа						

Инв.№ подл. | Подп. и дата | Взам.инв.№

Копировал [signature] 24219-04 37 Формат А3

Альбом 4

Форм.	Зона	Поз.	Обозначение	Наименование	Кол.	Примечание
				Документация		
			ТП 903-1-267.89 КЖ.1.И.10.200	Сборочный чертеж		
				Детали		
А4		1	ТП 903-1-267.89 КЖ.1.И.10.201	Деталь рамы	2	
А4		2	-01	Деталь рамы	2	
Б4		3	ТП 903-1-267.89 КЖ.1.И.10.200-01	Лист 30×555×830 ГОСТ 19903-74 Вст3кп ГОСТ 16523-70	2	1,15
Б4		4	ТП 903-1-267.89 КЖ.1.И.10.200-02	1.2×830×1170 ГОСТ 19903-74 09Г2-2-III ГОСТ 11086-80	2	9,81
				Стандартные изделия		
		5		Петля ПН1-85 ГОСТ 5088-78	2	0,18 кг
		6		Винт М3х6.01 ГОСТ 10621-80	32	
				Материалы		
		7		Минвата ГОСТ 4640-84	0,18	м³
		8		Стеклопластик полиэтиленовая толщиной 0,002 × 1500 первый сорт ГОСТ 10354-82	4,6	м²

					ТП 903-1-279.90		КЖ.1.И.10.200
ГИП	Жабольский				Клапан	Стадия	Лист	Листов
Нач.отд.	Гуттерерский					Р		1
Н.контр.	Шульгина					ЛАТГИПРОПРОМ		
Гл.констр.	Андриевская							
Рук.гр.	Шульгина							
Авт.	Прищепа							

Инв.№ подл. | Подп. и дата | Взам.инв.№

Копировал — Формат А4

Альбом 4

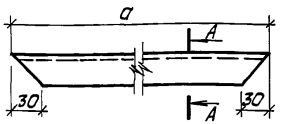

А-А

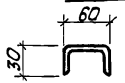

Обозначение	a	Масса кг
ТП 903-1-279.90 КЖ.1.И.10.201	895	1,96
-01	1160	2,54

					ТП 903-1-279.90		КЖ.1.И.10.201	
ГИП	Жабольский				Деталь рамы	Стадия	Масса	Масштаб
Нач.отд.	Гуттерерский					Р	см. табл.	1:5
Н.контр.	Шульгина					Лист	Листов	1
Гл.констр.	Андриевская					ЛАТГИПРОПРОМ		
Рук.гр.	Шульгина							
Авт.	Прищепа							

Швеллер 60×32×3 ГОСТ 8278-83 L равно по пр. 8 ст3 кп2 ГОСТ 14637-79

Инв.№ подл. | Подп. и дата | Взам.инв.№

Копировал Формат А4

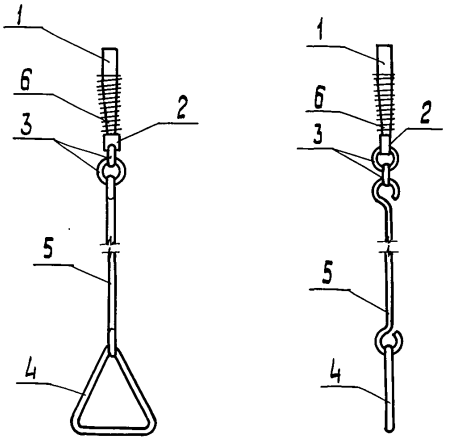

Инв.№подл.	Подп. и дата	Взам.инв.№	

ГИП	Нидбальский		
Нач.отд.	Гуттерерский		
Н.контр.	Шульгина		
Гл.констр.	Андриевская		
Рук.гр.	Шульгина		
Арх.	Прищепа		

ТП 903-1-279.90 КЖ1.И.10.300 СБ

Шпингалет. Сборочный чертеж.

Стадия	Масса	Масштаб
Р	1,66	1:5
Лист	Листов 1	

ЛАТГИПРОПРОМ

Копировал 38 формат А4

Формат	Зона	Поз	Обозначение	Наименование	Кол.	Примечание
				Документация		
А4			ТП 903-1-279.90 КЖ1.И.10.300СБ	Сборочный чертеж		
				Детали		
А4		1	ТП 903-1-279.90 КЖ1.И.10.301	Ось	1	
А4		2	ТП 903-1-279.90 КЖ1.И.10.302	Втулка	1	
А4		3	ТП 903-1-279.90 КЖ1.И.10.303	Кольцо	2	
А4		4	-01	Кольцо	1	
А4		5	ТП 903-1-279.90 КЖ1.И.10.304	Стяжка	1	
				Стандартные изделия		
		6	ГОСТ 13766-86	Пружина №287	1	Кл.III ГОСТ 13764-86

Инв.№подл.	Подп. и дата	Взам.инв.№	

ГИП	Нидбальский		
Нач.отд.	Гуттерерский		
Н.контр.	Шульгина		
Гл.констр.	Андриевская		
Рук.гр.	Шульгина		
Арх.	Прищепа		

ТП 903-1-279.90 КЖ1.И.10.300

Шпингалет

Стадия	Лист	Листов
—		1

ЛАТГИПРОПРОМ

Копировал 38 24219-04 39 формат А4

Альбом 4

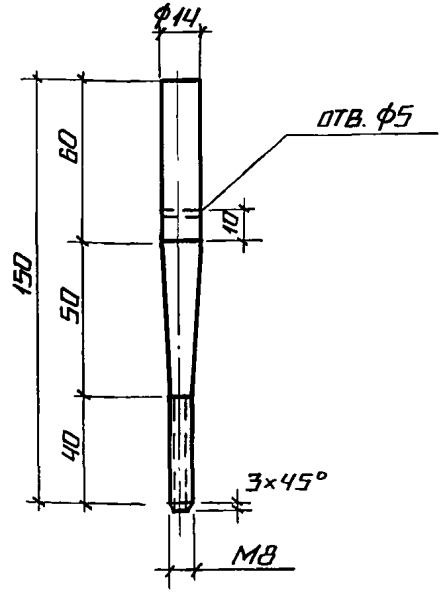

ТП 903-1-279.90			КЖС.1.И.10.301		
Ось			Стадия	Масса	Масштаб
			Р	0,19	1:2
			Лист	Листов 1	
ГИП	Нидбальский		Круг 14-ГОСТ 2590-71 / Ст5пс-II-ГОСТ 535-79		
Нач.отд.	Гуттерерский		ЛАТГИПРОПРОМ		
Н.контр.	Шульгина				
Гл.констр.	Андриевская				
Рук.гр.	Шульгина				
Арх.	Прищепа				

Инв.№ подл. | Подпись и дата | Взам.инв.№

Копировал А2 Формат А4

Альбом 4

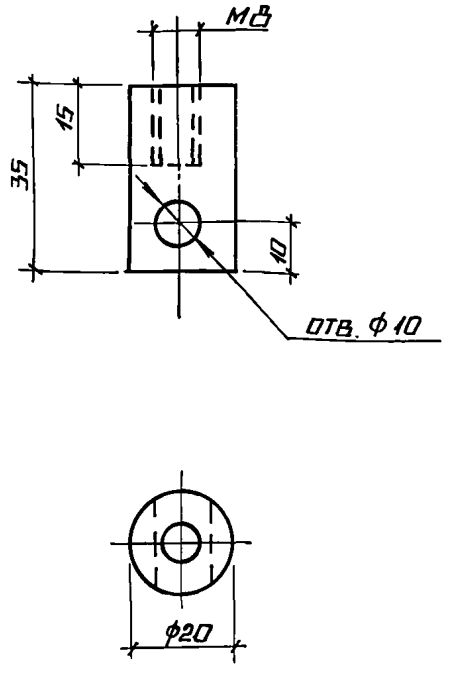

ТП 903-1-279.90			КЖС.1.И.10.302		
Втулка			Стадия	Масса	Масштаб
			Р	0,86	1:2
			Лист	Листов 4	
ГИП	Нидбальский		Круг 20-ГОСТ 2590-71 / Ст5пс-II-ГОСТ 535-79		
Нач.отд.	Гуттерерский		ЛАТГИПРОПРОМ		
Н.контр.	Шульгина				
Гл.констр.	Андриевская				
Рук.гр.	Шульгина				
Арх.	Прищепа				

Инв.№ подл. | Подпись и дата | Взам.инв.№

 Копировал А4 Формат А4

Альбом 4

Рис. 1

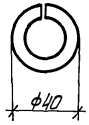

Рис. 2

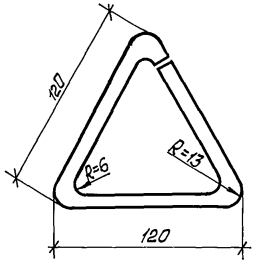

Рис.	Обозначение	ℓ	Масса кг
1	ТП 903-1-279.90 КЖ1.И. 10.303	125	0,05
2	-01	360	0,14

ГИП	Нидбальский		
Нач. отд.	Гуттерерский		
Н. контр.	Шульгина		
Гл. конст.	Андриевская		
Рук. гр.	Шульгина		
Арх.	Прищепа		

ТП 903-1-279.90 КЖ1.И.10.303

Кольцо

Стадия	Масса	Масштаб
Р	См. табл.	1:5

Лист | Листов 1

ф8АI ГОСТ 5781-82*

ЛАТГИПРОПРОМ

Инв. № подл. | Подп. и дата | Взам. инв. №

Копировал Мак | Формат А4

Альбом 4

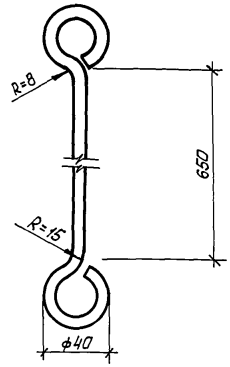

Длина развертки L=1150 мм

ГИП	Нидбальский		
Нач. отд.	Гуттерерский		
Н. контр.	Шульгина		
Гл. конст.	Андриевская		
Рук. гр.	Шульгина		
Арх.	Прищепа		

ТП 903-1-279.90 КЖ1.И.10.304

Стяжка

Стадия	Масса	Масштаб
Р	0,37	1:2

Лист | Листов 1

ф8АI ГОСТ 5781-82*

ЛАТГИПРОПРОМ

Инв. № подл. | Подп. и дата | Взам. инв. №

Копировал Мак 24219-04 41 Формат А4

Альбом 4

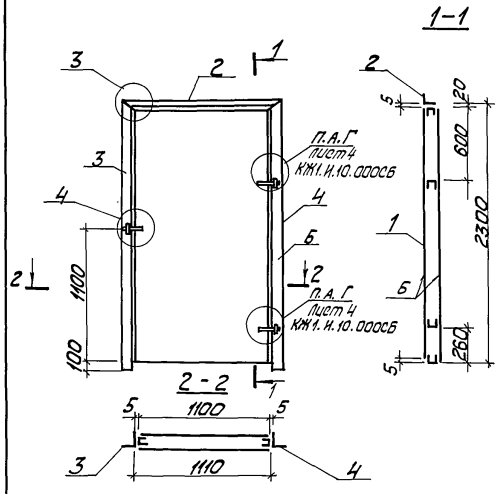

ГИП	Нидальский		ТП 903-1-279.90	КЖ. 1. И. 11. 000СБ	
Нач.отд.	Гутерерский		Дверь ДВ1. Сборочный чертеж	Стадия	Масса	Масштаб
Н.контр.	Шульгина			Р	12,87	1:4
Гл.констр.	Андриевский			Лист 1	Листов 2	
Рук.гр.	Шульгина			ЛАТГИПРОПРОМ		
Арх.	Прищепа					

Инв.№ подл. | Подп. и дата | Взам.инв.№

Копировал

формат А4

Альбом 7

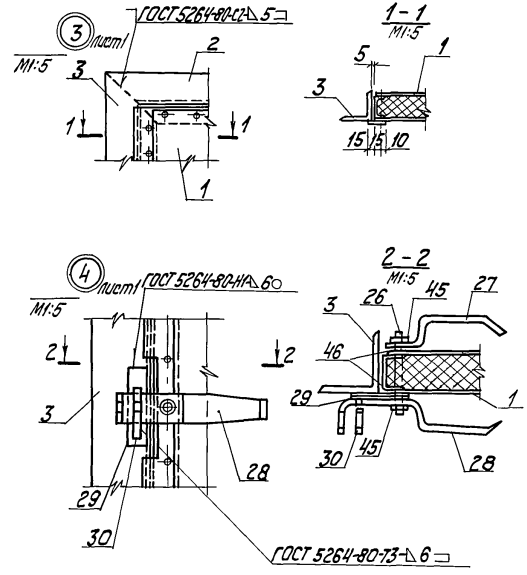

Покрытие поверхностей Б.
Грунт ГФ 021 ГОСТ 25129-82; эмаль ПФ115 ГОСТ 6465-76 VII. 4/1 ГОСТ 9032-74.
Общей толщиной 80 мкм.

ТП 903-1-279.90	КЖ. 1. И. 11. 000СБ	Лист 2	

Инв.№ подл. | Подп. и дата | Взам.инв.№

Копировал 24219-04 42 формат А4

Альбом 4

Форм.	Зона	Поз.	Обозначение	Наименование	Кол.	Примечание
				Документация		
А4			ТП 903-1-279.90 КЖ1.И.11.000 СБ	Двери ДВ1	1	
				Сборочные единицы		
А4		1	ТП 903-1-279.90 КЖ1.И.11.100	Полотно дверей	1	
				Детали		
А4		2	ТП 903-1-279.90 КЖ1.И.11.001	Перемычка	1	
А4		3	ТП 903-1-279.90 КЖ1.И.11.002	Стойка	1	
А4		4	-01	Стойка	1	
А4		13	ТП 903-1-279.90 КЖ1.И.10.007	Уголок	2	
Б4		15	ТП 903-1-279.90 КЖ1.И.10.000.03	Уголок 63×63×5 ГОСТ 8509-86 Ст3кп2 ГОСТ 535-79 ℓ=70	1	0,34 кг
А4		21	ТП 903-1-279.90 КЖ1.И.10.009	Втулка	1	
А4		22	ТП 903-1-279.90 КЖ1.И.10.010	Втулка	4	
А4		23	ТП 903-1-279.90 КЖ1.И.10.011	Ребро	1	
А4		24	ТП 903-1-279.90 КЖ1.И.10.012	Полоса	2	
А4		25	ТП 903-1-279.90 КЖ1.И.10.013	Ось	1	
А4		26	ТП 903-1-279.90 КЖ1.И.10.014	Ось	1	
А4		27	ТП 903-1-279.90 КЖ1.И.10.015	Ручка	1	
А4		28	ТП 903-1-279.90 КЖ1.И.10.016	Ручка	1	

Взам.инв.№ | Подп. и дата | Инв.№ подл.

ГИП	Нибольский	
Нач.отд.	Гуттерман	
Н.контр.	Шульгина	
Гл.констр.	Андриевская	
Рук.гр.	Шульгина	
Арх.	Прищепа	

ТП 903-1-279.90 КЖ1.И.11.000

Дверь ДВ1

Стадия	Лист	Листов
Р	1	2

ЛАТГИПРОПРОМ

Копировал [illegible] формат А4

Альбом 4

Форм.	Зона	Поз.	Обозначение	Наименование	Кол.	Примечание
А4		29	ТП 903-1-279.90 КЖ1.И.10.000.041	Лист 6,0×30×140 ГОСТ 19903-74 Ст3кп2 ГОСТ 14637-79	1	0,2 кг
А4		30	ТП 903-1-279.90 КЖ1.И.10.017	Крюк	1	
				Стандартные изделия		
		41		Болт М 16×140 ГОСТ 7798-70	1	
		42		Болт М 10×20 ГОСТ 7798-70	1	
		43		Гайка М 16 ГОСТ 5915-70	1	
		44		Контргайка М 16 ГОСТ 8961-75	1	
		45		Гайка М 12 ГОСТ 5915-70	1	
		46		Шайба М 12 ГОСТ 11371-78	1	
		47		Шайба М 10 ГОСТ 11371-78	1	
		48		Шарик 6-28 ГОСТ 3722-81	1	

Взам.инв.№ | Подп. и дата | Инв.№ подл.

ТП 903-1-279.90 КЖ1.И.11.000 Лист 2

Копировал [illegible] 24219-04 43 формат А4

Альбом 4

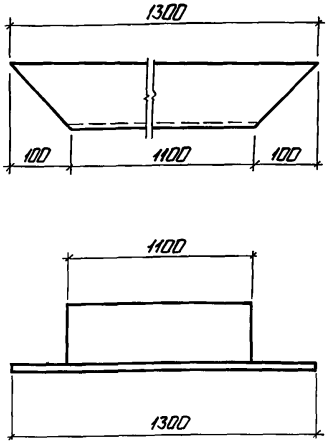

ГИП	Нидбальский			ТП 903-1-279.90		КЖ.1.И.11.001	
Нач.отд.	Гуттерерский			Перемычка	Стадия	Масса	Масштаб
Н.контр.	Шульгина				Р	14.04	1:5
Гл.констр.	Андриевская				Лист	Листов 1	
Рук.гр.	Шульгина			Уголок 100×100×7 ГОСТ 8509-85 ВСт3пс6-1-ТУ14-1-3023-80	ЛАТГИПРОПРОМ		
Арх.	Пришепа						

Инв.№ подл. | Подп. и дата | Взам.инв.№

Копировал: Ф.1 Формат А4

Альбом 4

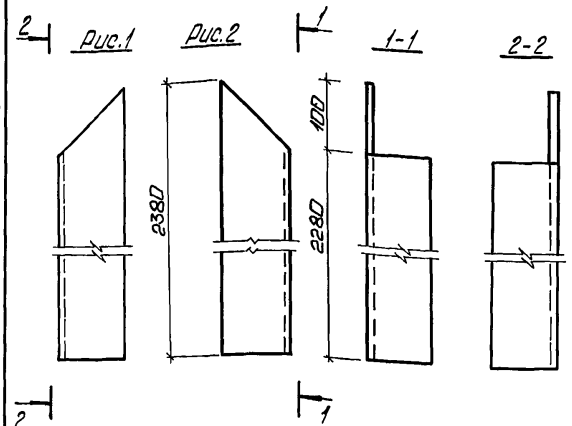

Обозначение	Рис.
ТП903-1-279.90 КЖ1.И.11.002	2
-01	1

ГИП	Нидбальский			ТП 903-1-279.90		КЖ.1.И.11.002	
Нач.отд.	Гуттерерский			Стойка	Стадия	Масса	Масштаб
Н.контр.	Шульгина				Р	24,84	1:5
Гл.констр.	Андриевская				Лист	Листов 1	
Рук.гр.	Шульгина			Уголок 100×100×7 ГОСТ 8509-86 ВСт3пс6-1-ТУ14-1-3023-80	ЛАТГИПРОПРОМ		
Арх.	Пришепа						

Инв.№ подл. | Подп. и дата | Взам.инв.№

Копировал: Ф.1 24219-04 44 Формат А4

Альбом 4

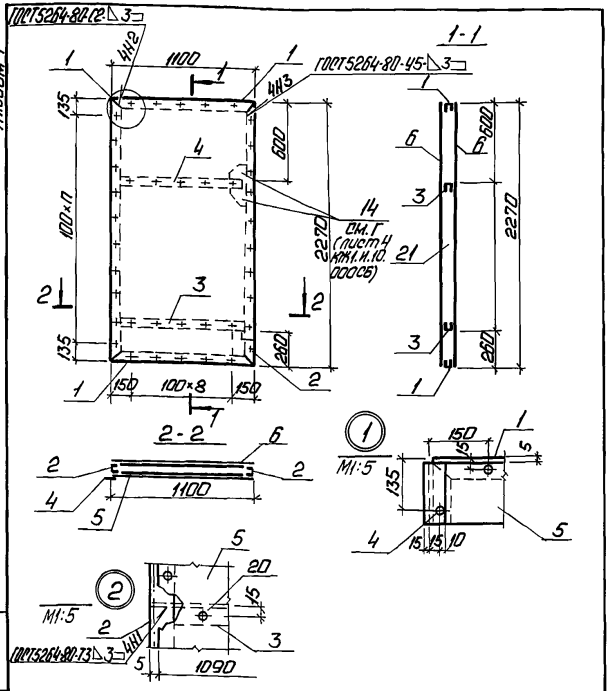

ГИП	Нидбольский		
Нач.отд.	Гутерерский		
Н.контр.	Шульгина		
Гл.контр.	Андриевская		
Рук.гр.	Шульгина		
Арх.	Пришепа		

Инв.№ подл. | Подп. и дата | Взам.инв.№

ТП903-1-279.90 КЖ1.И.11.100СБ

Полотно дверей. Сборочный чертеж.

Стадия	Масса	Масштаб
Р	79,4	1:20
Лист	Листов 1	

ЛАТГИПРОПРОМ

Копировал: Ф. Б. Формат А4

Альбом 4

Формат	Зона	Поз.	Обозначение	Наименование	Кол.	Примечание
				Документация		
А4			ТП903-1-279.90 КЖ1.И.11.100СБ	Сборочный чертеж	1	
				Детали		
А4		1	ТП903-1-279.90 КЖ1.И.11.101	Перемычка	2	
А4		2	ТП903-1-279.90 КЖ1.И.11.102	Стойка	2	
А4		3	ТП903-1-279.90 КЖ1.И.11.103	Стяжка	2	
А4		4	ТП903-1-279.90 КЖ1.И.11.104	Полоса	1	
А4		5	ТП903-1-279.90 КЖ1.И.11.105	Обшивка	1	
А4		6	ТП903-1-279.90 КЖ1.И.11.106	Обшивка	1	
БЧ		14	ТП903-1-279.90 КЖ1.И.11.007	Лист 3,0 ГОСТ 19903-74 ВСт3кп ГОСТ 16523-70	2	
А4		19	ТП903-1-279.90 КЖ1.И.11.000	Лист	1	
				Стандартные изделия		
		20		Винт 336.01 ГОСТ 10521-80	120	

ГИП	Нидбольский		
Нач.отд.	Гутерерский		
Н.контр.	Шульгина		
Гл.конст.	Андриевская		
Рук.гр.	Шульгина		
Арх.	Пришепа		

Инв.№ подл. | Подп. и дата | Взам.инв.№

ТП 903-1-279.90 КЖ 1.И. 11. 100

Полотно дверей. Сборочный чертеж.

Стадия	Лист	Листов
Р		1

ЛАТГИПРОПРОМ

Копировал: Ф. Б. 24219-04 45 Формат А4

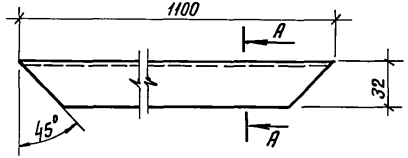

А–А

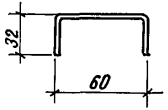

Инв.№ подл. | Подпись и дата | Взам. инв.№

ТП 903-1-279.90			КЖ1.И.11.101		
Гип	Нидбальский		Перемычка	Стадия	Масса	Масштаб
Нач. отд.	Гуттерерский			Р	2,94	1:2
Н. контр.	Шульгина			Лист	Листов 1
Гл. констр.	Андриевская				
Рук. гр.	Шульгина		Швеллер 60×32×3 гост 8278-83 Вст3кп2 гост 11474-76	ЛАТГИПРОПРОМ	
Арх.	Прищепа				

Копировал ВОч Формат А4

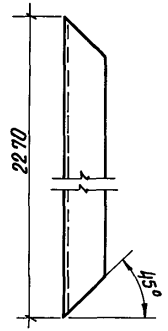

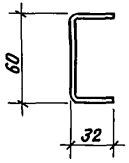

Инв.№ подл. | Подпись и дата | Взам. инв.№

ТП 903-1-279.90			КЖ1.И.11.102		
Гип	Нидбальский		Стойка	Стадия	Масса	Масштаб
Нач. отд.	Гуттерерский			Р	6,06	1:2
Н. контр.	Шульгина			Лист	Листов 1
Гл. констр.	Андриевская				
Рук. гр.	Шульгина		Швеллер 60×32×3 гост 8278-83 Вст3кп2 гост 11474-76	ЛАТГИПРОПРОМ	
Арх.	Прищепа				

Копировал ВОч 24219-04 46 Формат А4

Альбом 4

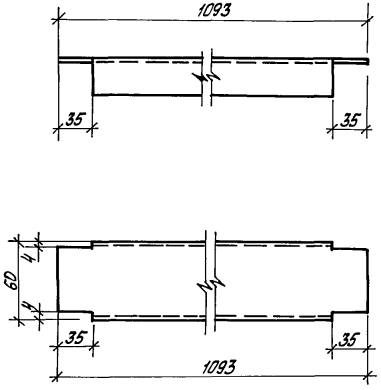

ГИП	Нидбальский			ТП 903-1-279.90		КЖ1.И.11.103	
Нач.отд.	Гуттерерский			Стяжка	Стадия	Масса	Масштаб
Н.контр.	Шульгина				Р	2,92	1:25
Гл.констр.	Андриевская				Лист	Листов 1	
Рук.гр.	Шульгина			Швеллер 60х32х3-ГОСТ8278-83 / ВСт3кп ГОСТ11474-76	ЛАТГИПРОПРОМ		
Арх.	Прищепа						

Инв.№ подл. | Подп. и дата | Взам.инв.№

Копировал Макс

Формат А4

Альбом 4

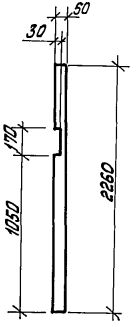

ГИП	Нидбальский			ТП 903-1-279.90		КЖ1.И.11.104	
Нач.отд.	Гуттерерский			Полоса	Стадия	Масса	Масштаб
Н.контр.	Шульгина				Р	2,66	1:10
Гл.констр.	Андриевская				Лист	Листов 1	
Рук.гр.	Шульгина			Лист 3,0 ГОСТ19903-74 / 09Г2-2-III-ГОСТ17066-80	ЛАТГИПРОПРОМ		
Арх.	Прищепа						

Инв.№ подл. | Подп. и дата | Взам.инв.№

Копировал Макс 24219-0 4 47 Формат А4

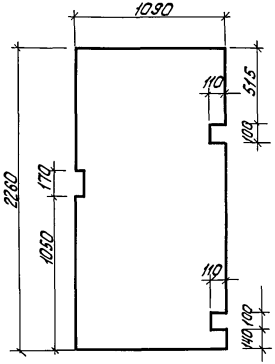

		ТП 903-1-279.90		КЖ.1.И.11.105	
		Обшивка	Стадия	Масса	Масштаб
			Р	23,2	1:20
			Лист	Листов 1	
		Лист 12 ГОСТ 19903-74	ЛАТГИПРОПРОМ		
		Копировал	Формат А4		

gost.e-ecolog.ru

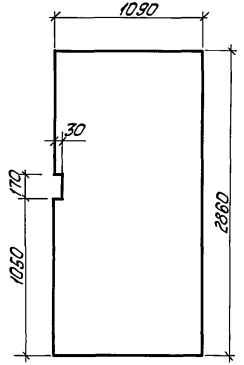

		ТП 903-1-279.90		КЖ.1.И.11.106	
		Обшивка	Стадия	Масса	Масштаб
			Р	23,2	1:20
			Лист	Листов 1	
		Лист 12 ГОСТ 19903-74	ЛАТГИПРОПРОМ		
		Копировал	Формат А4		