ТИПОВОЙ ПРОЕКТ 903-1-279.90

КОТЕЛЬНАЯ С 4 КОТЛАМИ ДЕ-25-14ГМ ОТОПИТЕЛЬНО-ПРОИЗВОДСТВЕННАЯ, ОТКРЫТАЯ СИСТЕМА ТЕПЛОСНАБЖЕНИЯ ЗДАНИЕ ИЗ ЛЕГКИХ МЕТАЛЛИЧЕСКИХ КОНСТРУКЦИЙ ТОПЛИВО - ГАЗ И МАЗУТ

АЛЬБОМ 2

АР РЕШЕНИЯ АРХИТЕКТУРНЫЕ стр. 3 ÷ 13

КЖ1 КОНСТРУКЦИИ ЖЕЛЕЗОБЕТОННЫЕ стр. 14 ÷ 49

АЗ АНТИКОРРОЗИЙНАЯ ЗАЩИТА КОНСТРУКЦИЙ стр. 50

24219-02

gost.e-ecolog.ru

Привязан

Инв.№

ТИПОВОЙ ПРОЕКТ 903-1-279.90
КОТЕЛЬНАЯ С 4 КОТЛАМИ ДЕ-25-14ГМ
ОТОПИТЕЛЬНО-ПРОИЗВОДСТВЕННАЯ ОТКРЫТАЯ СИСТЕМА ТЕПЛОСНАБЖЕНИЯ.
ЗДАНИЕ ИЗ ЛЕГКИХ МЕТАЛЛИЧЕСКИХ КОНСТРУКЦИЙ.
ТОПЛИВО - ГАЗ И МАЗУТ

АЛЬБОМ 2
СОСТАВ ПРОЕКТА

АЛЬБОМ 1		ПЗ	Пояснительная записка.
АЛЬБОМ 2	ЧАСТЬ 1,2	ТМ1	Тепломеханические решения. ГСВ1 Газоснабжение. ВП Станция водоподготовки (Из ТП 903-1-278.90)
АЛЬБОМ 3		ТМ2	Блоки тепломеханического оборудования (Из ТП 903-1-278.90)
АЛЬБОМ 4			Строительно-технологическая блок-секция котлоагрегата ДЕ-25-14ГМ. ТМ3 Тепломеханические решения. ГСВ2 Газоснабжение
		КЖ	Конструкции железобетонные. АТМ1 Автоматизация. (Из ТП 903-1-278.90)
АЛЬБОМ 5	ЧАСТЬ 1,2		Строительно-технологическая блок-секция котлоагрегата ДЕ-25-14ГМ металлоконструкции газовоздухопроводов и вспомогательного оборудования (Из ТП 903-1-278.90)
АЛЬБОМ 2		АР	Решения архитектурные. КЖ1 Конструкции железобетонные. АЗ Антикоррозийная защита конструкций
АЛЬБОМ 3		КМ	Конструкции металлические.
АЛЬБОМ 4			Строительные изделия
АЛЬБОМ 8		АТМ2	Автоматизация АП Пожарная сигнализация (Из ТП 903-1-278.90)
АЛЬБОМ 9	ЧАСТЬ 1,2		Щиты автоматики и КИП. Задание заводу-изготовителю (Из ТП 903-1-278.90)
АЛЬБОМ 5		ЭМ	Силовое электрооборудование. ЭО Электрическое освещение. СС1 Связь и сигнализация.
АЛЬБОМ 11			Задание заводу-изготовителю на низковольтные комплексные устройства (Из ТП 903-1-278.90)
АЛЬБОМ 12		ОВ	Отопление и вентиляция. ВК Внутренние водопровод и канализация. ТС2 Тепловые сети (Из ТП 903-1-278.90)
АЛЬБОМ 13		ГП	Генеральный план. НВК Наружные сети водоснабжения и канализации. ЭК Внутриплощадочные кабельные линии. ЭН Электрическое освещение территории
		СС2	Связь и сигнализация. ТС1 Тепловые сети (Из ТП 903-1-278.90)
АЛЬБОМ 14	ЧАСТЬ 1,2	СО	Спецификации оборудования (Из ТП 903-1-278.90)
АЛЬБОМ 15		СО	Спецификации оборудования. Строительно-технологическая блок-секция котлоагрегата ДЕ-25-14 ГМ (Из ТП 903-1-278.90)
АЛЬБОМ 6		ВМ	Ведомости потребности в материалах.
АЛЬБОМ 17		ВМ	Ведомости потребности в материалах. Строительно-технологическая блок-секция котлоагрегата ДЕ-25-14ГМ. (Из ТП 903-1-278.90)
АЛЬБОМ 7	кн. 1,2	С	Сметы. Котельная.
АЛЬБОМ 18	кн. 3,4,5,6,7	С	Сметы. Котельная (Из ТП 903-1-278.90)

ПРИМЕНЕННЫЕ ТИПОВЫЕ МАТЕРИАЛЫ

Типовой проект 907-2-251.83	Труба дымовая кирпичная H=60м $Д_о$=2,1м для котельных с котлами ДЕ-25-14ГМ и экономайзерами контактного типа ВЗ-06. (Распространяет Ленинградское отделение ВНИПИ „Теплопроект")
Типовое проектное решение 907-02-222 Вл.1.3	Световое ограждение высотных дымовых труб. (Распространяет ВНИПИ „Теплопроект" г. Москва)
Типовой проект 903-2-26.86	Установка мазутоснабжения Q=3,25 и 6,5 $м^3/ч$ с металлическими резервуарами 2×100, 2×200, 2×400 $м^3$. Железнодорожный слив. (Распространяет Казахский филиал ЦИТП, г. Алма-Ата).
Типовой проект 704-1-159.83	Резервуар стальной горизонтальный цилиндрический для хранения нефтепродуктов емкостью 5 $м^3$. (Распространяет Казахский филиал ЦИТП г. Алма-Ата).

Утвержден Госстроем СССР
протокол № 77 от 23.11.88 г.

Разработан
проектным институтом
„ЛАТГИПРОПРОМ"

Главный инженер института В. Архипов
Главный инженер проекта Я. Нидбальский

Привязан

Инв. №

Содержание альбома

Лист	Наименование	Стр.
	Решения архитектурные АР	
1	Общие данные (начало)	3
2	Общие данные (продолжение)	4
3	Общие данные (окончание). Ведомость отделки помещений	5
4	План полов на отм. 0,000; +3,300. План кровли. Экспликация полов.	6
5	План на отм. 0,000. Фрагмент 1. Узел 10	7
6	План на отм. +3,300. Фрагмент 3. Узел 11	8
7	Разрез 1-1; 2-2. Сечение а-а. Фрагмент 4. Узлы 1,12,13	9
8	Фрагмент 2. План подвесного потолка на отм. +5,900. Узлы 3,4,5,14	10
9	Фасад 1-11; 11-1; А-Д; Д-А; А'-Б'; Б'-А'; 2'-1'	11
10	Узел 6, 7, 8, 9	12
11	Боров. План на отм. +2,500. Разрезы. Фасады узлы.	13
	Конструкции железобетонные КЖ 1	
1	Общие данные (начало)	14
2	Общие данные (окончание)	15
3	Схема расположения фундаментов и фундаментных балок	16
4	Фрагменты 1, 2, 3	17
5	Фрагменты 4, 5. Фундамент Фм 13	18
6	Фм 1; Фм 2. Опалубка и армирование	19
7	Фм 3; Фм 4; Фм 5; Фм 6. Опалубка и армирование	20
8	Фм 7; Фм 7-1; Фм 8; Фм 9. Опалубка и армирование.	21
9	Фм 10; Фм 11; Фм 12. Опалубка и армирование	22
10	Схема расположения подземных конструкций в осях 1... 11	23
11	Прм 1, КНм 2, ФОм 1, ФОм 2. Опалубка и армирование	24
12	Монолитные участки Ум 1, Ум 2	25
13	Монолитный участок Ум 3. Спецификация на КНм 1	26
14	Схема расположения канала КНм 1	27
15	Фрагмент 6	28
16	Схема расположения элементов КТП	29
17	Схема расположения элементов КТП Разрезы 2-2... 6-6. Узел 1	30
18	Схема расположения конструкций наружного оборудования в осях 2... 7	31
19	Фрагмент 7. Разрез 1-1. Узел 1. ФОм 1-1, ФОм 1-2, ФОм 2-1. Опалубка и армирование	32
20	Фм 1-1 Опалубка и армирование	33
21	Схема расположения площадки ПМ 1, ФОм 9-1	34
22	Узлы 2 и 3 ФОм 8-1 Опалубка	35
23	ФОм 3-1... ФОм 7-1. Опалубка и армирование	36
24	Вид А-А	37
25	Схемы расположения фундаментов, балок, плит перекрытий и покрытий борова	38
26	Фм 1-2, ОП 1, П 1 Опалубка и армирование. Узлы 10, 11	39
27	Продувочный колодец ПКм 1 Опалубка и армирование	40
28	Продувочный колодец ПКм 1 Разрез 3-3 Детали гидроизоляции	41
29	Склад соли. Опалубка. План на отм. 0,000	42
30	Склад соли. План на отм. 1,000. Схема расположения плит покрытия на отм. 2,700	43
31	Склад соли. Приямок СПр 1. План на отм. 0,000. Армирование	44
32	Склад соли. Приямок СПр 1. Армирование Разрезы 3-3, 4-4. Узел А	45
33	Склад соли. Узлы Б... Д. Деревянный ящик ДЯ 1	46
34	Схемы расположения стеновых панелей	47
35	Схема расположения перегородок по оси Б	48
36	Монолитные перекрытия ПМ 1, ПМ 2 на отм. 3.300	49
	Антикоррозийная защита конструкций АЗ	
1.	План на отм. -1,750; -1,350; 0,000. Узлы 1.3. Общие данные	50

Инв. № подл. | Подпись и дата | Взам. инв. №

Альбом 2

Ведомость рабочих чертежей основного комплекта АР

Лист	Наименование	Примечание
1	Общие данные (начало)	3
2	Общие данные (продолжение)	4
3	Общие данные (окончание) Ведомость отделки помещений	5
4	План полов на отм. 0,000; 3,300. План кровли. Экспликация полов.	6
5	План на отм. 0,000. Фрагмент 1. Узел 10.	7
6	План на отм. 3,300. Фрагмент 3. Узел 11.	8
7	Разрез 1-1; 2-2. Сечение а-а. Фрагмент 4 Узел 1, 12, 13	9
8	Фрагмент 2. План подвесного потолка на отм. 5,900. Узел 3,4,5,14	10
9	Фасад 1-11; 11-1; А-Д; Д-А; А-Б; Б-А; 2-1.	11
10	Узел 6,7,8,9.	12
11	Боров. План на отм. 2,500. Разрезы. Фасады	13
	Узлы.	

Ведомость ссылочных и прилагаемых документов

Обозначение	Наименование	Примечание
	Ссылочные документы	
ГОСТ 23279-85	Сетки арматурные сварные для железобетонных конструкций и изделий	
ГОСТ 14624-84	Двери деревянные для производственных зданий	
ГОСТ 24698-81	Двери деревянные наружные для жилых и общественных зданий	
ГОСТ 6629-88	Двери деревянные внутренние для жилых и общественных зданий	
ГОСТ 11214-86	Окна деревянные для жилых и общественных зданий	
ГОСТ 8242-88	Детали профильные из древесины и древесных материалов для строительства	
2.435-6 выпуск 1,2,3	Противопожарные двери и ворота промышленных зданий	
2.436-17 выпуск 0 выпуск 1	Узлы окон с деревянными переплётами по ГОСТ 12506-81	
	Материалы для проектирования	
	Узлы. Рабочие чертежи	
1.435.2-28 вып. 0,2	Ворота распашные для районов с температурой наружного воздуха ниже минус 40°С	

Типовой проект разработан в соответствии с действующими нормами и правилами и предусматривает мероприятия, обеспечивающие взрывную, взрывопожарную и пожарную безопасность при эксплуатации здания.

Главный инженер проекта [подпись] /Нидбальский/

Ведомость ссылочных и прилагаемых документов

Обозначение	Наименование	Примечание
1.038.1-1 выпуск 1	Перемычки железобетонные для зданий с кирпичными стенами	
	Перемычки брусковые для жилых и общественных зданий. Рабочие чертежи.	
2.430-20 выпуск 1 выпуск 2	Узлы стен из кирпича одноэтажных зданий промышленных предприятий	
	Узлы и цоколя у деформационных швов в стенах	
	Узлы сопряжения стен с покрытиями парапетов, карнизов, деформационных швов в местах перепада высот кровли	
1.231.9-10 выпуск 4	Унифицированные перегородки из листовых материалов для общественных зданий	
2.460-17 выпуск 0 выпуск 1 выпуск 2	Узлы покрытий одноэтажных производственных зданий с рулонными кровлями и железобетонными плитами.	
	Материалы для проектирования	
	Узлы. Рабочие чертежи	
	Изделия. Рабочие чертежи	
2.460-14 выпуск 1	Типовые узлы покрытий промышленных зданий в местах пропуска вентиляционных шахт	
	Рабочие чертежи типовых узлов	
2.460-15 выпуск 1	Типовые узлы покрытий промышленных зданий в местах установки крышных вентиляторов	
	Рабочие чертежи типовых узлов.	
1.400-15 выпуск 1	Унифицированные закладные изделия железобетонных конструкций для крепления технологических коммуникаций и устройств	
	Рабочие чертежи унифицированных закладных изделий	
1.243.1-4	Плиты плоские железобетонные длиной 80, 110, 130 и 160 см, армированные сварными сетками из стали класса Вр I	
1.431.6-28 выпуск 0,1,2	Перегородки кирпичные зданий промышленных предприятий	
1.050.1-2 выпуск 1 выпуск 2	Сборные железобетонные марши. Площадки и проступи для многоэтажных общественных зданий производственных и вспомогательных зданий промышленных предприятий	
	Лестничные марши, площадки и проступи	
	Ограждения лестниц	

Ведомость ссылочных и прилагаемых документов

Обозначение	Наименование	Примечание
1.045.9-1 выпуск 1-0 выпуск 1-1 выпуск 2	Непроходные подвесные потолки для общественных зданий производственных и вспомогательных зданий, промышленных предприятий	
	Материалы для проектирования	
	Потолки из гипсовых и цементно-стружечных плит. Конструкции и узлы. Рабочие чертежи	
	Изделия. Рабочие чертежи	
	Прилагаемые документы	
ТП 903-1-279.90 Альбом 4 КЖ1.И	Котельная. Строительные изделия.	
ТП 903-1-279.90 Альбом 6 АР.ВМ	Ведомости потребности в материалах.	
ТП 903-1-279.90 Альбом 14 АР.СО	Спецификации оборудования	

Ведомость спецификаций

Лист	Наименование	Примечание
8	Спецификация элементов подвесного потолка	
10	Спецификация элементов заполнений проёмов	
10	Спецификация перемычек	
10	Спецификация элементов на листы 5,6,7,8,9,10	
11	Спецификация элементов борова	

				Привязан	
Инв. №					
				ТП 903-1-279.90	АР
ГИП	Нидбальский				
Нач. отд.	Гуттерерский				
Н. контр.	Шульгина			Котельная с Чкотлами ДЕ-25-14ГМ. Открытая система теплоснабжения. Здание из ЛМК.	Стадия: Р; Лист: 1; Листов: 11
Гл. арх.	Демидова				
Гл. конст.	Андриевская				
Рук. гр.	Шульгина			Общие данные (начало)	ЛАТГИПРОПРОМ
Вед. арх.	Прищепа				

Инв. № подл. | Подп. и дата | Взам. инв. №

Копировал [подпись] 24219-02 4 Формат А2

Альбом 2

Общие указания

1. Здание котельной запроектировано для следующих условий строительства:
   - расчетная зимняя температура наружного воздуха (средняя наиболее холодных суток) -20°С; -30°С; -40°С;
   - зона влажности - сухая и нормальная;
   - нормативное значение ветрового давления для I, II, III ветровых районов СССР по СНиП 2.01.07-85;
   - нормативное значение веса снегового покрова для I, II, III районов СССР по СНиП 2.01.07-85;
   - рельеф территории спокойный, без подработки горными выработками;
   - грунты в основании непросадочные, непучинистые нескальные со следующими нормативными характеристиками $\varphi=28°$; $C^н=0$; $E=14{,}7$ МПа (150 кг/см²); $\gamma=1{,}8$ т/м³ - для сухих несвязных грунтов; для связных грунтов с грунтовыми водами: $\varphi^н=20°$; $\gamma=1{,}9$ т/м³; $C^н=2$ кПа; $E=9{,}8...14{,}7$ МПа (100...150 кгс/см²);
   - грунтовые воды:
     а) отсутствуют;
     б) находятся на глубине 1,5 м от поверхности планировки;
   - воды неагрессивны к бетону нормальной плотности;
   - сейсмичность района не более 6 баллов.
2. Представленные в проекте чертежи разработаны для районов с расчетной $t°$ наружного воздуха -30°С, нормативным значением ветрового давления по I району, нормативным значением веса снегового покрова по III району (согласно СНиП 2.01.07-85).
   Переменные данные для иных условий даны в таблицах на чертежах рабочих марок проекта.
3. Категория производства по пожарной опасности Г; встроенные электропомещения - категория В; степень огнестойкости - II; класс здания по степени ответственности - II; по санитарной характеристике производственные процессы относятся к группе $1^б$, $1^в$, $II^д$.
4. Режим внутренних помещений - сухой и нормальный. Ограждающие конструкции рассчитаны на следующие параметры внутреннего воздуха:
   - котельный зал $t°_{вк} \geq +12°С$; влажность - 50%;
   - административно-бытовые помещения и КИП $t°_{вн}=+18°С$, влажность $\leq 60\%$;
   - санузлы $t°_{вн}=+14°С$;
   - электропомещения, склад соли $t°_{вн}=+5°С$.
5. За условную отметку 0,000 принят уровень пола 1-го этажа котельной, соответствующий абсолютной отметке ▭.
6. Горизонтальная гидроизоляция стен на отм. -0,030 из цементно-песчаного раствора состава 1:2 толщ. 20 мм.
7. Каркас здания из легких металлических конструкций типа „Канск" по серии 11-25-37КМ.
8. Материалы стен и перегородок:
   а) наружные стены из трехслойных стеновых панелей с утеплителем из минераловатных плит по серии 172 КМ5 (решение конструкции дано в альбоме 3 листы марки КМ).
   Цоколь-панели из керамзитобетона $\gamma_m=1000$ кг/м³ по серии 1.030.1-1, офактуренные с фасадной стороны в заводских условиях лицевым слоем с применением цветных смесей;
   б) кирпичные участки наружных стен выполняются из керамического пустотелого обыкновенного кирпича КРП75/1480/25 ГОСТ530-80 с расшивкой швов „в подрезку" на сложном растворе марки 25;
   в) заполнение проема под боровом и над ним из цементностружечных плит на металлическом каркасе с заполнением из минераловатных плит П175-1000.500 ГОСТ 9573-82;
   г) перегородки - железобетонные по серии 1.030.9-2; кирпичные из КРП 75(1480)15 для душевых КР75(1650)15 ГОСТ530-80 на растворе М25.
   Узлы крепления и конструкция согласно серии 1.431.6-28; газобетонные - из блоков ячеистого бетона Б.50.50.12 ГОСТ 5742-76 на растворе М25;
   из цементностружечных плит на металлическом каркасе по серии 1.231.9-10.
9. Наружные стены (кирпичные в бытовых помещениях и помещений КИП) утеплить минераловатными плитами по узлу 1, лист 7 согласно таблицы №2 на листе 3.
10. Швы между панелями цоколя заполняются изнутри помещения цементным раствором, с наружной стороны - герметизирующими прокладками и защитной мастикой УМС-60 по детали на листе 1.030.1-1.3-3-480.
11. При кладке стен и перегородок в проемах окон и дверей для крепления коробок заложить антисептированные деревянные „кирпичи" с каждой стороны через 750 мм по высоте.
12. Над всеми технологическими отверстиями шириной 800 мм и менее в перегородках и стенах выполнить перемычки-рядовые из расчета два стержня ф10АII на каждые 120 мм толщины стены в слое цементного раствора толщ. 30 мм с запуском на опоры по 250 мм.
13. В местах примыкания кровли к парапетам и вентиляционным стаканам усилить водоизоляционный ковер наклейкой дополнительных 3х слоев рубероида.
14. Полы, примыкающие к наружным стенам и лежащие на грунте, утеплить в зоне примыкания к стене шириной 800 мм керамзитом толщ. 300 мм, уложенным по утрамбованному грунту.
15. Работу по устройству чистых полов и бетонную подготовку под них; производить после укладки труб электропроводки, по чертежам ЭМ (в слое подготовки) и чертежам оборудования.
16. Стальные конструкции каркаса здания, для обеспечения требуемого предела огнестойкости, защищаются огнезащитным покрытием:
   - поперечные рамы и торцевые колонны, все открытые металлоконструкции КТП и склада фильтрующих материалов (стены, потолки, балки перекрытия, стойки), косоуры лестницы и закладные детали крепления перегородок окрашиваются вспучивающимся фосфатным покрытием ОПВ-180 (ВСН 113-84) толщиной 30 мм, что обеспечивает предел огнестойкости 2 часа;
   - остальные элементы - прогоны покрытия и перекрытия, балки площадок окрашиваются вспучивающимся покрытием ВМП2 толщиной 4 мм, что обеспечивает предел огнестойкости 0,75 часа;
   - покрытие наносится по огрунтованной поверхности конструкций согласно указания 6 в альбоме 3, лист КМ3.
17. Окна и двери - деревянные окрасить эмалевой краской. Цвет -
18. Двери трансформаторной жалюзи, окна и остальные металлические изделия окрасить эмалью ПФ-115 за 2 раза по слою грунта ГФ-021. Цвет -
19. Указания по антикоррозийной защите элементов здания даны непосредственно на чертежах всех марок и части А3.
20. Шкаф обозначенный поз. 3 на листе 5, устанавливать после монтажа устройств для сушки одежды, высверлив в днище отверстия 10 мм, общей площадью 50% от площади днища.
21. Проект рассчитан на производство работ в летних условиях. Методом замораживания, без специальных мероприятий, может быть выполнена кирпичная кладка стен до высоты 3,0 м. При большей высоте должны быть предусмотрены мероприятия по временному раскреплению кладки обеспечивающие: ее устойчивость в период оттаивания или применение противоморозийных химических добавок.
   Назначение добавки, ее дозировка и марки материалов производятся при привязке проекта в зависимости от $t°$ наружного воздуха (при производстве работ) в соответствии с указаниями СНиП 3.03.01-87, СНиП 3.01.01-85.
22. По периметру здания устраивается асфальтовая отмостка шириной 750 мм по щебеночному основанию толщиной 100 мм.
23. Количество оконных проемов обеспечивает взрывобезопасность здания. Площадь остекления составляет 30% от поверхности наибольшей стены.
24. Перечень ответственных конструкций, подлежащих промежуточной приемке авторским надзором:
   - грунты основания фундаментов;
   - исполнительная схема фундаментов здания и трубы;
   - работы по устройству кровли.

Согласовано

Инв. № подл.	Подпись и дата	Взам. инв. №	ТМ	Сравнимание	

Привязан

Инв. №

ГИП	Кидбальский		
Нач. СО-1	Гуттерерский		
Н.контр.	Шульгина		
Гл.арх.	Демидова		
Гл.констр.	Андриевский		
Рук. гр.	Шульгина		
Вед. арх.	Прищепа		

ТП903-1-279.90 АР

Котельная с 4 котлами ДЕ-25-14ГМ. Открытая система теплоснабжения. Здание из ЛМК.

Стадия	Лист	Листов
Р	2	

Общие данные (продолжение)

ЛАТГИПРОПРОМ

копировал Дубкова 24219-02 5 формат А2

Альбом 2

Таблица №1

Районы строительства	Марка мастик ГОСТ2889-80 для строительства	
	кровель с уклоном менее 2,5%	мест примыканий
Севернее географической широты 50° для европейской и 53° для азиатской части СССР	МБК-Г-55 МБК-Х-65	МБК-Г-85
Южнее этих районов	МБК-Г-65 МБК-Х-75	МБК-Г-100

Таблица №2

Расчетная наружная температура (средняя, наиболее холодной пятидневки)	Стены толщиной, мм				Утеплитель толщиной, мм	
	производственные пом.		административно-бытовые помещения, п.		Плиты теплоизоляционные из минваты П175 $\gamma = 300 кГ/м^3$	
	Панельные (начало)	Кирпичные ГОСТ 530-80	Панельные	Кирпичные	Стены административно бытовых помещений и пятен. КИП	
						Кирпичные
-20°С	250	380	250*	380		40
-30°С	250	380	250*	380		60
-40°С	250	380	250*	380		60

Основные строительные показатели

№ п.п.	Наименование	Ед. изм.	Количество			Примечание
			Здание	Окна в свету	Всего	
1	Площадь застройки	$м^2$	1497	71	1568	
2	Общая площадь	$м^2$	1691,5	185	1710	
3	Строительный объем	$м^3$	14175	122	14297	

Принятая в проекте толщина утеплителя в наружных стенах обеспечивает предел допустимых t° наружного воздуха:
Котельный зал -50°С.
Бытовые помещения -40°С.

Ведомость отделки помещений (площадь, $м^2$)

Наименование или номер помещения	Потолок		Стены перегородки		Отделка низа стен или перегородок (панель)			Колонны		Примечание
	Площадь	Вид отделки	Площадь	Вид отделки	Площадь	Вид отделки	Высота, мм	Площадь	Вид отделки	
101,102, 201	445	Окраска балок эмалью ПФ-115	101 153 254	Затирка швов панелей цоколя расшивка кирпичных стен и перегородок Водоэмульсионная окраска	34,5	Плитка* стеклянная облицовочная ТУ21-23-146-81	—	106	окраска эмалью ПФ-115	см. примеч. п.1,3 панель на участке ВПУ в осях 1-3, Б-Г.
104 116	29,8	Затирка швов известковая окраска	48,5 88,5	Расшивка швов Известковая окраска	16,5	Плитка стеклянная облицовочная ТУ21-23-146-81	1200	—	см. стены	панель в 104
107, 103,	101,3	—	151 19 170	Расшивка швов Затирка швов панельных перегородок Известк. окр.	—	—	—	24	см. стены	см. примеч. п. 1
106, 207 208	129,6	—	85 85	Штукатурка кирпичн. уч. Эмульсионная окраска	—	—	—	21	см. стены	см. примеч. п. 1
202, 206	27,8	Подвесной потолок лист АРВ	12	Штукатурка окраска эмалью ПФ115	3,4	Плитки стеклянные облицовочные ТУ-21-23-146-81	1200	0,12	см. стены	см. примеч. п. 1,3
204, 205	28,3		10,4	Штукатурка известковая окраска	—	—	—	—	см. стены	см. примеч. п. 1,3
111	3,2	Масляная окраска	11,2	Штукатурка* масляная окраска	16,5	Плитки стеклянные облицовочные ТУ-21-23-146-81	1800	—	—	Штукатурка и окраска выше панели см. примеч. п. 1
110; 105; 203; 108, 109, 114	54,3	Окраска эмалью ПФ 115	147,5 193,6	Штукатурка кирпичн. уч., эмульсионная окраска	12,3	Плитки стеклянные облицовочные ТУ-21-23-146-81	1500	14	—	Штукатурка и окраска выше панели см. примеч. п. 1; п. 2
113, 112, 115	25,8	—	12,1 128	Штукатурка кирпичн. уч., Клеевая окраска	31,4 3	Эмульсионная окраска Масляная окраска	1500 200*	4,8	—	см. примеч. п. 1 * над ступеньками
209	3,1	Затирка швов масляная окраска	16,7 19,7	Штукатурка газобетонных стен Масляная окраска	—	—	—	—	—	см. примеч. п. 1

1. Затирка швов и штукатурка цементно-известковым, цементным раствором согл. СН290-74.
2. В помещениях 105, 108, 109, 110, 202, 203 плиткой облицовывается поверхность стен у умывальников и раковин в уборных - по всему периметру стен на высоту 1500мм.
3. Все указания по отделке стен относятся к участкам панельного цоколя, кирпичной кладки и перегородкам.

Привязан

Инв. №

ТП 903-1-279.90 АР			
ГИП Жибальский			
Нач. СО-1 Штеренгерц			
Н. контр. Шульгина	Котельная с 4 котлами ДЕ-25-14ГМ.	Стадия	Лист	Листов
Гл. арх. Демидова	Открытая система теплоснабжения	Р	3	
Гл. констр. Андреевская	Здание из ЛМК.			
Рук. гр. Шульгина	Общие данные (окончание). Ведомость отделки помещений	ЛАТГИПРОПРОМ		
Вед. арх. Прищепа				

Копировал Дулева 24219-02 6 Формат А2

Инв. № подл. | Подпись и дата | Взам. инв. №

Альбом 2

План полов на отм. 0,000

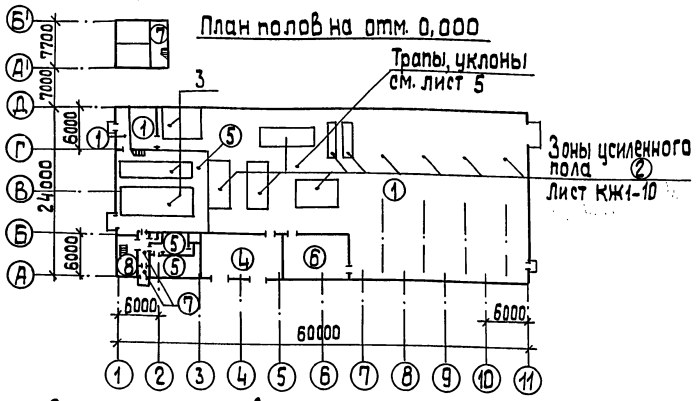

План полов на отм. 3,300

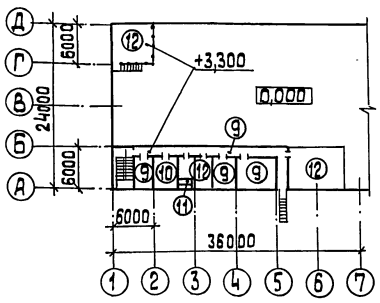

План кровли

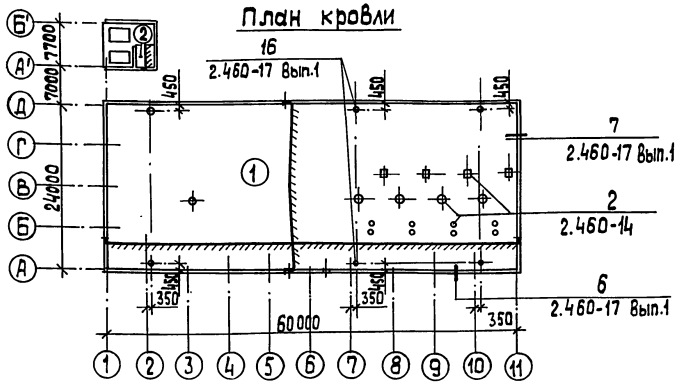

Экспликация полов

Номер помещения по проекту	Тип пола по пр-ту	Схема пола	Элементы пола и их толщина	Площадь пола м²
101 102 103 104	1		Покрытие-бетон В25-25мм Подстилающий слой бетон В25 -100мм Основание-уплотненный грунт с втрамбованным в него слоем щебня или гравия	782,5
101	2		Покрытие-бетон В12,5 армированный (КЖ1-10 ал.2) -300 мм Основание-уплотненный грунт с втрамбованным в него слоем щебня или гравия-40... 60мм	266,5
102	3		Покрытие-керамические плитки (гост 6787-80) -13 мм Прослойка и заполнения швов цементно-песч. раств. М.150-15 мм Подстилающий слой а-бетон В12,5 армированный (КЖ1-10 ал.2) -300 мм. Основание-уплотненный грунт с втрамбованным в него слоем щебня или гравия -40...60мм	97,8
107	4		Покрытие-бетон В15-20 мм Подстилающий слой бетон В12,5-180мм Основание-уплотненный грунт с втрамбованным в него слоем щебня или гравия-40...60мм	67,5
105 108 109 110 111 114	5		Покрытие-керамические плитки (гост 6787-80) -13 мм Прослойка и заполнение швов цементно-песчаным раствором М 150 -10 мм Подстилающий слой -бетон В12,5-80мм Основание-уплотненный грунт с втрамбованным в него слоем щебня или гравия-40... 60 мм	118,9
106	6		Покрытие-линолеум поливинилхлоридный многослойный гост 14632-79-1,5мм Прослойка-холодная мастика на водостойких вяжущих -1мм Стяжка-цементно-песчаный раствор М 150 -20мм Керамзитобетон В12,5 γ=1400 кг/м³ -120 мм Основание-уплотненный грунт с втрамбованным в него слоем щебня или гравия -40... 60 мм	36,0
	7		См. А3 лист 1	

Номер помещения по проекту	Тип пола по пр-ту	Схема пола	Элементы пола и их толщина	Площадь пола по пр-ту
112 113 115	8		Покрытие-мозаичный состав (терацца) В-25 -25мм Стяжка-цементно-песчаный раствор М 200 -40мм Подстилающий слой -бетон В 12,5 - 80 мм Основание-уплотненный грунт с втрамбованным в него слоем щебня или гравия -40...60 мм	26,8
202 206 207 208	9		Покрытие-линолеум поливинилхлоридный многослойный гост 14632-79 -1,5 мм Прослойка-холодная мастика на водостойких вяжущих - 1мм Стяжка-цементно-песчаный раствор М-150 -20мм Плита перекрытия	99,3
203	10		Керамические плитки гост 6787-80 -13 мм Прослойка и заполнение швов битумной мастикой 2мм Гидроизоляция -2 слоя 2мм Гидроизоляция на бит. мастике Стяжка из цем. песчаного раств. М-15 Плита перекрытия	16,0
209	11		Покрытие-цементно-песчаный раствор М 200 -20 мм Стяжка-цементно-песчаный раствор М 150 -20 мм Гидроизоляция-2 слоя изола на битумной мастике по холодной грунтовке с обмазкой битумной мастикой -1 слой с посыпкой горячим песком-10 мм стяжка-цементно-песчаный раствор М 150 -40 мм Теплоизоляция-ячеистый бетон γ=400 кг/м³ - 100 мм Плита перекрытия	2,9
201 204 205 210	12		Покрытие-цементно-песчаный раствор М 200 -20 мм Плита перекрытия	101,3

Номер помещения по проекту	Тип кровли по пр-ту	Схема кровли	Элементы кровли и их толщина	Площадь кровли м²
Кровля	1		Защитный слой-слой гравия размерами зерен 5...10 мм (гост 8268-82) Основная водоизоляционный ковер-1 слой рубероида РКК-400Б на битумной мастике; 2 слоя рубероида РКМ-350Б на битумной мастике (см. таблицу №1) Утеплитель-плиты минераловатные повышенной жесткости ρ=245 кг/м³ гост 22950-78 при t°=20°С - 60 мм при t°=30°С - 80 мм при t°=40°С - 100 мм Пароизоляция-1 слой рубероида Стальной профилированный настил	1458,0
Кровля	2		Защитный слой-слой гравия размерами зерен 5÷10 мм на антисептированной бит. мастике (см. табл. №1) Основной водоизоляционный ковер-4 слоя рубероида кровельного с мелкозернистой посыпкой РКМ-350Б (гост 10923-82) на битумной мастике (см. табл. №1) Огрунтовка битумом марки БНV в керосине в соотнош. по весу 1:2 Стяжка-цементно-песчаный раствор М 50-15 мм Утеплитель-ячеистый бетон γ=400 кг/м³ - 80 мм Плита покрытия.	1) 85

Согласовано

Инв. № подл. | Подп. и дата | Взам. инв. №

Привязка

Инв. №

ГИП	Нибольский		ТП 903-1-279.90 ДР
Нач. отд.	Гуттерверский		
Н. контр.	Шульгина		Котельная с 4 котлами ДЕ-25-14гм Открытая система теплоснабжения. Здание из ЛМК
Гл. арх.	Демидова		Стадия Р; Лист 4; Листов
Гл. констр.	Андриевская		План полов на отм. 0,000; 3,300. План кровли. Экспликация полов.
Рук. гр.	Шульгина		ЛАТГИПРОПРОМ
Арх.	Прищепа		
Арх.	Филипенок		

24219-02 7 Копировал 38 Формат А2

Альбом 2

План на отм. 0,000

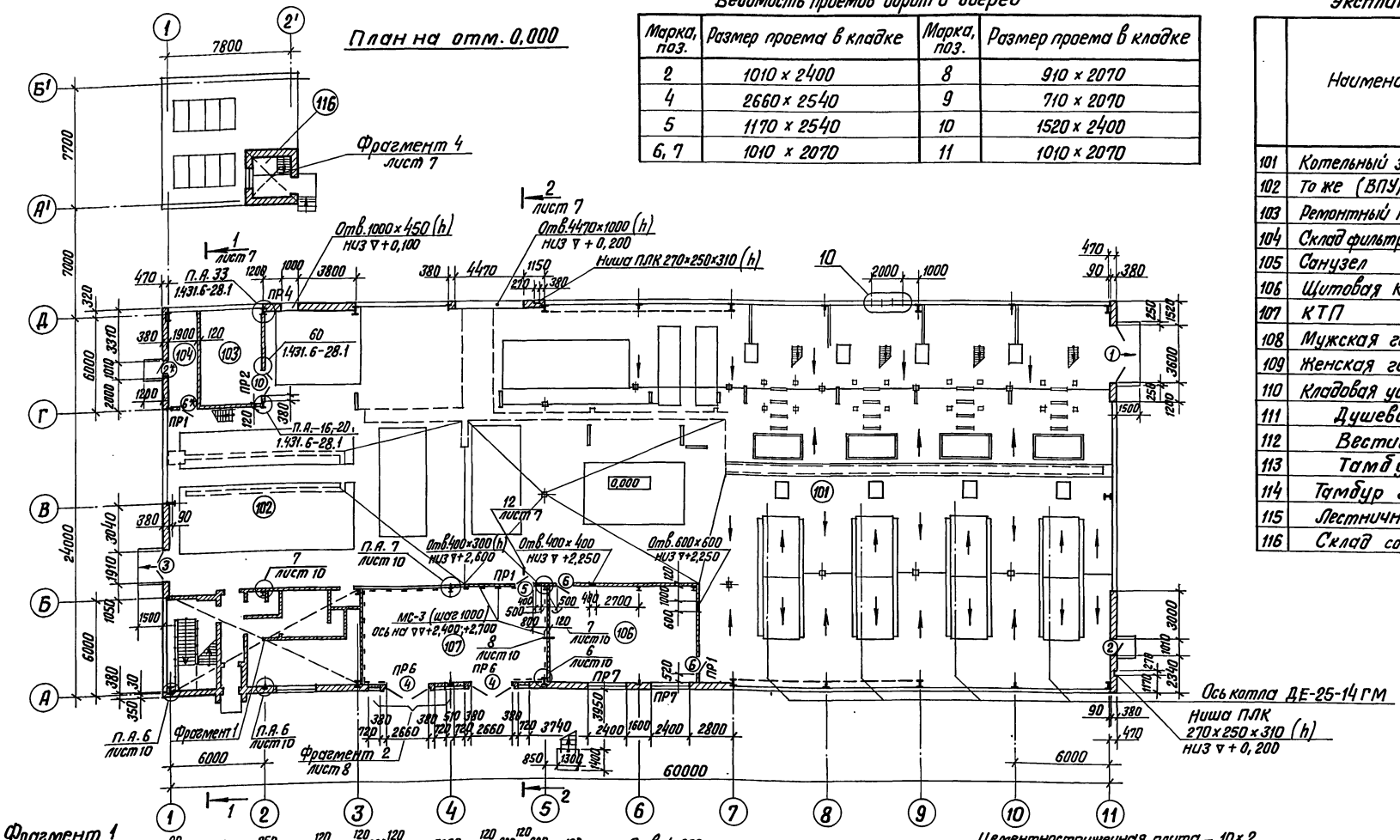

Ведомость проемов ворот и дверей

Марка, поз.	Размер проема в кладке	Марка, поз.	Размер проема в кладке
2	1010 × 2400	8	910 × 2070
4	2660 × 2540	9	710 × 2070
5	1170 × 2540	10	1520 × 2400
6, 7	1010 × 2070	11	1010 × 2070

Экспликация помещений

	Наименование	Площадь, м	Категория помещений по взрыво-пожарной опасности
101	Котельный зал	1200	Г
102	То же (ВПУ)	—	Г
103	Ремонтный пункт	24,3	Г
104	Склад фильтрующего материала	11,4	В
105	Санузел	3,0	—
106	Щитовая КИПиА	58	Д
107	КТП	74	В
108	Мужская гардеробная	21	—
109	Женская гардеробная	9,2	—
110	Кладовая уборочного инв.	2,1	—
111	Душевая	1,6×2	—
112	Вестибюль	7	—
113	Тамбур	1,8	—
114	Тамбур гардеробных	3,0	—
115	Лестничная клетка	18	—
116	Склад соли	18,4	

Ведомость перемычек

Марка поз.	Схема сечения
ПР1	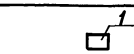
ПР2	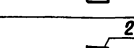
ПР3	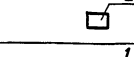
ПР4	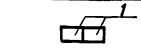
ПР5	
ПР6	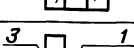
ПР7	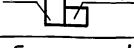

Фрагмент 1

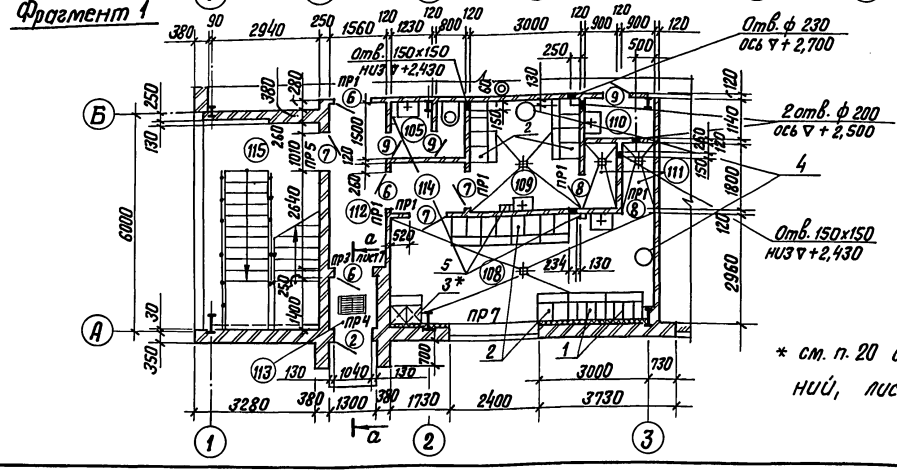

* см. п. 20 общих указаний, лист 2.



ГИП	Жидольский		ТП 903-1-279.90 АР
Нач. СО-1	Уттерберский		
Н. констр.	Демидова		Котельная с 4 котлами ДЕ-25-14ГМ. Открытая система теплоснабжения. Здание из ЛМК
Гл. арх.	Демидова		Стадия Р; Лист 5; Листов
Гл. констр.	Янфриевская		План на отм. 0,000. Фрагмент 1. Узел 10
Нач. гр.	Шульгина		ЛАТГИПРОПРОМ
Арх.	Прищепа		

Привязан:

Инв. №

Согласовано: Гл. арх. ТО Бергинын; Гл. констр. ТО Пукитис; ТМ Сулитина

ТМ хим Журовлева; Отд. ГП Сурикис; ОВ Зорина; ВК Дубенко

Э КИПиА Тс Викманис; Инженер Шорокс

Инв. № подл. | Подпись и дата | Взам. инв. №

Копиров. в Суп 24219-02 8 Формат А2

АЛЬБОМ 2

ПЛАН НА ОТМ. +3.300

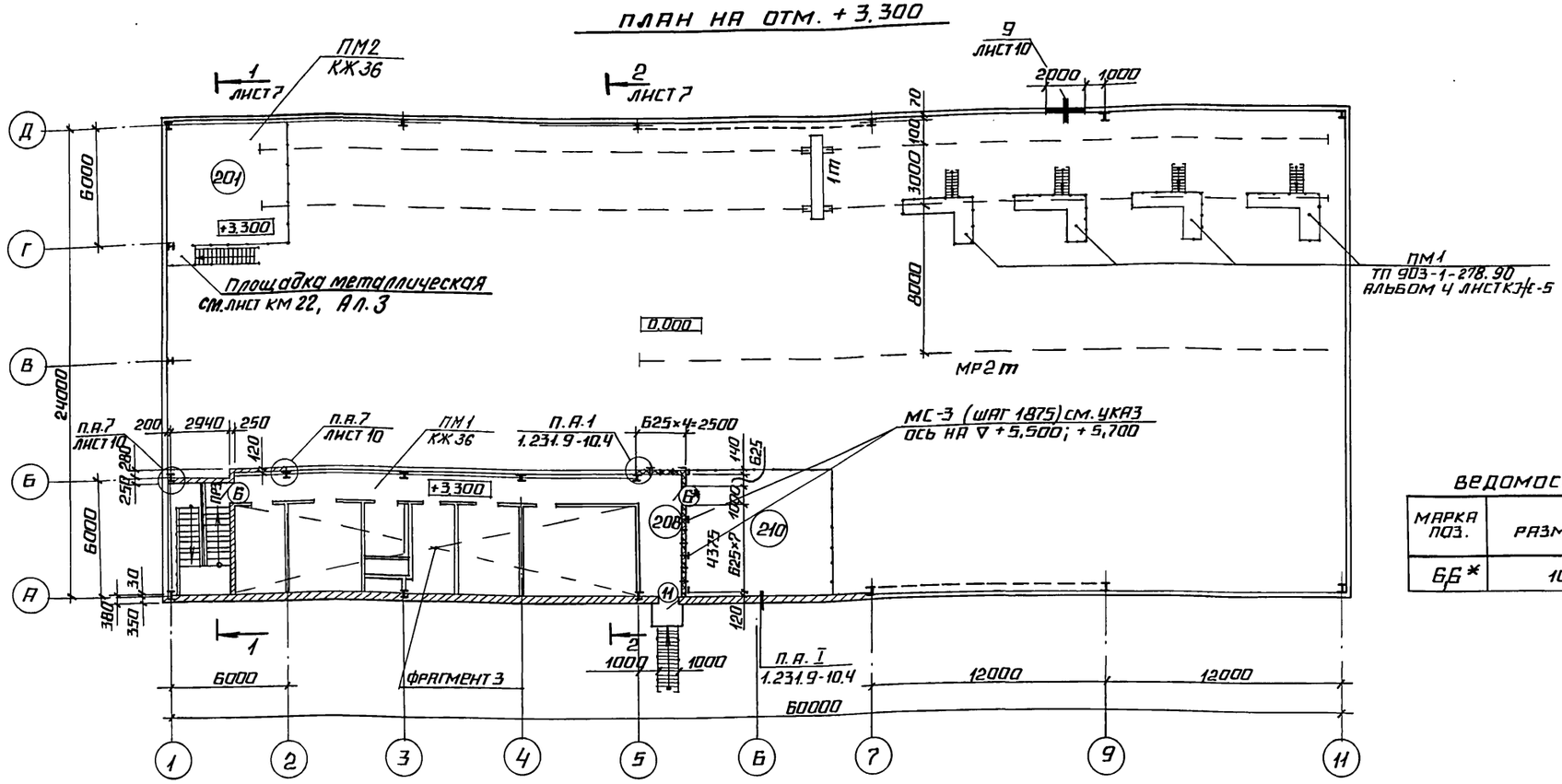

ЭКСПЛИКАЦИЯ ПОМЕЩЕНИЙ

НОМЕР ПО ПЛАНУ	НАИМЕНОВАНИЕ	ПЛОЩАДЬ М	КАТЕГОРИЯ ПОМЕЩЕНИЙ ПО ВЗРЫВО-ПОЖАРНОЙ ОПАСНОСТИ
201	ПЛОЩАДКА ГРУ	37	Г
202	КОМНАТА ПРИЕМА ПИЩИ	12,7	—
203	ЛАБОРАТОРИЯ ВПУ	16	В
204	ВЕНТКАМЕРА ПРИТОЧНАЯ	8	Д
205	ВЕНТКАМЕРА ВЫТЯЖНАЯ	10,3	В
206	КОМНАТА НАЧАЛЬНИКА КОТЕЛЬНОЙ	15,1	Д
207	ЛАБОРАТОРИЯ КИП И А	27	Д
208	КОРИДОР	44,5	—
209	ПОМЕЩЕНИЯ ВОЗДУХОЗАБОРА	1,3+1,6	—
210	ТЕХНОЛОГИЧЕСКАЯ ПЛОЩАДКА	46	Г

ВЕДОМОСТЬ ПРОЕМОВ ДВЕРЕЙ

МАРКА ПОЗ.	РАЗМЕР ПРОЕМА ММ
6Б*	1000×2070

а – а

ЦЕМ. ПЕСЧАНЫЙ РАСТВОР М200 АРМИРОВАННЫЙ СЕТКОЙ -10С-1,0 НУ ГОСТ 3826-82

ПОЛУЖЕСТКИЕ МИНЕРАЛОВАТНЫЕ ПЛИТЫ П175-1000.500.50 ГОСТ 9573-82

Ж.Б. МОНОЛИТНАЯ ПЛИТА - 60

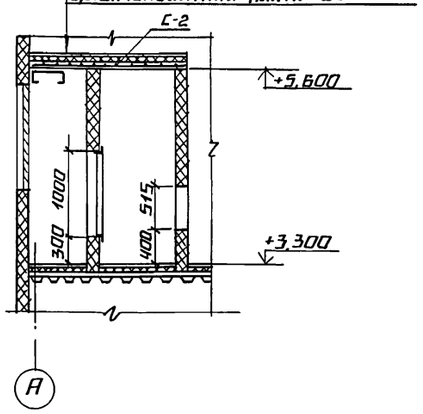

ВЕДОМОСТЬ ПЕРЕМЫЧЕК

МАРКА ПОЗ.	СХЕМА СЕЧЕНИЯ
ПР3	1

ФРАГМЕНТ 3

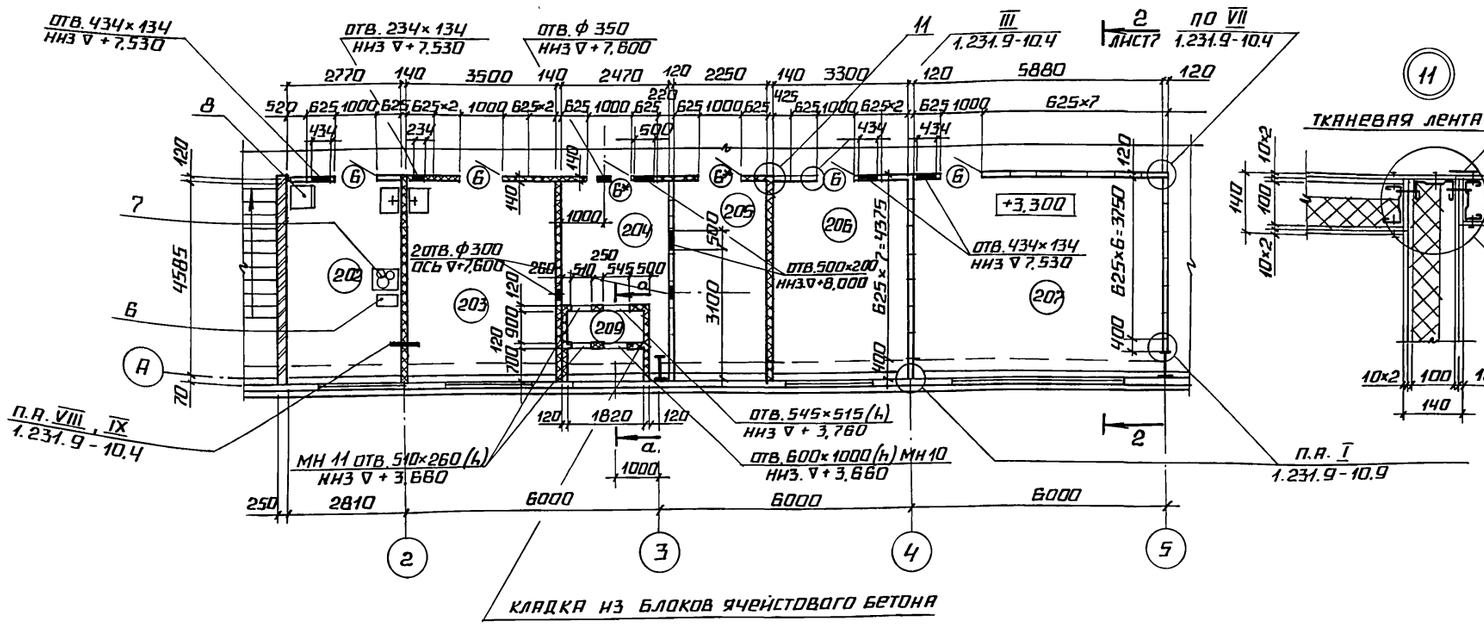

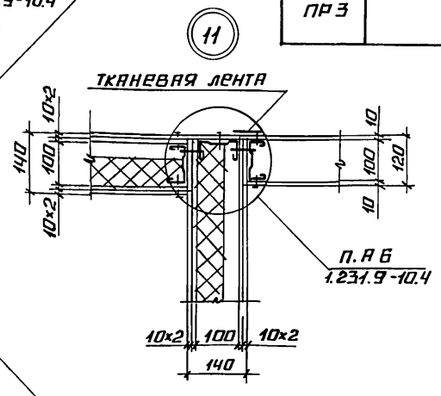

ИЗДЕЛИЕ МС-3 КРЕПИТЬ К ПЕРЕГОРОДКАМ В МЕСТАХ ПРОХОЖДЕНИЯ СТОЕК КАРКАСА САМОНАРЕЗНЫМИ ВИНТАМИ 5×45 ПО 2 ШТ. НА КАЖДОЕ.

* см. спецификацию элементов заполнения проемов, лист 10.

ЗАРИНА		ОВ	
ДУБАЕНКО		ВК	
ВИКМАНИС		Э	
ЖУРАВЛЕВА		ТМ	

СОГЛАСОВАНО:

ГЛ. АРХ. ТО	БЕРЗИНЬШ		
ГЛ. КОНСТР. ТО	ПУКШТИС		
ТМ	СУРМОНИН		

ИНВ. № ПОДЛ. | ПОДПИСЬ И ДАТА | ВЗАМ. ИНВ. №

ПРИВЯЗАН

ИНВ. №

ГИП			
НАЧ. ОТД.	ГУТТЕРЕРСКИЙ		
Н. КОНТР.	ДЕМИДОВА		
ГЛ. АРХ.	ДЕМИДОВА		
ГЛ. КОНСТР.	АНДРИЕВСКАЯ		
РУК. ГР.	ШУЛЬГИНА		
ВЕД. АРХ.	ПРИЩЕПА		
АРХ.	ВАСИЛИШИНА		

ТП 903-1-279.90 АР

КОТЕЛЬНАЯ С 4 КОТЛАМИ ДЕ-25-14ГМ. ОТКРЫТАЯ СИСТЕМА ТЕПЛОСНАБЖЕНИЯ. ЗДАНИЕ ИЗ ЛМК.

СТАДИЯ	ЛИСТ	ЛИСТОВ
Р	Б	

ПЛАН НА ОТМ. +3.300 ФРАГМЕНТ 3 УЗЕЛ 11.

ЛАТГИПРОПРОМ

24219-02 9 КОПИРОВАЛ ФОРМАТ А2

Альбом 2

Разрез 1-1

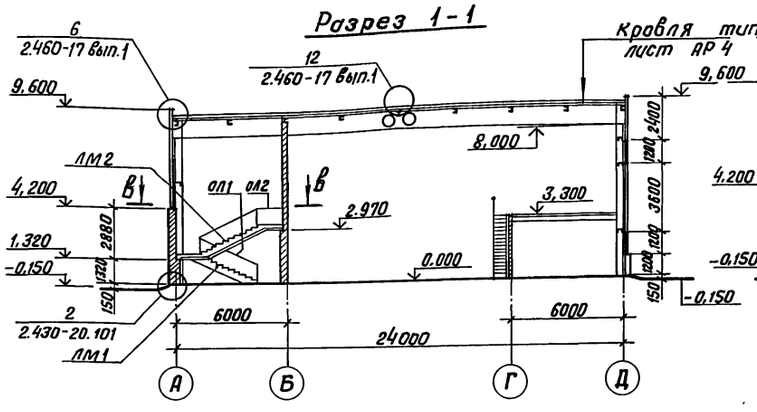

Разрез 2-2

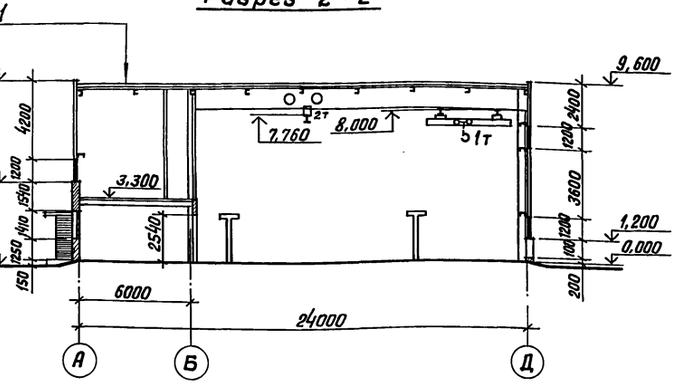

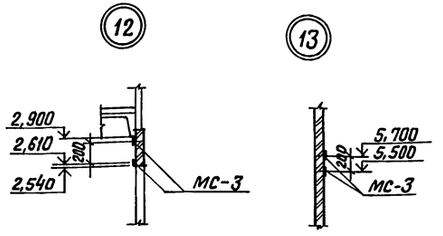

Ведомость перемычек

Марка поз.	Схема сечения
Пр 4	1
Пр 8	2

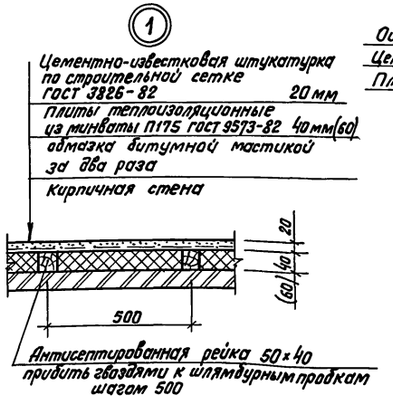

а - а

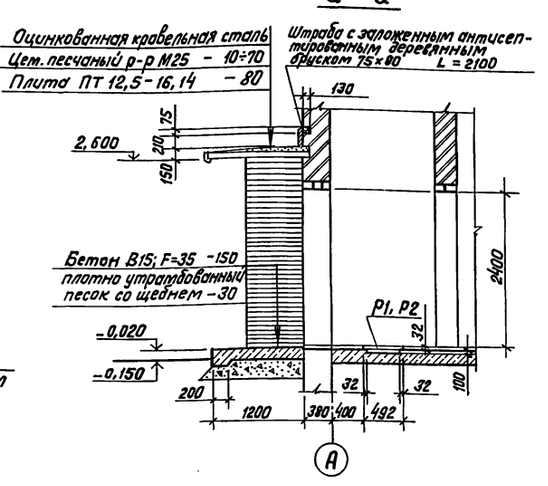

в - в

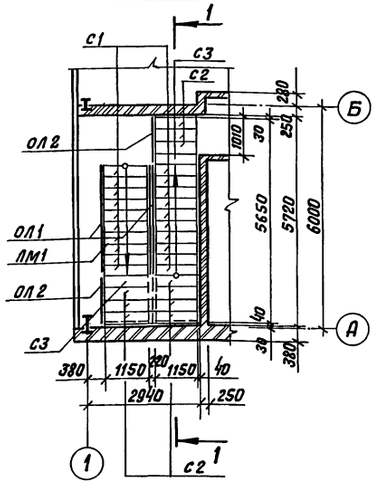

Фрагмент 4

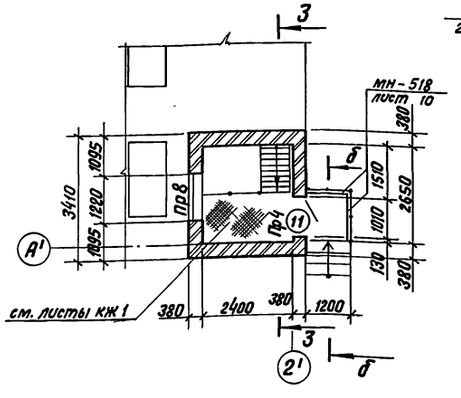

Разрез 3-3

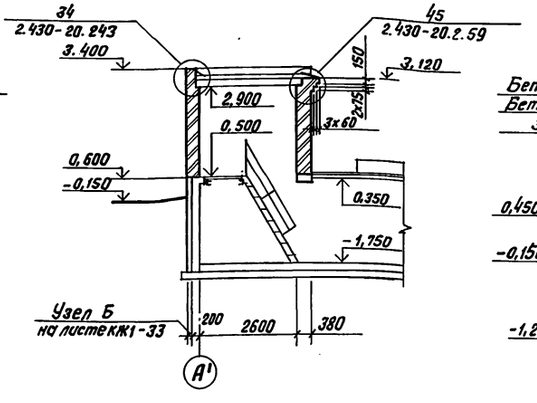

б - б

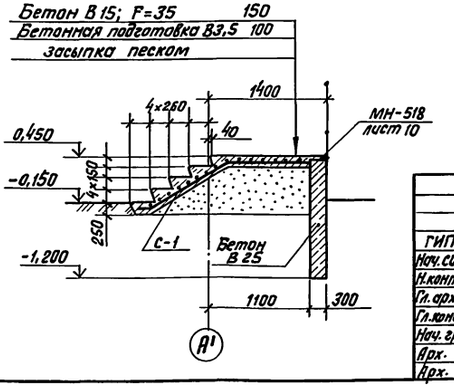

Привязан

Инв. №

ГИП	Нидбальский		
Нач. СО-1	Гуттерерский		
Н.контр.	Демидова		
Гл.арх.	Демидова		
Гл.констр.	Андриевская		
Нач.гр.	Шульгина		
Арх.	Прищепа		
Арх.	Василишина		

ТП 903-1-279.90 АР

Котельная с 4 котлами ДЕ-25-14ГМ. Открытая система теплоснабжения. Здание из ЛМК

Стадия	Лист	Листов
Р	7	

Разрез 1-1; 2-2. Сечение а-а. Фрагмент 4. Узел 1, 12, 13

ЛАТГИПРОПРОМ

Согласовано: Гл. арх. ТО Березиньш; Гл. констр. ТО Пукшитис; Отд. ТМ Сурмонин

ОВ Зарина; ВК Дудченко; Э Викмонис

Инв. № подл. | Подпись и дата | Взам. инв. №

Копир. В. Сур 24219-02 10 Формат А2

Альбом 2

Планы подвесного потолка на отм. 5,900

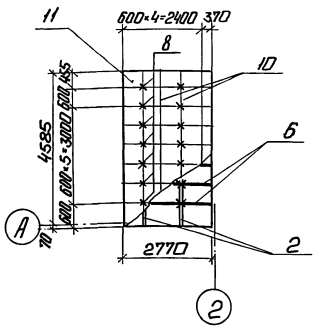

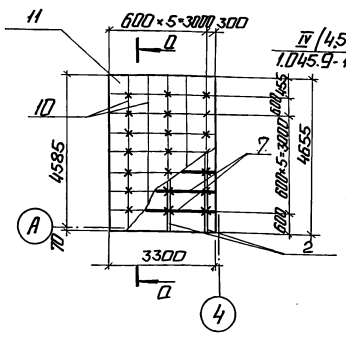

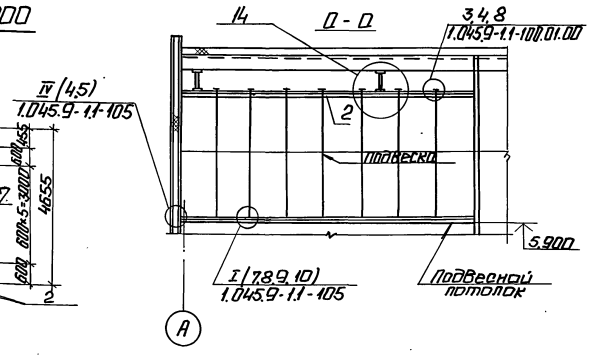

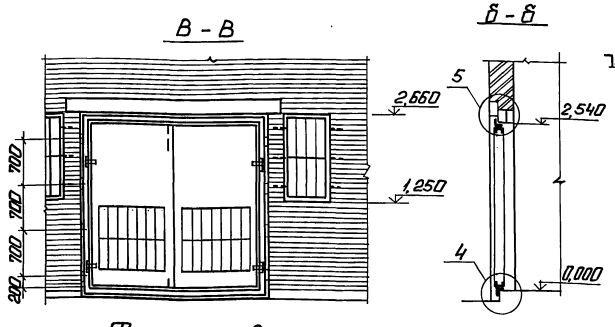

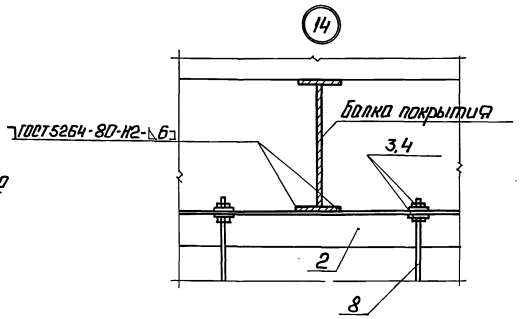

Фрагмент 2

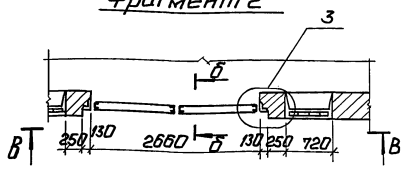

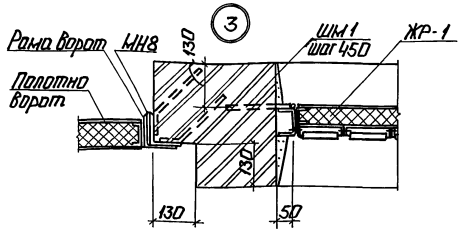

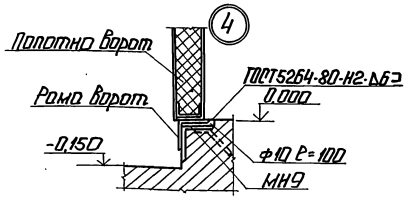

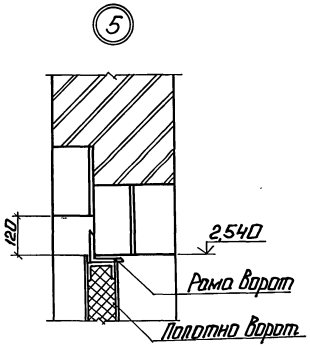

Спецификация элементов подвесного потолка

Марка, поз.	Обозначение	Наименование.	Кол.	Масса ед., кг	Примечание
1	1.045.9-1.2.00.00.09	Профиль пристенный ПП-1	31	1,06	м
2		Уголок 100×100×7 ГОСТ 8509-86 / Вст3 ПС6 ТУ14-1-3023-80	5	50,22	
		Р=4650			
3		Гайка М8 ГОСТ 5915-70	70		
4		Шайба 8 ГОСТ 11371-78	70		
5		Дюбель-гвоздь 4,5×40 ЦБКР	36	0,007	
		ТУ14-4-1231-83 м4м			
6		Профиль	7	1,83	
		25350Ц ОБТУ67-522-83МТС ССР / Ст3сп ГОСТ 14918-80			
		Р=2730			
7		Профиль	7	2,18	
		25350Ц ОБТУ67-522-83МТС ССР / Ст3кп ГОСТ 14918-80			
		Р=3260			
8	1.045.9-1.2.00.01.00	Подвеска тип III	70	0,395	м
9	1.045.9-1.2.00.00.10	Пластина соединительная	35	0,034	
10		Профиль	72	0,346	
		25350Ц ОБТУ67-522-83МТС ССР / Ст3кп ГОСТ 14918-80			
		Р=550			
11		Плита цементно-стружечная ГОСТ 26816-86	84		
		595×595×10			

Согласовано
Зарина
Вакманов
ОВ
Э

Инв. № подл. | Подп. и дата | Взам. инв. №

Привязан

Инв. №

ГИП	Нидбальский		
Нач. СО-1	Гуттерерский		
Н. контр.	Шульгина		
Гл. арх.	Демидова		
Гл. констр.	Андриевская		
Рук. гр.	Шульгина		
Арх.	Прищепа		

ТП 903-1-279.90 АР

Котельная с 4 котлами ДЕ-25-14ГМ. Открытая система теплоснабжения. Здание из ЛМК.

Стадия	Лист	Листов
Р	8	

Фрагмент 2
План подвесного потолка на отм. 5,900. Узел 3; 4; 5; 14.

ЛАТГИПРОПРОМ

Копировал: Ф.Б. 24219-02 11 Формат А2

Альбом 2

Фасад 1-11

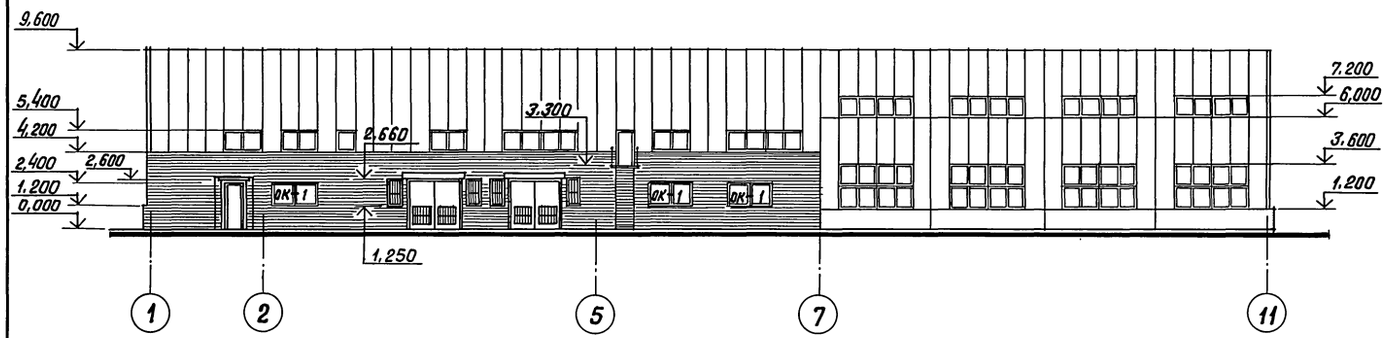

Фасад А-Д

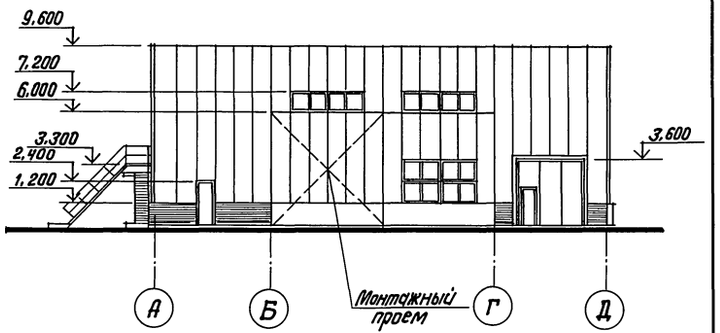

Фасад 11-1

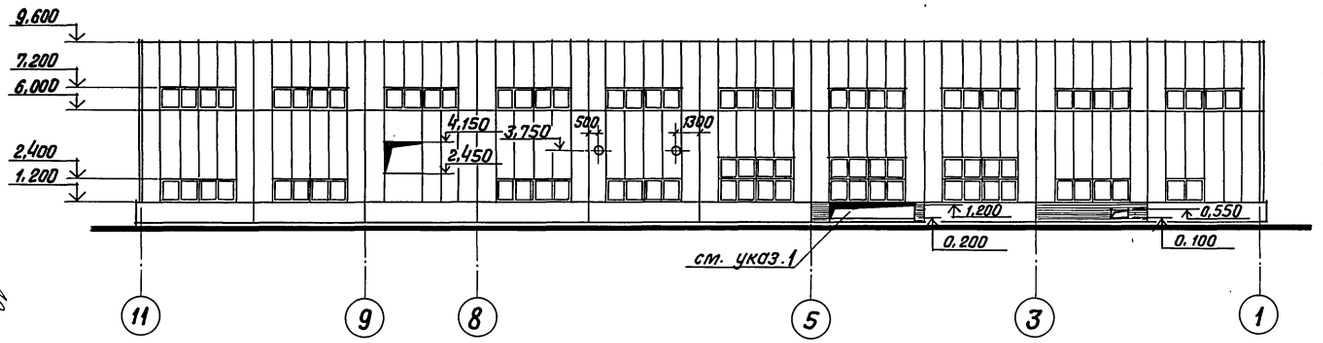

Фасад Д-А

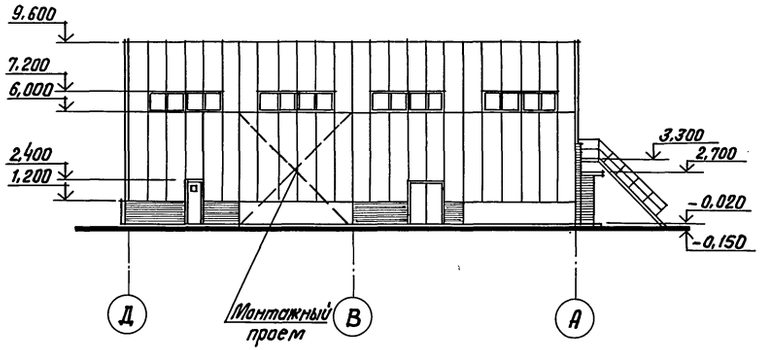

1. Вокруг трубопроводов в местах прохода через стену, поставить гильзы $l = 450$ мм. После монтажа проем заделать кирпичем на глиняном растворе на всю толщину стены, зазор между гильзой и трубой заполнить мастикой УМС-50.

Фасад А'-Б'

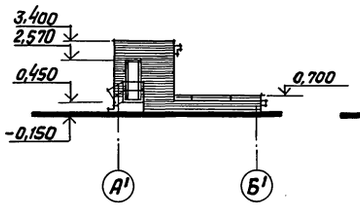

Фасад Б'-А'

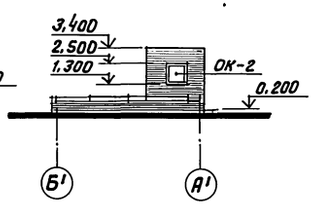

Фасад 2'-1'

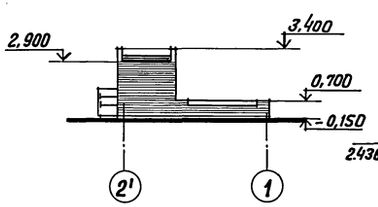

ОК-1

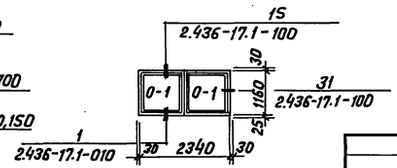

ОК-2

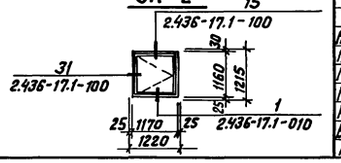

Согласовано

Отд. ТМ | Сурмонин

Взам. инв. №

Подпись и дата

Инв. № подл.

Привязан:

Инв. №

ГИП	Нидбальский		
Нач. отд.	Гуттерерский		
Н. контр.	Демидова		
Гл. арх.	Демидова		
Гл. констр.	Андриевская		
Рук. гр.	Шульгина		
Вед. арх.	Прищепа		
Арх.	Филипенок		

ТП 903-1-279.90 АР

Котельная с 4 котлами ДЕ-25-14 ГМ. Открытая система теплоснабжения. Здание из ЛМК.

Стадия	Лист	Листов
Р	9	

Фасад 1-11; 11-1; А-Д; Д-А; А'-Б'; Б'-А'; 2'-1'.

ЛАТГИПРОПРОМ

Копир. В. Гур 24219-02 12 Формат А2

Альбом 2

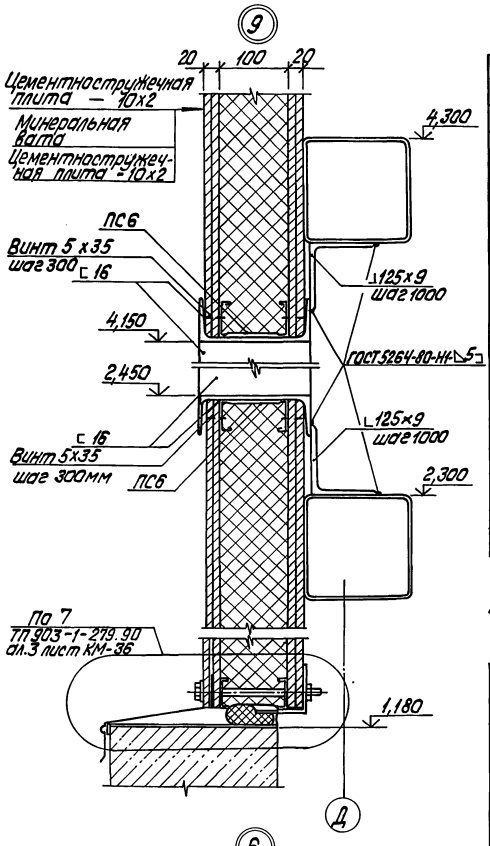

Спецификация элементов заполнения проемов

Марка, поз.	Обозначение	Наименование	Количество 0,000	Количество 3300	Количество всего	Масса, ед. кг	Примечание
1	1.435.2-28 Вып. -2	Ворота ВР 3,6х3,6-УХП1	1	—	1	718	
22*		Дверной блок ДНГ24-10Л ГОСТ14624-84	3	—	3		*указ.1
3		Дверной блок ДН 24-19Г ГОСТ 24698-81	1	—	1		
4	ТП903-1-279.90 ал.4 КЖ1.И10.000	Ворота ВТУ-3	2	—	2		
5	ТП903-1-279.90 ал.4 КЖ1.И.11.000 СБ	Дверной блок ДВ-1	1	—	1		
6,6*		Дверной блок ДГ21-10Л ГОСТ6629-74	6	8	14		*указ.2
7		Дверной блок ДГ21-10 ГОСТ6629-74	3	—	3		
8		Дверной блок ДГ21-9 ГОСТ 6629-74	2	—	2		
9		Дверной блок ДГ21-7Л ГОСТ6629-74	3	—	3		
10		Дверной блок ДН 24-15Г ГОСТ 24698-81	1	—	1		
0-1		Окно ОР12-12В ГОСТ11214-86	7	—	7		
		Подоконная доска ПД25-14 ГОСТ8240-88	3	—	3		
ЖР-1	ТП903-1-278.90 ал.7 КЖ1.И.3.13	Изделие закладное ЖР-1	4	—	4		
ШМ1		А-I-10 ГОСТ5781-82; ℓ=150	40	—	40		
МН10	ТП903-1-279.90 ал.4 КЖ1.И.2.10	Изделие закладное МН10	—	1	1	13,42	
МН11	ТП903-1-279.90 ал.4 КЖ1.И.2.11	Изделие закладное МН11	—	2	2	13,9	
11		Дверной блок ДНГ21-10 ГОСТ 14624-84	1	1	2		

1. В дверном полотне, под верхней обвязкой, вырезать отверстие 145х145(h) с последующим обрамлением L50х50х5.
2. Дверное полотно и коробку обшить кровельной сталью внахлестку по асбестовому картону (со стороны помещения)

Спецификация перемычек

Марка, поз.	Обозначение	Наименование	Количество 0,000	Количество 3300	Количество всего	Масса ед, кг	Примечание
1	1.038.1-1.1 02.0000-05	2ПБ 16-2-п	21	3	24	65	
2	1.038.1-1.1 030000-03	2ПБ 19-3-п	4	—	4	81	
3	1.038.1-1.1 090000-03	3ПБ 16-37-п	1	—	1	102	
4	1.038.1-1.1 100000-01	4ПБ 30-4-п	13	—	13	259	
5	1.038.1-11 160000-03	3ПБ 34-4-п	2	—	2	222	

Спецификация элементов на листах 5,6,7,8,9,10

Марка, поз.	Обозначение	Наименование	Кол.	Масса, ед. кг	Примечание
		Элементы лестницы			
ЛМ1	1.050.1-2.1.13.0.00.0	Лест. марш ЛМП57.11.17-5-3	1	2100	
ЛМ2	1.050.1-2.1.04.0.00.0	Лест. марш ЛМП57.11.17-5	1	2400	
С1	1.050.1-2.1-18.0.00.0-01	Накладная проступь 1ЛН12.3	20	40	
С2	1.050.1-2.1.18.0.00.0-06	Накладная проступь 2ЛН12.3	10	40	
С3	1.050.1-2.1 18.0.00.0-14	Накладная проступь 2ЛН12.3	2	40	
ОЛ1	1.050.1-2.2.01.0	Ограждение ОМ17-1	3	38,2	
ОЛ2	1.050.1-2.2	Ограждение ОМВ 17-1	2	15,8	
МН518	1.400-15.1 520-01	Изделие закладное МН-518	2,2	10,5	м
Р1	ТП903-1-279.90 альбом 4 КЖ1.И.3.11	Рама Р1	1	9,96	
Р2	ТП903-1-279.90 альбом 4 КЖ1.И.3.12	Решетка Р2	1	9,07	
	1.243-1-4	Плита плоская ПТ12.5-16.14	1	448	
		Элементы крепления стен и перегородок			
		Изделия соединительные			
МН5	ТП903-1-279.90 альбом 4 КЖ1.И.25	МН5	21	0,222	
МН12	ТП903-1-279.90 альбом 4 КЖ1.И.2.12	МН12	47	0,32	
	1.431.6-28,2-06-04	МС 10-2	10	0,69	указ.3
	1.431.6-28,2-08-01	МС 19-2	1	7,78	
	1.431.6-28,2-0,8-04	МС 19-5	1	7,68	
	1.431.6-28,1-16,0	Полоса Б-10х80 ГОСТ 19903-74 / ВСт3кп2 ГОСТ380-71; ℓ=80	4	0,50	
	1.431.6-28,1-32,0	Швеллер 14 ГОСТ 8240-72 ℓ=100 / ВСт3кп2 ГОСТ 535-79	12	1,23	
	1.431.6-28,2-33,0	МС64-1	18	0,23	
МС-3		Лист 80х150х150 ГОСТ 19903-74 / ВСт3кп2 ГОСТ 14637-79	64	1,42	
L125х9		Уголок 125х125х9 ГОСТ 8509-86 ℓ=100 / ВСт3пс6 ТУ14-1-3023-80	6	1,73	
[16		Швеллер 16 ГОСТ 8240-72 ℓ=2000 / ВСт3пс6 ТУ14-1-3023-80	2	28,4	
		То же ℓ=1,700	2	24,14	
ПС6	1.231.9-10.4-00.05	Профиль стойка ПС6	20,4	0,866	м
	1.231.9-10.4-00.08	Винт 5х35	120	3,28	Вес 1000шт
С-1	ГОСТ 23279-85	4ср 6АIII-100 / 4ВрI-100 95х250	1	5,0	Сечение 4-а лист 7
С-2	ГОСТ 23279-85	4ср 6АIII-100 / 4ВрI-100 180х200	1	9,5	Сечение 4-а лист 6
	1.231.9-10.4-00.08	Винт 5х45	28	4,06	Вес 1000шт

3. Применяется в дверных проемах при длине перегородки более 5,5м.

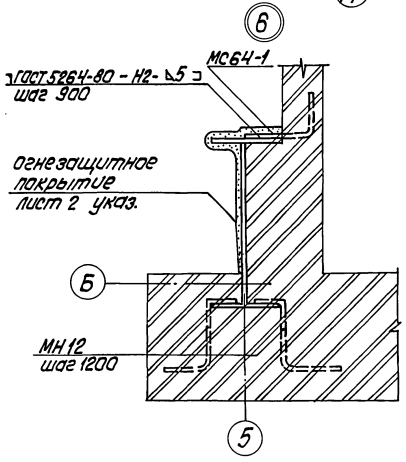

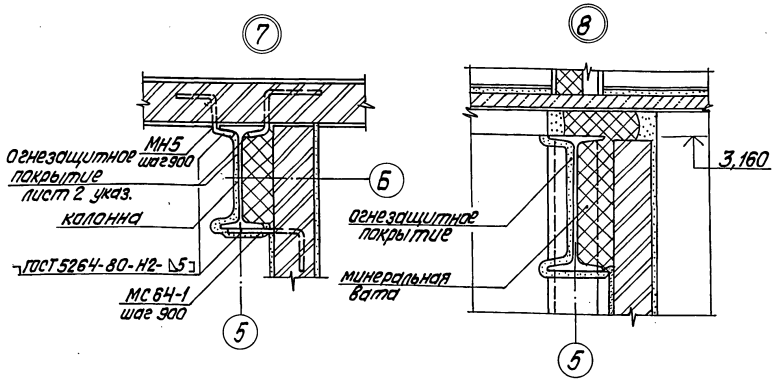

Привязан:

Инв.№

ГИП	Нидбальский		
Нач.СО-1	Гуттерерский		
Н.контр.	Шульгина		
Гл.арх.	Демидова		
Гл.констр.	Андриевская		
Нач.гр.	Шульгина		
Арх.	Прищепа		

ТП903-1-279.90 АР

Котельная с 4 котлами ДЕ-25-14ГМ. Открытая система теплоснабжения. Здание из ЛМК.

Стадия	Лист	Листов
Р	10	

Узел 6,7,8,9

ЛАТГИПРОПРОМ

Инв.№ подл. | Подпись и дата | Взам.инв.№

копировал Дубкова 24219-02 13 формат А2

Альбом 2

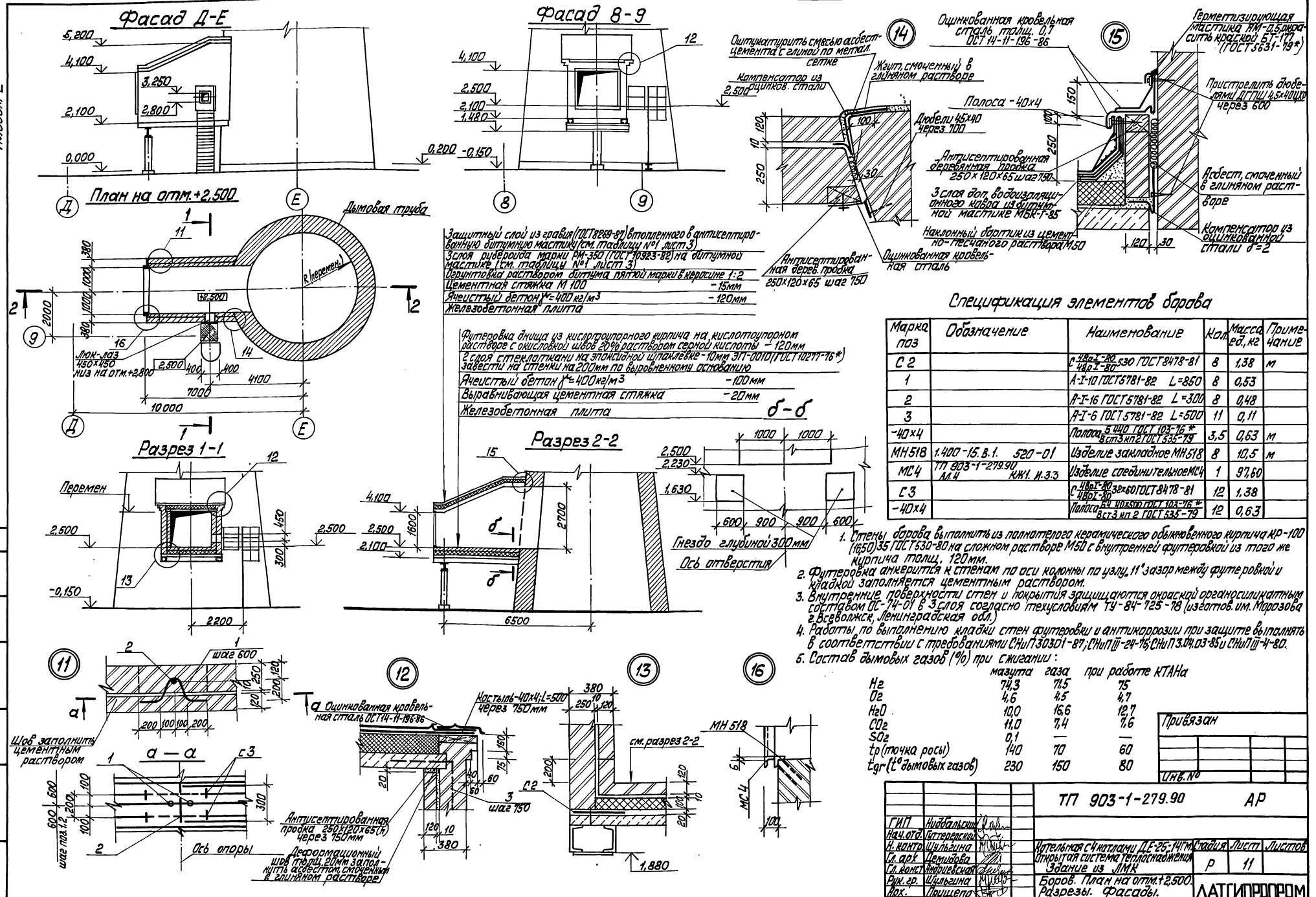

Защитный слой из гравия (ГОСТ 8269-87) втопленного в антисептированную битумную мастику (см. таблицу №1 лист 3)
3 слоя рубероида марки РМ-350 (ГОСТ 10923-82) на битумной мастике (см. таблицу №1 лист 3)
Огрунтовка раствором битума пятой марки в керосине 1:2
Цементная стяжка М 100 — 15мм
Ячеистый бетон γ=400 кг/м³ — 120мм
Железобетонная плита

Футеровка днища из кислотоупорного кирпича на кислотоупорном растворе с окисловкой швов 20% раствором серной кислоты — 120мм
2 слоя стеклоткани на эпоксидной шпаклевке - 10мм ЭП-0010 (ГОСТ 10277-76*) завести на стенки на 200мм по выровненному основанию
Ячеистый бетон γ=400 кг/м³ — 100мм
Выравнивающая цементная стяжка — 20мм
Железобетонная плита

Спецификация элементов борова

Марка поз	Обозначение	Наименование	Кол.	Масса ед., кг	Примечание
С 2		С 48р I-80 / 48р I-80 530 ГОСТ 8478-81	8	1,38	м
1		А-I-10 ГОСТ 5781-82 L=850	8	0,53	
2		А-I-16 ГОСТ 5781-82 L=300	8	0,48	
3		А-I-6 ГОСТ 5781-82 L=500	11	0,11	
-40×4		Полоса Б 440 ГОСТ 103-76* / 8 ст3 кп2 ГОСТ 535-79	3,5	0,63	м
МН518	1.400-15.В.1. 520-01	Изделие закладное МН518	8	10,5	м
МС4	ТП 903-1-279.90 Ал.4 КЖ1. И.3.3	Изделие соединительное МС4	1	97,60	
С 3		С 48р I-80 / 48р I-80 32×60 ГОСТ 8478-81	12	1,38	
-40×4		Полоса Б4 40×500 ГОСТ 103-76* / 8 ст3 кп2 ГОСТ 535-79	12	0,63	

1. Стены борова выполнить из полнотелого керамического обыкновенного кирпича КР-100 (1650) 35 ГОСТ 530-80 на сложном растворе М50 с внутренней футеровкой из того же кирпича толщ. 120мм.
2. Футеровка анкерится к стенам по оси колонны по узлу „11" зазор между футеровкой и кладкой заполняется цементным раствором.
3. Внутренние поверхности стен и покрытия защищаются окраской органосиликатным составом ОС-74-01 в 3 слоя согласно техусловиям ТУ-84-725-78 (изготов. им. Морозова г. Всеволжск, Ленинградская обл.)
4. Работы по выполнению кладки стен футеровки и антикоррозии при защите выполнять в соответствии с требованиями СНиП 30301-87; СНиП III-24-75; СНиП 3.04.03-85 и СНиП III-4-80.
5. Состав дымовых газов (%) при сжигании:

	мазута	газа	при работе КТАНа
H_2	74,3	71,5	75
O_2	4,6	4,5	4,7
H_2O	10,0	16,6	12,7
CO_2	11,0	7,4	7,6
SO_2	0,1	—	—
tр (точка росы)	140	70	60
tgr (t° дымовых газов)	230	150	80

Привязан

Инв. №

ГИП	Нидбальский		
Нач. отд.	Гиттерерский		
Н. контр.	Шульгина		
Гл. арх.	Демидова		
Гл. конст.	Андриевская		
Рук. гр.	Шульгина		
Арх.	Прищепа		
Арх.	Фипипёнок		

ТП 903-1-279.90 АР

Котельная с 4 котлами ДЕ-25-14ГМ. Открытая система теплоснабжения. Здание из ЛМК

Боров. План на отм.+2,500. Разрезы. Фасады. Узлы.

Стадия	Лист	Листов
Р	11	

ЛАТГИПРОПРОМ

Согласовано: ТМ, Сурмонина

Инв. № подл. | Подп. и дата | Взам. инв. №

Копировал Мак 24219-02 14 Формат А2

Альбом 2

Ведомость рабочих чертежей основного комплекта КЖ1

Лист	Наименование	Примечание
1	Общие данные. /Начало/.	
2	Общие данные. /Окончание/	
3	Схема расположения фундаментов и фундаментных балок.	
4	Фрагменты 1,2,3	
5	Фрагменты 4,5. Фундамент Фм 13	
6	Фм 1; Фм 2. Опалубка и армирование	
7	Фм 3; Фм 4; Фм 5; Фм 6. Опалубка и армирование	
8	Фм 7; Фм 7-1; Фм 8; Фм 9. Опалубка и армирование	
9	Фм 10; Фм 11; Фм 12. Опалубка и армирование.	
10	Схема расположения подземных конструкций в осях 1... 11.	
11	Пм 1; КНм 2; ФОм 1; ФОм 2. Опалубка и армирование	
12	Монолитные участки Ум 1, Ум 2	
13	Монолитный участок Ум 3. Спецификация на КНм 1.	
14	Схема расположения канала КНм 1	
15	Фрагмент 6	
16	Схема расположения элементов КТП	
17	Схема расположения элементов КТП Разрезы 2-2... 6-6. Узел 1	
18	Схема расположения конструкций наружного оборудования в осях 2... 7.	

Ведомость рабочих чертежей основного комплекта КЖ1

Лист	Наименование	Примечание
19	Фрагмент 7. Разрез 1-1. Узел 1. ФОм 1-1; ФОм 1-2; ФОм 2-1. Опалубка и армирование.	
20	Фм 1-1. Опалубка и армирование	
21	Схема расположения площадки ПМ 1. ФОм 9-1.	
22	Узлы 2 и 3. ФОм 8-1. Опалубка.	
23	ФОм 3-1... ФОм 7-1. Опалубка и армирование	
24	Вид А-А	
25	Схемы расположения фундаментов, балок, плит перекрытий и покрытий борова	
26	Фм 1-2, ОП1, П1. Опалубка и армирование. Узлы 10, 11.	
27	Продувочный колодец ПКм 1. Опалубка и армирование.	
28	Продувочный колодец ПКм 1 Разрез 3-3. Деталь гидроизоляции.	
29	Склад соли. Опалубка. План на отм. 0,000.	
30	Склад соли. План на отм. 1,000. Схема расположения плит покрытия на отм. 2,700.	
31	Склад соли. Приямок СПр 1. План на отм. 0,000. Армирование.	
32	Склад соли. Приямок СПр 1. Армирование. Разрезы 3-3, 4-4. Узел А.	
33	Склад соли. Узлы Б... Д. Деревянный ящик Д91.	
34	Схемы расположения стеновых панелей	
35	Схема расположения перегородок по оси Б.	
36	Монолитные перекрытия Пм 1, Пм 2 на отм. 3,300	

Ведомость ссылочных и прилагаемых документов

Обозначение	Наименование	Примечание
	Ссылочные документы	
ГОСТ 13580-85	Плиты железобетонные ленточных фундаментов	
ГОСТ 13579-78	Блоки бетонные для стен подвалов	
ГОСТ 3634-79	Люки чугунные для колодцев	
ГОСТ 23279-85	Сетки арматурные сварные для железобетонных конструкций и изделий	
ГОСТ 24379.1-80	Болты фундаментные	
ГОСТ 3634-79	Люки чугунные для колодцев	
ГОСТ 24045-86	Профили стальные гнутые с трапециевидными гофрами для строительства	
1.412.1-4	Монолитные железобетонные фундаменты на естественном основании под железобетонные стойки фахверка	
1.415.1-2 Вып. 1,2,3	Балки фундаментные железобетонные для наружных и внутренних стен производственных зданий промышленных предприятий	

Общие указания

1. Конструктивная часть проекта разработана на основании документов, указанных на листе АР.
2. Климатологические условия строительства, параметры внутреннего воздуха даны на листе АР-2.
3. За отметку 0,000 принят уровень пола 1 этажа зала котельной.
4. Монтаж сборных ж.б. элементов производить в соответствии со СНиП 3.03.01-87; III-4-80 и указаниями, данными в пояснительных записках серии применяемых сборных элементов.
5. Недетонированные монтажные стыки сборных элементов покрыть двумя слоями эмали ПФ 115 ГОСТ 6465-76* по грунту ГФ 021 ГОСТ 25129-82 толщ. 55 мкм.

Типовой проект разработан в соответствии с действующими нормами и правилами и предусматривает мероприятия, обеспечивающие взрывную и пожарную безопасность при эксплуатации здания.

Главный инженер проекта (Нюбальский)

Привязан

Инв. № подл. | Подп. и дата | Взам. инв. №

Инв. №

ГИП	Нюбальский			ТП 903-1-279.90 КЖ1			
Нач. отд.	Штерензон						
Н. контр.	Кирдяшкина						
Гл. конструктор	Шевелева						
Нач. сект.	Штыгашко			Котельная с 4 котлами ДЕ-25-14ГМ Открытая система теплоснабжения Здание из ЛМК	Стадия	Лист	Листов
Инж. Кат.	Кижевацка				Р	1	36
Инж. ТМ	Пенерейко			Общие данные /начало/	ЛАТГИПРОПРОМ		

Копировал 24219-02 15 Формат А2

Альбом 2

Ведомость ссылочных и прилагаемых документов

Обозначение	Наименование	Примечание
	Ссылочные документы	
1.410-3 Вып.1	Сетки сварные для армированных железобетонных конструкций.	
3.006.1-2.87 Вып.0; 1; 2, 6	Сборные железобетонные каналы и тоннели из лотковых элементов.	
1.400-15 Вып. 1	Унифицированные закладные изделия железобетонных конструкций для крепления технологических коммуникаций и устройств.	
3.900-3 Вып.7 часть 1	Сборные железобетонные конструкции ёмкостных сооружений для водоснабжения и канализации.	
3.400-6/76	Унифицированные закладные детали сборных железобетонных конструкций инженерных сооружений промышленных предприятий.	
1.450.3-3, Вып. 0,1	Стальные лестницы, площадки, стремянки и ограждения.	
3.015-2/82 Вып. I; II-1 II-3 II-5	Унифицированные одноярусные эстакады под технологические трубопроводы.	
1.431.6-28 Вып. 1	Перегородки кирпичные зданий промышленных предприятий. Узлы.	
1.030. 9-2 Вып. 1,6,7 ч.2	Перегородки панельные зданий промышленных и сельскохозяйственных предприятий.	

Ведомость ссылочных и прилагаемых документов

Обозначение	Наименование	Примечание
	Ссылочные документы	
1.030. 1-1 Вып. 3-2	Стены наружные из однослойных панелей для каркасных общественных зданий, производственных и вспомогательных зданий промышленных предприятий.	
5.900-2	Сальники набивные Ду50... 1400 для пропуска труб через стены. Рабочие чертежи	
ПК-01-88	Сборные железобетонные плиты для покрытий зданий.	
	Прилагаемые документы	
ТП 903-1-279.90 альбом 4 КЖ1.И.	Строительные изделия.	
ТП 903-1-279.90 альбом 6 КЖ1.ВМ	Ведомость потребности в материалах.	

Ведомость основных комплектов рабочих чертежей КЖ

Обозначение	Наименование	Примечание
ТП903-1-279.90 Ал.2 КЖ1	Конструкции железобетонные	
ТП903-1-278.90 Ал.4 КЖ	Конструкции железобетонные	

Ведомость спецификаций

Лист	Наименование	Примечание
КЖ1-3	Спецификация к схеме расположения фундаментов и фундаментных балок.	
КЖ1-11	Спецификация к схеме расположения подземных конструкций.	
КЖ1-13	Спецификация на КНм1.	
КЖ1-15	Спецификация к фрагменту 6.	
КЖ1-16	Спецификация к схеме расположения элементов КТП.	
КЖ1-18	Спецификация к схеме расположения конструкций наружного оборудования.	
КЖ1-21	Спецификация к схеме расположения площадки ПМ1.	

Ведомость спецификаций

Лист	Наименование	Примечание
КЖ1-24	Спецификация к виду А-А.	
КЖ1-25	Спецификация к схемам расположения фундаментов, балок, плит перекрытий и покрытий борова.	
КЖ1-27	Спецификация к схеме расположения продувочного колодца ПКм1.	
КЖ1-29	Спецификация элементов на склад соли.	
КЖ1-34	Спецификация к схеме расположения стеновых панелей.	
КЖ1-35	Специкация к схеме расположения перегородок.	

Ведомость объемов сборных бетонных и железобетонных конструкций по рабочим чертежам основного комплекта марки

	Наименование группы элементов конструкций	Код	Кол., м³	Примечание
1	Перегородки	583300	10,34	
2	Стеновые панели	583100	40,3	
3	Конструкции и детали каналов	585800	12,94	
4	Фундаментные балки	582400	9,96	
5	Блоки стен подвала	581100	18,9	
6	Детали смотровых колодцев	585500	0,14	
7	Элементы траверс трубопроводов	585700	5,58	
8	Перемычки	582800	2,33	
9	Лестницы	589100	1,8	
	Всего		102,29	

Материалы на изготовление бетонных и железобетонных конструкций учтены в ведомости потребности в материалах и отдельно не учитываются.

Привязан

Инв. №

ГИП	Нидбальский		
Нач.отд.	Гутгерерский		
Н. контр.	Андриевская		
Гл. конс-р	Андриевская		
Нач.гр.	Шульгина		
Инж. II к	Куковина		
Инж. III к	Левейка		

ТП 903-1-279.90 КЖ1

Котельная с 4 котлами ДЕ25-14ГМ. Открытая система теплоснабжения. Здание из ЛМК.

Стадия	Лист	Листов
Р	2	

Общие данные (окончание).

ЛАТГИПРОПРОМ

Копировал: Ф.Ц 24219-02 16 Формат А2

Инв. № подл. | Подп. и дата | Взам. инв. №

Альбом 2

Схема расположения фундаментов и фундаментных балок

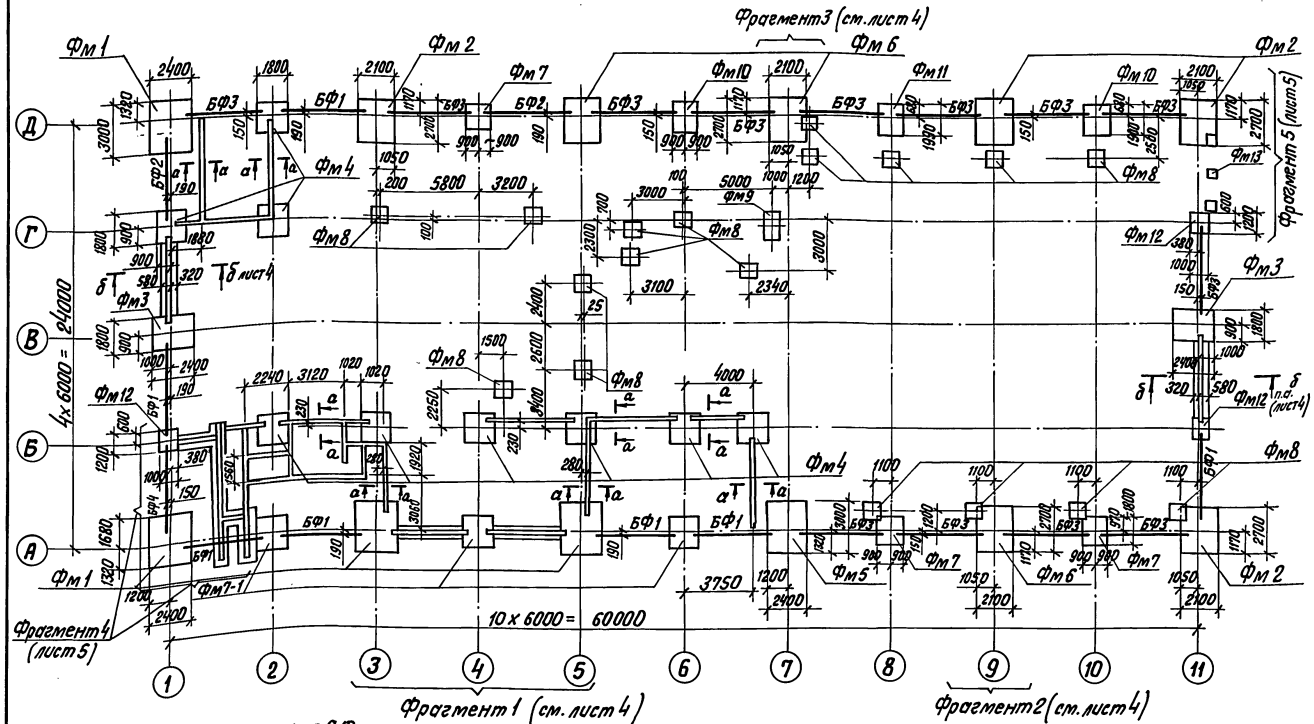

а – а (см. примеч. п.п. 9,10 на листе 5)

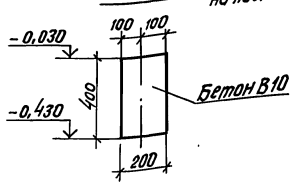

Спецификация к схеме расположения фундаментов и фундаментных балок

Марка, поз.	Обозначение	Наименование	Кол.	Масса ед., кг	Примечание
		Фундаменты			
Фм1	лист 6	Фм1	4		
Фм2	лист 6	Фм2	4		
Фм3	лист 7	Фм3	2		
Фм4	лист 7	Фм4	9		
Фм5	лист 7	Фм5	1		
Фм6	лист 7	Фм6	3		
Фм7/7-1	лист 8	Фм 7/7-1	3/3		
Фм8	лист 8	Фм 8	18		
Фм9	лист 8	Фм 9	1		
Фм10	лист 9	Фм 10	2		
Фм11	лист 9	Фм 11	1		
Фм12	лист 9	Фм 12	3		
Фм13	лист 5	Фм 13	1		
		Балки фундаментные			
БФ1	1.415.1-2.1-3-50	3ФБ6-12 А IV	10	1100	
БФ2	1.415.1-2.1-3-55	3ФБ6-17 А IV	2	1000	
БФ3	1.415.1-2.1-2-47	2ФБ6-12 А IV	13	850	
БФ4	1.415.1-2.1-2-53	2ФБ6-18 А IV	1	800	
		Блоки стен подвала			
а	гост 13579-78	ФБС 24.4.6-т	4	1300	
б	гост 13579-78	ФБС 9.4.6-т	20	390	
в	гост 13579-78	ФБС 24.3.6-т	8	970	
г	гост 13579-78	Фл 8.12.3	23	550	
д	гост 13579-78	ФБС 9.3.6-т	13	350	
		Детали			
		А-III-10 гост 5781-82			
1		l=700	6		
2		l=400	8		
		Стандартные изделия			
3		Болт 1.1 М16×710 гост 24379.1-80	8		

Ведомость расхода стали на элемент, кг

Марка элемента	Изделия арматурные: Арматура класса А I, гост 5781-82* ф6	А III ф6	ф8	ф10	ф12	Итого	Всего	Изделия закладные: Прокат марки Вст3 пс 2, гост 24379.1-80, Болт 1.1М36	Болт 1.1М24		Вст3 сп5-1, гост 26020-83, I 23Ш1	гост 8509-86, L 125×80×10	09Г26-12, ТУ 14-2-685-86, L 20КТ1	Всего	Общий расход
Фм1	9,6	1,2	8,9	43,6	12,8	76,1	76,1	39,64						39,64	115,74
Фм2	9,6	1,2	8,3	35,7	12,8	67,6	67,6	39,64						39,64	107,24
Фм3	9,6	2,7	2,7	26,1	12,8	53,9	53,9		12,4					12,4	66,3
Фм4	9,6	3,4		19,4	12,8	45,2	45,2		6,2					6,2	51,4
Фм5	4,5	2,4	8,9	43,6	25,6	85,0	85,0	39,64			72,4			112,04	197,04
Фм6	4,5	2,4	8,3	35,7	25,6	76,8	76,5	39,64			72,4			112,04	188,54
Фм7/Фм7-1	9,6	3,4		19,4	12,8	45,2	45,2						113,4/206,2	113,4/206,2	158,6/251,4
Фм8	1,0	2,1	7,5		8,0	18,6	18,6		12,4					12,4	31,0
Фм9	1,0	4,2	19,3		16,0	40,5	40,5		24,8					24,8	65,3
Фм10	2,6	4,44	43,7		18,0	68,74	68,74		12,4				113,4	125,8	194,54
Фм11	2,6	4,44	43,7		18,0	68,74	68,74		18,6					18,6	87,34
Фм12	0,8	1,2	9,6		6,7	18,3	18,3		6,2					6,2	24,5
Фм13			0,4			0,4	0,4					7,8		7,8	8,2

Привязан

Инв. №

ГИП	Ниддальский	
Нач. отд.	Гуттерерский	
Н. контр.	Шульгина	
Гл. контр.	Андриевская	
Нач. гр.	Шульгина	
Констр. II к	Куковица	
Констр. III к	Конькова	

ТП 903-1-279.90 КЖ 1

Котельная с 4 котлами ДЕ-25-14 ГМ
Открытая система теплоснабжения
Здание из ЛМК.

Стадия	Лист	Листов
Р	3	

Схема расположения фундаментов и фундаментных балок

ЛАТГИПРОПРОМ

Копиров. В.Ор 24219-02 17 Формат А2

Взам. инв. №

Подпись и дата

Инв. № подл.

Альбом 2

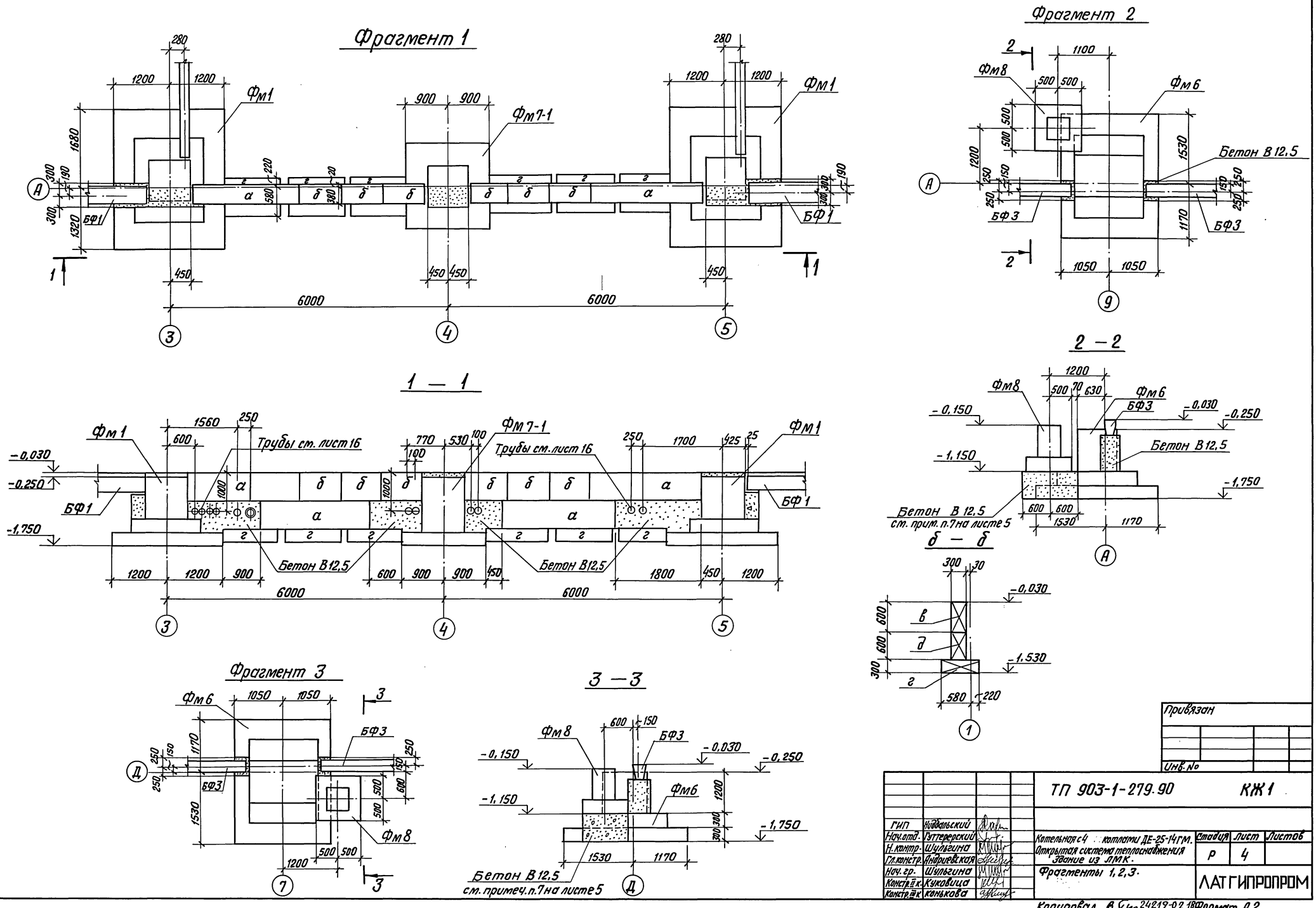
Фрагмент 1
Фрагмент 2
1 — 1
2 — 2
Фрагмент 3
3 — 3
б — б
Фм1
Фм7-1
Фм6
Фм8
БФ1
БФ3
Бетон В12,5
Трубы см. лист 16
Бетон В12,5 см. прим. п.7 на листе 5
Бетон В12,5 см. примеч. п.7 на листе 5
6000
1200
900
1680
1320
1530
1170
1050
1100
1800
1560
1700
-0,030
-0,250
-1,750
-0,150
-1,150
-1,530
Привязан
Инв. №
ТП 903-1-279.90
КЖ1
ГИП Ниддальский
Нач.отд. Гуттерерский
Н.контр. Шульгина
Гл.констр. Андриевская
Нач.гр. Шульгина
Констр.II к. Куковица
Констр.III к. Конькова
Котельная с 4 котлами ДЕ-25-14ГМ.
Открытая система теплоснабжения
Здание из ЛМК.
Фрагменты 1, 2, 3.
Стадия Р
Лист 4
Листов
ЛАТГИПРОПРОМ
Копировал В.Гу 24219-02 18
Формат А2
Инв.№ подл.
Подпись и дата
Взам.инв.№

Альбом 2

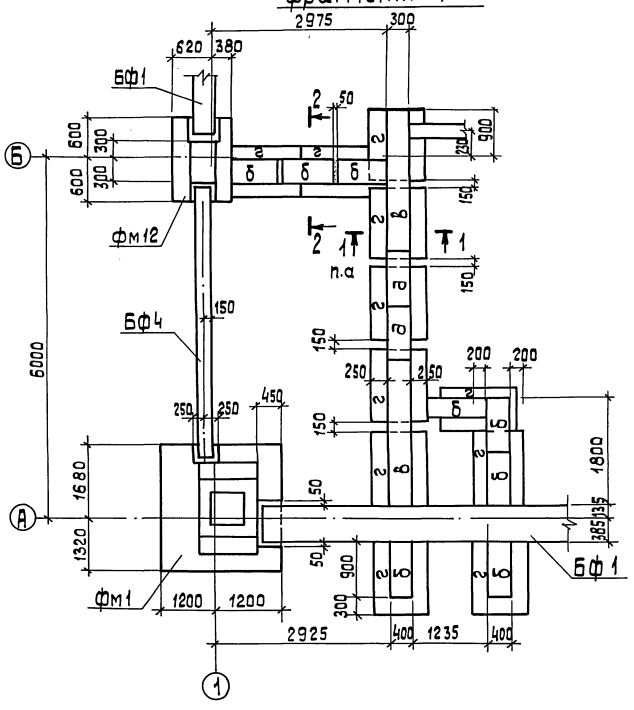
фрагмент 4

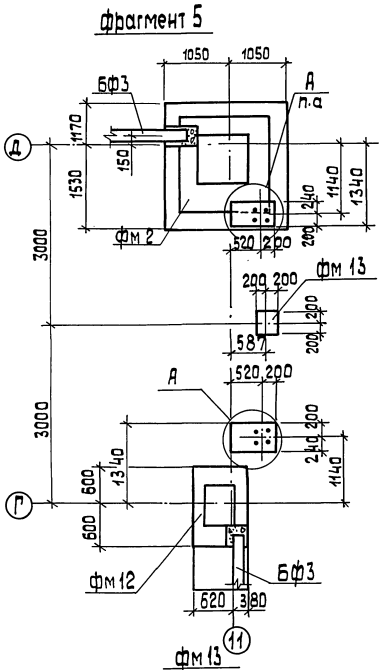
фрагмент 5

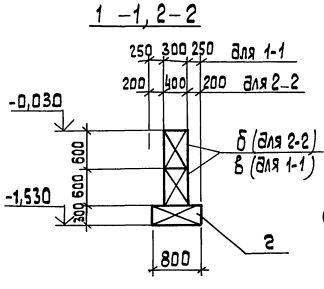
1 -1, 2-2

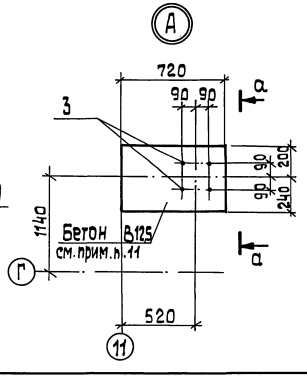

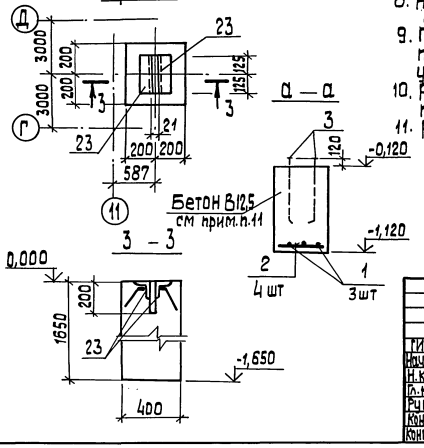
фм 13

Спецификация на фм 13

Форм.	Зона	Поз.	Обозначение	Наименование	Кол.	Примечание
				фм 13		
А4		23	ТП 903-1-279.90 Ал.4 КЖ1.И.2.1	Изделие закладное МН 1	2	
				Материалы		
				Бетон класса В 15	0,26	м³

1. Фундаменты запроектированы для геологических условий, оговоренных на листе АР-2. При определении R по формуле 7 СНиП 2.02.01-83 приняты следующие коэффициенты γ_{c1} -1,25; γ_{c2} -1,0; K=1,0. При других условиях фундаменты должны быть перепроектированы на основании таблицы нагрузок.
2. Под монолитные фундаменты выполнить подготовку из тощего бетона В 3,5 толщиной 100 мм по выравненному основанию. При водонасыщенных грунтах и агрессивных водах защита назначается при привязке проекта в соответствии с ГОСТом 21513-83.
3. Набетонки под фундаментные блоки выполнить совместно с фундаментами из бетона В 12,5 заделки между блоками, набетонки под стены на стаканах и другие местные заделки выполить из бетона В 12,5.
4. Фундаментные балки укладывать на слой цементного раствора М200 толщиной 20 мм. Зазоры между торцами фундаментных балок и фундаментами заделать бетоном В 12,5.
5. Привязки фундаментных балок даны по осям балок.
6. Обратную засыпку пазух фундаментов основания под фундаменты оборудования и полы выполнять минеральным грунтом с послойным уплотнением при оптимальной влажности согласно ГОСТ 22733-77 и контролем плотности каждого слоя. Коэффициент уплотнения, контроль качества и методы производства работ принимаются в соответствии с требованиями СН 536-81 „Инструкции по устройству обратных засыпок в стесненных местах" (Москва 1982г.)
7. Объем монолитного бетона класса В 12,5 на монолитные заделки и набетонки - 6,4 м³.
8. Нагрузки на фундаменты от каркаса здания даны в части КМ альбом 3 лист 42,41 (без учета веса кирпичной кладки).
9. Грунты обратной засыпки под ленточные фундаменты для перегородок уплотнить до коэффициента стандартного уплотнения грунтов, равного 0,98.
10. Расход бетона класса В 10 на ленточные фундаменты для перегородок (см. а-а) - 6,0 м³.
11. Расход бетона класса В 12,5 на 2 узла А - 0,63 м³.

Привязан

Инв.№

ГИП	Ниабольский		
Нач.отд.	Гуттерерский		
Н.контр.	Шульгина		
Гл.констр.	Андриевская		
Рук.гр.	Шульгина		
Констр.IIIк	Куковица		
Констр.IIIк	Конькова		

ТП 903-1-279.90 КЖ 1

Котельная с 4 котлами ДЕ-25-14 ГМ Открытая система теплоснабжение. Здание из ЛМК

Стадия	Лист	Листов
Р	5	

фрагменты 4, 5 фундамент фм 13.

ЛАТГИПРОПРОМ

Копировал 39 24219-02 19 формат А2

Инв.№ подл. | Подп. и дата | Взам.инв.№

Альбом 2

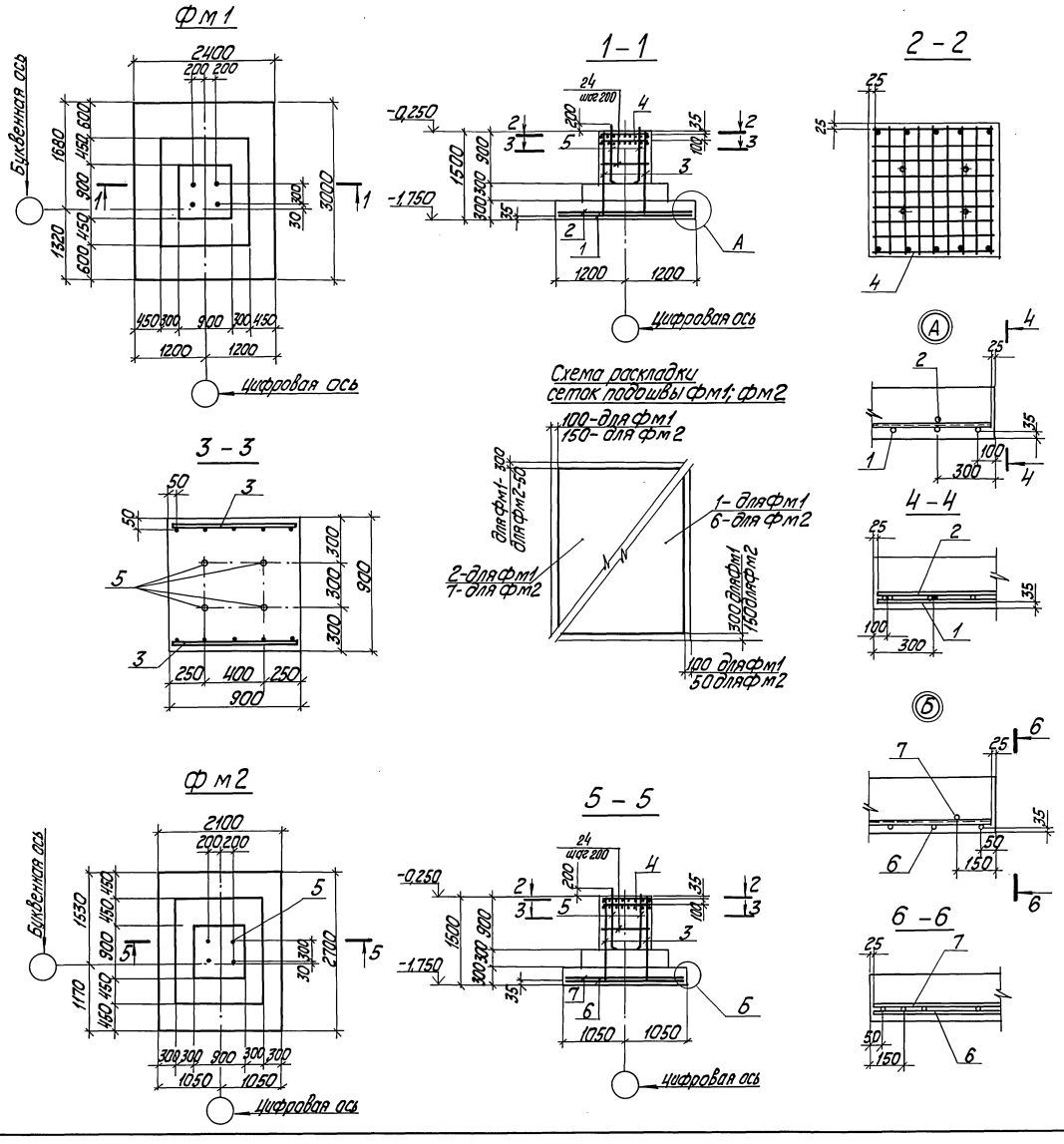

Формат	Зона	Поз.	Обозначение	Наименование	Кол.	Примечание
				Фм1		
				Сборочные единицы		
				Сетки арматурные		
А3		1	1.410-3.1-08	1С $\frac{10 А III}{8 А III}$ 225×295	1	
А3		2	1.410-3.1-11	1С $\frac{10 А III}{8 А III}$ 285×235	1	
А3		3	1.410-3.1-01	1С $\frac{12 А III}{6 А III}$ 85×145	2	
А4		4	1.412.1-4.050	СН-6АI	2	
				Изделия закладные, детали		
А3		5	ГОСТ 24379.1-80	Болт 1.1 М36×1000 Вст3пс2	4	9,91кг
Б4		24		А-I-6 ГОСТ 5781-82 ℓ=850	14	
				материалы		
				Бетон В15 ГОСТ 25192-82	3,70	м³
				Фм2		
				Сборочные единицы		
				Сетки арматурные		
А3		6	1.410-3.1-07	1С $\frac{10 А III}{8 А III}$ 205×265	1	
А3		7	1.410-3.1-10	1С $\frac{10 А III}{8 А III}$ 265×205	1	
А3		3	1.410-3.1-01	1С $\frac{12 А III}{6 А III}$ 85×145	2	
А4		4	1.412.1-4.050	СН-6АI	2	
				Изделия закладные, детали		
А3		5	ГОСТ 24379.1-80	Болт 1.1 М36×1000 Вст3пс2	4	9,91кг
Б4		24		А-I-6 ГОСТ 5781-82 ℓ=850	14	
				материалы		
				Бетон В15 ГОСТ 25192-82	3,24	м³
				Фм3		
				Сборочные единицы		
				Сетки арматурные		
А3		8	1.410-3.1-08	1С $\frac{10 А III}{8 А III}$ 225×175	1	
А3		9	1.410-3.1-05	1С $\frac{10 А III}{6 А III}$ 165×235	1	
А3		3	1.410-3.1-01	1С $\frac{12 А III}{6 А III}$ 85×145	2	
А4		4	1.412.1-4.050	СН-6АI	2	
				Изделия закладные, детали		
А3		10	ГОСТ 24379.1-80	Болт 1.1 М24×710 Вст3пс2	4	3,10кг
Б4		24		А-I-6 ГОСТ 5781-82 ℓ=850	14	
				материалы		
				Бетон В15 ГОСТ 25192-82	2,43	м³

Привязан

Инв. №

ТП 903-1-279.90 КЖ1

Нач.отд.	Гуттерерский		
Н.контр.	Шульгина		
Гл.констр.	Андриевская		
Нач.гр.	Шульгина		
Конар.гр.	Куковица		
Констр.шк.	Конькова		

Котельная с 4 котлами ДЕ-25-14ГМ. Открытая система теплоснабжения. Здание из ЛМК.

Фм1; Фм2
Опалубка и армирование

Стадия	Лист	Листов
Р	6	

ЛАТГИПРОПРОМ

Копировал Куз -24219-02 20 Формат А2

Инв. № подл. | Подп. и дата | Взам. инв. №

Альбом 2

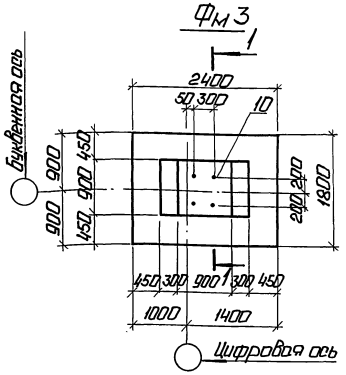

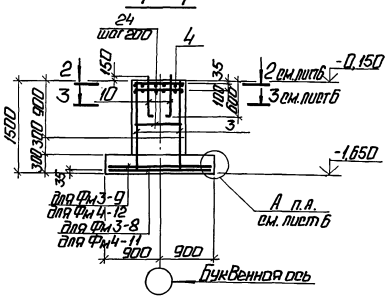

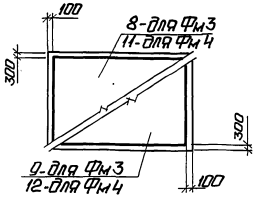

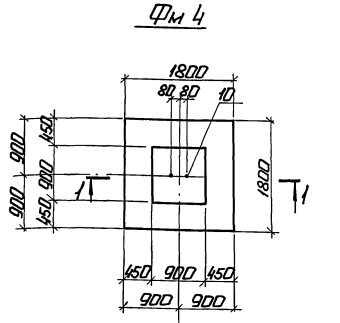

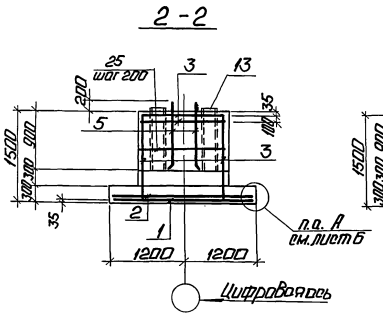

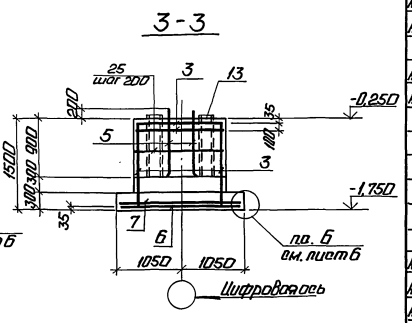

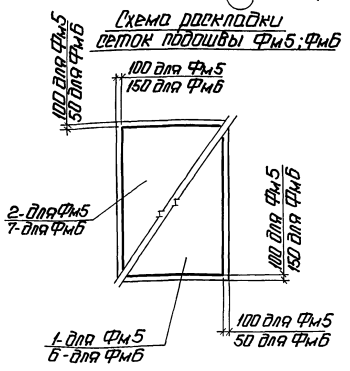

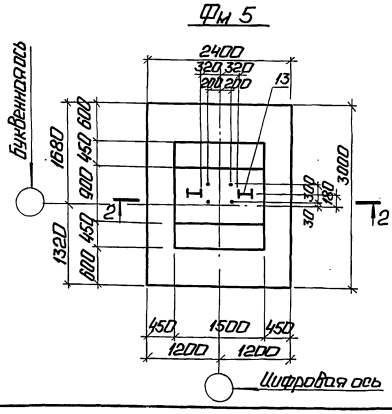

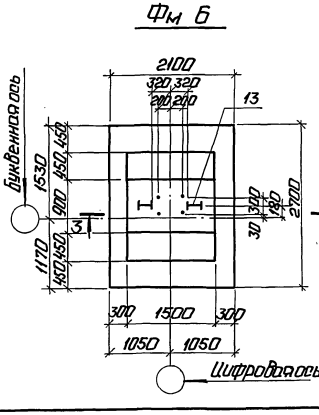

Формат	Зона	Поз.	Обозначение	Наименование	Кол.	Примечание
				Фм 4		
				Сборочные единицы		
				Сетки арматурные		
А3		11	1.410-3.1-05	1С $\frac{10\,AIII}{6\,AIII}$ 165×175	1	
А3		12	1.410-3.1-05	1С $\frac{10\,AIII}{6\,AIII}$ 175×165	1	
А3		3	1.410-3.1-01	1С $\frac{12\,AIII}{6\,AIII}$ 85×145	2	
А4		4	1.412.1-4.050	СН-6 АТ	2	
				Изделия закладные, детали		
А3		10	ГОСТ 24379.1-80	Болт 1.1 М24×710 Вст3пс2	2	3,10 кг
		24		Д1-1-а ГОСТ 5781-82 Е=850 *Материалы*	14	
				Бетон В15 ГОСТ 25192-82	194	м³
				Фм 5		
				Сборочные единицы		
				Сетки арматурные		
А3		1	1.410-3.1-08	1С $\frac{10\,AIII}{8\,AIII}$ 225×295	1	
А3		2	1.410-3.1-11	1С $\frac{10\,AIII}{8\,AIII}$ 285×235	1	
А3		3	1.410-3.1-01	1С $\frac{12\,AIII}{6\,AIII}$ 85×145	4	
				Изделия закладные, детали		
А3		5	ГОСТ 24379.1-80	Болт 1.1 М36×1000 Вст3пс2	4	
А3		13		Двутавр 23Ш1 ГОСТ 26020-83 Вст3пс5-1 ГОСТ 380-71	20	м
		25		Д1-1-б ГОСТ 5781-82 Е=1450 *Материалы*	14	
				Бетон В15 ГОСТ 25192-82	370	м³
				Фм 6		
				Сборочные единицы		
				Сетки арматурные		
А3		6	1.410-3.1-07	1С $\frac{10\,AIII}{8\,AIII}$ 205×265	1	
А3		7	1.410-3.1-10	1С $\frac{10\,AIII}{8\,AIII}$ 265×205	1	
А3		3	1.410-3.1-01	1С $\frac{12\,AIII}{6\,AIII}$ 85×145	4	
				Изделия закладные, детали		
А3		5	ГОСТ 24379.1-80	Болт 1.1 М36×1000 Вст3пс2	4	
А3		13		Двутавр 23Ш1 ГОСТ 26020-83 Вст3пс5-1 ГОСТ 380-71	20	м
		25		Д1-1-б ГОСТ 5781-82 Е=1450 *Материалы*	14	
				Бетон В15 ГОСТ 25192-82	324	м³

Привязан

Инв. №

Инд. и дата	Инв. № подл.	Взам. инв. №				

ТП 903-1-219.90 КЖ1

Нач. отд.	Чуприевский		Котельная в чкаловском (С-25-14) открытая система теплоснабжения. Здание из МК. Фм3; Фм4; Фм5; Фм6. Опалубка и армирование.	Стадия	Лист	Листов
Н. контр.	Чульгина			Р	7	
Гл. инж.	Литвиненко					
Нач. гр.	Чульгина			ЛАТ ГИПРОПРОМ		
Конструк.	Куковицина					
Инженер	Конькова					

Копировал: Ч. 6 24219-02 21 Формат А2

Альбом 2

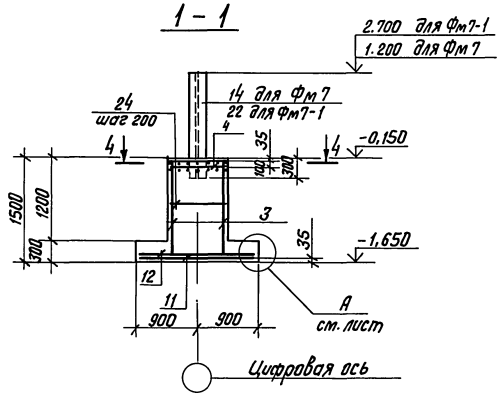

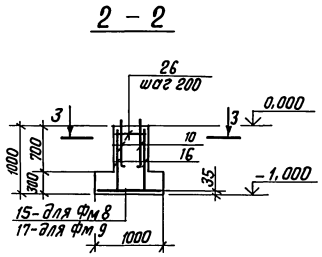

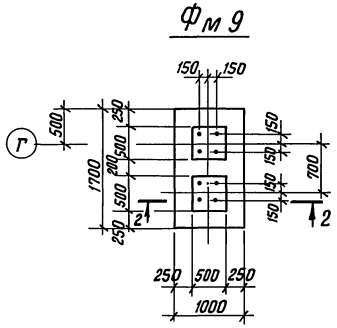

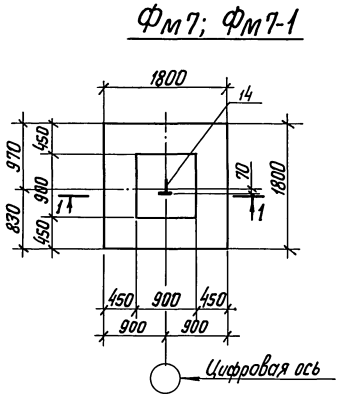

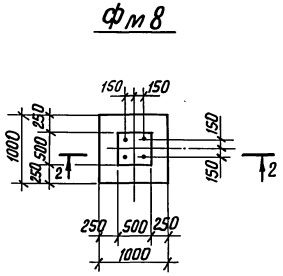

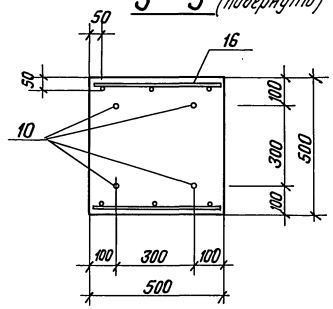

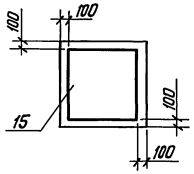

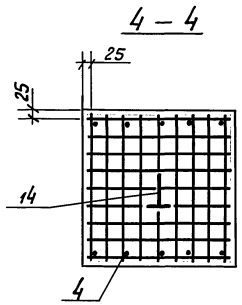

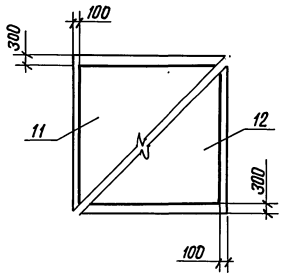

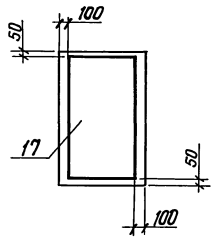

Формат	Зона	Поз.	Обозначение	Наименование	Кол.	Примечание
				Фм7; Фм7-1		
				Сборочные единицы		
				Сетки арматурные		
А3		11	1.410-3.1-05	1С $\frac{10АIII}{6АIII}$ 165×175	1	
А3		12	1.410-3.1-05	1С $\frac{10АIII}{6АIII}$ 175×165	1	
А3		3	1.410-3.1-01	1С $\frac{12АIII}{6АIII}$ 85×145	2	
А4		4	1.412.1-4.050	СН-6АI	2	
				Изделия закладные, детали		
А3		14		Тавр $\frac{20КТ1\ ТУ14-2-685-86}{09Г2С-12\ ГОСТ\ 19281-73}$	1,65	для Фм7 (м)
А3		22		Тавр $\frac{20КТ1\ ТУ14-2-685-86}{09Г2С-12\ ГОСТ\ 19281-73}$	3,00	для Фм7-1 (м)
		24		А-I-6 ГОСТ 5781-82 ℓ=850	14	
				Материалы		
				Бетон В15 ГОСТ 25192-82	1,94	м³
				Фм 8		
				Сборочные единицы		
				Сетки арматурные		
А3		15	ГОСТ 23279-85	4С $\frac{8АIII-100}{8АIII-100}$ 95×95 $\frac{75}{75}$	1	
А3		16	ГОСТ 23279-85	1С $\frac{12АIII-200}{6АIII-200}$ $\frac{90}{2}$×90 $\frac{50}{25}$	2	
				Изделия закладные, детали		
А3		10	ГОСТ 24379.1-80	Болт 1.1М24×710 Вст3 пс2	4	
		26		А-I-6 ГОСТ 5781-82 ℓ=450	10	
				Материалы		
				Бетон В15 ГОСТ 25192-82	0,475	м³
				Фм 9		
				Сборочные единицы		
				Сетки арматурные		
А3		17	ГОСТ 23279-85	4С $\frac{8АIII-100}{8АIII-100}$ 95×165 $\frac{25}{75}$	1	
А3		16	ГОСТ 23279-85	1С $\frac{12АIII-200}{6АIII-200}$ $\frac{90}{2}$×90 $\frac{50}{25}$	4	
				Изделия закладные, детали		
А3		10	ГОСТ 24379.1-80	Болт 1.1М24×710 Вст3 пс2	8	
		26		А-I-6 ГОСТ 5781-82 ℓ=450	10	
				Материалы		
				Бетон В15 ГОСТ 25192-82	0,86	м³

Нагрузки на фундаменты:
ФМ7 – N=5,3тс; M=0,1тсм
ФМ7-1 – N=6,4тс; M=1,3тсм; Q=±0,4тс
Нагрузки M и Q действуют вдоль цифровых осей.

Привязан

Инв. №

Нач. отд.	Гуттерерский		
Н. контр.	Шульгина		
Гл. констр.	Андриевская		
Нач. гр.	Шульгина		
Констр. II к.	Куковица		
Констр. III к.	Конькова		

ТП 903-1-279.90 КЖ 1

Котельная с 4 котлами ДЕ-25-14ГМ. Открытая система теплоснабжения. Здание из ЛМК.

Стадия	Лист	Листов
Р	8	

Фм7; Фм7-1; Фм8; Фм9
Опалубка и армирование

ЛАТГИПРОПРОМ

Копировал В.Гур 24219-02 22 Формат А2

Инв. № подл. | Подпись и дата | Взам. инв. №

Альбом 2

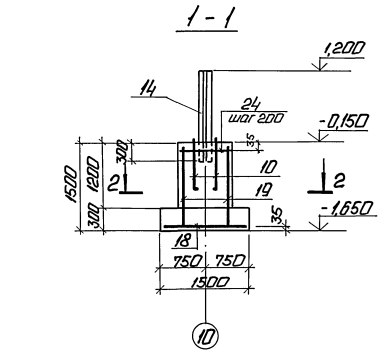

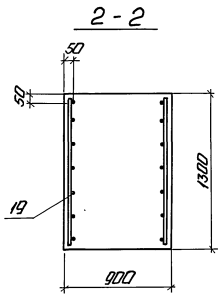

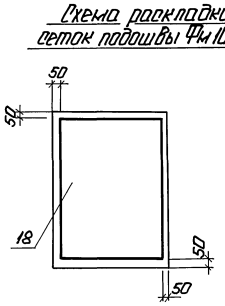

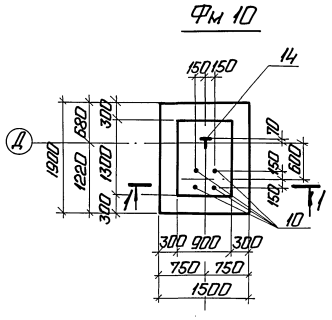

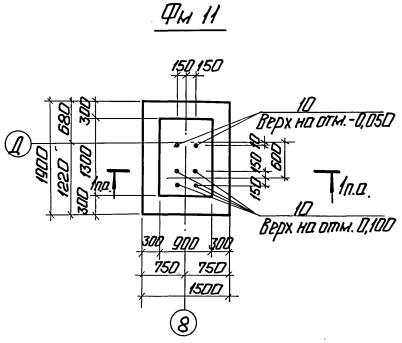

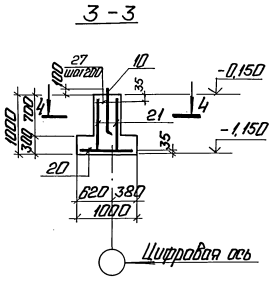

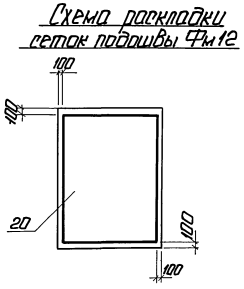

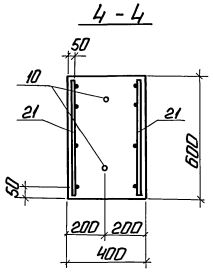

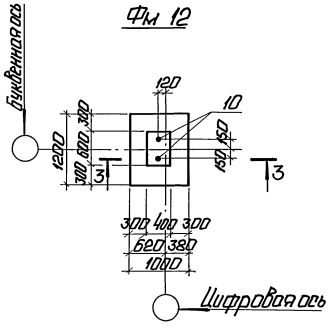

Формат	Зона	Поз.	Обозначение	Наименование	Кол.	Примечание
				Фм 10		
				Сборочные единицы		
				Сетки арматурные		
А3		18	ГОСТ 23279-85	4С $\frac{8А III-100}{8А III-100}$ 185×145 $\frac{25}{25}$	1	
А3		19	ГОСТ 23279-85	1 $\frac{12А III-200}{6А III-200}$ 125×145 $\frac{25}{25}$	2	
				Изделия закладные, детали		
А3		10	ГОСТ 24379.1-80	Болт 1.1 М24×710 Вст3пс2	4	
А3		14		Тавр 20КТ1 ТУ-2-685-86 / 09Г2С-12 ГОСТ 19281-73	1,65	м
		24		А-I-6 ГОСТ 5781-82 Е=850	14	
				Материалы		
				Бетон В15 ГОСТ 25192-82	2,26	м³
				Фм 11		
				Сборочные единицы		
				Сетки арматурные		
А3		18	ГОСТ 23279-85	4С $\frac{8А III-100}{8А III-100}$ 185×145 $\frac{25}{25}$	1	
А3		19	ГОСТ 23279-85	1С $\frac{12А III-200}{6А III-200}$ 125×145 $\frac{25}{25}$	2	
				Изделия закладные, детали		
А3		10	ГОСТ 24379.1-80	Болт 1.1 М24×710 Вст3пс2	6	
		24		А-I-6 ГОСТ 5781-82 Е=850	14	
				Материалы		
				Бетон В15 ГОСТ 25192-82	2,26	м³
				Фм 12		
				Сборочные единицы		
				Сетки арматурные		
А3		20	ГОСТ 23279-85	4С $\frac{8А III-100}{8А III-100}$ 95×115 $\frac{75}{75}$	1	
А3		21	ГОСТ 23279-85	1С $\frac{12А III-200}{6А III-200}$ $\frac{120}{2}$×95 $\frac{75}{100}$	2	
				Изделия закладные, детали		
А3		10	ГОСТ 24379.1-80	Болт 1.1 М24×710 Вст3пс2	2	
		27		А-I-6 ГОСТ 5781-82 Е=350	10	
				Материалы		
				Бетон В15 ГОСТ 25192-82	0,53	м³

Нагрузки на фундаменты ФМ10, ФМ11 – N=7,3тс.

Привязан

Инв. №

ТП 903-1-279.90 КЖ1

Нач.отд.	Гутерерский		Котельная с 4 котлами ДЕ-25-14ГМ. Открытая система теплоснабжения. Здание из ЛМК.	Стадия	Лист	Листов
Н. контр.	Шульгина			Р	9	
Гл. конст.	Андриевская					
Нач. гр.	Шульгина		Фм 10; Фм 11; Фм 12 Опалубка и армирование	ЛАТГИПРОПРОМ		
Констр. II	Куковица					
Констр. III	Конькова					

Копировал: Ф. 24219-02 23 Формат А2

Инв. № подл. | Подп. и дата | Взам. инв. №

Альбом 2

Схема расположения подземных конструкций в осях 1...11

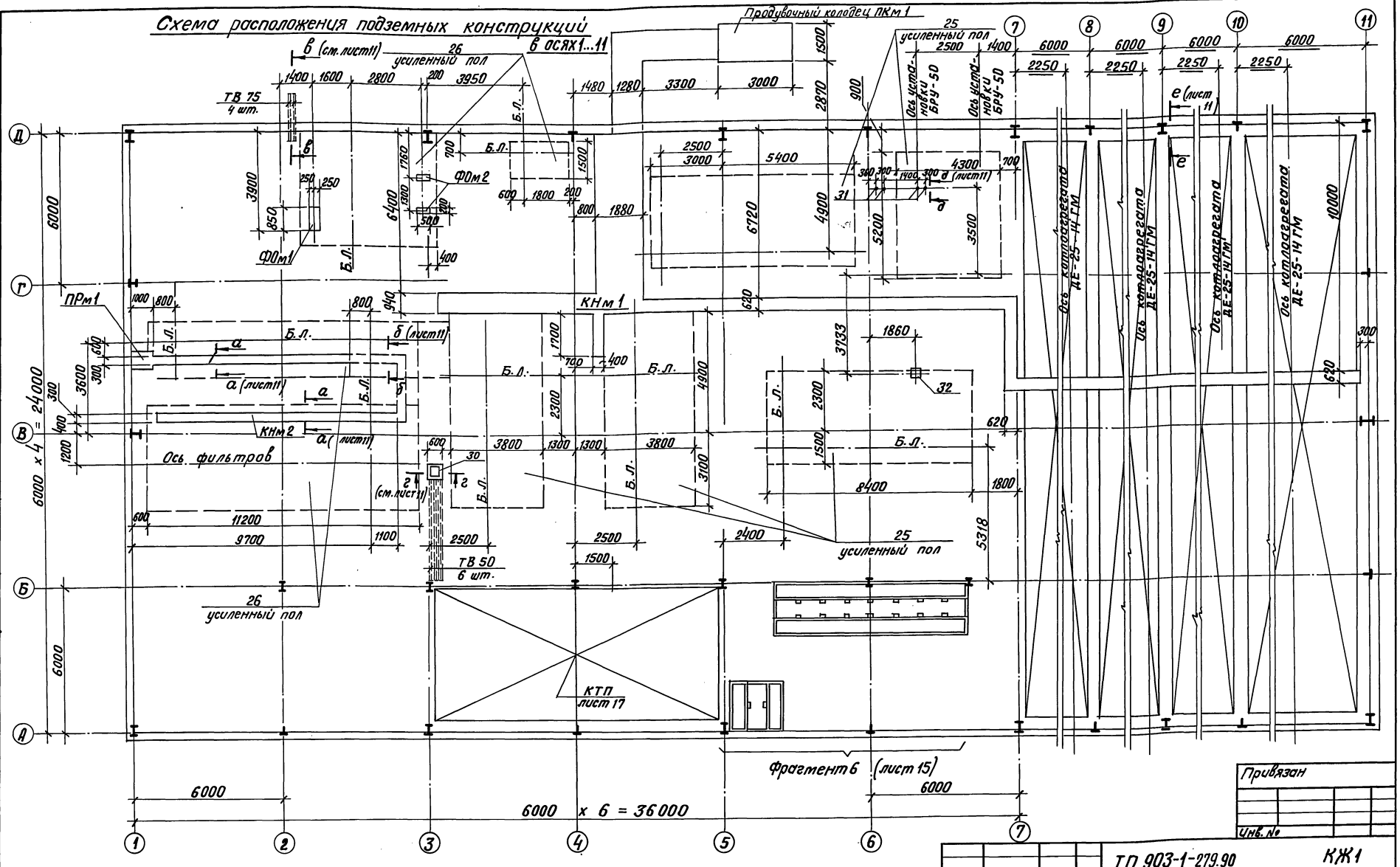

Условные обозначения:

— — — граница усиленного пола

б.л. базисная линия блочного оборудования

1. Спецификацию к схеме расположения подземных конструкций см. на листе 11.
2. Общие указания по устройству каналов и приямков даны на листе 13.

Согласовано

Отд. ТМ	Сурмонин	ТМ ХИМ.
Отд. ВК	Дубденко	Журавлева
Отд. КИП	Индане	

Инв. № подл. | Подпись и дата | Взам. инв. №

Привязан

Инв. №

ГИП	Нидбальский		
Нач. отд.	Гуттерерский		
Н. контр.	Андриевская		
Гл. контр.	Андриевская		
Нач. гр.	Шульгина		
Ст. инж.	Куковица		
Инж.	Леонова		

ТП 903-1-279.90 КЖ1

Котельная с 4 котлами ДЕ-25-14-ГМ
Открытая система теплоснабжения
Здание из ЛМК

Стадия	Лист	Листов
Р	10	

Схема расположения подземных конструкций в осях 1 ... 11

ЛАТГИПРОПРОМ

Копиров. В.Гул 24219-02 24 Формат А2

ПРм1

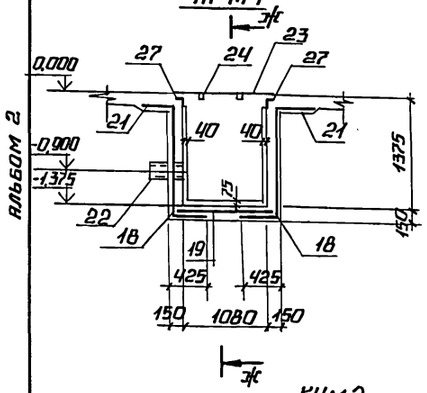

Ж – Ж

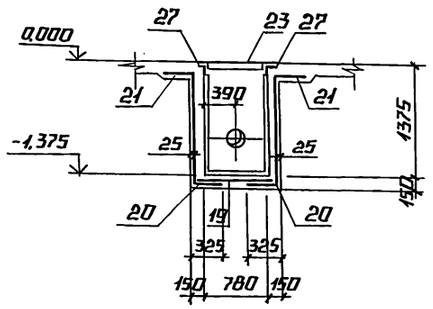

ФОм1

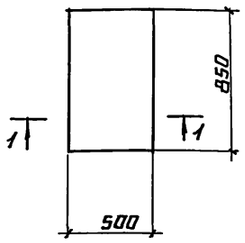

1 – 1

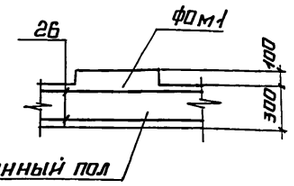

КНм2

а – а

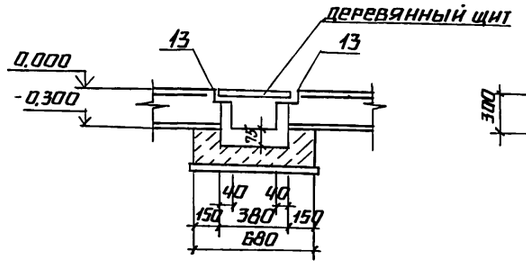

б – б

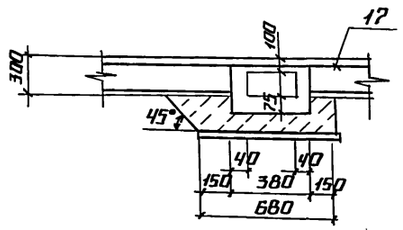

ФОм2

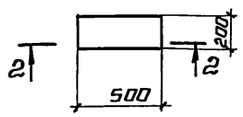

2 – 2

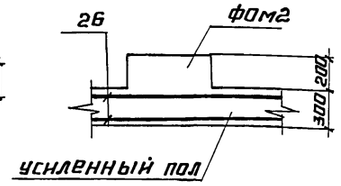

в – в

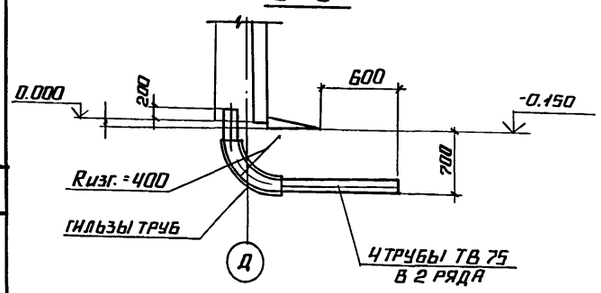

д – д

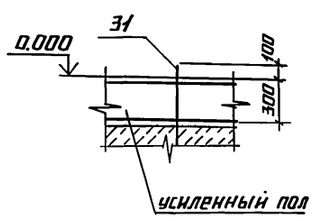

г – г

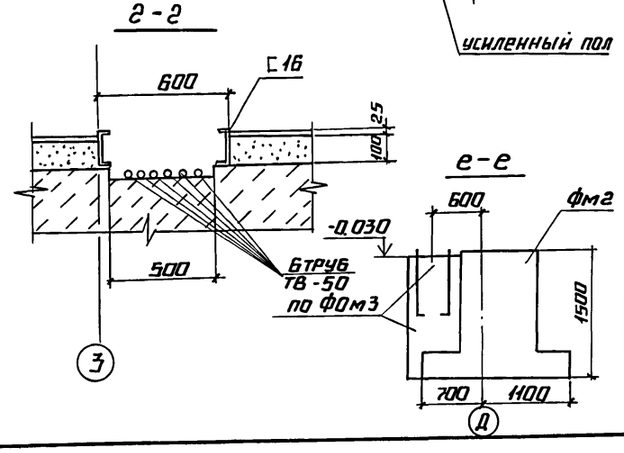

е – е

Спецификация к схеме расположения подземных конструкций

Марка поз.	Обозначение	Наименование	Кол.	Масса ед. кг	Примечание
1	ТП 903-1-279.90 ал.4	Блок-секция котлоагрегата ДЕ-6,5-14ГМ	4		
КТП	лист 16	КТП	1		
ПРм1	лист 11	приямок ПРм1	1		
ПКм1	лист 28	колодец ПКм1	1		
КНм1	лист 14	канал КНм1	1		
КНм2	лист 11	канал КНм2	1		
фрагментов	лист 15	фрагмент 6	1		
		сетки арматурные			
25	ГОСТ 23279-85	Цс $\frac{8AIII-200}{8AIII-200}$ 380×430	11		
26	ГОСТ 23279-85	Цс $\frac{8AIII-200}{8AIII-200}$ 240×190	17		
28	ТУ6-19-051-249-79	труба ТВ50	30,0		м
29	ТУ6-19-051-249-79	труба ТВ75	7,6		м
30		швеллер $\frac{16\ ГОСТ\ 8240-72}{Вст3спбТУ14-1-3023-80}$	2,4		м
31	ГОСТ 24379.1-80	болт 1.1М24×710 Вст3пс2	4	3,1	
32	1.400-15 в.1	изделие закладное МН126-2	1	7,0	

Спецификация на КНм2; ПРм1

Формат	Зона	Поз.	Обозначение	Наименование	Кол.	Примечание
				КНм2		
				сборочные единицы		
				сетки арматурные		
Б4		14	ГОСТ 23279-85	Цс $\frac{8AIII-200}{8AIII-200}$ $\frac{90}{2}$ ×4780	1	
Б4		17	ГОСТ 23279-85	Цс $\frac{8AIII-200}{8AIII-200}$ 125×225 $\frac{25}{25}$	1	
Б4		13	1.400-15 в1 550-06	изделие закладное МН555	43,2	м
				материал		
				бетон В15 ГОСТ 25192-82	1,85	м³
				ПРм1		
				сборочные единицы		
				сетки арматурные		
Б4		18	ГОСТ 23279-85	Цс $\frac{8AIII-200}{8AIII-200}$ 180×100 $\frac{100}{100}$	2	
Б4		19	ГОСТ 23279-85	Цс $\frac{8AIII-200}{8AIII-200}$ 100×130 $\frac{50}{100}$	1	
Б4		20	ГОСТ 23279-85	Цс $\frac{8AIII-200}{8AIII-200}$ 170×130 $\frac{50}{50}$	2	
Б4		21	ГОСТ 23279-85	Цс $\frac{8AIII-200}{8AIII-200}$ $\frac{90}{2}$ ×350	1	
А3		22	5.900-2	сальник ТМ 91-06	1	33,9 кг
А4		27	1.400-15 в.1 550-08	изделие закладное МН557	3,6	м
Б4		23		лист $\frac{РОМБ-5,0×78,0\ ГОСТ\ 8568-77}{Вст3кп2}$	1,08	м²
Б4		24		лист $\frac{Б-2\ 8×80\ ГОСТ\ 103-76}{Вст3кп2-1\ ГОСТ\ 535-79}$	1,4	м²
				материал		
				бетон В15 ГОСТ 25192-82	0,97	м³

1. Защита внутренних поверхностей канала и приямка дана на листе марки АЗ.
2. Расход бетона В15 на усиленный пол 7,6 м³
3. Расход материала на ФОМ1 и ФОМ2 входят в усиленный пол.

Альбом 2

Согласовано: отд. КИП — Ивдяне; отд. ВК — Дубленка

Инв.№ подл. | Подпись и дата | Взам. инв.№

Привязан

Инв.№

ТП 903-1-279.90 КЖС1

Нач.отд.	Гуттеререк		Котельная с 4 котлами ДЕ-25-14ГМ открытая система теплоснабжения. Здание из ЛМК.	Стадия: Р; Лист: 11; Листов:
Н.контр.	Шульгина			
Гл.констр.	Андреевская			
Рук.гр.	Шульгина		ПРм1; КНм2; ФОм1; ФОм2. Опалубка и армирование	ЛАТГИПРОПРОМ
Констр.	Куковица			
Конс.техн.	Конькова			

24219-02 25 Копировал А4 Формат А2

Альбом 2

Ум1

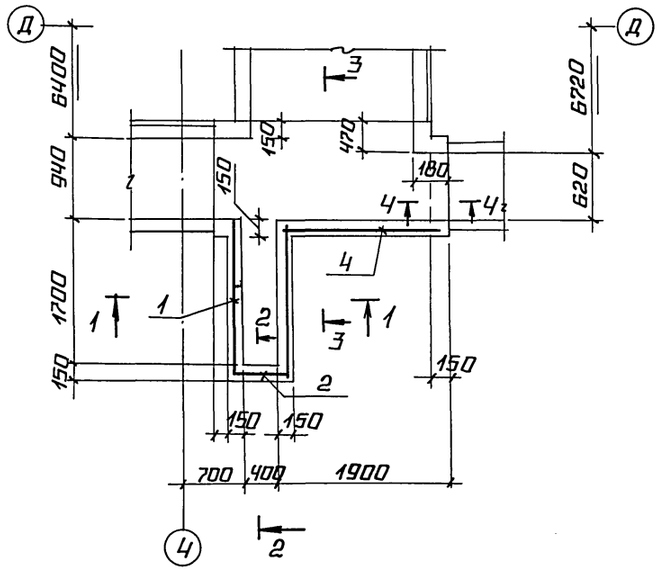

Ум2

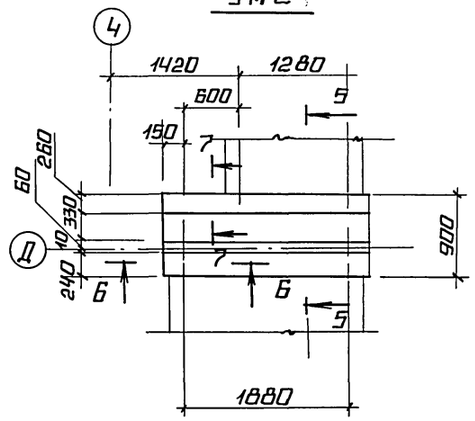

5 — 5

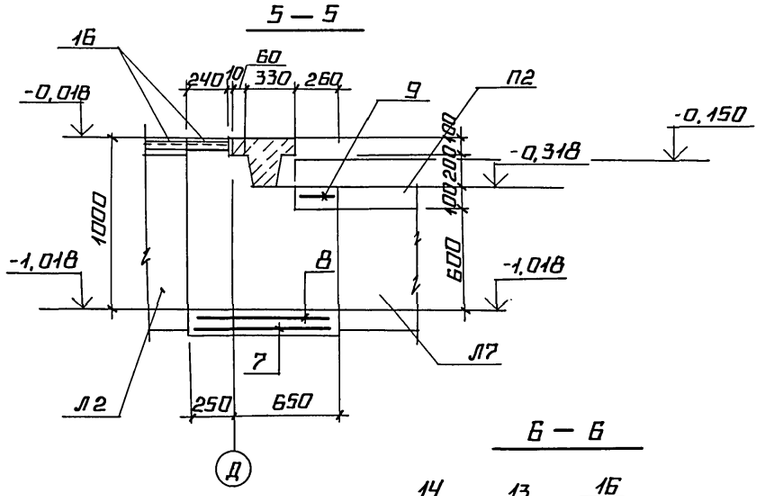

1 — 1

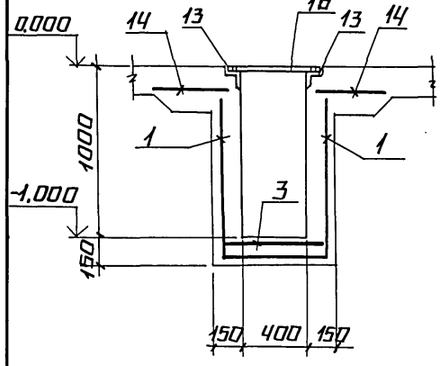

2 — 2

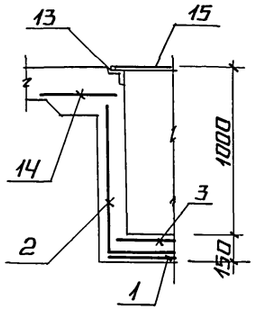

3 — 3

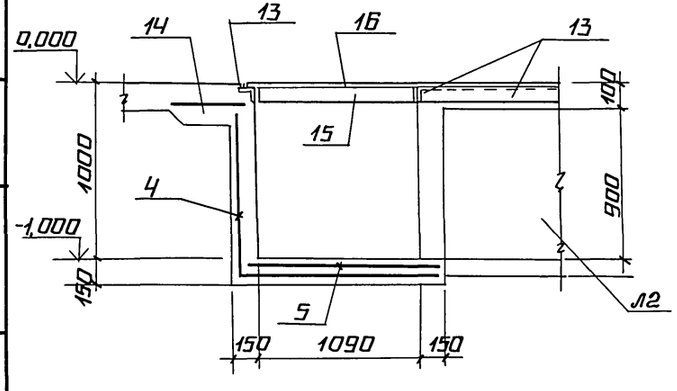

4 — 4

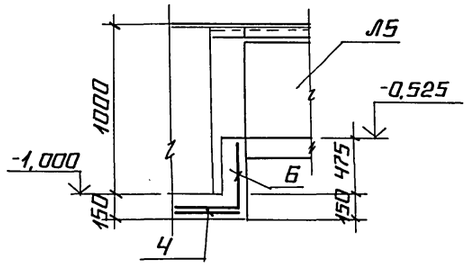

Б — Б

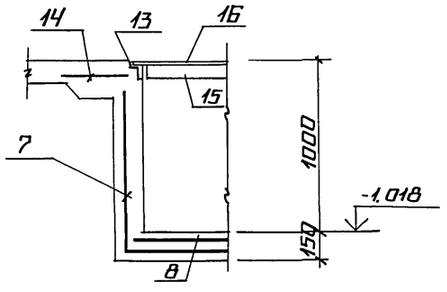

7 — 7

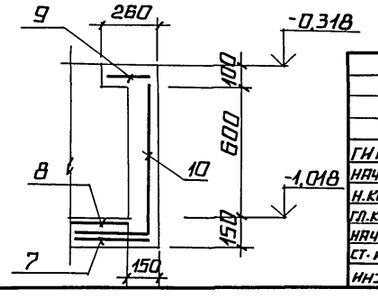

Спецификация на Ум1, Ум2

Формат	Зона	Поз.	Обозначение	Наименование	Кол.	Примечание
				Ум1		
				Сборочные единицы		
				Сетки арматурные		
	*	1	ГОСТ 23279-85	Вр I-100 / Вр I-100 180×275 25/50	1	
	*	2	ГОСТ 23279-85	Вр I-100 / Вр I-100 135×180 50/25	1	
		3	ГОСТ 23279-85	Вр I-100 / Вр I-100 65×180 50/25	1	
	*	4	ГОСТ 23279-85	Вр I-100 / Вр I-100 175×345	1	
		5	ГОСТ 23279-85	Вр I-100 / Вр I-100 135×295	1	
	*	6	ГОСТ 23279-85	Вр I-100 / Вр I-100 75×85	1	
				Материалы		
				Бетон класса В15	1,63	м³
				Ум2		
				Сборочные единицы		
				Сетки арматурные		
	*	7	ГОСТ 23279-85	Вр I-100 / Вр I-100 85×415	1	См. прим. п.1
		8	ГОСТ 23279-85	Вр I-100 / Вр I-100 85×205	1	
		9	ГОСТ 23279-85	Вр I-100 / Вр I-100 20×70	1	
	*	10	ГОСТ 23279-85	Вр I-100 / Вр I-100 70×105	1	
				Материалы		
				Бетон класса В15 F50	0,6	м³

* Схему изгиба сеток поз. 1, 2, 4, 6, 7, 10 см. ведомость деталей на листе 13.

1. Сетку поз. 7 в местах, где подходит фундаментная балка, вырезать по месту.
2. Элементы поз. 13 ... 16 вошли в спецификацию на канал КНм1.

Привязан

Инв. №

Взам. инв. № | Подпись и дата | Инв. № подл.

				ТП 903-1-279.90 КЖ1			
ГИП	Жидальский						
Нач. отд.	Гутерерский			Котельная с 4 котлами ДЕ-25-14ГМ. Открытая система теплоснабжения. Здание из ЛМК.	Стадия	Лист	Листов
Н. контр.	Шульгина				Р	12	
Гл. констр.	Андрияевская			Монолитные участки Ум1, Ум2.	ЛАТГИПРОПРОМ		
Нач. гр.	Шульгина						
Ст. инж.	Куковица						
Инж.	Леонова						

Альбом 2

Ум 3

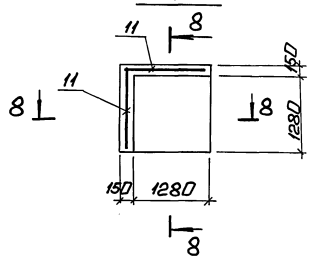

8 - 8

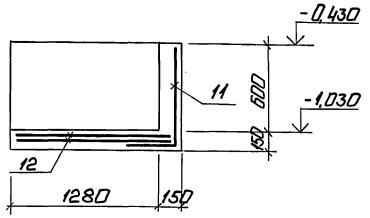

Спецификация на Ум 3

Формат	Зона	Поз.	Обозначение	Наименование	Кол.	Примечание
				Ум 3		
				Сборочные единицы		
				Сетки арматурные		
	*	11	ГОСТ 23279-85	4С $\frac{5ВрI-100}{5ВрI-100}$ 105×140 $\frac{50}{25}$	2	
		12	ГОСТ 23279-85	4С $\frac{5ВрI-100}{5ВрI-100}$ 150×150 $\frac{50}{50}$	2	
				Материалы		
				Бетон класса В15 F50	0,54	м³

* схему изгиба сетки поз. 11 см. ведомость деталей

Ведомость деталей

Поз.	Эскиз
1	1050 | 1050 650
2	1025 | 325
4	1050 | 2400
6	| 450 300

Ведомость деталей

Поз.	Эскиз
7	1050 | 1050 2050
10	| 750 300
11	700 | 350

Спецификация на КНм 1

Марка, поз.	Обозначение	Наименование	Кол.	Масса ед. кг	Примечание
		КНм 1			
		Сборочные единицы			
		Лотки			
Л1	3.006.1-2.87.1-15	Л8-5	1	3900	
Л2	3.006.1-2.87.1-39	Л20-5	1	7500	
Л3	3.006.1-2.87.1-5	Л3-8	4	1500	
Л4	3.006.1-2.87.6-2	Лу 3-8	2	1450	
Л5	3.006.1-2.87.1-6	Л3д-8	7	190	
Л6	3.006.1-2.87.1-21	Л11-3-1	1	1800	п.а Л11-3
Л7	3.006.1-2.87.1-22	Л11д-3	3	450	
		Плиты перекрытия каналов			
П1	3.006.1-2.87.2-35	П11-8	2	1100	
П2	3.006.1-2.87.2-11	П11д-8	1	270	
		Монолитные участки			
Ум 1	лист 12	Ум 1	1		
Ум 2	лист 12	Ум 2	1		
Ум 3	лист 13	Ум 3	1		
		Изделия закладные			
13	1.400-15 В1 550-06	МН555	107,5	5,3	м
		Сетки арматурные			
14	ГОСТ 23279-85	4С $\frac{5ВрI-100}{5ВрI-100}$ $\frac{90}{2}$	108,0		м
		Металлические детали			
15		Лист $\frac{50}{8}$ ГОСТ 19903-74 / ВСт3кп2 ГОСТ 14637-86	3,45	39,25	м²
16		Лист ромб 50 / ВСт3кп2 ГОСТ 8568-77	72,8	42,3	м²

Ведомость расхода стали на элемент, кг

Марка элемента	Изделия арматурные: Арматура класса Вр I, ГОСТ 6727-80, ф5	А III, ГОСТ 5781-82*, ф6	А III, ГОСТ 5781-82*, ф8	Всего	Изделия закладные: Арматура класса А I, ГОСТ 5781-82*, ф6	А III, ГОСТ 5781-82*, ф8	Прокат марки Вст3кп2: ГОСТ 8510-86, L100×63×6	ГОСТ 8509-86, L63×63×5	ГОСТ 19903-74, б=5	б=8	ГОСТ 8568-77, б=5	Сальник, Ду=250	ГОСТ 24379-80, болт М24	Всего	Общий расход
Ум 1	55,3			55,3											55,3
Ум 2	18,55			18,55											18,55
Ум 3	23,1			23,1											23,1
ПРм 1			27,9	27,9	0,8	1,44	27,1			7,6	402			111,04	138,94
КНм 1	71,4			71,4	23,7	34,4		517,1	135,4		3079			3789,6	3861,0
КНм 2			20,4	20,4	9,5	13,8		207,8						231,1	251,0

1. В основании каналов и приямков устраивается щебеночная подготовка, втрамбованная в грунт толщиной 100 мм.
2. Все указания по обратной засыпке под полы даны на листе 5.
3. Внутренние поверхности монолитных участков каналов затереть по свежему бетону.
4. Антикоррозийная защита КНм 2 и ПРм 1 дана на листе марки А3.
5. Канал КНм 1 перекрывается щитами из рифленой стали. Размеры принимаются по месту, весом не более 50 кг.
6. Металлические элементы внутри канала и щиты перекрытия окрасить эмалью ВЛ 515 по зачищенной поверхности.
7. Расход стали на Ум 1; Ум 2; Ум 3 в ведомость расхода стали на КНм 1 не включен, а дан отдельно от КНм 1.

Инв. № подл. | Подп. и дата | Взам. инв. №

Привязан

Инв. №

ГИП	Нидбальский	
Нач. отд.	Гуттерский	
Н. конт.	Шульгина	
Гл. конст.	Андриевская	
Нач. гр.	Шульгина	
Ст. инж.	Куковина	
Инж.	Леонова	

ТП903-1-279.90 КЖ1

Котельная с 4 котлами ДЕ-25-14ГМ. Открытая система теплоснабжения. Здание из ЛМК.

Стадия	Лист	Листов
Р	13	

Монолитный участок Ум 3. Спецификации на КНм 1.

ЛАТГИПРОПРОМ

Копировал: Ф. 24219-02 27 Формат А2

Альбом 2

Схема расположения канала КНм1

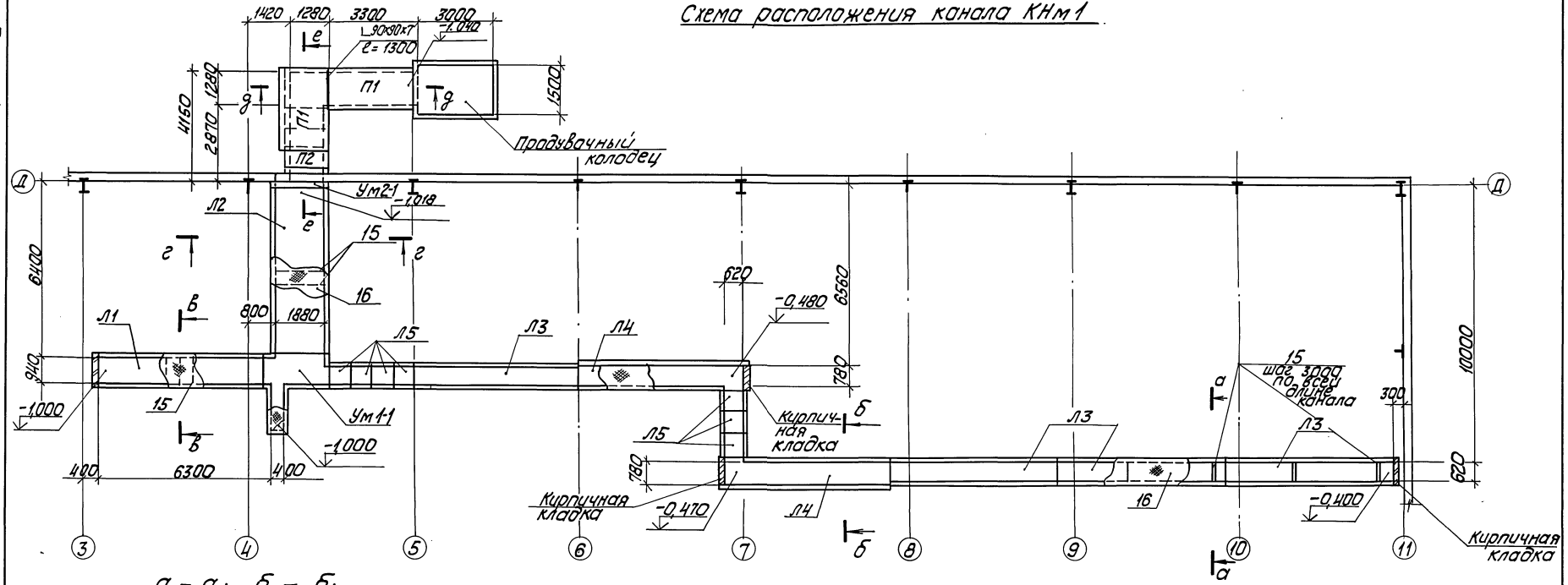

1. Спецификацию к схеме расположения канала см. на листе 13.

а – а; б – б; в – в; г – г

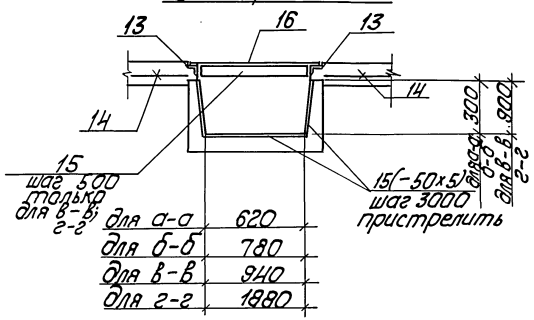

д – д

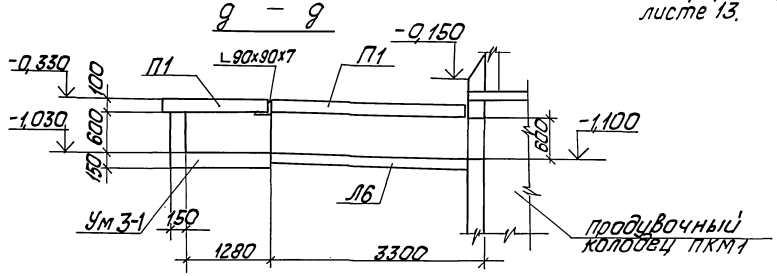

е – е

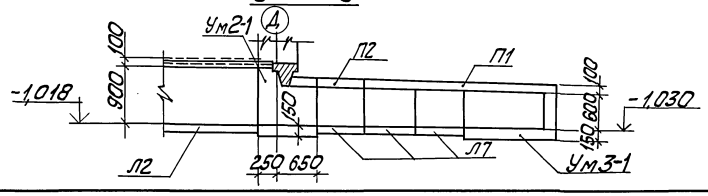

Привязан					
Инв. №					
ГИП	Нидбальский	ТП 903-1-279.90		КЖ 1	
Нач. отд.	Гутгерский	Котельная с 4 котлами ДЕ-25-14 ГМ открытая система теплоснабжения. Здание из ЛМК.	Стадия	Лист	Листов
Н. контр.	Андриевская		Р	14	
Гл. контр.	Андриевская				
Нач. гр.	Шульгина	Схема расположения канала КНм1.	ЛАТГИПРОПРОМ		
Инж.	Куковица				
Инж.	Леонова				

Копировал 24219-02 28 формат А2

Инв. № подл. | Подп. и дата | Взам. инв. № | Отд. ТМ | Согласовано | Сурмонин

Альбом 2

Фрагмент 6

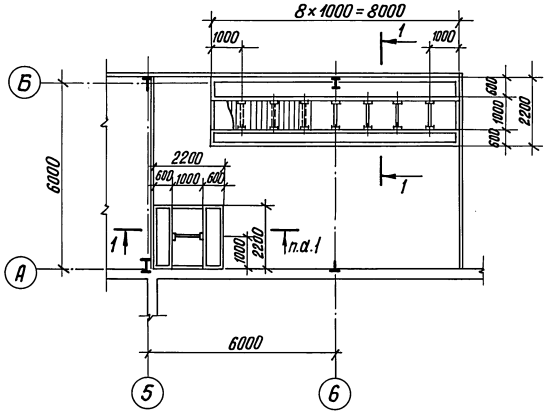

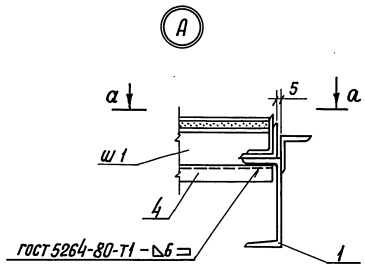

1 — 1

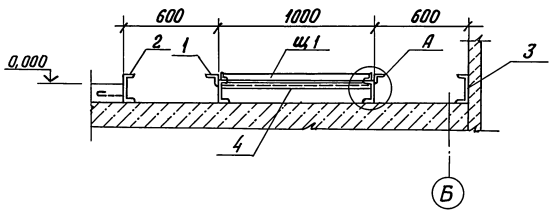

а — а

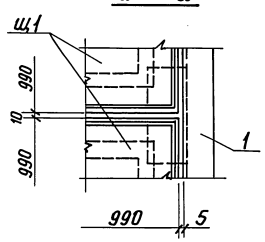

щ 1

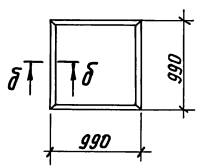

б — б

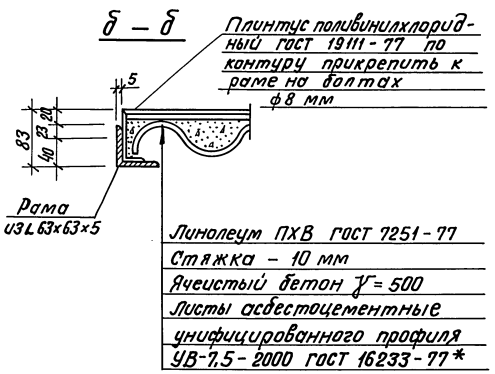

Спецификация к фрагменту 6

Марка, поз.	Обозначение	Наименование	Кол.	Масса ед., кг	Примечание
1	ТП903-1-279.90 КЖ1.Ал.4.Ц.2.7	Изделие закладное МН7	20,4		м
2	ТП903-1-279.90 КЖ1.Ал.4.Ц.2.6	Изделие закладное МН6	12,4		м
3		Швеллер 18-ГОСТ 8240-72 / Вст3пс6-I ТУ14-1-3023-80	10,2		м
4		Швеллер 10 ГОСТ 8240-72 / Вст3кп2 ГОСТ 535-79	12,0		м
щ1	лист 15	Щит щ1	10		

1. Расход материалов на щиты:
   а) листы асбестоцементные УВ-7,5-2000 ГОСТ 16233-77* - 5 шт.
   б) уголок 83×63×5 - 190,5 кг.
   в) линолеум ПХВ ГОСТ 7251-77 - 10 м².
   г) плинтус ПХВ ГОСТ 19111-77 - 18 м.

Согласовано
Отд. КИП
Инвентарь
Взам. инв. №
Подпись и дата
Инв. № подл.

Привязан
Инв. №

ТП 903-1-279.90 КЖ1

Нач. отд.	Гэттерерский		
Н. контр.	Андриевская		
Гл. констр.	Андриевская		
Нач. гр.	Шульгина		
Констр. пк.	Куковица		
Констр.	Конькова		

Котельная с 4 котлами ДЕ-25-14 ГМ. Открытая система теплоснабжения. Здание из ЛМК.

Стадия	Лист	Листов
Р	15	

Фрагмент 6.

ЛАТГИПРОПРОМ

Копиров. В. Гур 24219-02 29 Формат А2

Альбом 2

Схема расположения элементов КТП

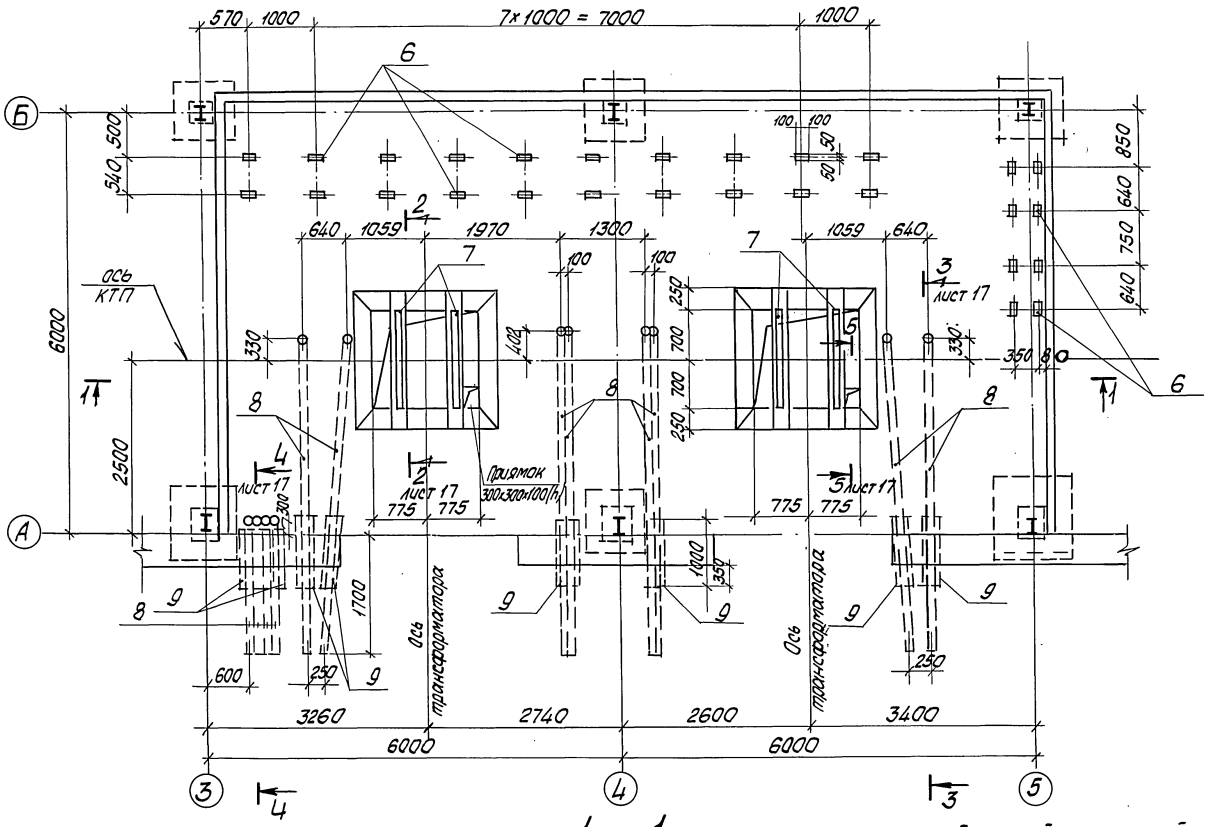

1 — 1

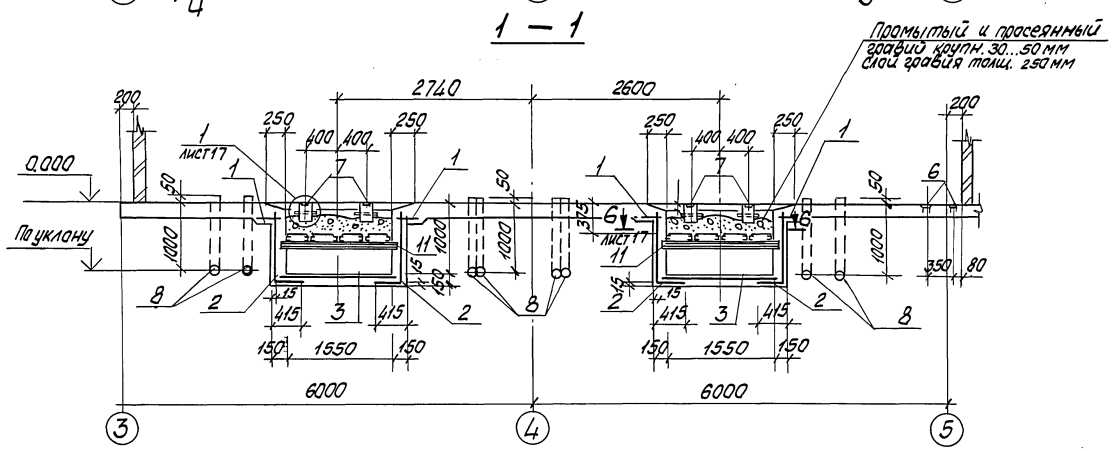

Спецификация к схеме расположения элементов КТП

Формат	Зона	Поз.	Обозначение	Наименование	Кол.	Примечание
				Сборочные единицы		
				Сетки арматурные		
Б4		1	ГОСТ 23279-85	4С $\frac{8АIII-100}{8АIII-100}$ $\frac{75}{2}$ x 1400 $\frac{50}{25+50}$	1	
А2	*	2	ГОСТ 23279-85	4С $\frac{5ВрI-100}{5ВрI-100}$ 125 x 165	4	
Б4		3	ГОСТ 23279-85	4С $\frac{5ВрI-100}{5ВрI-100}$ 165x180 $\frac{50}{25}$	2	
А2	*	4	ГОСТ 23279-85	4С $\frac{5ВрI-100}{5ВрI-100}$ 125x180 $\frac{50}{25}$	4	
А4		5	ТП 903-1-279.90 Ал.4 КЖ1И-1.1	Сетка С1	8	
				Изделия закладные		
А4		6	1.400-15 В1.410-01	МН 401-2	28	
А4		7	1.400-15 В1.110-10	МН 104-3	5,6	м
Б4		8		Труба ТВ90ТУ6-19-051-249-79	53,8	м
Б4		9		Труба $\frac{127x3,0x1000 ГОСТ 10704-76*}{Вст3 кп2 ГОСТ 10705-80}$	12	
Б4		10		Труба 40x3,0 ГОСТ 3262-75; ℓ=300	8	
				Детали		
		11		Швеллер $\frac{12 ГОСТ 8240-72*; ℓ=1750}{Вст3 КП2 ГОСТ 535-79*}$	4	
		12		Швеллер $\frac{8 ГОСТ 8240-72*; ℓ=1380}{Вст3 КП2 ГОСТ 535-79*}$	16	
				А-I-8 ГОСТ 5781-82		
		13		ℓ = 180	64	
		14		ℓ = 360	392	
		15		ℓ = 50	2	
		16		Лист $\frac{4,0x130x130 ГОСТ 19903-74*}{Вст3 КП2 ГОСТ 14367-79}$	2	
		17		Труба $\frac{76x3,0 ГОСТ 10704-76*}{Вст3 КП2 ГОСТ 10705-80}$	0,6	м
				Материалы		
				Бетон В15 ГОСТ 25192-82	3,34	$м^3$

* поз. 2 и 4 см. ведомость деталей

Ведомость деталей

Поз	Эскиз
2;4	850 / 400

Привязал:

Инв.№

ГИП	Нидбальский		
Нач.от.	Гуттерерский		
Н.контр.	Андриевская		
Гл.констр.	Андриевская		
Нач.гр.	Шульгина		
Инж.	Куковица		
Инж.	Леонова		

ТП 903-1-279.90 КЖ1

Котельная с 4 котлами ДЕ-25-14 ГМ. Открытая система теплоснабжения. Здание из ЛМК

Стадия	Лист	Листов
Р	16	

Схема расположения элементов КТП

ЛАТГИПРОПРОМ

Копировал: Лол- 24219-02 30 Формат А2

Согласовано: Отдел 3 Вакманис

Инв.№ подл. | Подпись и дата | Взам.инв.№

Альбом 2

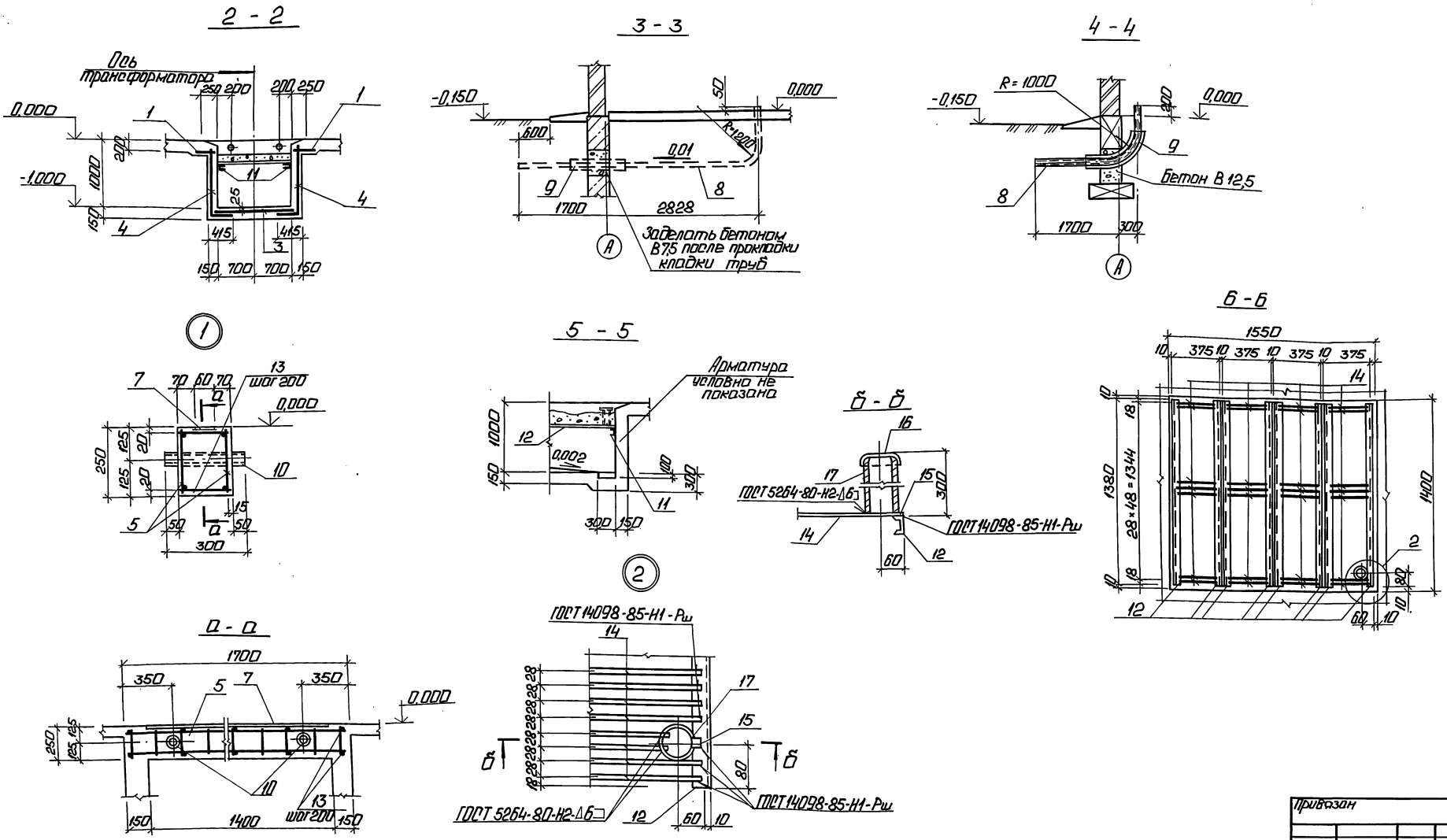

Ведомость расхода стали на один элемент, кг

Марка эл-та	Изделия арматурные						Изделия закладные											Общий расход
	Арматура класса					Всего	Арматура класса		Прокат марки								Всего	
	Вр I		А I		А III		А III		Вст 3 кп 2									
	ГОСТ 6727-80		ГОСТ 5781-82				ГОСТ 5781-82		ГОСТ 19903-74*		ГОСТ 8240-72*		ГОСТ 3262-75*		ГОСТ 10704-76*			
	ф 5		ф 8		ф 8		ф 8		δ=4	δ=6	[8	[12	ДН 40×3,0		ДН 127×3,0	ДН 76×3,0		
КТП	74,4		69,0		54,9	198,3	14,55		1,05	40,9	155,65	72,8	8,0		110,05	3,2	406,2	604,5

Привязан

Инв. №

ТП 903-1-279.90			КЖ1
ГИП	Нидбальский		
Нач. отд.	Гутерерский		
Н. контр.	Андриевская		
Гл. контр.	Андриевская		
Нач. гр.	Шульгина		
Инж.	Куковина		
Инж.	Леонова		

Котельная с 4 котлами ДЕ-25-14ГМ. Открытая система теплоснабжения. Здание из ЛМК

Стадия	Лист	Листов
Р	17	

Схема расположения элементов КТП. Разрезы 2-2... 6-6. Узел 1.

ЛАТГИПРОПРОМ

Копировал: Ч. 4 24219-02 31 Формат А2

Инв. № подл. | Подп. и дата | Взам. инв. №

Альбом 2

Схема расположения конструкций наружного оборудования в осях 2...7

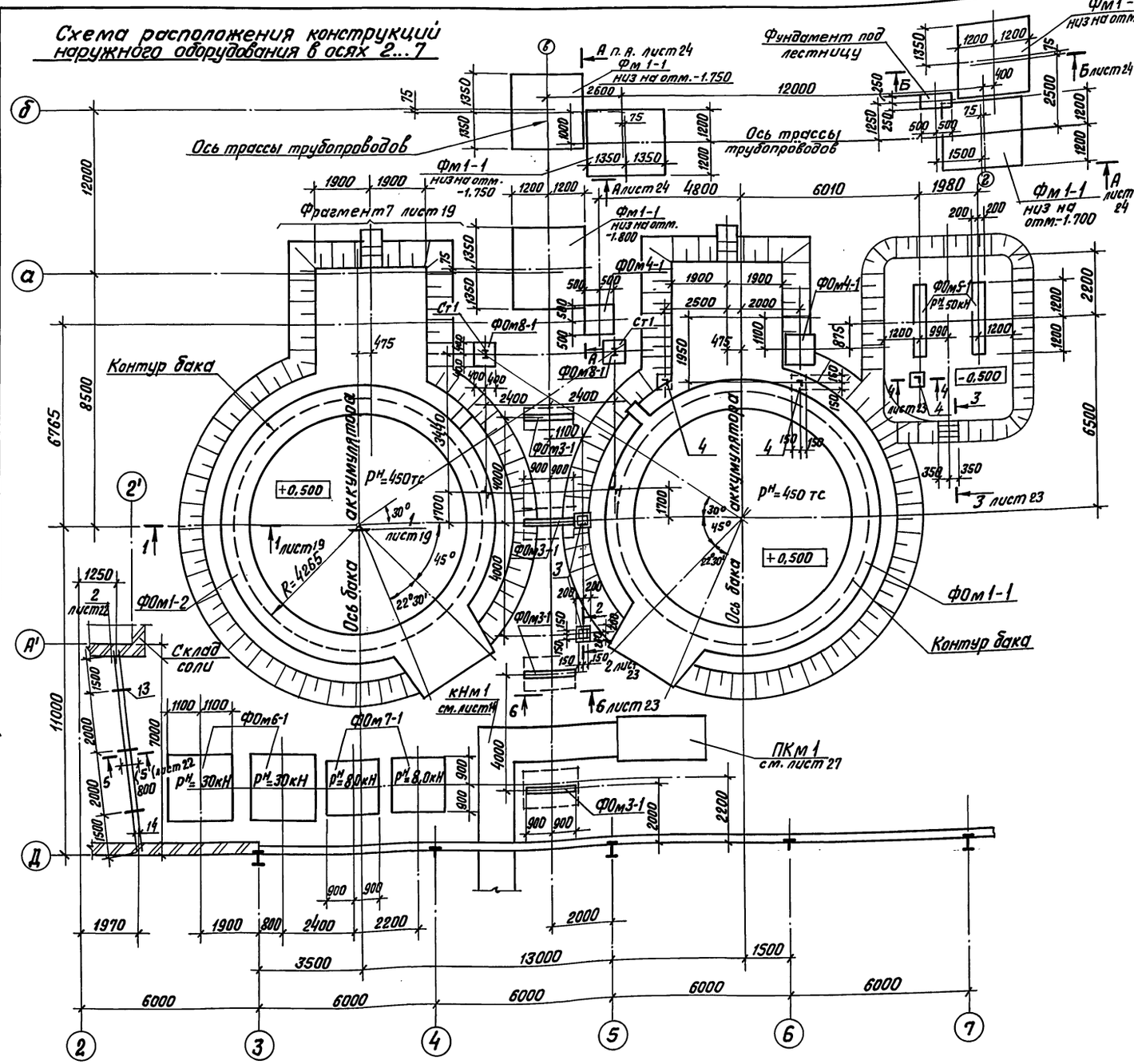

1. Фундамент ФОм 1-2 зеркален ФОм 1-1 относительно оси бака.

конструкций наружного

Спецификация к схеме расположения оборудования

Марка, поз.	Обозначение	Наименование	Кол.	Масса ед., кг	Примечание
		Фундаменты под оборудование			
ФОм1-2	ФОм1-1 лист 19	ФОм1-1/ФОм1-2	1/1		см. примеч. п. 1
ФОм2-1	лист 19	ФОм2-1	8		
ФОм3-1	лист 23	ФОм3-1	4		
ФОм4-1	лист 23	ФОм4-1	2		
ФОм5-1	лист 23	ФОм5-1	2		
ФОм6-1	лист 23	ФОм6-1	2		
ФОм7-1	лист 23	ФОм7-1	2		
ФОм8-1	лист 22	ФОм 8-1	2		
ФОм9-1	лист 21	ФОм 9-1	1		
Фм1-1	лист 20	Фм 1-1	5		
		Фундамент под лестницу	0,5		м³ Бетон М В12,5
Ст1	лист 22	Стойка Ст 1	2		
1	ГОСТ 23279-85	4С 8АIII-100 / 8АIII-100 65×85	2		гнуть по месту
2	ГОСТ 23279-85	4С 8АIII-100 / 8АIII-100 65×125	1		гнуть по месту
		Изделия закладные			
3	1.400-15.В1.130-56	МН 126-3	2		
4		Уголок 75×75×6 ГОСТ 8509-86 / Вст3пс6 ГОСТ 535-79	3,8	6,89	
		Уголок 75×75×6 ГОСТ 8509-86 / Вст3пс6 ГОСТ 535-79			
11		ℓ=1730	4	9,85	
		Швеллер 12 ГОСТ 8240-72 / Вст3кп2 ГОСТ 535-79			
5		ℓ=1900	8	19,76	
		Швеллер 20 ГОСТ 8240-72 / Вст3пс6-1 ТУ14-1-3023-80			
6		ℓ=1750	6	32,2	
		Швеллер 30 ГОСТ 8240-72 / Вст3пс6 ГОСТ 535-79			
7		ℓ=2730	4	86,8	
		Швеллер 30 ГОСТ 8240-72 / Вст3пс6 ГОСТ 535-79			
14		ℓ=7800	2	248,0	
		Швеллер 10 ГОСТ 8240-72 / Вст3кп2 ГОСТ 535-79			
13		ℓ=800	6	6,9	

Согласовано

Отдел ГП		
Отдел ТМ		
Отдел ТС		

Инв.№подл. | Подпись и дата | Взам.инв.№

Привязан

Инв. №

ТП 903-1-279.90 КЖ 1

ГИП	Найдальский	Котельная с 4 котлами ДЕ-25-14ГМ. Открытая система теплоснабжения. Здание из ЛМК	Стадия: Р; Лист: 18; Листов:
Нач.отд.	Суттерерский		
Н.контр.	Ангриевская		
Гл.констр.	Ангриевская	Схема расположения конструкций наружного оборудования в осях 2...7	ЛАТГИПРОПРОМ
Нач.гр.	Шильгина		
Инж.-к.	Левейка		

Копировал В.Ф. Гр[illegible] 24219.-02 32 Формат А2

Альбом 2

1 — 1

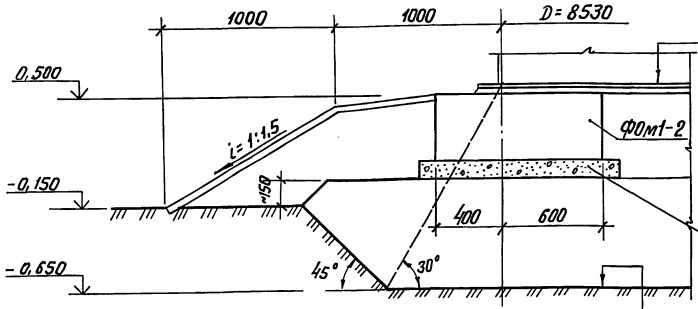

1. Днище резервуара
2. Гидроизолирующий слой (см. примечание)
3. Послойно уплотненная песчано-гравийная смесь
4. Послойно уплотнённая песчано-гравийная смесь с добавлением до 40% (по объему) глинистого грунта

Подготовка - 100 мм
Бетон В7,5

Дно котлована перед возведением основания уплотнить щебнем или гравием 10-ти тонными катками

ФОм 1-2 ФОм1-1

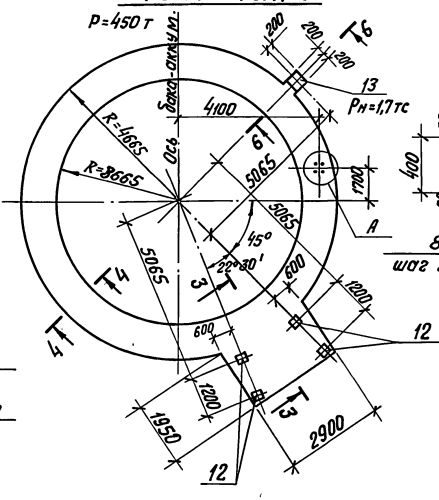

4 — 4

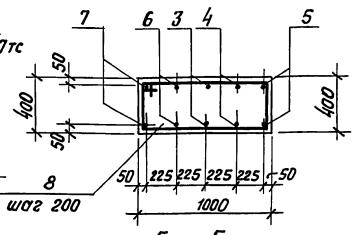

5 — 5

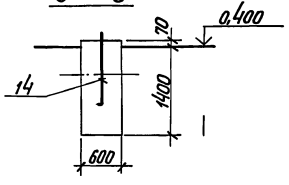

6 — 6

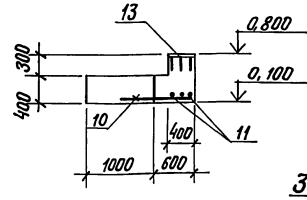

1

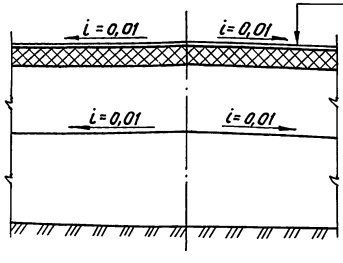

1. Днище резервуара
2. Гидроизолирующий слой (см. примечание)
3. Послойно уплотнённая песчано-гравийная смесь
4. Послойно уплотнённая песчано-гравийная смесь с добавлением до 40% (по объему) глинистого грунта

3 — 3

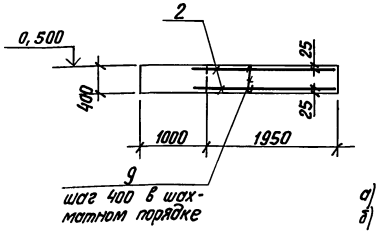

ФОм 2-1

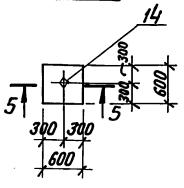

1. Гидроизолирующий слой выполняется из супесчаного грунта влажностью не более 3%, перемешанного с вяжущим веществом (8÷10%) от объема смеси. В качестве вяжущих веществ применяются жидкие нефтяные битумы, гудроны, мазуты. Содержание серы в вяжущем не должно превышать 0,5%. Грунт для приготовления смеси должен иметь следующий состав:

а) песок крупностью 0,1÷2 мм – от 60 до 85%;
б) песчаные, пылеватые и глинистые частицы менее 0,1 мм – от 15 до 40%.

2. Фундамент под баки аккумуляторы V=400 м³ разработаны на основании задания института „Гипрокоммунэнерго" г. Москва, по аналогии с фундаментами резервуаров для мазута.
3. Спецификация на ФОм1-1; ФОм1-2; ФОм2-1 дана на листе 20.

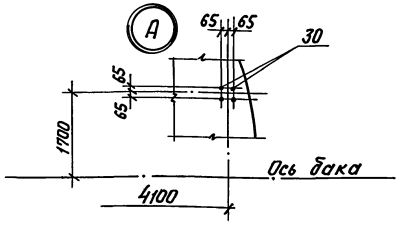

Фрагмент 7

2 — 2

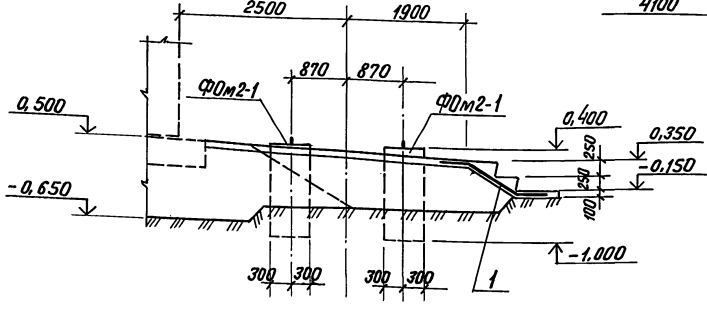

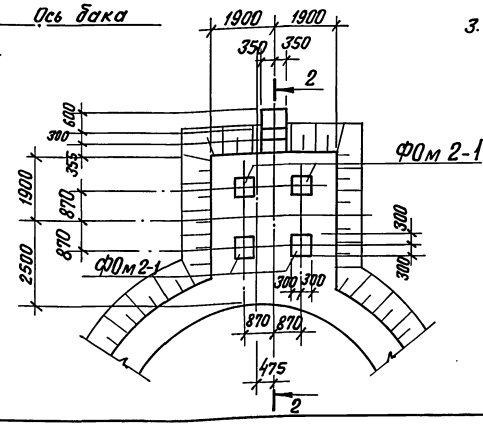

Привязан			
Инв. №			

				ТП 903-1-279.90		КЖ 1	
ГИП	Нидбальский			Котельная с 4 котлами ДЕ-25-14ГМ. Открытая система теплоснабжения. Здание из ЛМК.	Стадия	Лист	Листов
Нач. отд.	Гуттерерский				Р	19	
Н. контр.	Андриевская						
Гл. констр.	Андриевская			Фрагмент 7. Разрез 1-1. Узел 1. ФОм1-1; ФОм1-2; ФОм2-1. Опалубка и армирование.	ЛАТГИПРОПРОМ		
Нач. гр.	Шульгина						
Инж. а к.	Левейка						

Копиров. В. Гур 24219-02 33 Формат А 2

Инв. № подл. | Подпись и дата | Взам. инв. № | ТМ | Спрощенник

Альбом 2

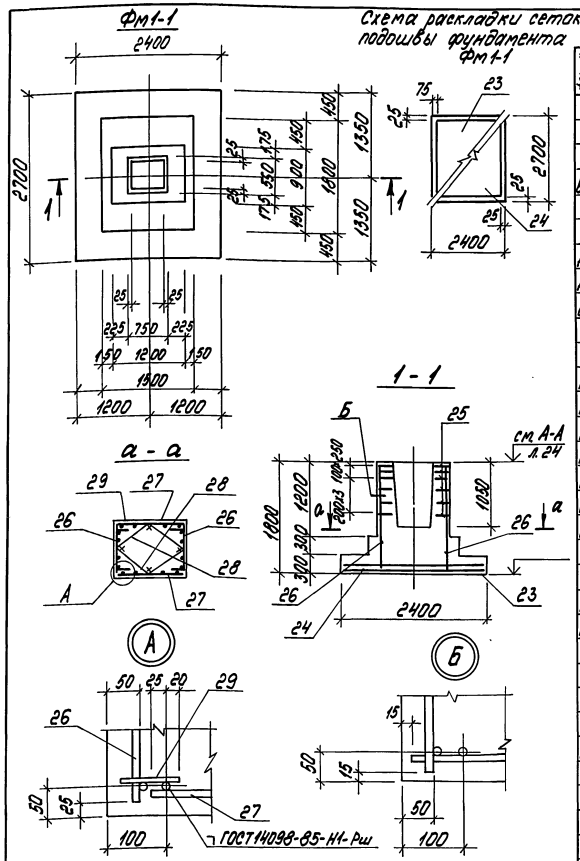

Схема раскладки сеток подошвы фундамента Фм1-1

Спецификация на ФОм1-1; ФОм2-1; ФОм 9-1

Формат	Зона	Поз.	Обозначение	Наименование	Кол.	Примечание
				ФОм1-1/ФОм1-2		
				Сборочные единицы		
				Сетка арматурная		
Б4		2	ГОСТ 23279-85	2С $\frac{10АIII-200}{10АIII-200}$ 205×285	2	
				Изделия закладные		
А4		12	1.400-15.В1.130-56	МН126-3	4	
А4		13	1.400-15.В1.170-02	МН152-3	1	
Б4		30		Болт 1.1.М24×1000 ВСт3пс2 ГОСТ24379.1-8	4	4,13 кг
				Детали		
				А-III-10-ГОСТ 5781-82*		
А2		3*		ℓ=26400	2	
А2		4*		ℓ=27800	2	
А2		5*		ℓ=29200	2	
А2		6*		ℓ=25000	2	
А2		7*		ℓ=23600	2	
Б4		10		ℓ=800	3	
Б4		11		ℓ=370	3	
				А-I-8-ГОСТ 5781-82*		
А2		8*		ℓ=2680	134	
А2		9*		ℓ=450	40	
				Материалы		
				Бетон класса В15, F50	12,9	м³
				ФОм2-1		
				Детали		
Б4		14		Болт 1.1М36×1250 ВСт3пс2 ГОСТ24379.1-8	1	11,9 кг
				Материал		
				Бетон класса В12,5; F50	0,5	м³
				ФОм 9-1		
				Материал		
				Бетон класса В12,5; F50	14,9	м²

Спецификация на ФОм3-1; ФОм4-1; Фм1-1

Формат	Зона	Поз.	Обозначение	Наименование	Кол.	Примечание
				ФОм3-1		
				Сборочные единицы		
				Сетки арматурные		
Б4		15	ГОСТ 23279-85	4С $\frac{8АIII-200}{8АIII-200}$ 155×175 $\frac{75}{75}$	1	
Б4		16	ГОСТ 23279-85	4С $\frac{8АIII-200}{8АIII-200}$ 175×175 $\frac{75}{75}$	2	
А4		17	1.400-15.В1.130-04	Изделие закладное МН117-5	6	
				Материалы		
				Бетон класса В15, F50	1,51	м³
				ФОм4-1		
				Сборочные единицы		
				Сетки арматурные		
Б4		18	ГОСТ 23279-85	4С $\frac{8АIII-200}{8АIII-200}$ 95×95 $\frac{75}{75}$	1	
				Детали		
				А-III-8-ГОСТ 5781-82*		
Б4		19		ℓ=1750	4	
				А-I-8-ГОСТ 5781-82*		
Б4		20		ℓ=1750	8	
				Материалы		
				Бетон класса В15, F50	0,68	м³
				Фм1-1		
				Сборочные единицы		
				Сетки арматурные		
Б4		23	ГОСТ 23279-85	1С $\frac{10АIII}{8АIII}$ 225×265	1	
Б4		24	ГОСТ 23279-85	1С $\frac{10АIII}{8АIII}$ 265×235 $\frac{75}{25}$	1	
А3		25	3.015-8/84 Вып.2	С2-2	6	
А3		26	3.015-8/84 Вып.2	С13	2	
А3		27	3.015-8/84 Вып.2	С16-1	2	
				Детали		
А3		28	3.015-8/84 Вып.2	Стержень СТ1	8	
А3		29	3.015-8/84 Вып.2	Полоса Пл1	8	
				Материал		
				Бетон класса В12,5; F50	4,0	м³

Позиции 3...9 и 20 см. ведомость деталей на листе 21

Ведомость расхода стали на элемент, кг

Марка элемента	Изделия арматурные. Арматура класса Вр I ГОСТ 6727-80 ф4		Итого	А I ГОСТ 5781-82 ф8	ф10	ф12	ф6	Итого	А II ГОСТ 5781-82 ф12		Итого	А III ГОСТ 5781-82 ф8	ф10	ф12	Итого	Всего	Изделия закладные. Арматура класса А I ГОСТ 5781-82 ф6		А III ГОСТ 5781-82 ф8	ф12	ф10	Итого	Прокат марки Вст.3кп2 ГОСТ 19903-74* δ=6	δ=8		Итого	Всего	Общий расход
Фм1-1				7,0	28,8	16,0		51,8	19,2		19,2	24,7	40,0		64,7	135,7	1,1						2,2			2,2	3,3	138,0
ФОм1-1/ФОм1-2				147,0				147,0					249,0		249,0	396,0				4,8		4,8		30,3		30,3	35,1	431,1
ФОм3-1												35,5			35,5	35,5			2,4			2,4	11,4	2,4		13,8	16,2	51,7
ФОм4-1				5,9				5,9				6,5			6,5	12,4												12,4
ФОм 5-1	0,9		0,9													0,9												0,9
Фм1-2				13,2				13,2						36,0	36,0	49,2					0,6	0,6		3,9		3,9	4,5	54,7
П1							11,0	11,0					59,4		59,4	70,7												70,7
ОП1												2,5			2,5	2,5												2,5

Инв. № подл. | Подпись и дата | Взам. инв. №

Привязан

Инв. №

ГИП	Нидбальский		
Нач. отд.	Гуттерсвский		
Н. контр.	Андриевская		
Гл. контр.	Андриевская		
Нач. гр.	Шульгина		
Инж. ІІ к.	Левейка		

ТП 903-1-279.90 КЖ 1

Котельная с четырьмя котлами ДЕ-25-14ГМ. Открытая система теплоснабжения. Здание из АМК

Фм1-1. Опалубка и армирование

Стадия	Лист	Листов
Р	20	

ЛАТГИПРОПРОМ

Копировал Балан 24219-02 34 формат А2

площадки ПМ1

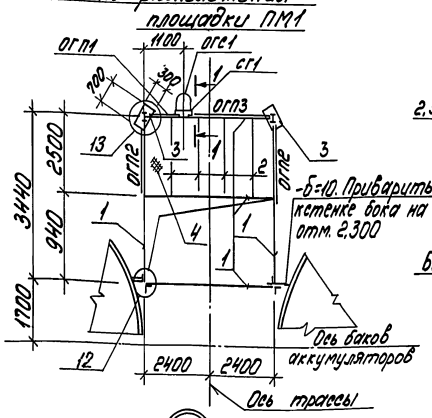

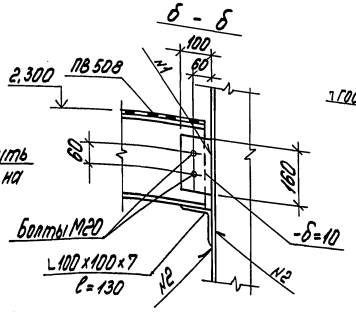

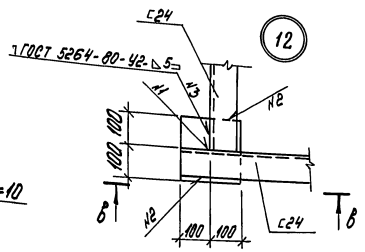

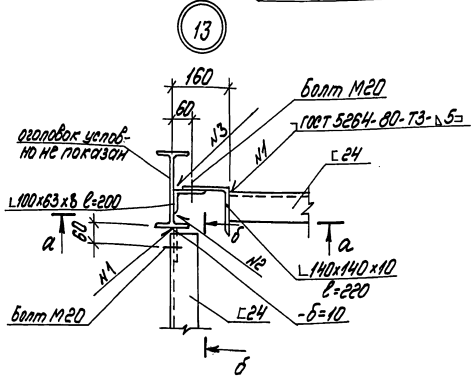

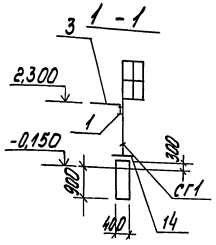

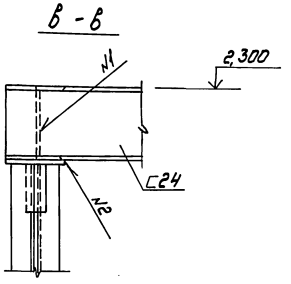

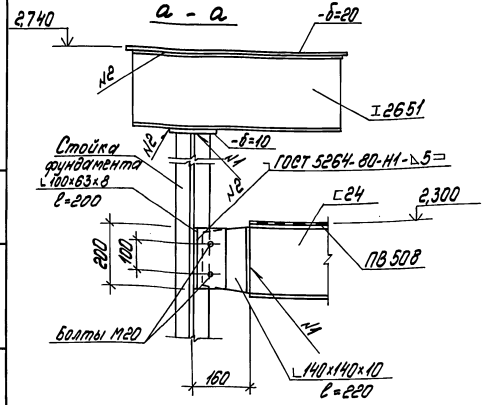

14

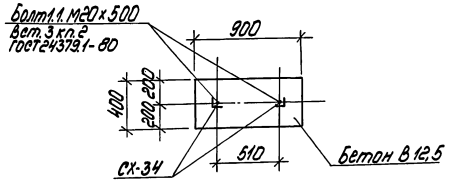

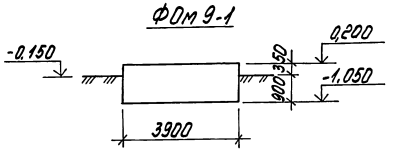

Спецификация к схеме расположения площадки ПМ1

Марка поз.	Обозначение	Наименование	Кол.	Масса ед., кг	Примечание
		ПМ1			
		Ограждение площадок			
ОГП1	1.450.3-3 Вып.1	ОГПМХ3Б-10.9	1	11	
ОГП2	1.450.3-3 Вып.1	ОГПМХ3Б-10.24	2	23	
ОГП3	1.450.3-3 Вып.1	ОГПМХ3Б-10.30	1	29	ℓ=2700
СГ1	1.450.3-3 Вып.1	Стремянка СК-34	1	57	
ОГС1	1.450.3-3 Вып.1	Ограждение стремянки ОГС-12.4	1	14	
1		Швеллер 24-ГОСТ 8240-72 Ст3пс6 ГОСТ 535-79	24,2	24,0	м
2		Уголок ∟75×75×6-ГОСТ 8509-86 Ст3пс5 ГОСТ 535-79	9,2	6,89	м
3		Лист 60- ГОСТ 19903-74 Ст3пс6-1-ГУ4-1-3023-80	0,42	157,0	м²
4		Лист 8-В ГОСТ 19903-74 (ДЛЯ ПОЗ.4 ПОЗ.10) Ст3пс5 ГОСТ 535-79	14,8	24,7	м²
		Лист 6-В ГОСТ 19903-74 Ст3пс6-1-ГУ4-1-3023-80			
		ℓ=700	2	196	кг
		Лист 10-Г ГОСТ 19903-74 Ст3пс5 ГОСТ 14637-89	0,8	78,5	м²
		Бетон класса В 12,5; F50	0,43		м³

Ведомость деталей

Поз.	Эскиз
3	R=4165
4	R=4390
5	R=4615
6	R=3940
7	R=3715
8	400; 1000; 940; 340
9	370
20	530; 420; 350; 450

Привязан

Инв. №

			ТП 903-1-279.90		КЖ1
ГИП	Любальский				
Нач. отд.	Четверских		Котельная с четырьмя котлами КУ ПТ-5-14 ГМ Открытого исполнения с ограждением площадки	Стадия	Лист	Листов
Н. контр.	Андриевская			Р	21	
Гл. конст.	Андриевская		Схема расположения площадки ПМ1. Фом 9-1	ЛАТГИПРОПРОМ		
Нач. гр.	Шульгина					
Инж.	Клевейка					

Копировал Гелена 24219-02 35 Формат А2

Инв. № подл. | Подпись и дата | Взам. инв. №

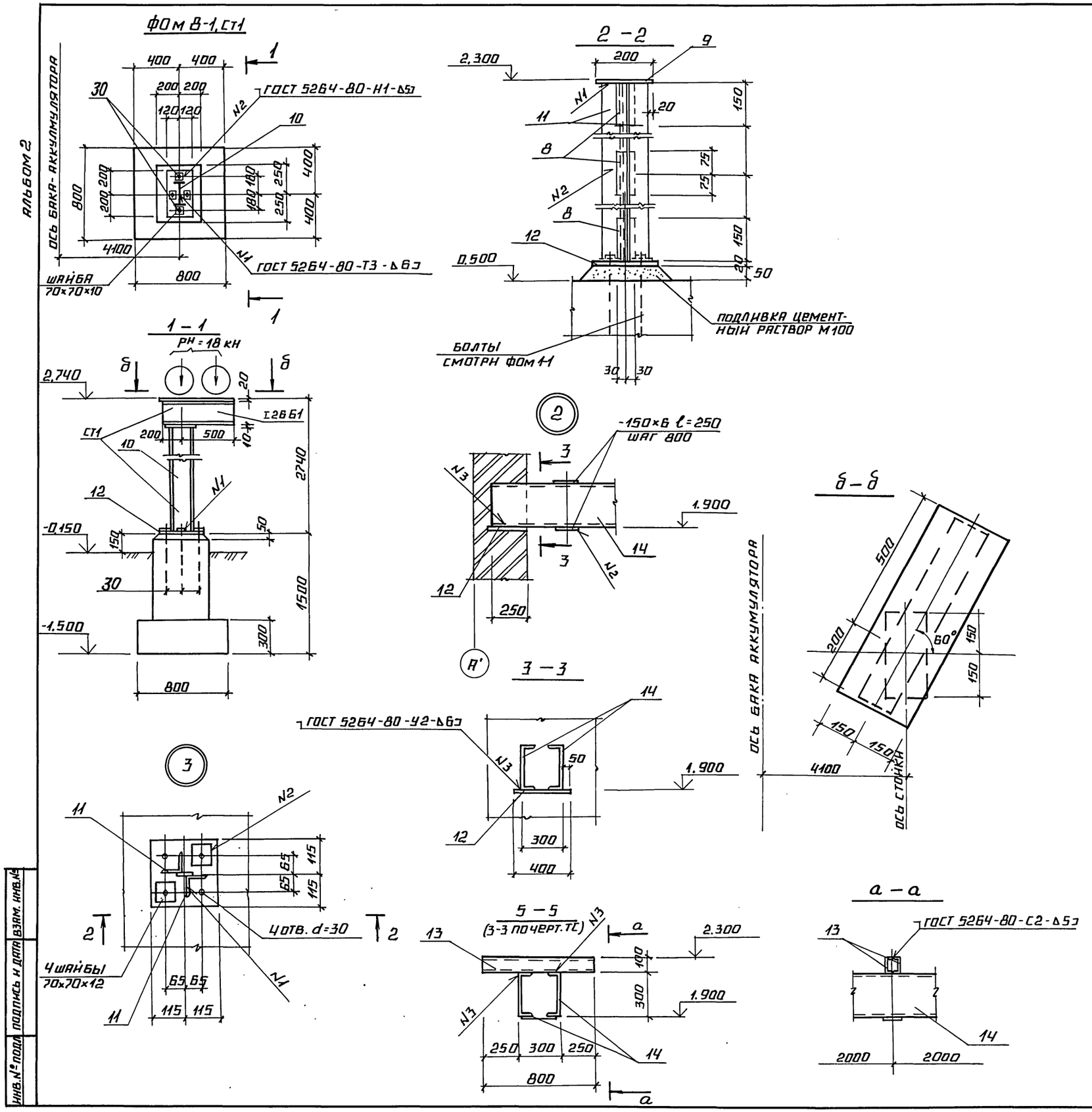

СПЕЦИФИКАЦИЯ СТ1

МАРКА, ПОЗ.	ОБОЗНАЧЕНИЕ	НАИМЕНОВАНИЕ	КОЛ	МАССА ЕД., КГ	ПРИМЕЧАНИЕ
		ДВУТАВР 26 Б1 ГОСТ 26020-83 / Вст.3пс6-1-ТУ14-1-3023-80			
10		ℓ=7800	2	201,2	
8		ЛИСТ 8,0 ГОСТ 19903-74* / Вст.3кп2 ГОСТ 535-79	0,8	62,8	м²
		ЛИСТ 10,0 ГОСТ 19903-74* / Вст3пс6-1-ТУ14-1-3023-80	0,26	78,5	м²
12		ЛИСТ 20,0 ГОСТ 19903-74* / 09Г2С-12 ГОСТ 19282-73	0,58	157,0	м²

СПЕЦИФИКАЦИЯ НА ФОМ 6-1... ФОМ 8-1

ФОРМА	ЗОНА	ПОЗ.	ОБОЗНАЧЕНИЕ	НАИМЕНОВАНИЕ	КОЛ	ПРИМЕЧАНИЕ
				ФОМ 6-1		
				МАТЕРИАЛ		
				БЕТОН КЛАССА В15; F50	5,8	м³
				ФОМ 7-1		
				МАТЕРИАЛ		
				БЕТОН КЛАССА В15, F50	3,9	м³
				ФОМ 8-1		
				ДЕТАЛИ		
6.4		30		БОЛТ 1.1 М24×1000 Вст.3пс2 ГОСТ 24379.1-8	4	4,13 кг
				МАТЕРИАЛ		
				БЕТОН КЛАССА В12,5, F50	0,42	м³

* поз. 11, 13, 14 см. лист 18

ПРИВЯЗАН

ИНВ. №

ТП 903-1-279.90 КЖ1

ГИП	НИДБАЛЬСКИЙ	
НАЧ. ОТД.	ГУТТЕРЕРСКИЙ	
Н. КОНТР.	АНДРИЕВСКАЯ	
ГЛ. КОНСТ.	АНДРИЕВСКАЯ	
НАЧ. ГР.	ШУЛЬГИНА	
ИНЖ. III к.	ЛЕВЕЙКА	

КОТЕЛЬНАЯ С 4 КОТЛАМИ ДЕ-25-14ГМ. ОТКРЫТАЯ СИСТЕМА ТЕПЛОСНАБЖЕНИЯ. ЗДАНИЕ ИЗ ЛМК.

УЗЛЫ 2, 3
ФОМ 8-1. ОПАЛУБКА.

СТАДИЯ	ЛИСТ	ЛИСТОВ
Р	22	

ЛАТГИПРОПРОМ

24219-02 36 КОПИРОВАЛ ФОРМАТ А2

ИНВ. № ПОДЛ. | ПОДПИСЬ И ДАТА | ВЗАМ. ИНВ. №

Альбом 2

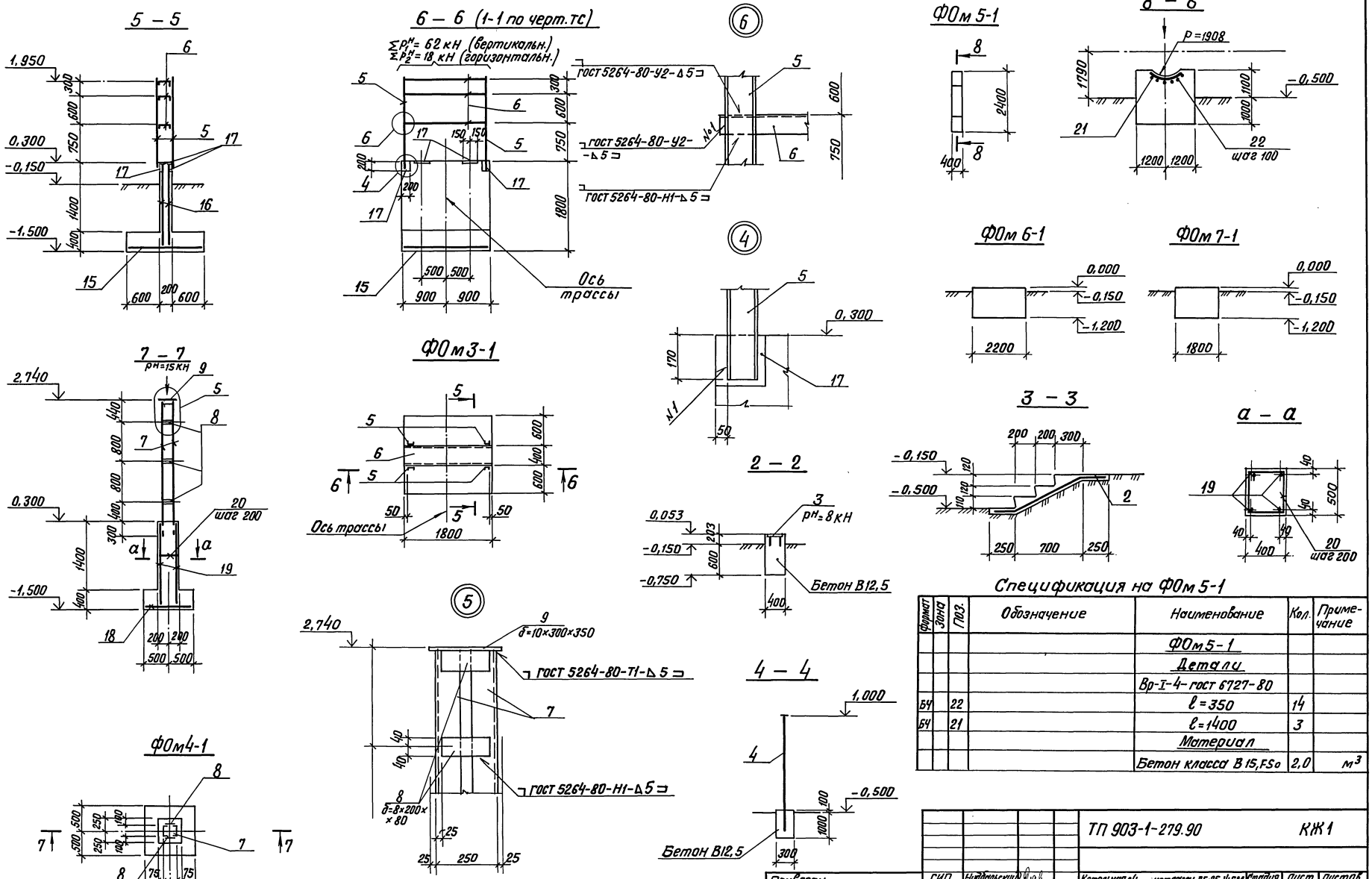

Спецификация на ФОм 5-1

Формат	Зона	Поз.	Обозначение	Наименование	Кол.	Примечание
				ФОм 5-1		
				Детали		
				Вр-I-4-гост 6727-80		
Б4		22		ℓ=350	14	
Б4		21		ℓ=1400	3	
				Материал		
				Бетон класса В15,F50	2,0	м³

Спецификацию и ведомость расхода стали на ФОм 3-1; ФОм 4-1 см. на листе 20;
Спецификацию на ФОм 6-1; ФОм 7-1 см. на листе 22.

Согласовано

Отдел ТМ | Взам. инв. № | Подпись и дата | Инв. № подл.

Привязан:

ГИП	Ниддальский		
Нач. отд.	Гуттерерской		
Н. контр.	Андриевская		
Гл. констр.	Андриевская		
Нач. гр.	Шульгина		
Инж. III к.	Левейка		

ТП 903-1-279.90 КЖ1

Котельная с 4 котлами ДЕ-25-14ГМ. Открытая система теплоснабжения. Здание из ЛМК

Стадия	Лист	Листов
Р	23	

ФОм3-1... ФОм7-1. Опалубка и армирование

ЛАТГИПРОПРОМ

Копиров. В.Бур 24219-02 37 Формат А2

Альбом 2

А - А (лист 18)

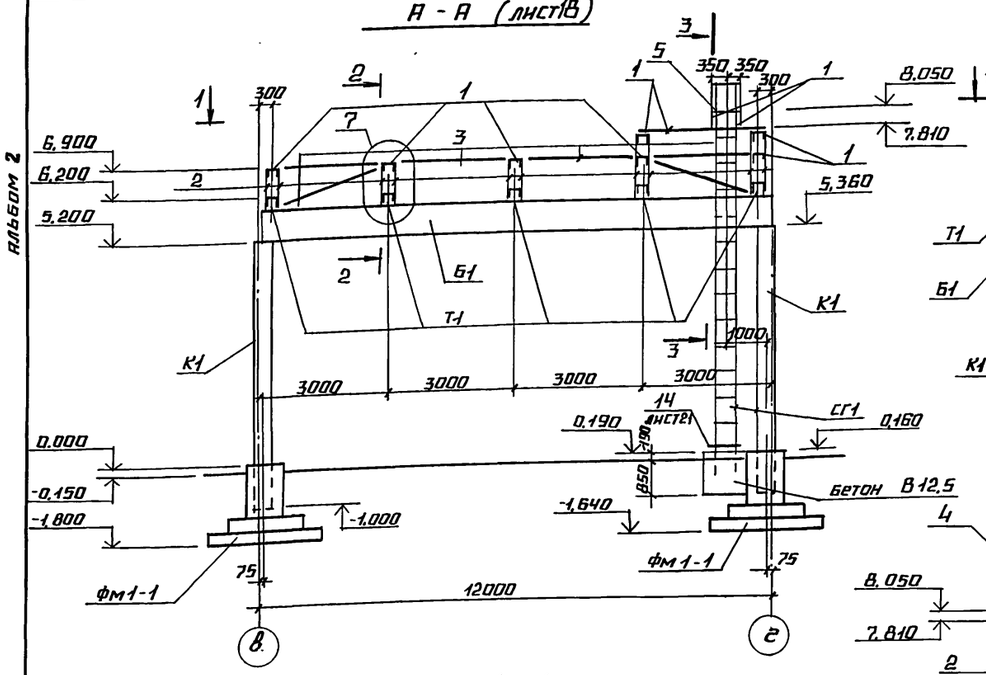

2 – 2 (по черт. ТС 2-2)

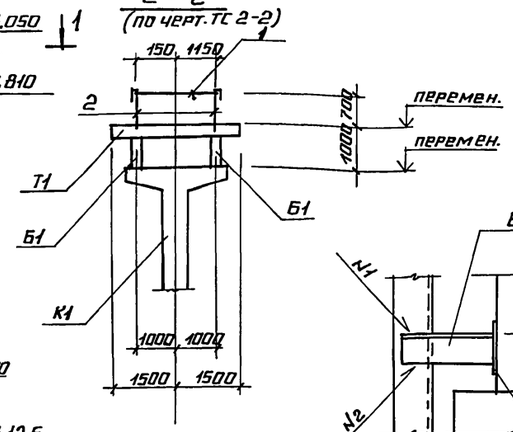

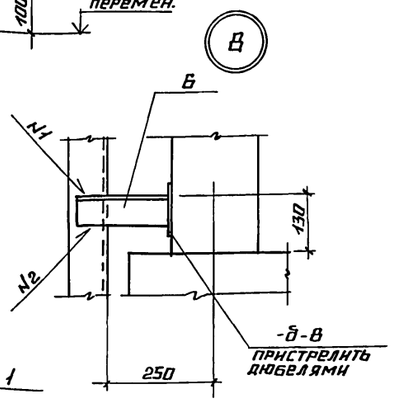

3 – 3

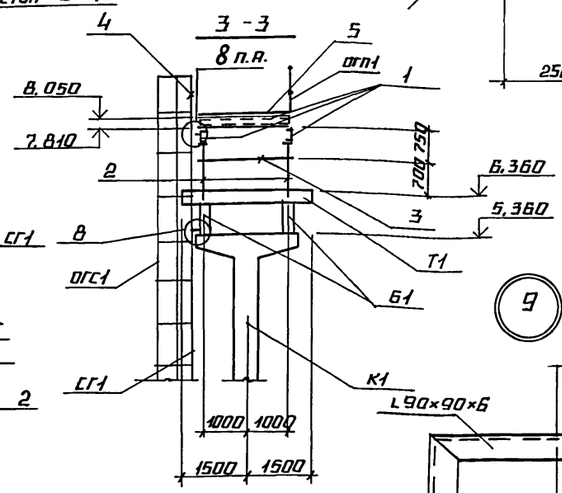

1 – 1

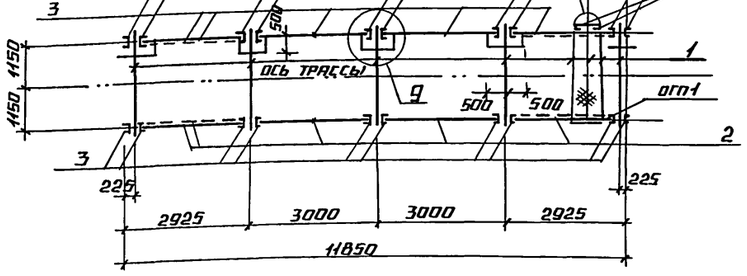

Спецификация к виду А - А

Марка, поз.	Обозначение	Наименование	Кол.	Масса ед., кг	Примечание
К1	3.015-2/82 вып.II-3	колонна К19-1	2	4600	
Б1	3.015-2/82 вып.II-5	балка БР12-1АIVа	2	3100	
Т1	3.015-2/82 вып.II-1	траверс Т1-1	5	550	
СГ1	1.450.3-3 вып.1	стремянка СХ-82	1	154,5	
ОГС1	1.450.3-3 вып.1	ограждение ОГС-60.4	1	52,6	
ОГП1	1.450.3-3 вып.1	ограждение ОГПМХЭ-10.9	1	11	
1		швеллер 24-ГОСТ 8240-72 / Вст.3пс ГОСТ 535-79	15,6	24,0	м
2		швеллер 12-ГОСТ 8240-72 / Вст.3кп2 ГОСТ 535-79	24,1	10,4	м
3		уголок 90×90×8-ГОСТ 8509-86 / Вст.3пс6-Т-ТУЧ-1-3023-80	33,2	8,33	м
4		уголок 80×80×6-ГОСТ 8509-86 / Вст.3пс6-ГОСТ 535-79	2,0	7,36	м
5		лист ПВ508×710×2000 ГОСТ 8706-78 / Вст.3кп2 ГОСТ 535-79	1,42	20,9	м²
		лист 8,0 ГОСТ 19903-74 / Вст.3кп2 ГОСТ 535-79	0,4	62,8	м²
6		уголок L75×75×6 ГОСТ 8509-86 / Вст.3пс6 ГОСТ 535-79	2,9	6,89	м
		бетон класса В 12,5	0,38		м³

1. Расчетная технологическая нагрузка на опоры трассы трубопровод составляет 1,1 тс/м.
2. Конструкции трассы, нагрузки на фундаменты приняты по материалам серии 3.015-2/82 вып. I для эстакады типа IVж при нагрузке 1,5 тс/м для IV ветрового района. Фундаменты - по серии 3.015-8/84. для соответствующей нагрузки.
3. Грунтовые условия площадки оговорены на листе 5.
4. Сварку элементов между собой выполнять электродами Э42.
5. Все стальные элементы окрасить 2 мя слоями эмали ПФ115 по грунту ГФ-021 для наружных работ.

7

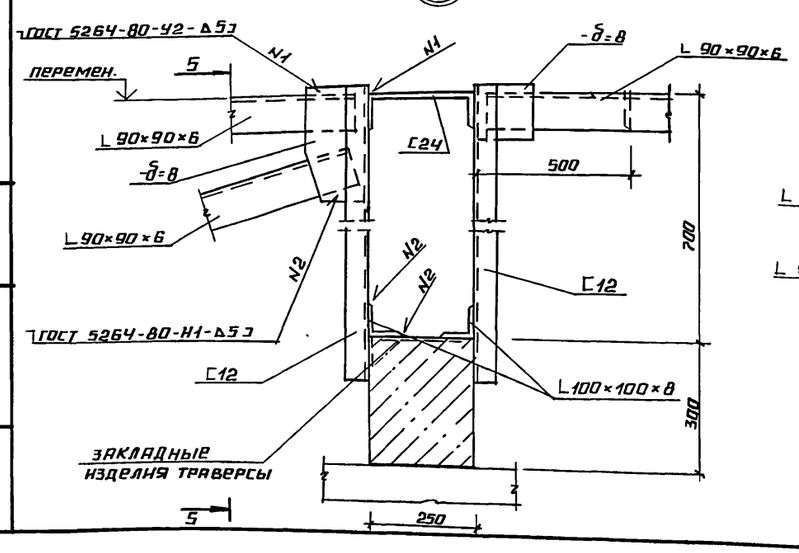

5 – 5

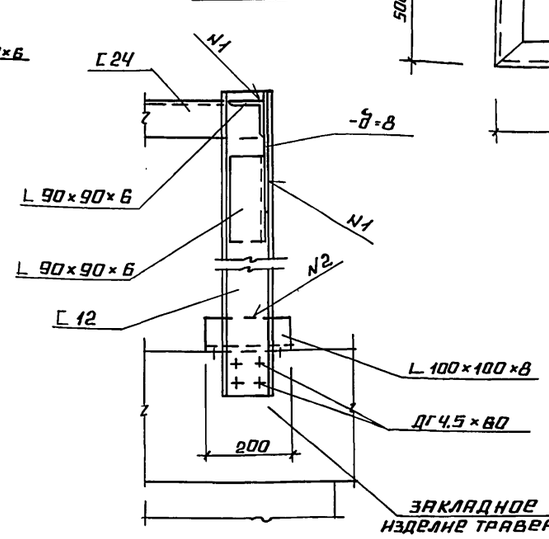

Б – Б

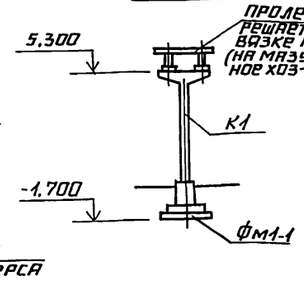

Привязан

Инв. №

Инв. № подл. | Подпись и дата | Взам. инв. №

ГИП	Индбальский		ТП 903-1-279.90 КЖ1
Нач. отд.	Гуперерский		
Н. контр.	Андриевская		Котельная с 4 котлами ДЕ-25-14ГМ. Открытая система теплоснабжения. Здание из МК
Гл. констр.	Андриевская		Стадия Р; Лист 24; Листов
Нач. гр.	Шульгина		Вид А - А
Инж. III к.	Левейка		ЛАТГИПРОПРОМ

24219-02 38 Копировал А2 Формат А2

Альбом 2

Схема расположения фундаментов борова

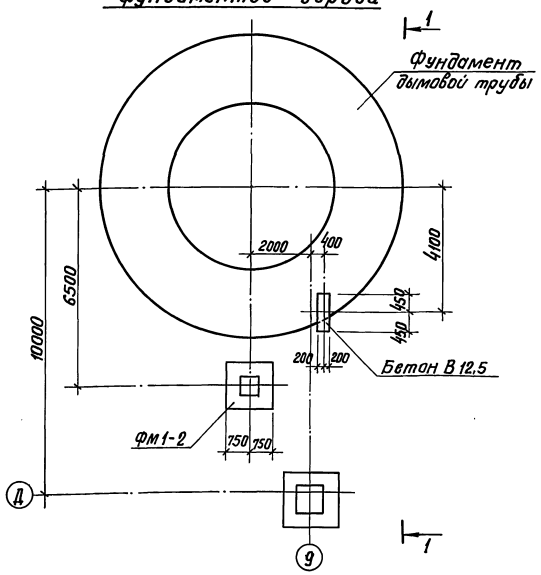

Схема расположения плит перекрытия

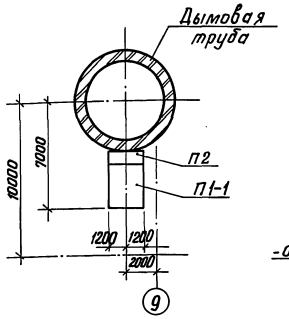

Схема расположения плиты покрытия

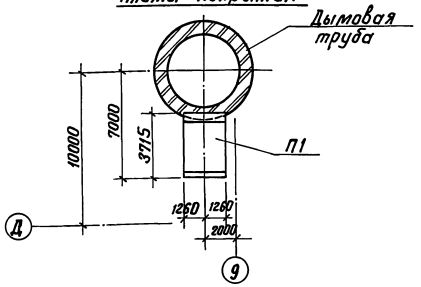

Схема расположения балок перекрытия и площадки

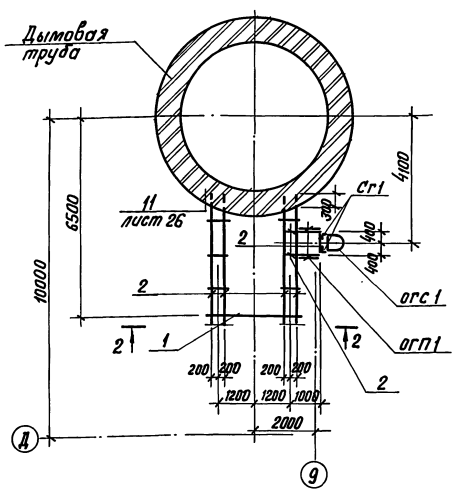

2 – 2

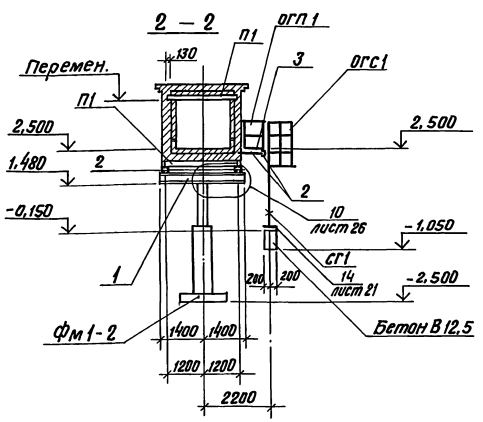

1 – 1

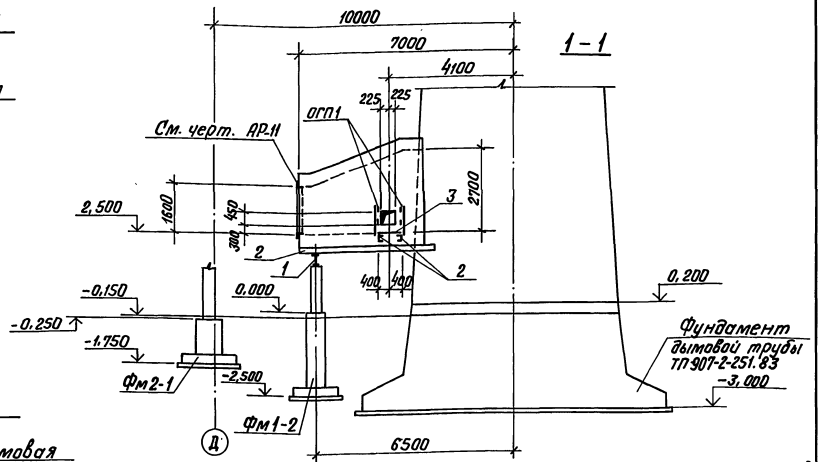

Спецификация к схемам расположения фундаментов балок, плит перекрытий и покрытия, борова

Марка поз.	Обозначение	Наименование	Кол.	Масса ед, кг	Примечание
П1-1	3.006.1-2.87 вып. 0,2	Плита П20-3	1	2570	
П2	3.006.1-2.87 вып. 0,2	Плита П20д-3	1	640	
Фм1-2	лист 26	Фундамент Фм1-1	1		
п 1	лист 26	Монолитная плита П1	1		
Сг1	1.450.3-3 вып.1	Стремянка Сг-34	1	65	
огс1	1.450.3-3 вып.1	Ограждение стремянки огс-12.4	1	14	
огп1	1.450.3-3 вып.1	Ограждение площадки огпмх3б-10.9	1	11	
1		Двутавр 40Б1 ГОСТ 26020-83 / Вст3сп5-1-ТУ14-1-3023-	2,8	48,1	м
2		Швеллер 22-ГОСТ 8240-72 / Вст3пс6 ГОСТ 535-79	21,1	21,0	м
3		Лист ПВ 508×800×900 ГОСТ 8706-78 / Вст3кп2 ГОСТ 535-79	0,72	20,9	м²
4		Лист 8.0 ГОСТ 19903-74* / Вст3кп2 ГОСТ 535-79	0,38	62,8	м²

Привязан

Инв. №

ТП 903-1-279.90 КЖ1

ГИП	Нидбальский	Котельная с 4 котлами ДЕ-25-14ГМ. Открытая система теплоснабжения. Здание из ЛМК.	Стадия	Лист	Листов
Нач.отд.	Гуттерерский		Р	25	
Н.контр.	Андриевская				
Гл.констр.	Андриевская	Схемы расположения фундаментов, балок, плит перекрытий и покрытий борова.	ЛАТГИПРОПРОМ		
Нач. гр.	Шульгина				
Инж. тк.	Левейка				

Копиров. В.Бур 24219-02 39 Формат А2

Инв. № подл. | Подпись и дата | Взам. инв. № | Отд. ТМ | Справочное | согласовано

Альбом 2

Фм 1-2

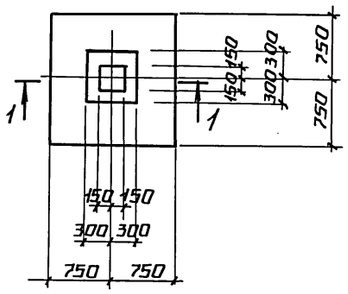

(11)

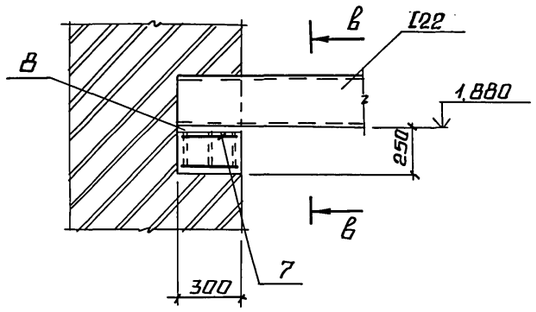

В – В

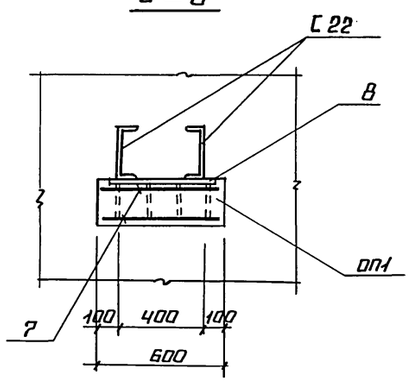

П1

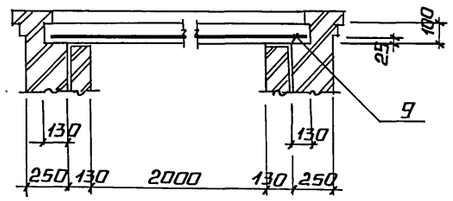

1 – 1

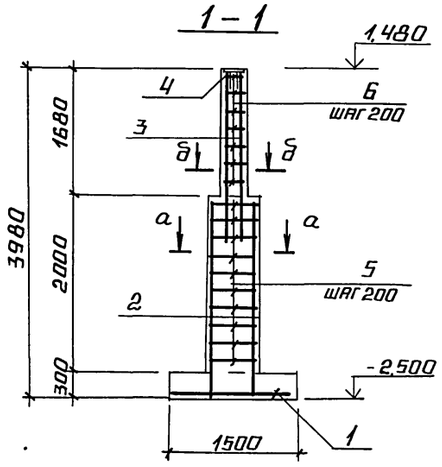

а – а

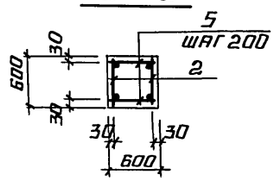

б – б

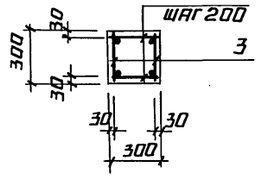

(10)

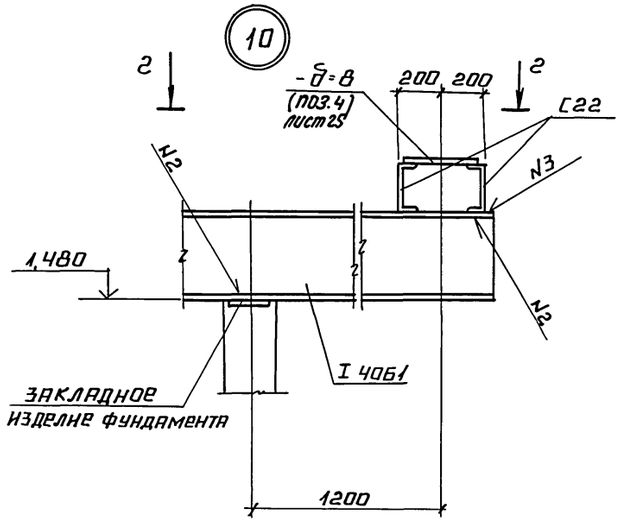

2 – 2

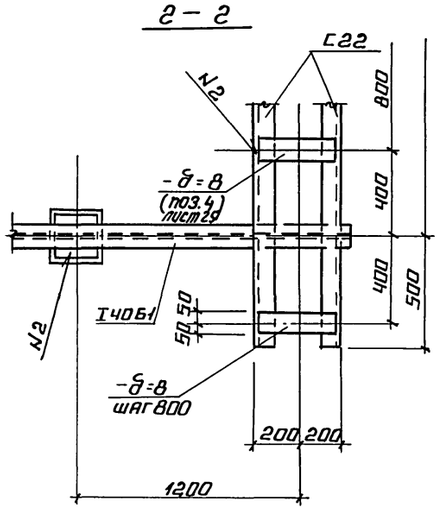

Спецификация на Фм 1-2, ОП1, П1

Формат	Зона	Поз.	Обозначение	Наименование	Кол.	Примечание
				Фм 1-2		
				Сборочные единицы		
				Сетка арматурная		
Б4		1	ГОСТ 23279-85	2С 12AIII-200 / 12AIII-200 145×145	1	
А4		2	ТП 903-1-279.90 ал.4 КЖ1И.1.2	Сетка С2	2	
А4		3	ТП 903-1-279.90 ал.4 КЖ1И.1.3	Сетка С3	2	
А4		4	1.400-15.81. 130-3	Изделие закладное МН122-3	1	
				Детали		
				А-I-В-ГОСТ 5781-82		
Б4		5		ℓ = 570	22	
Б4		6		ℓ = 270	18	
				Материал		
				Бетон класса В15; F50	1,54	м³
				ОП1		
				Сборочные единицы		
				Сетка арматурная		
Б4		7	ГОСТ 23279-85	4С 8AIII-100 / 8AIII-100 110/2 ×25	2	
А4		8	1.400-15.81.170-23	Изделие закладное МН155-6	1	
				Материал		
				Бетон класса В15; F50	0,05	м³
				П1		
				Сетка арматурная		
Б4		9	ГОСТ 23279-85	4С 6AI-200 / 100AIII-100 235×415 25/25	1	
				Материал		
				Бетон класса В15; F50	1,1	м³

Привязан

Инв. №

Подпись и дата | Взам. инв. № | Инв. № подл.

		ТП 903-1-279.90	КЖ1
ГИП	Нидбальский	Котельная с 4 котлами ДЕ-25-14ГМ. Открытая система теплоснабжения. Здание из ЛМК.	Стадия: Р; Лист: 26; Листов:
Нач. отд.	Гуттерерский		
Н. контр.	Андриевская		
Гл. конс.	Андриевская	Фм1-2, ОП1, П1. Опалубка и армирование. Узлы 10, 11.	ЛАТГИПРОПРОМ
Нач. гр.	Шульгина		
Инж. III к.	Левейка		

Альбом 2

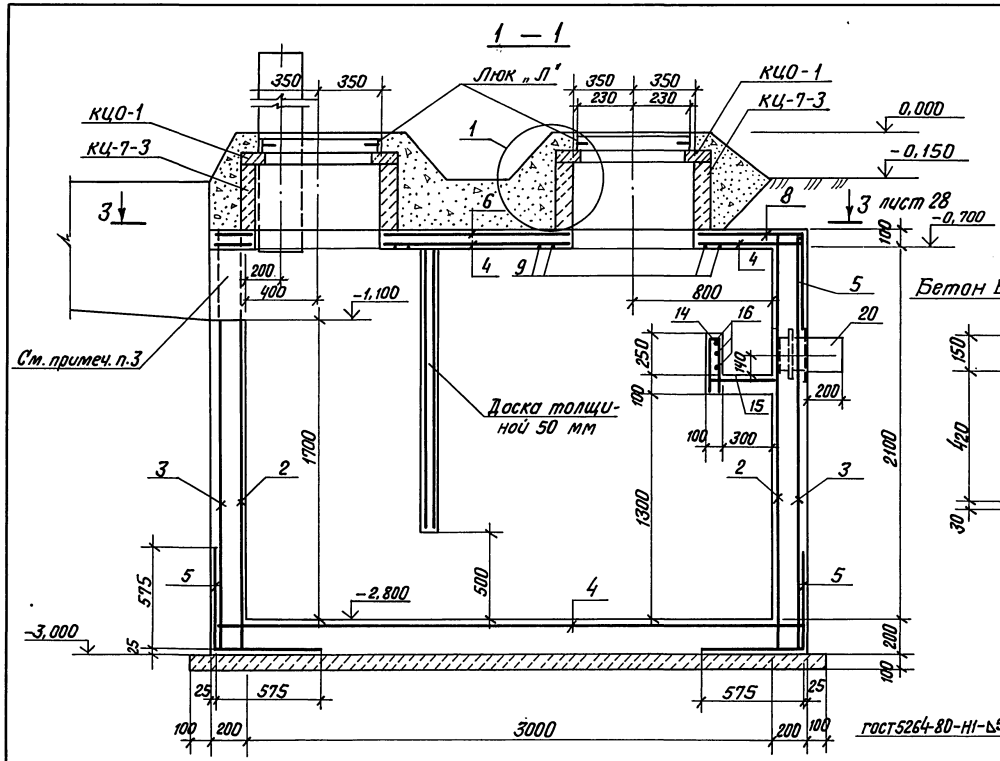

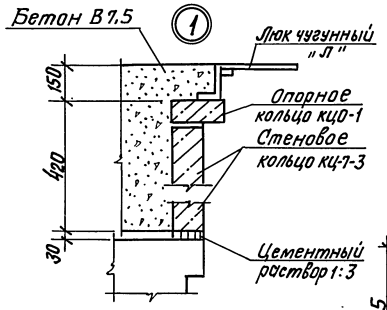

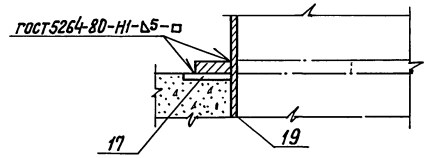

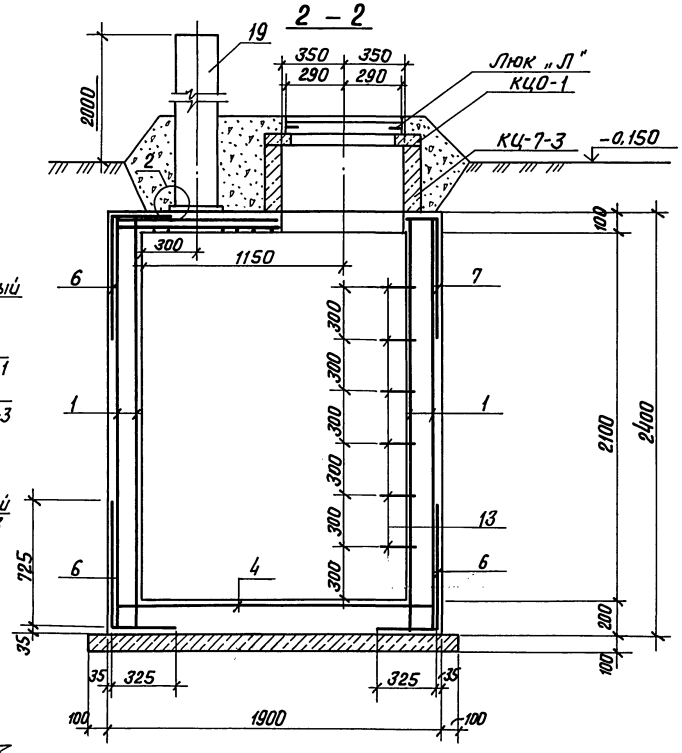

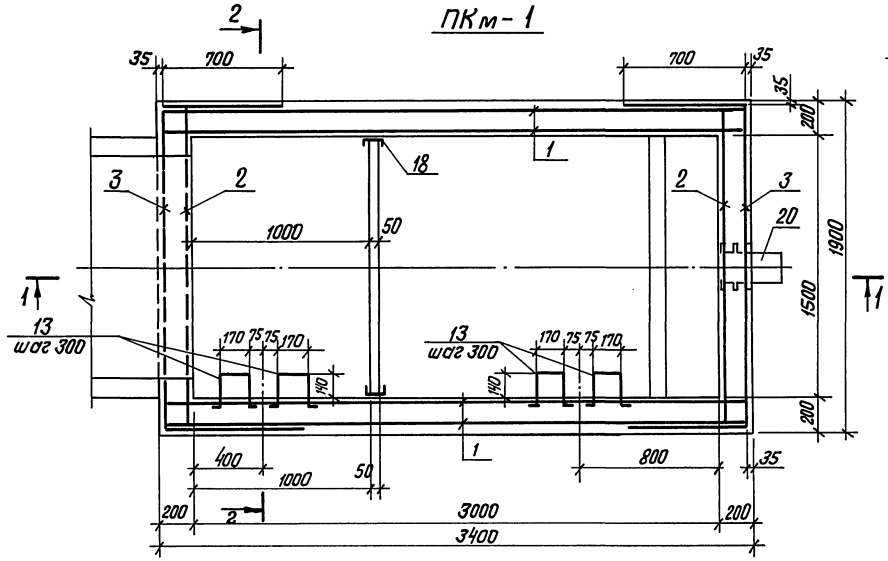

Спецификация к схеме расположения продувочного колодца ПКм-1

Марка, поз.	Обозначение	Наименование	Кол.	Масса ед., кг	Примечание
КЦ-7-3	3.900-3 вып. 7 ч.1	кольцо стеновое КЦ-7-3	2	130	
КЦО-1	3.900-3 вып. 7 ч.1	кольцо опорное КЦО-1	2	50	
Люк „Л"	ГОСТ 3634-79	Люк чугунный легкий Люк „Л"	2	70	

1. Спецификацию на ПКм-1 см. лист 28.
2. Арматуру в местах прокладки труб резать по месту.
3. После прокладки труб проём забетонировать бетоном В15.

Согласовано
Отд. ТМ Сурманин
Отд. ВК. Дубоенко

Инв. № подл. | Подпись и дата | Взам. инв. №

Привязан

Инв. №

ТП 903-1-279.90 КЖ1

Нач. отд.	Гуттерерский	
Н. контр.	Шульгина	
Гл. констр.	Андриевская	
Нач. гр.	Шульгина	
Констр. II к	Куковица	
Констр. III к	Конькова	

Котельная с 4 котлами ДЕ-25-14ГМ. Открытая система теплоснабжения. Здание из ЛМК.

Продувочный колодец ПКм1. Опалубка и армирование

Стадия	Лист	Листов
Р	27	

ЛАТГИПРОПРОМ

Копиров. В. Бур 24219-02 41 Формат А2

Альбом 2

3 - 3

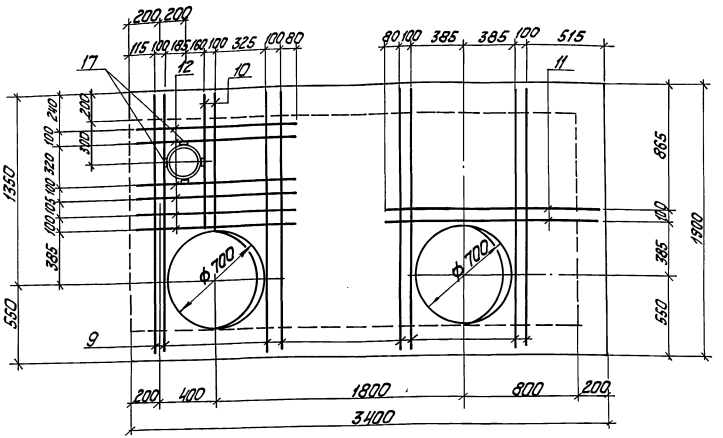

Спецификация продувочного колодца ПКм-1

Формат	Зона	Поз.	Обозначение	Наименование	Кол.	Примечание
				ПКм1		
				Сборочные единицы и детали		
				Сетки арматурные		
БЧ		1	ГОСТ 23279-85	Вс $\frac{8Aiii-100}{8Aiii-100}$ 235×335 $\frac{25}{25}$	4	
БЧ		2	ГОСТ 23279-85	Вс $\frac{8Aiii-100}{8Aiii-100}$ 185×235 $\frac{25}{25}$	2	
БЧ		3	ГОСТ 23279-85	Вс $\frac{8Aiii-100}{8Aiii-100}$ 210×325 $\frac{25}{50}$	2	
БЧ		4	ГОСТ 23279-85	Вс $\frac{8Aiii-100}{8Aiii-100}$ 185×335 $\frac{25}{25}$	2	
БЧ		5	ГОСТ 23279-85	Вс $\frac{8Aiii-100}{8Aiii-100}$ 115×185 $\frac{25}{25}$	3	
БЧ		6	ГОСТ 23279-85	Вс $\frac{8Aiii-100}{8Aiii-100}$ 105×335 $\frac{25}{25}$	4	
БЧ		7	ГОСТ 23279-85	Вс $\frac{8Aiii-100}{8Aiii-100}$ 90×335 $\frac{25}{50}$	1	
БЧ		8	ГОСТ 23279-85	Вс $\frac{8Aiii-100}{8Aiii-100}$ 60×335 $\frac{25}{50}$	1	
				Детали		
				А-$\overline{III}$-16 ГОСТ 5781-82		
БЧ		9		ℓ=1850	8	
БЧ		10		ℓ=950	2	
БЧ		11		ℓ=1540	2	
БЧ		12		ℓ=1140	6	
				А-I-20 ГОСТ 5781-82		
БЧ		13*		ℓ=1150	12	
				А-I-6 ГОСТ 5781-82		
БЧ		14*		ℓ=790	16	
БЧ		15*		ℓ=950	16	
БЧ		16		ℓ=4500		м
				Изделие закладное		
АЧ		17	3.400-6/76	МН3-4	4	
АЧ		18	ТП 903-1-279.90 АЛ4 КЖ1.ИЗ2	МН2	2	
АЧ		19	ТП 903-1-279.90 АЛ4 КЖ1.ИЗ3	МН3	1	
АЧ		20	ТП 903-1-279.90 АЛ4 КЖ1.ИЗ4	МН4	1	
				Бетон В15 ГОСТ 25192-82		
				W6. F50	5,97	м³

* поз. 13, 14, 15 смотри ведомость деталей.

Ведомость деталей

Поз.	Эскиз
13	210 170 210
14	70 360 360
15	250 550 80

Деталь гидроизоляции колодца для площадок с грунтовыми водами

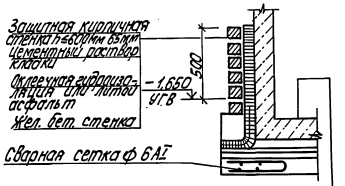

Железобетонное днище
Защитный слой из цементного раствора состава 1:3 – 20 мм
Оклеечная гидроизоляция или асфальтобетон
Выравнивающий слой из цементного раствора состава 1:3 – 20 мм
Подготовка из бетона В7,5 – 100 мм

1. Внутренние поверхности зажелезнить по свежему бетону.
2. Для площадок с грунтовыми водами, при производстве работ, водопонижение не прекращать до выполнения обваловки. Гидроизоляцию днища и стенок выполнять по детали на листе 28.

Ведомость расхода стали на элемент, кг

Марка элемента	Изделия арматурные								Изделия закладные								Всего	Общий расход
	Арматура класса							Всего	Арматура класса	Прокат марки								
	A I			A III					A III									
	ГОСТ 5781-82*								ГОСТ 5781-82	ГОСТ 19903-74			ГОСТ 8732-78					
	ф6	ф20		Итого	ф8	ф16		Итого	ф8	Итого	С14	Б6	Ст10	Ст3кп	Ст3пс	Итого		
ПКм1	7,18	34,1		41,28	758,2	42,1		800,3	911,58	3,69	3,89	40,6	1,71	16,83	81,4	21,1	165,64	1006,91

				ТП 903-1-279.90		КЖ1
Нач. отд.	Бутерский			Котельная с 4 котлами ДКВР-6,5-13ГМ. Открытая система теплоснабжения. Здание цеха.	Стадия	Лист	Листов
Н. контр.	Шульженко				Р	28	
Гл. констр.	Литовченко						
Рук. гр.	Шульженко						
Инж. эл.	Кашлинцев						
Констр.	Коньков			Продувочный колодец (ПКм). Разрез 3-3. Деталь гидроизоляции	ЛАТГИПРОПРОМ		

Копировал [illegible] 24219-02 42 Формат А2

Инв. № подл. | Подп. и дата | Взам. инв. №

Привязан

Инв. №

Альбом 2

1 - 1

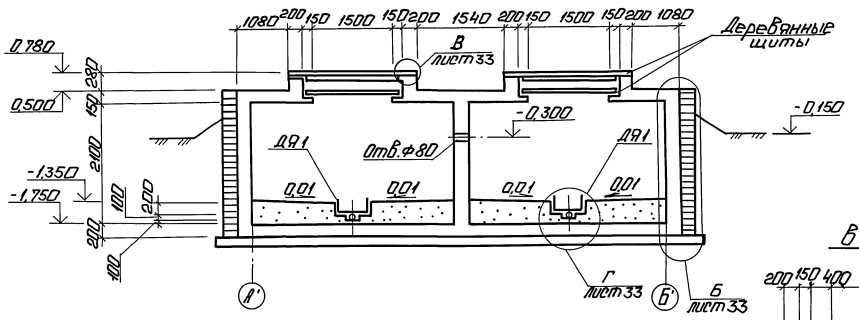

Б - Б

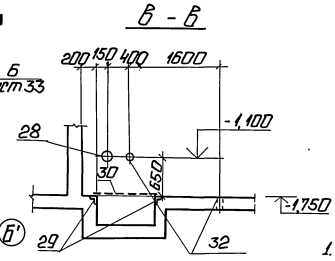

План на отм. 0,000

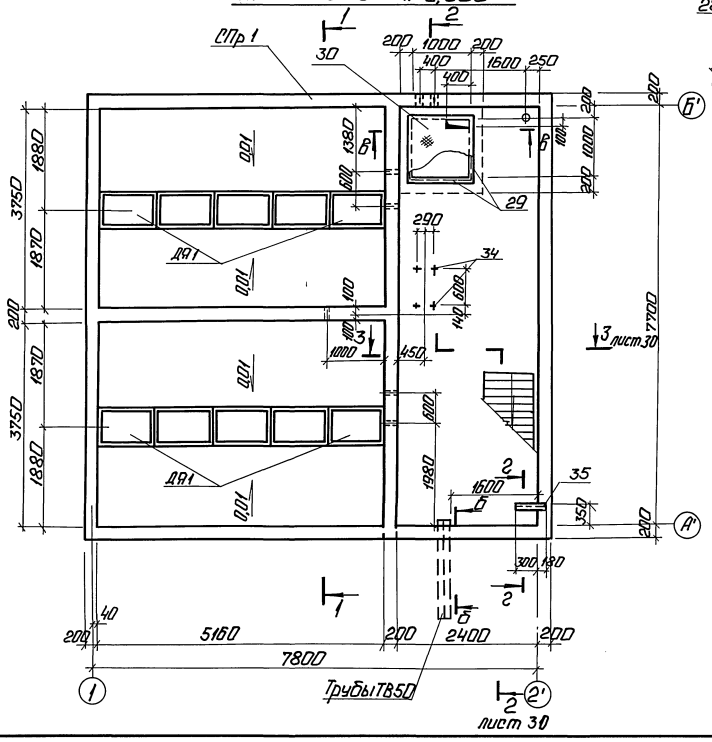

Б - Б

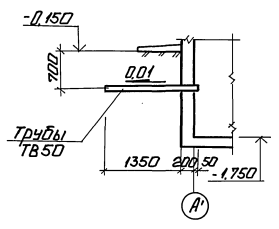

Г - Г

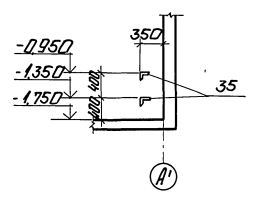

Спецификация элементов на склад соли.

Марка поз.	Обозначение	Наименование	Кол.	Масса ед.кг	Примечание
		Склад соли			
СПр 1	лист 31	Приямок СПр 1	1		
ДЯ 1	лист 33	Деревянный ящик ДЯ 1	10		
ЛМ1	1.450.3-3.0	Лестница МЛХШ60-24.8	1	76,2	
		Ограждения			
ОГ1	1.450.3-3.0	ОГпМЛХ60-10.24	1	11,1	
ОГ2	1.450.3-3.0	ОГПМХЭ6-10.15	1	16,7	
ОГ3	1.450.3-3.0	ОГПМХЭ6-10.9	2	10,5	
[.14		Швеллер 14 ГОСТ 8240-72 / Ст3кп2ПТ1335-79			
		Р=2400	2	29,5	
Рифл. Р=5		Лист ромб 50×1250 / Ст3кп2 ТОТ8568-77	24	25,6	м
-50×5		Уголок 50×50×5 ТОТ8509-86 / Ст3кп2ПТ1335-79	50	3,77	м
ТВ5Д	ТУ6-19-051-249-79	ТВ5Д; Р=1600	4		
П1	ПК-01-88	Плиты покрытия ПЖ1-2	5		

1. Спецификацию на закладные изделия СПр 1 (поз. 28...35) см. на листе 32.
2. Деревянные щиты выполнить по месту весом до 50кг.
3. Все поверхности защитить эпоксидным покрытием 0,1мм III группы (3 слоя ЭП-140, ЭП-575 общей толщиной 100мкм) по СНиП 2.03.11-85.
4. Укладку бетона вести с вибрированием в соответствии со СНиП 3.03.01-87.

Привязан

Инв. №

ТП 903-1-279.90			КЖ1
ГИП	Мирошниченко		
Нач.отд.	Бутаревский		
Н.контр.	Шульгина		
Гл.спец.	Мирошниченко		
Рук.гр.	Шульгина		
Инж. пр.	Кукобина		
Техник	Шлапунов		

Котельная с 4 котлами ДЕ25-14ГМ. Открытая система теплоснабжения. Здание из ЛМК.

Стадия	Лист	Листов
Р	29	

Склад соли. Стальная. План на отм. 0,000.

ЛАТГИПРОПРОМ

Копировал: Г. Б 24219-02 43 Формат А2

Инв.№ подл. | Подп. и дата | Взам. инв.№ | Инв.№ дубл. | Подп. и дата

Альбом 2

План на отм. 1,000

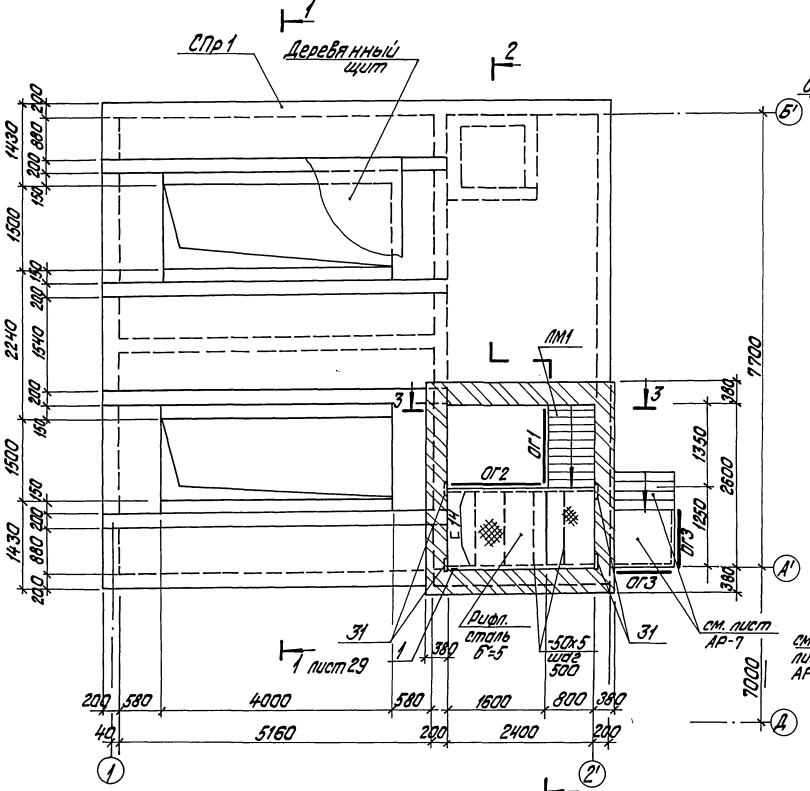

2-2

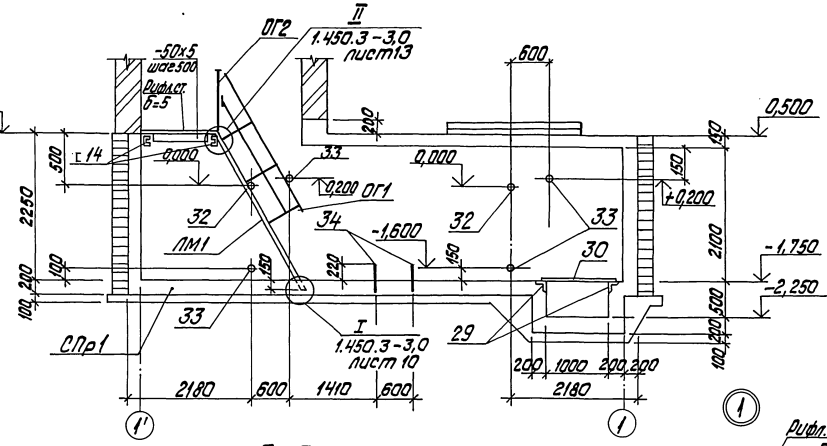

3-3

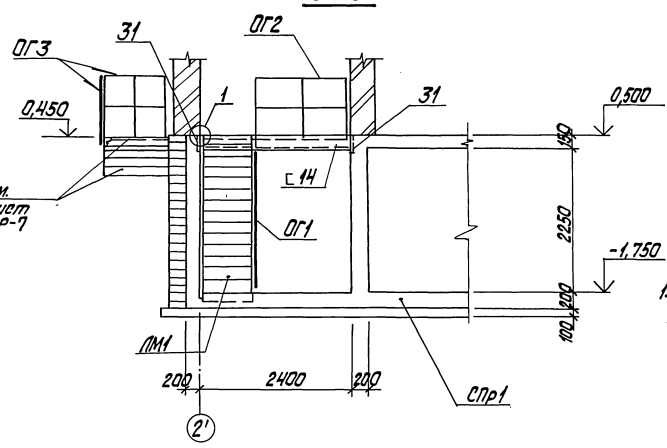

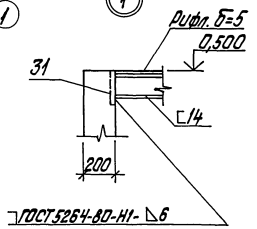

1. Спецификацию на закладные изделия СПр1 (поз. 28...35) см. на листе 32.

Схема расположения плит покрытия на отм. 2,700

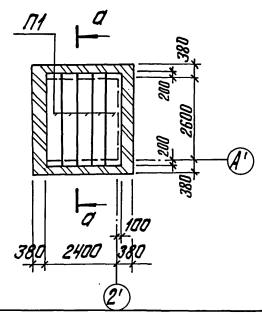

а-а

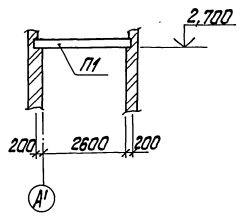

Согласовано

Инв. № подл. | Подпись и дата | Взам. инв. №

Отд. ТМ | Куковлева | [illegible]

Привязан

Инв. №

				ТП903-1-279.90		КЖ1
ГИП	Нидбальский					
Нач.отд.	Гуттерерский			Котельная с 4 котлами ДЕ-25-14ГМ	Стадия	Лист	Листов
Н.контр.	Шульгина			Открытая система теплоснабжения. Здание из ЛМК	Р	30	
Гл.спец.	Андриевская						
Рук.гр.	Шульгина			Склад соли			
Инж.IIк.	Куковица			План на отм. 1,000. Схема расположения плит покрытия на отм. 2,700	ЛАТГИПРОПРОМ		
Техник	Шалатюк						

копировал Дубова 24219-02 44 формат А2

Альбом 2

1-1

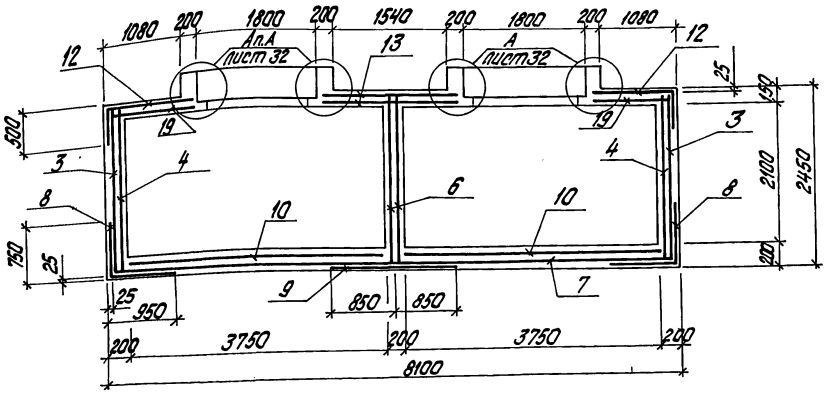

Схема раскладки нижних сеток днища

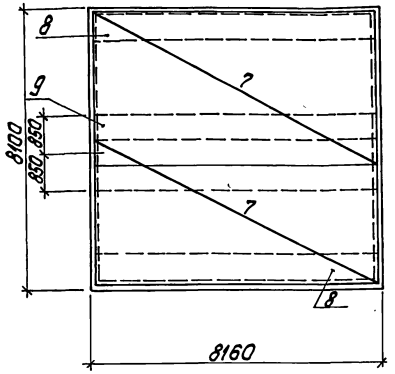

СПр1. План на отм. 0,000 (армирование)

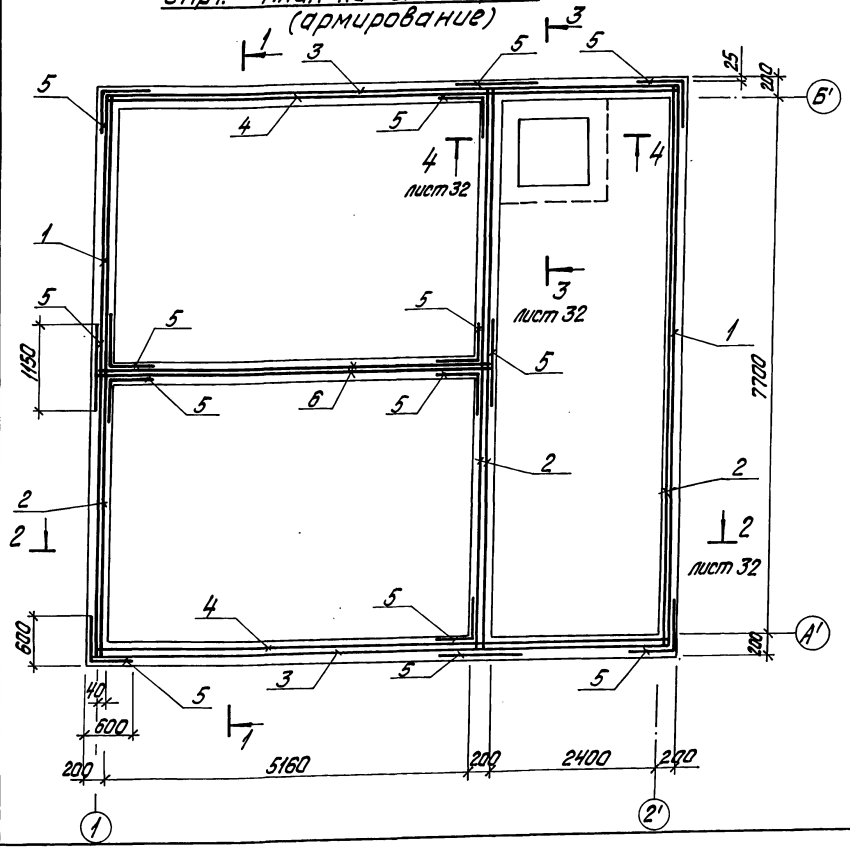

Схема раскладки верхних сеток днища

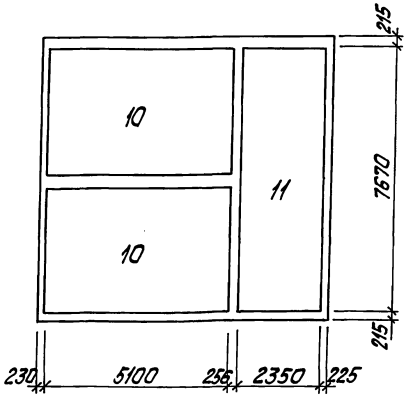

Спецификация на СПр1

Формат	Зона	Поз.	Обозначение	Наименование	Кол.	Примечание
				Сборочные единицы		
				Сетки арматурные		
Б4		1	ГОСТ 23279-85	4с $\frac{8АIII-200(100)}{8АIII-200(150)}$ 235x800	2	
Б4		2	ГОСТ 23279-85	4с $\frac{8АIII-200}{8АIII-200}$ 235x800 $\frac{200}{175}$	4	
Б4		3	ГОСТ 23279-85	4с $\frac{8АIII-200(100)}{8АIII-200(150)}$ 235x800	2	
Б4		4	ГОСТ 23279-85	4с $\frac{8АIII-200}{8АIII-200}$ 235x800 $\frac{200}{275}$	2	
Б4		5*	ГОСТ 23279-85	4с $\frac{8АIII-150}{8АIII-150}$ 115x235 $\frac{50}{50}$	14	гнуть по месту
Б4		6	ГОСТ 23279-85	4с $\frac{8АIII-200}{8АIII-200}$ 235x540 $\frac{100}{75}$	2	
Б4		7	ГОСТ 23279-85	4с $\frac{8АIII-200}{8АIII-200}$ 425x800 $\frac{100}{25}$	2	
Б4		8*	ГОСТ 23279-85	4с $\frac{8АIII-150}{8АIII-150}$ 155x800 $\frac{100}{75}$	2	гнуть по месту
Б4		9	ГОСТ 23279-85	4с $\frac{8АIII-150}{8АIII-150}$ 170x800 $\frac{100}{25}$	1	
Б4		10	ГОСТ 23279-85	4с $\frac{8АIII-200(150)}{8АIII-200(150)}$ 370x510	2	
Б4		11	ГОСТ 23279-85	4с $\frac{8АIII-200(100)}{8АIII-200}$ 235x767 $\frac{35}{25}$	1	
Б4		12*	ГОСТ 23279-85	4с $\frac{8АIII-150}{8АIII-150}$ 168x473 $\frac{40}{510-}$	2	гнуть по месту
Б4		13	ГОСТ 23279-85	4с $\frac{8АIII-150}{8АIII-150}$ 185x473 $\frac{40}{105}$	2	
Б4		14*	ГОСТ 23279-85	4с $\frac{8АIII-150}{8АIII-150}$ 128x809 $\frac{70}{30\div500}$	1	гнуть по месту
Б4		15	ГОСТ 23279-85	4с $\frac{8АIII-150}{8АIII-150}$ 65x150 $\frac{50}{25}$	2	
Б4		16*	ГОСТ 23279-85	4с $\frac{8АIII-150}{8АIII-150}$ 324x529 $\frac{20}{510\div30}$	1	гнуть по месту
Б4		17	ГОСТ 23279-85	4с $\frac{8АIII-150}{8АIII-150}$ 276x529 $\frac{20}{30}$	1	
Б4		18	ГОСТ 23279-85	4с $\frac{8АIII-150}{8АIII-150}$ 80x809 $\frac{70}{25}$	1	
Б4		19	ГОСТ 23279-85	4с $\frac{8АIII-150}{8АIII-150}$ 120x473 $\frac{40}{75}$	2	
А4		20	ТП 903-1-279.90 ал. 4 КЖ1.И.1.4	Сетка С4	8	

продолжение см. лист 32.

* Поз. 5, 8, 12, 14, 16 смотри ведомость деталей на листе 33. 32

Привязан

Инв. №

ГИП	Нидбальский		
Нач. отд.	Гуттерерский		
Н. контр.	Шульгина		
Гл. констр.	Андриевская		
Рук. гр.	Шульгина		
Инж. II к.	Куковица		
Техник	Шолотюк		

ТП 903-1-279.90 КЖ1

Котельная с 4 котлами ДЕ-25-14ГМ. Открытая система теплоснабжения. Здание из ЛМК.

Стадия	Лист	Листов
Р	31	

Склад соли. Приямок СПр1. План на отм. 0,000. Армирование.

ЛАТГИПРОПРОМ

Инв. № подл. | Подпись и дата | Взам. инв. №

копировал Дубкова 24219-02 45 формат А2

Альбом 2

2 - 2

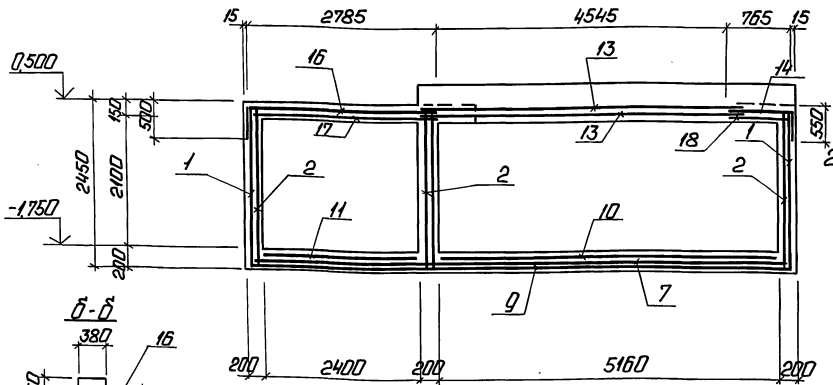

Схема раскладки верхних сеток покрытия

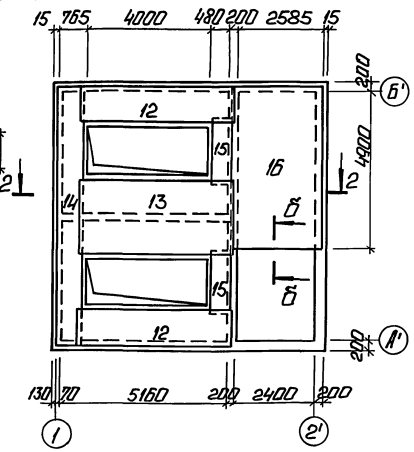

Спецификация на СПр 1 (продолжение)

Формат	Зона	Поз.	Обозначение	Наименование	Кол.	Примечание
				Детали		
Б4				А-I-Б ГОСТ 5781-82		
Б4		21		Р=2730	12	
Б4		22		Р=1080	12	
Б4		23		Р=1350	16	
Б4		24		Р=550	108	
Б4		25		Р=170	216	
Б4		26		Р=5400	8	
Б4		27		Р=1980	10	
Б4		35		А-III-10 ГОСТ 5781-82; Р=2500	3	
				Изделия закладные		
Б4		28	5.900-2	Сальник Ду100; Р=200	1	
А4		29	1.400-15 В1.550-06	МН 555	4,25	м
Б4		30		лист рама 5,0×1000 ВСт3кп2 ГОСТ 8582-77	1,10	м
А4		31	1.400-15.В1.120-59	МН 114-6	4	
		32	5.900-2	Сальник Ду50; Р=200	6	
		33	5.900-2	Сальник Ду80; Р=200	2	
Б4		34		болт 1.1.К20×40.05 ГОСТ 7798-70 ВСт3пс2 ГОСТ 2479-79	4	
		35		Уголок 63×63×5 ГОСТ 8509-86 ВСт3кп2 ГОСТ 535-79	1,06	м
				Материалы		
				Бетон класса В15 W6, F50	4,18	м³

Ведомость деталей

Поз.	Эскиз
5	575
8	725, 925
12	485, 1195
14	535, 745
16	485, 2755
27	500, 1050, 350
21	650, 1350, 650
22	500, 500
24	200, 200, 70

3 - 3

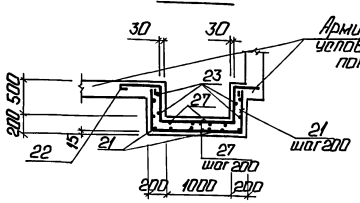

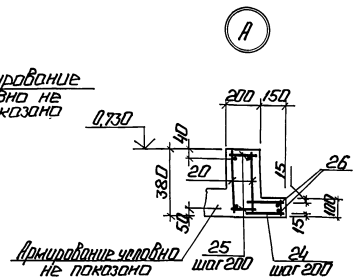

4 - 4

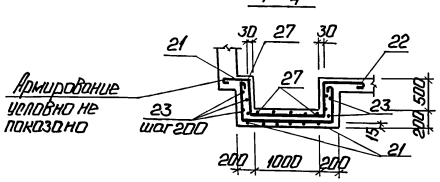

1. Сетки днища в местах сечений 3-3 и 4-4. Вырезать по месту и отогнуть.

Ведомость расхода стали на один элемент, кг

Марка эл-та	Изделия арматурные						Изделия закладные						Прокат марки										Общий расход
	Арматура класса						Арматура класса						ВСт3кп2										
	AI			AIII			AI			AIII			ГОСТ 5781-82										
	ГОСТ 5781-82						ГОСТ 5781-82						ГОСТ 19903-74*			ГОСТ 8509-72 стальн. рифл.	ГОСТ 8510-72	5.900-2					
	ф6	ф8	Vгото	ф8	ф10	Vгото	ф6		Vгото	ф8	ф12	Vгото	δ=5	δ=8	δ=10	Vгото	−5	м20	ст.50	ст.80	ст.100		
СПр 1	49,7	31,15	80,85	2209,4	59,9	2269,3	0,95		0,95	1,35	2,4	3,75	25,55	7,6	3,2	10,8	46,5	1,3	34,8	13,8	9,0		2406,6

привязан

Инв. №

					ТП 903-1-279.90	КЖ1	
ГИП	Нидольский						
Нач. отд	Устережин						
Н. контр.	Шульгина				Котельная с 4 котлами ДЕ-25-14ГМ. Открытая система теплоснабжения. Здание из ЛМК.	Стадия: Р	Лист: 32	Листов:
Гл. конст.	Андриевский						
Рук. гр.	Шульгина				Склад сол. приямок СПр 1. Армирование. Разрезы 3-3, 4-4. Узел А.	ЛАТГИПРОПРОМ	
Инж. ТМ	Куковина						
Техник	Шолохова						

Копировал: Ф. 1 24219-02 46 Формат А2

Инв. № подл. | Подп. и дата | Взам. инв. №

Альбом 2

Деревянный ящик ДЯ1

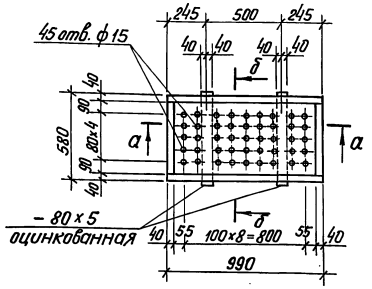

а — а

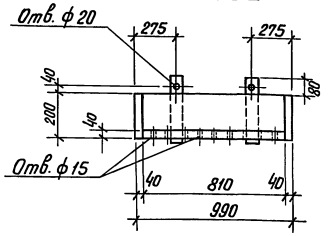

б — б

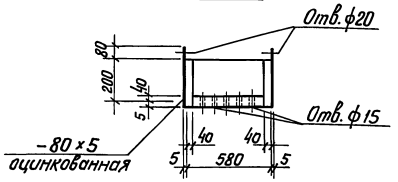

Расход древесины на деревянные ящики	–	4,70 м³
Расход древесины на деревянные щиты	–	3,18 м³
Расход оцинкованной стали – б=5 мм	–	43,0 кг
Расход кровельной стали – б=1 мм	–	100,0 кг
Расход листовой стали – б=3 мм	–	48,0 кг

Б

Бетон В15 армир. сеткой 4ср $\frac{5Вр1-100}{5Вр1-100}$ 95 ГОСТ 23279-85-30 мм

Цементно-песчаный раствор М150 20 мм

2 слоя гидроизола марки ГИ-1 (ГОСТ 7415-86*) на горячей битумной мастике марки МБК-Г-55 (ГОСТ 2889-80)

Цементно-песчаный раствор М150-20÷80 мм

Газобетон (битумоперлит) γ=300 кг/м³ – 100 мм

Обмазка горячим битумом за 2 раза

Монолитная жел. бет. плита перекрытия

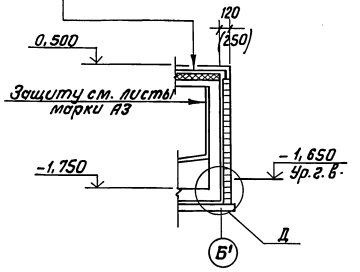

Д (Для варианта с грунт. водами)

Защитная кирпичная стенка

Цементный раствор кладки

Оклеечная гидроизоляция

Монолитная железобетонная стенка приямка

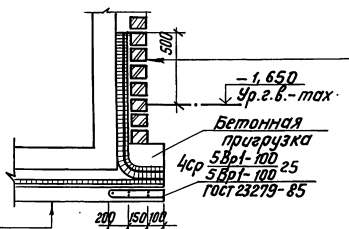

Подготовка из бетона В7.5 ГОСТ 25792-82-100 мм

Выравнивающий слой из цементного раствора состава 1:3 – 20 мм

Оклеечная гидроизоляция – 2 слоя

Защитный слой из цементного раствора состава 1:3 – 20 мм

Монолитное железобетонное днище

Г

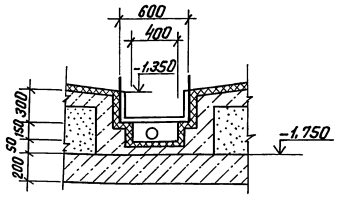

В

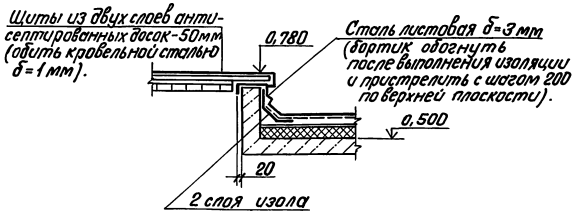

Кирпичная стенка служит одновременно теплоизоляцией склада соли. Размеры в скобках даны для расчетной наружной t°=-30°С и t°=-40°С.

Привязан			
Инв. №			

ГИП	Нидбальский		ТП 903-1-279.90	КЖ1	
Нач. отд.	Гуттерерский		Котельная с 4 котлами ДЕ-25-14ГМ. Открытая система теплоснабжения. Здание из ЛМК	Стадия	Лист	Листов
Н. контр.	Шульгина			Р	33	
Гл. констр.	Андриевская					
Нач. гр.	Шульгина		Склад соли. Узлы Б...Д. Деревянный ящик ДЯ1	ЛАТГИПРОПРОМ		
Инж. II к.	Куковица					
Техник	Шолотюк					

Копиров. В. Бур 24219-02 47 Формат А2

Инв. № подл. | Подпись и дата | Взам. инв. №

Альбом 2

Схемы расположения стеновых панелей

в осях 1-11 по оси А

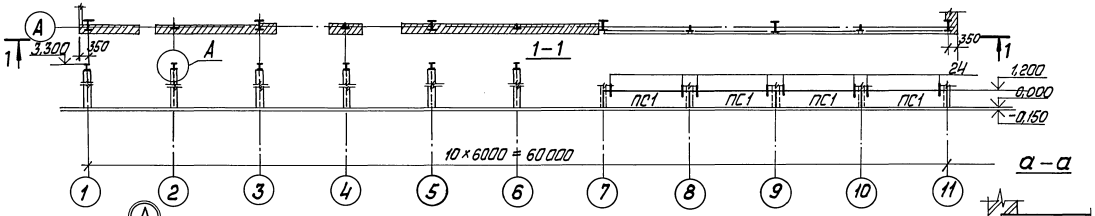

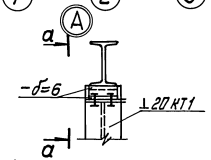

в осях 11-1 по оси Д

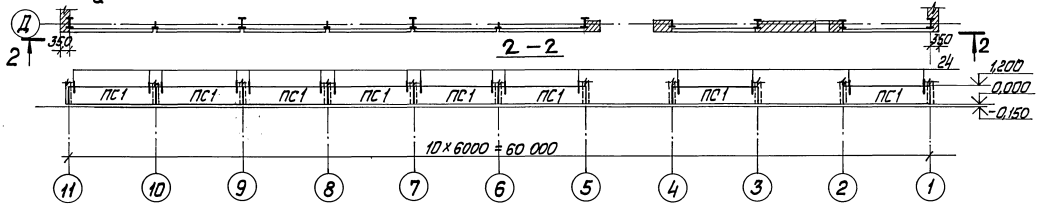

в осях А-Д по оси 11

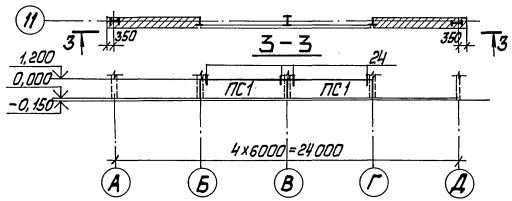

в осях Д-А по оси 1

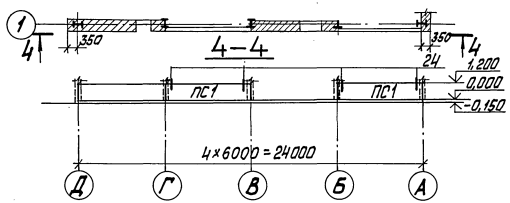

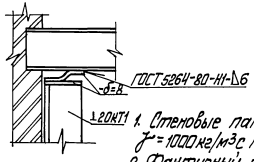

Спецификация к схемам расположения стеновых панелей

Марка поз.	Обозначение	Наименование	Кол.	Масса ед., кг	Примечание
		Стеновые панели			
ПС1	ТП903-1-279.90 КЖ1 И.08.1 Ал.4	ПС 60.12.2,5-2Л-36а	16		
		Детали крепления			
	1.030.1-1.3-2-513	Уголок L160×100×10 ГОСТ 8510-72 / Вст3кп2 ГОСТ 535-79	32	3,96	
	1.030.1-1.4-1-120	Т3	32	0,4	

1. Стеновые панели принять из керамзитобетона плотностью γ=1000 кг/м³ с маркой по морозостойкости F25.
2. Фактурный слой панелей выполнить из полимерцемента светлых тонов.
3. Монтаж железобетонных конструкций вести в соответствии со СНиП 3-16-80 и серией 1.030.1-1.3-3
4. Монтаж панелей по оси 11 в осях Б-В и по оси 1 в осях Г-В осуществлять после монтажа оборудования.
5. Узлы замаркированы по серии 1.030.1-1.3-3.
6. Сварку закладных и соединительных элементов выполнять электродами типа Э42 ГОСТ 9467-75.
7. Швы между панелями заполнять в соответствии с документом 1.030.1-1.0-3.0000 ПЗ с применением упругих прокладок.
8. Антикоррозийную защиту недоступных к восстановлению покрытий и необетонируемых после монтажа закладных и соединительных элементов выполнить горячим оцинкованием. Толщина цинкового покрытия 60 мкм, по СНиП 2.03.11-85.

Привязан

Инв. №

				ТП 903-1-279.90		КЖ1	
Нач. отд.	Гетерерский			Котельная с 4 котлами ДЕ-25-14ГМ Открытая система теплоснабжения Здание из ЛМК.	Стадия	Лист	Листов
Н. контр.	Шульгина				Р	34	
Гл. констр.	Андриевская						
Нач. гр.	Шульгина			Схемы расположения стеновых панелей	ЛАТГИПРОПРОМ		
Констр. Дк	Куковица						
Констр. Шк	Конькова						

Инв. № подл. | Подп. и дата | Взам. инв. №

Копировал 24219-02 48 Формат А2

Альбом 2

Схема расположения перегородок по оси Б (повёрнуто)

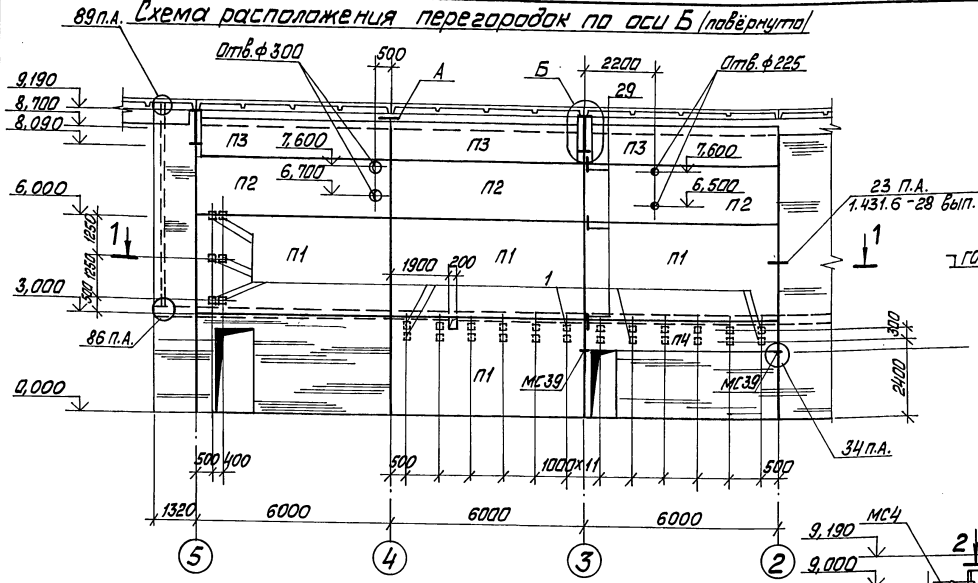

2 — 2

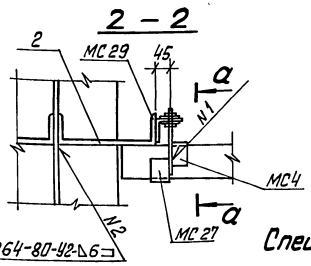

а — а

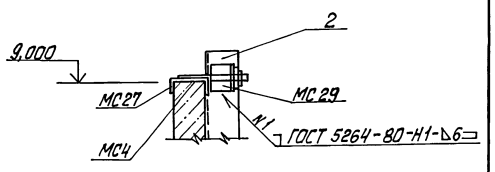

Спецификация к схеме расположения перегородок

Марка, поз.	Обозначение	Наименование	Кол.	Масса ед., кг	Примечание
		Панели перегородок			
П1	1.030.9-2 Вып.1	ПГ60.30-1-Т	4	3430	
П2	1.030.9-2 Вып.1	ПГ60.18-1-Т	3	2040	
П3	1.030.9-2 Вып.1	ПГ58.12-1-Т	3	1320	
П4	1.030.9-2 Вып.1	ПГ60.9-1-Т	1	1010	
ОП2	1.030.9-2.1-11.0-01	Опорная подушка ОП2	2	27,0	
МС1-1	ТП 903-1-278.90 а.л.4 КЖ1.и.01.1	МС1-1	2	0,8	
МС1-1а	КЖ1.и.01.1	МС1-1а	1	0,8	
МС4	1.030.9-2.7-2-0.18.0	МС4	10	0,3	
МС14	-0.16.0-07	МС14	12	0,2	
МС27	-0.24.0	МС27	8	0,5	
МС27а	-0.24.0	МС27а	7	0,5	
МС28	-0.18.0-02	МС28	4	1,2	
МС29	-0.25.0	МС29	7	0,6	
МС39	-0.18.0-05	МС39	2	2,5	
МС64-1	1.431.6-28.2-33.0	МС64-1	6	0,23	
МС64-2	-33.0-01	МС64-2	6	0,28	
МС3	1.030.9-2.7-2-0.17.0	МС3	2	1,7	
МС5	-0.16.0-02	МС5	4	0,3	
МС6	-0.16.0-03	МС6	4	0,2	
МС10	-0.20.0	МС10	2	2,6	
МС15	-0.19.0-02	МС15	2	0,5	
МС15а	-0.19.0-03	МС15а	2	0,5	
НТ1	ТП 903-1-279.90 а.л.4	КЖ1.и.3.7	Стальной элемент НТ1	1	153,5
НТ2	ТП 903-1-279.90 а.л.4	КЖ1.и.3.8	Стальной элемент НТ2	1	106,5

1 — 1

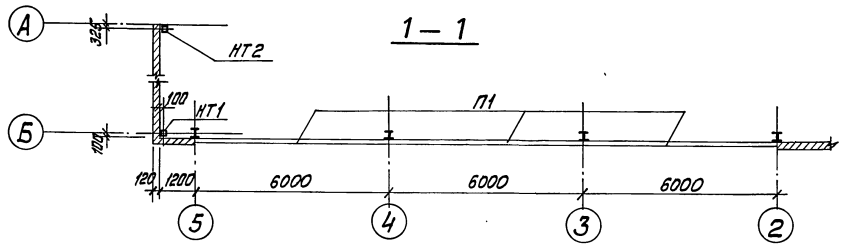

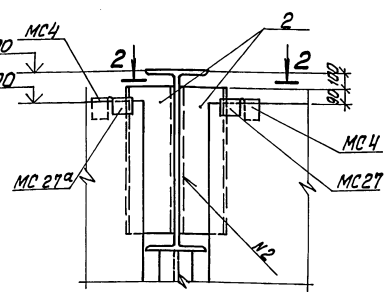

3 — 3

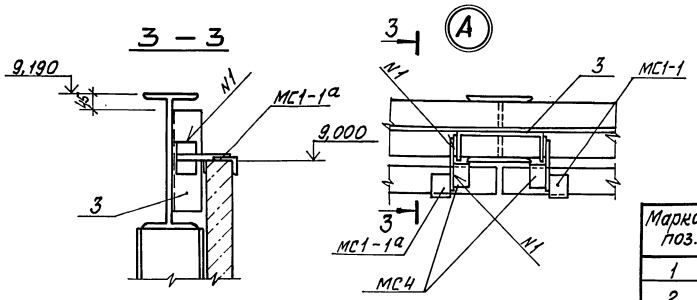

1. Все неоговоренные узлы замаркированы по серии 1.030.9-2 вып.6
2. Поз.1 пристрелить дюбелями ДГ 4,5×35 Ц6 по ТУ14-4-1231-83

Марка, поз.	Обозначение	Наименование	Кол.	Масса ед., кг	Примечание
1		Лист 80×150×150 ГОСТ 19903-74 Ст.3 кп2 ГОСТ 14637-79	30	1,4	
2		Швеллер 30 ГОСТ 8240-72 ℓ=900 Ст.3 пс6 ГОСТ 535-79	3	28,6	
3		Швеллер 27 ГОСТ 8240-72 ℓ=300 Ст.3 пс6 ГОСТ 535-79	3	8,3	
		Уголок 125×80×8 ГОСТ 8510-86 ℓ=60 Ст.3 пс6 ГОСТ 380-71	12	0,8	

Привязан

Инв. №

ТП 903-1-279.90			КЖ1
ГИП Любальский			
Нач. отд. Бутвиловский	Котельная с 4 котлами ДЕ-25-14ГМ. Открытая система теплоснабжения. Здание из ЛЛК.	Стадия	Лист	Листов
Н. контр. Андреевская		Р	35	
Гл. конструктор Андреевская				
Нач. гр. Шильгина	Схема расположения перегородок по оси Б	ЛАТГИПРОПРОМ		
Инж. Ш.н. Кононова				
Инж. ТОК Левенкова				

Инв. № подл. | Подп. и дата | Взам. инв. №

Копировал Мак 24219-02 49 формат А2

Альбом 2

Монолитное перекрытие Пм1 на отм. 3,300

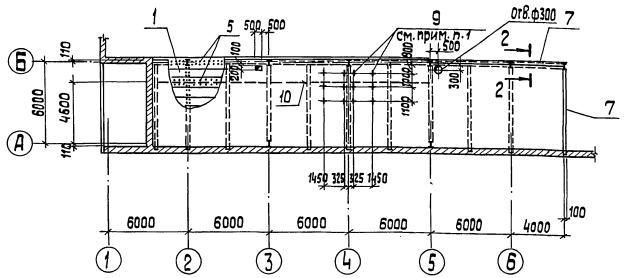

Схема раскладок верхних сеток Пм1.

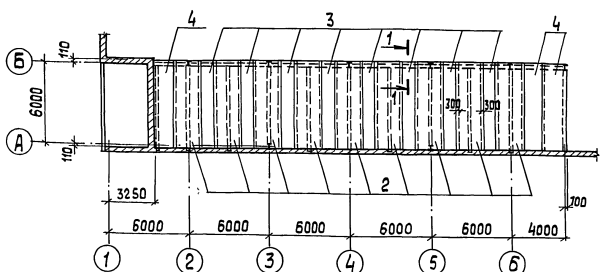

Монолитное перекрытие Пм1 на отм. 3,300

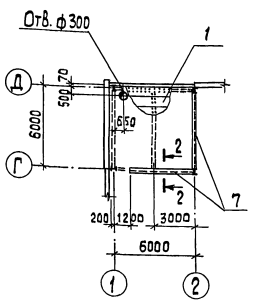

Схема раскладок верхних сеток Пм2

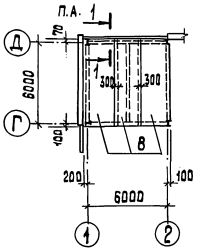

1 — 1

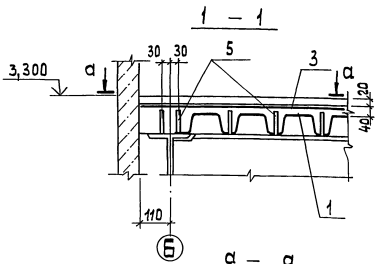

а — а

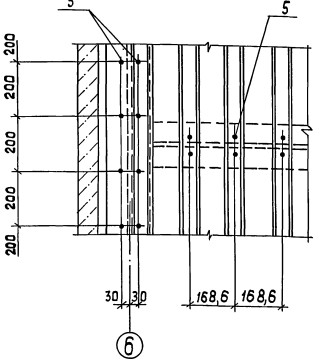

Ведомость расхода стали на элемент, кг

Марка элемента	Изделия арматурные						Изделия закладные					Общий расход
	Арматура класса					Всего	Арматура класса		Прокат марки		Всего	
	AI		AIII				AIII		Вст3кп2			
	ГОСТ 5781-82						ГОСТ 5781-82		ГОСТ 8510-86	ГОСТ 8509-72		
	ф6		ф10	ф14	Итого		ф8	ф12	∠100×63×8	б-6		
Пм1	833,4		2318,2	117,2	2435,4	3268,8	6,3	7,4	158,9	5,6	178,2	3447,0
Пм2	92,6		256,7	9,8	266,5	359,1	4,9		110,5		115,4	474,5

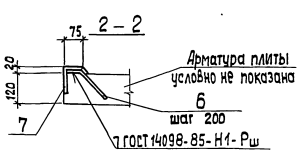

Спецификация на Пм1, Пм2

Формат	Зона	Поз.	Обозначение	Наименование	Кол.	Примечание
				Плита Пм1		
				Сборочные единицы		
БЧ		1	ГОСТ 24045-86	Профиль Н80-680-0,9(-1,0)	192,0	м²
				Сетки арматурные		
БЧ		2	ГОСТ 23279-85	4С $\frac{6АI-100}{10АIII-100}$ 285×615	9	
БЧ		3	ГОСТ 23279-85	4С $\frac{6АI-100}{10АIII-100}$ 375×615	8	
БЧ		4	ГОСТ 23279-85	4С $\frac{6АI-100}{10АIII-100}$ 165×615	3	
				Детали		
БЧ		5		А-III-14-ГОСТ 5781-82* Р=90	1076	
БЧ		6	1.400-15. В1.004	СТ-51	81	
БЧ		7		Уголок $\frac{100×63×8\ ГОСТ\ 8510-86}{Вст3кп2\ ГОСТ\ 535-79}$	16,1	м
ДЧ		9	ТП 903-1-279.90 КЖ1.И.3.4	Элемент МС 1-2	12	
БЧ		10		Швеллер $\frac{24\ ГОСТ\ 8240-72}{Ст3ГПС5-Ст3Гпс5-Б-1023-81}$	20,7	См. примеч. п.2 м
				Материалы		
				Бетон класса В25	13,0	м³
				Плита Пм2		
				Сборочные единицы		
БЧ		1	ГОСТ 24045-86	Профиль Н80-680-0,9(-1,0)	38,9	м²
				Сетки арматурные		
БЧ		8	ГОСТ 23279-85	4С $\frac{6АI-100}{10АIII-100}$ 230×810 $\frac{50}{50}$	3	
				Детали		
БЧ		5		А-III-14-ГОСТ 5781-82* Р=90	140	
ДЧ		6	1400-15. В1.	СТ-51	61	
БЧ		7		Уголок $\frac{100×63×8\ ГОСТ\ 8510-86}{Вст3кп2\ ГОСТ\ 535-79}$	11,2	м
				Материалы		
				Бетон класса В25	2,63	м³

1. Соединительное изделие МС1-2 ставить в предварительно просверленные отверстия.
2. Балку под продольную перегородку установить в одном уровне с балками перекрытия по чертежам КМ.
3. Перекрытие по профилированному настилу запроектированному настилу запроектировано на основании разработок ЦНИИ промзданий (Москва 1981г.) чертежи шифра 34165-85 и рассчитано на нормативную временную нагрузку 400 кг/см².

Согласовано

Инв.№подл. | Подп. и дата | Взам.инв.№ | Инв.№ дубл. | Подп. и дата

Привязан

Инв.№

				ТП 903-1-279.90	КЖ1
ГИП	Никольский				
Нач.отд.	Литвеевский				
Н.контр.	Андриевская			Котельная с 4 котлами ДЕ-25ГМ Открытая система теплоснабжения. Здание из ЛМК	Стадия Р; Лист 36; Листов
Гл.констр.	Андриевская				
Нач.гр.	Шульгина			Монолитные перекрытия Пм1, Пм2 на отм. 3,300.	ЛАТГИПРОПРОМ
Инж.ТК	Кусовица				
Инж.ТК	Лаврикс				

Копировал 3824219-02 50 формат А2

Альбом 2

Ведомость рабочих чертежей основного комплекта А3

Лист	Наименование	Примечание
1.	План на отм.-1,75; -1,350; 0,000. Узлы 1...3. Общие данные	77

Ведомость ссылочных и прилагаемых документов

Обозначение	Наименование	Примечание
	Ссылочные документы	
4.400-12	Антикоррозийная защита полов и надземной части фундаментов под оборудование	
ГИИ Сантехпроект м. 1984 г.	Рекомендации по проектированию складов соли и натрий-катионитных установок с уменьшенным расходом соли на регенерацию катионита ЖЗ-171.	
ВНИПИ „Энергопром" Союзэнергозащита м. 1981 г.	Системы противокоррозийных покрытий внутренних поверхностей оборудования трубопроводов и строительных конструкций тепловых электростанций	
	Прилагаемые документы	
ТП 903-1-Альбом 7	Ведомости потребности в материалах	

Условия эксплуатации конструкций зданий и сооружений

Номер (обозначение) наименование отметки, координационные оси помещения (участка) объекта защиты	Характеристика жидких сред: Наименование или химический состав	Концентрация мг/л, г/л, %	Температура, °С	Интенсивность воздействия агрессивной среды на полы	Механические воздействия на полы	Вид уборки пола	Вид защиты
Склад соли	Раствор NaCl	26% насыщ.	65	Большая	—		см. черт.
Дренажный канал КНм 2	Раствор NaCl	26%	18	Большая	—	гидро уборка	см. черт.
Пол насосной и приямок	Раствор NaCl	26%	18	Большая	—	гидро-уборка	см. черт.

Агрессивные воздействия

№ помещения участка	Наименование оборудования	Марка фундамента	Характер агрессивного воздействия	№ узла защиты	Особые условия эксплуатации
1	Склад соли		NaCl - 26%	2	
2	Дренажный канал приямок	КНм 2 ПРм 1	NaCl - 26%	1,3	
3	Пол насосной и приямок		NaCl - 26%	1,3	

Типовой проект разработан в соответствии с действующими нормами и правилами и предусматривает мероприятия, обеспечивающие взрывную, [illegible]ную и пожарную безопасность [illegible]тации здания.

Главный инженер проекта: [illegible] (Нидбальский)

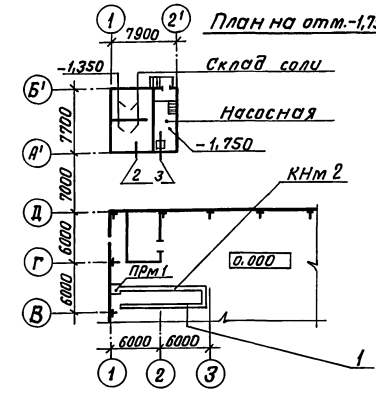

План на отм.-1,750; -1,350; 0,000

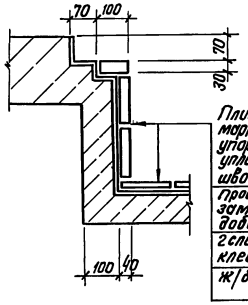

1

Плитка кислотоупорная керамическая марки КС ГОСТ 961-84 на кислотоупорной силикатной замазке с уплотняющей добавкой и разделкой швов (ТДК-2/7 серии 4.400-12)

Прослойка из силикатной замазки с уплотняющей добавкой - 7 мм

2 слоя полиизобутилена ПСГ на клее N88Н (ТУ38-105 1061-76) - 3 мм

Ж/б пол и стенки канала (приямка)

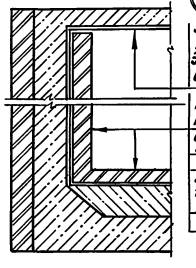

2

5 слоев окраски составом на основе огрунтовки ЭП-00-10 ГОСТ 10277-76 общей толщиной - 130 мкм

Кислотоупорный кирпич КП КЛБ ГОСТ 474-80 на портландцементном растворе с расшивкой швов замазкой марки „Арзамит-5"

2 слоя рубероида по ГОСТУ 10923-76 приклеенных битумом БН-70/30.

Ж/б пол и стены емкости.

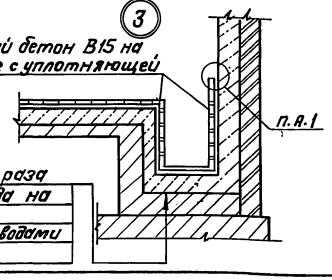

3

Кислотоупорный бетон В15 на жидком стекле с уплотняющей добавкой

Окраска лаком БТ783 за 2 раза

Оклейка 2 слоями рубероида на битуме БН-70/30.

для варианта с грунтовыми водами (см. примечание п.5)

Ведомость объемов антикоррозионных работ по объектам защиты

Наименование	Объемы работ, м²: Склад соли: Пол стенки	Склад соли: Потолок	Дренажный канал КНм 2 ПРм 1: Лоток Пол Стена	Приямок в насосной	Насосная склада соли: Пол	Итого
Окраска лаком БТ-783 за 2 раза: Оклейка 2 слоями рубероида на битуме БН-70/30 (только для варианта с грунтовыми водами)	—	—	—	1,8	24,6	26,4
2 слоя полиизобутилена ПСГ на клее N88Н (ТУ38-105 1061-76)	—	—	25	1,8	24,6	51,4
Плитка кислотоупорная керамическая марки КС ГОСТ 961-84 на кислотоупорной силикатной замазке с уплотняющей добавкой и разделкой швов - 300 мм	—	—	1,7	1,8	24,6	43,4
5 слоев окраски составом на основе огрунтовки ЭП-00-10 ГОСТ 10277-76 толщиной 130 мкм	—	19,0	—	—	—	19,0
Облицовка из кислотоупорного кирпича КП КЛБ ГОСТ 474-80 на портландцементном растворе с расшивкой швов замазкой марки „Арзамит-5"; оклейка 2 слоями рубероида на битуме	8,7 м³	—	—	—	—	8,7 м³
Кислотоупорный бетон В15 на жидком стекле с уплотняющей добавкой (фуриловый спирт 3% и солянокислый анилин (ГОСТ 5243-77) - 0,4% от веса жидкого стекла), которая вводится при затворении бетона - 100.	—	—	—	1,8	24,6	26,4
Прослойка из кислотоупорной силикатной замазки с уплотняющей добавкой фуриловым спиртом (ТДК 1/2 сер. 4.400-12)	—	—	25	1,8	24,6	51,4

Общие указания

1. Рабочие чертежи антикоррозийной защиты разработаны на основании документов, указанных в общих данных комплекта марки АР.
2. За условную отметку 0,000 принят уровень пола 1 этажа котельной.
3. Работы по антикоррозийной защите выполнять в соответствии с требованиями СНиП 2.03.11-85 „защита строительных конструкций от коррозии" и СНиП III-4-80 „Техника безопасности в строительстве".
4. До начала подготовки поверхностей под защиту необходимо выполнить испытание емкости склада соли под наливом в течении 3х суток. Исправление дефектов выполнять торкретированием или штукатуркой на расширяющемся цементе.
   Внутреннюю поверхность монолитных приямков затереть цементным раствором.
5. Для варианта с грунтовыми водами в основании пола насосной и склада соли устраивается сплошная оклеечная гидроизоляция (по листу КЖ-33)

Согласовано: ТМ хим. Журавлев; Взам. инв. №; Подпись и дата; Инв. № по

Привязан

Инв. №

ТП 903-1-279.90 А3

ГИП	Нидбальский	
Нач. отд.	Туттерерский	
Н. контр.	Шульгина	
Гл. арх.	Демидова	
Гл. конст.	Андриевская	
Рук. гр.	Шульгина	
Арх.	Прищепа	

Котельная с 4 котлами ДЕ-25-14ГМ. Открытая система теплоснабжения. Здание из ЛМК

Стадия	Лист	Листов
Р	1	1

План на отм.-1,750; -1,350; 0,000. Узлы 1...3. Общие данные

ЛАТГИПРОПРОМ

Копир. В. Гур 24219-02 (51) Формат А2

gost.e-ecolog.ru