ТИПОВОЙ ПРОЕКТ 903-1-278.90

# КОТЕЛЬНАЯ С 4 КОТЛАМИ ДЕ-25-14ГМ. ОТОПИТЕЛЬНО-ПРОИЗВОДСТВЕННАЯ, ОТКРЫТАЯ СИСТЕМА ТЕПЛОСНАБЖЕНИЯ. ЗДАНИЕ ИЗ СБОРНЫХ ЖЕЛЕЗОБЕТОННЫХ КОНСТРУКЦИЙ. ТОПЛИВО – ГАЗ И МАЗУТ.

## АЛЬБОМ 11

## ЗАДАНИЕ ЗАВОДУ-ИЗГОТОВИТЕЛЮ НА НИЗКОВОЛЬТНЫЕ КОМПЛЕКТНЫЕ УСТРОЙСТВА

gost.e-ecolog.ru

# ТИПОВОЙ ПРОЕКТ 903-1-278.90

# КОТЕЛЬНАЯ С 4 КОТЛАМИ ДЕ-25-14ГМ. ОТОПИТЕЛЬНО-ПРОИЗВОДСТВЕННАЯ, ОТКРЫТАЯ СИСТЕМА ТЕПЛОСНАБЖЕНИЯ. ЗДАНИЕ ИЗ СБОРНЫХ ЖЕЛЕЗОБЕТОННЫХ КОНСТРУКЦИЙ ТОПЛИВО-ГАЗ И МАЗУТ. АЛЬБОМ 11

## СОСТАВ ПРОЕКТА

| | | |
|---|---|---|
| АЛЬБОМ 1 | ПЗ | Пояснительная записка. |
| АЛЬБОМ 2 часть 1,2 | ТМ1 | Тепломеханические решения. ГСВ1 Газоснабжение. ВП Станция водоподготовки |
| АЛЬБОМ 3 | ТМ2 | Блоки тепломеханического оборудования |
| АЛЬБОМ 4 | | Строительно-технологическая блок-секция котлоагрегата ДЕ-25-14ГМ ТМ3 Тепломеханические решения ГСВ2 Газоснабжение КЖ Конструкции железобетонные АТМ1 Автоматизация |
| АЛЬБОМ 5 часть 1,2 | | Строительно-технологическая блок-секция котлоагрегата ДЕ-25-14 ГМ металлоконструкции газовоздухопроводов и вспомогательного оборудования |
| АЛЬБОМ 6 | АР | Решения архитектурные КЖ1 Конструкции железобетонные КМ Конструкции металлические АЗ Антикоррозийная защитта конструкций |
| АЛЬБОМ 7 | | Строительные изделия |
| АЛЬБОМ 8 | АТМ2 | Автоматизация АП Пожарная сигнализация |
| АЛЬБОМ 9 часть 1,2 | | Щиты автоматики и КИП Задание заводу изготовителю |
| АЛЬБОМ 10 | ЭМ | Силовое электрооборудование ЭО Электрическое освещение СС1 Связь и сигнализация |
| АЛЬБОМ 11 | | Задание заводу-изготовителю на низковольтные комплектные устройства |
| АЛЬБОМ 12 | ОВ | Отопление и вентиляция ВК Внутренние водопровод и канализация ТС2 Тепловые сети |
| АЛЬБОМ 13 | ГП | Генеральный план НВК Наружные сети водоснабжения и канализации ЭК Внутриплощадочные кабельные линии ЭН Электрическое освещение территории |
| | СС2 | Связь и сигнализация ТС1 Тепловые сети |
| АЛЬБОМ 14 часть 1,2 | СО | Спецификации оборудования |
| АЛЬБОМ 15 | СО | Спецификации оборудования. Строительно-технологическая блок-секция котлоагрегата ДЕ-25-14 ГМ. |
| АЛЬБОМ 16 | ВМ | Ведомости потребности в материалах |
| АЛЬБОМ 17 | ВМ | Ведомости потребности в материалах Строительно-технологическая блок-секция котлоагрегата ДЕ-25-14ГМ. |
| АЛЬБОМ 18 кн 1÷7 | С | Сметы Котельная |

## ПРИМЕНЕННЫЕ ТИПОВЫЕ МАТЕРИАЛЫ

| | |
|---|---|
| Типовой проект 907-2-251.83 | Труба дымовая кирпичная H=60м, Dо=2,1м для котельных с котлами ДЕ-25-14ГМ и экономайзерами контактного типа АЗ-06 (Распространяет Ленинградское отделение ВНИПИ „Теплопроект") |
| Типовое проектное решение 907-02-222 Кл. 1.3 | Световое ограждение высотных дымовых труб (Распространяет ВНИПИ „Теплопроект" г. Москва) |
| Типовой проект 903-2-26.86 | Установка мазутоснабжения Q=3,25 и 6,5 м³/ч с металлическими резервуарами 2×100, 2×200, 2×400м³ Железнодорожный слив (Распространяет Казахский филиал ЦИТП г. Алма-Ата) |
| Типовой проект 704-1-159.83 | Резервуар стальной горизонтальный цилиндрический для хранения нефтепродуктов ёмкостью 5м³ (Распространяет Казахский филиал ЦИТП г. Алма-Ата) |

Разработан проектным институтом „ЛАТГИПРОПРОМ"
Главный инженер института В. Архипов
Главный инженер проекта Я. Кибальский

Утверждён Госстроем СССР протокол №78 от 28.11.88г.

Альбом 11

## Содержание альбома 11


| №№ листов | Наименование листа | Стр. |
|---|---|---|
| ЭМ.Н1 лист 1 | Перечень комплектных устройств. | 2 |
| ЭМ.Н01 лист 1 | Низковольтные комплектные устройства. Задание заводу-изготовителю. Перечень чертежей. | 2 |
| ЭМ.Н1-1 лист 1,2 | Щит открытый 1Щ (4Щ). Технические данные аппаратов. | 3 |
| ЭМ.Н1-2 лист 1,4 | Щит открытый 1Щ (4Щ). Общий вид. | 3,4,5 |
| ЭМ.Н1-3 лист 1,2 | Щит открытый 1Щ (4Щ). Перечень надписей. | 5 |
| ЭМ.Н1-4 лист 1,2,3 | Щит открытый 1Щ (4Щ). Схема электрическая соединений. | 6,7 |
| ЭМ.Н2-1 лист 1,2 | Щит открытый 2Щ. Технические данные аппаратов. | 8 |
| ЭМ.Н2-2 лист 1...4 | Щит открытый 2Щ. Общий вид. | 8,9,10 |
| ЭМ.Н2-3 лист 1,2 | Щит открытый 2Щ. Перечень надписей. | 10 |
| ЭМ.Н2-4 лист 1,2,3 | Щит открытый 2Щ. Схема электрическая соединений. | 11,12 |
| ЭМ.Н3-1 лист 1,2 | Щит открытый 3Щ. Технические данные аппаратов. | 13 |
| ЭМ.Н3-2 лист 1,2,3 | Щит открытый 3Щ. Общий вид. | 13,14 |
| ЭМ.Н3-3 лист 1,2 | Щит открытый 3Щ. Перечень надписей. | 15 |
| ЭМ.Н3-4 лист 1,2 | Щит открытый 3Щ. Схема электрическая соединений. | 15,16 |


Инв.№ подл. | Подп. и дата | Взам. инв.№

Альбом 11

| Наименование | Кол. НКУ | Кол. приведенных панелей | Обозначение чертежа общего вида | Примечание |
|---|---|---|---|---|
| 1. Щит 1Щ (4Щ) | 2 | 3 | ЭМ.Н 1-2 | |
| 2. Щит 2Щ | 1 | 4 | ЭМ.Н 2-2 | |
| 3. Щит 3Щ | 1 | 4 | ЭМ.Н 3-2 | |

Типовой проект разработан в соответствии с действующими нормами и правилами и предусматривает мероприятия, обеспечивающие взрывную, взрывопожарную и пожарную безопасность при эксплуатации здания.

Главный инженер проекта Я.Нидбальский

Инв.№ подл. | Подп. и дата | Взам. инв.№

Привязан

Инв.№

ТП 903-1-278.90 ЭМ.Н1

| | | | |
|---|---|---|---|
| Нач.отд. | Хакелис | | |
| Н.контр. | Зорин | | |
| Гл.элек. | Викманис | | |
| Нач.гр. | Беген | | 11.89 |
| Техник | Жукова | | 11.89 |

Стадия | Масса | Масштаб

Лист | Листов 1

Перечень комплектных устройств.

ЛАТГИПРОПРОМ

Копировал: Формат А4

Альбом 11

| Лист | Наименование | Примечание (стр.) |
|---|---|---|
| ЭМ.Н1 лист 1 | Перечень комплектных устройств. | 2 |
| ЭМ.Н1-1 лист 1,2 | Щит открытый 1Щ (4Щ). Технические данные аппаратов. | 3 |
| ЭМ.Н1-2 лист 1...4 | Щит открытый 1Щ (4Щ). Общий вид. | 3,4,5 |
| ЭМ.Н1-3 лист 1,2 | Щит открытый 1Щ (4Щ). Перечень надписей. | 5 |
| ЭМ.Н1-4 лист 1,2,3 | Щит открытый 1Щ (4Щ). Схема электрическая соединений. | 6,7 |
| ЭМ.Н2-1 лист 1,2 | Щит открытый 2Щ. Технические данные аппаратов. | 8 |
| ЭМ.Н2-2 лист 1...4 | Щит открытый 2Щ. Общий вид. | 8,9,10 |
| ЭМ.Н2-3 лист 1,2 | Щит открытый 2Щ. Перечень надписей. | 10 |
| ЭМ.Н2-4 лист 1,2,3 | Щит открытый 2Щ. Схема электрическая соединений. | 11,12 |
| ЭМ.Н3-1 лист 1,2 | Щит открытый 3Щ. Технические данные аппаратов. | 13 |
| ЭМ.Н3-2 лист 1,2,3 | Щит открытый 3Щ. Общий вид. | 13,14 |
| ЭМ.Н3-3 лист 1,2 | Щит открытый 3Щ. Перечень надписей. | 15 |
| ЭМ.Н3-4 лист 1,2 | Щит открытый 3Щ. Схема электрическая соединений. | 15,16 |

1. При отправке альбома заводу-изготовителю в соответствии с ОСТ 160.800.485-84 скомпановать альбом согласно перечня чертежей.

Инв.№ подл. | Подп. и дата | Взам. инв.№

Привязан

Инв.№

ТП 903-1-278.90 ЭМ.Н01

| | | | |
|---|---|---|---|
| Нач.отд. | Хакелис | | |
| Н.контр. | Зорин | | |
| Гл.эл. | Викманис | | |
| Нач.гр. | Беген | | 11.89 |
| Техник | Жукова | | 11.89 |

Стадия | Масса | Масштаб

Лист | Листов 1

Низковольтные комплектные устройства. Задание заводу-изготовителю. Перечень чертежей.

ЛАТГИПРОПРОМ

Копировал: 24218-14 3 Формат: А3

Альбом 11

| Форм | Зона | Поз. | Обозначение | Наименование | Кол | Примечание |
|---|---|---|---|---|---|---|
| | | | | Документация | | |
| А3 | | | ЭМ.Н1-2 | Общий вид | 4 | |
| А3 | | | ЭМ.Н1-4 | Схема электрическая соединений | 3 | |
| А4 | | | ЭМ.Н1-3 | Перечень надписей | 2 | |
| | | | | Сборочные единицы | | |
| | | 1 | | Панель 1 | | |
| | | | | Блоки: | | |
| | | 1 | | Б5130-4274 УХЛ4 Н1 | 1 | |
| | | | | Реле | | |
| | | 2 | | РТ140/0,2 УХЛ4 пп | 1 | 1-1 КА1 |

Привязан

Инв. №

Инв. № подл. | Подп. и дата | Взам. инв. №

| | | | |
|---|---|---|---|
| | | ТП 903-1-278.90 | ЭМ.Н1-1 |
| | | | Стадия Масса Масштаб |
| Нач. отд. | Хамелис | | |
| Н. контр. | Зорин | | Лист 1 Листов 2 |
| Гл. элект. | Вукманис | | |
| Нач. гр. | Берген | | ЛАТГИПРОПРОМ |
| Техник | Жукова | 11.89 | |

Копировал Формат А4

Альбом 11

| Форм | Зона | Поз. | Обозначение | Наименование | Кол | Примечание |
|---|---|---|---|---|---|---|
| | 2 | | | Панель 2 | | |
| | | | | Блоки: | | |
| | | 3 | | Б5437-3074 УХЛ4 | 6 | |
| | | 4 | | Б5130-3974 УХЛ4 | 2 | |
| | | | | Панель 3 | | |
| | | | | Блоки | | |
| | | 5 | | Б5130-4274 УХЛ4 Н2 | 1 | |
| | | | | Реле | | |
| | | 6 | | РТ140/0,2 УХЛ4 пп | 1 | 2-1 КА1 |

Привязан:

Инв. №

Инв. № подл. | Подп. и дата | Взам. инв. №

| | | | |
|---|---|---|---|
| | | ТП 903-1-278.90 | ЭМ.Н1-1 |
| | | | Лист 2 |

Копировал Формат А4

Альбом 11

Вид спереди

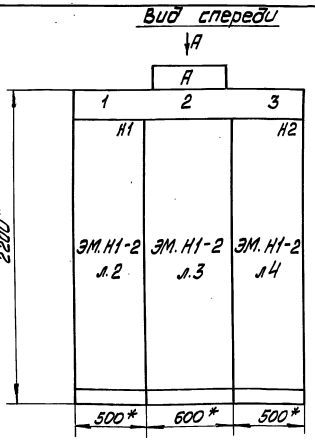


Вид А
м 1:50

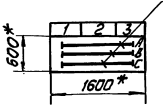


1*Размеры для справок.
2. Неуказанные предельные отклонения размеров по...
3. По данному чертежу изготовить два щита.
4. Обозначение НКУ согласно таблице.
5. Для щита 4Щ в обозначении номера привода и обозначении аппаратов индекс „1" заменить на индекс „3" индекс „2" заменить на индекс „4".
6. НКУ является функционально за незаконченным изделием.

| Строка | 1 | 2 | 3 |
|---|---|---|---|
| 1 | 1-1 Дымосос | 1-5, 2-5 Вентили | 2-1 Дымосос |
| 2 | | 1-4, 2-4 Задвижки | |
| 3 | | 1-3, 2-3 Задвижки | |
| 4 | | 1-2, 2-2 Дутьевв. вент. | |
| Панель | 1 | 2 | 3 |

Подвод кабелей сверху

Привязан

Инв. №

Таблица

| Обозначение НКУ | № катала |
|---|---|
| А | |
| 1Щ | 1,2 |
| 4Щ | 3,4 |

| Секция | Масса |
|---|---|
| | |
| | |
| | |
| | |

Инв. № подл. | Подп. и дата | Взам. инв. №

| | | | |
|---|---|---|---|
| | | ТП 903-1-278.90 | ЭМ.Н1-2 |
| | | | Стадия Масса Масштаб |
| | | | 1:20 |
| Нач. отд. | Хамелис | | |
| Н. контр. | Зорин | | Лист 1 Листов 4 |
| Гл. элект. | Вукманис | | |
| Нач. гр. | Берген | | Щит открытый 1Щ (4Щ) Общий вид. |
| Техник | Жукова | 11.89 | ЛАТГИПРОПРОМ |

Копировал 24218-14 4 Формат А3

Альбом 11

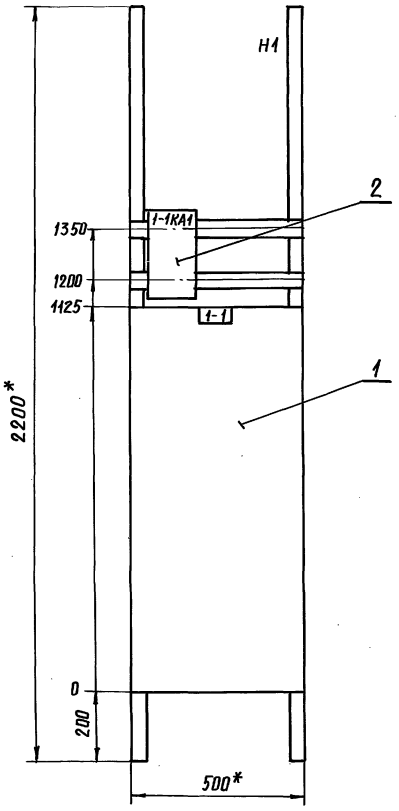


1. Для щита 4Щ в обозначении номера привода и обозначении аппаратов индекс „1" заменить на индекс „3", индекс „2" заменить на индекс „4."

Панель 1 /Набор 1/

Привязан :

Инв. №

| | | | | | |
|---|---|---|---|---|---|
| | | | | ТП 903-1-278.90 | ЭМ.Н 1-2 |
| | | | | | Стадия: — Масса: — Масштаб: 1:10 |
| Нач.отд. | Хакелис | | | | Лист 2 Листов |
| Н.контр. | Зорин | | | Щит открытый 1Щ (4Щ). Общий вид. | ЛАТГИПРОПРОМ |
| Гл.элек. | Викманис | | | | |
| Нач.гр. | Беген | | | | |
| Техник | Жукова | | 11.89 | | |

Копировал

формат А3

Инв.№ подл. | Подпись и дата | Взам. инв.№

Альбом 11

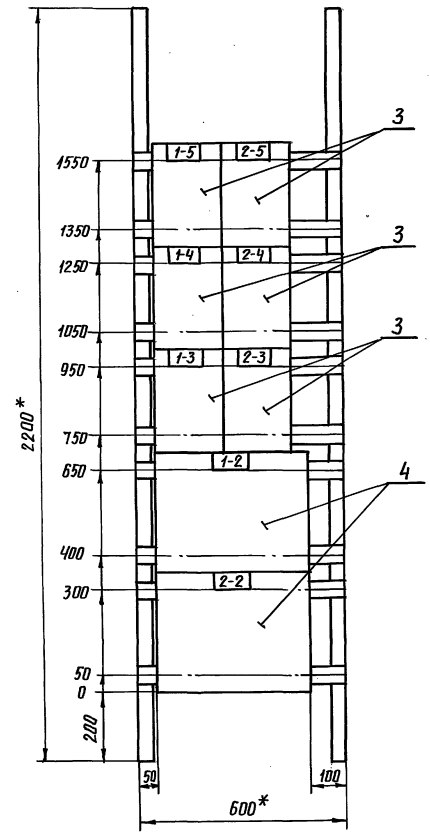


1. Для щита 4Щ в обозначении номера привода и обозначении аппаратов индекс „1" заменить на индекс „3", индекс „2" заменить на индекс „4."

Панель 2

Привязан :

Инв. №

| | | | | | |
|---|---|---|---|---|---|
| | | | | ТП. 903-1-278.90 | ЭМ.Н 1-2 |
| | | | | | Стадия: — Масса: — Масштаб: 1:10 |
| Нач.отд. | Хакелис | | | | Лист 3 Листов |
| Н.контр. | Зорин | | | Щит открытый 1Щ (4Щ). Общий вид. | ЛАТГИПРОПРОМ |
| Гл.элек. | Викманис | | | | |
| Нач.гр. | Беген | | | | |
| Техник | Жукова | | 11.89 | | |



Копировал

формат А3

Инв.№ подл. | Подпись и дата | Взам. инв.№

Альбом 11

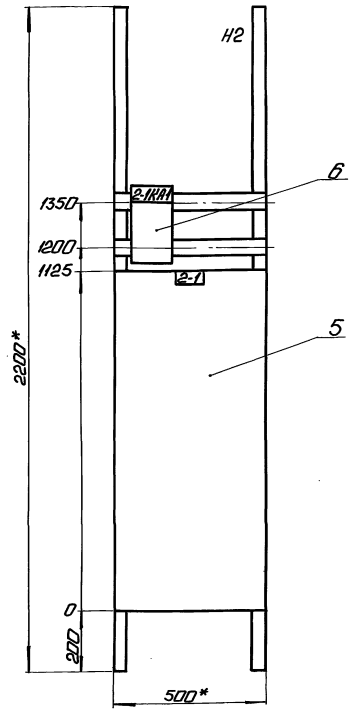


1. Для шита 4Щ в обозначении номера привода и обозначении аппаратов индекс „1" заменить на индекс „3", индекс „2" заменить на индекс „4".

Привязан

Инв.№

Панель 3 (Набор 2)

ТП 903-1-278.90 ЭМ.Н1-2

| | | | | | |
|---|---|---|---|---|---|
| Нач.отд. | Хакелис | | | Стадия | Масса | Масштаб |
| Н.контр. | Зорин | | | | | 1:10 |
| Гл.элек. | Викьянис | | | | | |
| Нач.гр. | Берен | | | Лист 4 | Листов |
| Техник | Жукова | | 11.89 | Щит открытый 1Щ(4Щ) Общий вид. | ЛАТГИПРОПРОМ |

Копировал: Ф: 8 Формат А3

Альбом 11

| Панель | Надпись | Поз. обозначение | Место надписи | Текст | Кол. | Вид шрифта | Заготовка |
|---|---|---|---|---|---|---|---|
| 1 | | | Верхнее | 1-1 Дымосос | 1 | | |
| 2 | | | обрамление | 1-5, 2-5 Вентили | 1 | | |
| | | | То же | 1-4, 2-4 Задвижки | 1 | | |
| | | | То же | 1-3, 2-3 Задвижки | 1 | | |
| | | | То же | 1-2, 2-2 Дутьев. Вент. | 1 | | |
| 3 | | | То же | 2-1 Дымосос | 1 | | |
| 1 | | | Табличка | 1-1 КА1 | 1 | | |
| | | | То же | 1-1 | 1 | | |
| 2 | | | То же | 1-5 | 1 | | |

1. Обозначение НКУ согласно таблице.
2. Для шита 4Щ в обозначении номера привода и обозначении аппаратов индекс „1" заменить на индекс „3", индекс „2" заменить на индекс „4"

| Обозначение НКУ | Н° котла |
|---|---|
| А | |
| 1Щ | 1,2 |
| 4Щ | 3,4 |

Привязан

Инв.№

ТП 903-1-278.90 ЭМ.Н1-3

| | | | | | |
|---|---|---|---|---|---|
| Нач.отд. | Хакелис | | | Стадия | Масса | Масштаб |
| Н.контр. | Зорин | | | | | |
| Гл.эл. | Викьянис | | | | | |
| Нач.гр. | Берен | | | Лист 1 | Листов 2 |
| Техник | Жукова | | 11.89 | Щит открытый 1Щ(4Щ). Перечень надписей. | ЛАТГИПРОПРОМ |

Копировал: Ф: 8 Формат А4

Альбом 11

| Панель | Надпись | Поз. обозначение | Место надписи | Текст | Кол. | Вид шрифта | Заготовка |
|---|---|---|---|---|---|---|---|
| 2 | | | Табличка | 2-5 | 1 | | |
| | | | То же | 1-4 | 1 | | |
| | | | То же | 2-4 | 1 | | |
| | | | То же | 1-3 | 1 | | |
| | | | То же | 2-3 | 1 | | |
| | | | То же | 1-2 | 1 | | |
| | | | То же | 2-2 | 1 | | |
| 3 | | | То же | 2-1 КА1 | 1 | | |
| | | | То же | 2-1 | 1 | | |

Привязан

Инв.№

ТП 903-1-278.90 ЭМ.Н.1-3 Лист 2

24218-14 6 Формат А4

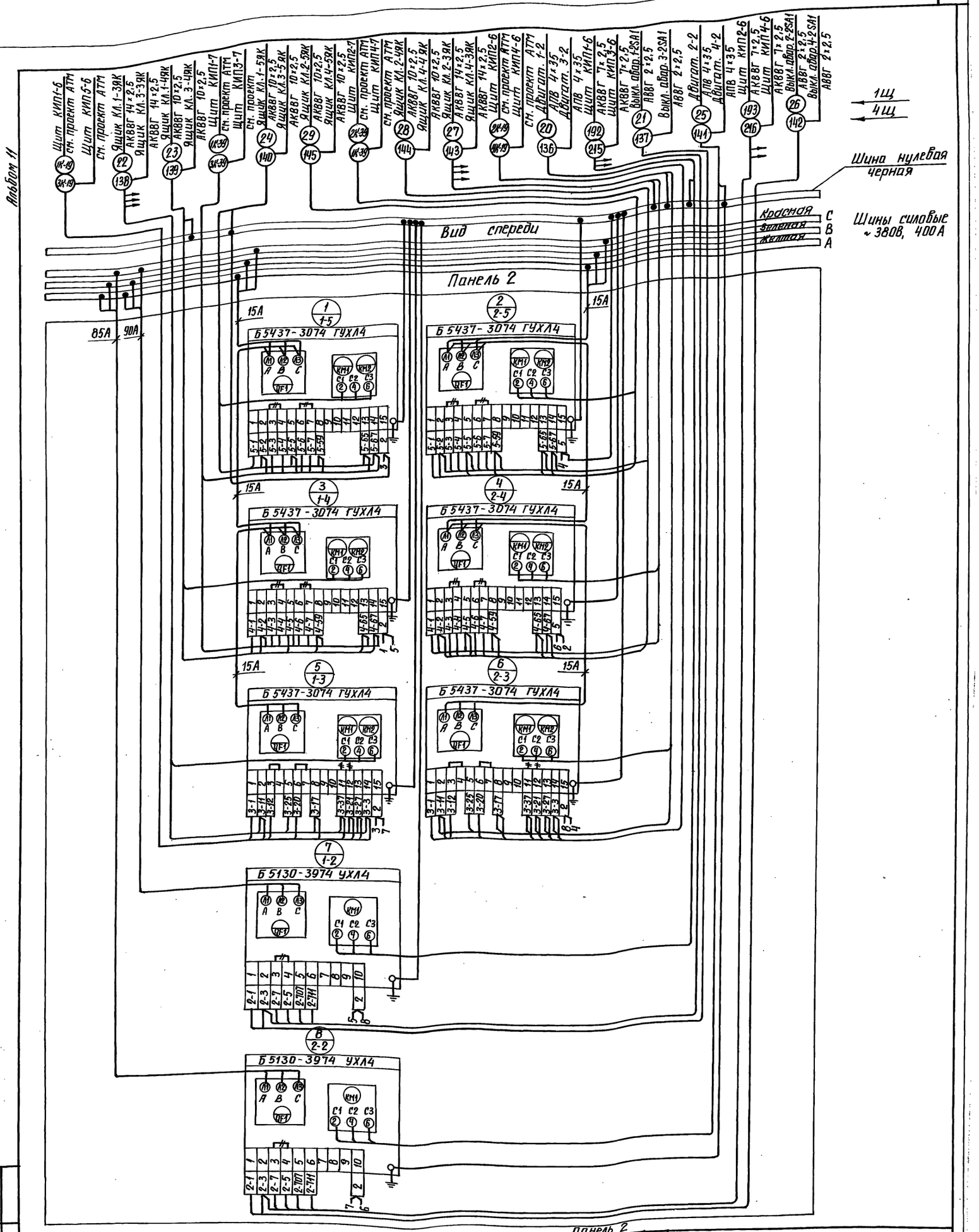


Для щита 4Щ в обозначении номера привода и обозначение аппаратов индекс „1" заменить на индекс „3," индекс „2" заменить на индекс „4."

— Демонтировать

Панель 2

| | | |
|---|---|---|
| Нач. отд. | Хакелис | |
| Н. контр. | Зорин | |
| Гл. элек. | Викманис | |
| Нач. гр. | Беген | |
| Техник | Жукова | |

Щит открытый 1Щ (4Щ). Схема электрическая соединений

ТП 903-1-278.90 ЭМ. Н 1-4

| Стадия | Масса | Масштаб |
|---|---|---|
| | | |
| Лист 2 | Листов | |

ЛАТГИПРОПРОМ

Привязан:

Инв. №

Инв. № подл. | Подпись и дата | Взам. инв. №

11.89

24218-14 7 Копировал

Формат А2

Альбом 11

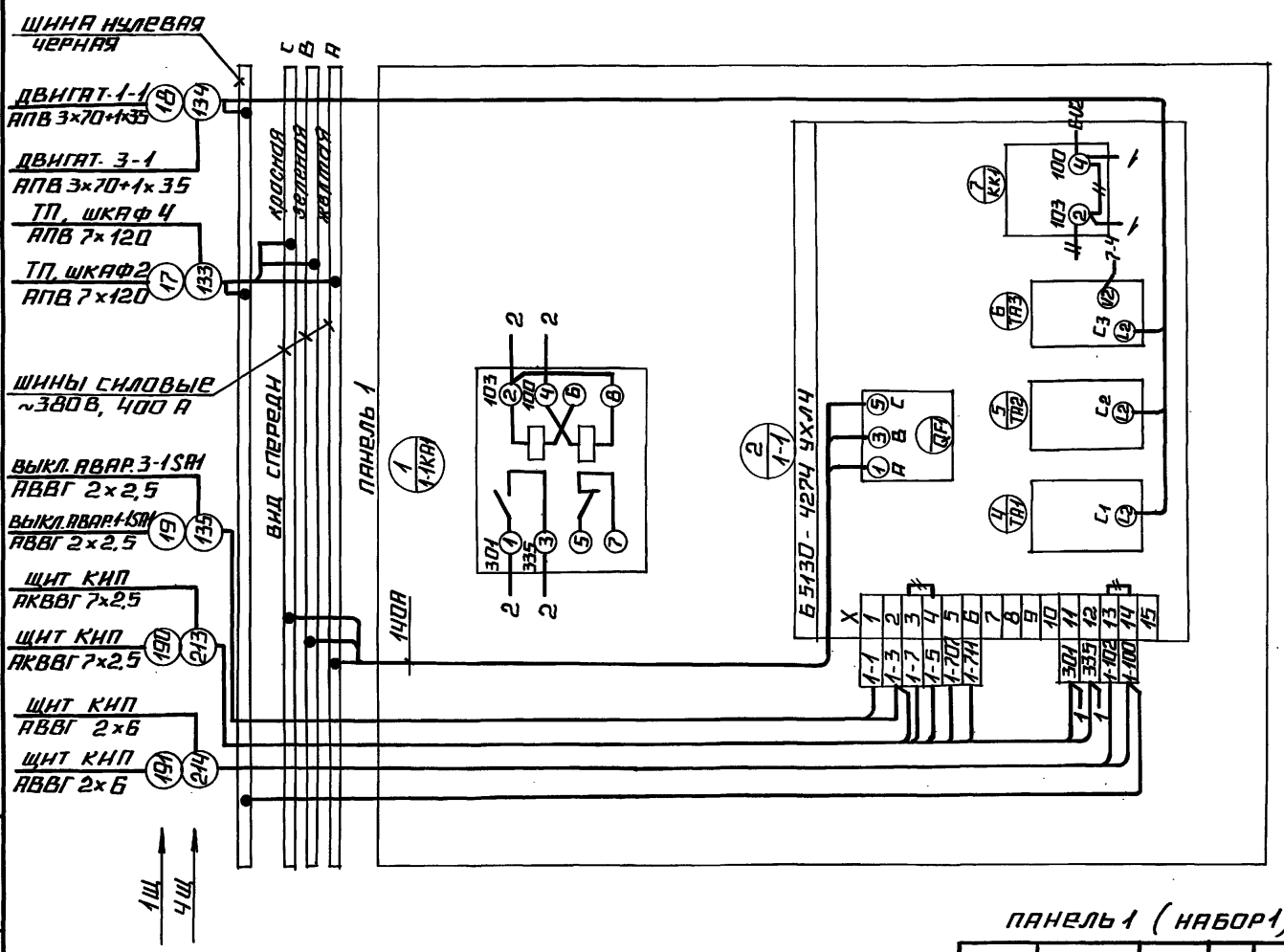


ДЛЯ ЩИТА 4Щ В ОБОЗНАЧЕНИИ НОМЕРА ПРИВОДА И ОБОЗНАЧЕНИИ АППАРАТОВ ИНДЕКС „1" ЗАМЕНИТЬ НА ИНДЕКС „3", ИНДЕКС „2" ЗАМЕНИТЬ НА ИДЕКС „4."

// ДЕМОНТИРОВАТЬ

ПАНЕЛЬ 1 (НАБОР 1)

ПРИВЯЗАН:

ИНВ. №

ТП 903-1-278.90 ЭМ. Н 1-4

| | | | | | |
|---|---|---|---|---|---|
| НАЧ. ОТД. | ХАКЕЛИС | | | СТАДИЯ | МАССА | МАСШТАБ |
| Н. КОНТР. | ЗОРИН | | | | | |
| ГЛ. ЭЛЕК. | ВИКМАНИС | | | ЛИСТ 1 | ЛИСТОВ 3 |
| НАЧ. ГР. | БЕГЕН | | ЩИТ ОТКРЫТЫЙ 1Щ (4Щ). СХЕМА ЭЛЕКТРИЧЕСКАЯ СОЕДИНЕНИЙ. | ЛАТГИПРОПРОМ | |
| ТЕХНИК | ЖУКОВА | | | | |

КОПИРОВАЛ ФОРМАТ А3

ИНВ. № ПОДЛ. | ПОДПИСЬ И ДАТА | ВЗАМ. ИНВ. №

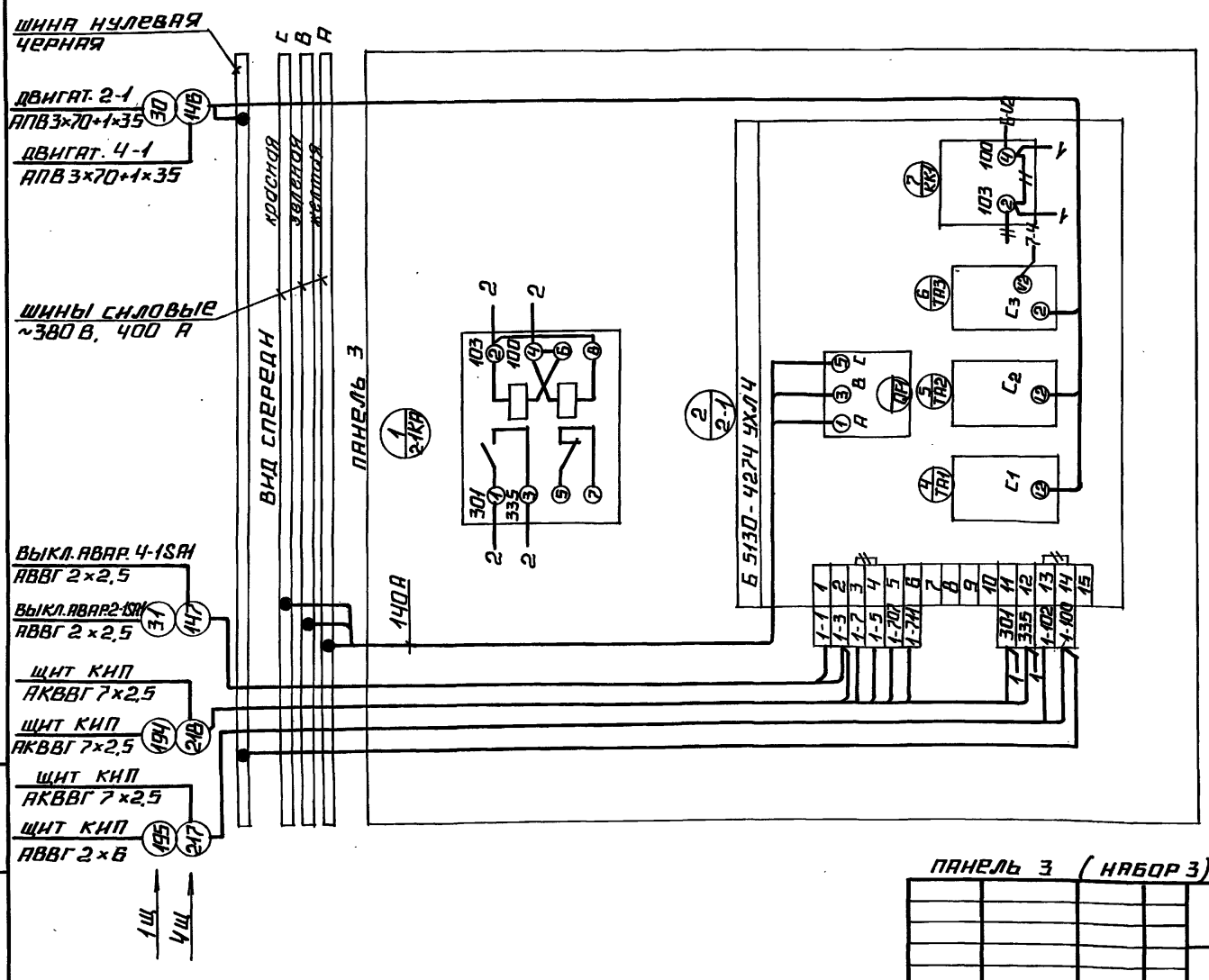


ДЛЯ ЩИТА 4Щ В ОБОЗНАЧЕНИИ НОМЕРА ПРИВОДА И ОБОЗНАЧЕНИИ АППАРАТОВ ИНДЕКС „1" ЗАМЕНИТЬ НА ИНДЕКС „3", ИНДЕКС „2" ЗАМЕНИТЬ НА ИНДЕКС „4."

// ДЕМОНТИРОВАТЬ

ПАНЕЛЬ 3 (НАБОР 3)

ПРИВЯЗАН:

ИНВ. №

ТП 903-1-278.90 ЭМ. Н 1-4

| | | | | | |
|---|---|---|---|---|---|
| НАЧ. ОТД. | ХАКЕЛИС | | | СТАДИЯ | МАССА | МАСШТАБ |
| Н. КОНТР. | ЗОРИН | | | | | |
| ГЛ. ЭЛЕК. | ВИКМАНИС | | | ЛИСТ 3 | ЛИСТОВ |
| НАЧ. ГР. | БЕГЕН | | ЩИТ ОТКРЫТЫЙ 1Щ (4Щ) СХЕМА ЭЛЕКТРИЧЕСКАЯ СОЕДИНЕНИЙ. | ЛАТГИПРОПРОМ | |
| ТЕХНИК | ЖУКОВА | | | | |

КОПИРОВАЛ ФОРМАТ А3

ИНВ. № ПОДЛ. | ПОДПИСЬ И ДАТА | ВЗАМ. ИНВ. №

Альбом 11

| Формат | Зона | Поз. | Обозначение | Наименование | Кол. | Примеч. |
|---|---|---|---|---|---|---|
| | | | | Документация | | |
| А3 | | | ТП903-1- ЭМ.Н2-2 | Общий вид. | 4 | |
| А3 А2 | | | ТП903-1- ЭМ.Н2-4 | Схема электрическая соединений | 3 | |
| А4 | | | ТП903-1- ЭМ.Н2-3 | Перечень надписей | 2 | |
| | | | | Сборочные единицы | | |
| | | | | Панель 1 | | |
| | | | | Блоки: | | |
| | | | | Б5437-3074 УХЛ4 | 1 | |
| | | | | Б5130-4374 УХЛ4 | 1 | |
| | | | | Н1 | | |
| | | | | Выключатели: | | |
| | | | | АЕ2046М-10РУЗ | | |
| | | | | U380В 50Гц | | |
| | | | | Iр 31,5А 12Iн | 1 | OF1 |

Привязан

Инв. №

ТП903-1-278.90 ЭМ.Н2-1

| | | | |
|---|---|---|---|
| Нач.отд. | Хакелис | | |
| Н.контр. | Зорин | | |
| Гл.элек. | Викманис | | |
| Нач.гр. | Беген | | 11.89 |
| Техник | Жукова | | 11.89 |

Стадия | Масса | Масштаб

Лист 1 | Листов 2

Щит открытый 2Щ. Технические данные аппаратов.

ЛАТГИПРОПРОМ

Копировал: Формат А4

Инв. № подл. | Подп. и дата | Взам. инв. №

Альбом 11

| Формат | Зона | Поз. | Обозначение | Наименование | Кол. | Примеч. |
|---|---|---|---|---|---|---|
| | | 4 | | АЕ2026-10НУЗ | | |
| | | | | U380В 50Гц | | |
| | | | | Iр 16А 12Iн | 1 | OF2 |
| | 2 | | | Панель 2 | | |
| | | | | Блоки: | | |
| | | 5 | | Б5437-3074 УХЛ4 | 1 | |
| | | 6 | | Б5130-4374 УХЛ4 | 1 | |
| | 3 | | | Панель 3 | | |
| | | | | Блоки: | | |
| | | 7 | | Б5437-3074 УХЛ4 | 2 | |
| | | 8 | | Б5130-2674 ГУХЛ4 | 2 | |
| | | 9 | | Б5130-2974 ГУХЛ4 | 1 | |
| | | 10 | | Б5130-3074 ГУХЛ4 | 1 | |
| | | 11 | | Б5130-1874 ГУХЛ4 | 1 | |
| | | 12 | | Б5130-3874 УХЛ4 | 1 | |
| | | 13 | | Б5130-4174 УХЛ4 | 1 | |
| | | 14 | | Б5130-3774 УХЛ4 | 2 | |

Привязан

Инв. №

ТП903-1-278.90 ЭМ.Н2-1 Лист 2

Копировал: Формат А4

Инв. № подл. | Подп. и дата | Взам. инв. №

Альбом 11

Вид спереди

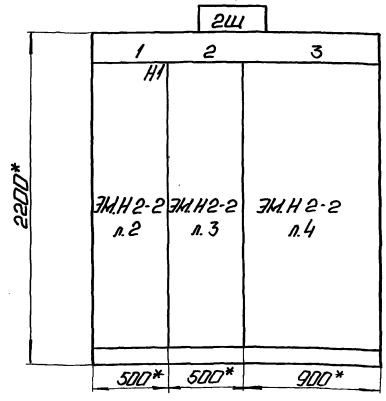


Вид А
М 1:50

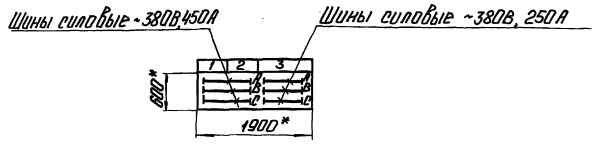


1. *Размеры для справок.
2. Неуказанные предельные отклонения размеров по...
3. НКУ является функционально незаконченным изделием.

| Строка | 1 | 2 | 3 |
|---|---|---|---|
| 1 2 3 4 | 22 Задвижка сетев. н-са 21 Сетев. н-с | 24 Задвижка сетев. н-са 23 Сетев. н-с | 36 Пожар задвижка 19 Задвижка бака аккумул. 14,16,27,31,32,34,45,46-Насосы 38 - Вытяжн. вент. В1 |
| Панель | 1 | 2 | 3 |

Подвод кабелей сверху

Привязан

Инв. №

| Секция | Масса |
|---|---|
| | |

ТП903-1-278.90 ЭМ.Н2-2

| | | | |
|---|---|---|---|
| Нач.отд. | Хакелис | | |
| Н.контр. | Зорин | | |
| Гл.элек. | Викманис | | |
| Нач.гр. | Беген | | 11.89 |
| Техник | Жукова | | 11.89 |

Стадия | Масса | Масштаб 1:20

Лист 1 | Листов 4

Щит открытый 2Щ. Общий вид.

ЛАТГИПРОПРОМ

Копировал: 24218-14 9 Формат А3

Инв. № подл. | Подп. и дата | Взам. инв. №

Альбом 11

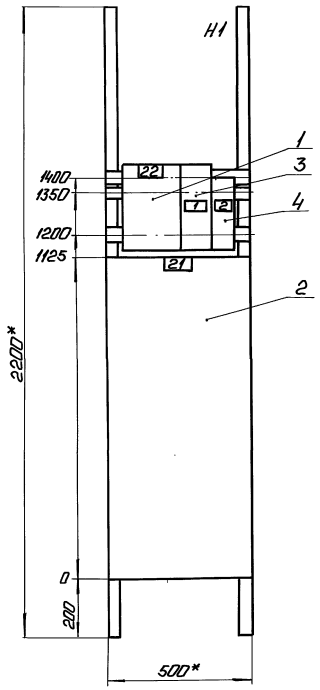


Инв. № подл. | Подп. и дата | Взам. инв. №

Привязан

Инв. №

Панель 1 (Набор 1)

| | | | |
|---|---|---|---|
| Нач. отд. | Хокелис | | |
| Н. контр. | Зорин | | |
| Гл. эл. | Викманис | | |
| Нач. гр. | Беген | | 11.89 |
| Техник | Жукова | | 11.89 |

ТП 903-1-278.90 ЭМ.Н 2-2

| Стадия | Масса | Масштаб |
|---|---|---|
| | | 1:10 |

Лист 2 Листов

Щит открытый 2Щ. Общий вид.

ЛАТГИПРОПРОМ

Копировал: Формат А3

Альбом 11

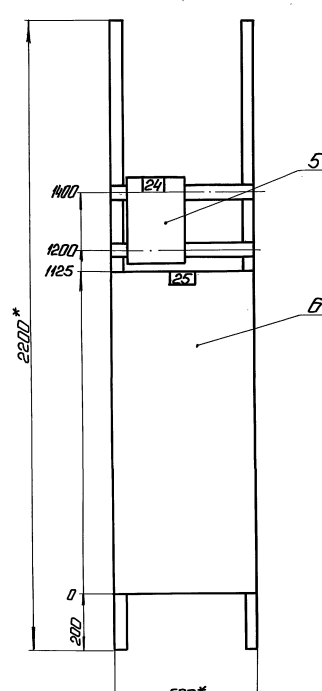


Инв. № подл. | Подп. и дата | Взам. инв. №

Привязан

Инв. №

Панель 2

| | | | |
|---|---|---|---|
| Нач. отд. | Хокелис | | |
| Н. контр. | Зорин | | |
| Гл. эл. | Викманис | | |
| Нач. гр. | Беген | | 11.89 |
| Техник | Жукова | | 11.89 |

ТП 903-1-278.90 ЭМ.Н 2-2

| Стадия | Масса | Масштаб |
|---|---|---|
| | | 1:10 |

Лист 3 Листов

Щит открытый 2Щ. Общий вид.

ЛАТГИПРОПРОМ

Копировал: 24218-14 10 Формат А3

Альбом 11

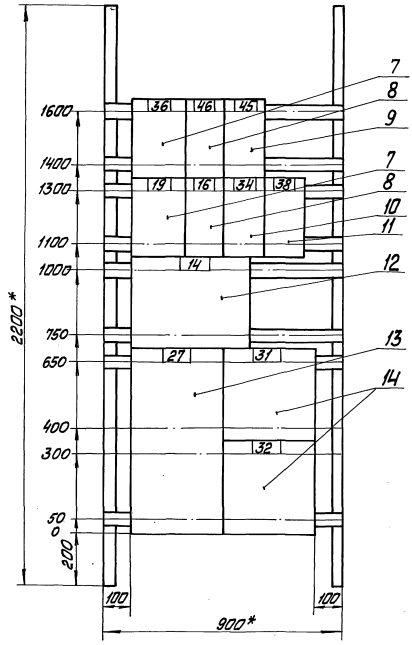


Панель 3

Привязан

Инв. №

ТП 903-1-278.90 ЭМ.Н 2-2

| | | | |
|---|---|---|---|
| Нач. отд. | Хакелис | | |
| Н. контр. | Зорин | | |
| Гл. элек. | Викманис | | |
| Нач. гр. | Беген | | 11.73 |
| Техник | Жукова | | 11.89 |

Щит открытый 2Щ. Общий вид

Стадия | Масса | Масштаб 1:10

Лист 4 | Листов

ЛАТГИПРОПРОМ

Копировал Мак

Формат А3

Инв. № подл. | Подп. и дата | Взам. инв. №

Альбом 11

| Панель | Надпись | Поз. обозначение | Место надписи | Текст | Кол. | Вид шрифта | Заготовка |
|---|---|---|---|---|---|---|---|
| 1 | | | Верхнее | 22 Задвижка | 1 | | |
| | | | обрамление | сетев. н-са | 1 | | |
| | | | То же | 21 Сетев. н-с | 1 | | |
| 2 | | | То же | 24 Задвижка | 1 | | |
| | | | То же | сетев. н-са | 1 | | |
| | | | То же | 23 Сетев. н-с | 1 | | |
| 3 | | | То же | 36 Пожар. задвижка | 1 | | |
| | | | То же | 19 Задвижка бака аккумул. | 1 | | |
| | | | То же | 14,16,27,31,32,34,45,46-Насосы | 1 | | |
| | | | То же | 38 - Вытяжн. вент. В1 | 1 | | |
| 1 | | | Табличка | 22 | 1 | | |
| | 1 | | То же | DF1 Щит КИП | 1 | | |
| | 2 | | То же | DF2 Щит КИП ВПУ | 1 | | |

Привязан:

Инв. №

ТП 903-1-278.90 ЭМ.Н 2-3

| | | | |
|---|---|---|---|
| Нач. отд. | Хакелис | | |
| Н. контр. | Зорин | | |
| Гл. элек. | Викманис | | |
| Нач. гр. | Беген | | 11.73 |
| Техник | Жукова | | 11.89 |

Щит открытый 2Щ. Перечень надписей

Стадия | Масса | Масштаб

Лист 1 | Листов 2

ЛАТГИПРОПРОМ

Копировал Мак

Формат А4

Инв. № подл. | Подп. и дата | Взам. инв. №

Альбом 11

| Панель | Надпись | Поз. обозначение | Место надписи | Текст | Кол. | Вид шрифта | Заготовка |
|---|---|---|---|---|---|---|---|
| 1 | | | Табличка | 21 | 1 | | |
| 2 | | | То же | 24 | 1 | | |
| | | | То же | 23 | 1 | | |
| 3 | | | То же | 36 | 1 | | |
| | | | То же | 46 | 1 | | |
| | | | То же | 45 | 1 | | |
| | | | То же | 19 | 1 | | |
| | | | То же | 16 | 1 | | |
| | | | То же | 34 | 1 | | |
| | | | То же | 38 | 1 | | |
| | | | То же | 14 | 1 | | |
| | | | То же | 27 | 1 | | |
| | | | То же | 31 | 1 | | |
| | | | То же | 32 | 1 | | |

Привязан

Инв. №

ТП 903-1-278.90 ЭМ.Н 2-3

Лист 2

24218-14 11 Копировал Мак

Формат А4

Альбом 11

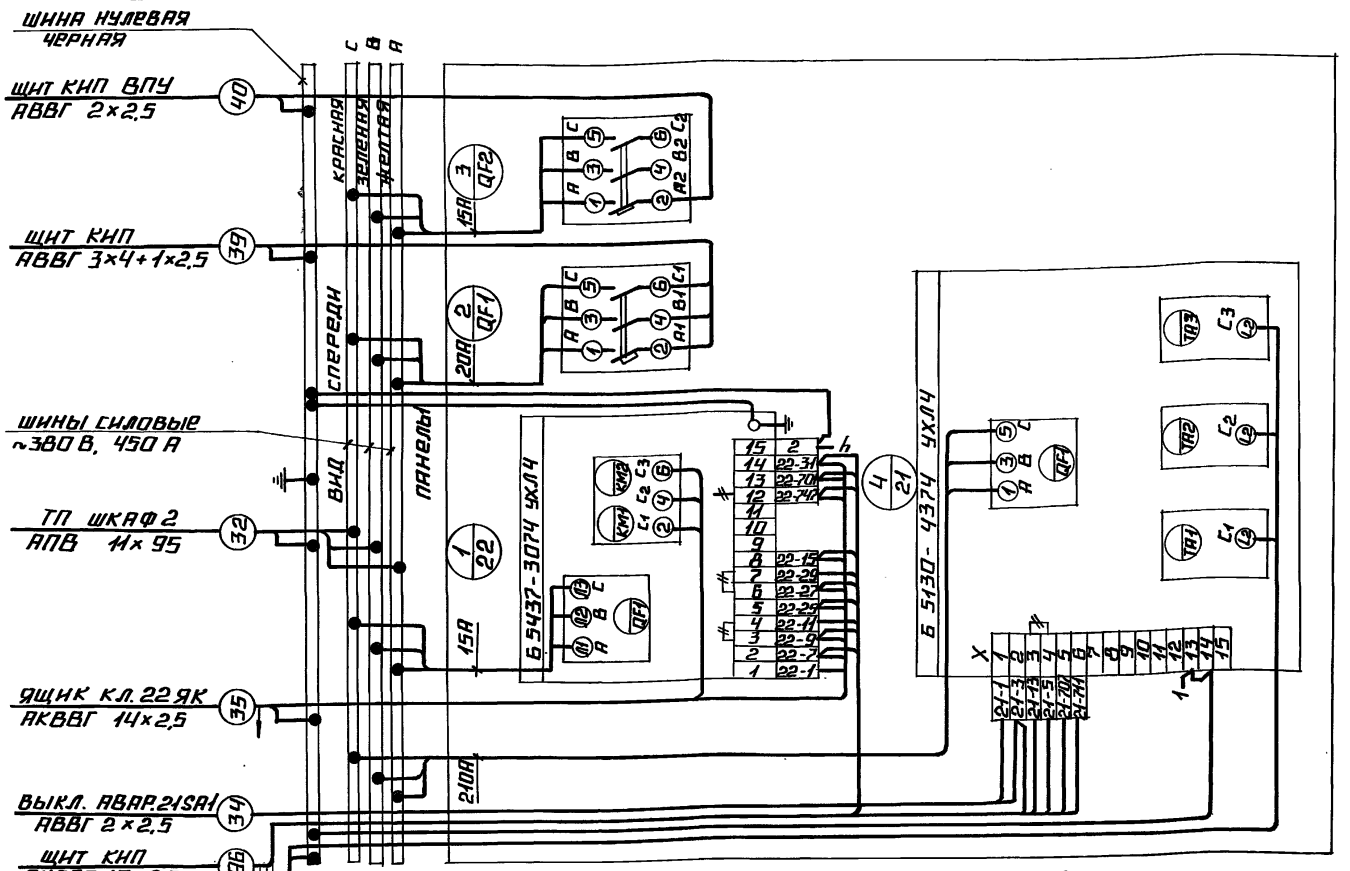


ПАНЕЛЬ 1 (НАБОР 1)

| | | | |
|---|---|---|---|
| НАЧ. ОТД. | ХАКЕЛИС | | |
| Н. КОНТР. | ЗОРИН | | |
| ГЛ. ЭЛЕК. | ВИКМАНИС | | |
| НАЧ. ГР. | БЕРГЕН | | |
| ТЕХНИК | ЖУКОВА | | |

ТП 903-1-278.90 ЭМ. Н 2-4

ЩИТ ОТКРЫТЫЙ 2 Щ. СХЕМА ЭЛЕКТРИЧЕСКАЯ СОЕДИНЕНИЙ

СТАДИЯ | МАССА | МАСШТАБ

ЛИСТ 1 | ЛИСТОВ

ЛАТГИПРОПРОМ

ПРИВЯЗАН:

ИНВ. №

ИНВ. № ПОДЛ. | ПОДПИСЬ И ДАТА | ВЗАМ. ИНВ. №

КОПИРОВАЛ | ФОРМАТ А3

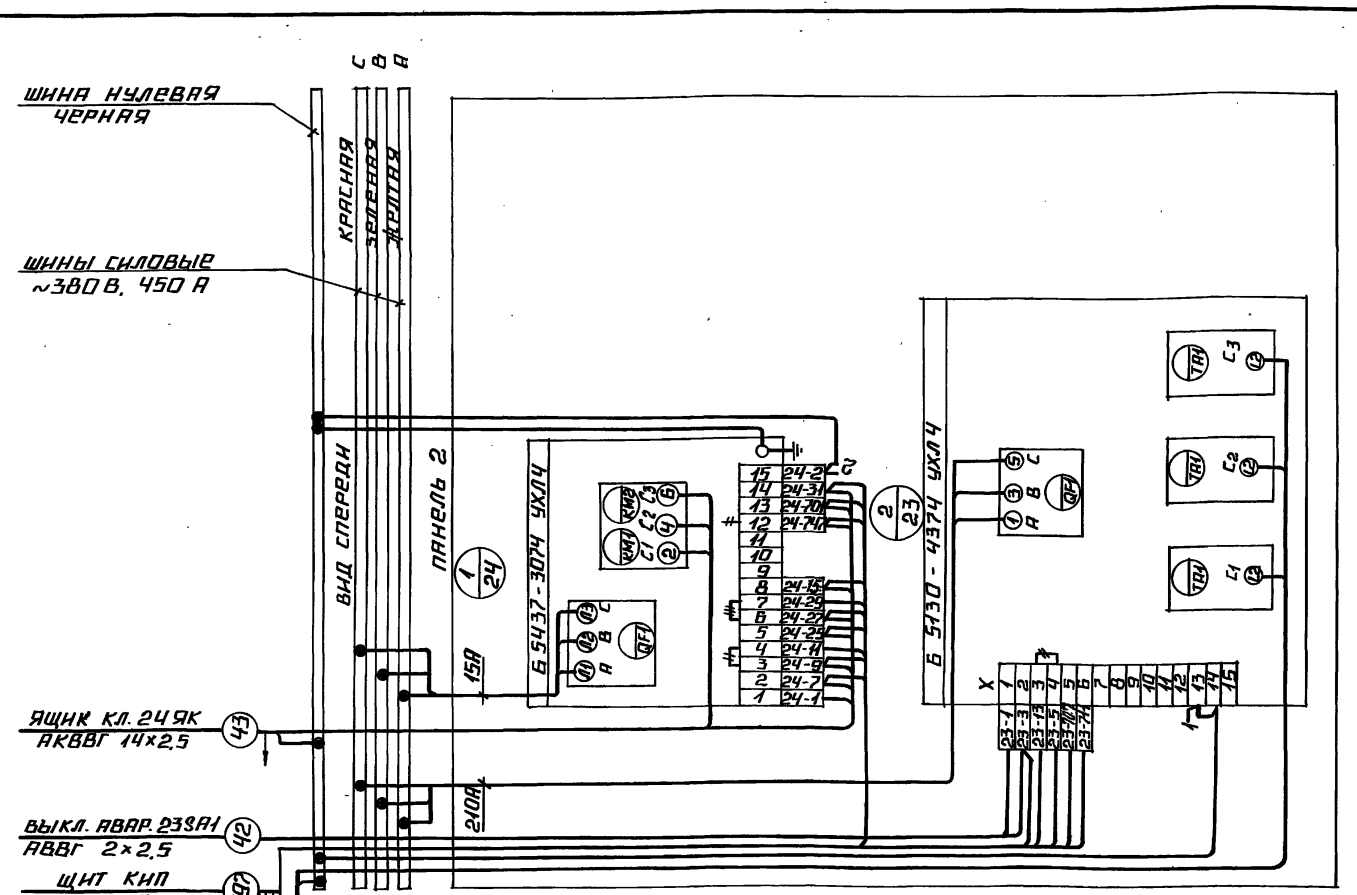


ПАНЕЛЬ 2

| | | | |
|---|---|---|---|
| НАЧ. ОТД. | ХАКЕЛИС | | |
| Н. КОНТР. | ЗОРИН | | |
| ГЛ. ЭЛЕК. | ВИКМАНИС | | |
| НАЧ. ГР. | БЕРГЕН | | |
| ТЕХНИК | ЖУКОВА | | |

ТП 903-1-278.90 ЭМ. Н 2-4

ЩИТ ОТКРЫТЫЙ 2 Щ. СХЕМА ЭЛЕКТРИЧЕСКАЯ СОЕДИНЕНИЙ.

СТАДИЯ | МАССА | МАСШТАБ

ЛИСТ 2 | ЛИСТОВ

ЛАТГИПРОПРОМ

ПРИВЯЗАН

ИНВ. №

ИНВ. № ПОДЛ. | ПОДПИСЬ И ДАТА | ВЗАМ. ИНВ. №

24218-14 12

КОПИРОВАЛ | ФОРМАТ А3

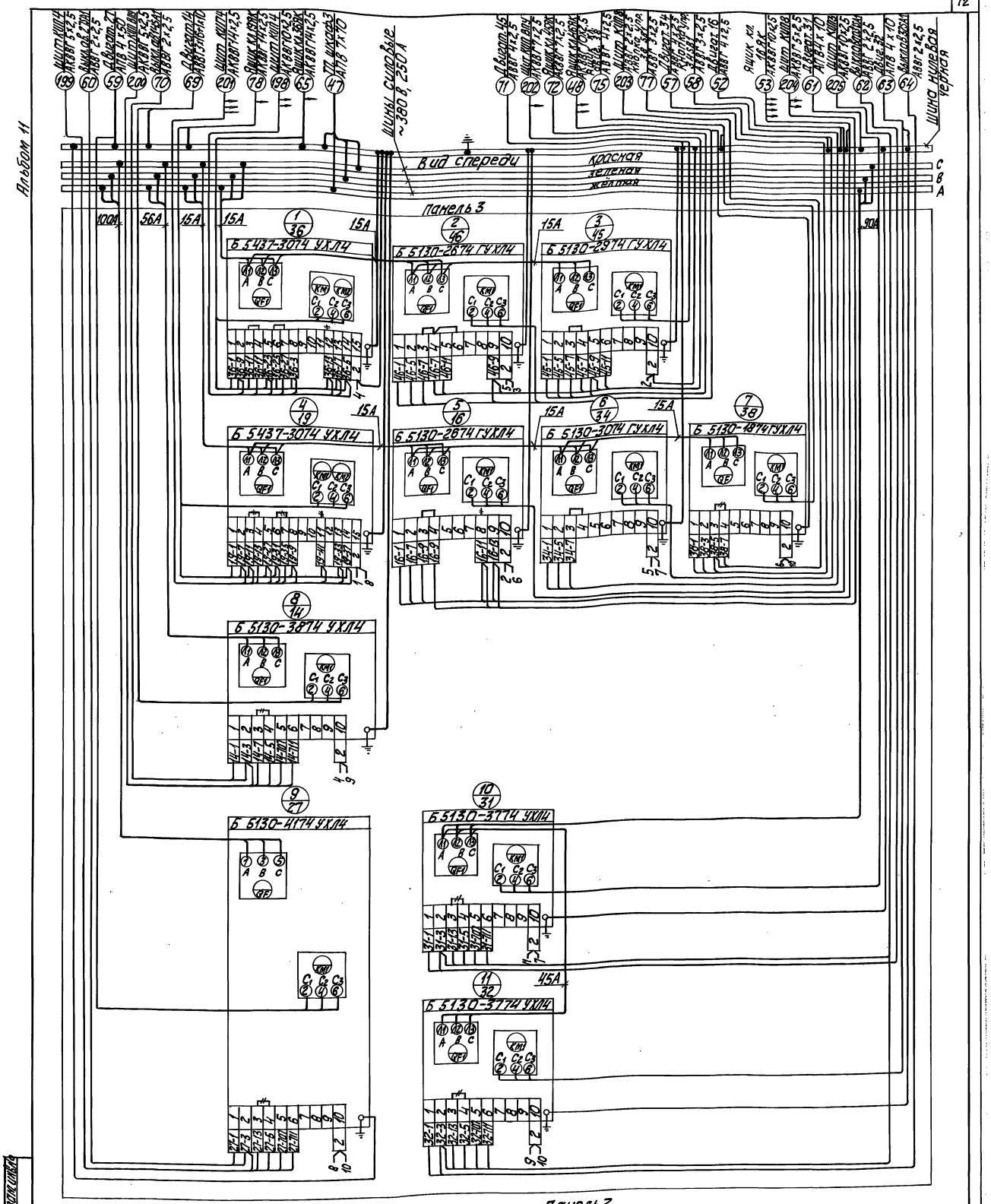


Демонтировать

| | | | |
|---|---|---|---|
| Нач.отд. | Хакелис | | |
| Н.контр. | Зорин | | |
| Гл.элек. | Викманис | | |
| Нач.гр. | Беген | | |
| Техник | Жукова | | |

ТП 903-1-278.90 ЭМ.Н 2-4

Стадия | Масса | Масштаб

Лист 3 | Листов

Щит открытий 2 Ш. Схема электрическая соединений

ЛАТГИПРОПРОМ

Привязан

Инв. №

Инв. № подл. | Подп. и дата | Взам. инв. №

24218-14 13 Копировал

Формат А2

Альбом 11

| Формат | Зона | Поз. | Обозначение | Наименование | Кол. | Примеч. |
|---|---|---|---|---|---|---|
| | | | | Документация | | |
| | | | | | | |
| | | | ТП903-1- ЭМ.Н3-2 | Общий вид | 3 | |
| | | | ТП903-1- ЭМ.Н3-4 | Схема электрическая | 2 | |
| | | | | соединений | | |
| | | | ТП903-1- ЭМ.Н3-3 | Перечень надписей | 2 | |
| | | | | | | |
| | | | | Сборочные единицы | | |
| | 1 | | | Панель 1 | | |
| | | | | Блоки: | | |
| | | 1 | | Б5437-3074 УХЛ4 | 1 | |
| | | 2 | | Б5130-4374 УХЛ4 | 1 | |
| | | | | Н1 | | |
| | | | | Выключатели: | | |
| | | 3 | | АЕ2046М-10РУЗ | | |
| | | | | U380В, 50Гц | | |
| | | | | Iр 31,5А 12Iн | 1 | QF1 |

Привязан

Инв. №

Взам. инв. №

Подп. и дата

Инв. № подл.

ТП903-1-278.90 ЭМ.Н3-1

| Стадия | Масса | Масштаб |
|---|---|---|
| | | |

Лист 1 Листов 2

| | | | |
|---|---|---|---|
| Нач.отд. | Хакелис | | |
| Н.контр. | Зорин | | |
| Гл.эл. | Викманис | | |
| Нач.гр. | Беген | Н.Р. | 11.89 |
| Техник | Жукова | | 11.89 |

Щит открытый ЗЩ. Технические данные аппаратов.

ЛАТГИПРОПРОМ

Копировал: Ф.Ф. Формат А4

Альбом 11

| Формат | Зона | Поз. | Обозначение | Наименование | Кол. | Примеч. |
|---|---|---|---|---|---|---|
| | | 4 | | АЕ2026-10НУЗ | | |
| | | | | U380В, 50Гц | | |
| | | | | Iр 16А 12Iн | 1 | QF2 |
| | 2 | | | Панель 2 | | |
| | | | | Блоки: | | |
| | | 5 | | Б5130-3074 ГУХЛ4 | 5 | |
| | | 6 | | Б5130-2674 ГУХЛ4 | 2 | |
| | | 7 | | Б5130-2474 ГУХЛ4 | 1 | |
| | | 8 | | Б5130-2274 ГУХЛ4 | 1 | |
| | | 9 | | Б5437-3074 УХЛ4 | 1 | |
| | | 10 | | Б5130-3874 УХЛ4 | 1 | |
| | | 11 | | Б5130-3774 УХЛ4 | 1 | |
| | | 12 | | Б5130-4174 УХЛ4 | 2 | |
| | | 13 | | Б5130-3174 ГУХЛ4 | 1 | |
| | | 14 | | Б5130-3274 ГУХЛ4 | 1 | |

Привязан

Инв. №

Взам. инв. №

Подп. и дата

Инв. № подл.

ТП903-1-278.90 ЭМ.Н3-1 Лист 2

Копировал: Ф.Ф. Формат А4

Альбом 11

Вид сверху

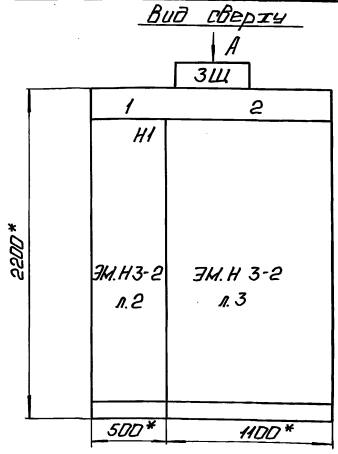


Вид А
М 1:50




1. Размеры для справок.
2. Неуказанные предельные отклонения размеров по...
3. НКУ является функционально незаконченным изделием.

| Строка | | | |
|---|---|---|---|
| 1 | 26 задвижка сетев. н-са | 37 Приточн. вент. П1 | |
| 2 | 25 Сетев. н-с | 39,40,41,42,43-вытяжные вент. | |
| 3 | | 20 задвижка бака аккумул. | |
| 4 | | 13,15,17,18,28,29,30,33,35 Насосы | |
| Панель | 1 | 2 | |

Подвод кабелей сверху

Привязан

Инв. №

Взам. инв. №

Подп. и дата

Инв. № подл.

| Секция | Масса |
|---|---|
| | |
| | |
| | |
| | |

ТП903-1-278.90 ЭМ.Н3-2

| Стадия | Масса | Масштаб |
|---|---|---|
| | | 1:20 |

Лист 1 Листов 3

| | | | |
|---|---|---|---|
| Нач.отд. | Хакелис | | |
| Н.контр. | Зорин | | |
| Гл.эл. | Викманис | | |
| Нач.гр. | Беген | Н.Р. | 11.89 |
| Техник | Жукова | | 11.89 |

Щит открытый ЗЩ. Общий вид.

ЛАТГИПРОПРОМ

Копировал: Ф.Ф. 24218-14 14 Формат А3

Альбом 11

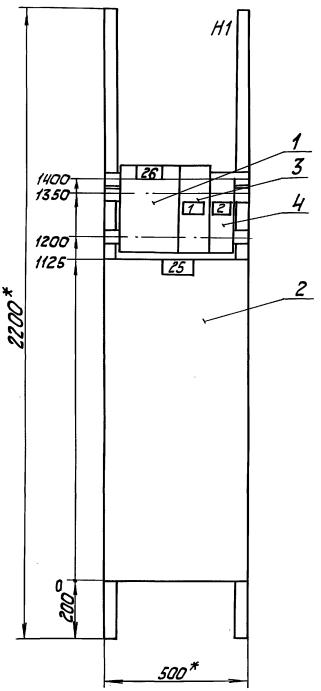


Инв.№ подл. | Подп. и дата | Взам.инв.№

привязан

Инв.№

Панель 1 (Набор 1)

ТП 903-1-278.90 ЭМ. Н 3-2

| | | | |
|---|---|---|---|
| Нач.отд. | Хакелис | | |
| Н.контр. | Зорин | | |
| Гл.инж. | Викманис | | |
| Нач.гр. | Берген | | |
| Техник | Жукова | | |

Щит открытый ЗЩ. Общий вид

Стадия | Масса | Масштаб: 1:10

Лист 2 | Листов

ЛАТГИПРОПРОМ

Копировал

Формат А3

Альбом 11

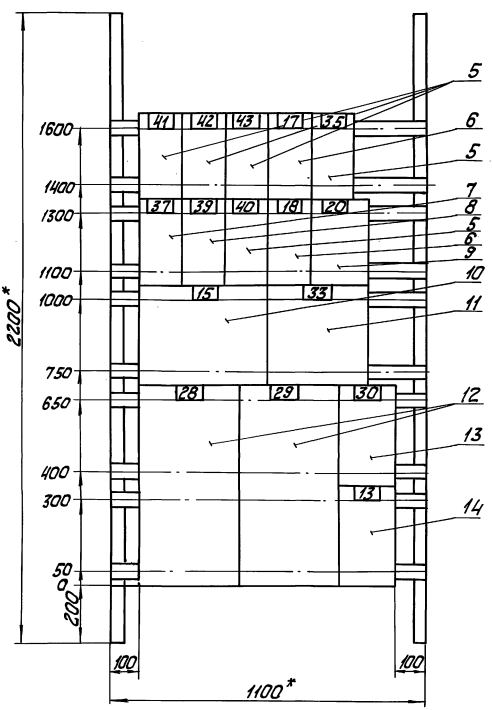


Инв.№ подл. | Подп. и дата | Взам.инв.№

привязан

Инв.№

Панель 2

ТП 903-1-278.90 ЭМ. Н 3-2

| | | | |
|---|---|---|---|
| Нач.отд. | Хакелис | | |
| Н.контр. | Зорин | | |
| Гл.инж. | Викманис | | |
| Нач.гр. | Берген | | |
| Техник | Жукова | | |

Щит открытый ЗЩ. Общий вид

Стадия | Масса | Масштаб: 1:10

Лист 3 | Листов

ЛАТГИПРОПРОМ

24218-14 15 Копировал

Формат А3

| Панель | Колич. | Поз. обозначение | Место надписи | Текст | Кол. | Вид маркировки | Заготовка |
|---|---|---|---|---|---|---|---|
| 1 | | | Верхнее | 26 Задвижка | 1 | | |
| | | | Оформление | сетев. н-сл | 1 | | |
| | | | То же | 25 Сетев. н-с | 1 | | |
| 2 | | | То же | 37 Приточн. Вент. П1 | 1 | | |
| | | | То же | 39, 40, 41, 42, 43-Вытяжные Вент. | 1 | | |
| | | | То же | 20 Задвижка бака аккумул. | 1 | | |
| | | | То же | 13, 15, 17, 18, 28, 29, 30, 33, 35 Насосы | 1 | | |
| 1 | | | Табличка | 26 | 1 | | |
| | 1 | | То же | QF 1 Щит КИП | 1 | | |
| | 2 | | То же | QF 2 Щит КИП ВПУ | 1 | | |
| | | | То же | 25 | 1 | | |
| 2 | | | То же | 41 | 1 | | |
| | | | То же | 42 | 1 | | |

Привязан

Инв. № подл. | Подп. и дата | Взам. инв. №

ТП 903-1-278.90 ЭМ.Н 3-3

| Нач. отд. | Хоменис | |
|---|---|---|
| Н. контр. | Зорин | |
| Гл. элек. | Вихманов | |
| Нач. гр. | Берген | |
| Техник | Жукова | |

Щит открытый ЗЩ. Перечень подписей.

Стадия | Масса | Масштаб

Лист 1 Листов 2

ЛАТГИПРОПРОМ

Копировал: Формат А4





| Панель | Колич. | Поз. обозначение | Место надписи | Текст | Кол. |
|---|---|---|---|---|---|
| 2 | | | Табличка | 43 | 1 |
| | | | То же | 17 | 1 |
| | | | То же | 35 | 1 |
| | | | То же | 37 | 1 |
| | | | То же | 39 | 1 |
| | | | То же | 40 | 1 |
| | | | То же | 18 | 1 |
| | | | То же | 20 | 1 |
| | | | То же | 15 | 1 |
| | | | То же | 33 | 1 |
| | | | То же | 28 | 1 |
| | | | То же | 29 | 1 |
| | | | То же | 30 | 1 |
| | | | То же | 13 | 1 |

Привязан

Инв. № подл. | Подп. и дата | Взам. инв. №

ТП 903-1-278.90 ЭМ.Н 3-3

Лист 2

Копировал: Формат А4



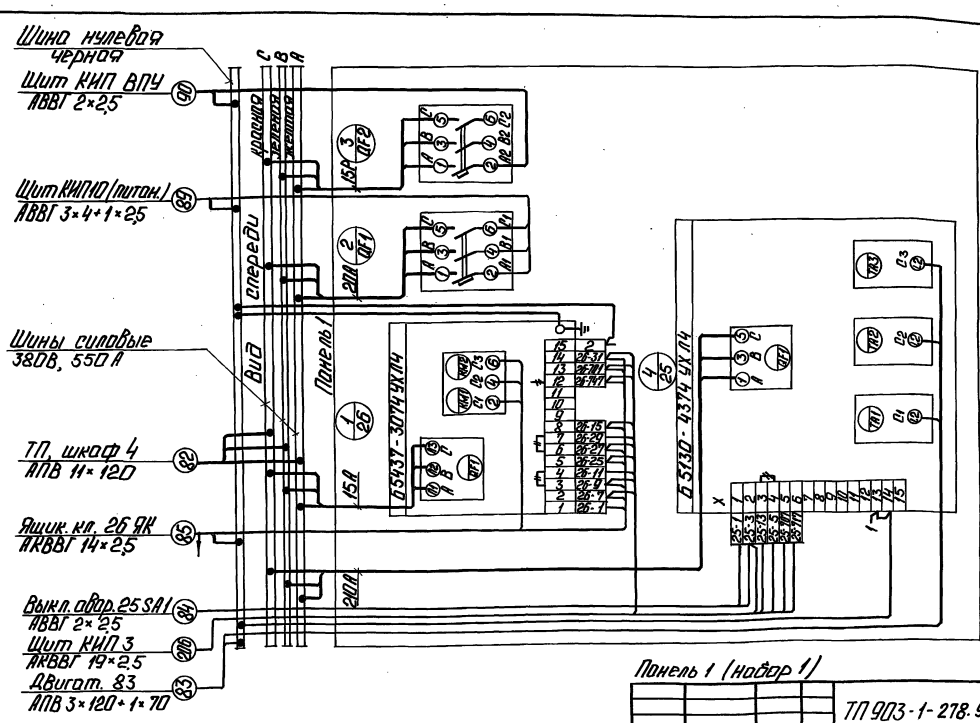


Привязан

Инв. № подл. | Подп. и дата | Взам. инв. №

Панель 1 (набор 1)

ТП 903-1-278.90 ЭМ.Н 3-4

| Нач. отд. | Хоменис | |
|---|---|---|
| Н. контр. | Зорин | |
| Гл. элек. | Вихманов | |
| Нач. гр. | Берген | |
| Техник | Жукова | |

Щит открытый ЗЩ. Схема электрической соединений.

Стадия | Масса | Масштаб

Лист 1 Листов 2

ЛАТГИПРОПРОМ

Копировал: 24218-14 16 Формат А3

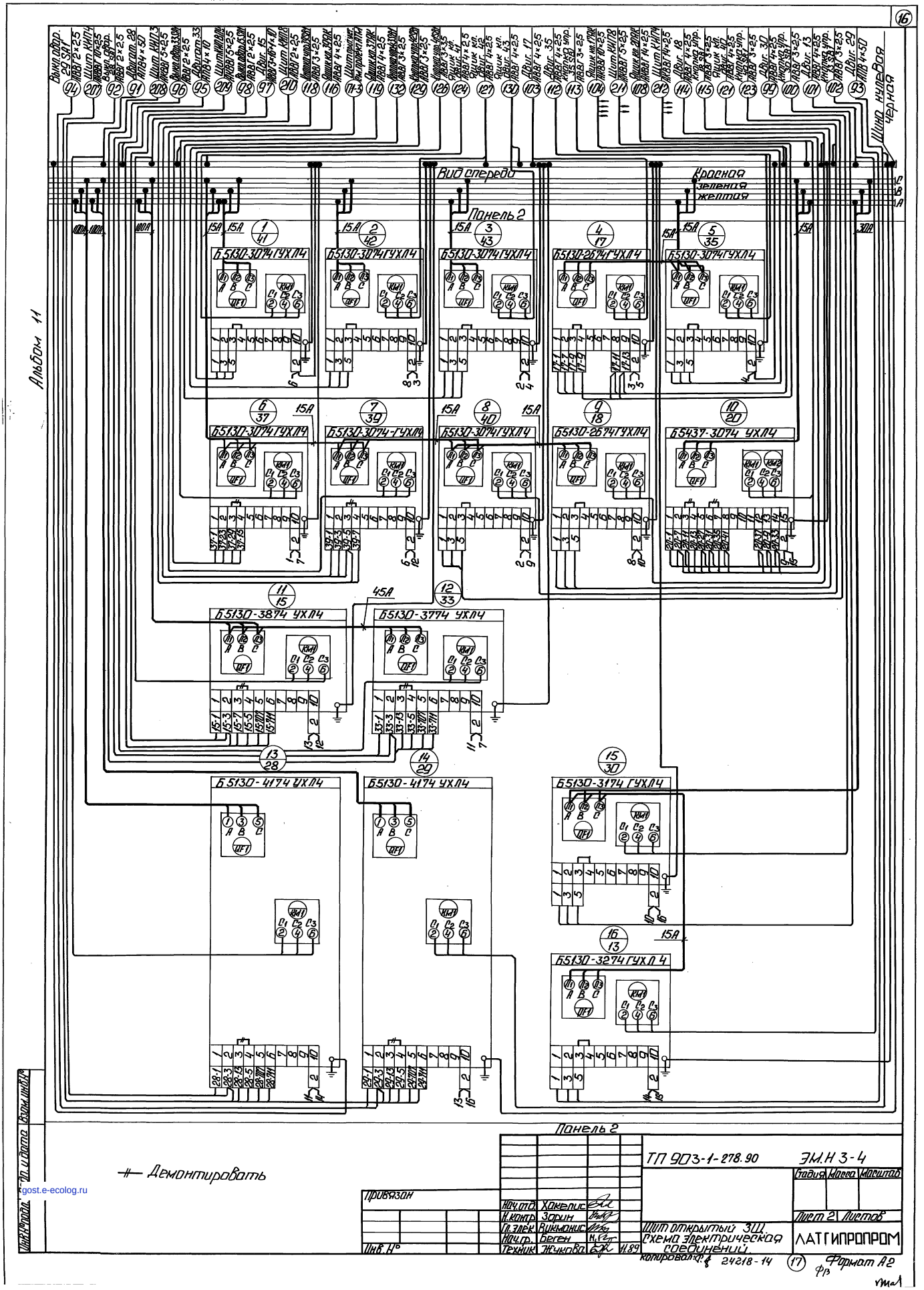
16
Альбом 11
Вид спереди
Красная
зеленая
желтая
Шина нулевая
черная
Панель 2
Б5130-3074ГУХЛ4
Б5130-2674ГУХЛ4
Б5437-3074 УХЛ4
Б5130-3874 УХЛ4
Б5130-3774 УХЛ4
Б5130-4174 УХЛ4
Б5130-3174 ГУХЛ4
Б5130-3274 ГУХЛ4
Демонтировать
Привязан
Инв. №
Нач.отд. Хакелис
Н.контр. Зорин
Гл.элек. Викманис
Нач.гр. Беген
Техник Жукова
11.89
ТП 903-1-278.90
ЭМ.Н 3-4
Стадия
Масса
Масштаб
Лист 2
Листов
Щит открытый ЗЩ. Схема электрической соединений
ЛАТГИПРОПРОМ
копировал: 24218-14
17
Формат А2
Инв.№подл. Подп. и дата Взам.инв.№
gost.e-ecolog.ru