ТИПОВОЙ ПРОЕКТ 903-1-278.90

КОТЕЛЬНАЯ С 4 КОТЛАМИ ДЕ-25-14ГМ. ОТОПИТЕЛЬНО-ПРОИЗВОДСТВЕННАЯ, ОТКРЫТАЯ СИСТЕМА ТЕПЛОСНАБЖЕНИЯ. ЗДАНИЕ ИЗ СБОРНЫХ ЖЕЛЕЗОБЕТОННЫХ КОНСТРУКЦИЙ ТОПЛИВО-ГАЗ И МАЗУТ.

АЛЬБОМ 7

СТРОИТЕЛЬНЫЕ ИЗДЕЛИЯ

24218-09

Отпускная цена
на момент реализации
указана в счет-накладной

gost.e-ecolog.ru

ТИПОВОЙ ПРОЕКТ 903-1-278.90

КОТЕЛЬНАЯ С 4 КОТЛАМИ ДЕ-25-14ГМ. ОТОПИТЕЛЬНО-ПРОИЗВОДСТВЕННАЯ, ОТКРЫТАЯ СИСТЕМА ТЕПЛОСНАБЖЕНИЯ. ЗДАНИЕ ИЗ СБОРНЫХ ЖЕЛЕЗОБЕТОННЫХ КОНСТРУКЦИЙ ТОПЛИВО — ГАЗ И МАЗУТ. АЛЬБОМ 7

Разработан
проектным институтом
„ЛАТГИПРОПРОМ"

Главный инженер института В. Архипов
Главный инженер проекта Я. Нибальский

Утвержден Госстроем СССР
протокол № 78 от 23.11.88 г.

Содержание альбома

Обозначение	Наименование	Стр.
КЖ1.С.ТУ	Технические условия	5
КЖ1.У.08.1	Панель стеновая ПС 60.12.2.0-2л-37а	
КЖ1.У.08.2.1	Панель стеновая (ПС 60.9.2.0-3л-36а / ПС 60.9.2.0-3л-36б)	6
КЖ1.У.08.3	Панель стеновая ПС 60.18.20-3л-34а	7
КЖ1.У.1.1	Сетка С1	
КЖ1.У.04	Ферма (2 ФБС 24-4АIV-1 / 2 ФБС 24-5АIV-1)	8
КЖ1.У.04-02	Ферма (2ФБС24-6АIV-1 / 2ФБС24-7АIV-1)	9
КЖ1.У.03.1	Колонна 3К69-3АV-М3-1	10
КЖ1.У.03.1.1	Колонна 3К69-3АV-М3-2	11
КЖ1.У.03.1.2	Колонна 3К69-3АV-М3-3	12
КЖ1.У.03.1.3	Колонна 3К69-3АV-М3-4	13
КЖ1.У.03.1.4.	Колонна 3К69-3АV-М3-5	14
КЖ1.У.03.1.5	Колонна 3К69-3АV-М3-6	15
КЖ1.У.03.1.6	Колонна 3К69-3АV-М3-7	16
КЖ1.У.03.1.7	Колонна 3К69-3АV-М3-8	17
КЖ1.У.03.1.8	Колонна 3К69-3АV-М3-9	18
КЖ1.У.03.1.9	Колонна 3К69-3АV-М3-10	19
КЖ1.У.03.1.10	Колонна 3К69-3АV-М3-11	20
КЖ1.У.03.1.11	Колонна 3К69-3АV-М3-12	21
КЖ1.У.03.2	Колонна КФ61-3АV-1	22
КЖ1.У.03.2.1	Колонна КФ61-3АV-2	23
КЖ1.У.03.2.2	Колонна КФ61-3АV-3	24
КЖ1.У.03.3.1	Колонна (1.КЗ.33-1 / 1.КЗ.33-2)	25
КЖ1.У.03.3.10	Колонна НКБ1	26
КЖ1.У.05	Плита 1ПГ-2АVТ-80Я-400МА	27
КЖ1.У.1.6	Каркас плоский Кр1	28
КЖ1.У.1.7	Каркас плоский Кр2	
КЖ1.У.1.8	Каркас плоский Кр3	29
КЖ1.У.1.9	Каркас плоский Кр4	
КЖ1.У.05.100	Каркас КП1	30
КЖ1.У.1.10	Каркас плоский Кр5	
КЖ1.У.05.110	Сетка С1-1	31
КЖ1.У.03.110	Сетка С1-2	
КЖ1.У.1.2	Сетка С2	32
КЖ1.У.1.3	Сетка С3	
КЖ1.У.1.4	Сетка С4	33
КЖ1.У.1.5	Сетка С5	
КЖ1.У.2.1	Изделие закладное МН1	34
КЖ1.У.2.2	Изделие закладное МН2	
КЖ1.У.2.3	Изделие закладное МН3	35
КЖ1.У.2.4	Изделие закладное МН4	
КЖ1.У.2.6	Изделие закладное МН6	36
КЖ1.У.2.7	Изделие закладное МН7	
КЖ1.У.2.9	Изделие закладное МН9	37
КЖ1.У.2.10	Изделие закладное МН10	
КЖ1.У.2.11	Закладное изделие МН11	38

Содержание альбома

Обозначение		Наименование	Стр.
КЖ1.У.2.12		Изделие закладное МН12	38
КЖ1.У.3.1		Опорный столик (МС1; МС2)	39
КЖ1.У.3.2		Опорный столик МС3	40
КЖ1.У.3.3		Изделие соединительное МС4	41
КЖ1.У.3.4		МС1-1	
КЖ1.У.3.5		Консоль опорная РК4-2	42
КЖ1.У.3.6		Консоль опорная РК4-1	
КЖ1.У.3.7		Стальной элемент НТ1	43
КЖ1.У.3.8		Стальной элемент НТ2	
КЖ1.У.3.9		Насадка фахверка НС1-1	44
КЖ1.У.3.10		Насадка торцевого фахверка НУ1-1	
КЖ1.У.3.11		Рама Р-1	45
КЖ1.У.3.12		Решетка Р-2	
КЖ1.У.3.13		Изделие закладное ЖР-1	46
КЖ1.У.10.400		Клапан	
КЖ1.У.10.000	лист1	Ворота распашные ВТУ-3	47
КЖ1.У.10.000	лист2		
КЖ1.У.10.000	лист3		48
КЖ1.У.10.000СБ	лист1	Ворота распашные ВТУ-3. Сборочный чертеж	
КЖ1.У.10.000СБ	лист2		49
КЖ1.У.10.000СБ	лист3		50
КЖ1.У.10.000СБ	лист4		51
КЖ1.У.10.000СБ	лист5		52
КЖ1.У.10.001		Перемычка	53
КЖ1.У.10.002		Стойка	

Обозначение	Наименование	Стр.
КЖ1.У.10.003	Швеллер	54
КЖ1.У.10.004	Швеллер	
КЖ1.У.10.005	Уголок	55
КЖ1.У.10.006	Уголок	
КЖ1.У.10.007	Уголок	56
КЖ1.У.10.008	Лист	
КЖ1.У.10.009	Втулка	57
КЖ1.У.10.010	Втулка	
КЖ1.У.10.011	Ребро	58
КЖ1.У.10.012	Полоса	
КЖ1.У.10.013	Ось	59
КЖ1.У.10.014	Ось	
КЖ1.У.10.015	Ручка	60
КЖ1.У.10.016	Ручка	
КЖ1.У.10.017	Крюк	61
КЖ1.У.10.018	Обшивка	
КЖ1.У.10.019	Обшивка	62
КЖ1.У.10.020	Обшивка	
КЖ1.У.10.100СБ	Рама полотна ворот. Сборочный черт.	63
КЖ1.У.10.100	Рама полотна ворот	64
КЖ1.У.10.101	Стойка	
КЖ1.У.10.102	Стойка	65
КЖ1.У.10.103	Стойка	
КЖ1.У.10.200СБ	Клапан Сборочный чертеж	66
КЖ1.У.10.200	Клапан	67
КЖ1.У.10.201	Деталь рамы	
КЖ1.У.10.300СБ	Шпингалет сборочный чертеж	68
КЖ1.У.10.300	Шпингалет	

Содержание альбома

Обозначение	Наименование	Стр.
КЖ1.У.10.301	Ось	69
КЖ1.У.10.302	Втулка	
КЖ1.У.10.303	Кольцо	70
КЖ1.У.10.304	Стяжка	
КЖ1.У.11.000 СБ лист 1	Дверь ДВ1. Сборочный чертеж	71
КЖ1.У.11.000 СБ лист 2		
КЖ1.У.11.000 лист 1	Дверь ДВ1	72
КЖ1.У.11.000 лист 2		
КЖ1.У.11.001	Перемычка	73
КЖ1.У.11.002	Стойка	
КЖ1.У.11.100 СБ	Полотно дверей Сборочный чертеж	74
КЖ1.У.11.100	Полотно дверей Сборочный чертеж	
КЖ1.У.11.101	Перемычка	75
КЖ1.У.11.102	Стойка	
КЖ1.У.11.103	Стяжка	76
КЖ1.У.11.104	Полоса	
КЖ1.У.11.105	Обшивка	77
КЖ1.У.11.106	Обшивка	

1. Бетонные и железобетонные изделия, закладные элементы и арматурные изделия выполнять в соответствии с требованиями ГОСТ 13015-75 и указаниями пояснительных записок соответствующих серий.
2. Марка стали металлических элементов фахверка, соединительных и монтажных элементов, опорных столиков перекрытий и стеновых панелей, при толщине проката до 25 мм, принимается:
при расчетной t° наружного воздуха:
до -30°С – Вст3кп2
от -30°С до -40°С – Вст3пс6
Сварка деталей выполняется электродами типа Э-42, ручной или полуавтоматической сваркой.
3. Окраска поверхностей закладных деталей и монтажных элементов:

А- Ц 120

Б- грунт ГФ 021 ГОСТ 25129-82, эмаль ПФ 115 серая ГОСТ 6465-76*; VIII 4/1 ГОСТ 9.032-74* толщ. 55 мкм

4. Условия привязки:
- на листах сборных железобетонных элементов марки изделий по несущей способности даны для основного варианта - расчетной t° наружного воздуха - 30°С;
- нормативного значения ветрового давления. Для I района по СНиП 2.01.07-85
- нормативное значение веса снегового покрова для III района.

При привязке проекта марка изделий по несущей способности корректируется согласно спецификациям на маркировочных схемах.

Инв.№ подл. | Подп. и дата | Взам.инв.№

ГИП	Нибольский		
Нач.отд.	Куттерерский		
Н.контр.	Шульгина		
Гл.спец.	Андриевская		
Рук.гр.	Шульгина		
Инж.	Куковица		
Техн.	Золотюк		

ТП 903-1-278.90 КЖ1.И

Технические условия

Стадия	Лист	Листов
Р		

ЛАТГИПРОПРОМ

Копировал [illegible] формат А4

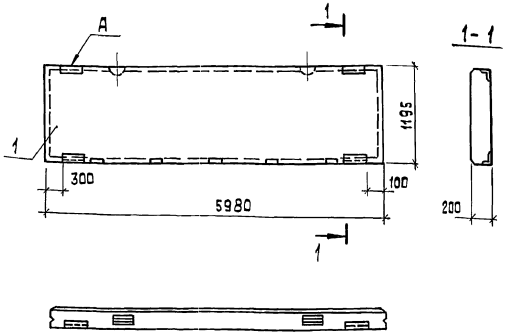

1. Установку закладных изделий выполнить по серии 1.030.1-1 вып. 0-2, документ 1.030.1-1.0-3-0100.

Формат	Зона	Поз.	Обозначение	Наименование	Кол.	Примечание
				Документация		
А4			ТП 903-1-278.90 КЖ1.И.ТЧ	Технические условия		
				Сборочные единицы		
				Панель стеновая		
		1	1.030.1-1.1-1.04	ПС 60.12.2.0-2л-37	1	

Инв.№ подл. | Подп. и дата | Взам.инв.№

ТП 903-1-278.90 КЖ1.И.08.1

Панель стеновая ПС 60.12.2.0-2л-37а

ГИП	Нибольский	
Нач.отд.	Куттерерский	
Н.контр.	Шульгина	
Гл.спец.	Андриевская	
Рук.гр.	Шульгина	
Инж.	Куковица	

Стадия	Масса	Масштаб
Р	2,2т	1:50
Лист	Листов 1	

ЛАТГИПРОПРОМ

Копировал 24218-09 6 формат А4

Альбом 7

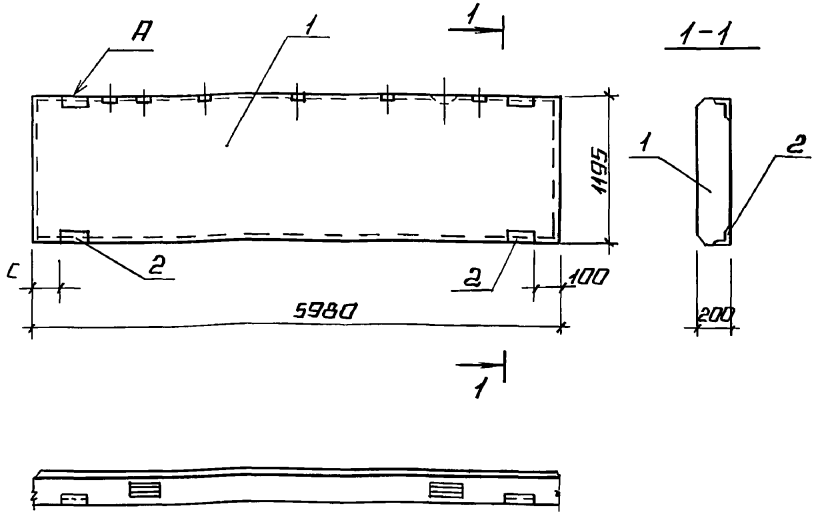

Формат	Зона	Поз.	Обозначение	Наименование	Кол. на испол. КЖ1 и ОВ 2.1	2.2		Примечание
				Документация				
			ТП 903-1-278.90 КЖ1.И.ТУ	Технические условия				
				Сборочные единицы				
		1	1.030.1-1.1-1.04	Панель стеновая				
				ПС 60.9.2.0-3Л-3б	1	1		
				Изделия закладные				
		2	1.030.1-1.1-3.30-01	М2	2	2		

Марка	С
ПС 60.9.2.0-3Л-3ба	300
ПС 60.9.2.0-3Л-3бб	100

Ведомость расхода стали на дополнительные закладные изделия, кг

Марка элемента	Изделия закладные								Всего	Общий расход
	Арматура класса				Прокат марки					
	A III				Вст3 кп2					
	ГОСТ 5781-82				ГОСТ 8509-86					
	ф10			Итого	L 63×63×5			Итого		
ПС 60.9.2.0-3Л-3ба	0,4			0,4	2,74			2,74	3,14	3,14
ПС 60.9.2.0-3Л-3бб	0,4			0,4	2,74			2,74	3,14	3,14

Установку закладных деталей выполнить по серии 1.030.1-1 вып. 0-3.

ГИП	Жидальский		
Нач. отд.	Гуттерерский		
Н. контр.	Шульгина		
Гл. спец.	Андриевская		
Рук. гр.	Шульгина		
Инж.	Куковица		
Техник	Шолотюк		

ТП 903-1-278.90 КЖ1.И.08.2.1

Панель стеновая (ПС 60.9.2.0-3Л-3ба, ПС 60.9.2.0-3Л-3бб)

Стадия	Масса	Масштаб
Р	1,64т	1:50

Лист | Листов 1

ЛАТГИПРОПРОМ

24218-09 7 Копировал Формат А3

Инв. № подл. | Подпись и дата | Взам. инв. №

Альбом 7

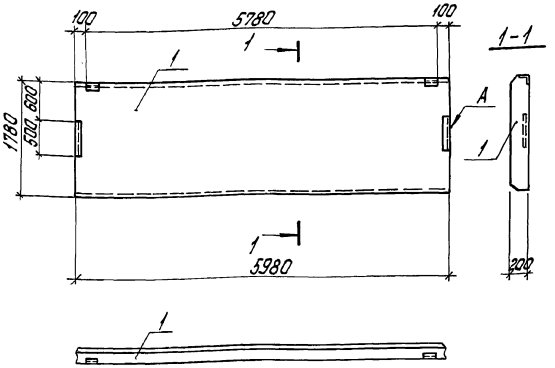

Формат	Зона	Поз.	Обозначение	Наименование	Кол.	Примечание
				Документация		
			ТП903-1-278.90 КЖ1.И.ТУ	Технические условия		
				Сборочные единицы		
		1	1.030.1-1.1.-1.07-01	ПС60.18.2.0-3П-34	1	

Взам.инв.№ | Подпись и дата | Инв.№ подл.

ТП903-1-278.90 КЖ1.И.08.3

Панель стеновая ПС60.18.2.0-3Л-34а

ГИП	Нидбальский	
Нач.отд.	Уттерерский	
Н.контр.	Шульгина	
Гл.констр.	Андриевская	
Рук.гр.	Шульгина	
Инж. II к.	Куковица	
Техник	Шолотюк	

Стадия	Масса	Масштаб
Р	3,04т	1:50

Лист | Листов 1

ЛАТГИПРОПРОМ

копировал Дубкова формат А4

Альбом 7

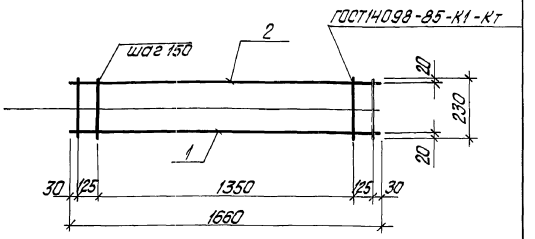

Формат	Зона	Поз.	Обозначение	Наименование	Кол.	Примечание
				Документация		
А4			ТП903-1-278.90 КЖ1.И.ТУ	Технические условия		
				Детали		
				ГОСТ5781-82*		
Б4		1	ТП903-1-278.90 КЖИ.1.1.1.3	А-III-8 ℓ=1660	2	0,66кг
Б4		2	ТП903-1-278.90 КЖИ.1.1.1.2	А-I-8 ℓ=230	12	0,09кг

Взам.инв.№ | Подпись и дата | Инв.№ подл.

ТП903-1-278.90 КЖ1.И.1.1

Сетка С1

ГИП	Нидбальский	
Нач.отд.	Уттерерский	
Н.контр.	Шульгина	
Гл.констр.	Андриевская	
Рук.гр.	Шульгина	
Инж.	Куковица	
Констр.	Конькова	

Стадия	Масса	Масштаб
Р	2,4	1:20

Лист | Листов 1

ЛАТГИПРОПРОМ

копировал Дубкова 24218-09 8 формат А4

Альбом 7

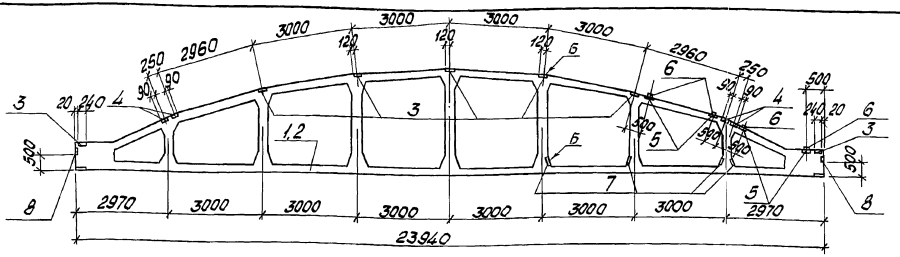

Формат	Зона	Поз.	Обозначение	Наименование	Кол. на исполн. КЖ1.И.04 –	01	Примечание
				Документация			
А4			ТП 903-1-278.90 КЖ1.И.ТУ	Технические условия			
				Сборочные единицы			
А3		1	1.463.1-3/87.4 - ФУ	Ферма 2ФБС24-4А IV	1		
А3		2	1.463.1-3/87.4 - ФУ	Ферма 2ФБС24-5А IV		1	
				Изделия закладные			
А4		3	1.400-6/76 вып.1	М4-4-1	7	7	
А4		4	1.400-6/76 вып.1	М4-14	4	4	
А4		5	1.463.1-3/87.5-49	М3		4	
А4		6	1.463.1-3/87.5-61	МН16		4	
А4		7	1.463.1-3/87.5-52	М10		4	
А4		8	1.400-6/76 вып.2	М4-10-1	2	2	

Ведомость расхода стали на дополнительные закладные изделия, кг

Марка элемента	Изделия закладные											Всего
	Арматура класса					Прокат марки						
	А III					Вст.3 кп2						
	ГОСТ 5781-82					ГОСТ 19903-74			ГОСТ 8509-86			
	ф8	ф10	ф12	ф14	Итого	б=6	б=10	Итого	L80 80x7	L160x160x12	Итого	
2ФБС24-4А IV-1	3,0	0,4			3,4	26,2		26,2	6,8		6,8	36,4
2ФБС24-5А IV-1	3,0	0,4	5,0	2,9	11,3	26,2	38,4	64,6	6,8	42,4	49,2	125,1

Обозначение		Марка
ТП 903-1-278.90	КЖ1.И.04	2ФБС24-4А IV-1
	КЖ1.0.04-01	2ФБС24-5А IV-1

1. Закладные изделия в фермах устанавливать по узлам документации 1.463.1-3/87.1-1-14 см, 1.463.1-3/87.1-1-16 см.
2. Марка фермы по несущей способности уточняется при привязке проекта (см. таблицу на листе маркировочной схемы).

ГИП	Нидбальский		
Нач.отд.	Гуттерерский		
Н.контр.	Шульгина		
Гл.констр.	Андриевская		
Нач.гр.	Шульгина		
Инж. II к.	Куковица		
Инж. III к.	Левейко		

ТП 903-1-278.90 КЖ1.И.04

Ферма (2ФБС24-4А IV-1, 2ФБС24-5А IV-1)

Стадия	Масса	Масштаб
Р	10,5 т	1:100
Лист	Листов 1	

ЛАТГИПРОПРОМ

Копировал: Л 24218-09 9 Формат А3

Инв.№ подл. | Подп. и дата | Взам.инв.№

Альбом 7

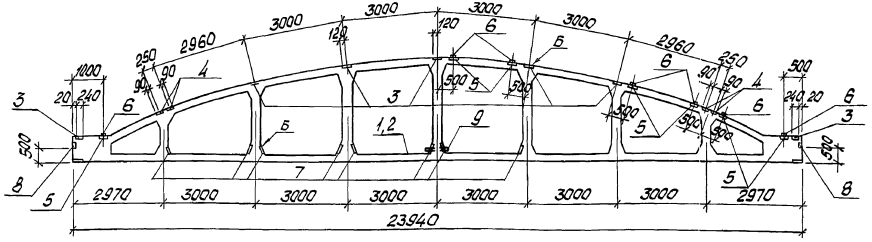

Форм.	Зона	Поз.	Обозначение	Наименование	Кол. на изд. КЖ1.И.04 -02	Кол. на изд. КЖ1.И.04 -03	Примечание
				Документация			
А4			ТП 903-1-278.90 КЖ1.И.ТУ	Технические условия			
				Сборочные единицы			
А3		1	1.463.1-3/87.4 - ФУ	Ферма 2ФБС24-6АIV	1		
А3		2	1.463.1-3/87.4 - ФУ	Ферма 2ФБС24-7АIV		1	
				Изделия закладные			
А4		3	1.400-6/76 Вып.1	М4-4-1	7	7	
А4		4	1.400-6/76 Вып.1	М4-14	4	4	
А4		5	1.463.1-3/87.5-49	М3	7	7	
А4		6	1.463.1-3/87.5-61	МН16	7	7	
А4		7	1.463.1-3/87.5-52	М10	8	8	
А4		8	1.400-6/76 Вып.2	М4-10-1	2	2	
А4		9	1.463.1-3/87.5-62	МН19	1	1	

1. Закладные изделия в фермах устанавливать по узлам документации 1.463.1-3/87.1-1-14 см, 1.463.1-3/87.1-1-16 см.
2. Марка фермы по несущей способности уточняется при привязке проекта (см. таблицу на листе маркировочной схемы).

Ведомость расхода стали на дополнительные закладные изделия, кг

Марка элемента	Изделия закладные											Всего
	Арматура класса					Прокат марки						
	AIII					Вст.3кп2						
	ГОСТ 5781-82					ГОСТ 19903-74			ГОСТ 8509-86			
	ф8	ф10	ф12	ф14	Итого	δ=6	δ=10	δ=8	L 80 80×7 L 160×160×12	Итого		
2ФБС24-6АIV-1	3,0	0,4	10,0	5,1	18,5	26,2	72,5	6,3	6,8	74,2	81,0	204,3
2ФБС24-7АIV-1	3,0	0,4	10,0	5,1	18,5	26,2	72,5	6,3	6,8	74,2	81,0	204,5

Обозначение	Марка
ТП 903-1-278.90 КЖ1.И.04-02	2ФБС24-6АIV-1
КЖ1.0.04.-03	2ФБС24-7АIV-1

ГИП	Кувалдинский		
Нач.отд.	Литвиненский		
Н.контр.	Ушельгина		
Гл.констр.	Анфиевская		
Нач.гр.	Ушельгина		
Инж.II к.	Куковица		
Инж.III к.	Левейка		

ТП 903-1-278.90 КЖ1.И.04-02

Ферма (2ФБС24-6АIV-1, 2ФБС24-7АIV-1)

Стадия	Масса	Масштаб
Р	10,57	1:100
Лист	Листов 1	

ЛАТГИПРОПРОМ

Копировал: Лол_24218-09 10 Формат А3

Инв.№ подл. | Подпись и дата | Взам. инв.№

Альбом 7

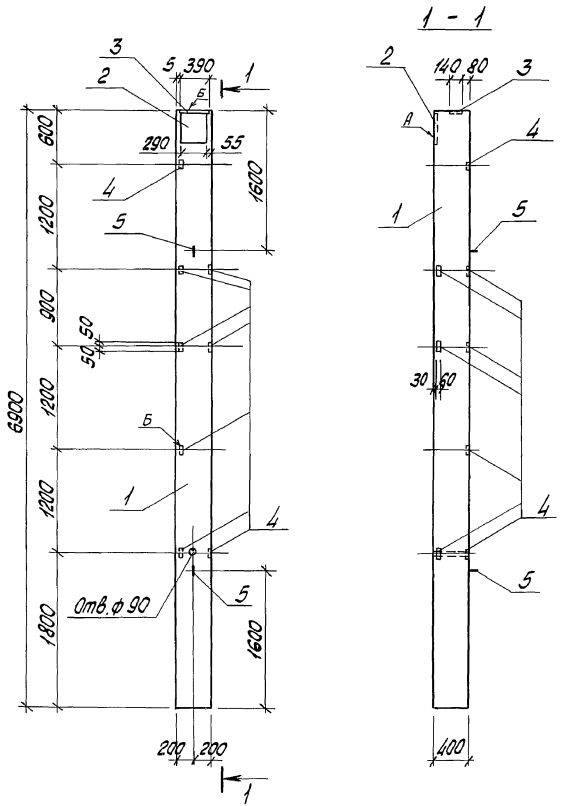

1. Установку закладных деталей выполнить по серии 1.423.1-7 вып.1, документ 1.423.1-7.1-1.000СБ

Формат	Зона	Поз.	Обозначение	Наименование	Кол.	Примечание
				Документация		
А4			ТП 903-1-278.90 КЖ1.И.ТУ	Технические условия		
				Сборочные единицы		
А3		1	1.423.1-7.1-1.00.0-195	Колонна 3К69-3А V М3	1	
				Изделия закладные		
А3		2	1.427.1-5.2-0.40.0	МН1	1	
А3		3	1.423.1-7.2-0.30-01	МН2	1	
А3		4	1.423.1-7.2-0.160	МН42	8	
А3		5	3.400-7 вып. 1/87	М16-200	2	

Ведомость расхода стали закладных изделий на элемент, кг

Марка элемента	Изделия закладные											
	Арматура класса							Прокат марки				Всего
	А I			А III				Вст.3 пс 6-I				
	ГОСТ 5781-82							ГОСТ 19903-74*				
	ф16		Итого	ф10	ф12		Итого	δ=8	δ=14		Итого	
3К69-3А V М3-1	2,8		2,8	4,8	1,2		6,0	8,9	6,0		14,9	23,7

ГИП	Ниддальский		
Нач.отд	Гуттерерский		
Н.контр.	Шильгина		
Гл.констр.	Андриевская		
Нач.гр.	Шильгина		
Инж. III к	Левейка		

ТП 903-1-278.90 КЖ1 И.03.1

Колонна 3К69-3А V М3-1

Стадия	Масса	Масштаб
Р	2,8т	1:50

Лист | Листов 1

ЛАТГИПРОПРОМ

Копировал: Пол - 24218-09 11 Формат А3

Инв.№ подл. | Подп. и дата | Взам.инв.№

Альбом 7

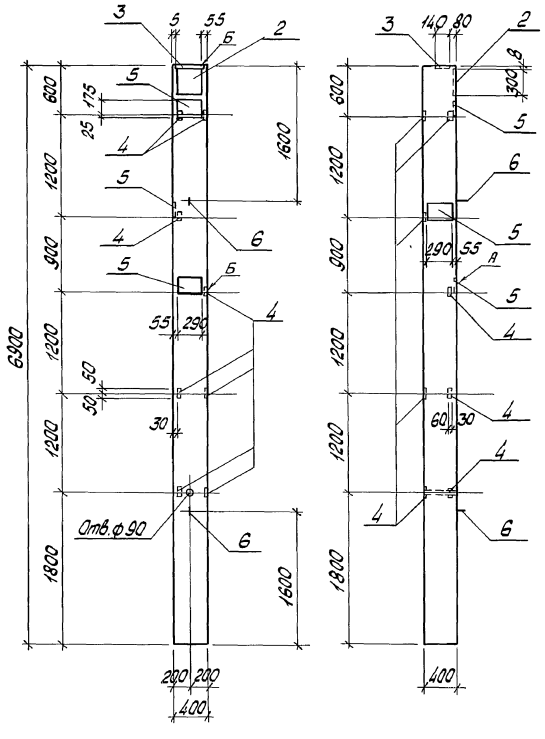

Формат	Зона	Поз.	Обозначение	Наименование	Кол.	Примечание
				Документация		
А4			ТП 903-1-278.90 КЖ1.И.ТУ	Технические условия		
				Сборочные единицы		
А3		1	1.423.1-7.1-1.00.0-195	Колонна ЗК69-3АV М3	1	
				Изделия закладные		
А3		2	1.427.1-5.2-0.40.0	МН1	1	
А3		3	1.423.1-7.2-0.30-01	МН2	2	
А3		4	1.423.1-7.2-0.160	МН42	8	
А3		5	1.423.1-7.2-0.150	МН39	3	
А3		6	3.400-7 вып. 1/87	М16-200	2	

Ведомость расхода стали закладных изделий на элемент, кг.

Марка элемента	Изделия закладные														
	Арматура класса									Прокат марки					Всего
	А I				А III					Вст.3 пс6-I					
	ГОСТ 5781-82									ГОСТ 19903-74 *					
	ф6	ф16			Итого	ф10	ф12		Итого	δ=8	δ=14		Итого		
ЗК69-3АV М3-2	0,3	2,8			3,1	4,8	8,4		13,2	19,7	12,0		31,7		48,0

1. Установку закладных деталей выполнить по серии 1.423.1-7 вып.1, документ 1.423.1-7.1-1.000 СБ.

ГИП	Нидбальский		
Нач.отд	Гиттерерский		
Н.контр.	Шильгина		
Гл.констр	Андриевская		
Нач.гр.	Шильгина		
Инж.III к.	Левейка		

ТП 903-1-278.90 КЖ1И.03.1.1

Колонна ЗК69-3АV М3-2

Стадия	Масса	Масштаб
Р	2,8т	1:50
Лист	Листов 1	

ЛАТГИПРОПРОМ

Инв.№ подл. | Подпись и дата | Взам.инв.№

Копировал: 24218-09 12 Формат А3

Альбом 7

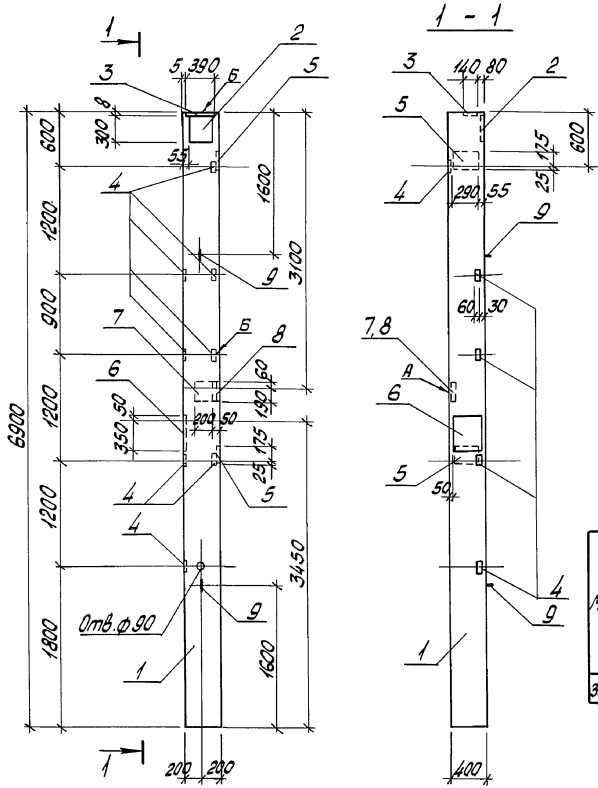

Формат	Зона	Поз	Обозначение	Наименование	Кол.	Примечание
				Документация		
			ТП 903-1-278.90 КЖ1.И.ТУ	Технические условия		
				Сборочные единицы		
А3		1	1.423.1-7.1-1.00.0-195	Колонка ЗК69-3А V М3	1	
				Изделия закладные		
А3		2	1.427.1-5,2-0.40.0	МН1	1	
А3		3	1.423.1-7.2-0,30-01	МН2	1	
А3		4	1.423.1-7.2-0.160	МН42	8	
А3		5	1.423.1-7.2-0.150	МН39	2	
А3		6	1.400-15.В1.170-08	МН153-3	1	
А3		7	1.400-15.В1.150-20	МН136-3	1	
А4		8	1.400-15.В1.550-03	МН552	0,25	м
А3		9	3.400-7 вып. 1/87	М16-200	2	

Ведомость расхода стали закладных изделий на элемент, кг.

Марка элемента	Изделия закладные															
	Арматура класса								Прокат марки							Всего
	А I			А III					Вст3кп2		Вст.3пс6-I					
	ГОСТ 5781-82								ГОСТ 8509-86		ГОСТ 19903-74 *					
	ф6	ф16	Итого	ф10	ф12	ф14	ф16	Итого	L50 50x5	Итого	δ=8	δ=10	δ=12	δ=14	Итого	
ЗК69-3А V М3-3	0,2	2,8	3,0	4,8	5,2	2,3	5,3	17,6	0,9	0,9	16,1	3,9	11,3	6,0	37,3	58,8

1. Установку закладных деталей выполнить по серии 1.423.1-7 вып. 1, документ 1.423.1-7.1-1.000 СБ.

ГИП	Ниддальский		
Нач. отд.	Гуттерерский		
Н. контр.	Шульгина		
Гл. констр.	Андриевская		
Нач. гр.	Шульгина		
Инж. III к.	Левейка		

ТП 903-1-278.90 КЖ1И.03.1.2

Колонна ЗК69-3А V М3-3

Стадия	Масса	Масштаб
Р	2,8 т	1:50

Лист | Листов 1

ЛАТГИПРОПРОМ

Инв. № подл. | Подп. и дата | Взам. инв. №

Копировал: Ла 24218-09 13 Формат А4

альбом 7

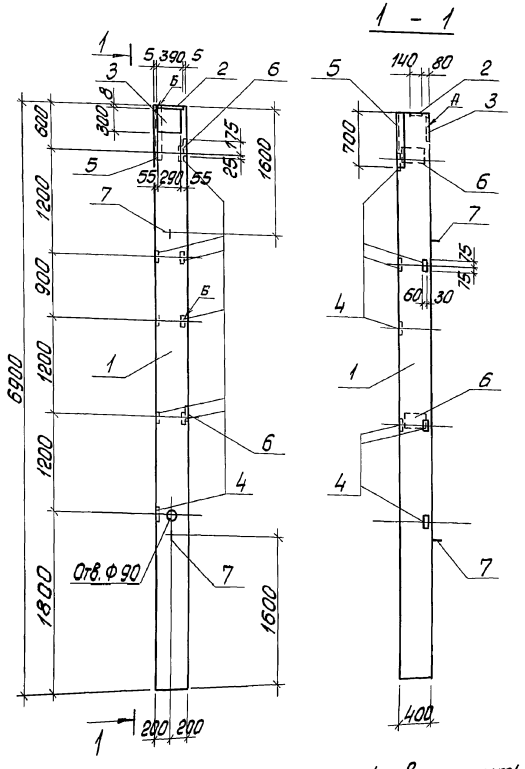

Формат	Зона	Поз.	Обозначение	Наименование	Кол.	Примечание
				Документация		
			ТП 903-1-278.90 КЖ1.И.ТЧ	Технические условия		
				Сборочные единицы		
А3		1	1.423.1-7.1-1.00.0-195	Колонна 3К69-3АIVМ3	1	
				Изделия закладные		
А3		2	1.423.1-7.2-0.30-01	МН2	1	
А3		3	1.427.1-5.2-0.40.0	МН1	1	
А3		4	1.423.1-7.2-0.160	МН42	7	
А4		5	1.400-15.81.520-07	МН536	0,7	
А3		6	1.423.1-7.2-0.150	МН39	2	
А3		7	3.400-7 вып. 1/87	М16-200	2	

Ведомость расхода стали закладных изделий на элемент, кг

Марка элемента	Изделия закладные														Всего
	Прокат марки						Арматура класса								
	Вст.3кп2		Вст.3пс6-1				АI			А III					
	ГОСТ 8509-86		ГОСТ 19903-74*				ГОСТ 5781-82								
	L75 х75х6	Итого	δ=8	δ=14		Итого	ф6	ф16	Итого	ф8	ф10	ф12		Итого	
3К69-3АIVМ3-4	4,8	4,8	15,7	6,0		21,7	0,2	2,8	3,0	1,0	4,5	5,2		10,7	40,2

1. Установку закладных деталей выполнить по серии 1.423.1-7 вып. 1, документ 1.423.1-7.1-1.000СБ.

ГИП	Кудобальский		
Нач. отд	Уттенберский		
Н. контр	Шульгина		
Гл. констр	Андриевский		
Нач. гр.	Шульгина		
Инж. ТК	Левейка		

ТП 903-1-278.90 КЖ1И.03.1.3

Колонна 3К69-3АIVМ3-4

Стадия	Масса	Масштаб
Р	2,8т	1:50
Лист	Листов 1	

ЛАТГИПРОПРОМ

Копировал 24218-09 14 Формат А3

Инв.№ подл. | Подпись и дата | Взам. инв.№

альбом 7

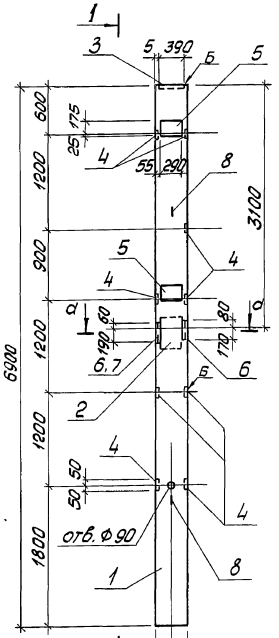

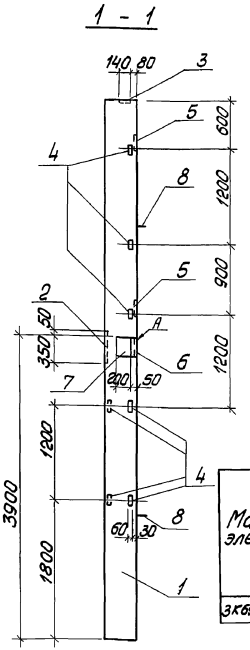

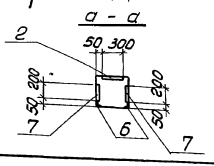

Формат	Зона	Поз.	Обозначение	Наименование	Кол.	Примечание
				Документация		
А4			ТП 903-1-278.90 КЖ1. И.ТУ	Технические условия		
				Сборочные единицы		
А3		1	1.423.1-7.1-1-00.0-195	Колонна 3К69-3А$\overline{V}$М3	1	
				Изделия закладные		
А4		2	1.400-15.В1. 170-08	МН 153-3	1	
А3		3	1.423.1-7.2-0.30-01	МН2	1	
А3		4	1.423.1-7.2-0.160	МН 42	11	
А3		5	1.423.1-7.2-0.150	МН39	2	
А4		6	1.400-15.В1. 550-03	МН 552	0,5	м
А4		7	1.400-15.В1. 150-20	МН 136-3	2	
А3		8	3.400-7	М16-200	2	

Ведомость расхода стали закладных изделий на элемент, кг

Марка элемента	Изделия закладные																
	Арматура класса									Прокат марки							Всего
	А I			А III						В ст. 3 пс 6-I					В ст3 кп 2		
	ГОСТ 5781-82									ГОСТ 19903-74 *					ГОСТ 8509-86		
	ф6	ф16	Итого	ф8	ф10	ф12	ф14	ф16	Итого	$\bar{\delta}$=8	$\bar{\delta}$=10	$\bar{\delta}$=12	$\bar{\delta}$=14	Итого	L 50 ×50×5	Итого	
3К69-3А$\overline{V}$М3-5	0,2	2,8	3,0	0,2	3,3	5,3	4,7	5,3	20,6	11,6	7,8	11,3	6,0	36,7	1,9	1,9	62,2

1. Установку закладных деталей выполнить по серии 1.423.1-7 вып.1, документ 1423.1-7.1-1.000СБ.

ГИП	Нитбальский		
Нач. отд	Уттерерский		
Н. контр	Шульгина		
Гл. констр	Андриевская		
Нач. гр.	Шульгина		
Инж. III к	Левейка		

ТП 903-1-278.90 КЖ1И. 03.1.4

Колонна 3К69-3А$\overline{V}$М3-5

Стадия	Масса	Масштаб
Р	2,8	1:50

Лист | Листов 1

ЛАТГИПРОПРОМ

Инв. № подл. | Подпись и дата | Взам. инв. №

Копировал 24218-09 15 формат А3

Альбом 7

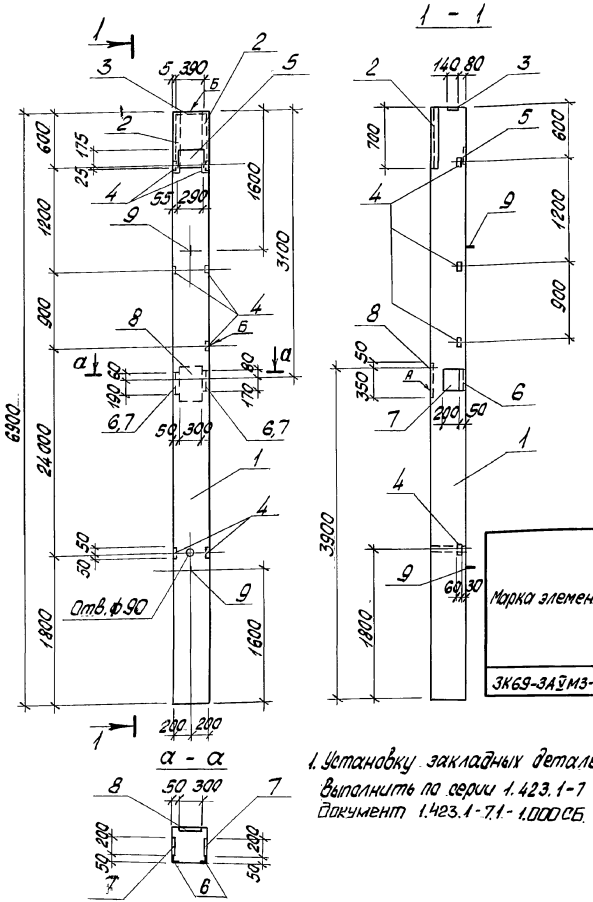

Формат	Зона	Поз	Обозначение	Наименование	Кол.	Примечание
				Документация		
А4			ТП 903-1-278.90 КЖ1.И.ТУ	Технические условия		
				Сборочные единицы		
А3		1	1.423.1-7.1-1.00.0-195	Колонна ЗК69-3А V М3	1	
				Изделия закладные		
А4		2	1.400-15.В1.520-07	МН536	1,4	м
А3		3	1.423.1-7.2-0.30-01	МН2	1	
А3		4	1.423.1-7.2-0.160	МН42	7	
А3		5	1.423.1-7.2-0.150	МН39	1	
А3		6	1.400-15.В1.550-03	МН552	0,5	м
А3		7	1.400-15.В1.150-20	МН136-3	2	
А3		8	1.400-15.В1.170-08	МН153-3	1	
А3		9	3.400-Т вып. 1/83	М16-200	2	

Ведомость расхода стали закладных изделий на элемент, кг.

Марка элемента	Изделия закладные																	Всего
	Арматура класса									Прокат марки								
	А I			А III						Вст. 3 пс 6-I					Вст. 3 кп 2			
	ГОСТ 5781-82									ГОСТ 19903-74 *					ГОСТ 8509-86			
	ф6	ф16	Итого	ф8	ф10	ф12	ф14	ф16	Итого	$\bar{\delta}$=8	$\bar{\delta}$=10	$\bar{\delta}$=12	$\bar{\delta}$=14	Итого	L 50x 50x5	L 75 75x6	Итого	
ЗК69-3А V М3-6	0,1	2,8	2,9	2,2	2,1	3,2	4,7	5,3	17,5	6,4	7,8	11,3	6,0	31,5	1,9	9,6	11,5	63,4

1. Установку закладных деталей выполнить по серии 1.423.1-7 вып. 1. Документ 1.423.1-7.1-1.000 СБ.

ГИП	Нуддальский	
Нач. отд.	Гутерерский	
Н. контр.	Шульгина	
Гл. констр.	Андриевская	
Нач. гр.	Шульгина	
Инж. ш.к.	Левейка	

ТП 903-1-278.90 КЖ1И.03.1.5

Колонна ЗК69-3А V М3-6

Стадия	Масса	Масштаб
Р	2,8т	1:50

Лист | Листов 1

ЛАТГИПРОПРОМ

Копировал: 24218-09 16 Формат А3

Инв. № подл. | Подпись и дата | Взам. инв. №

Альбом 7

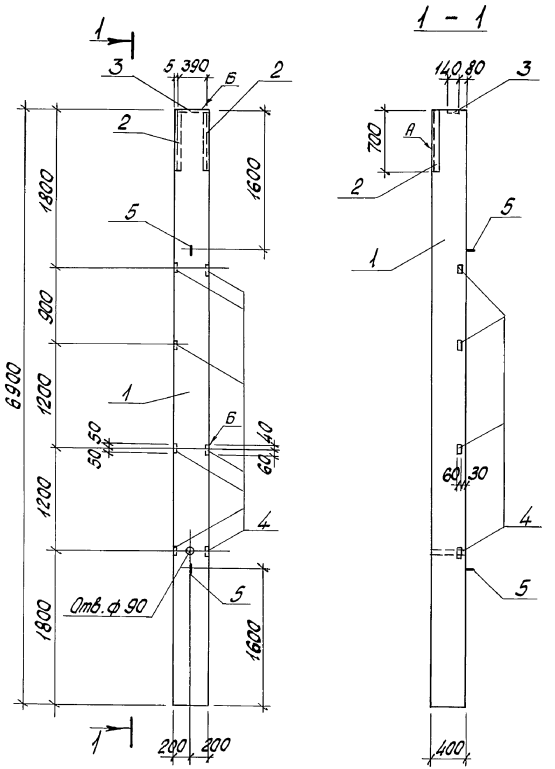

1. Установку закладных деталей выполнить по серии 1.423.1-7 вып. 1, документ 1.423.1-7.1-1.000 СБ.

Формат	Зона	Поз	Обозначение	Наименование	Кол.	Примечание
				Документация		
А4			ТП 903-1-278.90 КЖ1.И.ТУ	Технические условия		
				Сборочные единицы		
А3		1	1.423.1-7.1-1.00.0-195	Колонна ЗК69-3А V М3	1	
				Изделия закладные		
А4		2	1.400-15. В1.520-07	МН536	1,4	м
А3		3	1.423.1-7.2	МН2	1	
А3		4	1.423.1-7.2	МН42	7	
А3		5	3.400-7 вып. 1/87	М16-200	2	

Ведомость расхода стали закладных изделий на элемент, кг.

Марка элемента	Изделия закладные													
	Арматура класса							Прокат марки						Всего
	А I			А III				Вст.3 пс 6-I				Вст.3 кп2		
	ГОСТ 5781-82							ГОСТ 19903-74				ГОСТ 8509-86		
	ф16		Итого	ф10	ф12	ф8	Итого	$\bar{б}$=8	$\bar{б}$=14		Итого	L 75x75x6	Итого	
ЗК69-3А V М3-7	2,8		2,8	2,1	1,2	2,0	5,3	2,8	6,0		8,8	9,6	9,6	26,5

ГИП	Ниддальский		
Нач. отд.	Гуттерерский		
Н.контр.	Шульгина		
Гл.констр.	Андриевская		
Нач.гр.	Шульгина		
Инж. III к	Левейка		

ТП 903-1-278.90 КЖ1И.03.1.6

Колонна ЗК69-3А V М3-7

Стадия	Масса	Масштаб
Р	2,8т	1:50

Лист | Листов 1

ЛАТГИПРОПРОМ

Копировал: Лол-24218-09 17 Формат А3

Инв. № подл. | Подпись и дата | Взам. инв. №

альбом 7

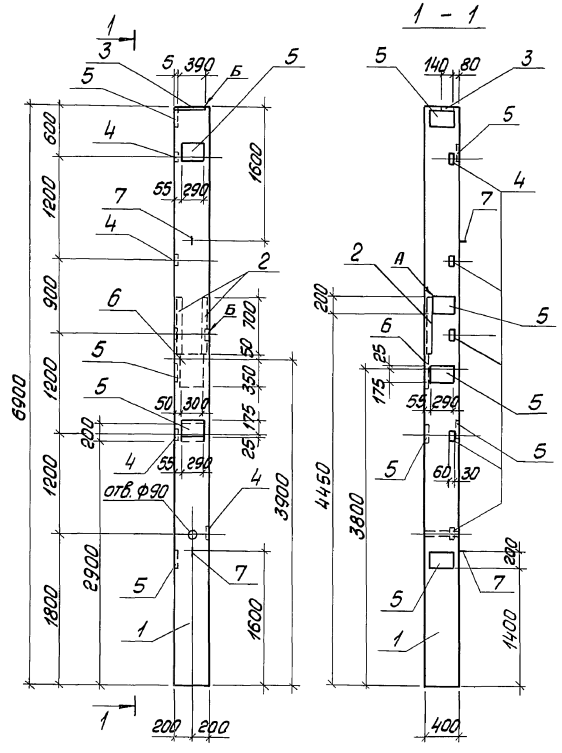

Формат	Зона	Поз.	Обозначение	Наименование	Кол.	Примечание
				Документация		
А4			ТП 903-1-278.90 КЖ.1.И.ТУ	Технические условия		
				Сборочные единицы		
А3		1	1.423.1-7.1-1.00.0-195	Колонна 3К69-3АV М3	1	
				Изделия закладные		
А4		2	1.400-15.81	МН 536	1,4	м
А3		3	1.423.1-7.2.520-07	МН 2	1	
А3		4	1.423.1-7.2-0.160	МН 42	6	
А3		5	1.423.1-7.2-0.150	МН 39	7	
А4		6	1.400-15.81-170-08	МН 153-3	1	
А3		7	3.400-7 Вып. 1/87	М 16-200	2	

1. Установку закладных деталей выполнить по серии 1.423.1-7 Вып. 1, документ 1423.1-7.1-1.000СБ.

Ведомость расхода стали закладных изделий на элемент, кг

Марка элемента	Изделия закладные													
	Арматура класса								Прокат марки					Всего
	AI			AIII					Вст.3пс6-1 ГОСТ 19903-74*				Вст.3кп2 ГОСТ 8509-86	
	ГОСТ 5781-82													
	ф6	ф16	Итого	ф8	ф10	ф12	ф16	Итого	δ=8	δ=12	δ=14	Итого	L 75 75×6	Итого
3К69-3АV М3-8	0,7	2,8	3,5	2,0	1,8	15,2	5,3	24,3	27,6	11,3	6,0	44,9	9,6	9,6	82,3

ТП 903-1-278.90			КЖ1И. 03.1.7
Колонна 3К69-3АV М3-8		Стадия	Масса	Масштаб
		Р	2,8т	1:50
		Лист	Листов 1
		ЛАТГИПРОПРОМ	

ГИП	Кибальский	
Нач. отд.	Четверикин	
Н. контр.	Шилогина	
Гл. констр.	Анофриевский	
Нач. гр.	Шилогина	
Инж. Тк	Лебедка	

Инв. № подл. | Подпись и дата | Взам. инв. №

Копировал Ин. 24218-09 18 Формат А3

Альбом 7

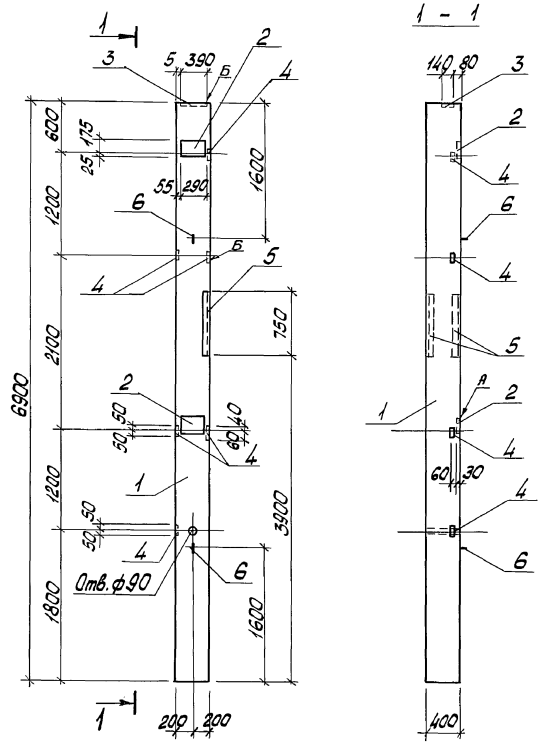

1. Установку закладных деталей выполнить по серии 1.423.1-7 вып. 1, документ 1.423.1-7.1-1.000СБ.

Формат	Зона	Поз.	Обозначение	Наименование	Кол.	Примечание
				Документация		
А4			ТП 903-1-278.90 КЖ1.И.ТУ	Технические условия		
				Сборочные единицы		
А3		1	1.423.1-7.1-1.00.0-195	Колонна ЗК69-3АV М3	1	
				Изделия закладные		
А3		2	1.423.1-7.2	МН39	2	
А3		3	1.423.1-7.2	МН2	1	
А3		4	1.423.1-7.2	МН42	6	
А4		5	1.400-15.В1.520-07	МН536	1,5	м
А3		6	3.400-7 вып. 1/87	М16-200	2	

Ведомость расхода стали закладных изделий на элемент, кг.

Марка элемента	Изделия закладные														Всего
	Арматура класса								Прокат марки						
	А I				А III				Вст. 3пс 6-I				Вст.3кп2		
	ГОСТ 5781-82								ГОСТ 19903-74 *				ГОСТ 8509-86		
	ф16	ф16		Итого	ф10	ф12		Итого	$\bar{д}$=10	$\bar{д}$=14		Итого	L 75 75x6	Итого	
ЗК69-3АV М3-9	0,2	2,8		3,0	4,5	5,2		9,7	9,6	6,0		15,6	10,3	10,3	38,6

ГИП	Нидбальский			ТП 903-1-278.90		КЖ1И.03.1.8	
Нач. отд.	Гуттерерский			Колонна ЗК69-3АV М3-9	Стадия	Масса	Масштаб
Н.контр.	Шульгина				Р	2,8т	1:50
Гл.констр.	Андриевская				Лист	Листов 1	
Нач. гр.	Шульгина				ЛАТГИПРОПРОМ		
Инж. III к	Левейка						

Инв. № подл. | Подпись и дата | Взам. инв. №

Копировал: Лоп — 24218-09 19 Формат А3

Альбом 7

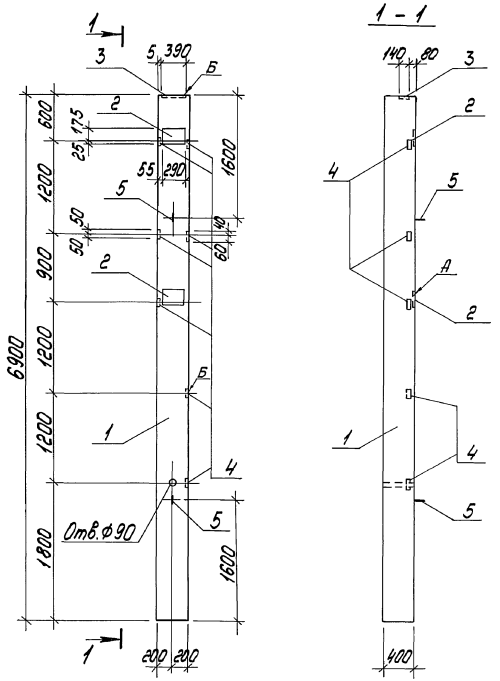

1. Установку закладных деталей выполнить по серии 1.423.1-7 Вып. 1, документ 1.423.1-7.1-1.000СБ.

Формат	Зона	Поз.	Обозначение	Наименование	Кол.	Примечание
				Документация		
А4			ТП 903-1-278.90 КЖ1.И.ТЧ	Технические условия		
				Сборочные единицы		
А3		1	1.423.1-7.1-1.00.0-1.95	Колонна 3К69-3АVМ3	1	
				Изделия закладные		
А3		2	1.423.1-7.2-0.150	МН39	2	
А3		3	1.423.1-7.2-0.30-01	МН2	1	
А3		4	1.423.1-7.2-0.160	МН42	7	
А3		5	3.400-7 Вып.1/87	М16-200	2	

Ведомость расхода стали закладных изделий на элемент, кг

Марка элемента	Изделия закладные											Всего
	Арматура класса							Прокат марки				
	AI				AIII			ВСт3пс6-I				
	ГОСТ 5781-82							ГОСТ 19903-74*				
	ф6	ф16		Итого	ф10	ф12	Итого	δ=8	δ=14		Итого	
3К69-3АVМ3-10	0,2	2,8		3,0	2,1	5,2	7,3	10,0	6,0		16,0	26,3

ГИП	Нидальский		
Нач. отд.	Гуттерерский		
Н. контр.	Шульгина		
Гл. констр.	Анфиевская		
Нач. гр.	Шульгина		
Инж. тк	Левейка		

ТП 903-1-278.90 КЖ1.И.ОЗ.1.9

Колонна 3К69-3АVМ3-10

Стадия	Масса	Масштаб
Р	2,8т	1:50
Лист	Листов 1	

ЛАТГИПРОПРОМ

Копировал 24218-09 20 Формат А4

Инв. № подл. | Подпись и дата | Взам. инв. №

Альбом 7

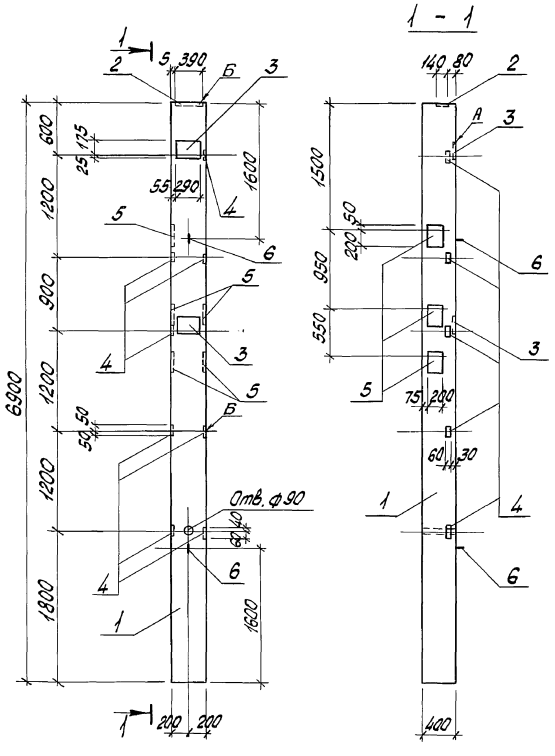

1. Установку закладных деталей выполнить по серии 1.423.1-7 вып. 1, документ 1.423.1-7.1-1.000 СБ.

Формат	Зона	Поз.	Обозначение	Наименование	Кол.	Примечание
				Документация		
А4			ТП 903-1-278.90 КЖ1.И.ТУ	Технические условия		
				Сборочные единицы		
А3		1	1.423.1-7.1-1.00.0-195	Колонна 3К69-3АV М3	1	
				Изделия закладные		
А3		2	1.423.1-7.2-0.30-01	МН2	1	
А3		3	1.423.1-7.2-0,150	МН39	2	
А3		4	1.423.1-7.2-0.160	МН42	8	
А4		5	1.400-15.81.150-20	МН136-3	3	
А3		6	3.400-7 вып. 1/87	М16-200	2	

Ведомость расхода стали закладных изделий на элемент, кг

Марка элемента	Изделия закладные														
	Арматура класса									Прокат марки					Всего
	А I				А III					В ст.3 пс 6-I					
	ГОСТ 5781-82									ГОСТ 19903-74					
	ф6	ф16		Итого	ф10	ф12	ф14		Итого	δ=8	δ=10	δ=14		Итого	
3К69-3АV М3-11	0,2	2,8		3,0	2,4	5,2	7,0		14,6	10,4	11,7	6,0		28,1	45,7

ГИП	Нидбальский		
Нач.отд.	Гуттерерский		
Н.контр.	Шульгина		
Гл.констр.	Андриевская		
Нач.гр.	Шульгина		
Инж. III к	Левейка		

ТП 903-1-278.90 КЖ1И.03.1.10

Колонна 3К69-3АV М3-11

Стадия	Масса	Масштаб
Р	2,8т	1:50

Лист | Листов 1

ЛАТГИПРОПРОМ

Копировал: Авл - 24218-09 21 Формат А3

Инв. № подл. | Подпись и дата | Взам. инв. №

Альбом 7

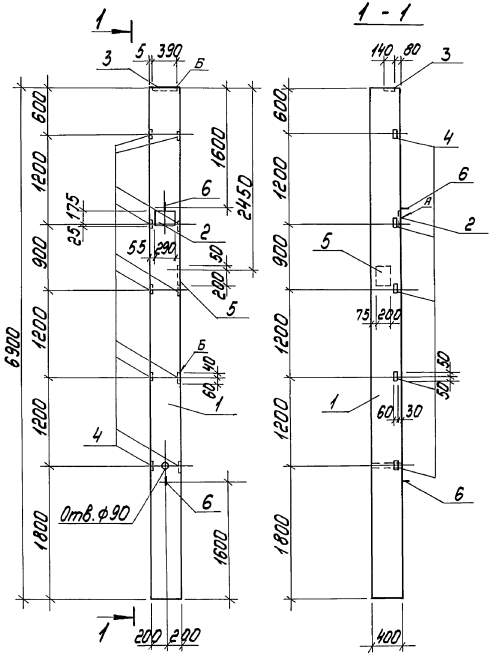

1. Установку закладных деталей выполнить по серии 1.423.1-7 вып. 1, документ 1.423.1-7.1-1.000СБ.

Формат	Зона	Поз.	Обозначение	Наименование	Кол.	Примечание
				Документация		
А4			ТП 903-1-278.90 КЖ1.И.ТУ	Технические условия		
				Сборочные единицы		
А3		1	1.423.1-7.1-1.00.0-195	Колонна 3К69-3АV М3	1	
				Изделия закладные		
А3		2	1.423.1-7.2-0.150	МН39	1	
А3		3	1.423.1-7.2-0.30-01	МН2	1	
А3		4	1.423.1-7.2-0.160	МН42	10	
А4		5	1.400-15.В1.150-20	МН136-3	1	
А3		6	3.400-7 вып.1/87	М16-200	2	

Ведомость расхода стали закладных изделий на элемент, кг

Марка элемента	Изделия закладные												Всего
	Арматура класса								Прокат марки				
	А I				А III				Вст.3 пс6-I				
	ГОСТ 5781-82								ГОСТ 19903-74*				
	ф6	ф16		Итого	ф10	ф12		Итого	б=8	б=14		Итого	
3К69-3АV М3-12	0,1	2,8		2,9	3,0	3,2		6,2	7,6	6,0		13,6	22,7

ГИП	Нидбальский		
Нач.отд.	Гуттерерский		
Н.контр.	Шульгина		
Гл.конст.	Андриевская		
Нач.гр.	Шульгина		
Инж.III к	Левейка		

ТП 903-1-278.90 КЖ1.И.03.1.11

Колонна 3К69-3АV М3-12

Стадия	Масса	Масштаб
Р	2,8	1:50

Лист | Листов 1

ЛАТГИПРОПРОМ

Копировал 24218-09 22 Формат А3

Инв. № подл. | Подпись и дата | Взам. инв. №

Альбом 7

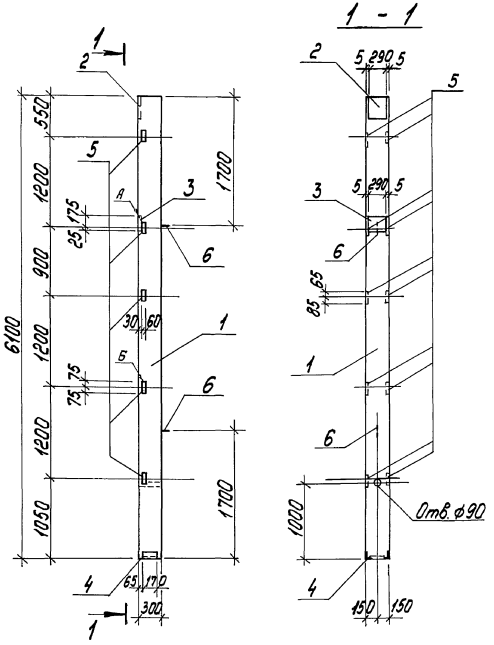

Формат	Зона	Поз.	Обозначение	Наименование	Кол.	Примечание
				Документация		
А4			ТП 903-1-278.90 КЖ1.И.ТУ	Технические условия		
				Сборочные единицы		
А3		1	1.427.1-5.1-1.00-109	Колонна КФ61-3АV	1	
				Изделия закладные		
А3		2	1.427.1-5.2-0.40.0	МН1	1	
А3		3	1.423.1-7.2-0.150	МН39	1	
А3		4	1.427.1-5.2-0.09.0	МН8	1	
А3		5	1.427.1-5.2-0.16.0	МН17	10	
А3		6	3.400-7 Вып. 1/87	М12-150	2	

Ведомость расхода стали закладных изделий на элемент, кг

Марка элемента	Изделия закладные														
	Арматура класса								Прокат марки						Всего
	А I				А III				Вст3кп2			Вст3пс6-I			
	ГОСТ 5781-82								ГОСТ 19903-74*			ГОСТ 8509-86			
	ф6	ф12		Итого	ф10	ф12		Итого	$\bar{б}$=8		Итого	L 90 90х6		Итого	
КФ61-3АV-1	0,2	1,3		1,5	7,6	2,0		9,6	15,3		15,3	2,8		2,8	29,2

1. Установку закладных деталей выполнить по серии 1.427.1-5 вып. 1, документ 1.427.1-5.1-0.01... 1.427.1-5.1-0.10.

ГИП	Нидбальский		
Нач. отд.	Гуттерерский		
Н. контр.	Шульгина		
Гл. констр.	Андриевская		
Нач. гр.	Шульгина		
Инж. IIIк.	Левейка		

ТП 903-1-278.90 КЖ1.И. 03.2

Колонна КФ61-3АV-1

Стадия	Масса	Масштаб
Р	1,4т	1:50

Лист | Листов 1

ЛАТГИПРОПРОМ

Инв. № подл. | Подпись и дата | Взам. инв. №

Копировал 24218-09 23 Формат А4

Альбом 7

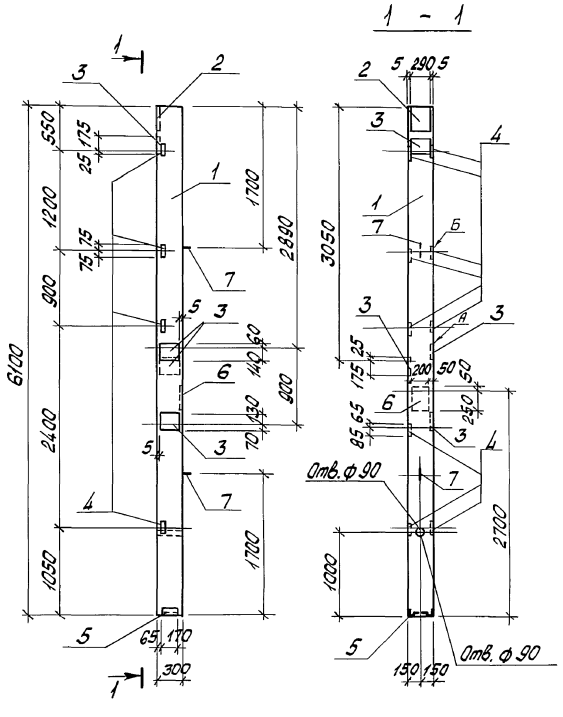

Формат	Зона	Поз.	Обозначение	Наименование	Кол.	Примечание
				Документация		
А4			ТП 903-1-278.90КЖ1.И.ТУ	Технические условия		
				Сборочные единицы		
А3		1	1.427.1-5.1-1.00-109	Колонна КФ61-3АV	1	
				Изделия закладные		
А3		2	1.427.1-5.2-0,40.0	МН1	1	
А3		3	1.427.1-5.2-0.15.0	МН14	4	
А3		4	1.427.1-5.2-0.16.0	МН17	9	
А3		5	1.427.1-5.2-0.09.0	МН8	1	
А4		6	1.400-15.В1.160-11	МН147-6	1	
А3		7	3.400-7 Вып. 1/87	М12-150	2	

Ведомость расхода стали закладных изделий на элемент, кг

Марка элемента	Изделия закладные														
	Арматура класса								Прокат марки						Всего
	А I			А III					Вст.3кп2				Вст.3пс6-I		
	ГОСТ 5781-82								ГОСТ 19903-74 *				ГОСТ 8509-86		
	ф6	ф12	Итого	ф10	ф12	ф14		Итого	$\bar{\delta}=8$	$\bar{\delta}=10$		Итого	L90x x90x6	Итого	
КФ61-3АV-2	0,4	1,3	1,7	7,2	7,2	1,7		16,1	11,1	20,3		31,4	2,8	2,8	52,0

1. Установку закладных изделий выполнить по серии 1.427.1-5 вып. 1, документы 1.427.1-5.1-0.01... 1.427.1-5.1-0.10.

ГИП	Нидбальский		
Нач. отд.	Гуттерерский		
Н.контр.	Шульгина		
Гл.констр.	Андриевская		
Нач. гр.	Шульгина		
Инж. III к	Левейка		

ТП 903-1-278.90 -КЖ1.И.03.2.1

Колонна КФ61-3АV-2

Стадия	Масса	Масштаб
Р	1,4т	1:50
Лист	Листов 1	

ЛАТГИПРОПРОМ

Копировал: Лоп -24218-09 24 формат А3

Инв. № подл. | Подпись и дата | Взам. инв. №

Альбом 7

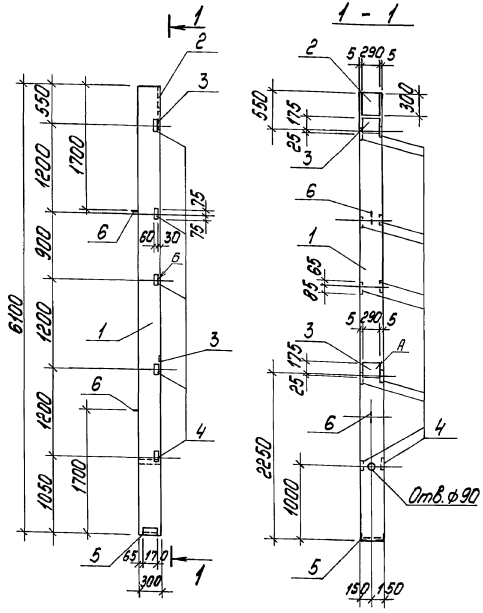

Формат	Зона	Поз.	Обозначение	Наименование	Кол.	Примечание
				Документация		
А4			ТП 903-1-278.90 КЖ1.И.ТУ	Технические условия		
				Сборочные единицы		
А3		1	1.427.1-5.1-1.00-109	Колонна КФ61-3АV	1	
				Изделия закладные		
А3		2	1.427.1-5.2-0.40.0	МН1	1	
А3		3	1.423.1-7.2-0.150	МН39	2	
А3		4	1.427.1-5.2-0.16.0	МН17	10	
А3		5	1.427.1-5.2-0.09.0	МН8	1	
А3		6	3.400-7 вып.1/87	М12-150	2	

Ведомость расхода стали закладных изделий на элемент, кг

Марка элемента	Изделия закладные													
	Арматура класса								Прокат марки					Всего
	А I				А III				Вст.3кп2		Вст3пс6-I			
	ГОСТ 5781-82								ГОСТ 19903-74*		ГОСТ 8509-86			
	ф6	ф12		Итого	ф10	ф12		Итого	$\bar{\delta}$=8		Итого	L 90×90×6		Итого	
КФ61-3АV-3	0,2	1,3		1,5	7,6	4,0		11,4	18,9		18,9	2,8		2,8	34,6

1. Установку закладных изделий выполнить по серии 1.427.1-5 вып. 1, документы 1.427.1-5.1-0.01... 1.427.1-5.1-0.10

ГИП	Нудальский		
Нач. отд.	Гуттерерский		
Н. контр.	Шульгина		
Гл. констр.	Андриевская		
Нач. ср.	Шульгина		
Инж. III к.	Левейка		

ТП 903-1-278.90 КЖ1.И.03.2.2

Колонна КФ 61-3АV-3

Стадия	Масса	Масштаб
Р	1,4т	1:50
Лист	Листов 1	

ЛАТГИПРОПРОМ

Инв. № подл. | Подпись и дата | Взам. инв. №

Копировал 24218-09 25 Формат А4

Альбом 7

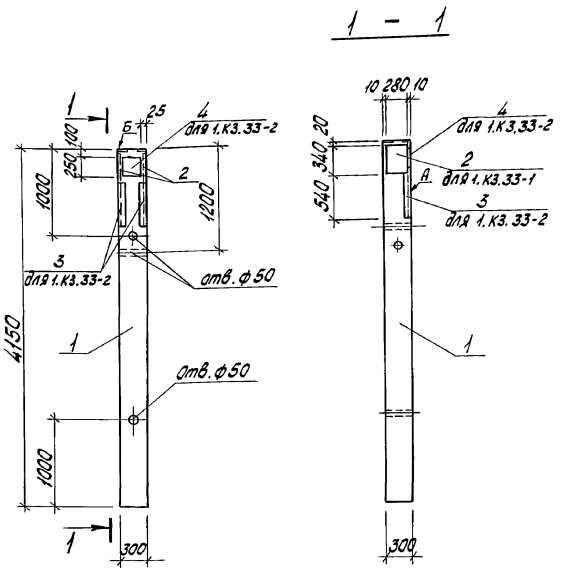

Формат	Зона	Поз.	Обозначение	Наименование	Кол. на исполн. КЖ 1.И.03.3.1 –	Кол. на исполн. КЖ 1.И.03.3.1 01	Примечание
				Документация			
А4			ТП 903-1-278.90 КЖ 1.И.ТУ	Технические условия			
				Сборочные единицы			
А3		1	1.020-1/83 вып. 2-1	Колонна 1.К3.33	1	1	
				Изделия закладные			
А3		2	1.020-1/83.2-15 26-06	МН36	1	1	
А4		3	1.400-15.В1.520-07	МН536		1,08	м
А4		4	1.400-15.В1.130-32	МН122-3		1	

Ведомость расхода стали закладных изделий на элемент, кг.

Марка элемента	Изделия закладные												
	Арматура класса						Прокат марки						Всего
	А III						Вст.3 лс6-I				Вст.3 кп2		
	ГОСТ 5781-82						ГОСТ 19903-74*				ГОСТ 8509-86		
	ф8	ф10	ф12	ф18		Итого	δ=8	δ=12		Итого	L 75x x75x6	Итого	
1.К3.33-2	1,5	0,6	0,4	3,5		6,0	3,9	18,0		21,9	7,4	7,4	35,3
1.К3.33-1			0,4	6,6		7,0		18,0		18,0			35,0

Обозначение	Марка
ТП 903-1-278.90 КЖ 1.И.03.3.1	1.К3.33-1
КЖ 1.И.03.3.1-01	1.К3.33-2

1. Установку закладных деталей выполнить по серии 1.020-1/83, документ 1.020-1/83 2-2 ООТО

ГИП	Нидбальский		
Нач. отд.	Гуттерерский		
Н.контр.	Шульгина		
Гл.констр.	Андриевская		
Нач. гр.	Шульгина		
Инж. II к	Куковица		
Инж. III к	Левейко		

ТП 903-1-278.90 КЖ1.И.03.3.1

Колонна (1.К3.33-1, 1.К3.33-2)

Стадия	Масса	Масштаб
Р	0,934	1:50

Лист | Листов 1

ЛАТГИПРОПРОМ

Инв. № подл. | Подпись и дата | Взам. инв. №

Альбом 7

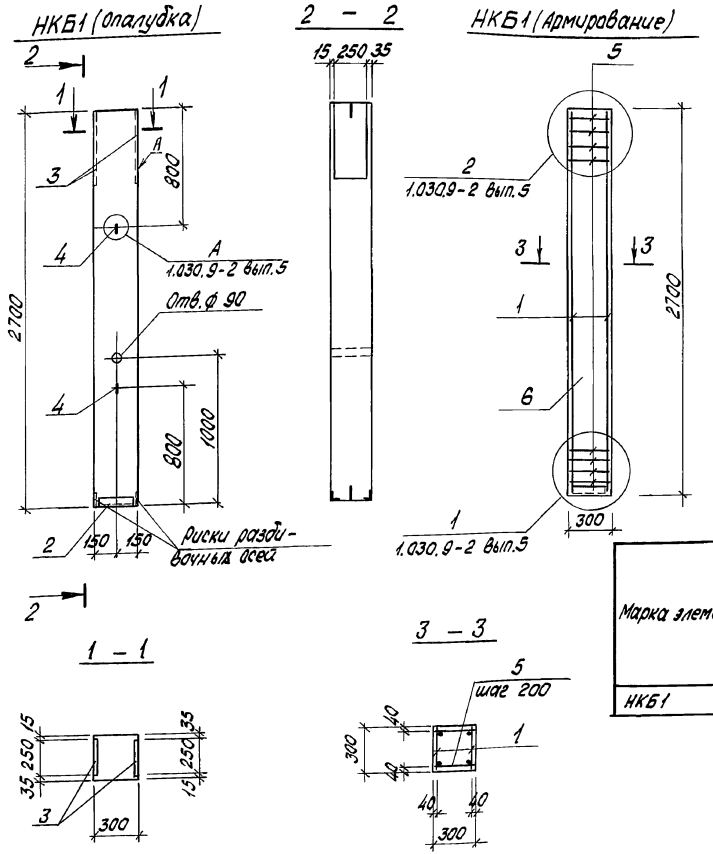

Формат	Зона	Поз.	Обозначение	Наименование	Кол.	Примечание
				Документация		
			1.030.9-2 вып.1	Перегородки панельные зданий промышленных и сельскохозяйственных предприятий		
А4			ТП 903-1-278.90 КЖ1.И.ТУ	Технические условия		
				Сборочные единицы		
А4		1	ТП 903-1-278.90 КЖ1.И.03.110	Сетка 1-2		
				Изделия закладные		
А4		2	1.030.9-2.7-2-0.09.0	МН1	1	
А4		3	1.030.9-2.7-2-0.11.0-04	МН13	2	
А4		4	1.400-9	УП2-2	2	
				Детали		
				Вр-I-5-ГОСТ 5781-82		
БЧ		5	ТП 903-1-278.90 КЖ1.И.03.111	l=280	36	
				Материалы		
		6		Бетон класса В15	0,24	м³

Ведомость расхода стали на элемент, кг

Марка элемента	Изделия арматурные						Изделия закладные							Общий расход
	Арматура класса					Всего	Арматура класса		Прокат марки				Всего	
	Вр I		А I	А III			А III		Вст.3кп2		Вст.3пс6-I			
	ГОСТ 6727-80		ГОСТ 5781-82				ГОСТ 5781-82		ГОСТ 19903-74*		ГОСТ 8509-86			
	ф5		ф6	ф10	ф16		ф12		δ=8	δ=12	L 90 x90x6			
НКБ1	2,0		2,4	1,2	9,2	14,8	9,4		15,8	4,0		4,2	33,4	48,2

ГИП	Ниддальский		
Нач.отд.	Гуттерерский		
Н.контр.	Шульгина		
Гл.констр.	Андриевская		
Нач.гр.	Шульгина		
Инж. II к	Куковица		
Инж. III к	Левейка		

ТП 903-1-278.90 КЖ1.И.03.10

Колонна НКБ1

Стадия	Масса	Масштаб
Р	0,6т	1:20
Лист	Листов 1	

ЛАТГИПРОПРОМ

Копировал: Лол – 24218-09 27 Формат А3

Инв. № подл. | Подпись и дата | Взам. инв. №

Альбом 7

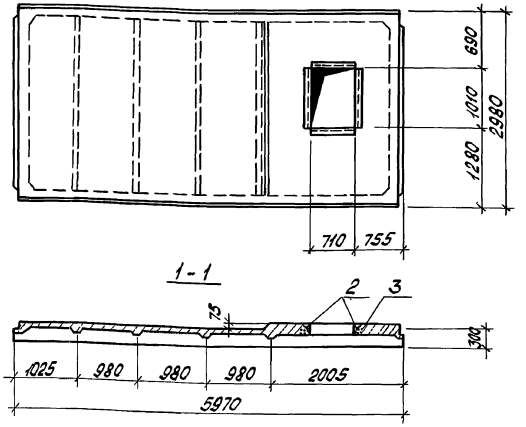

Формат	Зона	Поз.	Обозначение	Наименование	Кол.	Примечание
				Документация		
А3			ТП 903-1-278.90 КЖ1.И.ТУ	Технические условия		
				Плиты железобетонные ребристые предварительно		
А4			ГОСТ 22701.2-77	Напряженные размерами 6х3м для покрытий производственных зданий		
А3			1.465.1-10/82 Вып.0	Комплексные железобетонные плиты покрытий одноэтажных производственных зданий		
				Сборочные единицы		
А4		1	ГОСТ22701.1-77; 1.465.1-10/82 в.1	Плита 1ПГ-2АVТ-80Я-400М	1	См. прим. п.1
				Изделия закладные		
А4		2	1.400-15 в.1 540	Мн 548	3,44	м
А3		3	ТП 903-1-278.90 КЖ1.И.05.100	Каркас пространственный КП1	1	41,08 кг
				Материал		
		4		Бетон В 12,5 ГОСТ 25192-82	0,35	$м^3$

1. Габариты и размещение отверстия принять по данному чертежу.
2. Марку плиты по несущей способности уточнить при привязке проекта в зависимости от снеговой нагрузки.
3. Каркас КР3 по ГОСТ 22701.1 шт 1 - изъять

Ведомость расхода стали на плиту, кг

Марка элемента	Арматурные изделия							
	Арматура класса							Всего
	ВрI			А3				
	ГОСТ 7348-6			ГОСТ 5781-82				
	ф3	ф4	Итого	ф6	ф12		Итого	
1ПГ-2АVТ-80Я-400МА	3,9	32,94	36,84	0,4	19,91		20,31	57,15

Изделия закладные									Общий расход
Арматура класса						Прокат марки		Всего	
А-I	А-III					Вст3 ПС6-1	Вст3 кп2		
ГОСТ 5781-82						ТУ14-1-3023-80	ГОСТ 535-79		
ф12	ф8	ф10	ф12	ф14	Итого	L100х100х8	L50х50х5		
2,2	1,4	1,4	46,0	0,2	51,2	3,4	13	67,6	124,75

ГИП	Ниддальский		
Нач. отд.	Гиттерерский		
Н.контр.	Шульгина		
Гл.констр.	Андриевская		
Рук. гр.	Шульгина		
Инженер	Куковица		
Техник	Шалотюк		

ТП 903-1-278.90 КЖ1.И.05

Плита 1ПГ-2АVТ-80Я-400МА

Стадия	Масса	Масштаб
Р	3,25т	1:50

Лист | Листов 1

ЛАТГИПРОПРОМ

Инв. № подл. | Подпись и дата | Взам. инв. №

Копировал: Лол 24218-09 28 Формат А3

Альбом 7

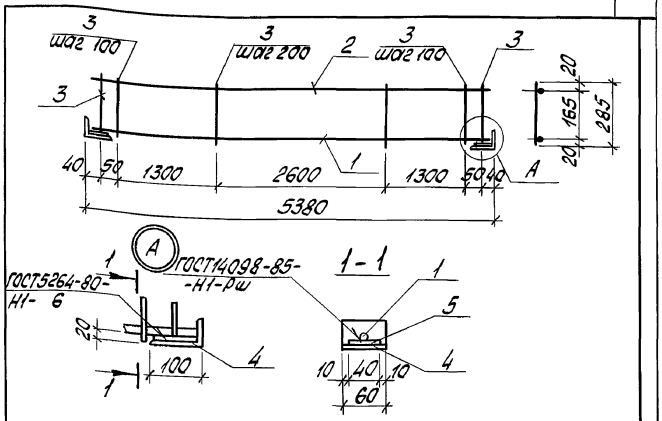

Формат	Зона	Поз.	Обозначение	Наименование	Кол.	Примечание
				Документация		
А4			ТП903-1-278.90 КЖ1.И.ТУ	Технические условия		
				Детали		
БЧ		1	ТП903-1-278.90 КЖ1.И.1.6.1	А-III-14-ГОСТ5781-82*; ℓ=5360	1	6,5 кг
БЧ		2	ТП903-1-278.90 КЖ1.И.1.6.2	А-III-8-ГОСТ5781-82*; ℓ=5360	1	2,12 кг
БЧ		3	ТП903-1-278.90 КЖ1.И.1.6.3	Вр-I-5-ГОСТ6727-80; ℓ=285	42	0,04 кг
БЧ		4	ТП903-1-278.90 КЖ1.И.1.6.4.	Уголок 100х53х8 ГОСТ8510-86 / Вст3кп2-I-ГОСТ535-79	2	0,6 кг
БЧ		5	ТП903-1-278.90 КЖ1.И.1.6.5	Лист 120 ГОСТ19903-74* / Вст3пс6-I-ТУ14-1-3023-80	2	0,19 кг

ГИП	Нидбальский		
Нач. отд.	Гуттерерский		
Н. контр.	Шульгина		
Гл. констр.	Андриевская		
Рук. гр.	Шульгина		
Инженер	Куковица		
Констр.	Конькова		

ТП 903-1-278.90 КЖ1.И.1.6

Каркас плоский Кр1

Стадия	Масса	Масштаб
Р	11.88	1:20

Лист | Листов 1

ЛАТГИПРОПРОМ

Инв. № подл. | Подп. и дата | Взам. инв. №

Копировал: Лоп-

Формат А4

Альбом 7

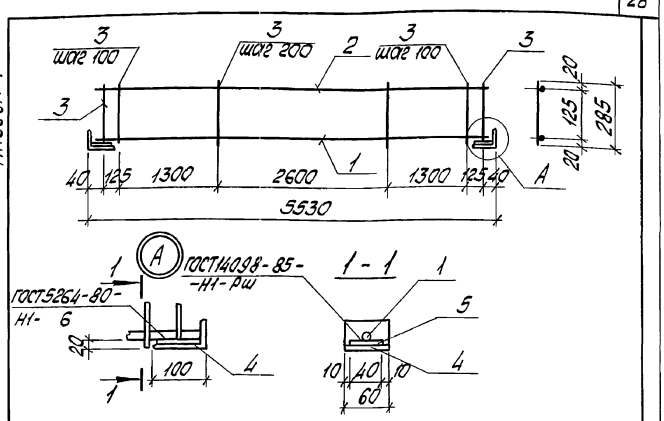

Формат	Зона	Поз.	Обозначение	Наименование	Кол.	Примечание
				Документация		
А4			ТП903-1-278.90 КЖ1.И.ТУ	Технические условия		
				Детали		
БЧ		1	ТП903-1-278.90 КЖ1.И.1.7.1	А-III-14-ГОСТ5781-82;* ℓ=5510	1	6,7 кг
БЧ		2	ТП903-1-278.90 КЖ1.И.1.7.2	А-III-8-ГОСТ5781-82*; ℓ=5510	1	2,2 кг
БЧ		3	ТП903-1-278.90 КЖ1.И.1.7.3	Вр-I-5-ГОСТ6727-80; ℓ=285	42	0,04 кг
БЧ		4	ТП903-1-278.90 КЖ1.И.1.7.4	Уголок 100х63х8 ГОСТ8510-86 / Вст3кп2-I-ГОСТ535-79	2	0,6 кг
БЧ		5	ТП903-1-278.90 КЖ1.И.1.7.5.	Лист 120 ГОСТ19903-74* / Вст3пс6-I-ТУ14-1-3023-86	2	0,19 кг

ГИП	Нидбальский		
Нач. отд.	Гуттерерский		
Н. контр.	Шульгина		
Гл. констр.	Андриевская		
Рук. гр.	Шульгина		
Инженер	Куковица		
Констр.	Конькова		

ТП 903-1-278.90 КЖ1.И.1.7

Каркас плоский Кр2

Стадия	Масса	Масштаб
Р	12,16	1:20

Лист | Листов 1

ЛАТГИПРОПРОМ

Инв. № подл. | Подп. и дата | Взам. инв. №

Копировал: Лоп- 24218-09 29 Формат А4

Альбом 7

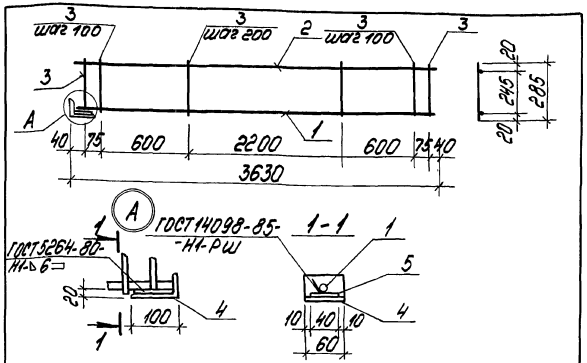

Формат	Зона	Поз.	Обозначение	Наименование	Кол.	Примечание
				Документация		
				Технические условия		
				Детали		
64		1	ТП903-1-278.90 КЖ1.И.1.8.1	А-III-14-ГОСТ5781-82* ℓ=3630	1	4,39 кг
64		2	ТП903-1-278.90 КЖ1.И.1.8.2	А-III-8-ГОСТ5781-82* ℓ=3630	1	1,43 кг
64		3	ТП903-1-278.90 КЖ1.И.1.8.3	Вр-I-5-ГОСТ6727-80 ℓ=285	27	0,04 кг
64		4	ТП903-1-278.90 КЖ1.И.1.8.4	Уголок 100×63×8 ГОСТ 8510-86 / ВСт3кп2-I-ГОСТ 535-79	1	0,6 кг
64		5	ТП903-1-278.90 КЖ1.И.1.8.5	Лист 120 ГОСТ 19903-74* / ВСт3пс6-I-ТУ14-1-3023-80	1	0,19 кг

ГИП	Нидбальский		
Нач.отд.	Гуттеревский		
Н.контр.	Шульгина		
Гл.констр.	Андриевская		
Рук.гр.	Шульгина		
Инженер	Куковица		
Констр.	Конькова		

ТП903-1-278.90 КЖ1.И.1.8

Каркас плоский Кр3

Стадия	Масса	Масштаб
Р	7,69	1:20
Лист	Листов 1	

ЛАТГИПРОПРОМ

Инв.№ подл. | Подпись и дата | Взам.инв.№

Копировал [подпись] Формат А4

Альбом 7

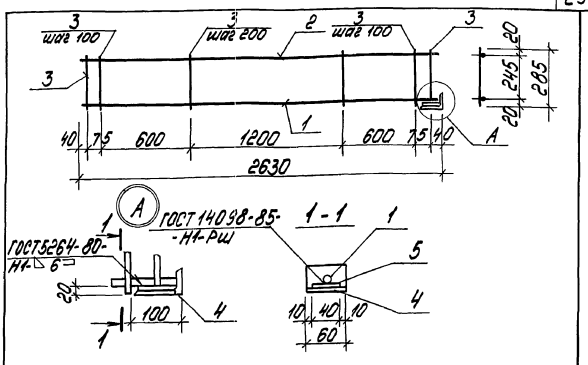

Формат	Зона	Поз.	Обозначение	Наименование	Кол.	Примечание
				Документация		
				Технические условия		
				Детали		
64		1	ТП903-1-278.90 КЖ1.И.1.9.1	А-III-14-ГОСТ5781-82* ℓ=2620	1	3,17 кг
64		2	ТП903-1-278.90 КЖ1.И.1.9.2	А-III-8-ГОСТ5781-82* ℓ=2620	1	1,0 кг
64		3	ТП903-1-278.90 КЖ1.И.1.9.3	Вр-I-5-ГОСТ6727-80 ℓ=285	27	0,04 кг
64		4	ТП903-1-278.90 КЖ1.И.1.9.4	Уголок 100×63×8 ГОСТ 8510-86 / ВСт3кп2-I-ГОСТ 535-79	1	0,6 кг
64		5	ТП903-1-278.90 КЖ1.И.1.9.5	Лист 120 ГОСТ 19903-74* / ВСт3пс6-I-ТУ14-1-3023-80	1	0,19 кг

ГИП	Нидбальский		
Нач.отд.	Гуттеревский		
Н.контр.	Шульгина		
Гл.констр.	Андриевская		
Рук.гр.	Шульгина		
Инженер	Куковица		
Констр.	Конькова		

ТП903-1-278.90 КЖ1.И.1.9

Каркас плоский Кр4

Стадия	Масса	Масштаб
Р	6,04	1:20
Лист	Листов 1	

ЛАТГИПРОПРОМ

Инв.№ подл. | Подпись и дата | Взам.инв.№

Копировал [подпись] 24218-09 30 Формат А4

Альбом 7

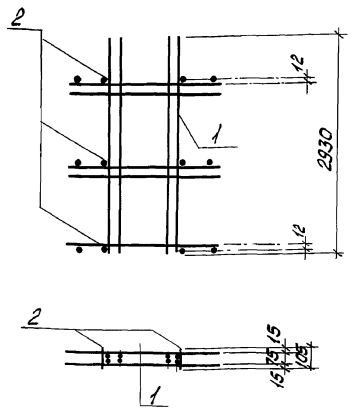

Формат	Зона	Поз	Обозначение	Наименование	Кол.	Примечание
				Документация		
А4			ТП 903-1-278.90 КЖ.И.ТУ	Технические условия		
				Сборочные единицы		
А4		1	ТП903-1-278.90 КЖ1.И.05.110	Сетка С1-1	2	
				Детали		
Б4		2	ТП903-1-278.90 КЖ1.И.05.111.1	А-III-12ГОСТ5781-82* ℓ=105	12	0,09 кг

ГИП	Нюдальский		
Нач.отд.	Гиттерерский		
Н.контр.	Шульгина		
Гл.спец.	Андриевский		
Рук.гр.	Шульгина		
Инженер	Куковица		
Техник	Шолотюк		

ТП 903-1-278.90 КЖ1.И.05.100

Каркас КП-1

Стадия	Масса	Масштаб
Р	41.08	1:50

ЛИСТ | ЛИСТОВ 1

ЛАТГИПРОПРОМ

Инв.№ подл. | Подп. и дата | Взам.инв.№

Копировал: Л

Формат А4

Альбом 7

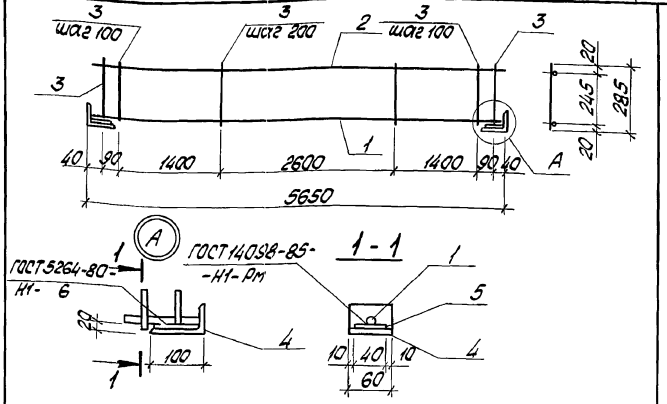

Формат	Зона	Поз.	Обозначение	Наименование	Кол.	Примечание
				Документация		
А4			ТП903-1-278.90 КЖ.И.ТУ	Технические условия		
				Детали		
Б4		1	ТП903-1-278.90 КЖ1.И.1.10.1	А-III-14-ГОСТ5781-82* ℓ=5630	1	6,83 кг
Б4		2	ТП903-1-278.90 КЖ1.И.1.10.2	А-III-8-ГОСТ 5781-82* ℓ=5630	1	2,23 кг
Б4		3	ТП903-1-278.90 КЖ1.И.1.10.3	Вр-I-5-ГОСТ6727-80 ℓ=285	48	0,04 кг
Б4		4	ТП903-1-278.90 КЖ1.И.1.10.4	Уголок 100х63х8 ГОСТ 8510-86 / Вст3 КП2-I-ГОСТ 535-79	2	0,6 кг
Б4		5	ТП903-1-278.90 КЖ1.И.1.10.5	Лист 120 ГОСТ 19903-74* / Вст3 ПС6-I-ТУ14-1-3023-80	2	0,19 кг

ГИП	Нюдальский		
Нач.отд.	Гиттерерский		
Н.контр.	Шульгина		
Гл.контр.	Андриевская		
Рук.гр.	Шульгина		
Инженер	Куковица		
Констр.	Коньнова		

ТП 903-1-278.90 КЖ1.И.1.10

Каркас-плоский Кр5

Стадия	Масса	Масштаб
Р	12,56	1:20

Лист | Листов 1

ЛАТГИПРОПРОМ

Инв.№ подл. | Подп. и дата | Взам.инв.№

Копировал: Ло 24218-09 31 Формат А4

Альбом 7

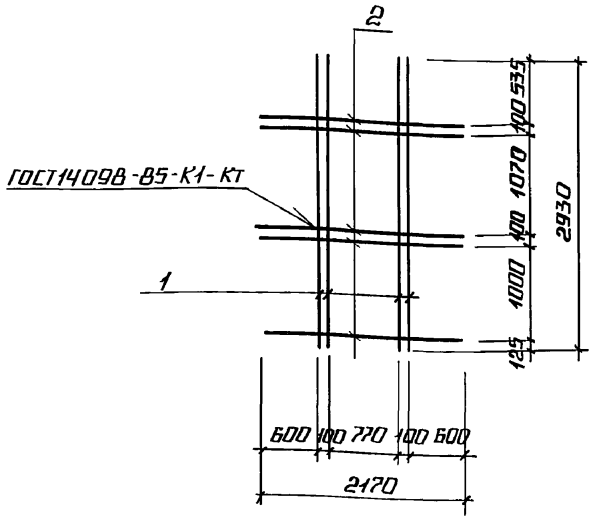

Формат	Зона	Поз.	Обозначение	Наименование	Кол.	Примечание
				Документация		
А4			ТП 903-1-278.90 КЖ.с1.И.ТУ	Технические условия		
				Детали		
Б4		1	ТП 903-1-278.90 КЖ.с1.И.05.110.1	А-III-12-ГОСТ 5781-82* ℓ=2930	4	2.6 кг
Б4		2	ТП 903-1-278.90 КЖ.с1.И.05.110.2	ℓ=2170	5	1.93 кг

Инв. № подл. | Подпись и дата | Взам. инв. №

ТП 903-1-278.90		КЖ.с1.И.05.110	
Сетка С1-1	Стадия	Масса	Масштаб
	Р	20.0	1:50
	Лист	Листов 1	
ГИП Индбальский	ЛАТГИПРОПРОМ		
Нач. отд. Гуттерерский			
Н. контр. Шульгина			
Гл. констр. Андриевская			
Рук. гр. Шульгина			
Инженер Куковица			
Техник Шолотюк			

Копировал А4 Формат А4

Альбом 7

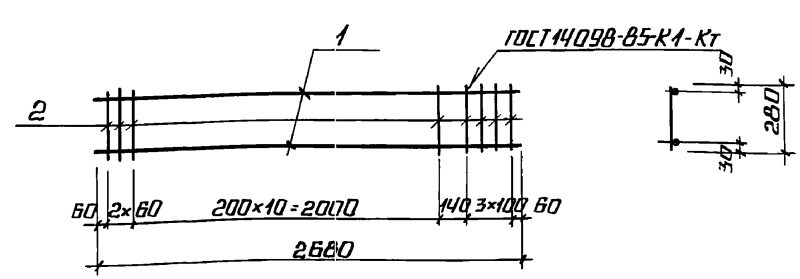

Формат	Зона	Поз.	Обозначение	Наименование	Кол.	Примечание
				Документация		
А4			ТП 903-1-278.90 КЖ.с1.И.ТУ	Технические условия		
				Детали		
				А-III-12-ГОСТ 5781-82		
Б4		1	ТП 903-1-278.90 КЖ.с1.И.03.110.1	ℓ=2680	2	2.36 кг
				Вр-I-5-ГОСТ 6727-80		
Б4		2	ТП 903-1-278.90 КЖ.с1.И.03.120.1	ℓ=280	17	0.03 кг

Инв. № подл. | Подпись и дата | Взам. инв. №

ТП 903-1-278.90		КЖ.с1.И.03.110	
Сетка С1-2	Стадия	Масса	Масштаб
	Р	5.23	1:20
	Лист	Листов 1	
ГИП Индбальский	ЛАТГИПРОПРОМ		
Нач. отд. Гуттерерский			
Н. контр. Шульгина			
Гл. констр. Андриевская			
Рук. гр. Шульгина			
Инж. II к. Куковица			
Инж. III к. Левейка			

 Копировал Формат А2

Альбом 7

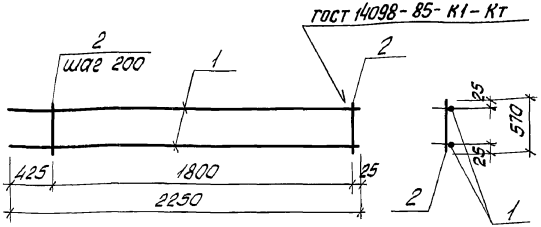

Формат	Зона	Поз.	Обозначение	Наименование	Кол.	Примечание
				Документация		
А4			ТП 903-1-278.90 КЖ1.И.ТУ	Технические условия		
				Детали		
				А-III-12-ГОСТ 5781-82		
Б4		1	ТП 903-1-278.90 КЖ1.И.1.2.1.	ℓ=2250	2	2,0 кг
				А-I-8-ГОСТ 5781-82		
Б4		2	ТП 903-1-278.90 КЖ1.И.1.2.2.	ℓ=570	10	0,22 кг

Взам. инв. №

Подп. и дата

Инв. № подл.

ГИП	Нидбальский	
Нач. отд.	Гиттерерский	
Н. контр.	Шульгина	
Гл. констр.	Андриевская	
Нач. гр.	Шульгина	
Инж. III к.	Левейка	

ТП 903-1-278.90 КЖ1.И.1.2

Сетка С2

Стадия	Масса	Масштаб
Р	6,2	1:20

Лист | Листов 1

ЛАТГИПРОПРОМ

Копировал: Лоп-

Формат А4

Альбом 7

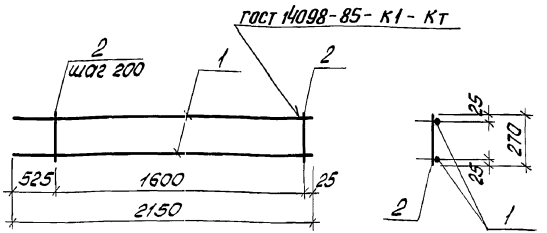

Формат	Зона	Поз.	Обозначение	Наименование	Кол.	Примечание
				Документация		
А4			ТП 903-1-278.90 КЖ1.И.ТУ	Технические условия		
				Детали		
				А-III-12-ГОСТ 5781-82		
Б4		1	ТП 903-1-278.90 КЖ1.И.1.3.1	ℓ=2150	2	1,9 кг
				А-I-8-ГОСТ 5781-82		
Б4			ТП 903-1-278.90 КЖ1.И.1.3.2	ℓ=270	9	0,1

Взам. инв. №

Подп. и дата

Инв. № подл.

ГИП	Нидбальский	
Нач. отд.	Гиттерерский	
Н. контр.	Шульгина	
Гл. констр.	Андриевская	
Нач. гр.	Шульгина	
Инж. III к.	Левейка	

ТП 903-1-278.90 КЖ1.И.1.3

Сетка С3

Стадия	Масса	Масштаб
Р	4,7	1:20

Лист | Листов 1

ЛАТГИПРОПРОМ

Копировал: Ль- 24218-09 33 Формат А4

Альбом 7

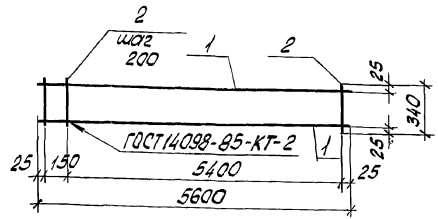

Формат	Зона	Поз.	Обозначение	Наименование	Кол.	Примечание
				Документация		
А3			ТП 903-1-278.90 КЖ1.И.ТУ	Технические условия		
				Детали		
БЧ		1	ТП 903-1-278.90 КЖ1.И.1.4.1	А-III-10 ГОСТ5781-82; ℓ=5600	2	3,45 кг
БЧ		2	ТП 903-1-278.90 КЖ1.И.1.4.2	А-I-8 ГОСТ 5781-82; ℓ=340	29	0,13 кг

Взам. инв. №

Подп. и дата

Инв. № подл.

ТП 903-1-278.90 КЖ1.И.1.4

Сетка С4

Стадия	Масса	Масштаб
Р	10,67	1:50

Лист | Листов 1

ЛАТГИПРОПРОМ

ГИП	Нидбальский	
Нач. отд.	Гуттерерский	
Н. контр.	Шульгина	
Гл. констр.	Андриевская	
Нач. гр.	Шульгина	
Инж. II кат.	Куковица	

Копировал: Пор

Формат А4

Альбом 7

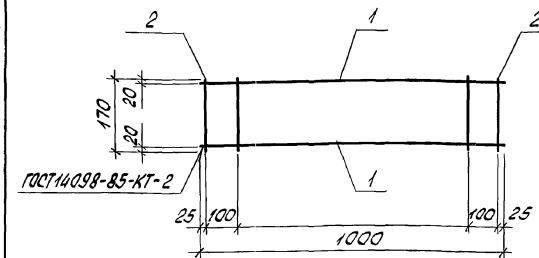

Формат	Зона	Поз.	Обозначение	Наименование	Кол.	Примечание
				Документация		
А4			ТП 903-1-278.90 КЖ1.И.ТУ	Технические условия		
				Детали		
БЧ		1	ТП 903-1-278.90 КЖ1.И.1.5.2	Ф4 Вр I ГОСТ 6727-80	2	0,099 кг
БЧ		2	ТП 903-1-278.90 КЖ1.И.1.5.2	Ф4 Вр I ГОСТ 6727-80	4	0,017 кг

Взам. инв. №

Подп. и дата

Инв. № подл.

ТП 903-1-278.90 КЖ1.И.1.5

Сетка С5

Стадия	Масса	Масштаб
Р	0,385	1:20

Лист | Листов 1

ЛАТГИПРОПРОМ

ГИП	Нидбальский	
Нач. отд.	Гуттерерский	
Н. контр.	Шульгина	
Гл. констр.	Андриевская	
Рук. гр.	Шульгина	
Арх.	Прищепа	

Копировал Пор 24218-09 34

Формат А4

Альбом 7

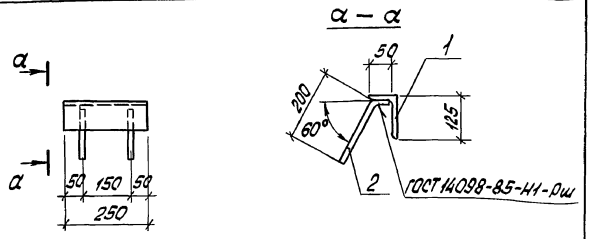

Форм.	Зона	Поз.	Обозначение	Наименование	Кол.	Примечание
				Документация		
А4			ТП 903-1-278.90 КЖ1.И.ТУ	Технические условия		
				Детали		
				Уголок 125×80×10 ГОСТ 8510-86 / ВСт3пс6-1 ТУ14-1-3023-80		
БЧ		1	ТП 903-1-278.90 КЖ1.И.2.1.1	ℓ = 250	1	3.9 кг
				А-III-8-ГОСТ 5781-82		
БЧ		2	ТП 903-1-278.90 КЖ1.И.2.1.2	ℓ = 250	2	0,1 кг

Инв. № подл. | Подп. и дата | Взам. инв. №

ТП 903-1-278.90		КЖ1.И.2.1.	
Изделие закладное МН1	Стадия	Масса	Масштаб
	Р	4,1	1:10
	Лист	Листов 1	
	ЛАТГИПРОПРОМ		

ГИП	Жидальский	
Нач. отд.	Штепенский	
Н. контр.	Щульгина	
Гл. констр.	Андреевский	
Нач. гр.	Щульгина	
Инж. и к.	Куковица	

Копировал: Ле— Формат А4

Альбом 7

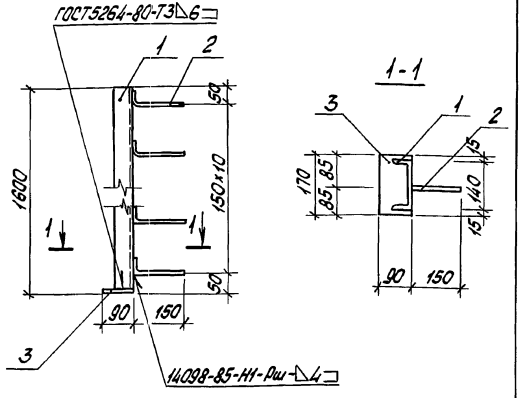

Форм.	Зона	Поз.	Обозначение	Наименование	Кол.	Примечание
				Документация		
А4			ТП 903-1-278.90 КЖ1.И.ТУ	Технические условия		
				Детали		
БЧ		1	ТП 903-1-278.90 КЖ1.И.221	Швеллер 14-ГОСТ 8240-72* / ВСт3кп2-1-ГОСТ 535-79	1	20,3 кг
БЧ		2	ТП 903-1-278.90 КЖ1.И.2.2.2	А-III-8 ГОСТ 5781-82* ℓ = 200	11	0,9 кг
БЧ		3	ТП 903-1-278.90 КЖ1.И.2.2.3	Лист 10 ГОСТ 19903-74 / ВСт3кп2-1-ГОСТ 14637-79	1	1,2 кг
БЧ						

Инв. № подл. | Подп. и дата | Взам. инв. №

ТП 903-1-278.90		КЖ1.И.2.2.	
Изделие закладное МН2	Стадия	Масса	Масштаб
	Р	22,4	1:10
	Лист	Листов 1	
	ЛАТГИПРОПРОМ		

ГИП	Жидальский	
Нач. отд.	Штепенский	
Н. контр.	Щульгина	
Гл. констр.	Андреевская	
Рук. гр.	Щульгина	
Вед. инж.	Зайцев	
Констр.	Конькова	

Копировал: Ле— 24218-09 35 Формат А4

Альбом 7

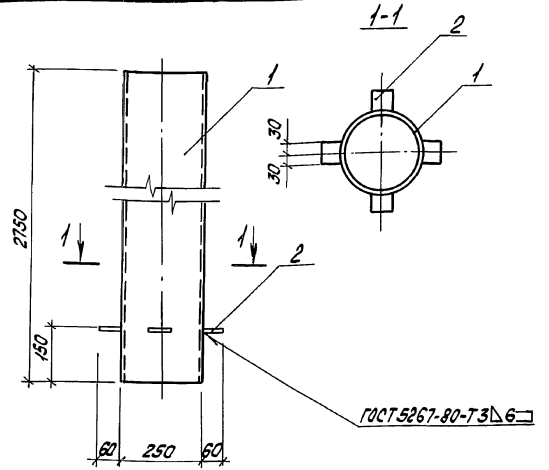

Формат	Зона	Поз.	Обозначение	Наименование	Кол.	Примечание
				Документация		
А4			ТП903-1-278.90 КЖ1.И.ТУ	Технические условия		
				Детали		
Б4		1	ТП903-1-278.90 КЖ1.И.2.3.1	Труба Ф245х5 ГОСТ 10704-76 / В Ст3кп ГОСТ 10705-80	1	81,4 кг
Б4		2	ТП903-1-278.90 КЖ1.И.2.3.2	Лист 10 ГОСТ 19903-74 / В Ст3пс6-1 ТУ14-1-3023-80	4	1,13 кг

Взам. инв. №

Подпись и дата

Инв. № подл.

ГИП	Ниддальский	
Нач. отд.	Гуттерерский	
Н. контр.	Шурьгина	
Гл. констр.	Андриевская	
Рук. гр.	Шульгина	
Вед. инж.	Зайцева	
Констр.	Конькова	

ТП 903-1-278.90 КЖ1.И.2.3

Изделие закладное МН3

Стадия	Масса	Масштаб
Р	82,5	1:10

Лист | Листов 1

ЛАТГИПРОПРОМ

Копировал: [подпись] Формат А4

Альбом 7

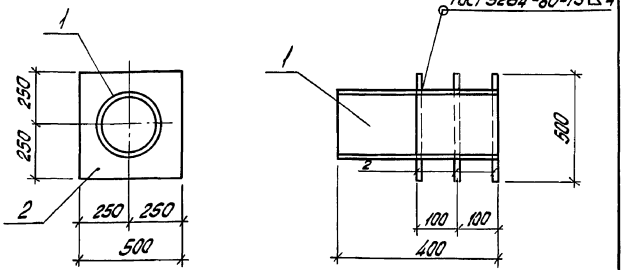

Формат	Зона	Поз.	Обозначение	Наименование	Кол.	Примечание
				Документация		
А4			ТП903-1-278.90 КЖ1.И.ТУ	Технические условия		
				Детали		
Б4		1	ТП903-1-278.90 КЖ1.Н2.4.1	Труба 273х8,0 ГОСТ 10704-76 / В Ст3кп ГОСТ 10705-80	1	21,1 кг
Б4		2	КЖ1.Н2.4.2	Лист 10 ГОСТ 19903-74 / В Ст3пс6-1 ТУ14-1-3023-80	3	13,3 кг

Взам. инв. №

Подпись и дата

Инв. № подл.

ГИП	Ниддальский	
Нач. отд.	Гуттерерский	
Н. контр.	Шурьгина	
Гл. констр.	Андриевская	
Рук. гр.	Шульгина	
Вед. инж.	Зайцев	
Констр.	Конькова	

ТП 903-1-278.90 КЖ1.И.2.4

Изделие закладное МН4

Стадия	Масса	Масштаб
Р	61,0	1:10

Лист | Листов 1

ЛАТГИПРОПРОМ

Копировал: [подпись] 24218-09 36 Формат А4

Альбом 7

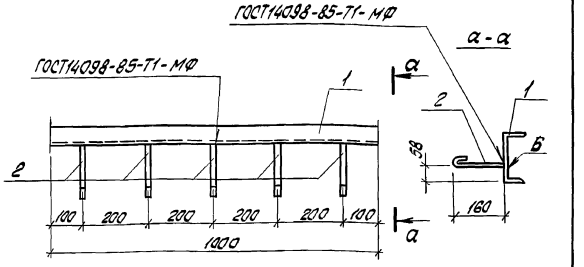

Формат	Зона	Поз.	Обозначение	Наименование	Кол.	Примечание
				Документация		
А4			ТП903-1-278.90 КЖ1.И.ТУ	Технические условия		
				Детали		
Б4		1	ТП903-1-278.90 КЖ1.И.2.6.1	Швеллер 16-ГОСТ 8240-72 ℓ=1000 / Вст3пс6-1-ТУ14-1-3023-80	1	15,3кг
Б4		2	КЖ1.И.2.6.2	А-I-8ГОСТ5781-82 ℓ=210	5	0,08кг

ГИП	Нидбальский		
Нач. отд.	Гиттерерский		
Н. контр.	Шульгина		
Гл. констр.	Андриевская		
Рук. гр.	Шульгина		
Вед. инж.	Зайцев		
Констр.	Конькова		

ТП 903-1-278.90 КЖ1.И.2.6

Изделие закладное МН6

Стадия	Масса	Масштаб
Р	15,7	1:10

Лист | Листов 1

ЛАТГИПРОПРОМ

Копировал: Ал- Формат А4

Взам. инв. № | Подп. и дата | Инв. № подл.

Альбом 7

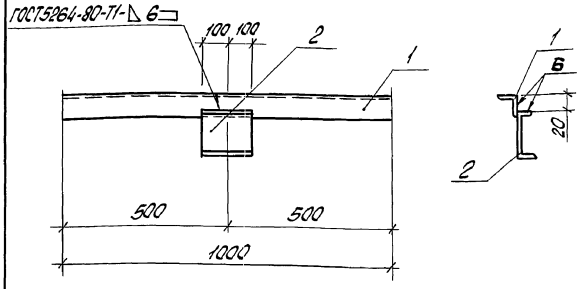

Формат	Зона	Поз.	Обозначение	Наименование	Кол.	Примечание
				Документация		
А4			ТП903-1-278.90 КЖ1.И.ТУ	Технические условия		
				Детали		
Б4		1	ТП903-1-278.90 КЖ1.И.2.7.1	Уголок 50х50х5 ГОСТ 8509-86 / Вст3кп2-1-ГОСТ535-79*	1	3,77кг
Б4		2	КЖ1.И.2.7.2	Швеллер 16-ГОСТ 8240-72 / Вст3пс6-1ТУ14-1-3023-80	1	3,06кг

ГИП	Нидбальский		
Нач. отд.	Гиттерерский		
Н. контр.	Шульгин		
Гл. констр.	Андриевская		
Рук. гр.	Шульгина		
Вед. инж.	Зайцев		
Констр.	Конькова		

ТП 903-1-278.90 КЖ1.И.2.7

Изделие закладное МН7

Стадия	Масса	Масштаб
Р	6,83	1:10

Лист | Листов 1

ЛАТГИПРОПРОМ

Копировал: Л 24218-09 37 Формат А4

Взам. инв. № | Подп. и дата | Инв. № подл.

Альбом 7

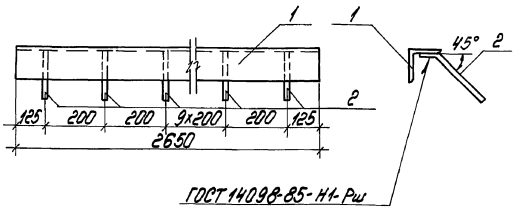

Формат	Зона	Поз.	Обозначение	Наименование	Кол.	Примечание
				Детали		
БЧ		1	ТП903-1-278.90 КЖ1.И.2.9.1	Уголок 110x110x8 ГОСТ 8509-86 / Вст3пс6-1-ТУ14-1-3023-80	1	35,79кг
БЧ		2	ТП903-1-278.90 КЖ1.И.2.9.2	А-III-10 ГОСТ 5781-82 l=280	13	0,17кг

Взам. инв. № | Подпись и дата | Инв. № подл.

ТП 903-1-278.90 КЖ1.И.2.9

ГИП	Нидбальский	
Нач. отд.	Гуттеревский	
Н. контр.	Шульгина	
Гл. констр.	Андриевская	
Рук. гр.	Шульгина	
Арх.	Прищепа	
Арх.	Василишина	

Изделие закладное МН 9

Стадия	Масса	Масштаб
Р	38,0	1:10
Лист	Листов 1	

ЛАТГИПРОПРОМ

Копировал Формат А4

Альбом 7

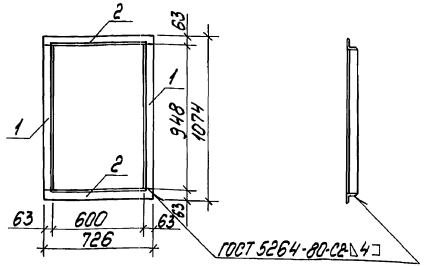

Формат	Зона	Поз.	Обозначение	Наименование	Кол.	Примечание
				Документация		
А4			ТП 903-1-278.90 КЖ1.И.ТУ	Технические условия		
				Детали		
БЧ		1	ТП903-1-278.90 КЖ1.И.2.10.1	Уголок 63x63x5 ГОСТ 8509-86 l=947 / Вст3кп2 ГОСТ 535-79	2	4,555кг
БЧ		2	ТП903-1-278.90 КЖ1.И.2.10.2	Уголок 63x63x5 ГОСТ 8509-86 l=726 / Вст3кп2 ГОСТ 535-79	2	3,492кг

Взам. инв. № | Подпись и дата | Инв. № подл.

ТП 903-1-278.90 КЖ1.И.2.10

ГИП	Нидбальский	
Нач. отд.	Гуттеревский	
Н. контр.	Шульгина	
Гл. констр.	Андриевская	
Рук. гр.	Шульгина	
Арх.	Прищепа	
Арх.	Василишина	

Изделие закладное МН10

Стадия	Масса	Масштаб
Р	16,094	1:20
Лист	Листов 1	

ЛАТГИПРОПРОМ

24218-09 38 Копировал Формат А4

Альбом 7

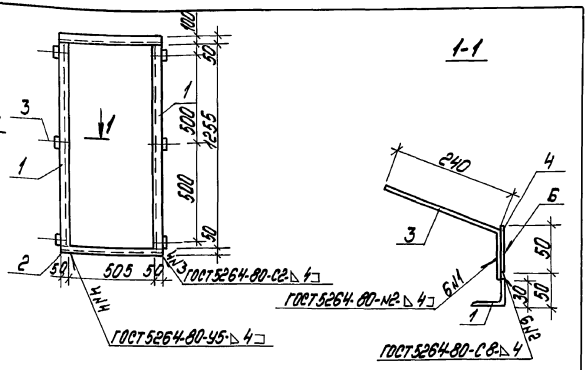

Формат	Зона	Поз.	Обозначение	Наименование	Кол.	Примечание
				Документация		
А4			ТП903-1-278.90 КЖ1.И.ТУ	Технические условия		
				Детали		
Б4		1	ТП903-1-278.90 КЖ1.И.2.11.1	Уголок 50х50х5 ГОСТ8509-86 ℓ=1255 ВСт3кп2 ГОСТ535-79	2	4,0 кг
Б4		2	КЖ1.И.2.11.2	Уголок 50х50х5 ГОСТ8509-86 ℓ=605 ВСт3кп2 ГОСТ535-79	2	2,0 кг
Б4		3	КЖ1.И.2.11.3	А-III-В ГОСТ5791-82 ℓ=320	6	0,14 кг
Б4		4	КЖ1.И.2.11.4	Лист 4,0х50х100 ГОСТ19903-74 ВСт3кп2-ГОСТ14637-79	8	0,16 кг

ГИП	Нидбальский		
Нач.отд.	Гуттерерский		
Н.контр.	Шульгина		
Гл.констр.	Андриевская		
Рук.гр.	Шульгина		
Арх.	Прищепа		
Арх.	Василишина		

Взам. инв.№ | Подпись и дата | Инв.№ подл.

ТП903-1-278.90 КЖ1.И.2.11

Закладное изделие МН11

Стадия	Масса	Масштаб
Р	13,8	1:20

Лист | Листов 1

ЛАТГИПРОПРОМ

Копировал Формат А4

Альбом 7

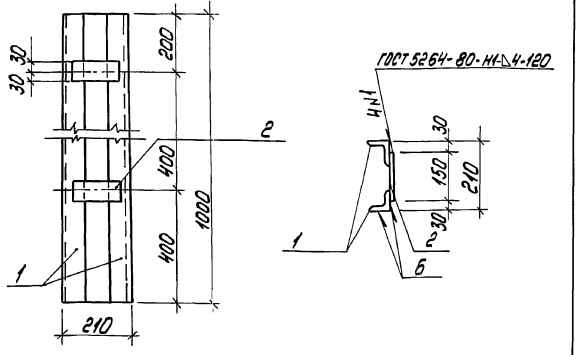

Формат	Зона	Поз.	Обозначение	Наименование	Кол.	Примечание
				Документация		
А4			ТП903-1-278.90 КЖ1.И.ТУ	Технические условия		
				Детали		
Б4		1	ТП903-1-278.90 КЖ1.И.2.12.1	Уголок 63х63х5 ГОСТ8509-86 ℓ=1000 ВСт3кп2 ГОСТ535-79	2	5,0 кг
Б4		2	ТП903-1-278.90 КЖ1.И.2.12.2	Лист 6,0х60х150 ГОСТ19903-74 ВСт3кп2 ГОСТ 14637-79	2	0,42 кг

ГИП	Нидбальский		
Нач.отд.	Гуттерерский		
Н.контр.	Шульгина		
Гл.констр.	Андриевская		
Рук.гр.	Шульгина		
Арх.	Прищепа		
Арх.	Василишина		

Взам. инв.№ | Подпись и дата | Инв.№ подл.

ТП903-1-278.90 КЖ1.И.2.12

Изделие закладное МН12

Стадия	Масса	Масштаб
Р	10,84	1:10

Лист | Листов 1

ЛАТГИПРОПРОМ

24218-09 39 Копировал Формат А4

Альбом 7

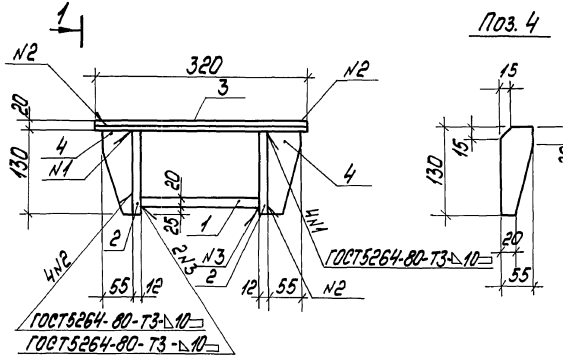

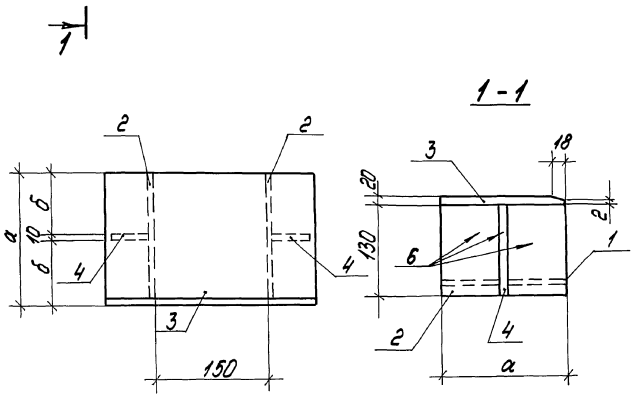

Формат	Зона	Поз.	Обозначение	Наименование	Количество на исполн. КЖ1.И3.1 —	01	Примечание
				Документация			
А4			ТП903-1-278,90 КЖ1.И.ТУ	Технические условия			
				Детали			
Б4		1	ТП903-1-278,90 КЖ1.И.3.1.1	Лист 20-ГОСТ19903-74* ВСт3пс6-1ТУ14-1-3023-80	1		4,7кг
Б4			-01	Лист 20-ГОСТ19903-74* ВСт3пс6-1ТУ14-1-3023-80		1	3,5кг
Б4		2	ТП903-1-278,90 КЖ1.И.3.1.2	Лист 12-ГОСТ19903-74* ВСт3пс6-1ТУ14-1-3023-80	2		2,4кг
Б4			-01	Лист 12-ГОСТ19903-74* ВСт3пс6-1ТУ14-1-3023-84		2	1,8кг
Б4		3	ТП903-1-278,90 КЖ1.И.3.1.3	Лист 20-ГОСТ19903-74* ВСт3пс6-1ТУ14-1-3023-80	1		10,0кг
Б4			ТП903-1-278,90 КЖ1.И.3.1.3-01	Лист 20-ГОСТ19903-74* ВСт3пс6-1ТУ14-1-3023-80		1	7,5кг
Б4		4	ТП903-1-278,90 КЖ1.И.3.1.4	Лист 10-ГОСТ19903-74* ВСт3кп2ГОСТ14637-79	2	2	0,56кг

Обозначение	Марка	а	б	Масса, кг
ТП903-1-278,90 КЖ1.И.3.1	МС1	200	95	17,7
-01	МС2	150	70	13,4

ГИП	Нидбальский	
Нач.отд.	Гутерерский	
Н.контр.	Шульгина	
Гл.спец.	Андриевская	
Рук. гр.	Шульгина	
Инженер	Куковица	
Техник	Шолотюк	

ТП903-1-278.90 КЖ1.И3.1

Опорный столик (МС1 МС2)

Стадия	Масса	Масштаб
Р	см. табл.	1:5

Лист | Листов 1

ЛАТГИПРОПРОМ

Инв.№ подл. | Подпись и дата | Взам. инв.№

24218-09 40 Копировал Гасин Формат А3

Альбом 7

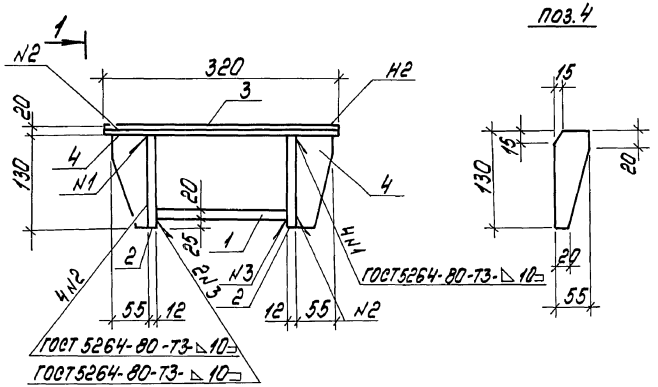

поз.4

Формат	Зона	Поз.	Обозначение	Наименование	Кол.	Примечание
				Документация		
А4			ТП 903-1-278.90 КЖ1.И.ТУ	Технические условия		
				Детали		
Б4		1	ТП 903-1-278.90 КЖ1.И.3.2.1	Лист 20-ГОСТ 19903-74* Ст3пс6-1 ГУ14-1-3023-80	1	7,07
Б4		2	ТП 903-1-278.90 КЖ1.И.3.2.2	Лист 12-ГОСТ 19903-74* Ст3пс6-1 ГУ14-1-3023-80	2	3,7
Б4		3	ТП 903-1-278.90 КЖ1.И.3.2.1-01	Лист 20-ГОСТ 19903-74* Ст3пс6-1 ГУ14-1-3023-80	1	15,07
Б4		4	ТП 903-1-278.90 КЖ1.И.3.2.3	Лист 10-ГОСТ 19903-74* Ст3кп2 ГОСТ 14637-79	2	0,56кг

1-1

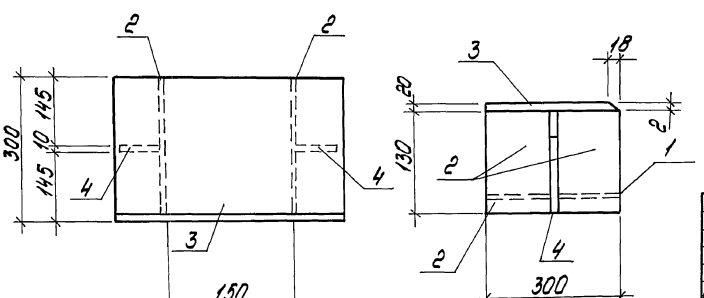

ГИП	Жибальский		
Нач.отд.	Чуттеверский		
Н.контр.	Шульгина		
Гл.спец.	Анфиогенова		
Рук.гр.	Шульгина		
Инженер	Куковича		
Техник	Шапотюк		

ТП 903-1-278.90 КЖ1.И.3.2

Опорный столик МС3

Стадия	Масса	Масштаб
Р	30,76	1:5
Лист	Листов 1	

ЛАТГИПРОПРОМ

Инв.№ подл. | Подпись и дата | Взам.инв.№

24218-09 41 Копировал Формат А3

Альбом 7

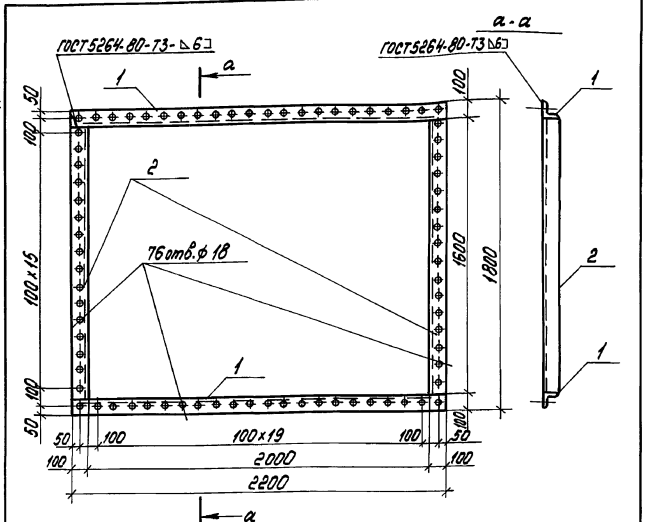

Формат	Зона	Поз.	Обозначение	Наименование	Кол.	Примечание
				Документация		
А4			ТП 903-1-278.90 КЖ1.И.ТЧ	Технические условия		
				Детали		
Б4		1	ТП 903-1-278.90 КЖ1.И.3.3.	Уголок 100×100×8 ГОСТ 8509-86 Вст3кп2 ГОСТ 535-79 L=2200	2	26,84кг
Б4		2	ТП 903-1-278.90 КЖ1.И.3.3-01	Уголок 100×100×8 ГОСТ 8509-86 Вст3кп2 ГОСТ 535-79 L=1800	2	21,96кг

Инв.№ подл. | Подпись и дата | Взам.инв.№

		ТП 903-1-278.90	КЖ1.И.3.3
ГИП	Никольский	Изделие соединительное МС-4	Стадия: Р; Масса: 97,6; Масштаб: 1:20
Нач.отд.	Гуттерерский		Лист; Листов 1
Н.контр.	Демидова		ЛАТГИПРОПРОМ
Гл.арх.	Демидова		
Гл.констр.	Андриевская		
Рук.гр.ТП	Шульгина		
Вед.арх.	Прищепа		
Арх.	Васишшина		

Копировал Формат А4

Альбом 7

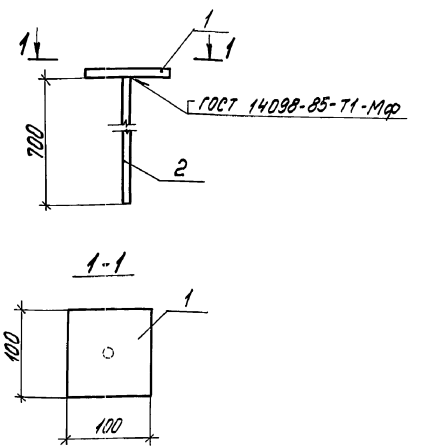

Формат	Зона	Поз.	Обозначение	Наименование	Кол.	Примечание
				МС1-1		
				Документация		
А4			ТП 903-1-278.90 КЖ1.И ТЧ	Технические условия		
				Детали		
Б4		1	ТП 903-1-278.90 КЖ1.И.3.4.1	Лист 60 ГОСТ 19903-74 Вст3кп2 ГОСТ 14637-79	1	0,47
Б4		2	КЖ1.И.3.4.2	А-III-12 ГОСТ 5781-82 L=700	1	0,62

Инв.№ подл. | Подпись и дата | Взам.инв.№

		ТП 903-1-278.90	КЖ1.И.3.4
ГИП	Никольский	МС1-1	Стадия: Р; Масса: 1,09; Масштаб: 1:5
Нач.отд.	Гуттерерский		Лист; Листов 1
Н.контр.	Шульгина		ЛАТГИПРОПРОМ
Гл.констр.	Андриевская		
Рук. гр.	Шульгина		
Констр.ТП	Кубовицкая		
Констр.ТП	Конькова		

 Копировал Формат А4

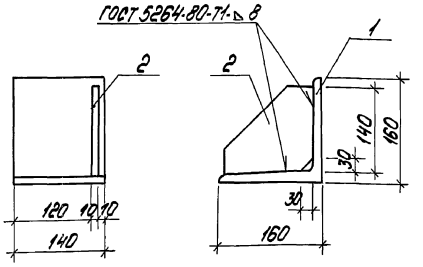

Формат	Зона	Поз.	Обозначение	Наименование	Кол.	Примечание
				Документация		
А4			ТП 903-1-278.90 КЖ1.И.ТЧ	Технические условия		
				Детали		
Б4		1	ТП 903-1-278.90 КЖ1.3.5.1	Уголок 160х160х16 ГОСТ 8509-86 Вст3пс6-1 ТУ14-1-3023-80 по ГОСТ 19903-74	1	5,4
Б4		2	ТП 903-1-278.90 КЖ1.3.5.2	Лист Вст3пс6-1 ТУ14-1-3023-80	1	1,4 кг
				Наплавленный металл 1%		0,6 кг

Инв.№ подл. | Подпись и дата | Взам.инв.№

			ТП 903-1-278.90 КЖ1.И.3.5			
ГИП	Нудельский		Консоль опорная РК 4-2	Стадия	Масса	Масштаб
Нач.отд.	Гутерерский			Р	7,4	1:5
Н.контр.	Шульгина			Лист	Листов 1	
Гл.констр.	Андреевская			ЛАТГИПРОПРОМ		
Рук.гр.	Шульгина					
Инженер	Луковица					
Техник	Шолохова					

Копировал | Формат А4

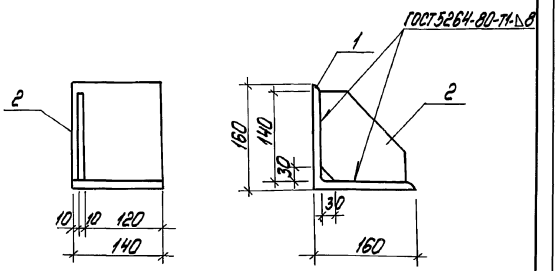

Формат	Зона	Поз.	Обозначение	Наименование	Кол.	Примечание
				Документация		
А4			ТП 903-1-278.90 КЖ1.И.ТЧ	Технические условия		
				Детали		
Б4		1	ТП 903-1-278.90 КЖ1.3.6.1	Уголок 160х160х16 ГОСТ 8509-86 Вст3пс6-1 ТУ14-1-3023-80 по ГОСТ 19903-74	1	5,4 кг
Б4		2	ТП 903-1-278.90 КЖ1.И.3.6.2	Лист Вст3пс6-1 ТУ14-1-3023-80	1	1,4 кг
				Наплавленный металл 1%		0,6 кг

Инв.№ подл. | Подпись и дата | Взам.инв.№

			ТП 903-1-278.90 КЖ1.И.3.6			
ГИП	Нудельский		Консоль опорная РК 4-1	Стадия	Масса	Масштаб
Нач.отд.	Гутерерский			Р	7,4	1:5
Н.контр.	Шульгина			Лист	Листов 1	
Гл.констр.	Андреевская			ЛАТГИПРОПРОМ		
Рук.гр.	Шульгина					
Инженер	Луковица					
Техник	Шолохова					

Копировал | Формат А4

Альбом 7

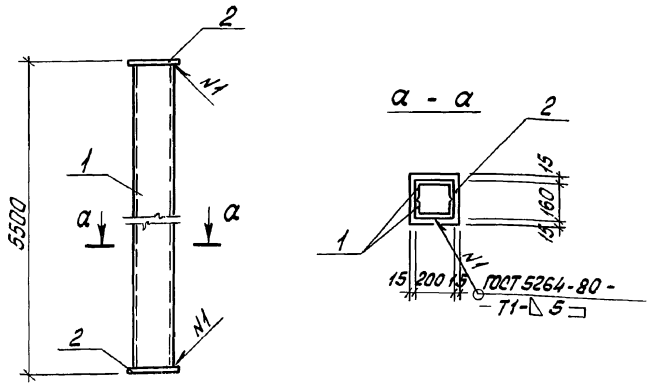

Формат	Зона	Поз.	Обозначение	Наименование	Кол.	Примечание
				Документация		
А4			ТП 903-1-278.90 КЖ1.И.ТУ	Технические условия		
				Детали		
				Швеллер ГН200х80х5 ГОСТ 8278-83 / Вст.3пс4 ГОСТ 11474-76		
Б4		1	ТП 903-1-278.90 КЖ1И.3.7.1	ℓ = 5480	2	74,0 кг
Б4		2	КЖ1И.3.7.2	Лист 80х230х190 ГОСТ 19903-74* / Вст.3кп2 ГОСТ 14637-79	2	2,74 кг

ГИП	Нидбальский		
Нач.отд.	Гиттерский		
Н.контр.	Шульгина		
Гл.констр.	Андриевская		
Нач.гр.	Шульгина		
Инж. II к	Куковица		
Инж. III к	Левейка		

ТП 903-1-278.90 КЖ1И.3.7

Стальной элемент НТ1

Стадия	Масса	Масштаб
Р	153,5	1:10
Лист	Листов 1	

ЛАТГИПРОПРОМ

Копировал: Ал

Формат А4

Взам. инв. № | Подп. и дата | Инв. № подл.

Альбом 7

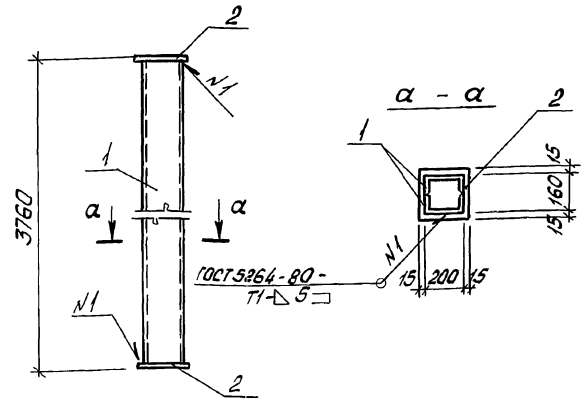

Формат	Зона	Поз.	Обозначение	Наименование	Кол.	Примечание
				Документация		
А4			ТП 903-1-278.90 КЖ1И.ТУ	Технические условия		
				Детали		
				Швеллер ГН200х80х5 ГОСТ 8278-83 / Вст.3пс4 ГОСТ 11474-76		
Б4		1	ТП 903-1-278.90 КЖ1И.3.8.1	ℓ = 3740	2	50,5
Б4		2	КЖ1И.3.8.2	Лист 80х230х190 ГОСТ 19903-74* / Вст.3кп2 ГОСТ 14637-79	2	2,74 кг

ГИП	Нидбальский		
Нач.отд.	Гиттерский		
Н.контр.	Шульгина		
Гл.констр.	Андриевская		
Нач.гр.	Шульгина		
Инж. II к.	Куковица		
Инж. III к	Левейка		

ТП 903-1-278.90 КЖ1.И.3.8

Стальной элемент НТ2

Стадия	Масса	Масштаб
Р	106,5	1:10
Лист	Листов 1	

ЛАТГИПРОПРОМ

24218-09 44 Копировал: Ал

Формат А4

Взам. инв. № | Подп. и дата | Инв. № подл.

Альбом 7

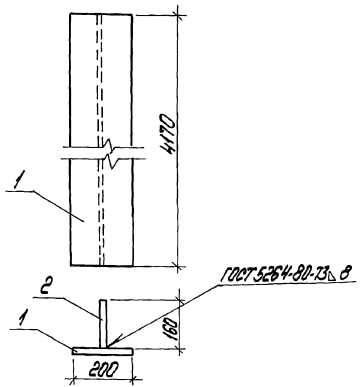

Формат	Зона	Поз.	Обозначение	Наименование	Кол.	Примечание
				Документация		
А4			ТП 903-1-278.90 КЖ1.И.ТУ	Технические условия		
				Детали		
Б4		1	ТП 903-1-278.90 КЖ1.И.3.91	20 ГОСТ 19903-74* Лист Встэлс6-17Ут44.1-3023-80	1	130,94 кг
Б4		2	ТП 903-1-278.90 КЖ1.И.3.92	10 ГОСТ 19903-74* Лист Встэлс6-17Ут44.1-3023-80	1	52,4 кг
				Наплавленный металл 1%		3,5 кг

Инв. № подл. | Подпись и дата | Взам. инв. №

ГИП	Нидальский	ТП 903-1-278.90 КЖ1.И.3.9	
Нач. отд.	Чуперский	Насадка факверка НС1-1	Стадия: Р; Масса: 186,84; Масштаб: 1:10
Н. контр.	Шульгина		Лист; Листов 1
Гл. спец.	Андриевская		ЛАТГИПРОПРОМ
Рук. гр.	Шульгина		
Инженер	Ковшица		
Техник	Шолоток		

Копировал Формат А4

Альбом 7

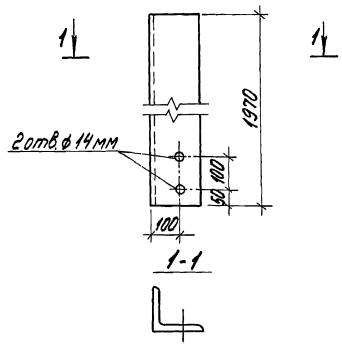

Инв. № подл. | Подпись и дата | Взам. инв. №

ГИП	Нидальский	ТП 903-1-278.90 КЖ1.И.3.10	
Нач. отд.	Чуперский	Насадка торцового факверка НУ1-1	Стадия: Р; Масса: 60,1; Масштаб: 1:10
Н. контр.	Шульгина		Лист; Листов 1
Гл. констр.	Андриевская		ЛАТГИПРОПРОМ
Рук. гр.	Шульгина	Уголок 180×180×10 Б ГОСТ 8509-86 Встэлс6-17Ут44.1-3023-80	
Инж. к.	Ковшица		
Техник	Шолоток		

24218-09 45 Копировал Формат А4

Альбом 7

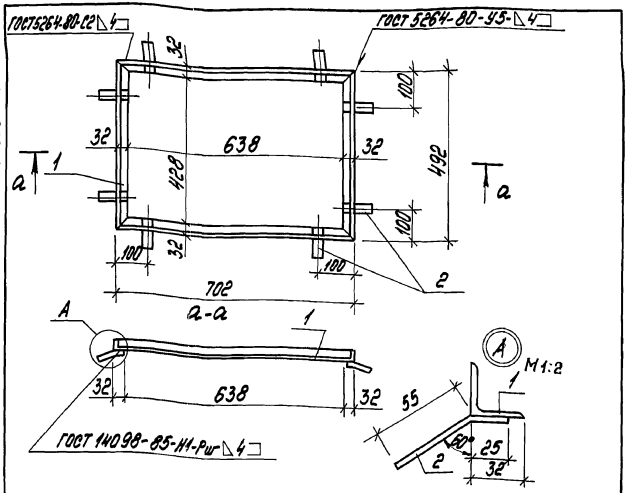

Формат	Зона	Поз.	Обозначение	Наименование	Кол.	Масса ед. кг	Примечание
				Документация			
А4			ТП903-1-278.90 КЖ1.И.ТУ	Технические условия			
				Детали			
Б4		1	ТП903-1-278.90 КЖ1.И.3.11.1	Уголок 50×50×5 ГОСТ8509-86С-2386 / ВСт3кп2-1-ГОСТ 535-79	1	4,56кг	
Б4		2	ТП903-1-278.90 КЖ1.И.3.11.2	Лист 4.0 ГОСТ 19903-74 20×80 / ВСт3кп2 ГОСТ14637-79	8	0,05кг	

ГИП	Нидбальский		
Нач. отд.	Гуттерерский		
Н. контр.	Шульгина		
Гл. констр.	Андриевская		
Рук. гр.	Шульгина		
Арх.	Прищепа		
Арх.	Василишина		

ТП903-1-278.90 КЖ1.И.3.11

Рама Р-1

Стадия	Масса	Масштаб
Р	4,6	1:10

Лист | Листов 1

ЛАТГИПРОПРОМ

Инв. № подл. | Подпись и дата | Взам. инв. №

Копировал [signature] Формат А4

Альбом 7

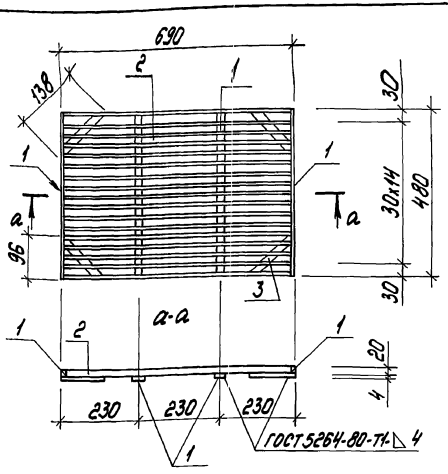

Формат	Зона	Поз.	Обозначение	Наименование	Кол.	Масса ед. кг	Примечание
				Документация			
А4			ТП903-1-278.90 КЖ1.И.ТУ	Технические условия			
				Детали			
Б4		1	ТП903-1-278.90 КЖ1.И.3.12.1	Лист 4.0 ГОСТ 19903-74 20×480 / ВСт3кп2 ГОСТ14637-79	4	0,31	
Б4		2	ТП903-1-278.90 КЖ1.И.3.12.2	Лист 4.0 ГОСТ 19903-74 20×682 / ВСт3кп2 ГОСТ14637-79	17	0,43	
Б4		3	ТП903-1-278.90 КЖ1.И.3.12.3	Лист 4.0 ГОСТ 19903-74 20×138 / ВСт3кп2 ГОСТ14637-79	4	0,09	

ГИП	Нидбальский		
Нач. отд.	Гуттерерский		
Н. контр.	Шульгина		
Гл. констр.	Андриевская		
Рук. гр.	Шульгина		
Арх.	Прищепа		
Арх.	Василишина		

ТП903-1-278.90 КЖ1.И.3.12

Решетка Р-2

Стадия	Масса	Масштаб
Р	9,91	1:10

Лист | Листов 1

ЛАТГИПРОПРОМ

Копировал [signature] 24218-09 46 Формат А4

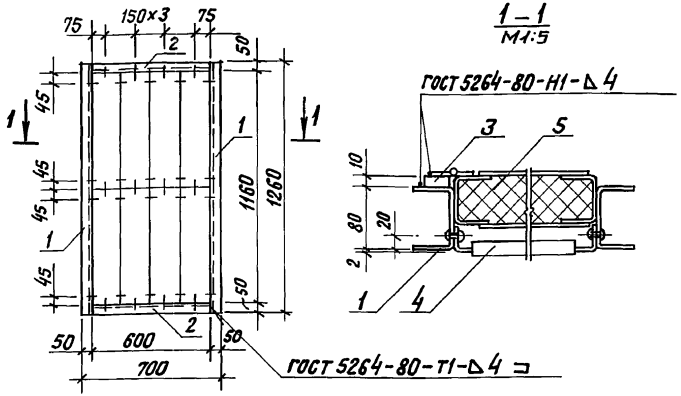

Формат	Зона	Поз.	Обозначение	Наименование	Кол.	Примечание
				Документация		
А4			ТП 903-1-278.90 КЖ1.И.ТУ	Технические условия		
				Сборочные единицы		
А4		5	ТП 903-1-278.90 КЖ1.И.10.400	Клапан	1	
				Детали		
Б4		1	ТП 903-1-278.90 КЖ1.И.3.13.1	Швеллер 80×50×4 ГОСТ 8278-83 ℓ=1260 / Вст3кп2 ГОСТ 14637-79	2	6,552 кг
Б4		2	ТП 903-1-278.90 КЖ1.И.3.13.1-01	Швеллер 80×50×4 ГОСТ 8278-83 ℓ=600 / Вст3кп2 ГОСТ 14637-79	2	3,12 кг
Б4		3	ТП 903-1-278.90 КЖ1.И.3.13.2	Лист 10 ОГОСТ 19903-74 50×120 / Вст3кп2 ГОСТ 14637-79	2	0,471 кг
				Стандартные изделия		
		4	ТУ 36-1517-84	Жалюзи СТД-302	8	

ТП 903-1-278.90		КЖ1.И.3.13	
Изделие закладное жр-1	Стадия: Р	Масса: 56,9	Масштаб: 1:20
	Лист	Листов 1	
	ЛАТГИПРОПРОМ		

ГИП	Ниддальский	
Нач. отд.	Гуттерверкий	
Н. контр.	Шульгина	
Гл. констр.	Андриевская	
Рук. гр.	Шульгина	
Арх.	Прищепа	

Инв. № подл. | Подпись и дата | Взам. инв. №

Копировал В. Гур Формат А4

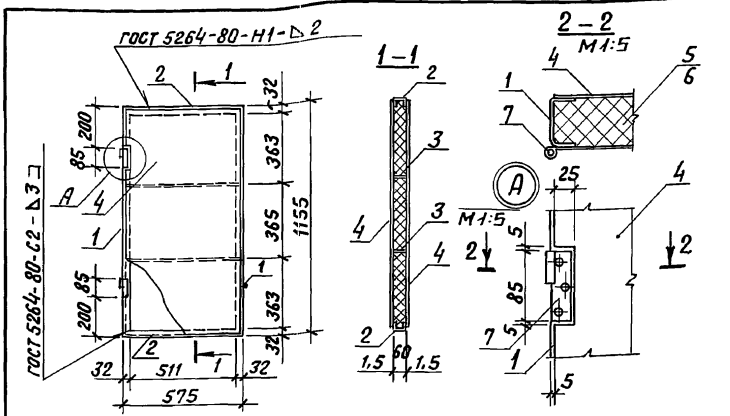

Формат	Зона	Поз.	Обозначение	Наименование	Кол.	Примечание
				Документация		
А4			ТП 903-1-278.90 КЖ1.И.ТУ	Технические условия		
				Детали		
Б4		1	ТП 903-1-278.90 КЖ1.И.10.400.1	Швеллер 60×32×3 ГОСТ 8278-83 ℓ=1155 / Вст3кп2 ГОСТ 11474-76	2	3,084 кг
Б4		2	ТП 903-1-278.90 -01	Швеллер 60×32×3 ГОСТ 8278-83 ℓ=575 / Вст3кп2 ГОСТ 11474-76	2	1,535 кг
Б4		3	ТП 903-1-278.90 КЖ1.И.10.400.2	Лист 40 ГОСТ 19903-74 60×568 / Вст3кп2 ГОСТ 14637-79	2	1,07 кг
Б4		4	ТП 903-1-278.90 КЖ1.И.10.400.3	Лист 15 ГОСТ 19903-74 565×1145 / 09Г2-2 III ГОСТ 17066-80	2	7,618 кг
				Материалы		
		5		Минвата ГОСТ 4640-84	0,04	м³
		6		Пленка полиэтиленовая 0,008 ГОСТ 10354-82	1,8	м²
				Стандартные изделия		
		7		Петля ПН1-85П ГОСТ 5088-78	2	

ТП 903-1-278.90		КЖ1.И.10.400	
Клапан	Стадия: Р	Масса: 27,0	Масштаб: 1:20
	Лист	Листов 1	
	ЛАТГИПРОПРОМ		

ГИП	Ниддальский	
Нач. отд.	Гуттерверкий	
Н. контр.	Шульгина	
Гл. констр.	Андриевская	
Рук. гр.	Шульгина	
Арх.	Прищепа	

Инв. № подл. | Подпись и дата | Взам. инв. №

Копировал В. Гур 24218-09 47 Формат А4

Альбом 7

Формат	Зона	Поз.	Обозначение	Наименование	Кол.	Примечание
				Документация		
А3			ТП903-1-278.90 КЖ.1.И.10.000СБ	Сборочный чертеж		
				Сборочные единицы		
А3		1	ТП903-1-278.90 КЖ.1.И.10.100	Рама полотна ворот	2	
А3		2	ТП903-1-278.90 КЖ.1.И.10.200	Клапан	2	
А3		3	ТП903-1-278.90 КЖ.1.И.10.300	Шпингалет	1	
				Детали		
А4		4	ТП903-1-278.90 КЖ.1.И.10.001	Перемычка	2	
А4		5	ТП903-1-278.90 КЖ.1.И.10.002	Стойка	2	
А4		7	ТП903-1-278.90 КЖ.1.И.10.003	Швеллер	1	
А4		8	ТП903-1-278.90 КЖ.1.И.10.004	Швеллер	1	
Б4		9	ТП903-1-278.90 КЖ.1.И.10.000-01	Лист 4,0 ГОСТ 19903-74 / ВСт3кп2 ГОСТ 14637-79	2	0,11 кг
А4		10	ТП903-1-278.90 КЖ.1.И.10.005	Уголок	1	
А4		11	ТП903-1-278.90 КЖ.1.И.10.006	Уголок	2	
А4		12	-01	Уголок	1	
А4		1_	ТП903-1-278.90 КЖ.1.И.10.007	Уголок	4	
Б4		14	ТП903-1-278.90 КЖ.1.И.10.000-02	Лист 3,0 ГОСТ 19903-74 / ВСт3кп ГОСТ 16523-70	6	0,23 кг
Б4		15	ТП903-1-278.90 КЖ.1.И.10.000-03	Уголок 63×63×5 ГОСТ 8509-86; Р=70 / ВСт3кп2 ГОСТ 535-79	2	0,34 кг
А4		16	ТП903-1-278.90 КЖ.1.И.10.008	Лист	1	
А4		17	-01	Лист	1	

Взам. инв. №

Подп. и дата

Инв. № подл.

ГИП	Подбальский	
Нач. отд.	Гуттерерский	
Н. контр.	Шульгина	
Гл. конст.	Андриевская	
Рук. гр.	Шульгина	
Арх.	Пришепа	
Арх.	Василишина	

ТП 903-1-278.90 КЖ.1.И.10.000

Ворота распашные ВТУ-3

Стадия	Лист	Листов
Р	1	3

ЛАТГИПРОПРОМ

Копировал: [signature]

Формат А4

Альбом 7

Формат	Зона	Поз.	Обозначение	Наименование	Кол.	Примечание
А4		18	ТП903-1-278.90 КЖ.1.И.10.008-02	Лист	2	
А4		19	-03	Лист	2	
А4		20	-04	Лист	1	
А4		21	ТП903-1-278.90 КЖ.1.И.10.009	Втулка	2	
А4		22	ТП903-1-278.90 КЖ.1.И.10.010	Втулка	2	
А4		23	ТП903-1-278.90 КЖ.1.И.10.011	Ребро	8	
А4		24	ТП903-1-278.90 КЖ.1.И.10.012	Полоса	4	
А4		25	ТП903-1-278.90 КЖ.1.И.10.013	Ось	2	
А4		26	ТП903-1-278.90 КЖ.1.И.10.014	Ось	1	
А4		27	ТП903-1-278.90 КЖ.1.И.10.015	Ручка	1	
А4		28	ТП903-1-278.90 КЖ.1.И.10.016	Ручка	1	
Б4		29	ТП903-1-278.90 КЖ.1.И.10.000-04	Лист 60×30×140 ГОСТ 19903-74 / ВСт3кп2 ГОСТ 14637-79	1	0,20 кг
А4		30	ТП903-1-278.90 КЖ.1.И.10.017	Крюк	1	
Б4		31	ТП903-1-278.90 КЖ.1.И.10.000-05	Уголок 50×50×5 ГОСТ 8509-86 / ВСт3кп2 ГОСТ 535-79 Р=2500	2	9,43 кг
А4		32	ТП903-1-278.90 КЖ.1.И.10.018	Обшивка	1	
А4		33	ТП903-1-278.90 КЖ.1.И.10.019	Обшивка	2	
А4		34	ТП903-1-278.90 КЖ.1.И.10.020	Обшивка	1	
Б4		35	ТП903-1-278.90 КЖ.1.И.10.025	Стержень Круг В12 ГОСТ 2590-71 / Ст 3 ГОСТ 535-79	1	
Б4		36	ТП903-1-278.90 КЖ.1.И.10.026	Труба 25×16×80 ГОСТ 10704-76 / ВСт3кп2 ГОСТ 10705-80	1	0,08 кг
				Стандартные изделия		
		37		Винт 3×6.01 ГОСТ 10621-80		0,3 кг
		38	ТУ 36-1517-84	Жалюзи СТД301	16	

Взам. инв. №

Подп. и дата

Инв. № подл.

ТП903-1-278.90 КЖ.1.И.10.000

Лист 2

Копировал: [signature]

24218-09 48

Формат А4

Альбом 7

Формат	Зона	Поз.	Обозначение	Наименование	Кол.	Примечание
				Стандартные изделия		
		39		Замок	1	
		40		Пружина №287 ГОСТ13766-86	1	кл. III ГОСТ13764-86
		41		Болт М16х140 ГОСТ7798-70	2	
		42		Болт М10х20 ГОСТ7798-70	2	
		43		Гайка М16 ГОСТ5915-70	2	
		44		Контргайка М16 ГОСТ8961-75	2	
		45		Гайка М12 ГОСТ5915-70	2	
		46		Шайба М12 ГОСТ11371-78	2	
		47		Шайба М10 ГОСТ М371-78	2	
		48		Шарик Б-28 ГОСТ3722-81	2	
				Материалы		
		49		Плиты теплоизоляционные из минеральной ваты Л75 ГОСТ 9573-82	0,35	$м^3$
		50		Пленка полиэтиленовая т. полотно 0,008 х 1500 первый сорт ГОСТ10364-63	8,8	$м^2$

Взам. инв. №

Подп. и дата

Инв. № подл.

ТП 903-1-278.90 КЖ1.И.10.000 Лист 3

Копировал: Лоп Формат А4

Альбом 7

Рис. 1

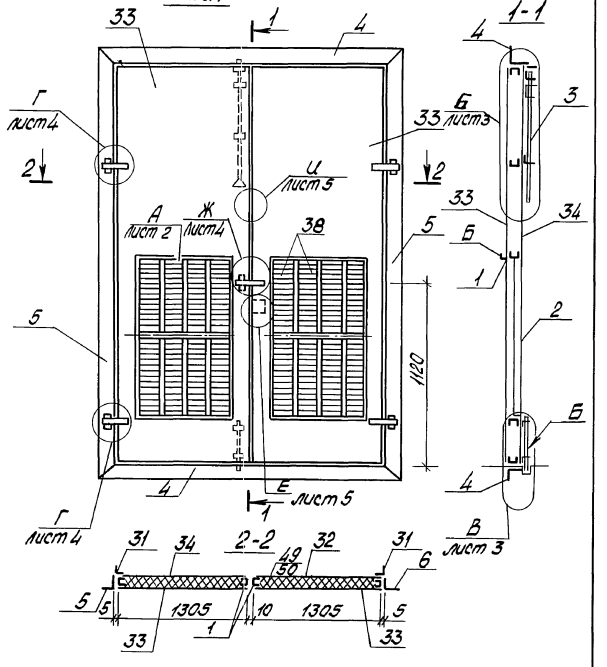

Взам. инв. №

Подп. и дата

Инв. № подл.

ГИП	Нидбальский		
Нач. отд.	Туттеперский		
Н. контр.	Шульгина		
Гл. констр.	Андреевская		
Рук. гр.	Шульгина		
Арх.	Пришепа		
Арх.	Васильшина		

ТП 903-1-278.90 КЖ1.И.10.000 СБ

Ворота распашные ВТУ-3. Сборочный чертеж

Стадия	Масса	Масштаб
Р	500	1:25

Лист 1 Листов 5

ЛАТГИПРОПРОМ

Копировал: Лоп – 24218-09 49 Формат А4

Альбом 7

Рис. 2

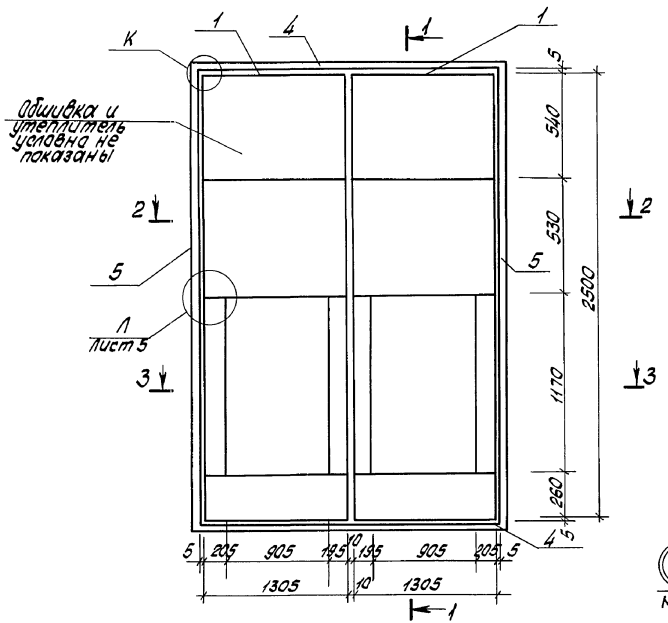

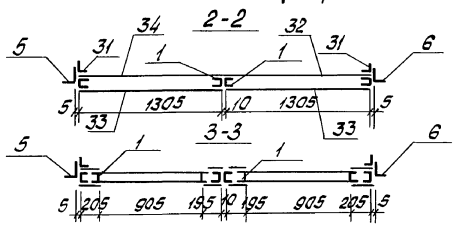

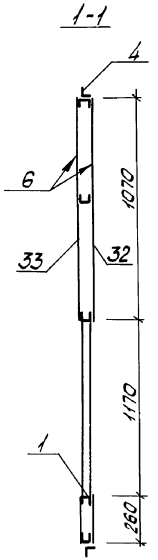

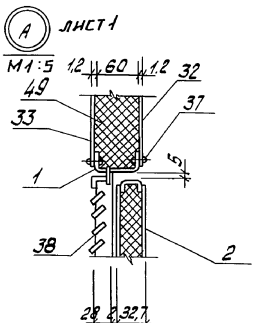

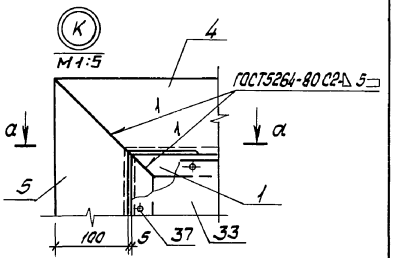

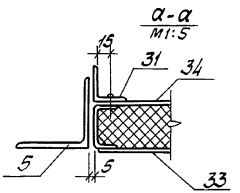

Покрытие поверхностей Б - грунт ГФ021 ГОСТ 25129-82, эмаль ПФ115 ГОСТ 6465-76* VII.4/1 ГОСТ 9.032-74 общей толщиной 80 мкм.

ТП 903-1-278.90	КЖ1.И10.000 СБ	Лист 2

Копировал: Жол - 24218-09 50 Формат А3

Инв. № подл. | Подпись и дата | Взам. инв. №

Альбом 7

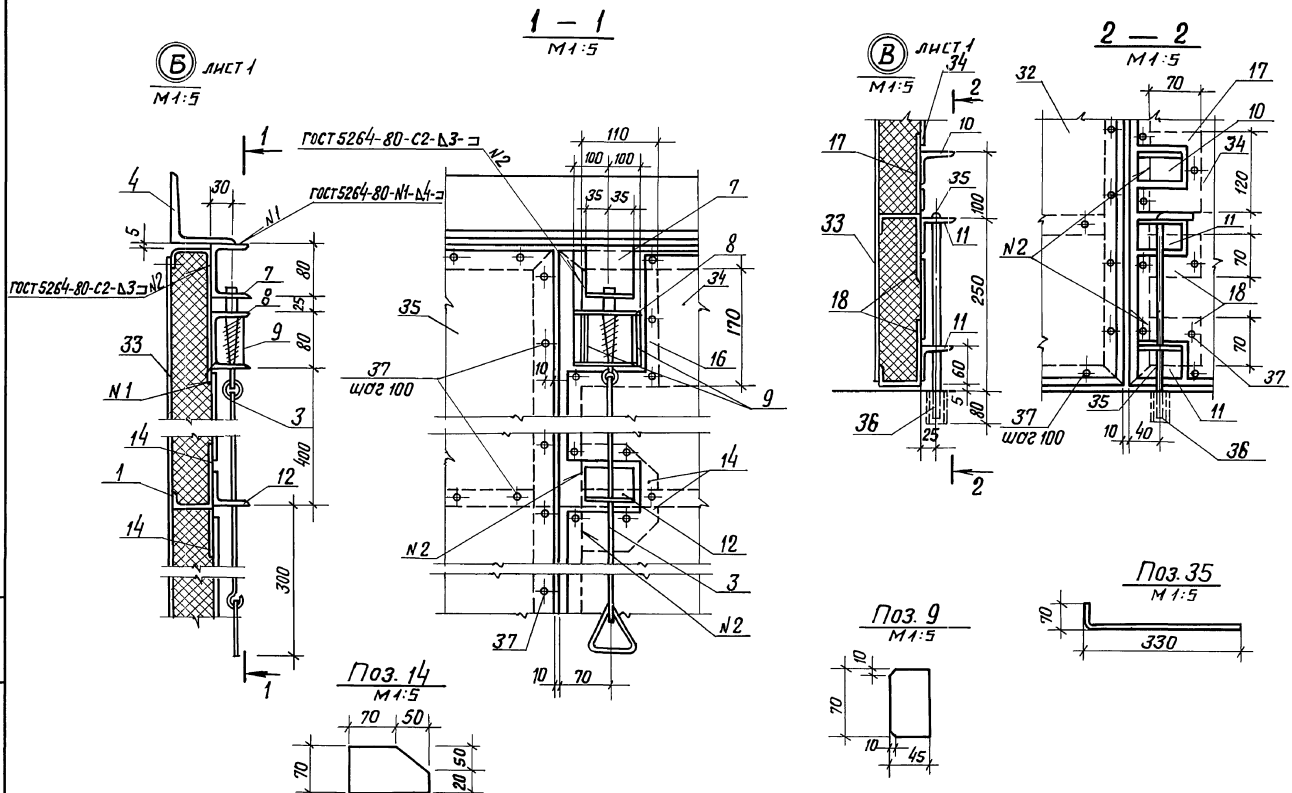

Инв. № подл. | Подп. и дата | Взам. инв. №

Копировал В.Сч 24218-09 51 Формат А3

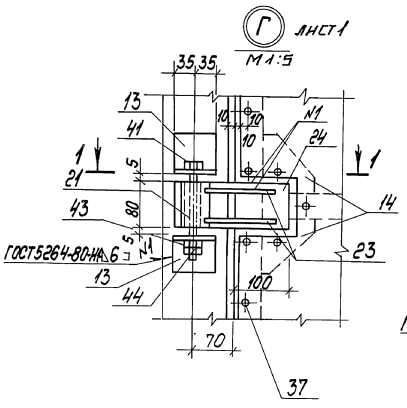

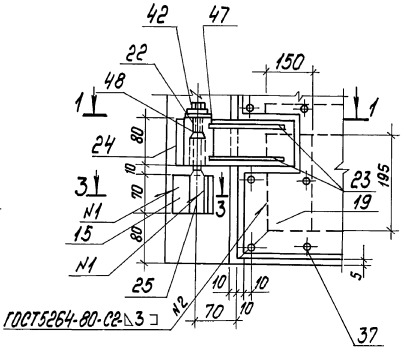

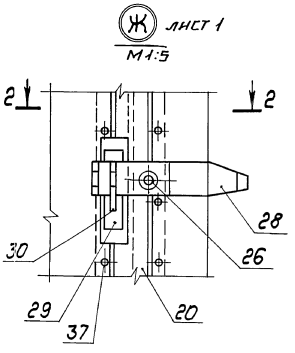

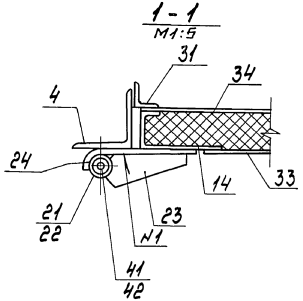

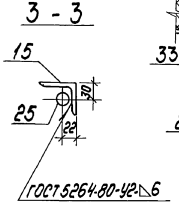

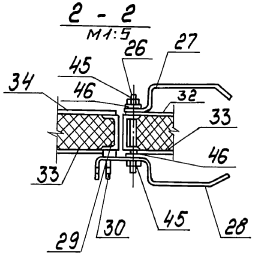

Копировал
24218-09 52 Формат А3

Инв.№ подл. | Подпись и дата | Взам.инв.№

Альбом 7

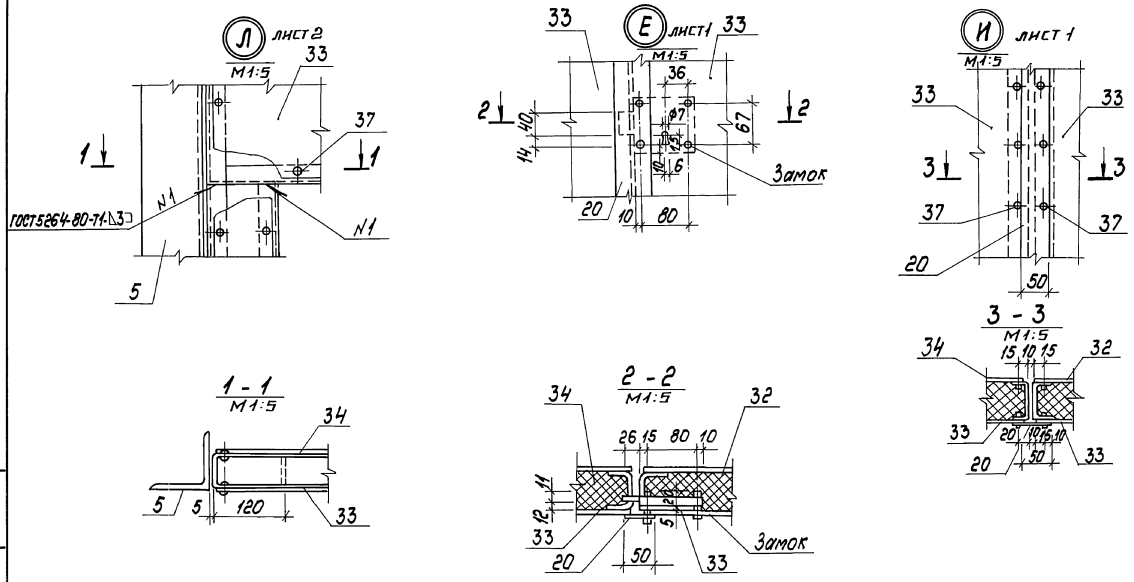

ТП 903-1-278.90	КЖ1.И.10.000СБ	Лист 5

Копировал Бел 24218-09 53 Формат А3

Инв. № подл. | Подпись и дата | Взам. инв. №

Альбом 7

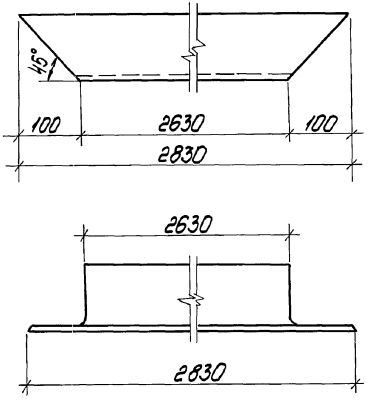

		ТП 903-1-278.90		КЖ1. И. 10. 001	
ГИП	Нидальский	Перемычка	Стадия	Масса	Масштаб
Нач. отд.	Чуттеревский		Р	30,6	1:5
Н. контр.	Шульгина		Лист	Листов 1	
Гл. констр.	Амфиевская				
Рук. гр.	Шульгина	Уголок 100×100×7 ГОСТ 8509-86 ВСт3пс6-1-ТУ14-1-3023-80	ЛАТГИПРОПРОМ		
Арх.	Прищепа				
Арх.	Василишина				

Инв. № подл. | Подпись и дата | Взам. инв. №

Копировал Формат А4

Альбом 7

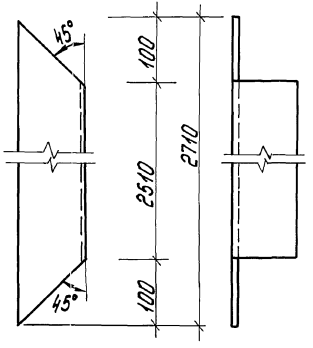

		ТП 903-1-278.90		КЖ1. И. 10. 002	
ГИП	Нидальский	Стойка	Стадия	Масса	Масштаб
Нач. отд.	Чуттеревский		Р	29,3	1:5
Н. контр.	Шульгина		Лист	Листов 1	
Гл. констр.	Амфиевская				
Рук. гр.	Шульгина	Уголок 100×100×7 ГОСТ 8509-86 ВСт3пс6-1-ТУ14-1-3023-80	ЛАТГИПРОПРОМ		
Арх.	Прищепа				
Арх.	Василишина				

Инв. № подл. | Подпись и дата | Взам. инв. №

Копировал 24218-09 Формат А4

Альбом 7

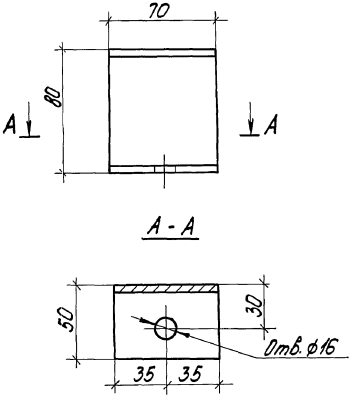

ГИП	Нидбальский		ТП 903-1-278.90		КЖ 1. И. 10. 003
Нач.отд.	Гуттеревский		Швеллер	Стадия	Масса	Масштаб
Н.контр.	Шульгина			Р	0,36	1:2
Гл.контр.	Андриевская			Лист	Листов 1
Рук. гр.	Шульгина		Швеллер 80х50х4 ГОСТ 8278-83 Вст3кп2 ГОСТ 11474-76	ЛАТГИПРОПРОМ	
Арх.	Прищепа				
Арх.	Василишина				

Инв.№ подл. | Подпись и дата | Взам.инв.№

Копировал Бас Формат А 4

Альбом 7

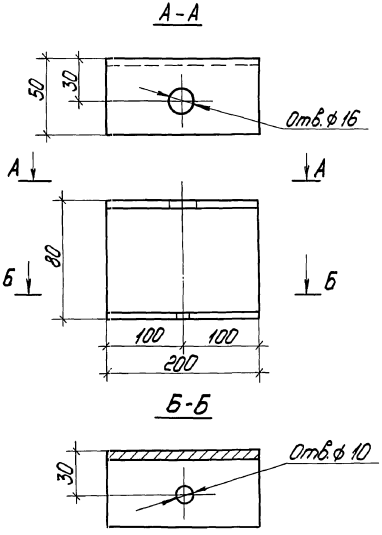

ГИП	Нидбальский		ТП 903-1-278.90		КЖ 1. И. 10. 004
Нач.отд.	Гуттеревский		Швеллер	Стадия	Масса	Масштаб
Н.контр.	Шульгина			Р	1,04	1:2
Гл.контр.	Андриевская			Лист	Листов 1
Рук. гр.	Шульгина		Швеллер 80х50х4 ГОСТ 8278-83 Ст3кп2 ГОСТ 11474-76	ЛАТГИПРОПРОМ	
Арх.	Прищепа				
Арх.	Василишина				

Инв.№ подл. | Подпись и дата | Взам.инв.№

Копировал Бас 24218-09 55 Формат А 4

Альбом 7

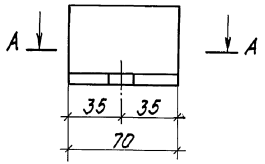

A - A

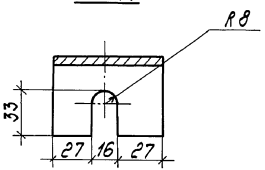

Инв.№подл. | Подпись и дата | Взам.инв.№

ТП 903-1-278.90			КЖ 1. И. 10. 005		
ГИП	Жибальский		Уголок	Стадия	Масса	Масштаб
Нач.отд.	Гуттерерский			Р	0,16	1:2
Н.контр.	Шильгина			Лист	Листов 1
Гл.констр.	Андриевская				
Рук. гр.	Шульгина		Уголок 50х50х5-ГОСТ8509-86 ВСт3кп2-1 ГОСТ 535-79	ЛАТГИПРОПРОМ	
Арх.	Прищепа				
Арх.	Васищшина				

Копировал Формат А 4

Альбом 7

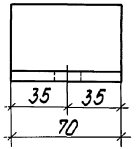

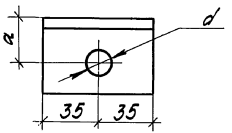

Обозначение		a	d
ТП903-1-	КЖ1.И.10.006	25	14
	-01	30	10

Инв.№подл. | Подпись и дата | Взам.инв.№

ТП 903-1-278.90			КЖ 1. И. 10.006		
ГИП	Жибальский		Уголок	Стадия	Масса	Масштаб
Нач.отд.	Гуттерерский			Р	0,16	1:2
Н.контр.	Шильгина			Лист	Листов 1
Гл.констр.	Андриевская				
Рук. гр.	Шульгина		Уголок 50х50х5 ГОСТ8509-86 ВСт3кп2-1 ГОСТ535-79	ЛАТГИПРОПРОМ	
Арх.	Прищепа				
Арх.	Васищшина				

Копировал 24218-09 56 Формат А 4

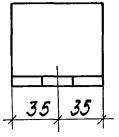

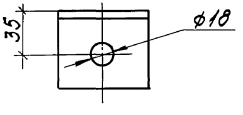

ТП 903-1-278.90 КЖ 1.И.10.007			
Уголок	Стадия	Масса	Масштаб
	Р	0,50	1:2
	Лист	Листов 1	
Уголок 63×63×5 ГОСТ 8509-86 ВСт3кп2 ГОСТ 535-79	ЛАТГИПРОПРОМ		

ГИП Найбальский
Нач. отд. Гуттерерский
Н. контр. Шульгина
Гл. констр. Андриевская
Рук. гр. Шульгина
Арх. Прищепа
Арх. Васильшина

Инв. № подл. | Подпись и дата | Взам. инв. №

Копировал

Формат А4

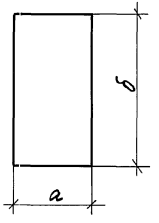

Обозначение	а	б	Масса, кг
ТП 903-1-278.90 КЖ 1.И.10.008	110	170	0,44
-01	70	120	0,19
-02	70	70	0,12
-03	150	195	0,69
-04	50	2480	2,92

ТП 903-1-278.90 КЖ 1.И.10.008			
Лист	Стадия	Масса	Масштаб
	Р	см. табл.	
	Лист	Листов 1	
Лист 30-ГОСТ 19903-74 ВСт3кп ГОСТ 14637-79	ЛАТГИПРОПРОМ		

ГИП Найбальский
Нач. отд. Гуттерерский
Н. контр. Шульгина
Гл. констр. Андриевская
Рук. гр. Шульгина
Арх. Прищепа
Арх. Васильшина

Инв. № подл. | Подпись и дата | Взам. инв. №

Копировал 24218-09 57

Формат А4

Альбом 7

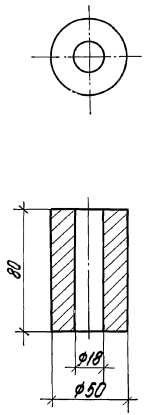

ГИП	Нидбальский		ТП 903-1-278.90		КЖ1.И.10.009	
Нач.отд.	Гуттеревский		Втулка	Стадия	Масса	Масштаб
Н.контр.	Шульгина			Р	1,23	1:2
Гл.констр.	Андриевская			Лист	Листов 1	
Рук.гр.	Шульгина		Круг 50 ГОСТ 2590-71	ЛАТГИПРОПРОМ		
Арх.	Прищепа		6Ст5пс-II-ГОСТ535-79			
Арх.	Василишина					

Инв.№ подл. | Подпись и дата | Взам.инв.№

Копировал Бел Формат А4

Альбом 7

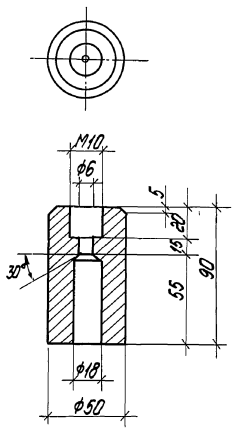

ГИП	Нидбальский		ТП 903-1-278.90		КЖ1.И.10.010	
Нач.отд.	Гуттеревский		Втулка	Стадия	Масса	Масштаб
Н.контр.	Шульгина			Р	1,75	1:2
Гл.констр.	Андриевская			Лист	Листов 1	
Рук.гр.	Шульгина		Круг 50 ГОСТ 2590-71	ЛАТГИПРОПРОМ		
Арх.	Прищепа		6Ст5пс-II-ГОСТ535-79			
Арх.	Василишина					

Копировал Бел 24218-09 58 Формат А4

Альбом 7

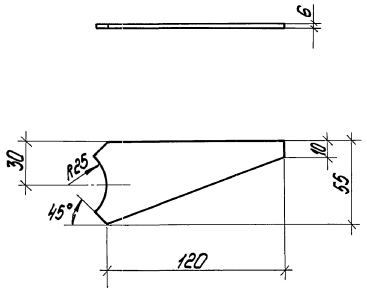

ГИП	Нидбальский		
Нач.отд.	Гуттерерский		
Н.контр.	Шульгина		
Гл.констр.	Андриевская		
Рук.гр.	Шульгина		
Арх.	Прищепа		
А'рх.	Василишина		

ТП 903-1-278.90 КЖ 1. И. 10. 011

Ребро

Стадия	Масса	Масштаб
Р	0,3	1:5

Лист | Листов 1

Лист 6.0 ГОСТ 19903-74 / ВСт3кп2 ГОСТ 14637-79

ЛАТГИПРОПРОМ

Инв.№ подл. | Подпись и дата | Взам.инв.№

Копировал Бел Формат А4

Альбом 7

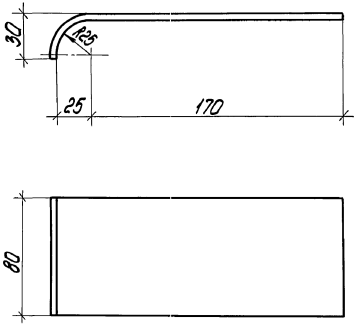

ГИП	Нидбальский		
Нач.отд.	Гуттерерский		
Н.контр.	Шульгина		
Гл.констр.	Андриевская		
Рук.гр.	Шульгина		
Арх.	Прищепа		
А'рх.	Василишина		

ТП 903-1-278.90 КЖ 1. И. 10. 012

Полоса

Стадия	Масса	Масштаб
Р	0,76	1:5

Лист | Листов 1

Лист 6.0 ГОСТ 19903-74 / ВСт3кп2 ГОСТ 14637-79

ЛАТГИПРОПРОМ

Инв.№ подл. | Подпись и дата | Взам.инв.№

Копировал Бел 24218-09 59 Формат А 4

Альбом 7

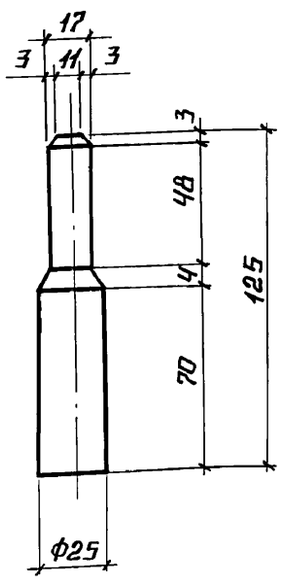

ТП 903-1-278.90 КЖС 1. И. 10.013			
Ось	Стадия	Масса	Масштаб
	Р	0,48	1:2
	Лист	Листов 1	
Круг 25 ГОСТ 2590-71 / Б ст 5 пс-II-ГОСТ 535-79	ЛАТГИПРОПРОМ		

ГИП	Нидбальский	
Нач. отд.	Гуттерерский	
Н. контр.	Шульгина	
Гл. констр.	Андриевская	
Рук. гр.	Шульгина	
Арх.	Прицепа	
Арх.	Василишина	

Инв. № подл. | Подпись и дата | Взам. инв. №

Копировал А4 Формат А4

Альбом 7

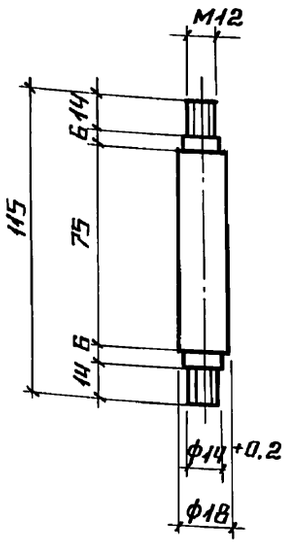

ТП 903-1-278.90 КЖС 1. И. 10.014			
Ось	Стадия	Масса	Масштаб
	Р	0,23	1:2
	Лист	Листов 1	
Круг 18 ГОСТ 2590-71 / Б ст 5 пс-II-ГОСТ 535-79	ЛАТГИПРОПРОМ		

ГИП	Нидбальский	
Нач. отд.	Гуттерерский	
Н. контр.	Шульгина	
Гл. констр.	Андриевская	
Рук. гр.	Шульгина	
Арх.	Прицепа	
Арх.	Василишина	

Инв. № подл. | Подпись и дата | Взам. инв. №

Копировал А4 Формат А4

Альбом 7

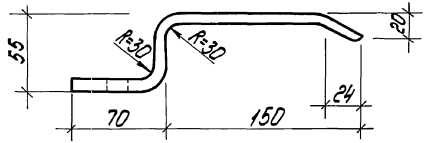

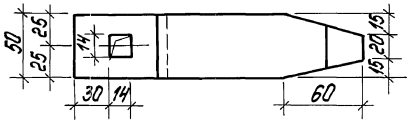

ДЛИНА РАЗВЕРТКИ L = 280 мм.

			ТП 903-1-278.90		КЖ1.И.10.015
ГИП	Нидбальский		Ручка	Стадия	Масса	Масштаб
Нач.отд.	Гуттерерский			Р	0,70	1:2
Н.контр.	Шульгина			Лист	Листов 1
Гл.констр.	Анфиевская				
Рук.гр.	Шульгина				
Арх.	Прищепа		Лист 6,0 ГОСТ 19903-74 Вст3кп2 ГОСТ 14637-79	ЛАТГИПРОПРОМ	
Арх.	Васишшина				

Инв.№подл. | Подп. и дата | Взам.инв.№

Копировал Формат А4

Альбом 7

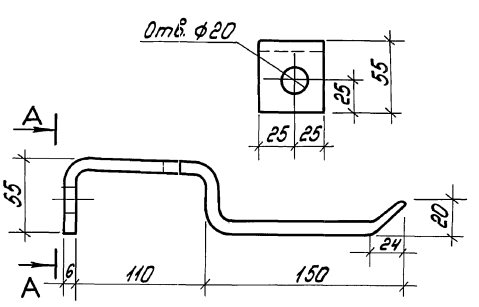

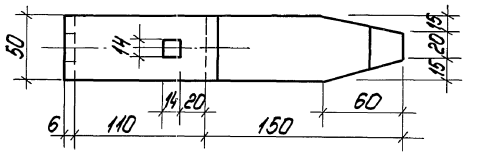

ДЛИНА РАЗВЕРТКИ L = 380 мм.

			ТП 903-1-278.90		КЖ1.И.10.016
ГИП	Нидбальский		Ручка	Стадия	Масса	Масштаб
Нач.СО	Гуттерерский			Р	0,93	1:2
Н.контр.	Шульгина			Лист	Листов 1
Гл.констр.	Анфиевская				
Рук.гр.	Шульгина				
Арх.	Прищепа		Лист 6,0 ГОСТ 19903-74 Вст3кп2 ГОСТ 14637-79	ЛАТГИПРОПРОМ	
Арх.	Васишшина				

Инв.№подл. | Подп. и дата | Взам.инв.№

Копировал 24218-09 61 Формат А4

Альбом 7

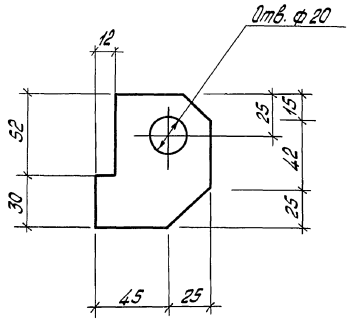

ГИП	Нидбальский		ТП 903-1-278.90		КЖ1.И.10.017	
Нач.отд.	Гиттерерский		Крюк	Стадия	Масса	Масштаб
Н.контр.	Шульгина			Р	0,40	1:2
Гл.констр.	Андриевская			Лист	Листов 1	
Рук. гр.	Шульгина		Лист 60-ГОСТ19903-74 ВСт3кп2ГОСТ14637-79	ЛАТГИПРОПРОМ		
Арх.	Прищепа					
Арх.	Василишина					

Инв.№ подл. | Подп. и дата | Взам.инв.№

Копировал: Пол –

Формат А4

Альбом 7

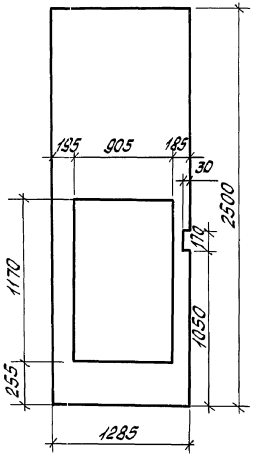

ГИП	Нидбальский		ТП 903-1-278.90		КЖ.1.И.10.018	
Нач.отд.	Гиттерерский		Обшивка	Стадия	Масса	Масштаб
Н.контр.	Шульгин			Р	13,65	1:20
Гл.констр.	Андриевская			Лист	Листов 1	
Рук. гр.	Шульгина		Лист 1,2 ГОСТ 19903-74 09Г2-2-III-ГОСТ17066-80	ЛАТГИПРОПРОМ		
Арх.	Прищепа					
Арх.	Василишина					

Инв.№ подл. | Подп. и дата | Взам.инв.№

Копировал: Пол 24218-09 62

Формат А4

Альбом 7

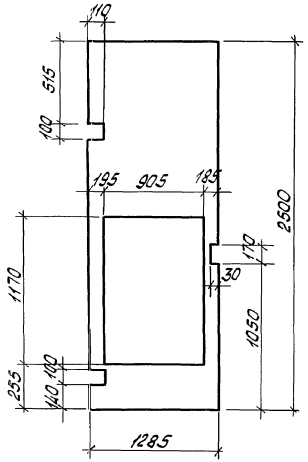

ГИП	Нуддальский		ТП 903-1-278.90		КЖ1.И.10.019	
Нач.отд.	Иттерерский		Обшивка	Стадия	Масса	Масштаб
Н.контр.	Шильгина			Р	13,65	1:20
Гл.констр.	Андриевская			Лист	Листов 1	
Рук.гр.	Шильгина		Лист 1.2 ГОСТ 19.903-74	ЛАТГИПРОПРОМ		
Арх.	Пришепа		09Г2-2-III ГОСТ 17066-80			
Арх.	Василишина					

Инв.№ подл. | Подп. и дата | Взам.инв.№

Копировал: Лог

Формат А4

Альбом 7

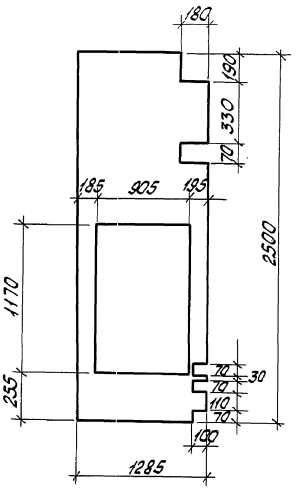

ГИП	Нуддальский		ТП 903-1-278.90		КЖ1.И.10.020	
Нач.отд.	Иттерерский		Обшивка	Стадия	Масса	Масштаб
Н.контр.	Шильгина			Р	13,65	1:20
Гл.констр.	Андриевская			Лист	Листов 1	
Рук.гр.	Шильгина		Лист 12-ГОСТ 19.903-74	ЛАТГИПРОПРОМ		
Арх.	Пришепа		09Г2-2-III-ГОСТ 17066-80			
Арх.	Василишина					

Инв.№ подл. | Подп. и дата | Взам.инв.№

Копировал: Ло 24218-09 63 Формат А4

Альбом 7

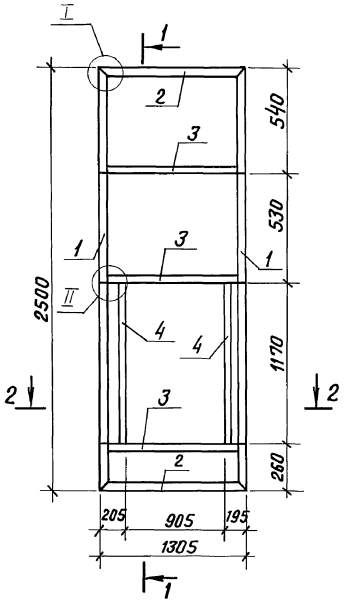

1 – 1

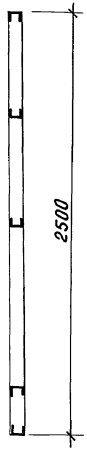

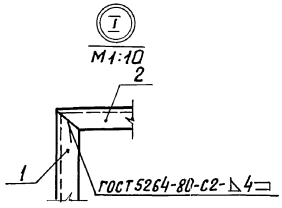

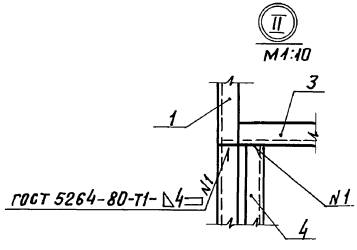

2 – 2

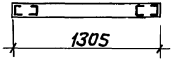

				ТП 903-1-278.90	КЖ1.И.10.100СБ	
ГИП	Ниддальский			Рама полотна ворот	Стадия	Масса	Масштаб
Нач.отд.	Гуттерерский				Р	72.01	1:20
Н.контр.	Шульгина			Сборочный чертеж	Лист	Листов 1	
Гл.констр.	Андриевская						
Рук. гр.	Шульгина				ЛАТГИПРОПРОМ		
Арх.	Прищепа						
Арх.	Василишина						

Инв.№ подл. | Подп. и дата | Взам.инв.№

Копировал В.Бур 24218-09 64 Формат А3

Альбом 7

Форм.	Зона	Поз.	Обозначение	Наименование	Кол.	Примечание
				Документация		
А3			ТП903-1-267.89 КЖ1.И.10.100СБ	Рама полотна ворот	1	
				Детали		
А4		1	ТП903-1-267.89 КЖ1.И.10.101	Стойка	2	
А4		2	-01	Стойка	2	
А4		3	ТП903-1-267.89 КЖ.1.И.10.102	Стойка	3	
А4		4	ТП903-1-267.89 КЖ1.И.10.103	Стойка	2	

ГИП	Нидбальский		
Нач.отд	Гуттерерский		
Н.контр	Шульгина		
Гл.констр	Андриевская		
Рук.гр.	Шульгина		
Арх.	Прищепа		
Арх.	Василишина		

ТП 903-1-278.90 КЖ.1.И.10.100

Рама полотна ворот

Стадия	Лист	Листов
Р		1

ЛАТГИПРОПРОМ

Копировал Формат А4

Взам.инв.№ | Подп. и дата | Инв.№подл.

Альбом 7

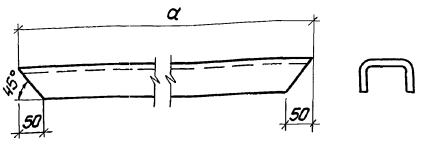

Обозначение		a	Масса, кг
ТП903-1-	КЖ1.И.10.101	2500	13,0
	-01	1305	6,8

ГИП	Нидбальский		
Нач.отд	Гуттерерский		
Н.контр	Шульгина		
Гл.констр	Андриевская		
Рук.гр	Шульгина		
Арх.	Прищепа		
Арх.	Василишина		

ТП 903-1-278.90 КЖ.1.И.10.101

Стойка

Стадия	Масса	Масштаб
Р	См. табл.	

Лист | Листов 1

Швеллер 80х50х4ГОСТ 8278-83 равнопол.В ст3кп2ГОСТ19537-79

ЛАТГИПРОПРОМ

Копировал 24218-09 65 Формат А4

Взам.инв.№ | Подп. и дата | Инв.№подл.

Альбом 7

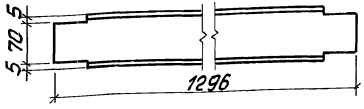

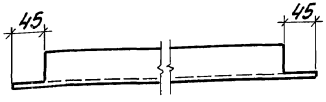

ГИП	Нидбальский		
Нач.отд.	Гуттерерский		
Н.контр.	Шульгина		
Гл.констр.	Андриевская		
Рук.гр.	Шульгина		
Арх.	Прищепа		
Арх.	Василишина		

ТП 903-1-278.90 КЖ.1.И.10.102

Стойка

Стадия	Масса	Масштаб
Р	6,74	1:5

Лист | Листов 1

Швеллер 80×50×4 ГОСТ 8278-83
ВСт3кп2 ГОСТ 11474-76

ЛАТГИПРОПРОМ

Инв.№ подл. | Подп. и дата | Взам. инв.№

Копировал Формат А4

Альбом 7

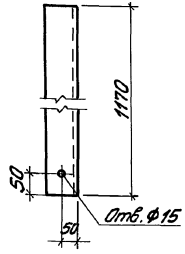



ГИП	Нидбальский		
Нач.отд.	Гуттерерский		
Н.контр.	Шульгина		
Гл.констр.	Андриевская		
Рук.гр.	Шульгина		
Арх.	Прищепа		
Арх.	Василишина		

ТП 903-1-278.90 КЖ.1.И.10.103

Стойка

Стадия	Масса	Масштаб
Р	6,1	1:5

Лист | Листов 1

Швеллер 80×50×4 ГОСТ 8278-83
ВСт3кп2 ГОСТ 11474-76

ЛАТГИПРОПРОМ

Инв.№ подл. | Подп. и дата | Взам. инв.№

Копировал 24218-09 66 Формат А4

Альбом 7

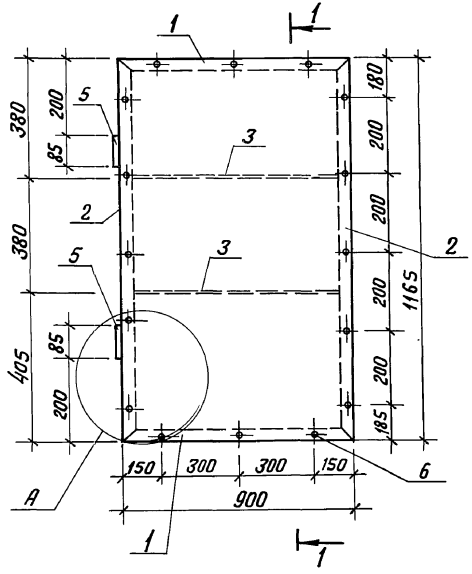

1 — 1

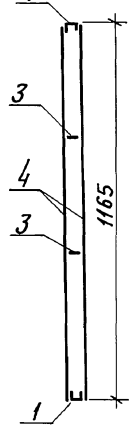

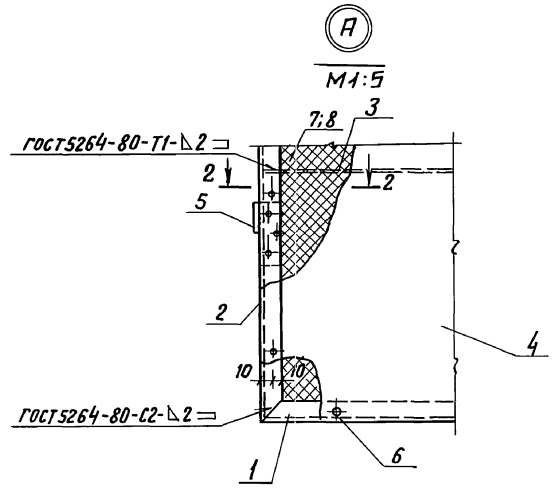

2 — 2
М1:5

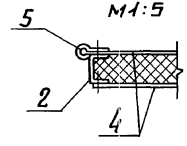

ГИП	Новальский		
Нач.отд.	Гуттерерский		
Н.контр.	Шульгина		
Гл.констр.	Андриевская		
Рук.гр.	Шульгина		
Архит.	Прищепа		
Архит.	Восилишина		

ТП 903-1-278.90 КЖ1.И.10.2.00 СБ

Клапан. Сборочный чертеж

Стадия	Масса	Масштаб
Р	65,8	1:10
Лист	Листов 1	

ЛАТГИПРОПРОМ

Копировал: В.Су-24218-09 67 Формат А3

Инв.№подл. | Подп. и дата | Взам.инв.№

Альбом 7

Форм.	Зона	Поз.	Обозначение	Наименование	Кол.	Примечание
				Документация		
			ТП903-1-267.89 КЖ1.И.10.200	Сборочный чертёж		
				Детали		
А4		1	ТП903-1-267.89 КЖ1.И.10.201	Деталь рамы	2	
А4		2	-01	Деталь рамы	2	
БЧ		3	ТП903-1-267.89 КЖ1.И.10.200-01	Лист 3.0×55×890 ГОСТ19903-74 Вст3кп ГОСТ16523-70	2	1,15
БЧ		4	ТП903-1-267.89 КЖ.1.И.10.200-02	1.2×890×1170 ГОСТ19903-74 09Г2-2-III ГОСТ17086-80	2	9,81
				Стандартные изделия		
		5		Петля ПН1-85 ГОСТ5088-78	2	0,18 кг
		6		Винт М3×6.01 ГОСТ10621-80	32	
				Материалы		
		7		Минвата ГОСТ4640-84	0,18	$м^3$
		8		Плёнка полиэтиленовая		
				Т. полотно 0,008×1500 первый сорт ГОСТ10354-82	4,6	$м^2$

ГИП	Нюдальский		
Нач. отд.	Оттерерский		
Н. контр.	Шульгина		
Гл. констр.	Андриевская		
Рук. гр.	Шульгина		
Арх.	Пришепа		
Арх.	Василишина		

ТП903-1-278.90 КЖ1.И.10.200

Клапан

Стадия	Лист	Листов
Р		1

ЛАТГИПРОПРОМ

Инв. № подл. | Подп. и дата | Взам. инв. №

Копировал: Лоп-

Формат А4

Альбом 7

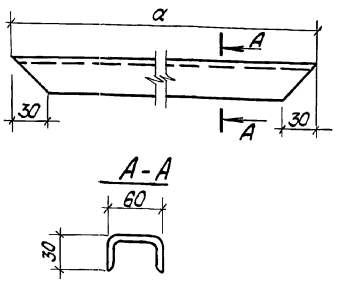

Обозначение	α	Масса кг
ТП903-1-278.90 КЖ1.И.10.201	895	1,96
-01	1160	2,54

ГИП	Нюдальский		
Нач. отд.	Оттерерский		
Н. контр.	Шульгина		
Гл. констр.	Андриевская		
Рук. гр.	Шульгина		
Арх.	Пришепа		
Арх.	Василишина		

ТП903-1-278.90 КЖ1.И.10.201

Деталь рамы

Стадия	Масса	Масштаб
Р	См. табл.	1:5

Лист | Листов 1

Швеллер 60×32×3 ГОСТ8278-83
равнопол. Вст3кп2 ГОСТ11474-76

ЛАТГИПРОПРОМ

Инв. № подл. | Подп. и дата | Взам. инв. №

Копировал: Лоп-

24218-09 68

Формат А4

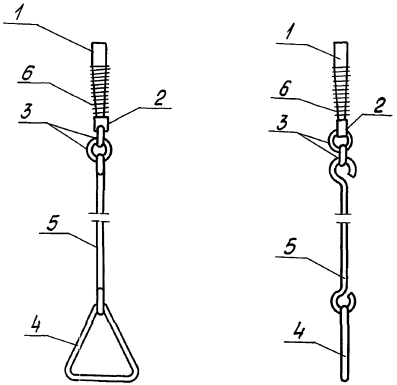

Инв. № подл.	Подп. и дата	Взам. инв. №

ТП 903-1-278.90		КЖ1.И.10.300СБ	
Шпингалет Сборочный чертеж		Стадия	Масса	Масштаб
		Р	1,66	1:5
		Лист	Листов 1
		ЛАТГИПРОПРОМ	

ГИП	Нидбальский	
Нач. отд.	Чтерерский	
Н. контр.	Шульгина	
Гл. констр.	Андриевская	
Рук. гр.	Шульгина	
Арх.	Прищепа	
Арх.	Василишина	

Копировал

Формат А4

Формат	Зона	Поз.	Обозначение	Наименование	Кол.	Примечание
				Документация		
А4			ТП 903-1-278.90 КЖ.1.И.10.300СБ	сборочный чертеж		
				Детали		
А4		1	ТП 903-1-278.90 КЖ.1.И.10.301	Ось	1	
А4		2	ТП 903-1-278.90 КЖ.1.И.10.302	Втулка	1	
А4		3	ТП 903-1-278.90 КЖ.1.И.10.303	Кольцо	2	
А4		4	-01	Кольцо	1	
А4		5	ТП 903-1-278.90 КЖ.1.И.10.304	Стяжка	1	
				Стандартные изделия		
		6	ГОСТ 13766-86	Пружина № 287	1	Кл. III 13766-86

Инв. № подл.	Подп. и дата	Взам. инв. №

ТП 903-1-278.90		КЖ1.И.10.300	
Шпингалет		Стадия	Лист	Листов
		–		1
		ЛАТГИПРОПРОМ	

ГИП	Нидбальский	
Нач. отд.	Чтерерский	
Н. контр.	Шульгина	
Гл. констр.	Андриевская	
Рук. гр.	Шульгина	
Арх.	Прищепа	
Арх.	Василишина	

Копировал 24218-09 69

Формат А4

Альбом 7

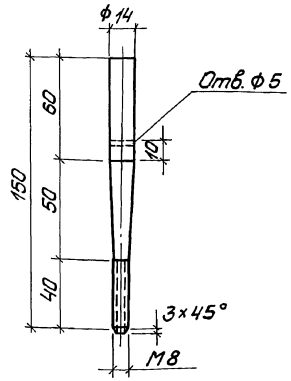

ГИП	Нидбальский			ТП 903-1-278.90		КЖ.1.И.10.301	
Нач.отд.	Гуттерерский			Ось	Стадия	Масса	Масштаб
Н.контр.	Шульгина				Р	0,19	1:2
Гл.контр.	Андриевская				Лист	Листов 1	
Рук.гр.	Шульгина			КРУГ 14-ГОСТ 2590-71 БСт5пс-II-ГОСТ 535-79	ЛАТГИПРОПРОМ		
Арх.	Прищепа						
Арх.	Василишина						

Взам. инв. №

Подп. и дата

Инв. № подл.

Копировал Миг

Формат А4

Альбом 7

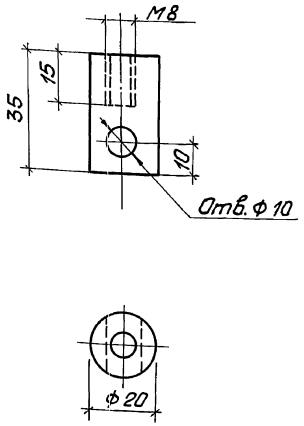

ГИП	Нидбальский			ТП 903-1-278.90		КЖ.1.И.10.302	
Нач.отд.	Гуттерерский			Втулка	Стадия	Масса	Масштаб
Н.контр.	Шульгина				Р	0,86	1:2
Гл.конст.	Андриевская				Лист	Листов 1	
Рук.гр.	Шульгина			КРУГ 20-ГОСТ 2590-71 БСт5ПС-II-ГОСТ 535-79	ЛАТГИПРОПРОМ		
Арх.	Прищепа						
Арх.	Василишина						

Взам. инв. №

Подп. и дата

Инв. № подл.

Копировал Миг 24218-09 70 Формат А4

Альбом 7

рис.1

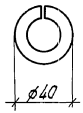

рис.2

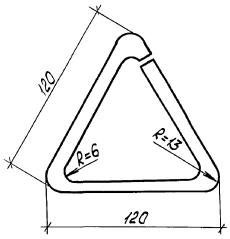

рис.	Обозначение	l	Масса кг
1	ТП.903-1-278.90 КЖ1.И.10.303	125	0,05
2	-01	360	0,14

ГИП	Ниддальский			ТП 903-1-278.90		КЖ1.И.10.303	
Нач.отд	Оттерерский			Кольцо	Стадия	Масса	Масштаб
Н.контр	Шульгина				Р	См. тадл.	1:5
Гл.констр	Андриевская				Лист	Листов 1	
Рук.гр.	Шульгина			ф8АI ГОСТ5781-82*	ЛАТГИПРОПРОМ		
Арх.	Прищепа						
Арх.	Васильшина						

Инв.№ подл. | Подп. и дата | Взам.инв.№

Копировал: Лоп— формат А4

Альбом 7

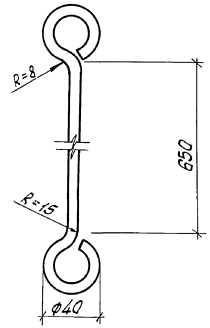

ДЛИНА РАЗВЕРТКИ L = 1150 мм.

ГИП	Ниддальский			ТП 903-1-278.90		КЖ1.И.10.304	
Нач.отд	Оттерерский			Стяжка	Стадия	Масса	Масштаб
Н.контр	Шульгина				Р	0,37	1:2
Гл.констр	Андриевская				Лист	Листов 1	
Рук.гр.	Шульгина			ф8АI ГОСТ5781-82*	ЛАТГИПРОПРОМ		
Арх.	Прищепа						
Арх.	Васильшина						

Инв.№ подл. | Подп. и дата | Взам.инв.№

Копировал: Лоп— 24218-09 71 формат А4

Альбом 7

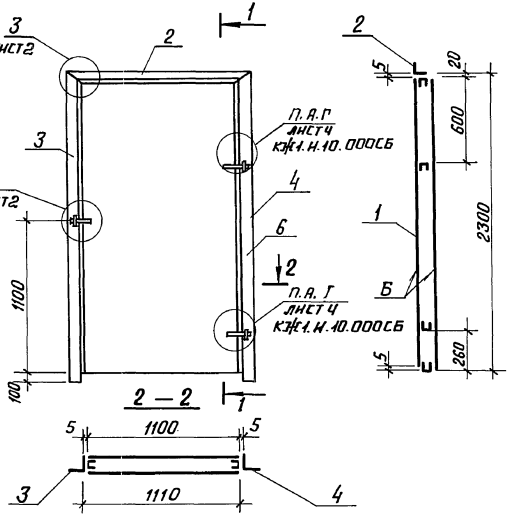

			ТП 903-1-278.90	КЖ1.И.11.000 СБ	
ГИП	Найдальский		Дверь ДВ1. Сборочный чертеж.	Стадия: Р	Масса: 128,7	Масштаб: 1:4
Нач.отд.	Гуттерерский			Лист 1	Листов 2	
Н. контр.	Шульгина			ЛАТГИПРОПРОМ		
Гл.констр.	Андриевская					
Рук. гр.	Шульгина					
Арх.	Прищепа					
Арх.	Василишина					

Инв.№подл. | Подп. и дата | Взам.инв.№

Копировал: В.Гу Формат А4

Альбом 7

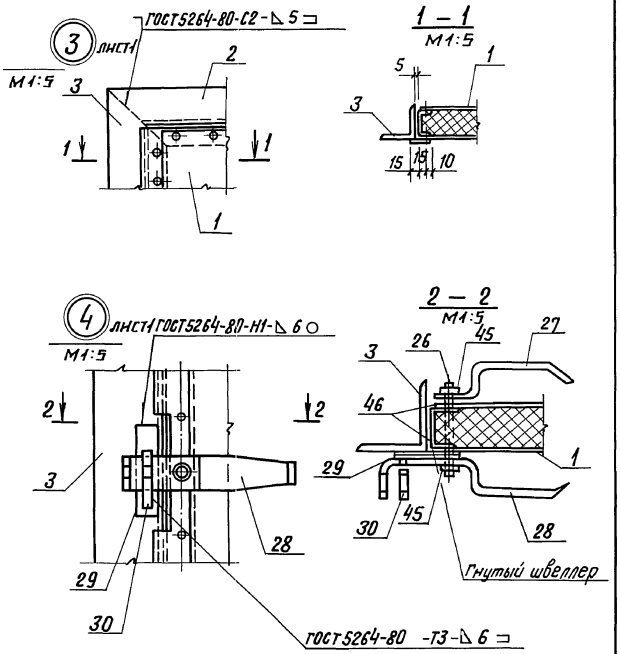

Покрытие поверхностей Б.
Грунт ГФ021 ГОСТ 25129-82; эмаль ПФ 115 ГОСТ 6465-76 VII. 4/1 ГОСТ 9032-74.
Общей толщиной 80 мкм.

ТП 903-1-278.90	КЖ1.И.11.000 СБ	Лист 2

Инв.№подл. | Подп. и дата | Взам.инв.№

Копировал: В.Гу 24218-09 72 Формат А4

Альбом 7

Форм.	Зона	Поз.	Обозначение	Наименование	Кол.	Примечание
				Документация		
А4			ТП903-1-278.90 КЖ1.И.11.000СБ	Двери ДВ1	1	
				Сборочные единицы		
А4		1	ТП903-1-278.90 КЖ1.И.11.100	Полотно двери	1	
				Детали		
А4		2	ТП903-1-278.90 КЖ1.И.11.001	Перемычка	1	
А4		3	ТП903-1-278.90 КЖ1.И.11.002	Стойка	1	
А4		4	-01	Стойка	1	
А4		13	ТП903-1-278.90 КЖ1.И.10.007	Уголок	2	
Б4		15	ТП903-1-278.90 КЖ1.И.10.000.03	Уголок 63×63×5 ГОСТ 8509-86 Вст3кп2 ГОСТ 535-79 ℓ=70	1	0,34кг
А4		21	ТП903-1-278.90 КЖ1.И.10.009	Втулка	1	
А4		22	ТП903-1-278.90 КЖ1.И.10.010	Втулка	1	
А4		23	ТП903-1-278.90 КЖ1.И.10.011	Ребро	4	
А4		24	ТП903-1-278.90 КЖ1.И.10.012	Полоса	2	
А4		25	ТП903-1-278.90 КЖ1.И.10.013	Ось	1	
А4		26	ТП903-1-278.90 КЖ1.И.10.014	Ось	1	
А4		27	ТП903-1-278.90 КЖ1.И.10.015	Ручка	1	
А4		28	ТП903-1-278.90 КЖ1.И.10.016	Ручка	1	

Взам. инв. №

Подп. и дата

Инв. № подл.

ГИП	Нудбальский		
Нач. отд.	Гуттеревский		
Н. контр.	Шульгина		
Гл. конст.	Андриевская		
Рук. гр.	Шульгина		
Арх.	Прищепа		
Арх.	Василишина		

ТП 903-1-278.90 КЖ1.И.11.000

Дверь ДВ1

Стадия	Лист	Листов
Р	1	2

ЛАТТИПРОПРОМ

Копировал Макс Формат А4

Альбом 7

Форм.	Зона	Поз.	Обозначение	Наименование	Кол.	Примечание
А4		29	ТП903-1-278.90 КЖ1.И.10.000.04	Лист 6.0×30×140 ГОСТ 19903-74 Вст3кп2 ГОСТ 14637-79	1	0,2кг
А4		30	ТП903-1-278.90 КЖ1.И.10.017	Крюк	1	
				Стандартные изделия		
		41		Болт М16×140 ГОСТ 7798-70	1	
		42		Болт М10×20 ГОСТ 7798-70	1	
		43		Гайка М16 ГОСТ 5915-70	1	
		44		Контргайка М16 ГОСТ 8961-75	1	
		45		Гайка М12 ГОСТ 5915-70	1	
		46		Шайба М12 ГОСТ 11371-78	1	
		47		Шайба М10 ГОСТ 11371-78	1	
		48		Шарик 6-28 ГОСТ 3722-81	1	

Взам. инв. №

Подп. и дата

Инв. № подл.

ТП 903-1-278.90 КЖ1.И.11.000 Лист 2

Копировал Макс 24.2.18-09 73 Формат А4

Альбом 7

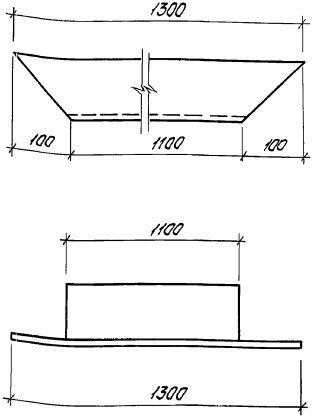

ГИП	Нидбальский		
Нач.отд.	Питтерерский		
Н.контр.	Шильгина		
Гл.констр.	Андриевская		
Рук.гр.	Шильгина		
Арх.	Прищепа		
Арх.	Василишина		

ТП 903-1-278.90 КЖ1.И.11.001

Перемычка

Стадия	Масса	Масштаб
Р	14,04	1:5

Лист | Листов 1

Уголок 100х100х7 ГОСТ 8509-85 / ВСт3пс6-1-ТУ14-1-3023-80

ЛАТГИПРОПРОМ

Копировал: Лол

Формат А4

Инв.№ подл. | Подпись и дата | Взам.инв.№

Альбом 7

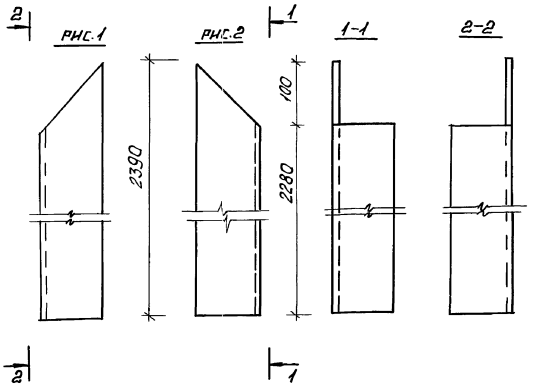

ОБОЗНАЧЕНИЕ	РИС.
ТП 903-1-278.90 КЖ1.И.11.002	2
-01	1

ГИП	Нидбальский		
Нач.отд.	Питтерерский		
Н.контр.	Шильгина		
Гл.констр.	Андриевская		
Рук.гр.	Шильгина		
Арх.	Прищепа		
Арх.	Василишина		

ТП 903-1-278.90 КЖ1 И.11.002

Стойка

Стадия	Масса	Масштаб
Р	24,87	1:5

Лист | Листов 1

Уголок 100х100х7 ГОСТ 8509-86 / ВСт3пс6-1-ТУ14-1-3023-80

ЛАТГИПРОПРОМ

Копировал: Лол — 24218-09 74

Формат А4

Инв.№ подл. | Подпись и дата | Взам.инв.№

Альбом 7

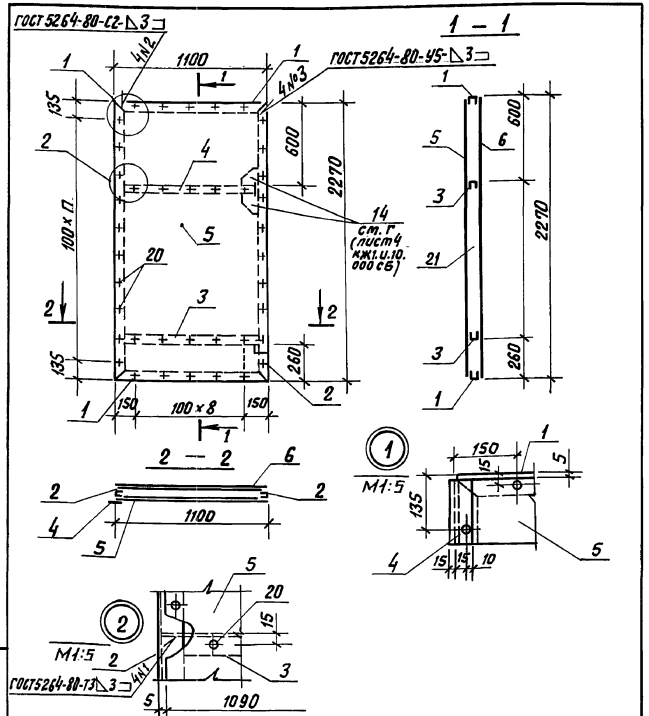

Инв. № подл.	Подпись и дата	Взам. инв. №

ГИП	Найдальский	ТП 903-1-278.90	КЖ1.И.11.100 СБ
Нач. отд.	Гуттерерский	Полотно дверей. Сборочный чертеж.	Стадия: Р; Масса: 79.4кг; Масштаб: 1:20
Н. контр.	Шульгина		Лист; Листов 1
Гл. констр.	Андриевская		ЛАТГИПРОПРОМ
Рук. гр.	Шульгина		
Арх.	Прищепа		
Арх.	Василишина		

Копировал В.Бур Формат А4

Альбом 7

Форм.	Зона	Поз.	Обозначение	Наименование	Кол.	Примечание
				Документация		
А4			ТП 903-1-278.90 КЖ1.И.11.100 СБ	Сборочный чертеж	1	
				Детали		
А4		1	ТП 903-1-278.90 КЖ1.И.11.101	Перемычка	2	
А4		2	ТП 903-1-278.90 КЖ1.И.11.102	Стойка	2	
А4		3	ТП 903-1-278.90 КЖ1.И.11.103	Стяжка	2	
А4		4	ТП 903-1-278.90 КЖ1.И.11.104	Полоса	1	
А4		5	ТП 903-1-278.90 КЖ1.И.11.105	Обшивка	1	
А4		6	ТП 903-1-278.90 КЖ1.И.11.106	Обшивка	1	
Б4		14	ТП 903-1-278.90 КЖ1.И.11.100-01	3.0 ГОСТ 19903-74 Лист ВСт3кп ГОСТ 16523-70	2	0.23 кг.
				Стандартные изделия		
		20		Винт 3Б6.01 ГОСТ 10621-80	120	

ГИП	Найдальский	ТП 903-1-278.90	КЖ1.И.11.100
Нач. отд.	Гуттерерский	Полотно дверей. Сборочный чертеж	Стадия: Р; Лист; Листов 1
Н. контр.	Шульгина		ЛАТГИПРОПРОМ
Гл. констр.	Андриевская		
Рук. гр.	Шульгина		
Арх.	Прищепа		
Арх.	Василишина		

Копировал В.Бур 24218-09 75 Формат А4

Альбом 7

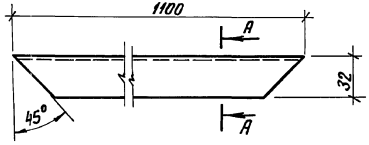

А-А

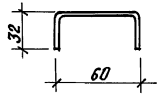

Инв.№ подл. | Подпись и дата | Взам. инв.№

				ТП 903-1-278.90	КЖ1.И.11.101	
ГИП	Нудельский			Перемычка	Стадия: Р; Масса: 2,94; Масштаб: 1:2	
Нач.отд.	Гуттерерский				Лист; Листов 1	
Н.контр.	Шульгина					
Гл.констр.	Андриевская					
Рук.гр.	Шульгина			Швеллер 60×32×3 ГОСТ 8278-83 / Вст3кп2 ГОСТ 11474-76	ЛАТГИПРОПРОМ	
Арх.	Прищепа					
Арх.	Василишина					

Копировал В.Дуг

Формат А4

Альбом 7

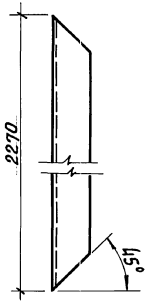

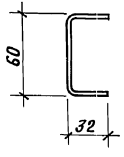

Инв.№ подл. | Подпись и дата | Взам. инв.№

				ТП 903-1-278.90	КЖ1.И.11.102	
ГИП	Нудельский			Стойка	Стадия: Р; Масса: 6.06; Масштаб: 1:2	
Нач.отд.	Гуттерерский				Лист; Листов 1	
Н.контр.	Шульгина					
Гл.констр.	Андриевская					
Рук.гр.	Шульгина			Швеллер 60×32×3 ГОСТ 8278-83 / Вст3кп2 ГОСТ 11474-76	ЛАТГИПРОПРОМ	
Арх.	Прищепа					
Арх.	Василишина					

Копировал В.Дуг 24218-09 76

Формат А4

Альбом 7

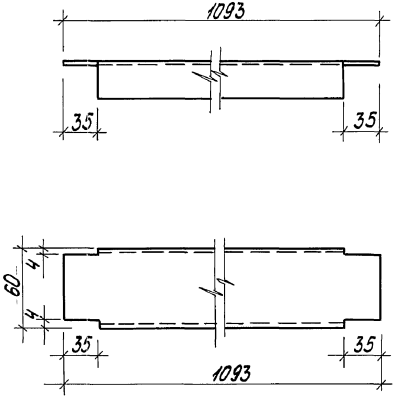

ГИП	Нидбальский		ТП 903-1-278.90		КЖ1.И.11.103	
Нач.отд.	Гуттеревский		Стяжка	Стадия	Масса	Масштаб
Н.контр.	Шульгина			Р	2,92	1:25
Гл.констр.	Андриевская			Лист	Листов 1	
Рук.гр.	Шульгина		Швеллер 60х32х3-ГОСТ 8278-83	ЛАТГИПРОПРОМ		
Арх.	Прищепа		80т3кп ГОСТ 11474-76			
Арх.	Васильшина					

Инв.№ подл. | Подпись и дата | Взам.инв.№

Копировал Формат А4

Альбом 7

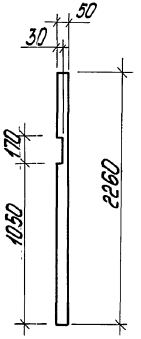

ГИП	Нидбальский		ТП 903-1-278.90		КЖ1.И.11.104	
Нач.отд.	Гуттеревский		Полоса	Стадия	Масса	Масштаб
Н.контр.	Шульгина			Р	2,66	1:10
Гл.констр.	Андриевская			Лист	Листов 1	
Рук.гр.	Шульгина		Лист 3,0 ГОСТ 19903-74	ЛАТГИПРОПРОМ		
Арх.	Прищепа		09Г2-2-III-ГОСТ 17066-80			
Арх.	Васильшина					

Инв.№ подл. | Подпись и дата | Взам.инв.№

24218-09 77 Копировал Формат А4

Альбом 7

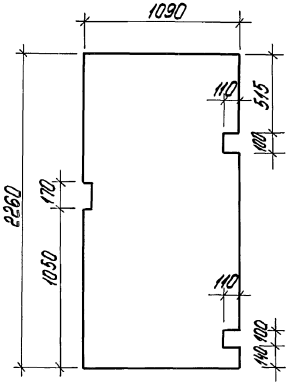

			ТП 903-1-278.90	КЖ1. И. 11.105	
			Обшивка	Стадия: Р; Масса: 23,2; Масштаб: 1:20	
				Лист; Листов 1	
Н. контр.	Шульгина		12 ГОСТ 19903-74	ЛАТГИПРОПРОМ	
Гл. констр.	Андреевская		09Г2-2-III-ГОСТ 17066-80		
Рук. гр.	Шульгина				
Арх.	прищепа				
Арх.	Васильина				

Инв. № подл. | Подпись и дата | Взам. инв. №

gost.e-ecolog.ru

Копировал

Формат А4

Альбом 7

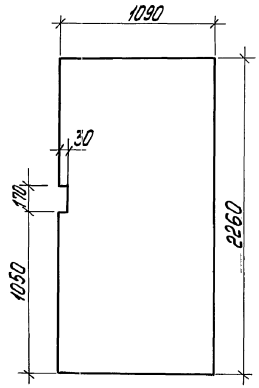

			ТП 903-1-278.90	КЖ1. И. 11.106	
			Обшивка	Стадия: Р; Масса: 23,2; Масштаб: 1:20	
				Лист; Листов 1	
ГИП	Житальский		1.2 ГОСТ 19903-74	ЛАТГИПРОПРОМ	
Нач. отд.	Гиттерман		09Г2-2-III-ГОСТ 17066-80		
Н. контр.	Шульгина				
Гл. констр.	Андреевская				
Рук. гр.	Шульгина				
Арх.	прищепа				
Арх.	Васильина				

Инв. № подл. | Подпись и дата | Взам. инв. №

Копировал

Формат А4