ТИПОВОЙ ПРОЕКТ 903-1-278.90

КОТЕЛЬНАЯ С 4 КОТЛАМИ ДЕ-25-14ГМ. ОТОПИТЕЛЬНО-ПРОИЗВОДСТВЕННАЯ, ОТКРЫТАЯ СИСТЕМА ТЕПЛОСНАБЖЕНИЯ. ЗДАНИЕ ИЗ СБОРНЫХ ЖЕЛЕЗОБЕТОННЫХ КОНСТРУКЦИЙ. ТОПЛИВО – ГАЗ И МАЗУТ.

АЛЬБОМ 6

АР РЕШЕНИЯ АРХИТЕКТУРНЫЕ стр. 3...13

КЖ1КОНСТРУКЦИИ ЖЕЛЕЗОБЕТОННЫЕ стр. 14...59

КМ КОНСТРУКЦИИ МЕТАЛЛИЧЕСКИЕ стр. 60...68

АЗ АНТИКОРРОЗИЙНАЯ ЗАЩИТА КОНСТРУКЦИЙ стр. 69

gost.e-ecolog.ru

на момент реализации
указана в счет-накладной

ТИПОВОЙ ПРОЕКТ 903-1-278.90
КОТЕЛЬНАЯ С 4 КОТЛАМИ ДЕ-25-14ГМ
ОТОПИТЕЛЬНО-ПРОИЗВОДСТВЕННАЯ, ОТКРЫТАЯ СИСТЕМА ТЕПЛОСНАБЖЕНИЯ
ЗДАНИЕ ИЗ СБОРНЫХ ЖЕЛЕЗОБЕТОННЫХ КОНСТРУКЦИЙ
ТОПЛИВО - ГАЗ И МАЗУТ

АЛЬБОМ 6

СОСТАВ ПРОЕКТА

АЛЬБОМ 1	ПЗ	Пояснительная записка.
АЛЬБОМ 2 части 1,2	ТМ1	Тепломеханические решения. **ГСВ1** Газоснабжение. **ВП** Станция водоподготовки.
АЛЬБОМ 3	ТМ2	Блоки тепломеханического оборудования
АЛЬБОМ 4		Строительно-технологическая блок-секция котлоагрегата ДЕ-25-14ГМ. **ТМ3** Тепломеханические решения. **ГСВ2** Газоснабжение. **КЖ** Конструкции железобетонные.
	АТМ1	Автоматизация.
АЛЬБОМ 5 части 1,2		Строительно-технологическая блок-секция котлоагрегата ДЕ-25-14ГМ. Металлоконструкции газовоздухопроводов и вспомогательного оборудования.
АЛЬБОМ 6	АР	Решения архитектурные. **КЖ1** Конструкции железобетонные. **КМ** Конструкции металлические. **АЗ** Антикоррозийная защита конструкций.
АЛЬБОМ 7		Строительные изделия.
АЛЬБОМ 8	АТМ2	Автоматизация. **АП** Пожарная сигнализация
АЛЬБОМ 9 части 1,2		Щиты автоматики и КИП. Задание заводу-изготовителю.
АЛЬБОМ 10	ЭМ	Силовое электрооборудование. **ЭО** Электрическое освещение. **СС1** Связь и сигнализация
АЛЬБОМ 11		Задание заводу-изготовителю на низковольтные комплектные устройства.
АЛЬБОМ 12	ОВ	Отопление и вентиляция. **ВК** Внутренние водопровод и канализация. **ТС2** Тепловые сети
АЛЬБОМ 13	ГП	Генеральный план. **НВК** Наружные сети водоснабжения и канализации. **ЭК** Внутриплощадочные кабельные линии. **ЭН** Электрическое освещение территории.
	СС2	Связь и сигнализация. **ТС1** Тепловые сети.
АЛЬБОМ 14 части 1,2	СО	Спецификации оборудования
АЛЬБОМ 15	СО	Спецификации оборудования. Строительно-технологическая блок-секция котлоагрегата ДЕ-25-14ГМ.
АЛЬБОМ 16	ВМ	Ведомости потребности в материалах.
АЛЬБОМ 17	ВМ	Ведомости потребности в материалах. Строительно-технологическая блок-секция котлоагрегата ДЕ-25-14ГМ.
АЛЬБОМ 18 кн.1÷7	С	Сметы. Котельная.

ПРИМЕНЕННЫЕ ТИПОВЫЕ МАТЕРИАЛЫ

Типовой проект 907-2-251.83	Труба дымовая кирпичная H=60м, Dо=2,1м для котельных с котлами ДЕ-25-14ГМ и экономайзерами контактного типа АЗ-06. (Распространяет Ленинградское отделение ВНИПИ „Теплопроект").
Типовое проектное решение 907-02-222 Ал. 1.3	Световое ограждение высотных дымовых труб (Распространяет ВНИПИ „Теплопроект" г.Москва)
Типовой проект 903-2-26.86	Установка мазутоснабжения Q=3,25 и 6,5 м³/ч с металлическими резервуарами 2×100, 2×200, 2×400 м³. Железнодорожный слив. (Распространяет Казахский филиал ЦИТП, г. Алма-Ата).
Типовой проект 704-1-159.83	Резервуар стальной горизонтальный цилиндрический для хранения нефтепродуктов емкостью 5 м³. (Распространяет казахский филиал ЦИТП г. Алма-Ата).

Разработан
проектным институтом
„АЛТГИПРОПРОМ"
Главный инженер института В. Архипов
Главный инженер проекта Я. Нидбальский

Утвержден Госстроем СССР
протокол №78 от 23.11.88 г.

Привязан

Инв. №

Содержание альбома

Лист	Наименование	Стр.
	Решения архитектурные АР	
1	Общие данные (начало)	3
2	Общие данные (продолжение)	4
3	Общие данные (окончание). Ведомость отделки помещений	5
4	План пола на отм. 0,000; +3,300. План кровли. Экспликация полов.	6
5	План на отм. 0,000. Фрагмент 1	7
6	План на отм. +3,300. Фрагмент 3. Узел 6	8
7	Разрезы 1-1, 2-2, Сечение а-а Фрагмент 4. Узел 1, 2	9
8	Фрагмент 2. План подвесного потолка на отм. +5,900. Узел 3, 4, 5	10
9	Фасад 1-11, 11-1, А-Д, Д-А	11
10	Спецификация на листы 5, 6, 7, 8, 9, 10. Узел 7, 8, 9, 10	12
11	Боров. План на отм. +2,500. Разрезы. Фасады. Узлы.	13
	Конструкции железобетонные КЖ1	
1	Общие данные (начало)	14
2	Общие данные (продолжение)	15
3	Общие данные (окончание)	16
4	Схема расположения фундаментов и фундаментных балок	17
5	Фрагменты 1, 2 Узел 1	18
6	Фрагменты 3, 4 Узел 2	19
7	Фрагмент 5. Узлы 3, 5. Сечение а-а	20
8	Фм1; Фм2; Фм3. Опалубка и армирование	21
9	Фм3 Разрезы 4-4...6-6; Узлы. Фм4; Фм.5 Опалубка и армирование.	22
10	Схема расположения подземных конструкций в осях 1...11	23
11	ПРм1, КНм2, ФОм1, ФОм2. Опалубка и армирование. Разрезы а-а, б-б, в-в, г-г, д-д, е-е	24
12	Монолитные участки Ум1-1, Ум2-1	25
13	Монолитный участок Ум3-1. Спецификации на КНм1	26
14	Схема расположения канала КНм1	27
15	ФОм3, ФОм4. Опалубка и армирование	28
16	Фрагмент I	29
17	Схема расположения элементов КТП	30
18	Схема расположения элементов КТП Разрезы 2-2...6-6. Узел 1	31
19	Схема расположения конструкций наружного оборудования в осях 2...7	32
20	Фрагмент 1-1. Разрез 1-1. Узел 6. ФОм1-1; ФОм2-1; ФОм1-2 Опалубка и армирование	33
21	Фм1-1. Опалубка и армирование. Спецификация ФОм1-1...ФОм4-1, ФОм9-1; Фм1-1.	34
22	Схема расположения площадки ПМ1, ФОм9-1	35
23	Узлы 7, 8. ФОм8-1. Опалубка.	36
24	ФОм3-1...ФОм7-1. Опалубка и армирование	37
25	Вид А-А	38
26	Схемы расположения фундаментов, балок, плит перекрытий и покрытий боровa	39
27	Фм1-2, ОП1, П1. Опалубка и армирование. Узлы 15; 19	40
28	Продувочный колодец ПКм1. Разрезы 1-1; 2-2 Опалубка и армирование	41
29	Продувочный колодец ПКм1 Разрез 3-3 Деталь гидроизоляции	42
30	Склад соли. Опалубка. План на отм. 0,000	43
31	Склад соли. План на отм. 1,000. Схема расположения плит покрытия на отм. 2,700	44
32	Склад соли. Приямок СПр1. План на отметке 0,000. Армирование	45
33	Склад соли. Приямок СПр1. Армирование. Разрезы 3-3; 4-4. Узел А	46
34	Склад соли. Узлы Б...Д. Деревянный ящик ДЯ1	47
35	Схема расположения колонн и ригелей	48
36	Схема расположения плит перекрытий на отм. 3,200. Ум1, Ум2. Опалубка и армирование	49
37	Ум3... Ум5, Ум8. Опалубка и армирование	50
38	Ум6, Ум7. Опалубка и армирование. Узел А, Б	51
39	Схема расположения ферм покрытия. Узлы Д, Е	52
40	Схема расположения плит покрытия	53
41	Узлы В, Г	54
42	Схема расположения перегородок по оси Б	55
43	Схема расположения стеновых панелей в осях 1-11 по оси А	56
44	Схема расположения стеновых панелей в осях 11-1 по оси Д	57
45	Схема расположения стеновых панелей в осях А-Д, Д-А	58
46	Узлы I, II, III	59
	Конструкции металлические КМ	
1	Общие данные (начало)	60
2	Общие данные (продолжение)	61
3	Общие данные (окончание)	62
4	Схема расположения подвесных путей и подвесок кабелей. Разрезы 1-1; 2-2	63
5	Схема расположения подвесных путей и подвесок кабелей. Разрезы 3-3, д-а, в-в, г-г. Узел Б	64
6	Схема расположения опор под трубопроводы	65
7	Схема расположения опор под трубопроводы ОП1...ОП7 Балка МБ1	66
8	Схема расположения опор под трубопроводы Узел 1. Разрезы 4-4...6-6, 9-9, 10-10	67
9	Схемы расположения ПМ1, ПМ2. Схема ограждения площадки на отм. 3,300	68
	Антикоррозийная защита конструкций АЗ	
1	План на отм. -1,750, -1,350, 0,000 Узлы. Общие данные	69

Альбом 6

Типовой проект 903-1-278.90

Инв. № подл. | Подпись и дата | Взам. инв. №

Альбом 6

Ведомость рабочих чертежей основного комплекта АР

Лист	Наименование	Примечание
1	Общие данные (начало)	
2	Общие данные (продолжение)	
3	Общие данные (окончание). Ведомость отделки помещен.	
4	План пола на отм. 0,000, +3,300. План кровли. Экспликация полов.	
5	План на отм. 0,000. Фрагмент 1.	
6	План на отм. +3,300. Фрагмент 3. Узел 6.	
7	Разрезы 1-1, 2-2. Сечение а-а. Фрагмент 4. Узел 1, 2.	
8	Фрагмент 2. План подвесного потолка на отм. +5,900. Узел 3, 4, 5.	
9	Фасад 1-11; 11-1; А-Д; Д-А.	
10	Спецификации на листы 5,6,7,8,9,10. Узел 7, 8, 9, 10	
11	Боров. План на отм. +2,500. Разрезы. Фасады.	
	Узлы.	

Ведомость ссылочных и прилагаемых документов

Обозначение	Наименование	Примечание
	Ссылочные документы	
ГОСТ 14624-84	Двери деревянные для производственных зданий	
ГОСТ 24698-81	Двери деревянные наружные для жилых и общественных зданий.	
ГОСТ 6629-88	Двери деревянные внутренние для жилых и общественных зданий.	
2.435-6 выпуск 1,2,3	Противопожарные двери и ворота промышленных зданий.	
ГОСТ 12506-81	Окна деревянные для производственных зданий.	
ГОСТ 11214-86	Окна деревянные для жилых и общественных зданий.	
2.436-17	Узлы окон с деревянными переплетами по ГОСТ 12506-81	
выпуск 0	Материалы для проектирования	
выпуск 1	Узлы. Рабочие чертежи	
ГОСТ 8242-88	Детали профильные из древесины и древесных материалов для строительства	
1.435.9-17 вып. 0,3,4.	Ворота распашные	

Типовой проект разработан в соответствии с действующими нормами и правилами и предусматривает мероприятия, обеспечивающие взрывную, взрывопожарную и пожарную безопасность при эксплуатации здания.

Главный инженер проекта [подпись] /Нидбальский/

Ведомость ссылочных и прилагаемых документов

Обозначение	Наименование	Примечание
ГОСТ 6785-80	Плиты подоконные железобетонные	
1.038.1-1 выпуск 1	Перемычки железобетонные для зданий с кирпичными стенами	
	Перемычки брусковые для жилых и общественных зданий. Рабочие чертежи.	
2.430-20 выпуск 1	Узлы стен из кирпича одноэтажных зданий промышленных предприятий.	
	Узлы цоколя и деформационных швов в стенах.	
выпуск 2	Узлы сопряжения стен с покрытиями-парапетов, карнизов, деформационных швов в местах.	
выпуск 3	перепада высот кровли.	
выпуск 4	Узлы сопряжения стен из кирпича с железобетонным каркасом.	
	Соединительные изделия.	
2.460-18 выпуск 0	Узлы покрытий одноэтажных производственных зданий с рулонными кровлями и железобетонными плитами.	
	Материалы для проектирования.	
выпуск 1	Узлы при уклонах кровель до 10%	
выпуск 2	Узлы при уклонах кровель более 10%	
2.460-14 выпуск 0	Типовые узлы покрытий промышленных зданий в местах пропуска вентиляционных шахт.	
	Рабочие чертежи типовых узлов.	
2.460-15 выпуск 1	Типовые узлы покрытий промышленных зданий в местах установки крышных вентиляторов.	
	Рабочие чертежи типовых узлов.	
1.400-15 выпуск 1	Унифицированные закладные изделия железобетонных конструкций для крепления, технологических коммуникаций и устройств.	
	Рабочие чертежи унифицированных закладных изделий.	
1.243.1-4	Плиты плоские железобетонные длиной 80, 110, 130 и 160 см армированные сварными сетками из стали класса Вр I	
1.431.6-28 выпуск 0,1,2	Перегородки кирпичные зданий промышленных предприятий	
1.050.1-2 выпуск 1	Сборные железобетонные марши. Площадки и проступи для многоэтажных общественных зданий производственных и вспомогательных зданий промышленных предприятий	
выпуск 2	Лестничные марши площадки и проступи	
	Ограждения лестниц	

Ведомость ссылочных и прилагаемых документов

Обозначение	Наименование	Примечание
1.020-1/83 выпуск 0-1	Конструкции каркаса межвидового применения для многоэтажных общественных зданий, производственных и вспомогательных зданий промышленных предприятий.	
выпуск 6-1	Указания по применению изделий для зданий с перекрытиями из многопустотных плит.	
выпуск 7-1	Монтажные узлы.	
	Изделия соединительные стальные	
1.045.9-1 выпуск 1-0	Непроходные подвесные потолки для общественных зданий производственных и вспомогательных зданий промышленных предприятий.	
	Материалы для проектирования.	
выпуск 1-1	Потолки из гипсовых и цементно-стружечных плит. Конструкции и узлы. Рабочие чертежи.	
выпуск 2	Изделия. Рабочие чертежи.	
	Прилагаемые документы	
ТП 903-1-278.90 Альбом 7 КЖ1.И	Котельная. Строительные изделия.	
ТП 903-1-278.90 Альбом 16 АР.ВМ	Ведомости потребности в материалах.	
ТП 903-1-278.90 Альбом 14 АР.СО	Спецификации оборудования.	

Ведомость спецификаций

Лист	Наименование	Примечание
8	Спецификация элементов подвесного потолка	
10	Спецификация элементов заполнений проемов	
10	Спецификация перемычек.	
10	Спецификация элементов на листы 5,6,7,8,9,10	
11	Спецификация элементов борова	

Инв. № подл.	Подпись и дата	Взам. инв. №		

Привязан

Инв. №

ТП903-1-278.90 АР

ГИП	Нидбальский	[подпись]
Нач. СО-1	Гуттерерский	[подпись]
Н. контр.	Шульгина	[подпись]
Гл. арх.	Демидова	[подпись]
Гл. констр.	Андриевская	[подпись]
Рук. гр.	Шульгина	[подпись]
Вед. арх.	Прищепа	[подпись]
Арх.	Василишина	[подпись]

Котельная с 4 котлами ДЕ-25-14ГМ. Открытая система теплоснабжения. Здание из сб. ж/б констр.

Стадия	Лист	Листов
Р	1	11

Общие данные (начало)

ЛАТГИПРОПРОМ

24218-08 4 копировал Дубкова формат А2

Альбом 6

Общие указания

1. Здание котельной запроектировано для следующих условий строительства:
   - расчетная зимняя температура наружного воздуха (средняя наиболее холодной пятидневки) -20°С; -30°С; -40°С;
   - зона влажности - сухая и нормальная;
   - нормативное значение ветрового давления для I, II, III и IV ветровых районов СССР по СНиП 2.01.07-85;
   - нормативное значение веса снегового покрова для I, II, III и IV районов СССР по СНиП 2.01.07.-85;
   - рельеф территории спокойный, без подработки горными выработками;
   - грунты в основании непросадочные, непучинистые нескальные со следующими нормативными характеристиками $\varphi = 28°$; $C^н = 0$; $E = 14{,}7$ МПа (150 кг/см²) $\gamma = 1{,}8$ т/м³ - для сухих несвязных грунтов; для связных грунтов с грунтовыми водами: $\varphi^н = 20°$; $\gamma = 1{,}9$ т/м³; $C^н = 2$ кПа; $E = 9{,}8 \ldots 14{,}7$ МПа (100...150 кгс/см²);
   - грунтовые воды:
     а) отсутствуют;
     б) находятся на глубине 1,5м от поверхности планировки;
   - воды неагрессивны к бетону нормальной плотности;
   - сейсмичность района не более 6 баллов.
2. Представленные в проекте чертежи разработаны для районов с расчетной $t°$ наружного воздуха -30°С, нормативным значением ветрового давления по I району, нормативным значением веса снегового покрова по III району (согласно СНиП 2.01.07-85).
   Переменные данные для иных условий даны в таблицах на чертежах рабочих марок проекта.
   Сочетания IV снегового и IV ветрового района не рассматриваются.
3. Категория производства по пожарной опасности Г; встроенные электропомещения - категория В; степень огнестойкости - II; класс здания по степени ответственности - I; по санитарной характеристике производственные процессы относятся к группе 1б, 1в, IIд.
4. Режим внутренних помещений - сухой и нормальный. Ограждающие конструкции рассчитаны на следующие параметры внутреннего воздуха:
   - котельный зал $t°_{вн} \geq +12°С$; влажность -50%;
   - административно-бытовые помещения и КИП $t°_{вн} = +18°С$, влажность $\leq 60\%$;
   - санузлы $t°_{вн} = +14°С$;
   - электропомещения, склад соли $t°_{вн} = +5°С$.
5. За условную отметку 0,000 принят уровень пола 1-го этажа котельной, соответствующий абсолютной отметке ▭.
6. Горизонтальная гидроизоляция стен на отм. -0,030 из цементно-песчаного раствора состава 1:2 толщ. 20мм.
7. Материалы стен и перегородок:
   а) наружные стены - панели из керамзитобетона $\gamma_m = 1000$ кг/м³ по серии 1.030.1-1, офактуренные с фасадной стороны в заводских условиях лицевым слоем с применением цветных смесей;
   б) кирпичные участки наружных стен выполняются из керамического пустотелого обыкновенного кирпича КРП 75/1480/25 ГОСТ 530-80 с расшивкой швов „в подрезку" на сложном растворе марки 25;
   в) оконные простенки из газобетонных блоков по ГОСТ 21520-76 выполняются на цементном растворе М50. Наружные и внутренние поверхности штукатурятся по строительной сетке под фактуру стеновых панелей;
   г) перегородки железобетонные по серии 1.030.9-2; газобетонные из блоков по ГОСТ 21520-76 на растворе М50 с армированием арматурными сварными сетками в каждом ряду кладки.
   Кирпичные - из КРП 75 (1480) 15, для душевых КР 75 (1650) 15 ГОСТ 530-80 на растворе М25.

   Узлы крепления и конструкция - согласно серии 1.431.6-28.
8. Наружные стены (панельные в бытовых помещениях и помещений КИП) утеплить минераловатными плитами по узлу 1, лист 7 согласно таблицы №2 на листе 3.
9. Толщина наружных стен принята из расчета требуемого сопротивления теплопередаче; при привязке проекта экономически целесообразная толщина стен должна быть проверена в зависимости от продолжительности отопительного сезона и стоимости тепловой энергии по СНиП II-3-79**.
10. Швы между панелями заполняются изнутри помещения цементным раствором, с наружной стороны - герметизирующими прокладками и защитной мастикой УМС-60 по детали на листе 1.030.1-1.3-3-480.
11. При кладке стен и перегородок в проемах окон и дверей для крепления коробок заложить антисептированные деревянные „кирпичи" с каждой стороны через 750мм по высоте.
12. Над всеми технологическими отверстиями шириной 800мм и менее в перегородках и стенах выполнить перемычки - рядовые из расчета два стержня Ф10АII на каждые 120мм толщины стены в слое цементного раствора толщ. 30мм с запуском на опоры по 250мм.
13. В местах примыкания кровли к парапетам и вентиляционным стаканам усилить водоизоляционный ковер наклейкой дополнительных 3-х слоев рубероида.
14. Полы, примыкающие к наружным стенам и лежащие на грунте, утеплить в зоне примыкания к стене шириной 800мм керамзитом толщ. 300мм, уложенным по утрамбованному грунту
15. Работу по устройству чистых полов и бетонную подготовку под них; производить после укладки труб электропроводки, по чертежам ЭМ (в слое подготовки) и чертежам оборудования.
16. Окна и двери - деревянные окрасить эмалевой краской. Цвет -
17. Двери трансформаторной, жалюзи и остальные металлические изделия окрасить эмалью ПФ-115 за 2 раза по слою грунта ГФ-021. Цвет -
18. Указания по антикоррозийной защите элементов здания даны непосредственно на чертежах всех марок и части А3.
19. Шкаф, обозначенный поз.3 на листе 5, устанавливать после монтажа устройств для сушки одежды, высверлив в днище отверстия 10мм, общей площадью 50% от площади днища.
20. Проект рассчитан на производство работ в летних условиях. Методом замораживания, без специальных мероприятий, может быть выполнена кирпичная кладка стен до высоты 30м. При большей высоте должны быть предусмотрены мероприятия по временному раскреплению кладки обеспечивающие ее устойчивость в период оттаивания или применение противоморозных химических добавок.
    Назначение добавки, ее дозировка и марки материалов производятся при привязке проекта в зависимости от $t°$ наружного воздуха при производстве работ, в соответствии с указаниями СНиП 3.03.01-87; СНиП 3.01.01.-85.
21. По периметру здания устраивается асфальтовая отмостка шириной 750мм по щебеночному основанию толщиной 100мм.
22. Количество оконных проемов обеспечивает взрывобезопасность здания. Площадь остекления составляет 30% от поверхности наибольшей стены.
23. Все открытые металлические элементы каркаса и перекрытия оштукатурить по строительной сетке.
24. Перечень ответственных конструкций, подлежащих промежуточной приемке авторских надзором:
    - грунты основания фундаментов;
    - исполнительная схема фундаментов здания и трубы;
    - исполнительная схема монтажа колонн, балок, ригелей, плит перекрытия и покрытия;
    - работы по устройству кровли.

Согласовано

Инв. № подл. | Подпись и дата | Взам. инв. №

Привязан

Инв. №

ГИП	Нидбальский		ТП 903-1-278.90 АР	
Нач. СО-1	Гуттерерский			
Н. контр.	Шульгина		Котельная с 4 котлами ДЕ-25-14ГМ. Открытая система теплоснабжения. Здание из сб. ж/б констр.	Стадия: Р; Лист: 2; Листов:
Гл. арх.	Демидова			
Гл. констр.	Андриевская			
Рук. гр.	Шульгина		Общие данные (продолжение)	ЛАТГИПРОПРОМ
Вед. арх.	Прищепа			
Арх.	Василишина			

24218-08 5 копировал Дубкова

формат А2

Альбом 6

Таблица №1

Районы строительства	Марка мастик ГОСТ 2889-80 для строительства	
	Кровель с уклоном 2,5% -менее 10%	Мест примыканий
Севернее географической широты 50° для европейской и 53° для азиатской части СССР	МБК-Г- 65 МБК-Х- 65	МБК-Г- 85
Южнее этих районов	МБК-Г-75 МБК-Х-75	МБК-Г-100

Таблица №2

Расчетная наружная температура (средняя, наиболее холодной пятидневки)	Стены толщиной, мм				Утеплитель толщиной, мм	
	производственные пом.		Административно бытовые помещения, помещ. КИП		Плиты теплоизоляционные из минваты п.175 $\rho = 300$ кг/м3	
	Панельные	Кирпичные ГОСТ 530-80			Стены административно бытовых помещений и помещ. КИП	
			Панельные	Кирпичные	Панельные	Кирпичные
-20°С	200	380	200*	380	—	40
-30°С	200	380	200*	380	40	60
-40°С	200	380	200*	380	40	60

Основные строительные показатели

№ п.п	Наименование	Ед. изм.	Количества			Примечание
			Здание	Склады	Всего	
1	Площадь застройки	м²	1507	71	1578	
2	Общая площадь	м²	1687,5	185	1705	
3	Строительный объем	м³	12658	122	12780	

* Принятая в проекте толщина панельных стен, в соответствии с режимом внутренних помещений, обеспечивает предел допустимых t° наружного воздуха:
- котельный зал -40°С;
- бытовые помещения и КИП -23°С.

Ведомость отделки помещений (площадь в м²)

Наименование или номер помещения	Потолок		Стены перегородки		Отделка низа стен или перегородок (панель)			Колонны		Примечание
	Площадь	Вид отделки	Площадь	Вид отделки	Площадь	Вид отделки	Высота мм	Площадь	Вид отделки	
101; 116 201; 102	1245,4	Затирка швов известковая окраска	918 263,5 1181,5	Затирка швов панельных участков кирпичных участков известковая окраска	29,4	Плитка * стеклянная облицовочная ТУ 21-23--146-81	—	146,4	Известковая окраска	См. примеч. п.1 Панель на участке ВПУ в осях 1-3; Б-Г
104	10,5	Затирка швов известковая окраска	21 3,5 24,5	Штукатурка кирпичных участков Затирка швов панельн. стен известковая окраска	20,5	Плитка стеклянная облицовочная ТУ 21-23--146-81	1500	-	См. стены	Штукатурка и окраска выше панели
107; 103; 114	101	Затирка швов, известковая окраска	151 9 170	Штукатурка кирпичных участков. Затирка швов панельн. стен известк. окр.	—	—	—	24	См. стены	См. примеч. п.1
206; 208 106; 207	142	Затирка швов клеевая окраска	207 55 246	Штукатурка кирпичн. уч. Затирка швов панельн. стен клеевая окраска	—	—	—	21	См. стены	См. примеч. п.1
202	12	Затирка швов эмульсион. окраска	40	Штукатурка эмульсионная окраска	16	Плитки стеклянные облицовочные ТУ-21-23-146-81	1200	0,12	См. стены	См. примеч. п.1
204; 205	18,2	Затирка швов известковая окраска	73	Штукатурка известковая окраска	—	—	—	—	См. стены	См. примеч. п.1
111	3,2	Затирка швов масляная окраска	11,2	Штукатурка * масляная окраска	16,5	Плитки стеклянные облицовочные ТУ-21-23-146-81	1800	—	—	Штукатурка и окраска выше панели см. примеч. п1
110; 105; 103; 108; 109	51,5	Затирка швов эмульсионная окраска	73,5 3,4 76,9	Штукатурка кирпичн. уч. Затирка швов панельн. стен эмульсионная окраска	92,3	Плитки стеклянные облицовочные ТУ-21-23-146-81	1500	14	—	Штукатурка и окраска выше панели см. примеч. п.1, п.2
113; 112; 115;	25,8	Затирка швов клеевая окраска	65,6 36 101,6	Штукатурка кирпичн. уч. Затирка швов панельн. стен клеевая окраска	31,4 3	Эмульсионная окраска масляная окраска	1500 200*	4,8	—	См. примеч. п.1, п2 * на ступеньками
209	1,8	Затирка швов масляная окраска	17,7	Штукатурка газобетонных стен. Затирка швов панельных стен. масляная окраска	—	—	—	—	—	См. примеч. п.1

1. Затирка швов и штукатурка цементно-известковым. цементным раствором согл. СН 290-74.
2. В помещениях 105, 108, 109, 110, 202, 203 плиткой облицовывается поверхность стен у умывальников и раковин, в уборных - по всему периметру стен на высоту 150 мм.

Привязан

Инв. №

ГИП	Нибольский		
Нач. ГО-1	Штеперский		
Н. контр.	Шульгина		
Гл. арх.	Демидова		
Гл. констр.	Дмитриевская		
Рук. гр.	Шульгина		
Вед. арх.	Пищепа		
Арх.	Василишина		

ТП-903-1-278.90 АР

Котельная с 4 кот. ДКВР ДЕ-25-14 ГМ. Открытая система теплоснабжен. Здание из сб. м/б конструкций

Стадия	Лист	Листов
Р	3	

Общие данные (окончание) Ведомость отделки помещений

ЛАТГИПРОПРОМ

Инв. № подл. | Подп. и дата | Взам. инв. №

24218-08 6 Копировал 38 Формат А2

Альбом 6

План пола на отм. 0,000

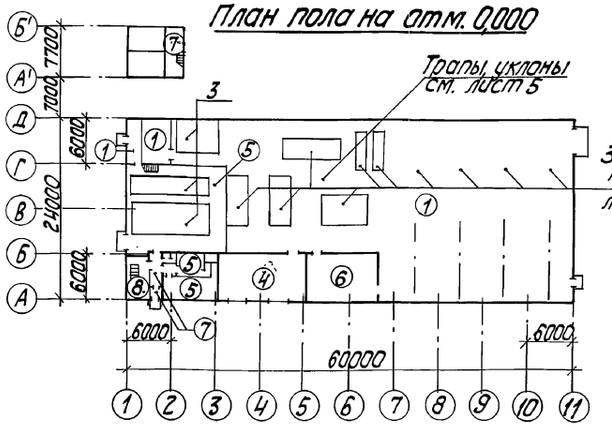

План пола на отм. +3,300

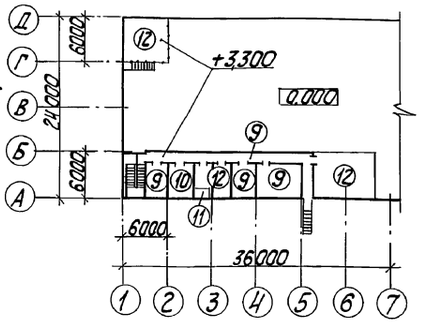

План кровли

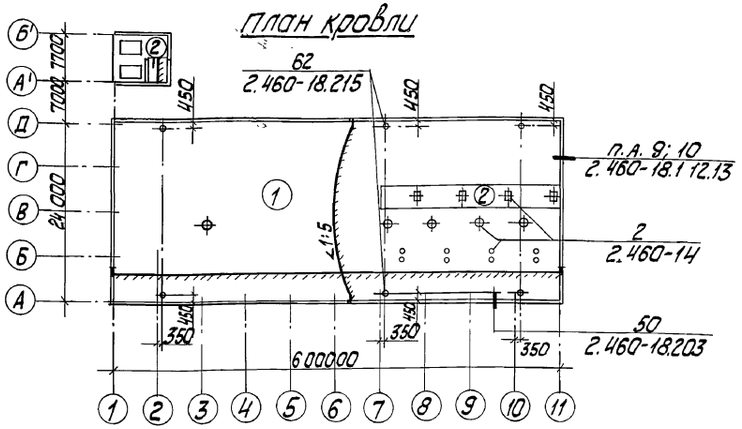

Экспликация полов.

Номер помещения по проекту	Тип пола по пр-ту	Схема пола	Элементы пола и их толщина	Площадь пола м²
101 102 103 104	1		Покрытие - бетон в 25-25 мм подстилающий слой бетон в 25 - 100 мм основание - уплотненный грунт с втрамбованным в него слоем щебня или гравия	782,5
101	2		Покрытие - бетон в 12,5 армированный (КЖ) - 300 мм Основание - уплотненный грунт с втрамбованным в него слоем щебня или гравия - 40... 60 мм	266,5
102	3		Покрытие - керамические плитки (ГОСТ 6787-80) - 13 мм Прослойка и заполнения швов - цементно-песч. раств М 150 - 15 мм Подстилающий слой а - бетон в 12,5 армированный (КЖ) - 300 мм Основание - уплотненный грунт с втрамбованным в него слоем щебня или гравия - 40... 60 мм	97,8
107	4		Покрытие - бетон в 15 - 20 мм Подстилающий слой бетон в 12,5 - 180 мм Основание - уплотненный грунт с втрамбованным в него слоем щебня или гравия - 40...60 мм	67,5
105 108 109 110 111 114	5		Покрытие - керамические плитки (ГОСТ 6787-80) - 13 мм Прослойка и заполнение швов цементно-песчаным раствором М 150 - 10 мм Подстилающий слой - бетон в 12,5 - 80 мм Основание - уплотненный грунт с втрамбованным в него слоем щебня или гравия - 40... 60 мм	118,9
106	6		Покрытие - линолеум поливинилхлоридный многослойный ГОСТ 14632-79 - 15 мм Прослойка - холодная мастика на водостойких вяжущих - 1 мм стяжка - цементно-песчаный раствор М 150 - 20 мм керамзитобетон в 12,5 $\gamma \leq 1,400$ кг/м³ - 120 мм Основание - уплотненный грунт с втопленным в него слоем щебня или гравия - 40... 60 мм	36,0
	7		см. А3 лист 1	

Номер помещения по проекту	Тип пола по пр-ту	Схема пола	Элементы пола и их толщина	Площадь пола по пр-ту
112 113 115	8		Покрытие - мозаичный состав (терацца) в 25 - 25 мм Стяжка - цементно-песчаный раствор М 200 - 40 мм Подстилающий слой - бетон в 12,5 - 80 мм Основание - уплотненный грунт с втрамбованным в него слоем щебня или гравия - 40...60 мм	25,8
202 206 207 208	9		Покрытие - линолеум поливинилхлоридный многослойный ГОСТ 146.32-79 - 1,5 мм Прослойка - холодная мастика на водостойких вяжущих - 1 мм стяжка - цементно-песчаный раствор М 150 - 20 мм керамзитобетон в 12,5 $\gamma \leq 1400$ кг/м³ - 76 мм Плита перекрытия	96,0
203	10		Керамические плитки ГОСТ 6787-80 - 13 мм Прослойка и заполнение швов битумной мастикой } 3 мм Гидроизоляция - 2 слоя Гидроизоляция на бит. мастике Стяжка из бетона в 12,5 - 80 мм Плита перекрытия	16,0
209	11		Покрытие - цементно-песчаный раствор М 200 - 20 мм Стяжка - цементно-песчаный раствор М 150 - 20 мм Гидроизоляция - 2 слоя изола на битумной мастике, по холодной грунтовке с обмазкой битумной мастикой - 1 слой с посыпкой горячим песком - 10 мм Стяжка - цементно-песчаный раствор М 150 - 40 мм Теплоизоляция - ячеистый бетон $\alpha = 400$ кг/м³ - 100 мм Плита перекрытия	1,8
201 204 205 210	12		Покрытие - цементно-песчаный раствор М 200 - 20 мм Стяжка - керамзитобетон в 5 $\alpha = 1400$ кг/м³ - 80 мм Плита перекрытия	105,2

Номер помещений по проекту	Тип кровли по пр-ту	Схема кровли	Элементы кровли и их толщина	Площадь кровли м²
Кровля	1		Защитный слой - слой гравия размерами зерен 5... 10 мм (ГОСТ 8268-82). (в ендовах) Основной водоизоляционный ковер - 1 слой рубероида РКК-400 Б на битумной мастике; 1 слой рубероида РКМ-350 Б на битумной мастике (см. табл. №1) Комплексные железобетонные плиты с утеплителем из ячеистого бетона с 1 слоем рубероида	1411.0
Кровля	2		Защитный слой - слой гравия размерами зерен 5÷10 мм на антисептированной бит. мастике (см. табл. №1) Основной водоизоляционный ковер - 4 слоя рубероида кровельного с мелкозернистой посыпкой РКМ-350 Б (ГОСТ 10923-82) на битумной мастике (см. табл. №1) Огрунтовка битумом марки БНV в керосине в соотнош. по весу 1:2 Стяжка - цементно-песчаный раствор М 50 - 15 мм Утеплитель - ячеистый бетон $\gamma = 400$ кг/м³ - 80 мм Плита покрытия	105,5

Согласовано
ВК Дубаенко

Инв. № подл. | Подп. и дата | Взам. инв. №

Привязан

Инв. №

ГИП	Нидбальский		
Нач. СОГ	Гуттерерский		
Н. контр.	Шульгина		
Гл. арх.	Демидова		
Гл. констр.	Андриевская		
Рук. гр.	Шульгина		
Вед. арх.	Прищепа		
Арх.	Василишина		

ТП 903-1-278.90 АР

Котельная с 4 котлами ДЕ-25-14 ГМ. открытая система теплоснабжения. Здание из сб. ж/б. констр.

Стадия	Лист	Листов
Р	4	

План пола на отм. 0,000; +3,300
План кровли. Экспликация полов

ЛАТГИПРОПРОМ

24218-08 7

Копировал

формат А2

Альбом 6

План на отм. 0,000

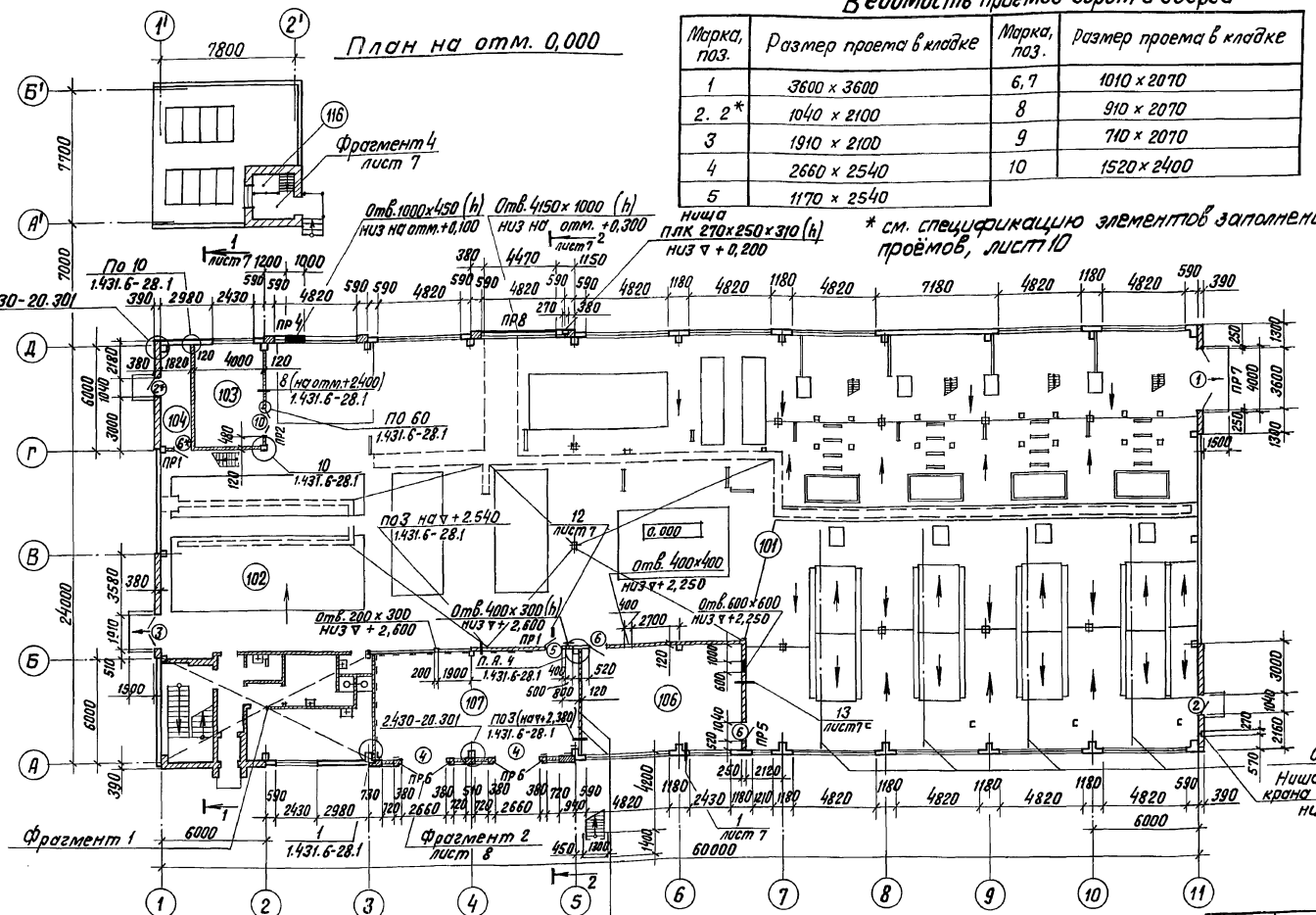

Ведомость проемов ворот и дверей

Марка, поз.	Размер проема в кладке	Марка, поз.	Размер проема в кладке
1	3600 × 3600	6, 7	1010 × 2070
2. 2*	1040 × 2100	8	910 × 2070
3	1910 × 2100	9	710 × 2070
4	2660 × 2540	10	1520 × 2400
5	1170 × 2540		

Экспликация помещений

Номер по плану	Наименование	Площадь м²	Категория помещений по взрыво-пожарной и пожарной опасности
101	Котельный зал	1190	Г
102	То же (ВПУ)	—	Г
103	Ремонтный пункт	24	Г
104	Склад фильтрующего материала	10,5	В
105	Санузел	3,0	—
106	Щитовая КИПиА	58	Д
107	КТП	74	В
108	Мужская гардеробная	21,2	—
109	Женская гардеробная	9,2	—
110	Кладовая уборочного инвентаря	2,1	—
111	Душевая	2×1,6	—
112	Вестибюль	7	—
113	Тамбур	1,8	—
114	Тамбур гардеробных	3,0	—
115	Лестничная клетка	17	—
116	Склад соли	18,4	Д

Ведомость перемычек

Марка, поз.	Схема сечения
пр1	
пр2	
пр3	
пр4	
пр5	
пр6	
пр7	

пр 8	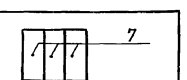

Фрагмент 1

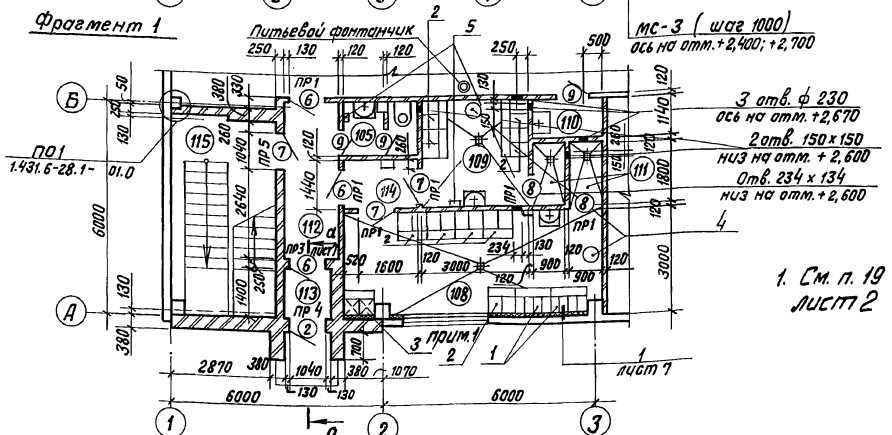

1. См. п. 19 общих указаний, лист 2

ГИП	Нидбальский	ТП 903-1-278.90 АР	
Нач. отд.	Гуттерерский		
Н. контр.	Демидова	Котельная с 4 котлами ДЕ-25-14гм Открытая система теплоснабжения. Здание из сб. ж/б констр.	Стадия Р; Лист 5; Листов
Гл. арх.	Демидова		
Гл. констр.	Андриевская		
Нач. гр.	Шильгина	План на отм. 0,000. Фрагмент 1.	ЛАТГИПРОПРОМ
Вед. арх.	Прищепа		
Арх.	Васильчикова		

Привязан

Инв. №

24218-08 8

Копировал В. Сур

Формат А2

Согласовано: Гл. арх. ТО Демидова; Гл. констр. ТО Пучитис; ТМ Сулимонин

Инв. № подл. | Подпись и дата | Взам. инв. №

ТМ хим. Отв. ТП Жуковский Сурхис Зорина; ОВ ВК Иванченко

КИПиА ТС Викинтис Ушаков Ширкис

Альбом 6

План на отм. +3,300

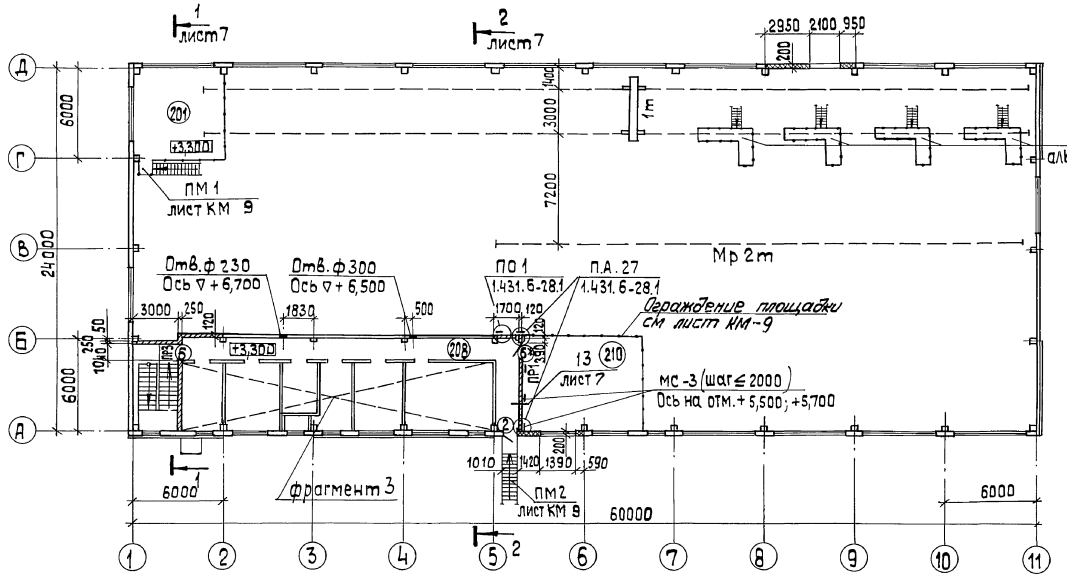

Экспликация помещений

Номер на плану	Наименование	Площадь м²	Категория помещений по взрыво-пожарной и пожарной опасности
201	ГРУ	37	Г
202	Комната приема пищи	12	—
203	Лаборатория ВПУ	16	В
204	Приточная Венткамера	8	Д
205	Вытяжная Венткамера	10,2	Д
206	Комната начальника котельной	15	Д
207	Лаборатория КИП и А	26,5	Д
208	Коридор	42,5	—
209	Помещение Воздухозабора	1,8	—
210	Технологическая площадка	48	Г

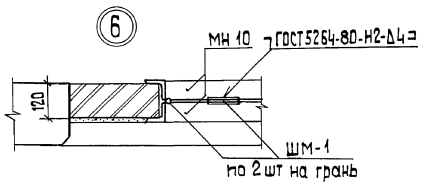

Фрагмент 3

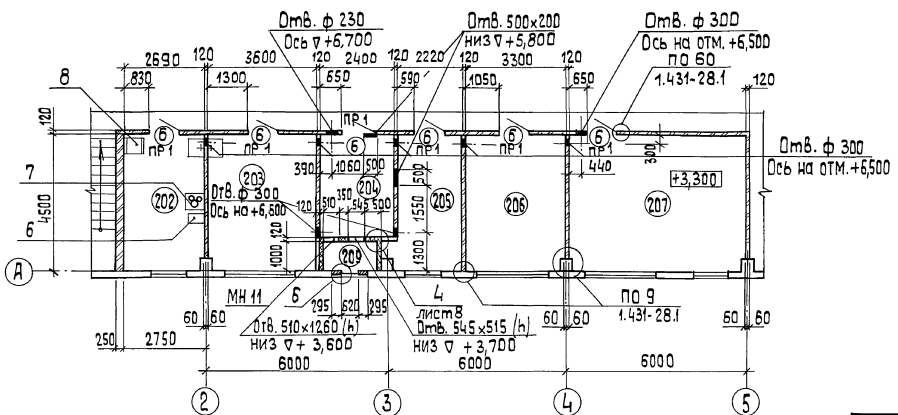

Ведомость проемов ворот и дверей

Марка, поз.	Размер проема мм
6, 6*	1010 × 2070
2	1010 2100

*См. спецификацию элементов заполнения проёмов, лист 10

Марка, поз.	Схема сечения
Пр.1	1
Пр.3	1

Согласовано
ОВ Гл. инж. Кирилюк
ВК Гл. конструктор Шкитис
ТМ Гл. конструктор Одинокий

Инв. № подл. | Подп. и дата | Взам. инв. №

ТМ ХИМ. Журавлева
Зарина Альбенкова
КИП и А Ивлиева

Привязан

Инв. №

ГИП	Кибальский	
Нач. отд.	Гуттерерман	
Н. контр.	Демидова	
Гл. арх.	Демидова	
Гл. констр.	Андриевская	
Инж. гр.	Шульгина	
Вед. арх.	Прищепа	
Арх.	Василишина	

ТП 903-1-278.90 АР

Котельная с 4 котлами ДЕ-25-14ГМ Открытая система теплоснабжения. Здание из с.б.ж/б конструкций

Стадия Р | Лист 6 | Листов

План на отм. + 3,300. Фрагмент 3. Узел 6.

ЛАТГИПРОПРОМ

24218-08 9 Копировал 38 формат А2

Разрез 1-1

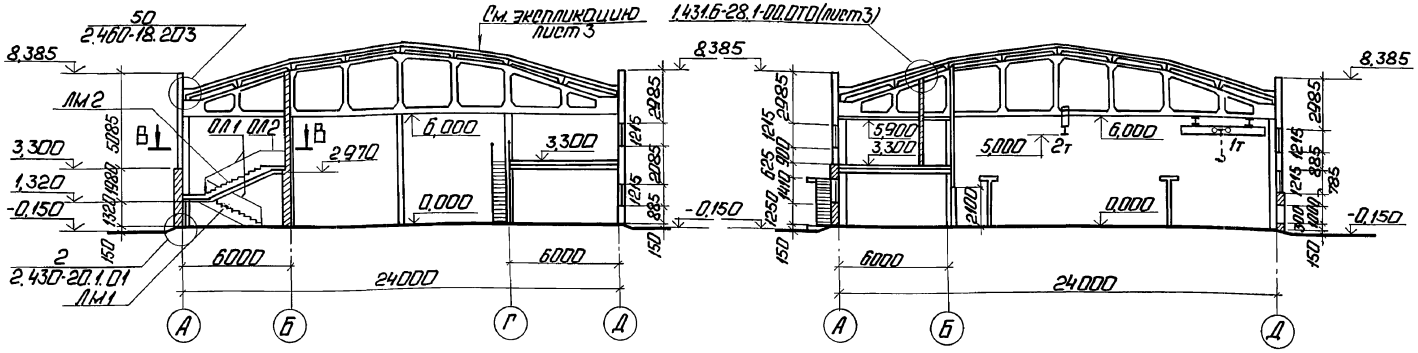

Разрез 2-2

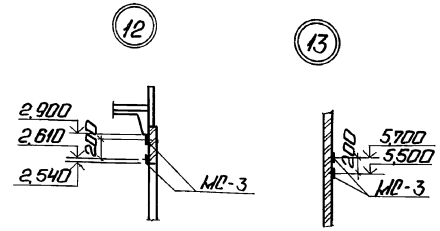

(2)

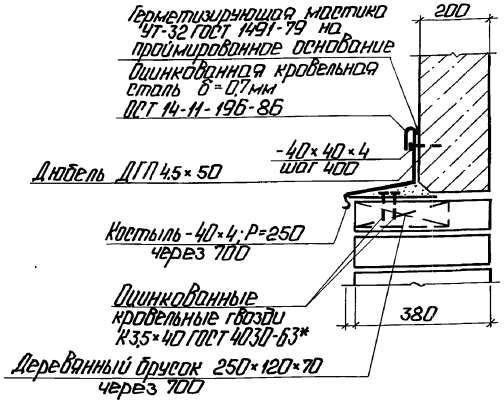

(1)



А - А

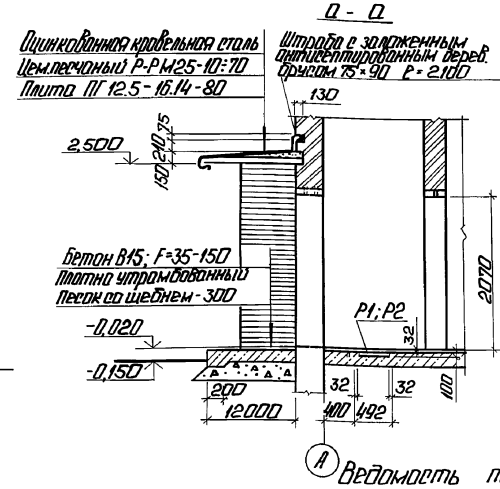

В - В

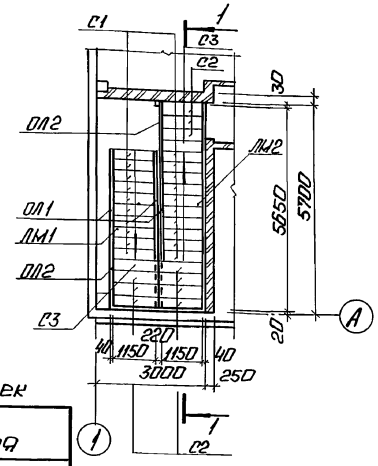

Ведомость перемычек

Марка поз.	Схема сечения
ПР4	1
ПР9	2

Фрагмент 4

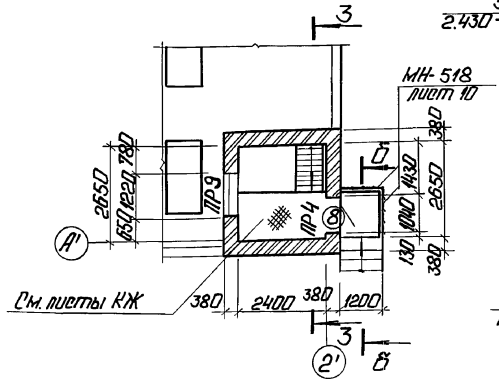

Разрез 3-3

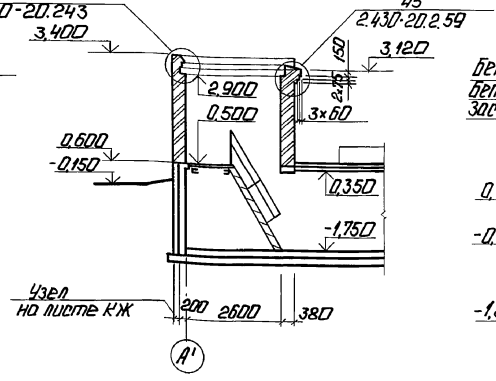

Б - Б

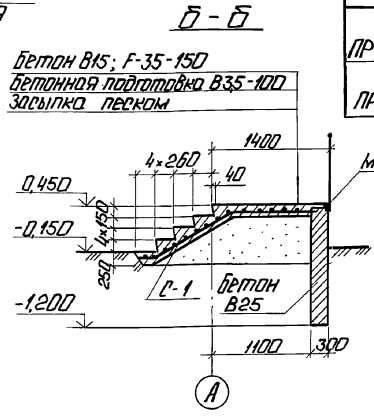

Привязан

Инв. №

				ТП 903-1-278.90 АР			
ГИП	Никольский						
Нач.ОП-1	Огородский						
Н.контр.	Демидова						
Гл.арх.	Демидова						
Гл.конст.	Андреенков			Котельная с 4 котлами ДЕ25-14ГМ. Открытая система теплоснабжения. Здание из сб.ж/б конструкций.	Стадия	Лист	Листов
Рук.гр.	Шульгина				Р	7	
Арх.	Пришепа			Разрез 1-1; 2-2. Сечение а-а. Фрагмент 4. Узел 1,2.	ЛАТГИПРОПРОМ		

Копировал

Формат А2

24218-08 10

Инв.№ подл. | Подп. и дата | Взам.инв.№ | Инв.№ дубл. | Подп. и дата

Типовой проект 4.903-1-278.90 Альбом 6

Согласовано: Гл.арх. ТО Жорницкий; Гл.конструктор ТО Кузнецов; Отдел ТМ Сорокина

Отд. ОВ Зонина; Отд. ВК Лубенец; Отд. Э Шишкина

Альбом 6

План подвесного потолка на отм. + 5,900

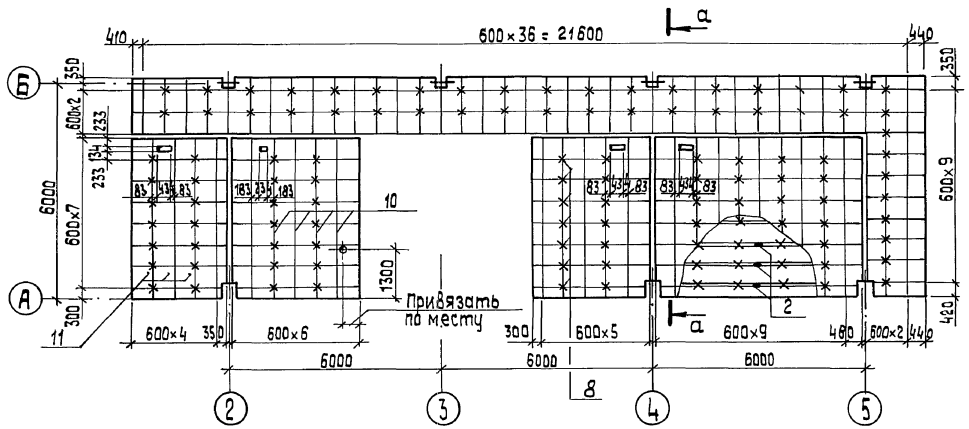

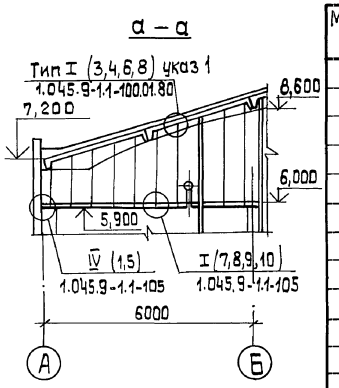

Спецификация элементов подвесного потолка

Марка, поз.	Обозначение	Наименование	Кол.	Масса ед., кг	Примечание
1	1.045.9-1.2.00.00.09	Профиль пристенный ПП-1	174	1,06	м
2	1.045.9-1.2.00.00.11	Накладка соединительная	35	0,04	
		Лист 1.0 ГОСТ 19904-74 / ст.3 КП ГОСТ 14918-80			
		100×45			
3		Гайка М8 ГОСТ 5915-70	158		
4		Шайба 8 ГОСТ 11371-78	158		
5		Дюбель-гвоздь 4.5×401Ц6×Р	80	0,007	
		ТУ 14-4-1231-83 М4М			
6		Дюбель-винт	158	0,008	
		Д8НМ8×351Ц6×Р			
		ТУ 14-4-1375-86 М4М			
7		Профиль	54	2,38	
		2,5350Ц 0,6ТУ67-522-83МТССССР / ст3КП ГОСТ 14918-80			
		ℓ = 3600			
8	1.045.9-1.2.00.01.00	Подвеска тип I	285		м
9	1.045.9-1.2.00.00.10	Пластина соединительная	345	0,034	
10		Профиль	314	0,346	
		2,5350Ц 0,6ТУ67-522-83МТССССР / ст3КП ГОСТ 14918-80			
		ℓ = 550			
11		Плита цементно-стружечная ГОСТ 26816-86	336		
		595×595×10			

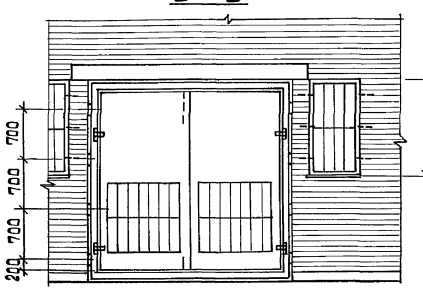

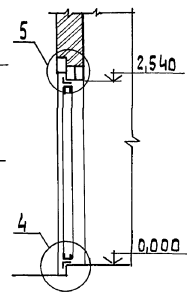

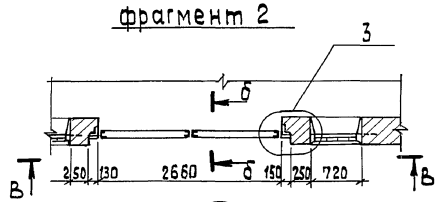

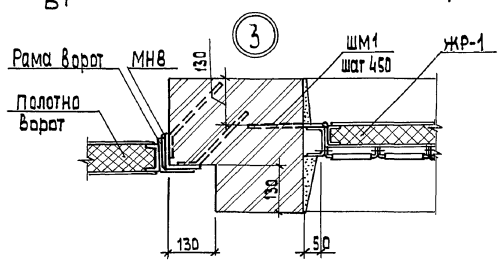

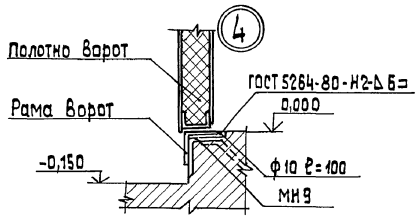

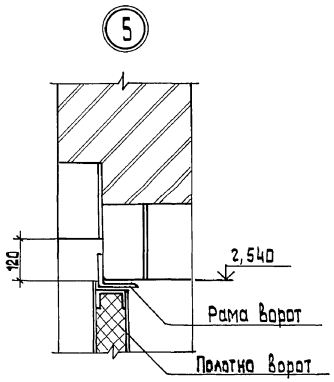

Согласовано
ОВ 3 Зарина Викманис
Инв.№подл. | Подп.и дата | Взам.инв.№

ГИП	Нидбальский		
Нач. СО-1	Гуттерерский		
Н.контр.	Шульгина		
Гл.арх.	Демидова		
Гл.констр.	Андриевская		
Рук.гр.	Шульгина		
Арх.	Прищепа		

ТП 903-1-278.90 АР

Котельная с 4 котлами ДЕ-25-14ГМ. Открытая система теплоснабжения. Здание из сб.ж/б конструкций.

Фрагмент 2. План подвесного потолка на отм. 5,900. Узел 3; 4; 5.

Стадия	Лист	Листов
Р	8	

ЛАТГИПРОПРОМ

Привязан

Инв.№

24218-08 11 Копировал 38 формат А2

Альбом 6

Фасад 1-11

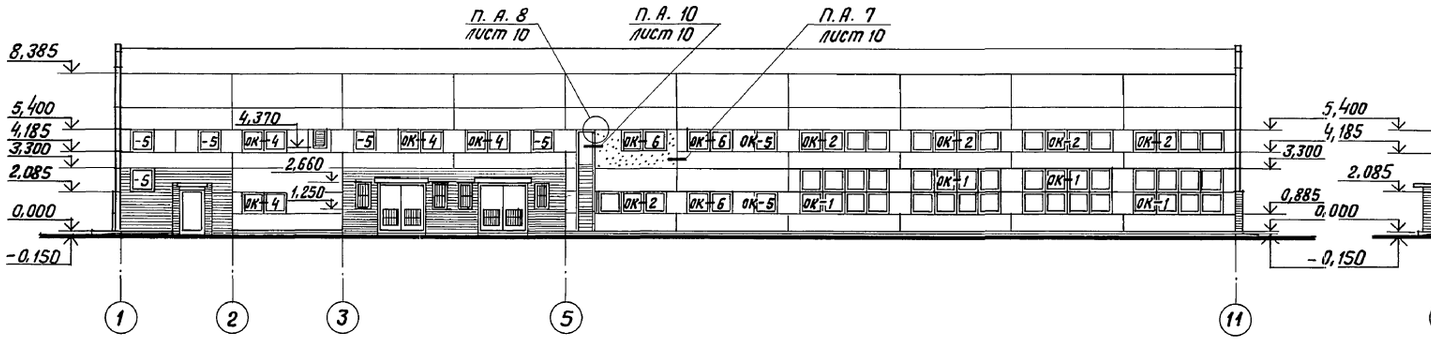

Фасад А-Д

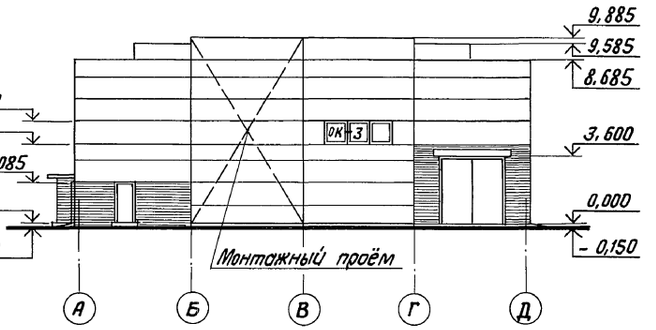

Фасад 11-1

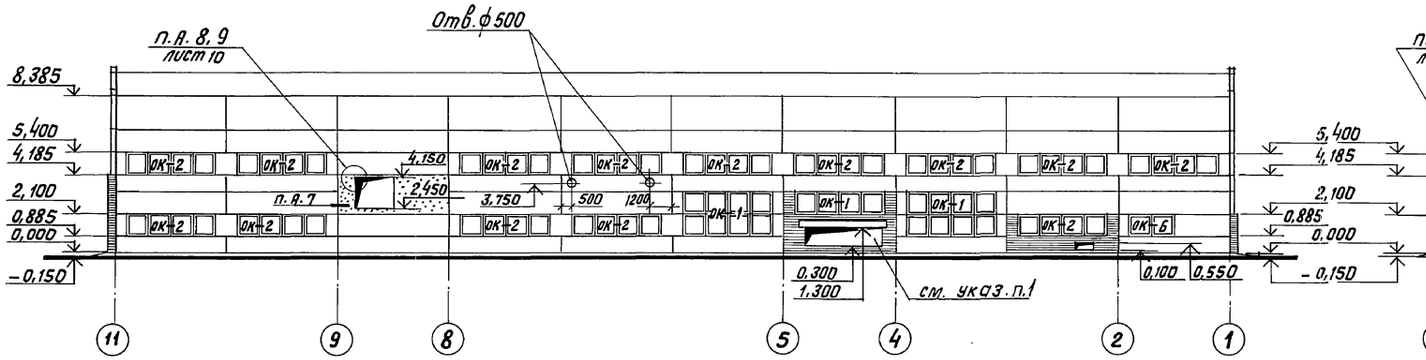

Фасад Д-А

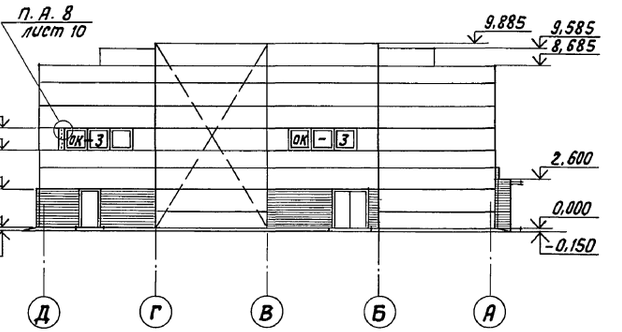

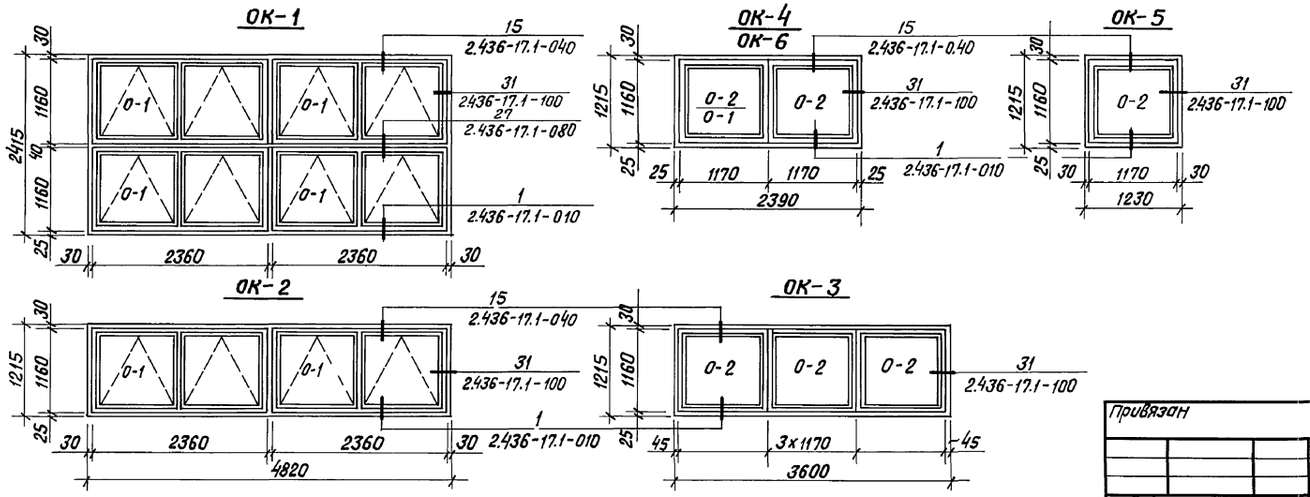

1 Вокруг трубопроводов, в местах прохода через стену, поставить гильзы $l = 450$ мм. После монтажа проем заделать кирпичем на глиняном растворе на всю толщину стены. Зазор между гильзой и трубой заполнить мастикой УМС-50.

ГИП	Нидбальский		
Нач.СО-1	Гуттерерский		
Н.контр.	Демидова		
Гл.арх.	Демидова		
Гл.констр.	Андриевская		
Рук.гр.	Шульгина		
Вед.арх.	Прищепа		
Арх.	Василищина		

Привязан

Инв. №

ТП 903-1-278.90 АР

Котельная с 4 котлами ДЕ-25-14ГМ
Открытая система теплоснабжения.
Здание из сб. ж/б констр.

Стадия	Лист	Листов
Р	9	

Фасад 1-11; 11-1; А-Д; Д-А.

ЛАТГИПРОПРОМ

24218-08 12 Копиров. В.Бу

Формат А2

Согласовано: ОВ Заринь; ТС Ширакс

Согласовано: Гл. арх. ТО Берзиньш; Гл. констр. ТО Пукштис; ТМ Сурмонин

Взам. инв. №

Подпись и дата

Инв. № подл.

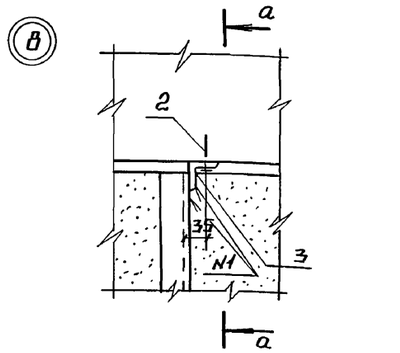

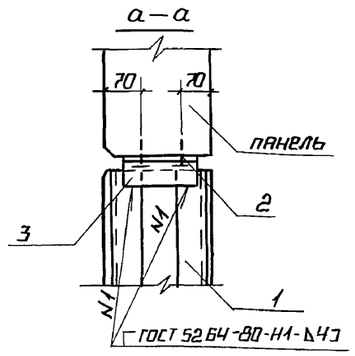

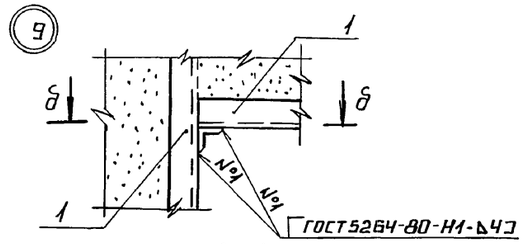

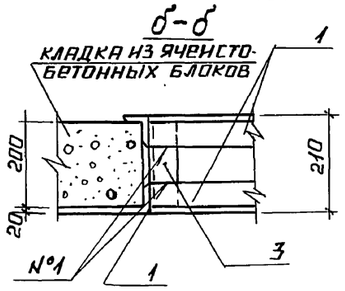

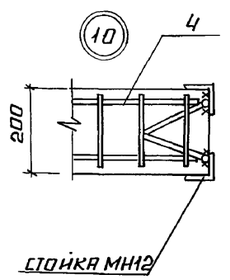

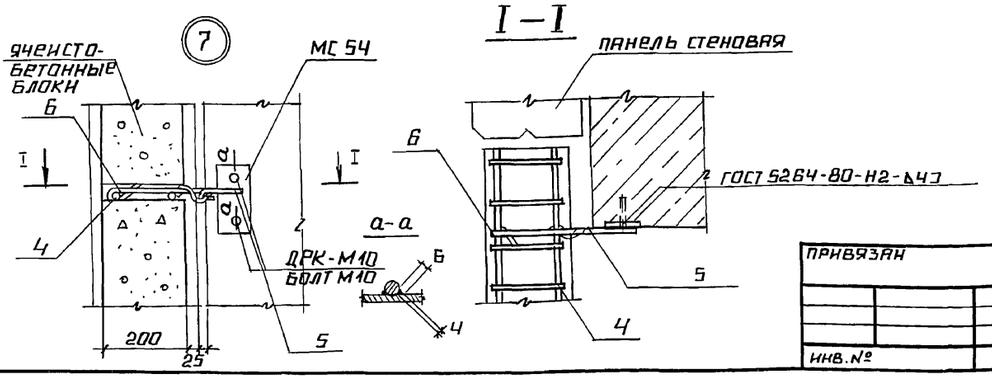

СПЕЦИФИКАЦИЯ ЭЛЕМЕНТОВ ЗАПОЛНЕНИЯ ПРОЕМОВ

МАРКА, ПОЗ.	ОБОЗНАЧЕНИЕ	НАИМЕНОВАНИЕ	КОЛИЧЕСТВО 0.000	3.300	всего	МАССА ЕД., КГ	ПРИМЕЧАНИЕ
1	1.435.9-17.ВЫП.0.3.Ч	ВОРОТА ВР 36×36-Д	1	—	1		
2 2*		ДВЕРНОЙ БЛОК ДНГ 21-10Л ГОСТ 14624-84	3	1	4		*УКАЗ.1
3		ДВЕРНОЙ БЛОК ДН 21-19Г ГОСТ 24698-81	1	—	1		
4	ТП 903-1-278.90 АЛ.7 КЖ1И.10.000	ВОРОТА ВТУ-3	2	—	2		
5	ТП 903-1-278.90 АЛ.7 КЖ1И.11.000.6	ДВЕРНОЙ БЛОК ДВ-1	1	—	1		
6, 6*		ДВЕРНОЙ БЛОК ДГ 21-10Л ГОСТ 6629-88	6	8	14		*УКАЗ.2
7		ДВЕРНОЙ БЛОК ДГ 21-10 ГОСТ 6629-88	3	—	3		
8		ДВЕРНОЙ БЛОК ДГ 21-9 ГОСТ 6629-88	2	—	2		
9		ДВЕРНОЙ БЛОК ДГ 21-7Л ГОСТ 6629-88	3	—	3		
10		ДВЕРНОЙ БЛОК ДН 24-15Г ГОСТ 24698-81	1	—	1		
О-1		ОКНО ПВД 12-24.1 ГОСТ 12506-81	40	28	68		
О-2		ОКНО ОР 12-12В ГОСТ 11214-86	4	20	24		
		ПОДОКОННАЯ ДОСКА ПД 13-14 ГОСТ 8242-88	2	5	7		
		ПОДОКОННАЯ ДОСКА ПД 25-14 ГОСТ 8242-88	3	5	8		
		ПОДОКОННАЯ ДОСКА ПО 16.15.45 ГОСТ 6785-80	39	—	39		УКАЗ.3
ЗКР-1	ТП 903-1-278.90 АЛ.7 КЖ1И.3.13	ИЗДЕЛИЕ ЗАКЛАДНОЕ ЗКР-1	4	—	4		
ШМ1		А-I-10 ГОСТ 5781-82 ℓ=150	40	—	40		
МН9	ТП 903-1-278.90 АЛ.7 КЖ1И.2.9	ИЗДЕЛИЕ ЗАКЛАДНОЕ МН9	2	—	2	38	
МН10	ТП 903-1-278.90 АЛ.7 КЖ1И.2.10	ИЗДЕЛИЕ ЗАКЛАДНОЕ МН10	—	2	2	16	
МН11	ТП 903-1-278.90 АЛ.7 КЖ1И.2.11	ИЗДЕЛИЕ ЗАКЛАДНОЕ МН11	—	1	1	13,9	

1. В ДВЕРНОМ ПОЛОТНЕ, ПОД ВЕРХНЕЙ ОБВЯЗКОЙ, ВЫРЕЗАТЬ ОТВЕРСТИЕ 445×145 (h) С ПОСЛЕДУЮЩИМ ОБРАМЛЕНИЕМ L 50×50×5.
2. ДВЕРНОЕ ПОЛОТНО И КОРОБКУ ОБШИТЬ КРОВЕЛЬНОЙ СТАЛЬЮ ВНАХЛЕСТКУ ПО АСБЕСТОВОМУ КАРТОНУ (СО СТОРОНЫ ПОМЕЩЕНИЯ).
3. ПРИМЕНЯЕТСЯ В ОКНАХ ОК-1 И ОК-2 НИЖНЕГО ЯРУСА ПО 3 ШТ. НА ОКНО.

СПЕЦИФИКАЦИЯ ПЕРЕМЫЧЕК

МАРКА, ПОЗ.	ОБОЗНАЧЕНИЕ	НАИМЕНОВАНИЕ	КОЛИЧЕСТВО 0.000	3.300	всего	МАССА ЕД., КГ	ПРИМЕЧАНИЕ
1	1.038.1-1.1 020000-05	2ПБ 16-2-п	20	9	29	65	
2	1.038.1-1.1 030000-03	2ПБ 19-3-п	4	—	4	81	
3	1.038.1-1.1 090000-03	3 ПБ 16-37-п	2	—	2	102	
4	1.038.1-1.1 100000-01	4 ПБ 30-4-п	4	—	4	259	
5	1.038.1-11 160000-03	5 ПБ 34-20-п	2	—	2	483	
6	1.038.1-1.1 100000-03	4 ПБ 44-8-п	3	—	3	384	
7	1.038.1-1.1 110000-01	4 ПБ 48-8-п	3	—	3	418	

СПЕЦИФИКАЦИЯ ЭЛЕМЕНТОВ НА ЛИСТАХ 5,6,7,8,9,10

МАРКА, ПОЗ.	ОБОЗНАЧЕНИЕ	НАИМЕНОВАНИЕ	КОЛ.	МАССА ЕД., КГ	ПРИМЕЧАНИЕ
		ЭЛЕМЕНТЫ ЛЕСТНИЦЫ			
М1	1.050.1-2.1.13.0.00.0	ЛЕСТ. МАРШ ЛМП 57.11.17-5-3	1	2100	
М2	1.050.1-2.1.04.0.00.0	ЛЕСТ. МАРШ ЛМП 57.11.17-5	1	2400	
С1	1.050.1-2.1 18.0.00.0-01	НАКЛАДНАЯ ПРОСТУПЬ 1ЛН 12.3	20	40	
С2	1.050.1-2.1 18.0.00.0-06	НАКЛАДНАЯ ПРОСТУПЬ 2ЛН 12.3	10	40	
С3	1.050.1-2.1 18.0.00.0-14	НАКЛАДНАЯ ПРОСТУПЬ 2ЛН 12.3В	2	40	
ОЛ1	1.050.1-2.2.01.0	ОГРАЖДЕНИЕ ОМ 17-1	3	38,2	
ОЛ2	1.050.1-2.2	ОГРАЖДЕНИЕ ОМВ 17-1	2	15,8	
МН518	1.400-15.1 520-01	ИЗДЕЛИЕ ЗАКЛАДНОЕ МН-518	2.2	10,5	М
Р1	ТП 903-1-278.90 АЛ.7 КЖ1.И.3.11	РАМА Р1	1	9,96	
Р2	ТП 903-1-278.90 АЛ.7 КЖ1.И.3.12	РЕШЁТКА Р2	1	9,07	
	1.243.1-4	ПЛИТА ПЛОСКАЯ ПТ 19.5-16.14	1	448	
		ЭЛЕМЕНТЫ КРЕПЛЕНИЯ СТЕН И ПЕРЕГОРОДОК			
		ИЗДЕЛИЯ СОЕДИНИТЕЛЬНЫЕ			
	2.430-20.4 010	МС1	31	0.52	
	2.430-20.4 020	МС2	31	0.52	
	1.431.6-28.2-29.0-02	МС54	31	0.34	
	11761.00.00.000	ДЮБЕЛЬ ДРК-М10	62	0.04	
		БОЛТ М10×30.58 ГОСТ 22798-70* С ШАЙБОЙ 10.01 ГОСТ 11371-78*	62	0.03	
	1.431.6-28.2-33.0	МС64-1	43	0.23	
	1.431.6-28.2-34.0	МС65-1	20	0.22	
	1.431.6-28.2-39.0	МС74-1	16	0.07	
	1.431.6-28.2-09.0	МС20-1	2	7.62	УКАЗ.4
	1.431.6-28.2-06.0-01	МС9-1	2	7.82	УКАЗ.5
	1.431.6-28.2-06.0-04	МС10-2	10	0.69	УКАЗ.6
	1.431.6-28.2-38.0-01	МС73	130	0.10	
С-1	ГОСТ 23279-85	ЦСР БА III-100 4ВР1-100 95×250	1	7,8	РАЗРЕЗ 4-4 ЛИСТ
МС-3		ЛИСТ 8.0×150×150 ГОСТ 19903-74 Ст3кп2 ГОСТ 14637-79	58	1,42	
1	ТП 903-1-278.90 АЛ.7 КЖ1И.2.12	ИЗДЕЛИЕ ЗАКЛАДНОЕ МН12	18,4	10,7	М
2		ДЮБЕЛЬ-ГВОЗДЬ ДГ 4,5×60 ТУ 14-4-1231-83	24		
3		УГОЛОК 63×63×5 ГОСТ 8509-86 ℓ=150 Ст3кп2 ГОСТ 535-79	10	0,7	
4	ТП 903-1-278.90 АЛ.7 КЖ1И.1.5	СЕТКА С5	21	0,385	М
5		А-I-10 ГОСТ 5781-82 ℓ=150	9	0.09	
6		ПРОВОЛОКА ЧВР-I ГОСТ 6727-80 ℓ=250	9	0.03	

4. ПРИМЕНЯЕТСЯ В ПЕРЕГОРОДКАХ ПО ОСЯМ 2 И „Г."
5. —"— В ПЕРЕГОРОДКЕ ПО ОСИ 5 НА ОТМ. 0.000 И В ПЕРЕГОРОДКЕ МЕЖДУ 5 И 6 ОСЯМИ НА ОТМ. +3.300.
6. ПРИМЕНЯЕТСЯ В ДВЕРНЫХ ПРОЕМАХ ПРИ ДЛИНЕ ПЕРЕГОРОДКИ БОЛЕЕ 5,5 М.

ТП-903-1-278.90 АР

ГИП	НИДБАЛЬСКИЙ	
НАЧ. ОТД.	ГУТТЕРЕРСКИЙ	
Н. КОНТР.	ШУЛЬГИНА	
ГЛ. АРХ.	ДЕМИДОВА	
ГЛ. КОНСТР.	АНДРИЕВСКАЯ	
РУК. ГР.	ШУЛЬГИНА	
ВЕД. АРХ	ПРИЩЕПА	
АРХ.	ВАСИЛЬШИНА	

КОТЕЛЬНАЯ С 4 КОТЛАМИ ДЕ-25-14ГМ. ОТКРЫТАЯ СИСТЕМА ТЕПЛОСНАБЖЕНИЯ. ЗДАНИЕ ИЗ СБ. Ж/Б. КОНСТРУКЦ.

СТАДИЯ	ЛИСТ	ЛИСТОВ
Р	10	

СПЕЦИФИКАЦИИ НА ЛИСТЫ 5,6,7,8,9,10. УЗЕЛ 7,8,9,10.

ЛАТГИПРОПРОМ

ПРИВЯЗАН

ИНВ.№

ИНВ.№ ПОДЛ. | ПОДПИСЬ И ДАТА | ВЗАМ. ИНВ.№

КОПИРОВАЛ | ФОРМАТ А2

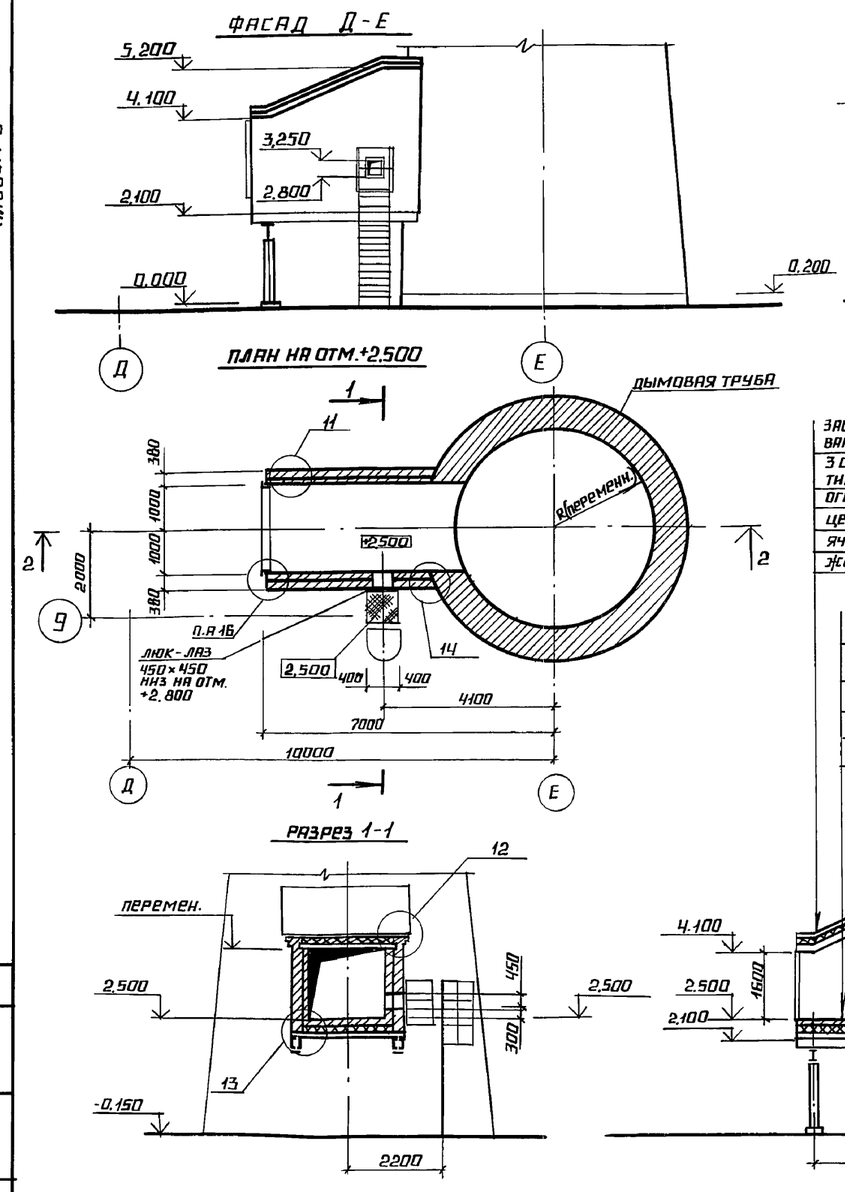

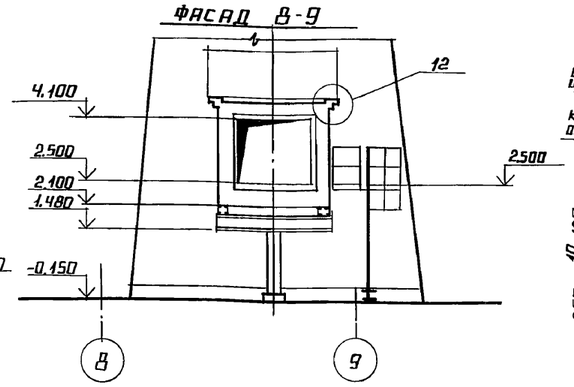

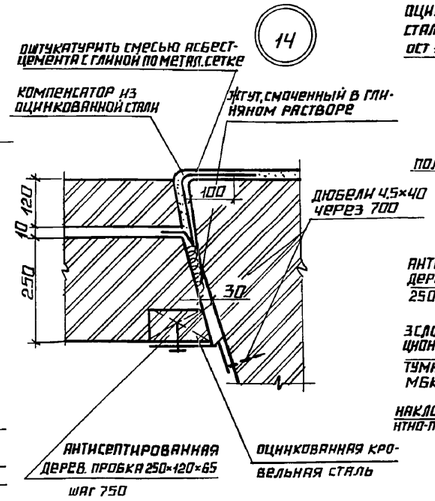

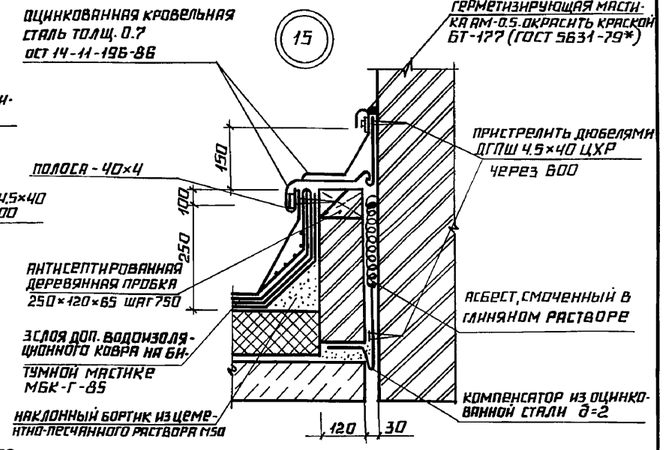

ЗАЩИТНЫЙ СЛОЙ ИЗ ГРАВИЯ (ГОСТ 8269-87), ВТОПЛЕННОГО В АНТИСЕПТИРОВАННУЮ БИТУМНУЮ МАСТИКУ (СМ. ТАБЛИЦУ №1 ЛИСТ 3)	
3 СЛОЯ РУБЕРОИДА МАРКИ РМ-350 (ГОСТ 10923-82) НА БИТУМНОЙ МАСТИКЕ (СМ. ТАБЛИЦУ №1 ЛИСТ 3)	
ОГРУНТОВКА РАСТВОРОМ БИТУМА ПЯТОЙ МАРКИ В КЕРОСИНЕ 1:2	
ЦЕМЕНТНАЯ СТЯЖКА М100	-15 ММ
ЯЧЕИСТЫЙ БЕТОН γ=400 КГ/М3	-120 ММ
ЖЕЛЕЗОБЕТОННАЯ ПЛИТА	

ФУТЕРОВКА ДНИЩА ИЗ КИСЛОТОУПОРНОГО КИРПИЧА НА КИСЛОТОУПОРНОМ РАСТВОРЕ С ОКИСЛОВКОЙ ШВОВ 20% РАСТВОРОМ СЕРНОЙ КИСЛОТЫ	-120 ММ
2 СЛОЯ СТЕКЛОТКАНИ НА ЭПОКСИДНОЙ ШПАКЛЕВКЕ-10 ММ ЭП-0010 (ГОСТ 10277-76*) ЗАВЕСТИ НА СТЕНКИ НА 200 ММ ПО ВЫРОВНЕННОМУ ОСНОВАНИЮ	
ЯЧЕИСТЫЙ БЕТОН γ=400 КГ/М³	-100 ММ
ВЫРАВНИВАЮЩАЯ ЦЕМЕНТНАЯ СТЯЖКА	-20 ММ
ЖЕЛЕЗОБЕТОННАЯ ПЛИТА	

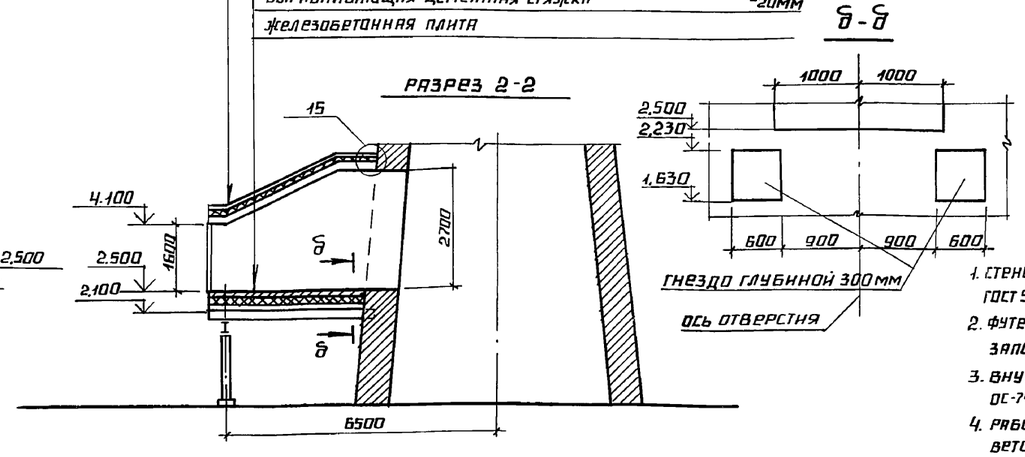

СПЕЦИФИКАЦИЯ ЭЛЕМЕНТОВ БОРОВА

МАРКА ПОЗ.	ОБОЗНАЧЕНИЕ	НАИМЕНОВАНИЕ	КОЛ.	МАССА ЕД., КГ	ПРИМЕЧ.
С2		С 4ВР I-80 / 4ВР I-80 530 ГОСТ 8478-81	8	1,38	М
1		А-I-10 ГОСТ 5781-82 L=850	8	0,53	
2		А-I-16 ГОСТ 5781-82 L=300	8	0,48	
3		А-I-6 ГОСТ 5781-82 L=500	11	0,11	
-40×4		ПОЛОСА 6Ч 40 ГОСТ 103-76 / В СТ3 КП2 ГОСТ 535-79	3,5	0,63	М
МН518	1.400-15. В.1. 520-01	ИЗДЕЛИЕ ЗАКЛАДНОЕ МН518	8	8,1	М
МС4	ТП 903-1-278.90 ал.7 КЖ1.И.3.3	ИЗДЕЛИЕ СОЕДИНИТЕЛЬНОЕ МС4	1	97,60	
С3		С 4ВР I-80 / 4ВР I-80 32×60 ГОСТ 8478-81	12	1,38	
-40×4		ПОЛОСА 6Ч 40×500 ГОСТ 103-76 / В СТ3 КП2 ГОСТ 535-79	12	0,63	

1. СТЕНЫ БОРОВА ВЫПОЛНИТЬ ИЗ ПОЛНОТЕЛОГО КЕРАМИЧЕСКОГО ОБЫКНОВЕННОГО КИРПИЧА КР-100 (16,50) 35 ГОСТ 530-80 НА СЛОЖНОМ РАСТВОРЕ М50 С ВНУТРЕННЕЙ ФУТЕРОВКОЙ ИЗ ТОГО ЖЕ КИРПИЧА ТОЛЩ. 120 ММ.
2. ФУТЕРОВКА АНКЕРИТСЯ К СТЕНАМ ПО ОСИ КОЛОННЫ ПО УЗЛУ „11" ЗАЗОР МЕЖДУ ФУТЕРОВКОЙ И КЛАДКОЙ ЗАПОЛНЯЕТСЯ ЦЕМЕНТНЫМ РАСТВОРОМ.
3. ВНУТРЕННИЕ ПОВЕРХНОСТИ СТЕН И ПОКРЫТИЯ ЗАЩИЩАЮТСЯ ОКРАСКОЙ ОРГАНОСИЛИКАТНЫМ СОСТАВОМ ОС-74-01 В 3 СЛОЯ СОГЛАСНО ТЕХ. УСЛОВИЯМ ТУ-84-725-78 (ИЗГОТОВ. ИМ. МОРОЗОВА, Г. ВСЕВОЛЖСК, ЛЕНИНГРАД. ОБЛ.)
4. РАБОТЫ ПО ВЫПОЛНЕНИЮ КЛАДКИ СТЕН ФУТЕРОВКИ И АНТИКОРРОЗИИ ПРИ ЗАЩИТЕ ВЫПОЛНЯТЬ В СООТВЕТСТВИИ С ТРЕБОВАНИЯМИ СНиП 3.03.01-87, СНиП III-24-75; СНиП 3.04.03-85 И СНиП III-4-80.
5. СОСТАВ ДЫМОВЫХ ГАЗОВ (%) ПРИ СЖИГАНИИ:

	МАЗУТА	ГАЗА	ПРИ РАБОТЕ КТАНА
H_2	74,3	71,5	75
O_2	4,6	4,5	4,7
H_2O	10,0	16,6	12,7
CO_2	11,0	7,4	7,6
SO_2	0,1	—	—
tp (ТОЧКА РОСЫ)	140	70	60
tgr (t° ДЫМОВЫХ ГАЗОВ)	230	150	80

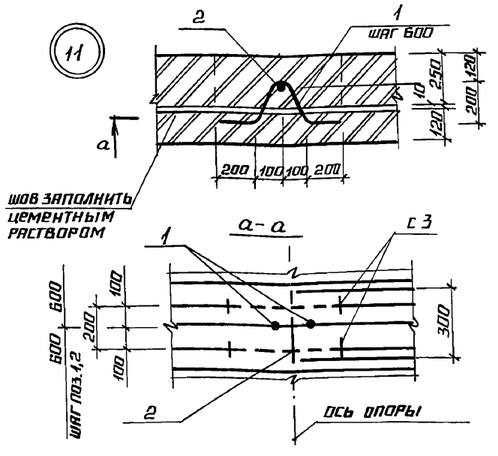

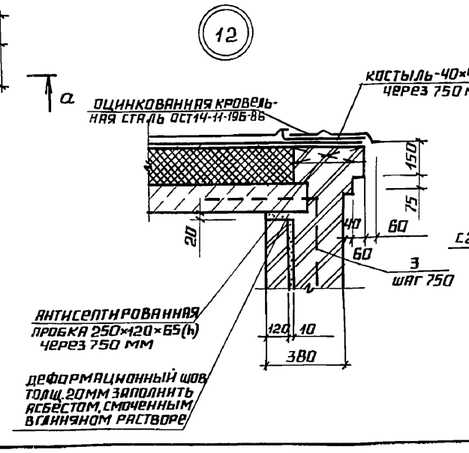

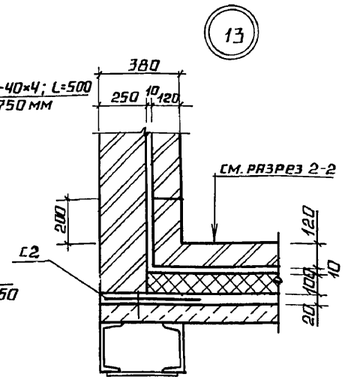

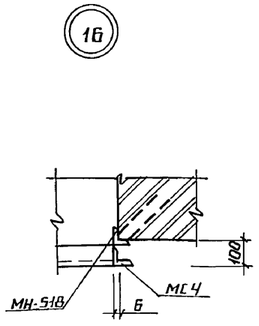

ПРИВЯЗАН:

ИНВ. №

ГИП	НИДБАЛЬСКИЙ	
НАЧ. СО-1	ГУТТЕРЕРСКИЙ	
Н. КОНТР.	ШУЛЬГИНА	
ГЛ. АРХ.	ДЕМИДОВА	
ГЛ. КОНСТР.	АНДРИЕВСКАЯ	
РУК. ГР.	ШУЛЬГИНА	
ВЕД. АРХ.	ПРИЩЕПА	
АРХ.	ВАСИЛИШИНА	

ТП 903-1-278.90 АР

КОТЕЛЬНАЯ С 4 КОТЛАМИ ДЕ-25-14ГМ. ОТКРЫТАЯ СИСТЕМА ТЕПЛОСНАБЖЕНИЯ. ЗДАНИЕ ИЗ СБОРНЫХ Ж/Б КОНСТРУКЦ.

БОРОВ. ПЛАН НА ОТМ. +2,500. РАЗРЕЗЫ ФАСАДЫ УЗЛЫ.

СТАДИЯ	ЛИСТ	ЛИСТОВ
Р	11	

ЛАТГИПРОПРОМ

СОГЛАСОВАНО: ТМ, СУРМОНИН

ИНВ. № ПОДЛ. | ПОДПИСЬ И ДАТА | ВЗАМ. ИНВ. №

24218-08 14 КОПИРОВАЛ ФОРМАТ А2

Альбом 6

Ведомость рабочих чертежей основного комплекта КЖ 1.

Лист	Наименование	Примечание
1	Общие данные (начало).	
2	Общие данные (продолжение).	
3	Общие данные (окончание).	
4	Схема расположения фундаментов и фундаментных балок.	
5	Фрагменты 1, 2. Узел 1.	
6	Фрагменты 3, 4. Узел 2.	
7	Фрагмент 5. Узлы 3, 5. Сечение а-а.	
8	Фм 1; фм 2; фм 3. Опалубка и армирование.	
9	Фм 3. Разрезы 4-4...6-6. Узлы. Фм 4; фм 5. Опалубка и армирование.	
10	Схема расположения подземных конструкций в осях 1... 11.	
11	ПРм1, КНм2 фом 1, фом 2. Опалубка и армирование. Разрезы а-а, б-б, в-в, г-г, д-д, е-е.	
12	Монолитные участки ум 1-1, ум 2-1.	
13	Монолитный участок ум 3-1. Спецификации на КНм 1.	
14	Схема расположения канала КНм 1.	
15	Фом 3, фом 4. Опалубка и армирование.	

Лист	Наименование	Примечание
16	Фрагмент I	
17	Схема расположения элементов КТП.	
18	Схема расположения элементов КТП. Разрезы 2-2... 6-6. Узел 1.	
19	Схема расположения конструкций наружного оборудования в осях 2... 7.	
20	Фрагмент 1-1. Разрез 1-1. Узел 6. фом 1-1, фом 2-1, фом 1-2. Опалубка и армирование.	
21	Фм 1-1. Опалубка и армирование. Спецификация фом 1-1... фом 4-1, фом 9-1, фм 1-1	
22	Схема расположения площадки ПМ1, фом 9-1.	
23	Узлы 7, 8. Фом 8-1. Опалубка.	
24	Фом 3-1... фом 7-1. Опалубка и армирование.	
25	Вид А÷А.	
26	Схемы расположения фундаментов, балок, плит, перекрытий и покрытий дорова.	
27	Фм 1-2, ОП1, ПМ1. Опалубка и армирование. Узлы 15, 19.	
28	Продувочный колодец ПКм 1. Разрезы 1-1, 2-2. Опалубка и армирование.	
29	Продувочный колодец ПКм 1. Разрез 3-3. Деталь гидроизоляции.	
30	Склад соли. Опалубка. План на отметке 0.000.	

Лист	Наименование	Примечание
31	Склад соли. План на отметке 1.000. Схема расположения плит покрытия на отм. 2,700.	
32	Склад соли. Приямок Спр 1. План на отметке 0.000. Армирование.	
33	Склад соли. Приямок Спр 1. Армирование. Разрезы 3-3, 4-4. Узел А.	
34	Склад соли. Узлы Б... Д. Деревянный ящик Дя 1.	
35	Схема расположения колонн и ригелей.	
36	Схема расположения плит перекрытия на отметке 3.200. Ум 1, Ум 2. Опалубка и армирование.	
37	Ум 3... ум 5, ум 8. Опалубка и армирование.	
38	Ум 6, ум 7. Опалубка и армирование. Узел А, Б.	
39	Схема расположения ферм покрытия. Узлы Д; Е.	
40	Схема расположения плит покрытия.	
41	Узлы В, Г.	
42	Схема расположения перегородок по осям.	
43	Схема расположения стеновых панелей в осях 1÷11 по оси А.	

Типовой проект разработан в соответствии с действующими нормами и правилами и предусматривает мероприятия, обеспечивающие взрывную, взрывопожарную и пожарную безопасность при эксплуатации здания.

Главный инженер проекта Жидбольский

Инв. № подл. | Подпись и дата | Взам. инв. №

Инв.№

ТП 903-1-278.90 КЖ1

привязан

ГИП	Жидбольский		
Нач.отд.	Литвинская		
Гл.констр.	Шульдина		
Гл.спец.	Анатольская		
Рук.гр.	Шульдина		
Инженер	Чуковина		
Техник	Долотюк		

Проверил: Гл. инженер Ленгипротяжпромстроя Отдельная теплоснабжения здание ОБ с/м.о. каркас

Общие данные (начало)

Стадия	Лист	Листов
Р	1	46

ЛАТГИПРОПРОМ

24218-08 15 Копировал

Формат А2

Альбом 6

Ведомость рабочих чертежей основного комплекта КЖ-1

Лист	Наименование	Примечание
4Ч	Схема расположения стеновых панелей в осях 11÷1 по оси Д.	
4Б	Схема расположения стеновых панелей в осях А÷Д, Д÷А.	
4В	Узлы I, II, III.	

Ведомость ссылочных и прилагаемых документов

Обозначение	Наименование	Примечание
	Ссылочные документы	
ГОСТ 13580-85	Плиты железобетонные ленточных фундаментов.	
ГОСТ 13579-78	Блоки бетонные для стен подвалов.	
ГОСТ 22701.0-77 ГОСТ 22701.1-77 ГОСТ 22701.2-77	Плиты железобетонные ребристые предварительно напряженные размером 3×6м для покрытий производственных зданий.	
ГОСТ 3634-79	Люки чугунные для колодцев	
ГОСТ 23279-85	Сетки арматурные сварные для железобетонных конструкций и изделий.	
1.412.1-4	Монолитные железобетонные фундаменты на естественном основании под железобетонные стойки фахверка.	
1.415.1-2 вып.1,2,3	Балки фундаментные железобетонные для наружных и внутренних стен производственных зданий промышленных зданий промышленных предприятий	
1.423.1-7 вып.0,1,2	Колонны железобетонные предварительно напряженные одноэтажных зданий промышленных предприятий без мостовых кранов.	
1.020-1/83 вып.2-1; 2-15; 3-4; 3-5; 3-6; Б-1; 7-1	Конструкции каркаса межвидового применения для многоэтажных общественных зданий, производственных и вспомогательных зданий промышленных предприятий	
1.463.1-3/87 вып. 1-1, 4, 5, 7	Железобетонные предварительно напряженные безраскосые фермы пролетами 18 и 24м для покрытий зданий со скатной кровлей	
1.450.3-3 вып. 0, вып.141, 42	Стальные лестницы, площадки, стремянки и ограждения	
3.006.1-2.87 вып. 0,1,2,6	Сборные железобетонные каналы и тоннели из лотковых элементов	
1.465.1-10/82 вып. 0,1.	Комплексные железобетонные плиты покрытий одноэтажных промышленных зданий.	
ПК-01-88	Железобетонные плиты покрытий производственных зданий.	
2.460-15 вып.0	Типовые узлы покрытий промышленных зданий в местах установки крышных вентиляторов.	
1.494-24 вып.1	Стаканы для крепления крышных вентиляторов, дефлекторов и зонтов.	
2.460-14 вып.0	Типовые узлы покрытий промышленных зданий в местах пропуска вентиляционных шахт.	
2.460-2 вып.2	Монтажные детали сборных железобетонных конструкций покрытий одноэтажных промышленных зданий.	
1.041.1-2 вып.5	Сборные железобетонные многопустотные плиты перекрытий многоэтажных общественных зданий, производственных и вспомогательных зданий промышленных предприятий.	
1.030.1-1 вып.0-0; 1-1; 3-2; 4-1.	Стены наружные из однослойных панелей для каркасных общественных зданий, производственных и вспомогательных зданий промышленных предприятий.	
1.030.9-2 вып.2,5,6,7,4.2	Перегородки панельные зданий промышленных и сельскохозяйственных предприятий.	
1.038.1-1 вып.1	Перемычки железобетонные для зданий с кирпичными стенами	
3.015-2/82 вып.I вып.II-2	Унифицированные одноярусные эстакады под технологические трубопроводы.	
1.042.1-4 вып.1	Плиты железобетонные ребристые высотой 300мм для перекрытий производственных и общественных зданий.	

Привязан

Инв. №

Инв. № подл. | Подпись и дата | Взам. инв. №

ТП 903-1-278.90 КЖ-1			
ГИП	Нидбальский		
Нач. отд.	Гуттерерский		
Н. контр.	Шульгина	Котельная с 4 котлами ДЕ-25-14ГМ. Открытая система теплоснабжения. Здание из сб. ж/б конструкций.	Стадия: Р; Лист: 2; Листов:
Гл. спец.	Андриевская		
Рук. гр.	Шульгина		
Инженер	Кучковица	Общие данные (продолжение)	ЛАТГИПРОПРОМ
Техник	Шолотюк		

Альбом 6

Ведомость ссылочных и прилагаемых документов.

Обозначение	Наименование	Примечание
	Ссылочные документы	
5.900-2	Сальники набивные Ду50÷1400 мм для пропуска труб сквозь стены.	
1.410-3 Вып.1	Сетки сварные для армированных железобетонных конструкций.	
3.400-6/76	Унифицированные закладные детали сборных железобетонных конструкций инженерных сооружений промышленных предприятий.	
1.400-15 Вып.1	Унифицированные закладные изделия железобетонных конструкций для крепления технологических коммуникаций и устройств.	
3.900-3 Вып.7 часть 1,2	Сборные железобетонные конструкции емкостных сооружений для водоснабжения и канализации.	
1.412-1/77 Вып. 1-6, 1-4,3	Монолитные железобетонные фундаменты под типовые колонны прямоугольного сечения для одноэтажных производственных зданий.	
1.427.1-5 В.0,1,2	Колонны железобетонные предварительно напряженные прямоугольного сечения для продольного торцевого фахверка одноэтажных зданий промышленных предприятий	
3.015-8/84 В.2	Фундаменты монолитные железобетонные под типовые конструкции эстакад и отдельно стоящих опор технологических трубопроводов	
1.141-1 В.63	Панели перекрытий железобетонные многопустотные.	

Ведомость ссылочных и прилагаемых документов.

Обозначение	Наименование	Примечание
2.430-20 В.4	Узлы стен из кирпича одноэтажных зданий промышленных предприятий.	
	Прилагаемые документы	
ТП 903-1-278.90 КЖ1.И. Альбом 7	Строительные изделия	
ТП 903-1-278.90 Альбом 16 КЖ1.ВМ	Ведомость потребности в материалах	

Ведомость спецификаций

Лист	Наименование	Примечание
КЖ1-4	Спецификация к схеме расположения фундаментов и фундаментных балок.	
КЖ1-11	Спецификация к схеме расположения подземных конструкций.	
КЖ1-16	Спецификация к фрагменту I	
КЖ1-17	Спецификация к схеме расположения элементов КТП.	
КЖ1-19	Спецификация к схеме расположения наружного оборудования.	
КЖ1-22	Спецификация к схеме расположения площадки Пм1.	
КЖ1-25	Спецификация к схеме расположения элементов по виду А-А.	
КЖ1-26	Спецификация к схеме расположения фундаментов, балок, плит перекрытия и покрытия борова	
КЖ1-28	Спецификация к схеме расположения продувочного колодца ПК м1.	
КЖ1-35,41	Спецификация к схеме расположения колонн и ригелей.	
КЖ1-36	Спецификация к схеме расположения плит перекрытия.	
КЖ1-39	Спецификация к схеме расположения ферм покрытия.	
КЖ1-40,41	Спецификация к схеме расположения плит покрытия.	
КЖ1-42	Спецификация к схеме расположения перегородок	
КЖ1-45,46	Спецификация к схеме расположения стеновых панелей.	
КЖ1-30	Спецификация элементов на склад соли.	

Ведомость объемов сборных бетонных и железобетонных конструкций по рабочим чертежам основного комплекта марки КЖ1

	Наименование группы элементов конструкций.	Код	Кол. м³ Бетон	Кол. м³ легкий бетон	Примечание
1	Колонны	582100	126,7		
2	Ригели	582500	6,72		
3	Плиты перекрытий	584200	17,6		
4	Плиты покрытий	584100	87,6		
5	Перегородки	583300	9,83		
6	Стеновые панели.	583100		188,2	
7	Перемычки	582800	2,72		
8	Конструкции и детали каналов	585800	11,63		
9	Фундаментные балки	582400	7,44		
10	Блоки стен подвала	581100	18,92		
11	Фермы	526131	46,2		
12	Лестницы	589100	1,8		
13					
	Всего бетона и железобетона		337,16	188,2	

Материалы на изготовление бетонных и железобетонных конструкций учтены в ведомости потребности в материалах и отдельно не учитываются.

Общие указания

1. Конструктивная часть проекта разработана на основании документов, указанных на листе АР-2.
2. Климатологические условия строительства, параметры внутреннего воздуха даны на листе АР-2.
3. За отм. 0,000 принят уровень пола I этажа зала котельной.
4. Монтаж сборных ж.б. элементов производить в соответствии со СНиП 3.03.01-87; III-4-80 и указаниями, данными в пояснительных записках серии применяемых сборных элементов.
5. Монтажную сварку элементов производить электродами марки Э42. Высота неоговоренных сварных швов - 6 мм.
6. Небетонированные монтажные стыки сборных элементов покрыть двумя слоями эмали ПФ115 ГОСТ 6465-76* по грунту ГФ021 ГОСТ 25129-82 толщ. 55 мкм.

Привязан

Инв. №

ГИП	Нидбальский	
Нач. отд.	Рутгерерский	
Н. контр.	Шульгина	
Гл. констр.	Андриевская	
Рук. гр.	Шульгина	
Инженер	Куковица	
Техник	Шалотюк	

ТП 903-1-278.90 КЖ1

Котельная с 4 котлами ДЕ-25-14ГМ. Открытая система теплоснабжения. Здание из сб. ж.б. констр.

Стадия	Лист	Листов
Р	3	

Общие данные (окончание)

ЛАТГИПРОПРОМ

24218-08 17 Копировал

Формат А2

Инв. № подл. | Подп. и дата | Взам. инв. №

Альбом 6

Схема расположения фундаментов и фундаментных балок

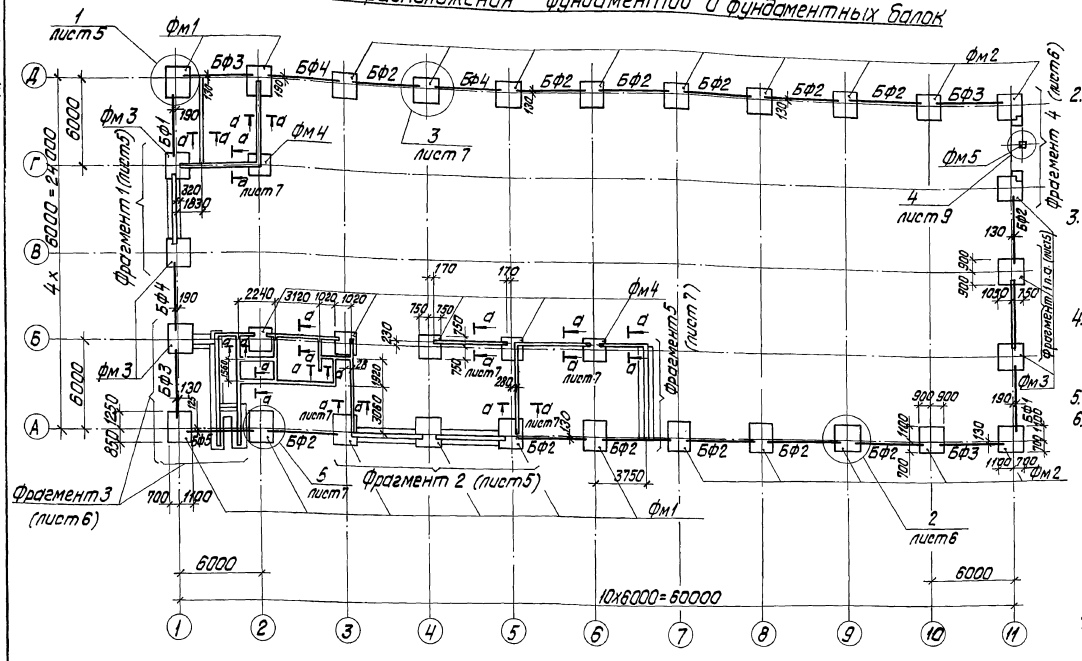

1. Фундаменты запроектированы для геологических условий, оговоренных на листе АР-2.
   При определении R по формуле 7 СНиП 2.02.01-83 приняты следующие коэффициенты: $\gamma_{c1}=1{,}25$; $\gamma_{c2}=1{,}0$; $k=1{,}0$. При других условиях фундаменты должны быть перепроектированы на основании таблицы нагрузок на листе 9.
2. Под монолитные фундаменты выполнить подготовку из тощего бетона В3,5 толщиной 100мм по выравненному основанию.
   При водонасыщенных грунтах и агрессивных водах защита назначается при привязке проекта в соответствии с ГОСТ'ом 21513-83.
3. Набетонки под фундаментные балки выполнить совместно с фундаментами из бетона В 12,5, заделки между блоками, набетонки под стены на стаканах и другие местные заделки выполнить из бетона В12,5.
4. Фундаментные балки укладывать на слой цементного раствора М200 толщиной 20мм.
   Зазоры между торцами фундаментных балок и фундаментами заделать бетоном В12,5.
5. Привязки фундаментных балок даны по осям балок.
6. Обратную засыпку пазух фундаментов основания под фундаменты оборудования и полы выполнять минеральным грунтом с послойным уплотнением при оптимальной влажности согласно ГОСТ22733-77 и контролем плотности каждого слоя. Коэффициент уплотнения, контроль качества и методы производства работ принимаются в соответствии с требованиями СН536-81 „Инструкции по устройству обратных засыпок в стесненных местах" (Москва, 1982г.).
7. Объем монолитного бетона класса В12,5 на монолитные заделки между блоками - 8,0м³.

Спецификация к схеме расположения фундаментов и фундаментных балок

Марка	Обозначение	Наименование	Кол.	Масса ед., кг	Примечание
		Фундаментные балки			
БФ1	1.415.1-2.1-3-55	3БФ6-17АIV	2	1000	
БФ2	1.415.1-2.1-1-04	1БФ6-5	13	680	
БФ3	1.415.1-2.1-1-06	1БФ6-7	4	630	
БФ4	1.415.1-2.1-3-50	3БФ6-12АIV	3	1100	
БФ5	1.415.1-2.1-4-45	4БФ6-17АIV	1	1200	
		Блоки стен подвала			
а	ГОСТ 13579-78	ФБС24.4.6-Т	4	1300	
б	ГОСТ 13579-78	ФБС9.4.6.-Т	22	390	
в	ГОСТ 13579-78	ФБС24.3.6-Т	11	970	
г	ГОСТ 13580-85	ФЛ8.12.3	26	550	
д	ГОСТ 13579-78	ФБС.9.3.6-Т	17	350	

Марка	Обозначение	Наименование	Кол.	Масса ед., кг	Примечание
		Фундаменты			
Фм1	КЖ1-8	Фм1	8		
Фм2	КЖ1-8	Фм2	14		
Фм3	КЖ1-8	Фм3	6		
Фм4	КЖ1-9	Фм4	6		
Фм5	КЖ1-9	Фм5	1		
		Детали			
		А-III-10 ГОСТ5781-82			
1		ℓ=700	6		
2		ℓ=750	8		
		Стандартные изделия			
3		Болт 1.1.М16х710 ГОСТ24379.1-80	8		

Привязан

Инв. №

ГИП	Нидбальский	
Нач. отд.	Гуттерерский	
Н. контр.	Андриевская	
Гл. контр.	Андриевская	
Нач. ер.	Шульгина	
Инж.	Куковица	
Инж.	Леонова	

ТП903-1-278.90 КЖ1

Котельная с 4 котлами ДЕ-25-14ГМ. Открытая система теплоснабжения. Здание из сб. ж/б констр.

Стадия	Лист	Листов
Р	4	

Схема расположения фундаментов и фундаментных балок

ЛАТГИПРОПРОМ

Инв. № подл. | Подпись и дата | Взам. инв. №

24218-08 18

копировал Дубкова

формат А2

Альбом 6

Фрагмент 1

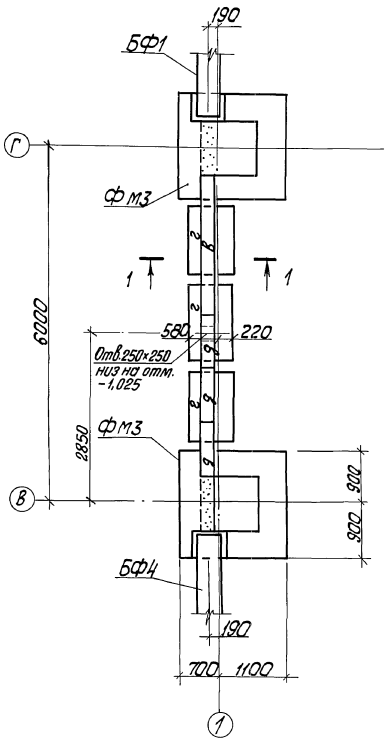

1 — 1

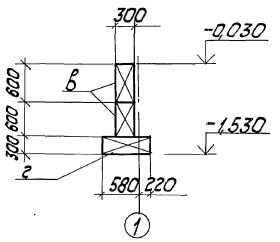

Фрагмент 2

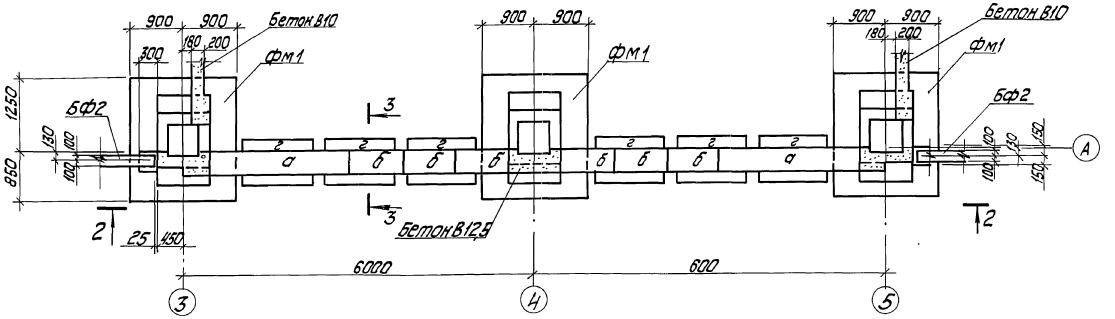

2 — 2

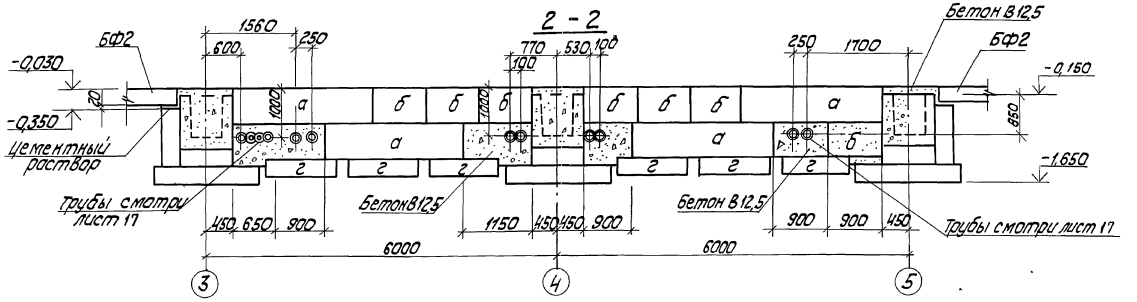

3 — 3

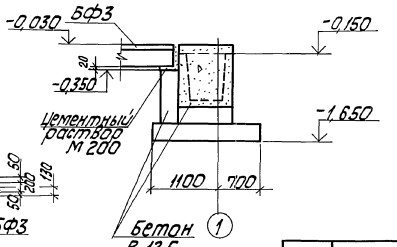

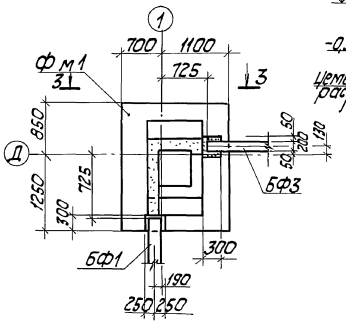

Привязан

Инв.№

			ТП 903-1-278.90		КЖ1	
ГИП	Жабинский					
Нач.отд.	Гуттерсман		котельная с 2-мя котлами ДЕ-25-14 ГМ. Оранжерея. Сооружение 4,5 со. ж. в. констр.	Стадия	Лист	Листов
Н.контр.	Шульгина			Р	5	
Гл.констр.	Андриевская					
Нач.гр.	Шульгина		Фрагменты 1,2 Узел 1	ЛАТГИПРОПРОМ		
Инж.	Кукольник					
Инж.	Леонов					

Копировал

Формат А2

Альбом 6

Фрагмент 3

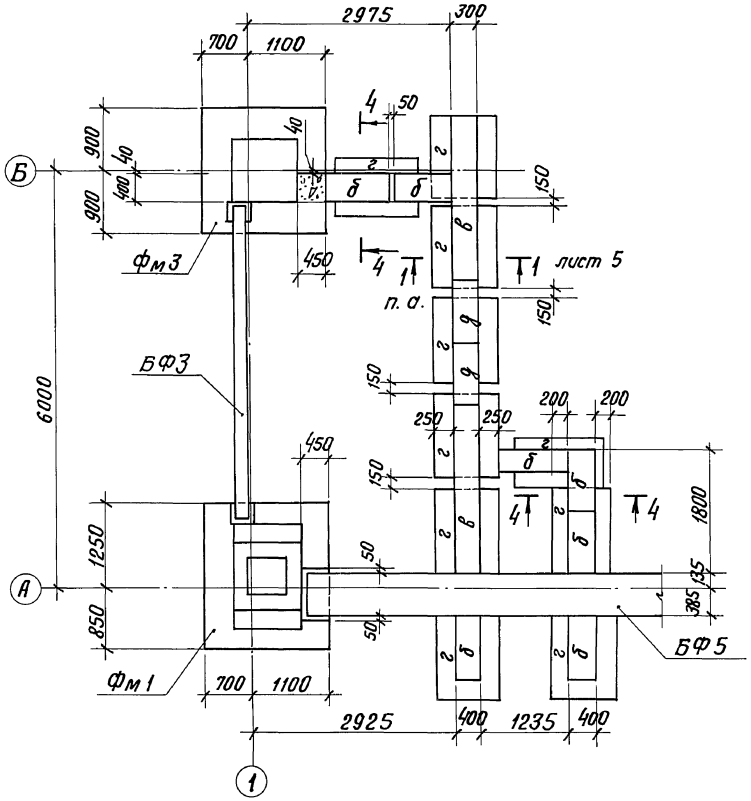

Фрагмент 4

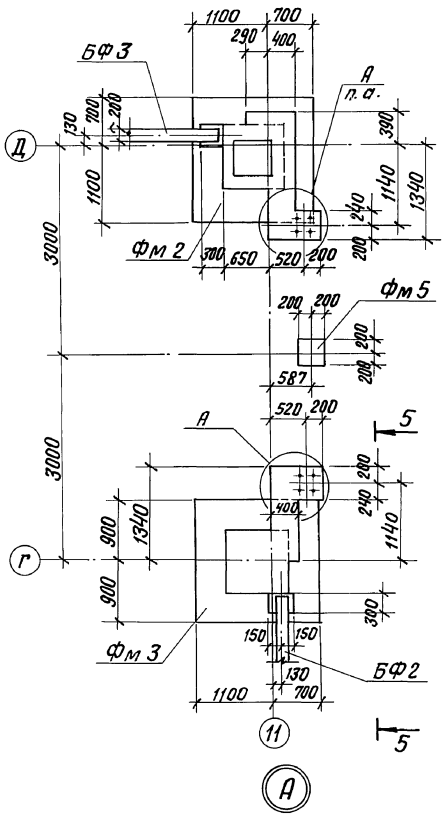

Б – Б

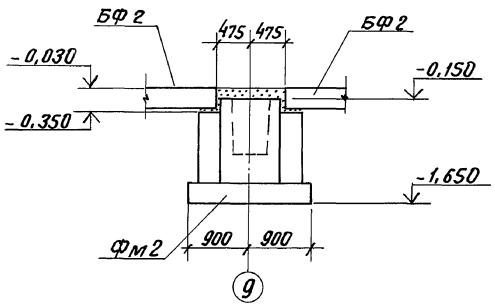

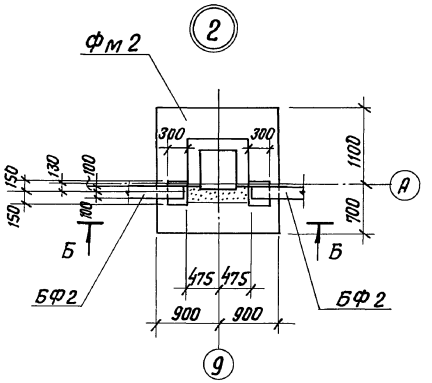

4 – 4

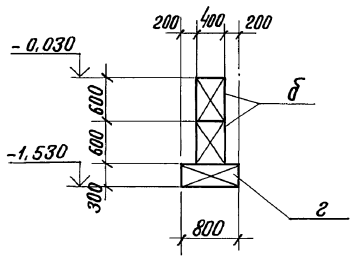

5 — 5

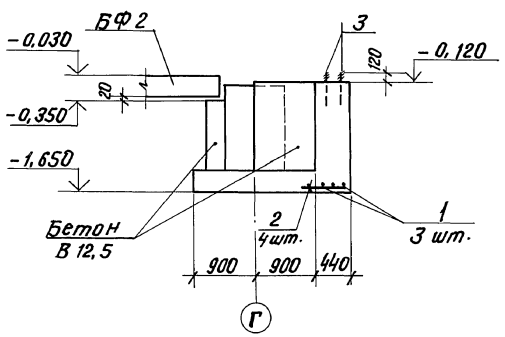

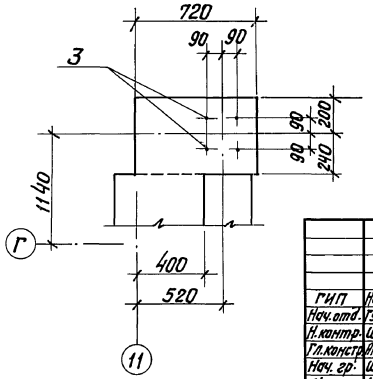

Привязан

Инв. №

				ТП 903-1-278.90		КЖ1	
ГИП	Нидальский						
Нач.отд.	Гуттерерский			Котельная с 4 котлами ДЕ-25-14ГМ. Открытая система теплоснабжения. Здание из сб. ж/б конструкций	Стадия	Лист	Листов
Н.контр.	Шульгина				Р	6	
Гл.констр.	Фатриевская						
Нач. гр.	Шульгина			Фрагменты 3, 4. Узел 2.	ЛАТГИПРОПРОМ		
Инж.	Куковица						
Инж.	Леонова						

Инв. № подл. | Подпись и дата | Взам. инв. №

24218-08 20 Копиров. В. Суг

Формат А2

Альбом 6

Фрагмент 5

7 - 7

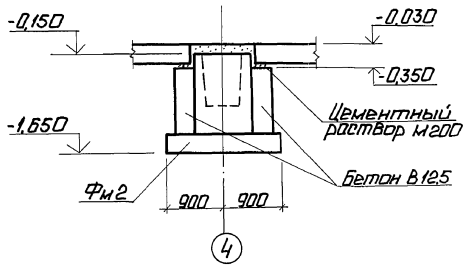

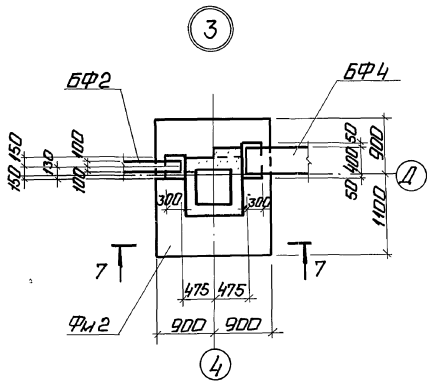

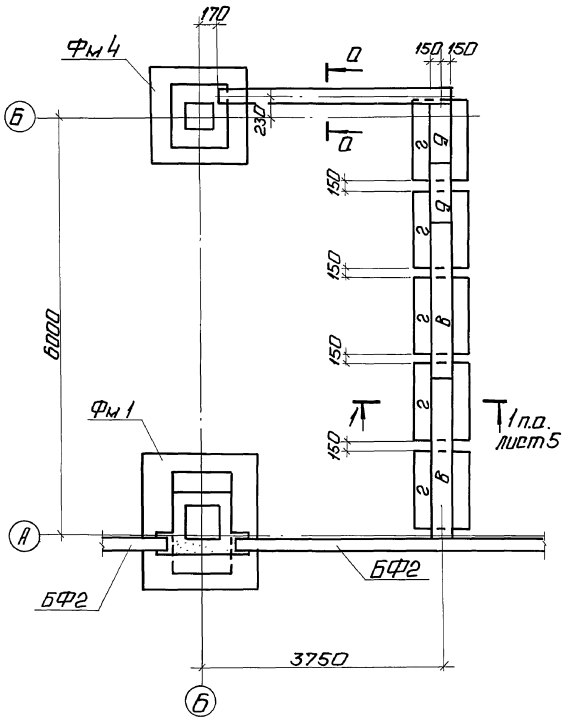

8 - 8

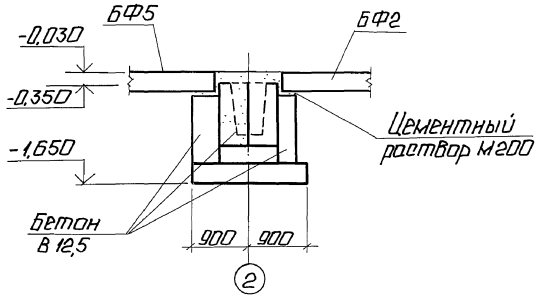

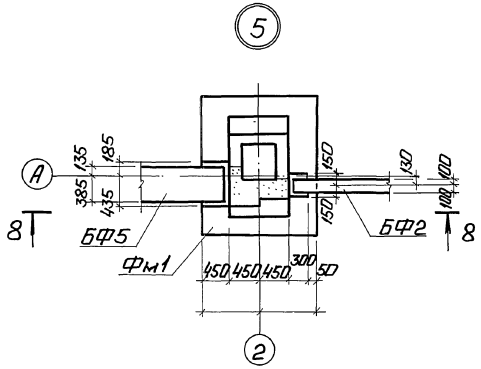

а - а

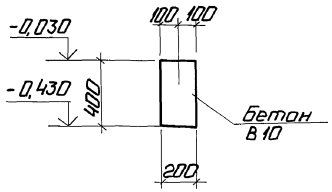

1. Грунты обратной засыпки под ленточные фундаменты для перегородок уплотнить до коэффициента стандартного уплотнения грунтов равного 0,98.
2. Расход бетона класса В10 на ленточные фундаменты для перегородок (см. а-а) 6,0 м³.

Привязан

Инв. №

ТП 903-1-278.90					КЖ1		
ГИП	Нидальский						
Нач. отд.	Чугеевский		Котельная 4 котлами ДЕ-25-14ГМ. Открытая открытая тепло-отделения здание ОЗ с/в. эст. констр.		Стадия	Лист	Листов
Н. контр.	Шульгина				Р	7	
Гл. конст.	Нефедова						
Нач. гр.	Шульгина		Фрагмент 5. Узлы 3,5. Сечение а-а.		ЛАТГИПРОПРОМ		
Инж.	Куковина						
Инж.	Леонова						

24218-08 21

Копировал. Ф. 1

Формат А2

Инв. № подл. | Подп. и дата | Взам. инв. №

Альбом 6

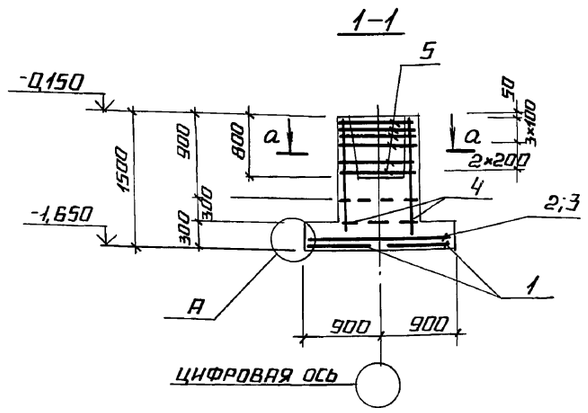

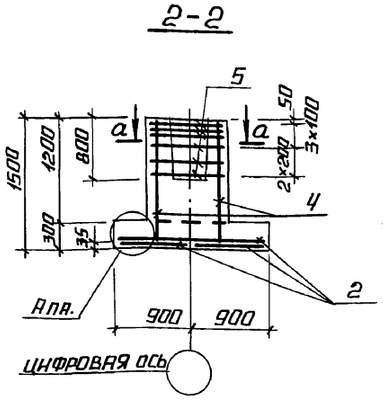

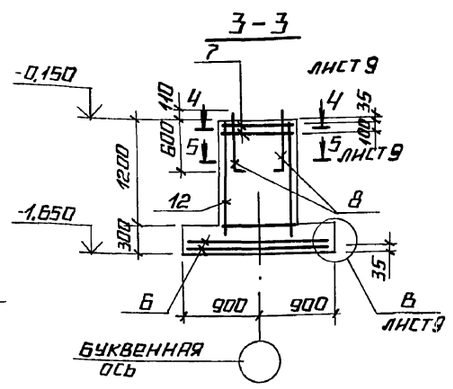

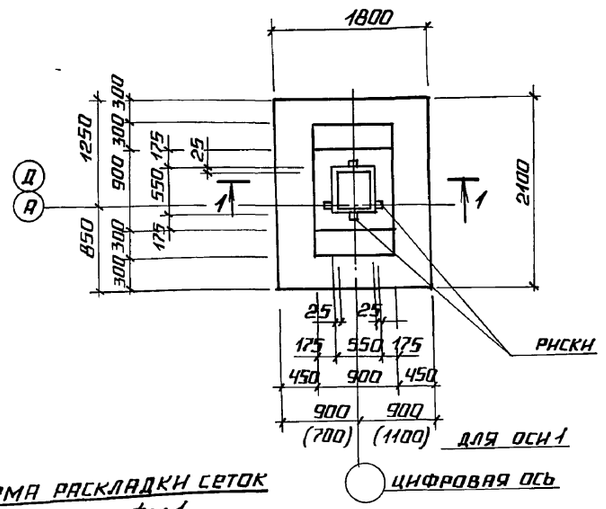

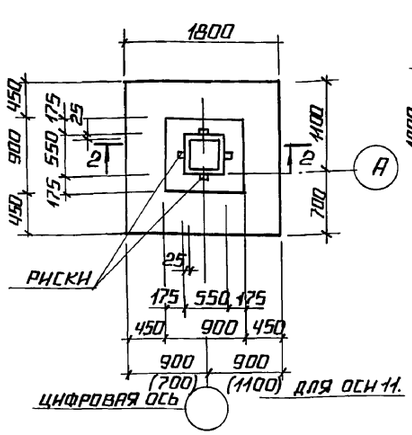

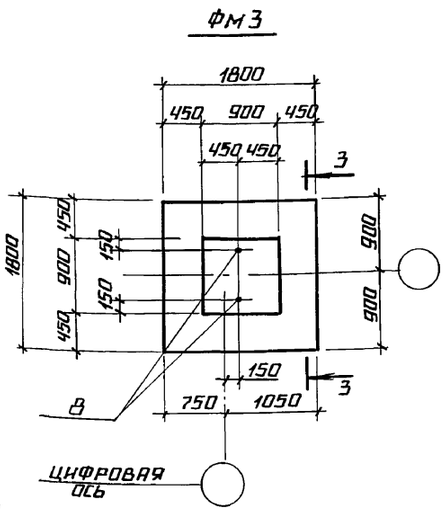

Схема раскладки сеток подошвы фм1

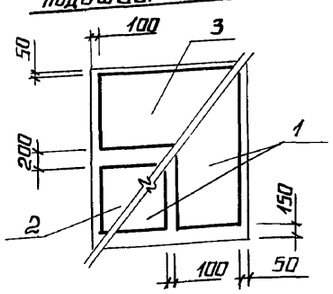

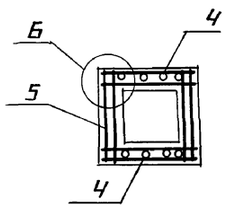

Схема раскладки сеток подошвы фм2

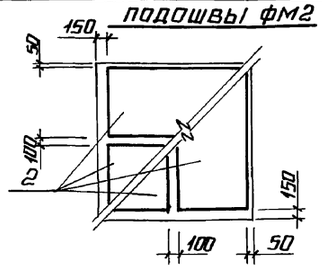

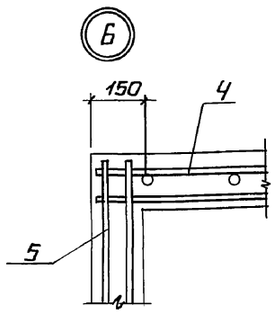

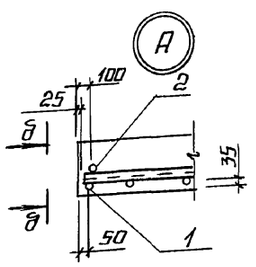

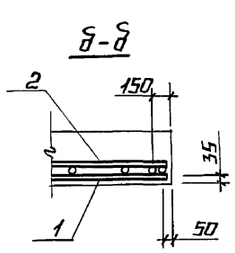

* 1. К сеткам поз. 2,3,6 приварить поперечные стержни (по одному с каждой стороны сетки) на расстоянии 75 мм от концов продольных стержней.

2. Соединение сеток поз. 12 фундамента фм3 смотри серию 1.412.1-4.

3. Схему раскладки сеток подошвы фм3 см. на листе 9.

Формат	Зона	Поз.	Обозначение	Наименование	Кол.	Примечание
				фм1		
				сборочные единицы		
				сетки арматурные		
А3		1	1.410-3.1-01	1С 10АIII/6АIII 85×205	2	
А3		2*	1.410-3.1-01	1С 10АIII/6АIII 85×175	1	
А3		3*	1.410-3.1-02	1С 10АIII/8АIII 105×175	1	
А3		4	1.412-1/77 вып.3	СН 12АII-6×15	2	
А4		5	1.412-1/77 вып.3	СА 8АI	6	
				материалы		
				бетон класса В15	2,0	м³
				фм2		
				сборочные единицы		
				сетки арматурные		
А3		2*	1.410-3.1-01	1С 10АIII/6АIII 85×175	4	
А3		4	1.412-1/77 вып.3	СН12АII-6×15	2	
А4		5	1.412-1/77 вып.3	СА-8АI	6	
				материалы		
				бетон класса В15	1,74	м³
				фм3		
				сборочные единицы		
				сетки арматурные		
А3		6*	1.410-3.1-05	1С 10АIII/6АIII 165×175	2	
А3		7	1.412.1-4.050	СН-6АI	2	
А3		12	1.410-3.1-01	1С 10АIII/6АIII 85×145	4	
				изделия закладные		
А3		8	1.412.1-4.060	МН1	2	
				соединительные элементы		
А3		9	1.412.1-4.080	ММ1	4	элементы соединения каркасов
А3		10	-01	ММ2	4	
А3		11	-02	ММ3	4	
				материалы		
				бетон класса В15	1,94	м³

Привязан

Инв. №

Инв. № подл. | Подпись и дата | Взам. инв. №

ГИП	Индбальский		ТП 903-1-278.90 КЖС1
Нач. отд.	Гуттерерский		
Н. контр.	Андреевская		Котельная с 4 котлами ДЕ-25-14ГМ. Открытая система теплоснабжения. Здание из сб. ж/б конструкц.
Гл. констр.	Андреевская		
Нач. гр.	Шульгина		
Инж.	Куковица		фм1, фм2, фм3 опалубка и армирование.
Инж.	Леонова		

Стадия	Лист	Листов
Р	8	

ЛАТГИПРОПРОМ

24218-08 22 Копировал Формат А2

Альбом 6

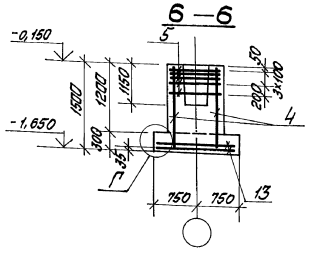

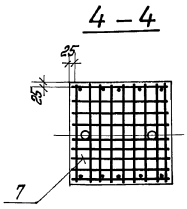

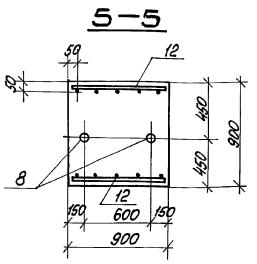

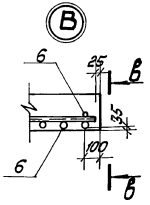

Спецификация на Фм4, Фм5

Формат	Зона	Поз.	Обозначение	Наименование	Кол.	Примечание
				Фм4		
				Сборочные единицы		
				Сетки арматурные		
А3	4		1.412-1/77 вып. 3	СН 12АII-6х15	2	
А3	5		1.412-1/77 вып. 3	СА-8АI	5	
БЧ	13		1.410-3.1-04	1С 10АIII/6АIII 145х145	2	
				Материалы		
БЧ				Бетон класса В15	1,47	м³
				Фм5		
А4	14		ТП 903-1-278.90 Ал. 7 КЖ1.И2.1	Изделие закладное МН1		
				Материалы		
БЧ				Бетон класса В15	0,26	м³

Фм 4

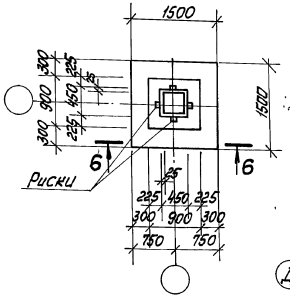

Схема раскладки сеток подошвы Фм4

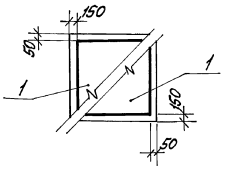

Схема раскладки сеток подошвы Фм3

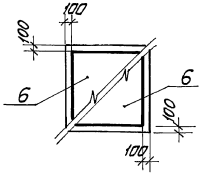

В—В

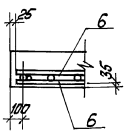

Таблица расчётных нагрузок на фундаменты

Марка фундамента	Постоянные и длительные нагрузки N(кН)	Mx(кНм)	My(кНм)	Qx(кН)	Qy(кН)	Нагрузки от снегового покрова N(кН)	Ветровые нагрузки Mx(кНм)	Qx(кН)	Qy(кН)
Фм1	801,4	12,75		7,40		99,12	28,83	7,16	
Фм2	342,30	7,99		4,80		99,12	28,83	7,16	
Фм3	9,42	—				—	28,83	7,16	
Фм4	518,61					—	—	—	—

7—7

Схема нагрузок на фундаменты на отм. -0,150 (направление У-У соответствует цифровым осям)

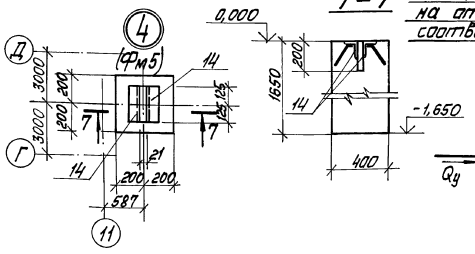

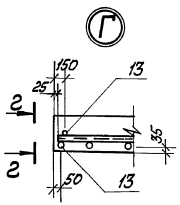

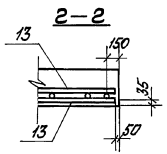

1. Постоянные нагрузки приведены для веса конструкций при расчётной наружной t=-30°С.
2. Нагрузки от веса снегового покрова приведены для III района. Для I района их следует уменьшать в 2 раза, для II - в 1,4 раза, для IV - увеличивать в 1,5 раза.
3. Нагрузки от ветра приведены для I района местности типа А, для II района их следует увеличивать в 1,3 раза, для III района - 1,7 раза, для IV - в 2 раза

Ведомость расхода стали на элемент, кг

Марка элемента	Изделия арматурные: Арматура класса AI ГОСТ 5781-82 ф8	ф10	ф6	Итого	AII ф12	AIII ф6	ф10	Итого	Всего	Изделия закладные: Арматура класса AIII ГОСТ 5781-82* ф8	Прокат марки Вст3кп2 ГОСТ 8510-86 -135х80х10	ГОСТ 19903-74* б=8	ГОСТ 2590-71* болт М24	ГОСТ 5915-70 гайка М24	Всего	Общий расход
Фм1	17,8			17,8	10,4	3,75	24,5	28,25	55,45							55,45
Фм2	17,8			17,8	10,4	4,0	21,6	25,6	53,8							53,8
Фм3		8,4	7,0	15,4		6,0	37,4	43,4	58,8			0,9	5,5	0,4	6,8	65,6
Фм4	15,1			15,1	10,4	2,0	14,4	16,4	41,9							41,9
Фм5										0,4	7,8				8,2	8,2

Привязан

Инв. №

ТП 903-1-278.90 КЖ1

ГИП	Нидальский	
Нач. отд.	Штерензис	
Н. контр.	Шишкина	
Гл. констр.	Мирович	
Нач. гр.	Штагина	
Инж.	Киевица	
Инж.	Леонова	

Котельная с 4 котлами ДЕ-25-14ГМ. Открытая система теплоснабжения. Здание из сб. ж/б конструк.

Стадия	Листы	Листов
Р	9	

Фм3. Разрезы У-Ч... 6-6. Узлы. Фм4, Фм5. Опалубка и армирование

ЛАТГИПРОПРОМ

24218-08 23 Копировал Мал. Формат А2

Альбом 6

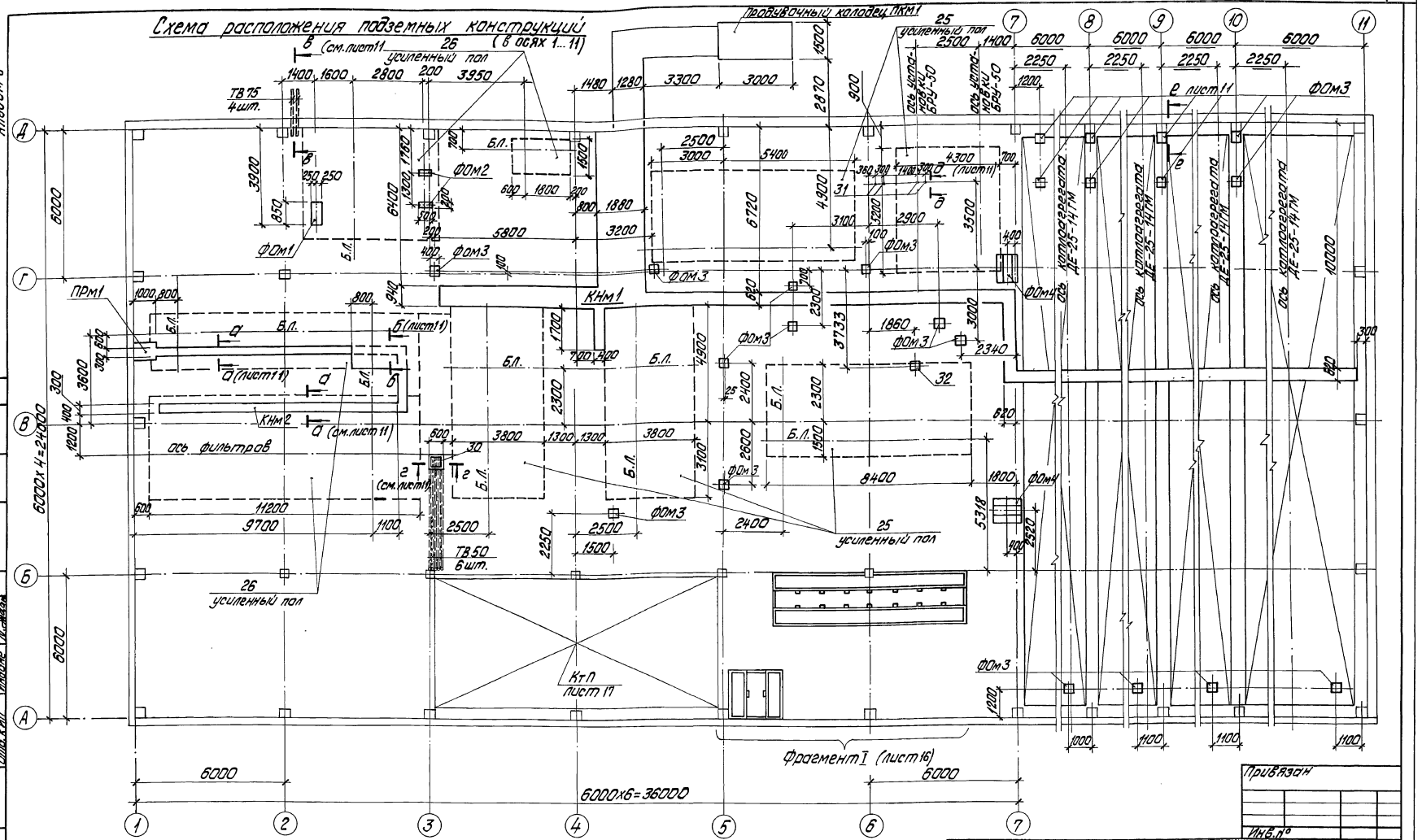

Условные обозначения:

- - - - - граница усиленного пола

Б.л. базисная линия блочного оборудования

1. Спецификацию к схеме расположения подземных конструкций см. на листе 11.
2. Общие указания по устройству каналов и приямков даны на листе 13.

ГИП	Нидбальский		ТП903-1-278.90		КЖ1
Нач. отд.	Гуттерерский		Котельная с 4 котлами ДЕ-25-14ГМ. Открытая система теплоснабжения. Здание из сб. ж/б констр.	Стадия	Лист	Листов
Н. контр.	Андриевская			Р	10	
Гл. констр.	Андриевская					
Нач. гр.	Шульгина		Схема расположения подземных конструкций в осях 1...11	ЛАТГИПРОПРОМ		
Ст. инж.	Куковица					
Инж.	Леонова					

24218-08 24 Копировал Дубкова формат А2

Альбом 6

ПРм1

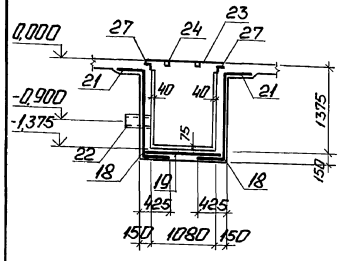

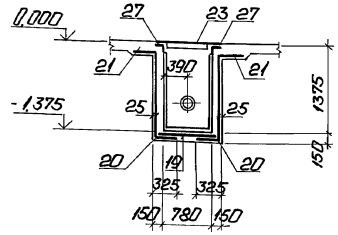

ФОм1

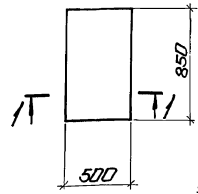

1-1

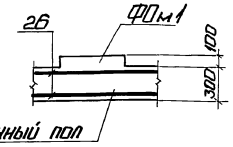

КНм2

а-а

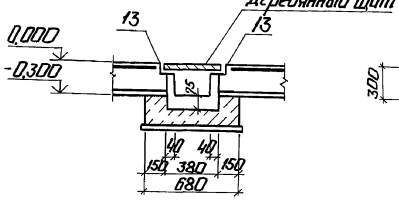

б-б

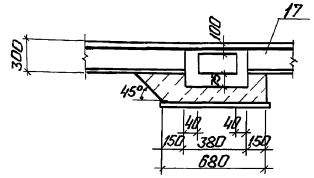

ФОм2

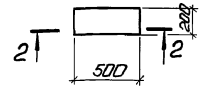

2-2

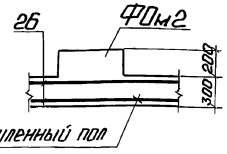

В-В

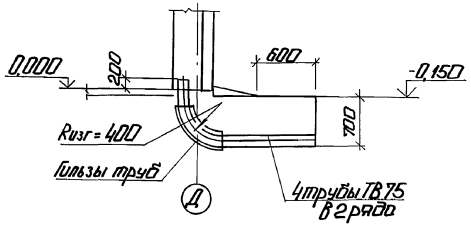

Г-Г

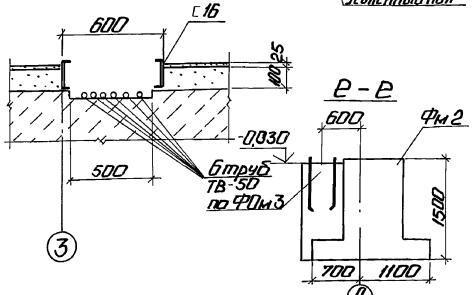

Д-Д

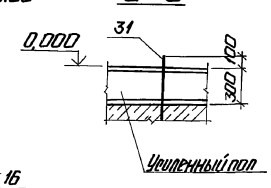

Е-Е

Спецификация на КНм2; ПРм1

Марка поз.	Поз.	Обозначение	Наименование	Кол.	Примечание
			КНм2		
			Сборочные единицы		
			Сетки арматурные		
64	14	ГОСТ 23279-85	Сп 8 AIII-200 90/2 × 4780	1	
64	17	ГОСТ 23279-85	Сп 8 AIII-200 125×225 25/25	1	
64	13	1.400-15 В.1 550-06	Изделие закладное МН555	43,2	м
			Материал		
			Бетон В15 ГОСТ 25192-82	1,85	м³
			ПРм1		
			Сборочные единицы		
			Сетки арматурные		
64	18	ГОСТ 23279-85	Сп 8 AIII-200 180×100 100/100	2	
64	19	ГОСТ 23279-85	Сп 8 AIII-200 100×130 50/100	1	
64	20	ГОСТ 23279-85	Сп 8 AIII-200 170×130 50/50	2	
64	21	ГОСТ 23279-85	Сп 8 AIII-200 90/2 × 350	1	
13	22	5.900-2	Сальник ТМ91-06	1	33,9 кг
14	27	1.400-15 В.1 550-08	Изделие закладное МН557	36	м
64	23		Лист Рлиф-5Ix780 ГОСТ 8568-77 ВСт3кп2	1,08	м²
64	24		Лист Б-28×80 ГОСТ 103-76 ВСт3кп2-1 ГОСТ 535-79	1,4	м²
			Материал		
			Бетон В15 ГОСТ 25192-82	0,97	м³

Спецификация к схеме расположения подземных конструкций

Марка поз.	Обозначение	Наименование	Кол.	Масса ед. кг	Примечание
1	ТП903-1- ал.4	Блок-секция котлоагрегата ДЕ-65-14ГМ	4		
КТП	лист 17	КТП	1		
ПРм1	лист 11	Приямок ПРм1	1		
ПКм1	лист 28	Колодец ПКм1	1		
КНм1	лист 14	Канал КНм1	1		
КНм2	лист 11	Канал КНм2	1		
		Фундаменты под оборудование			
ФОм1	лист 11	ФОм1	1		
ФОм2	лист 11	ФОм2	2		
ФОм3	лист 15	ФОм3	22		
ФОм4	лист 15	ФОм4	2		
Фрагмент I	лист 16	Фрагмент I	1		
		Сетки арматурные			
25	ГОСТ 23279-85	Сп 8 AIII-200 380×430	11		
26	ГОСТ 23279-85	Сп 8 AIII-200 240×190	17		
28	ТУ6-19-051-249-79	Труба ТВ50	30,0		м
29	ТУ6-19-051-249-79	Труба ТВ75	76		м
30		Швеллер 16 ГОСТ 8240-72 Ст3 сп6 ГОСТ 14-1-93-20	24		м
31	ГОСТ 24379.1-80	Болт 1.1М24×710 Ст3 пс2	4	3,1	
32	1.400-15 В.1	Изделие закладное МН126-2	1	7,0	

1. Защита внутренних поверхностей канала и приямка дана на листе марки АЗ.
2. Расход бетона В15 на усиленный пол 76 м³.

Привязан

Инв.№

			ТП903-1-278.90	КЖ1	
Нач.тд.	Гутерерский		Котельная с 4 котлами ДЕ-25-14ГМ. Открытая система теплоснабжения. Здание из сборных ж/б конструкций. ПРм1; КНм2; ФОм1; ФОм2 Опалубка и армирование. Разрезы а-а, б-б, в-в, г-г, д-д, е-е.	Стадия: Р	Лист: 11	Листов:
Н.контр.	Шульгина				
Гл.конст.	Мартиросян				
Рук.гр.	Шульгина				
Конст.пл.	Кунавина				
Конст.тех.	Конькова			ЛАТГИПРОПРОМ	

Согласовано: Инв.№ подл. | Подп. и дата | Взам. инв.№ | Инв.№ дубл. | Подп. и дата

24218-08 25

Копировал

Формат А2

Альбом 6

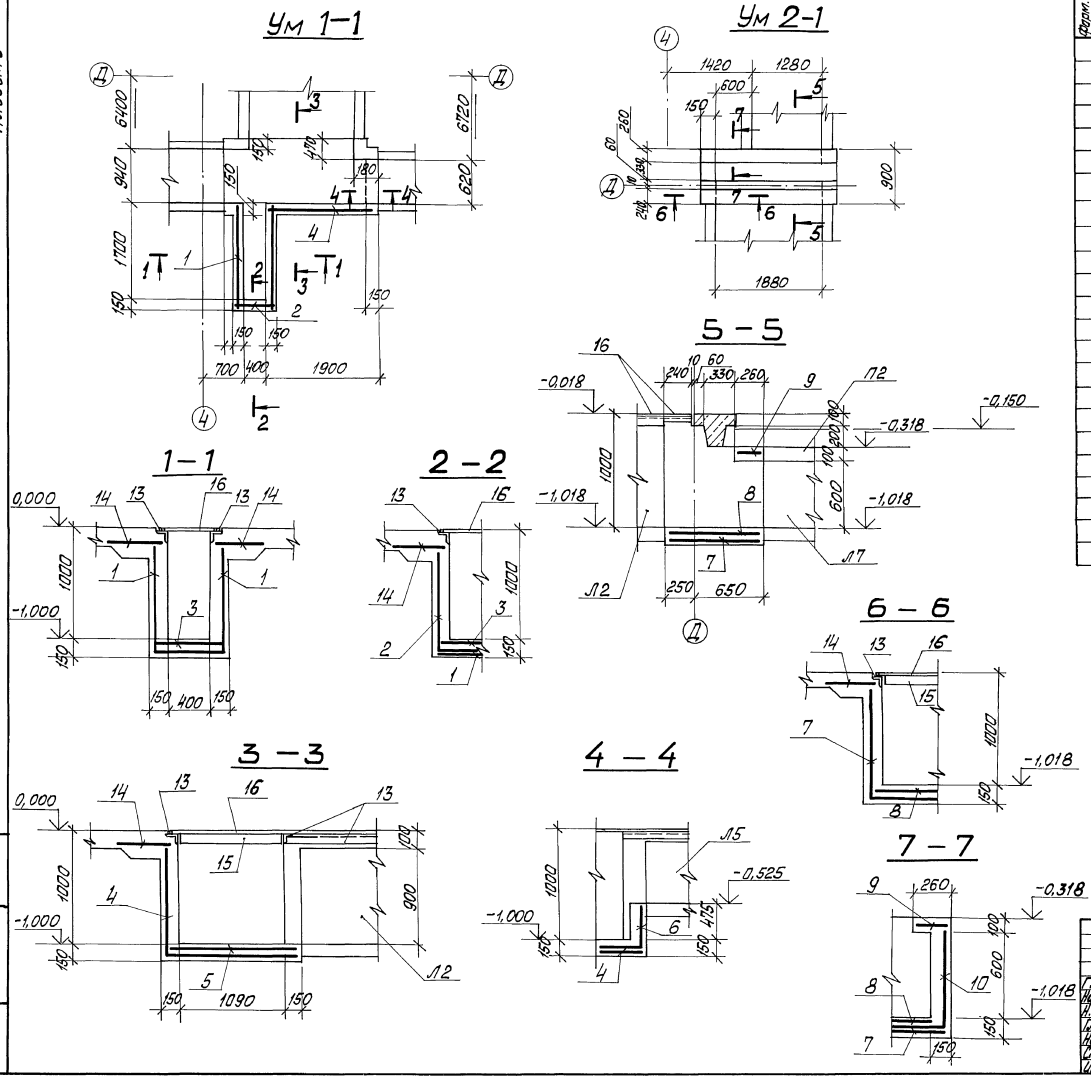

Спецификация на Ум1-1, Ум2-1

Форм.	Зона	Поз.	Обозначение	Наименование	Кол.	Примечание
				Ум 1-1		
				Сборочные единицы		
				Сетки арматурные		
	*	1	ГОСТ 23279-85	4С $\frac{5ВрI-100}{5ВрI-100}$ 180×275 $\frac{25}{50}$	1	
	*	2	ГОСТ 23279-85	4С $\frac{5ВрI-100}{5ВрI-100}$ 135×180 $\frac{50}{25}$	1	
		3	ГОСТ 23279-85	4С $\frac{5ВрI-100}{5ВрI-100}$ 65×180 $\frac{50}{25}$	1	
	*	4	ГОСТ 23279-85	4С $\frac{5ВрI-100}{5ВрI-100}$ 175×345	1	
		5	ГОСТ 23279-85	4С $\frac{5ВрI-100}{5ВрI-100}$ 135×295	1	
	*	6	ГОСТ 23279-85	4С $\frac{5ВрI-100}{5ВрI-100}$ 75×85	1	
				Материалы		
				Бетон класса В15	1,63	м³
				Ум 2-1		
				Сборочные единицы		
				Сетки арматурные		
	*	7	ГОСТ 23279-85	4С $\frac{5ВрI-100}{5ВрI-100}$ 85×415	1	см. прим. п.1
		8	ГОСТ 23279-85	4С $\frac{5ВрI-100}{5ВрI-100}$ 85×205	1	
		9	ГОСТ 23279-85	4С $\frac{5ВрI-100}{5ВрI-100}$ 20×70	1	
	*	10	ГОСТ 23279-85	4С $\frac{5ВрI-100}{5ВрI-100}$ 70×105	1	
				Материалы		
				Бетон класса В15 F50	0,6	м³

* Схему изгиба сеток поз. 1, 2, 4, 6, 7, 10 см. ведомость деталей на листе 13

1. Сетку поз. 7 в местах, где подходит фундаментная балка, вырезать по месту.
2. Элементы поз. 13 ... 16 вошли в спецификацию на канал КНм1.

Привязан

Инв. №

ГИП	Нидбальский		ТП 903-1-278.90		КЖ1
Нач. отд.	Уттерерская				
Н. контр.	Шульгина		Котельная с 4 котлами ДЕ-25-14ГМ. Открытая система теплоснабжения. Здание из сб. ж/б. констр.	Стадия	Лист	Листов
Гл. констр.	Андреевская			Р	12	
Нач. гр.	Шульгина		Монолитные участки Ум1-1, Ум2-1.	ЛАТГИПРОПРОМ		
Ст. инж.	Куковица					
Инж.	Леонова					

Инв. № подл. | Подп. и дата | Взам. инв. №

24218-08 26 Копировал Мак Формат А2

Альбом 6

Ум3-1

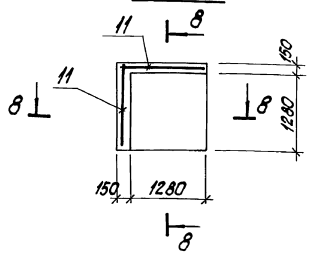

8-8

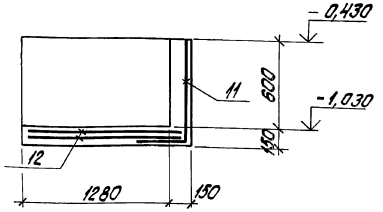

Спецификация на Ум3-1

Формат	Зона	Поз.	Обозначение	Наименование	Кол.	Примечание
				Ум3-1		
				Сборочные единицы		
				сетки арматурные		
	*	11	ГОСТ 23279-85	4С $\frac{5ВрI-100}{5ВрI-100}$ 105х140 $\frac{50}{25}$	2	
		12	ГОСТ 23279-85	4С $\frac{5ВрI-100}{5ВрI-100}$ 150х150 $\frac{50}{50}$	2	
				Материалы		
				Бетон класса В15	0,54	$м^3$
				F50		

* схему изгиба сетки поз. 11 см. ведомость деталей.

Ведомость деталей

Поз.	Эскиз
1	1050 650 1050
2	1025 325
4	1050 2400
6	300 450
7	1050 2050 1050
10	300 750
11	700 350

Спецификация на КНм1

Марка поз.	Обозначение	Наименование	Кол.	Масса ед., кг	Примечание
		КНм1			
		Сборочные единицы			
		Лотки			
Л1	3.006.1-2.87.1-15	Л8-5	1	3900	
Л2	3.006.1-2.87.1-39	Л20-5	4	7500	
Л3	3.006.1-2.87.1-5	Л3-8	4	1500	
Л4	3.006.1-2.87.6.-2	Лу3-8	2	1450	
Л5	3.006.1-2.87.1-6	Л3д-8	7	190	
Л6	3.006.1-2.87.1-21	Л11-3-1	1	1800	п.а. Л11-3
Л7	3.006.1-2.87.1-22	Л11д-3	3	450	
		Плиты перекрытия каналов			
П1	3.006.1-2.87.2-35	П11-8	2	1100	
П2	3.006.1-2.87.2-11	П11д-8	1	270	
		Монолитные участки			
Ум1-1	лист 12	Ум1-1	1		
Ум2-1	лист 12	Ум2-1	1		
Ум3-1	лист 13	Ум3-1	1		
		Изделия закладные			
13	1.400-15 В1 550-06	МН555	107,5	5,3	м
		сетки арматурные			
14	ГОСТ 23279-85	4С $\frac{5ВрI-100}{5ВрI-100}$ $\frac{90}{2}$	108,0		м
		Металлические детали			
15		Лист 50 ГОСТ 19903-74 / ВСт3кп2 ГОСТ 14637-86	3,45	39,25	$м^2$
16		Лист ромб 5,0 / ВСт3 кп2 ГОСТ 8567-77	72,8	42,3	$м^2$

Ведомость расхода стали на один элемент, кг

Марка элемента	Изделия арматурные. Арматура класса ВрI ГОСТ 6727-80				Общий расход
	ф5			Итого	
Ум1-1	55,3			55,3	55,3
Ум2-1	18,55			18,55	18,55
Ум3-1	23,1			23,1	23,1

1. В основании каналов и приямков устраивается щебеночная подготовка, втрамбованная в грунт толщиной 100 мм.
2. Все указания по обратной засыпке под полы даны на листе 4.
3. Внутренние поверхности монолитных участков каналов затереть по свежему бетону.
4. Антикоррозийная защита КНм2 и ПРм1 дана на листе марки А3.
5. Канал КНм1 перекрывается щитами из рифленой стали. Размеры принимаются по месту, весом не более 50 кг.
6. Металлические элементы внутри канала и щиты перекрытия окрасить эмалью Вл 515 по зачищенной поверхности.

Привязан

Инв. №

ГИП	Кидбальский		
Нач. отд.	Гуттеревский		
Н. контр.	Шульгина		
Гл. контр.	Андриевская		
Нач. гр.	Шульгина		
Ст. инж.	Куковица		
Инж.	Леонова		

ТП903-1-278.90 КЖ1

Котельная с 4 котлами ДЕ-25-14гм. Открытая система теплоснабжения. Здание из сб. ж/б констр.

Стадия	Лист	Листов
Р	13	

Монолитный участок Ум3-1. Спецификации на КНм1

ЛАТГИПРОПРОМ

24218-08 27 копировал Дубкова формат А2

Инв. № подл. | Подпись и дата | Взам. инв. №

Альбом 6

Схема расположения канала КНм1

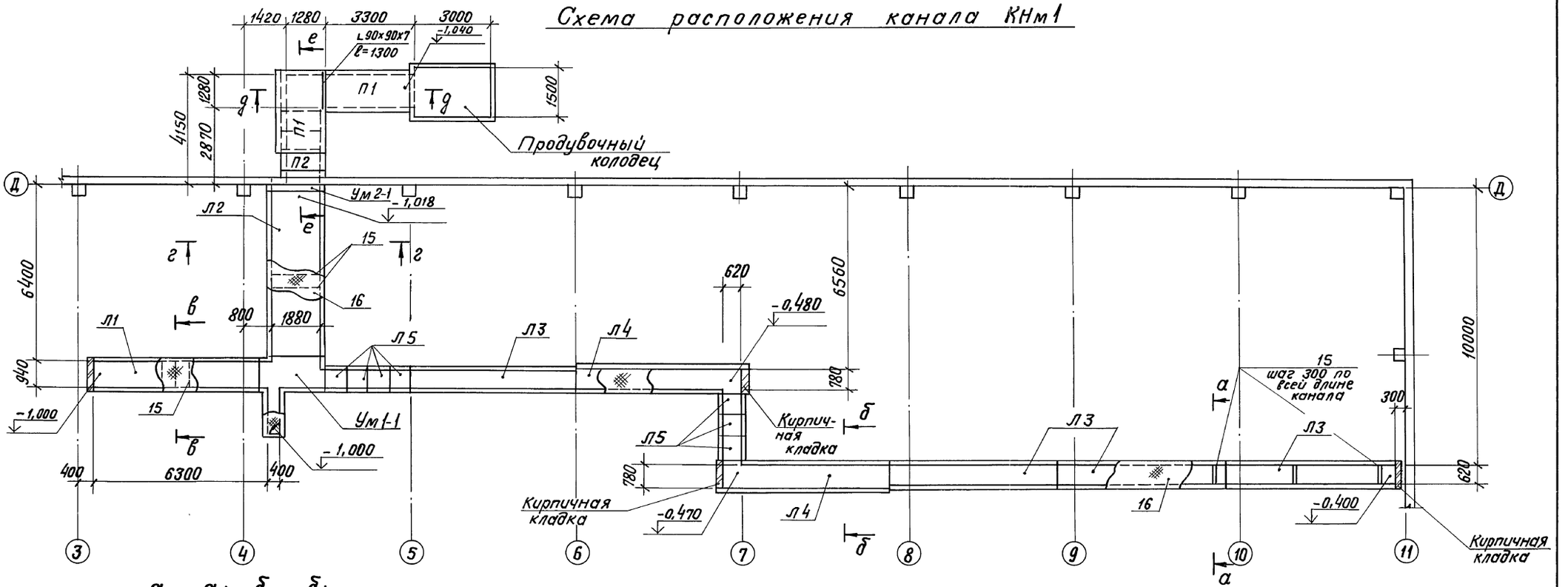

а — а; б — б; в — в; г — г

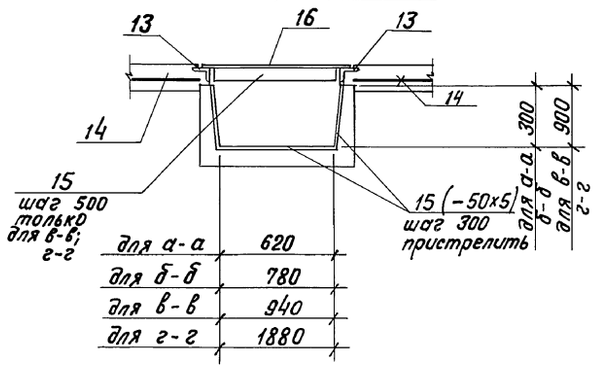

д — д

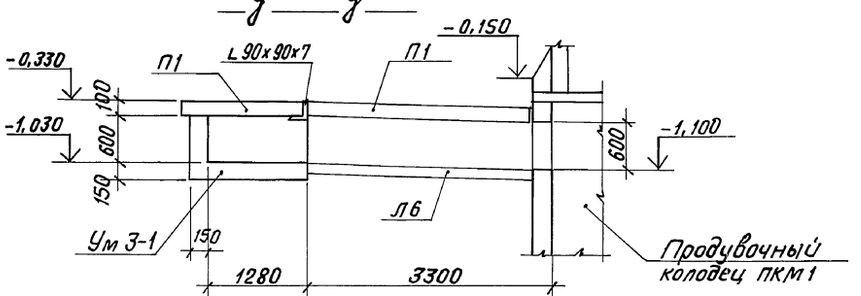

е — е

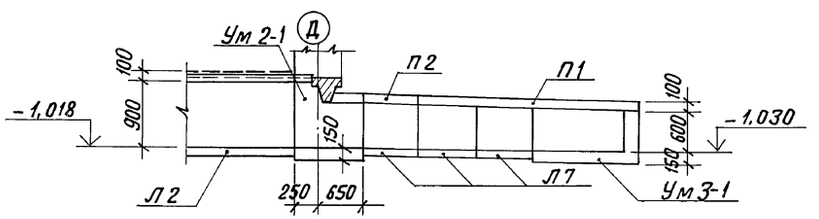

согласовано
Инв.№ подл. | Подпись и дата | Взам.инв.№ | Инв.№ дубл. | Подпись и дата

привязан

Инв.№

				ТП 903-1-278.90		КЖ1
ГИП	Нидбальский					
Нач.отд.	Гуттерерский		Котельная с 4 котлами ДЕ-25-14 ГМ. Открытая система теплоснабжения. Здание из сб. ж/б констр.	Стадия	Лист	Листов
Н.контр.	Андриевская			Р	14	
Гл.констр.	Андриевская					
Нач.гр.	Шульгина		Схема расположения канала КНм1	ЛАТГИПРОПРОМ		
Инж.	Куковица					
Инж.	Леонова					

24218-08 28 Копиров. в.бум Формат А2

Альбом 6

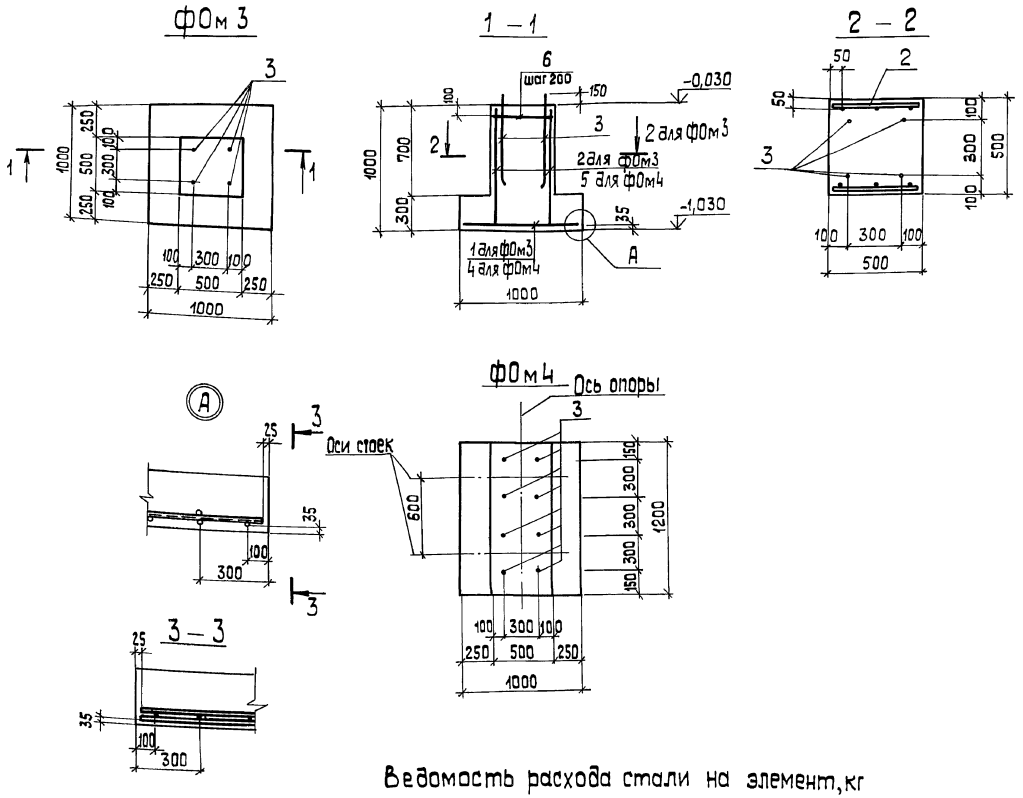

Спецификация на ФОм3, ФОм4, ФОм5

Форм.	Зона	Поз.	Обозначение	Наименование	Кол.	Примечание
				ФОм 3		
				Сборочные единицы		
				Сетки арматурные		
А3		1	ГОСТ 23279-85	4С $\frac{8АШ-100}{8АШ-100}$ 95×95 $\frac{75}{75}$	1	
А3		2	ГОСТ 23279-85	1С $\frac{12АШ-200}{6АШ-200}$ 95×90 $\frac{50}{75}$	2	
				Изделия закладные, детали		
А3		3	ГОСТ 24379.1-80	Болт 1.1 М24×710 ВСт3пс2	4	3,1кг
		6		А-I-6 ГОСТ 5781-82 ℓ=450	10	
				Материалы		
				Бетон В15 ГОСТ 25192-82	0,475	м³
				ФОм 4		
				Сборочные единицы		
				Сетки арматурные		
А3		4	ГОСТ 23279-85	4С $\frac{8АШ-100}{8АШ-100}$ 95×115 $\frac{75}{75}$	1	
А3		5	ГОСТ 23279-85	1С $\frac{12АШ-200}{6АШ-200}$ 115×95 $\frac{75}{75}$	2	
				Изделия закладные, детали		
А3		3	ГОСТ 24379.1-80	Болт 1.1 М24×710 ВСт3пс2	8	
		6		А-I-6 ГОСТ 5781-82 ℓ=450	10	
				Материалы		
				Бетон В15 ГОСТ 25192-82	0,78	м³

Ведомость расхода стали на элемент, кг

Марка элемента	Изделия арматурные							Всего	Изделия закладные															Общий расход
	Арматура класса								Арматура класса			Прокат марки												
	ВрI		АIII						АI		АIII	Вст 3 кп 2												
	ГОСТ 6727-80		ГОСТ 5781-82*						ГОСТ 5781-82*			ГОСТ 8510-86		ГОСТ 8509-86		ГОСТ 19903-74*		ГОСТ 8568-77		Сальник	ГОСТ 24379-80			
	ф5		ф6	ф8	ф12				ф6		ф8	L100×63×6		L63×63×5		δ=5	δ=8	δ=5		Dy=250	Болт М24			
ПРм 1				27,9				27,9	0,8		1,44	27,1					7,6	40,2		33,9		111,04	138,94
КНм 1	71,4							71,4	23,7		34,4			517,1		135,4		3079				3789,6	3861,0
КНм 2				20,4				20,4	9,5		13,8			207,8								231,1	251,0
ФОм 3			2,1	7,5	8,0			17,6	0,1												12,4	12,4	30,1
ФОм 4			2,55	9,6	11,8			23,95	0,1												24,8	24,8	48,85

Привязан

Инв. №

ТП 903-1-278.90 КЖ 1

Нач. отд.	Гуттерерский	
Н. контр.	Шульгина	
Гл. констр.	Андриевская	
Нач. гр.	Шульгина	
Констр. ПК	Куковица	
Констр. ПК-1	Конькова	

Котельная с 4 котлами ДЕ-25-14гм. Открытая система теплоснабжения. Здание из сборных ж/б конструкций.

Стадия	Лист	Листов
Р	15	

ФОм3; ФОм4; Опалубка, армирование.

ЛАТГИПРОПРОМ

Инв. № подл. | Подп. и дата | Взам. инв. №

24218-08 29 Копировал 38 формат А2

Альбом 6

Фрагмент I

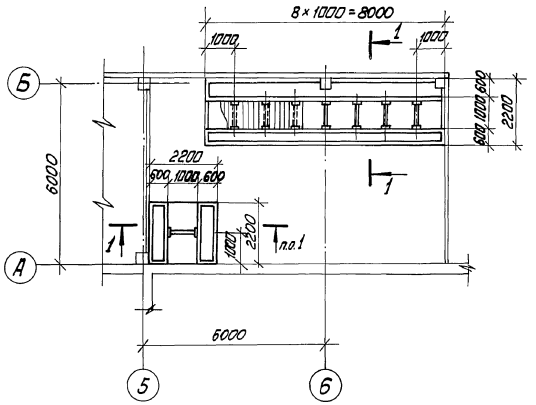

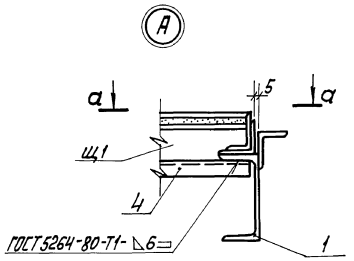

1 – 1

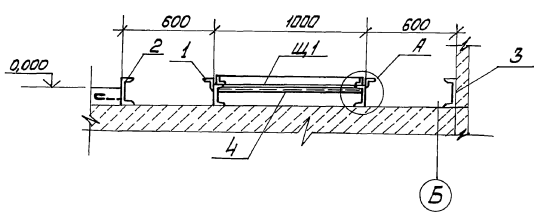

а – а

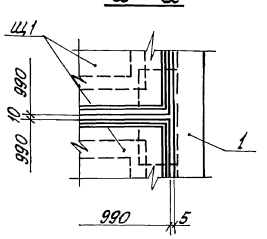

б – б

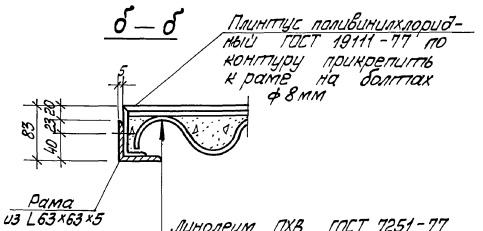

Линолеум ПХВ ГОСТ 7251-77
Стяжка – 10 мм
ячеистый бетон γ = 500
листы асбестоцементные унифицированного профиля УВ-7,5-2000 ГОСТ 16233-77*

Щ1

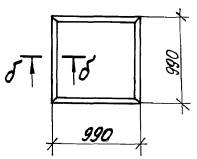

Спецификация к фрагменту I

Марка поз.	Обозначение	Наименование	Кол.	Масса ед. кг	Примечание
1	ТП 903-1-278.90 Ал.7 КЖ1.И.2.7	Изделие закладное МН 7	20,4		м.п.
2	ТП 903-1-278.90 Ал.7 КЖ1.И.2.7	Изделие закладное МН6	12,4		м.п.
3		Швеллер 18-ГОСТ 8240-72 / Вст3 ПС6-1 ТУ14-1-3025-80	10,2		м.п.
4		Швеллер 10 ГОСТ 8240-72 / Вст3 кп2 ГОСТ 535-79	120		м.п.
Щ1		Щит Щ1	10		

1. Расход материалов на щиты:
   а) листы асбестоцементные УВ-7,5-2000 ГОСТ 16233-77* – 5 шт.
   б) уголок 83×63×5 – 190,5 кг
   в) линолеум ПХВ ГОСТ 7251-77 – 10 м²
   г) плинтус ПХВ ГОСТ 19111-77 – 18 м.

Согласовано
Отд. КИП Индаков
Взам. инв. №
Подп. и дата
Инв. № подл.

Привязан
Инв. №

				ТП 903-1-278.90 КЖ1			
Нач. отд.	Гутгерерский			Котельная с 4 котлами ДЕ-25-14 ГМ. Открытая система теплоснабжения. Здание из сб. ж/б констр.	Стадия	Лист	Листов
Н. контр.	Андриевская				Р	16	
Гл. конст.	Андриевская						
Рук. гр.	Шильгина			Фрагмент I	ЛАТГИПРОПРОМ		
Констр.	Куковица						
Констр.	Канькова						

24218-08 30 Копировал Формат А2

Альбом 6

Схема расположения элементов КТП

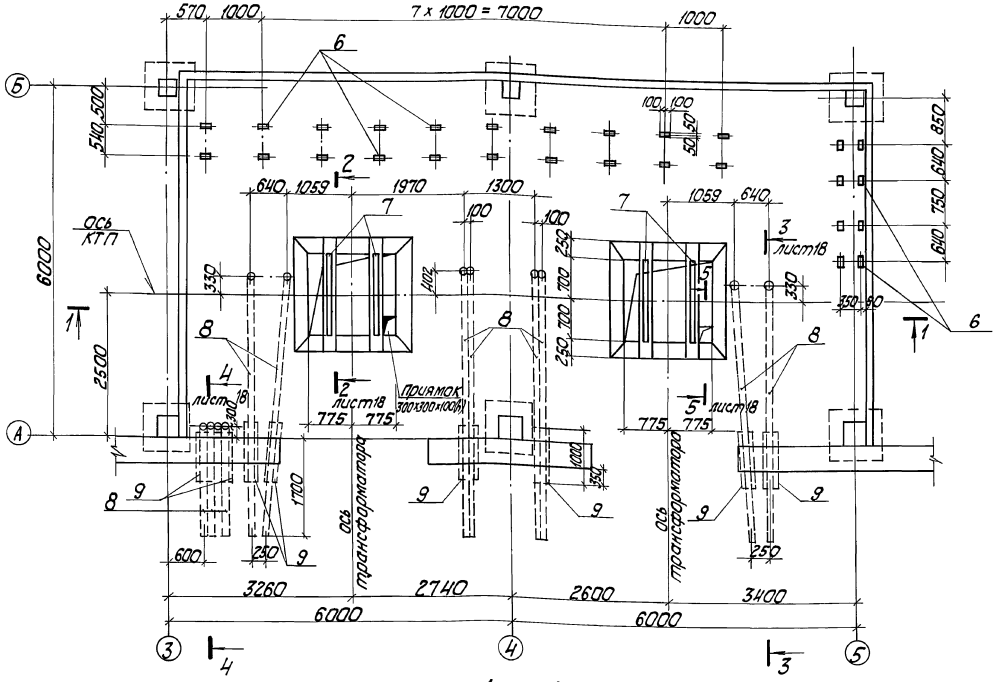

Спецификация к схеме расположения элементов КТП

Формат	Зона	Поз.	Обозначение	Наименование	Кол.	Примечание
				Сборочные единицы		
				Сетки арматурные		
Б4		1	ГОСТ 23279-85	Вр I-100 / 8 A III-100 / 25 х 1400 / 50 / 2 / 25 / 50	1	
А2	*	2	ГОСТ 23279-85	Вр I-100 / 8 Вр I-100 / 125 х 165	4	
Б4		3	ГОСТ 23279-85	Вр I-100 / 5 Вр I-100 / 165 х 180 / 50 / 25	2	
А2	*	4	ГОСТ 23279-85	Вр I-100 / 5 Вр I-100 / 125 х 180 / 50 / 25	4	
А4		5	ТП 903-1-278.90 КЖ1.И.1.1 Ал.7	Сетка С-1	8	
				Изделия закладные		
А4		6	1.400-15 В1.410-01	МН 401-2	28	
А4		7	1.400-15 В1.110-10	МН 104-3	56	м
Б4		8		Труба Т 890 ТУ 6-19-051-219-93	538	м
Б4		9		Труба 127х10 х 1000 ГОСТ 10704-76* / Ст3кп2 ГОСТ 10705-80	12	
Б4		10		Труба 40х30 ГОСТ 3262-75 / Ст3кп2	8	
				Детали		
		11		Швеллер 2 [10У ГОСТ 8240-72* / Ст3кп2 ГОСТ 535-79*	4	
		12		Швеллер [10У ГОСТ 8240-72* / Ст3кп2 ГОСТ 535-79*	16	
		13		А-I-8 ГОСТ 5781-82 / ℓ = 180	64	
		14		ℓ = 360	392	
		15		ℓ = 50	2	
		16		Лист 40х180х180 ГОСТ 19903-74* / Ст3пс5 ГОСТ 14637-79*	2	
		17		Труба 76х12 ГОСТ 10704-76* / Ст3кп2 ГОСТ 10705-80	0,6	м
				Материалы		
				Бетон В15 ГОСТ 26192-82	3,34	м³

* поз. 2 и 4 см. ведомость деталей

Ведомость деталей

Поз.	Эскиз
2; 4	850 / 100

ГИП	Кибальский	ТП 903-1-278.90	КЖ1
Нач.отд.	Гитерман	котельная С4 г. Коллами на 2-25-1 МГМ. Открытая система теплоснабжения здание из с.о.ж.о. каркас.	Стадия Р; Лист 17; Листов
Гл.конст.	Андреева		
Гл.констр.	Андреева		
Нач.гр.	Ильина	Схема расположения элементов КТП	ЛАТГИПРОПРОМ
Инж.	Ковалева		
Инж.	Леонова		

Согласовано — Инв. № подл. — Подп. и дата — Взам. инв. №

Привязан — Инв. №

24218-08 31 Копировал — Формат А2

Альбом 6

2 — 2

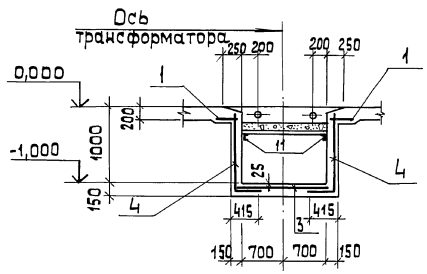

3 — 3

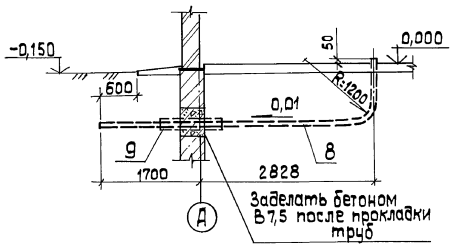

4 — 4

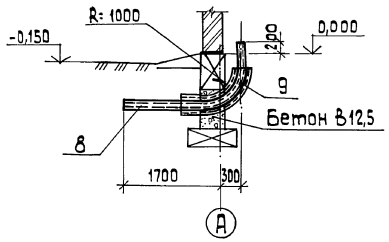

1

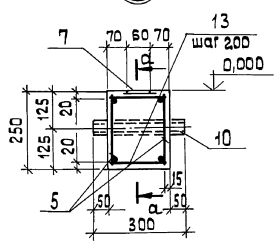

5 — 5

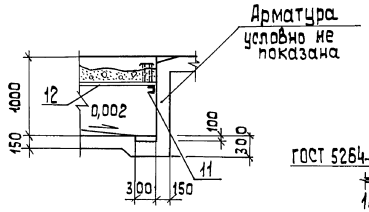

2

Б — Б

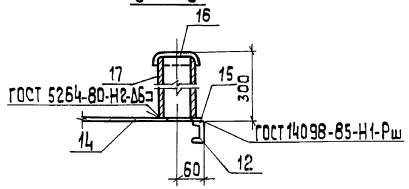

6 — 6

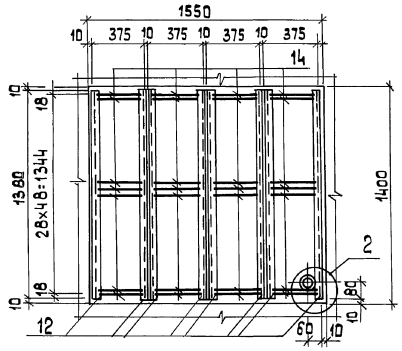

а — а

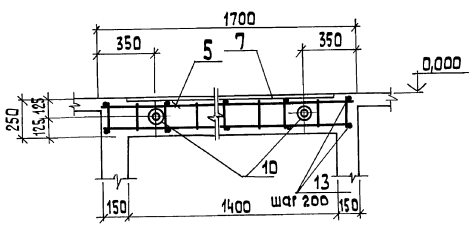

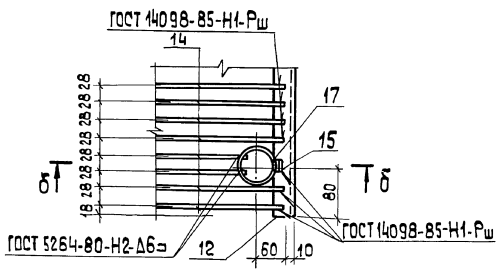

Ведомость расхода стали на один элемент, кг

Марка эл-та	Изделия арматурные									Изделия закладные										Общий расход
	Арматура класса								Все-го	Арматура класса	Прокат марки								Все-го	
	Вр I		AI		AIII					A III	Вст 3 кп 2									
	ГОСТ 6727-80		ГОСТ 5781-82							ГОСТ 5781-82	ГОСТ 19903-74*		ГОСТ 8240-72*		ГОСТ 8282-75*		ГОСТ 10704-76*			
	ф5		ф8		ф8					ф8	δ=4	δ=6	С8	С12	40х3,0		127х3,0	76х3,0		
КТП	74,4		69,0		54,9				198,3	14,55	1,05	40,9	155,65	12,8	8,0		110,05	3,2	406,2	604,5

Привязан

Инв.№

ГИП	Нибальский		
Нач.отд.	Гуттерверкин		
Н.контр.	Анфиреская		
Гл.констр.	Анфиреская		
Нач.гр.	Шильгина		
Инж.	Куковица		
Инж.	Леонова		

ТП 903-1-278.90 КЖ1

Котельная с 4 котлами Де-25-14гм. открытая система теплоснабжения. Здание из сборных ж/б конструкций

Схема расположения элементов КТП. Разрезы 2-2 ... 6-6. Узел 1.

Стадия	Лист	Листов
Р	18	

ЛАТГИПРОПРОМ

24218-08 32 Копировал 35 формат А2

Инв.№подл. | Подп. и дата | Взам.инв.№

Альбом 6

Схема расположения конструкций наружного оборудования в осях 2...7

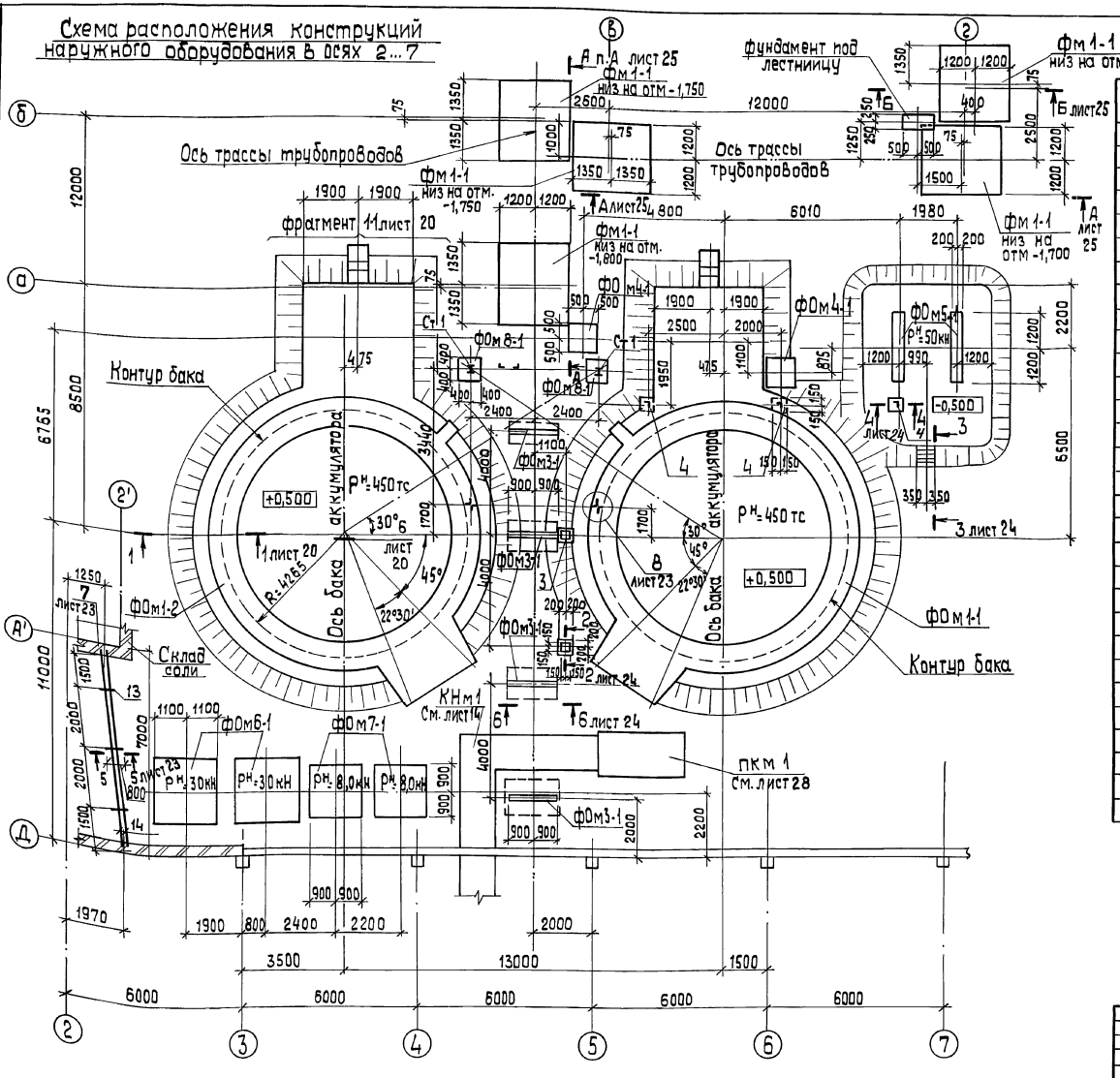

1. Фундамент ФОм 1-2 зеркален ФОм 1-1 относительно оси бака.

Спецификация к схеме расположения оборудования

Марка, поз.	Обозначение	Наименование	Кол.	Масса ед., кг	Примечание
		Фундаменты под оборудование			
ФОмН/ФОм1-2	Лист 20	ФОм1-1/ФОм1-2	1/1		См. прим. п-1
ФОм2-1	Лист 20	ФОм 2-1	8		
ФОм3-1	Лист 24	ФОм 3-1	4		
ФОм4-1	Лист 24	ФОм 4-1	2		
ФОм5-1	Лист 24	ФОм 5-1	2		
ФОм6-1	Лист 24	ФОм 6-1	2		
ФОм7-1	Лист 24	ФОм 7-1	2		
ФОм8-1	Лист 23	ФОм 8-1	2		
ФОм9-1	Лист 22	ФОм 9-1	1		
Фм1-1	Лист 21	Фм 1-1	5		
		Фундамент под лестницу	0,5		$м^3$ Бетон В 12,5
Ст1	Лист 23	Стойка Ст 1	2		
1	ГОСТ 23279-85	4С 8АIII-100 / 8АIII-100 65×85	2		гнуть по месту
2	ГОСТ 23279-85	4С 8АIII-100 / 8АIII-100 65×125	1		гнуть по месту
		Изделия закладные			
3	1.400-15.81.130-56	МН 125-3	2		
4		Уголок 75×75×6 ГОСТ 8509-86 Ст3пс6 ГОСТ 535-79	3,8	6,89	м
		Уголок 75×75×6 ГОСТ 8509-86 Ст3пс6 ГОСТ 535-79			
11		ℓ=1730	4	9,85	
		Швеллер 12 ГОСТ 8240-72 Ст3кп2 ГОСТ 535-79			
5		ℓ=1900	8	19,76	
		Швеллер 20 ГОСТ 8240-72 Ст3пс6-2 ТУ 14-1-3023-80			
6		ℓ=1750	6	32,2	
		Швеллер 30 ГОСТ 8240-72 Ст3пс6 ГОСТ 535-79			
7		ℓ=2730	4	86,8	
		Швеллер 30 ГОСТ 8240-72 Ст3пс6 ГОСТ 535-79			
14		ℓ=7800	2	248,0	
		Швеллер 10 ГОСТ 8240-72 Ст3кп2 ГОСТ 535-79			
13		ℓ=800	6	6,9	

Привязан

Инв. №

ГИП	Нибольский	ТП 903-1-278.90	КЖ1
Нач. отд	Штеренберг		
Н. контр.	Мирмекская		
Гл. констр.	Мирмекская		
Нач. гр.	Шильгина	Схема расположения конструкций наружного оборудования в осях 2...7	
Инж. тех.	Левейка		

Стадия	Лист	Листов
Р	19	

Котельная с 4 котлами ДЕ-25-14ГМ. Открытая система теплоснабжения. Здание из сб. ж/б конструкций

ЛАТГИПРОПРОМ

Копировал

Формат А2

Согласовано

Инв. № подл. | Подп. и дата | Взам. инв. № | Инв. № дубл. | Подп. и дата

Отд. гл. | Отд. ТМ | Отд. ТС

Гл. инженер | Гл. технолог | Гл. механик | Гл. энергетик | Гл. сантехник | Гл. электрик | Гл. архитектор | Гл. строитель

Альбом 6

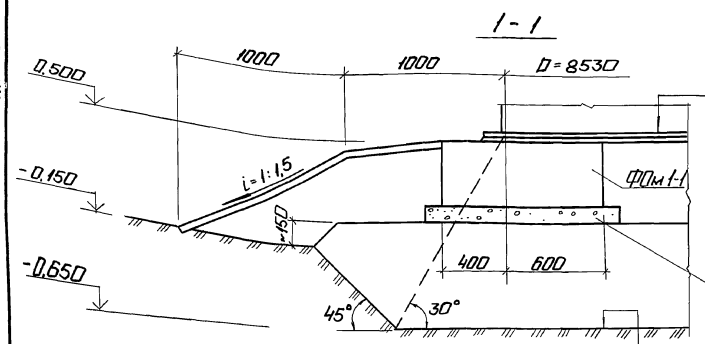

1. Днище резервуара
2. Гидроизолирующий слой (см. примечание)
3. Послойно уплотненная песчано-гравийная смесь
4. Послойно уплотненная песчано-гравийная смесь с добавлением до 40% (по объему) глинистого грунта

Подготовка - 100мм бетон В7,5

Дно котлована перед возведением основания уплотнить щебнем или гравием 10-ти тонными катками

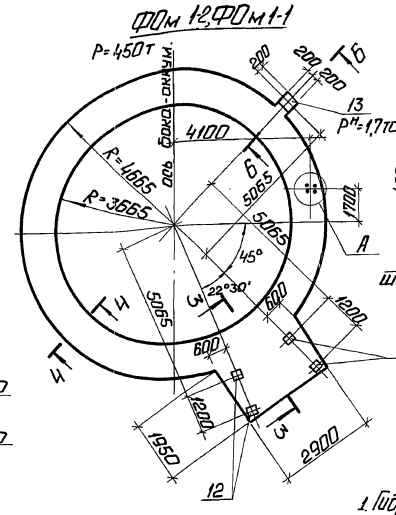

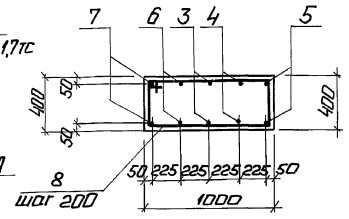

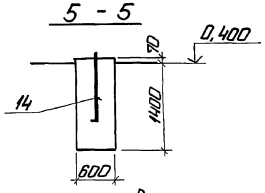

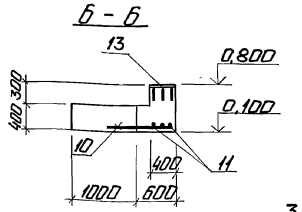

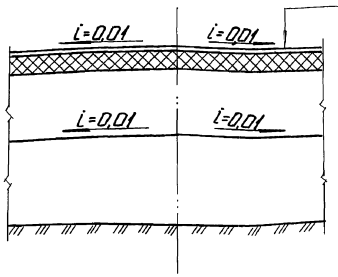

1. Днище резервуара
2. Гидроизолирующий слой (см. примечание)
3. Послойно уплотненная песчано-гравийная смесь
4. Послойно уплотненная песчано-гравийная смесь с добавлением до 40% (по объему) глинистого грунта

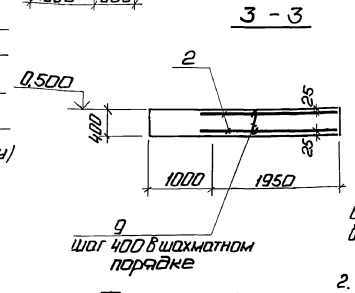

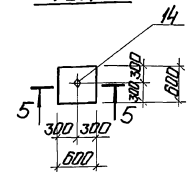

1. Гидроизолирующий слой выполняется из супесчаного грунта влажностью не более 3%, перемешанного с вяжущим веществом (8÷10%) от объема смеси. В качестве вяжущих веществ применяются жидкие нефтяные битумы гудроны, мазуты. Содержание серы в вяжущем не должно превышать 0,5%. Грунт для приготовления смеси должен иметь следующий состав:

а) песок крупностью 0,1÷2мм - от 60 до 85%;

б) песчаные, пылеватые и глинистые частицы менее 0,1мм - от 15 до 40%;

2. Фундамент под баки аккумуляторы V = 400м³ разработаны на основании задания института „Гипрокоммунэнерго" г. Москва, по аналогии с фундаментами резервуаров для мазута.

3. Спецификация на ФОм 1-1 и ФОм 2-1 дана на листе 21

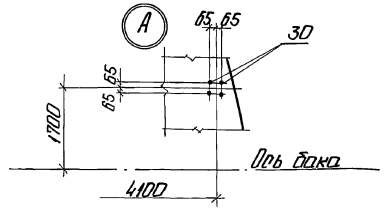

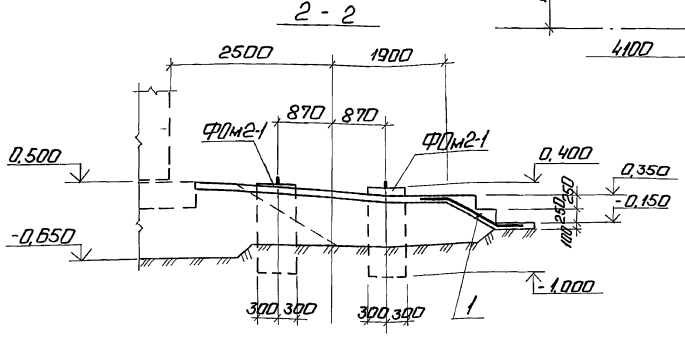

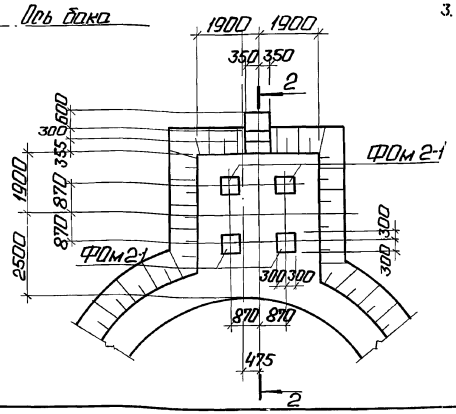

Согласовано

Инв. № подл. | Подп. и дата | Взам. инв. №

Отдел ТМ | Сроки

Привязан

Инв. №

				ТП 903-1-278.90		КЖ1	
ГИП	Нидбальский			Котельная с 4 котлами ДЕ-25-14ГМ. Открытая система теплоснабжения. Здание из сб. жел. констр.	Стадия	Лист	Листов
Нач. отд.	Гутерерский				Р	20	
Н. контр.	Андриевская			Фрагмент 1. Разрез 1-1. Узел 6. ФОм 1-2, ФОм 2-1, ФОм 1-1. Опалубка и армирование.	ЛАТГИПРОПРОМ		
Гл. контр.	Андриевская						
Нач. гр.	Шульгина						
Инж. ТТК	Левейка						

24218-08 34

Копировал: Ф. Л

Формат А2

Альбом 6

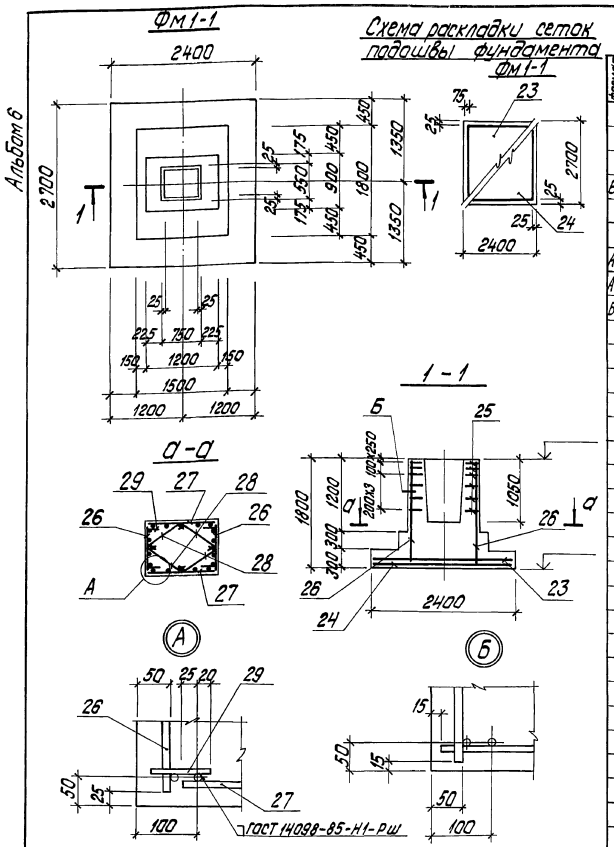

Спецификация на ФОм1-1, ФОм2-1, ФОм9-1

Формат	Зона	Поз.	Обозначение	Наименование	Кол.	Примечание
				ФОм1-1		
				Сборочные единицы		
				Сетка арматурная		
Б4		2	ГОСТ 23279-85	2С $\frac{10АIII-200}{10АIII-200}$ 205×285	2	
				Изделия закладные		
А4		12	1.400-15.В1.130-56	МН126-3	4	
А4		13	1.400-15.В1.170-02	МН152-3	1	
Б4		30		Болт 1.1.М24×1000 ВСт3пс2 ГОСТ 24379.1-8	4	4,13кг
				Детали		
				А-III-10-ГОСТ 5781-82*		
		3*		ℓ=26400	2	
		4*		ℓ=27800	2	
		5*		ℓ=29200	2	
		6*		ℓ=25000	2	
		7*		ℓ=23600	2	
		10		ℓ=800	3	
		11		ℓ=370	3	
				А-I-8-ГОСТ 5781-82*		
		8*		ℓ=2680	134	
		9*		ℓ=450	40	
				Материалы		
				Бетон класса В15, F50	12,9	м³
				ФОм2-1		
				Детали		
		14		Болт 1.1 М36×1250 ВСт3пс2 ГОСТ 24379.1-8	1	11,9кг
				Материал		
				Бетон класса В12,5; F50	0,5	м³
				ФОм9-1		
				Материал		
				Бетон класса В12,5; F50	14,9	м²

Спецификация на ФОм3-1...ФОм4-1, Фм1-1

Формат	Зона	Поз.	Обозначение	Наименование	Кол.	Примечание
				ФОм3-1		
				Сборочные единицы		
				Сетки арматурные		
Б4		15	ГОСТ 23279-85	4С $\frac{8АIII-200}{8АIII-200}$ 155×175 $\frac{75}{75}$	1	
Б4		16	ГОСТ 23279-85	4С $\frac{8АIII-200}{8АIII-200}$ 175×175 $\frac{75}{75}$	2	
А4		17	1.400-15.В1.1300-04	Изделие закладное МН117-5	6	
				Материалы		
				Бетон класса В15, F50	1,51	м³
				ФОм4-1		
				Сборочные единицы		
				Сетки арматурные		
Б4		18	ГОСТ 23279-85	4С $\frac{8АIII-200}{8АIII-200}$ 95×95 $\frac{75}{75}$	1	
				Детали		
				А-III-8-ГОСТ 5781-82*		
				ℓ=1750	4	
				А-I-8-ГОСТ 5781-82*		
				ℓ=1750	8	
				Материалы		
				Бетон класса В15, F50	0,68	м³
				Фм1-1		
				Сборочные единицы		
				Сетки арматурные		
Б4		23	ГОСТ 23279-85	1С $\frac{10АIII}{8АIII}$ 225×265	1	
Б4		24	ГОСТ 23279-85	1С $\frac{10АIII}{8АIII}$ 265×235 $\frac{75}{25}$	1	
А3		25	3.015-8/84 вып.2	С2-2	6	
А3		26	3.015-8/84 вып.2	С13	2	
А3		27	3.015-8/84 вып.2	С16-1	2	
				Детали		
А3		28	3.015-8/84 вып.2	Стержень Ст1	8	
А3		29	3.015-8/84 вып.2	Полоса Пл1	8	
				Материал		
				Бетон класса В12,5; F50	4,0	м³

Позиции 3...9 и 20 см. ведомость деталей на листе 22.

Ведомость расхода стали на элемент, кг

Марка элемента	Изделия арматурные															Изделия закладные											Общий расход
	Арматура класса															Арматура класса						Прокат марки					
	ВрI			АI					АII			АIII				АI		АIII				ВСт3кп2					
	ГОСТ 6727-80			ГОСТ 5781-82												ГОСТ 5781-82						ГОСТ 19903-74*					
	ф4		Итого	ф8	ф10	ф12	ф6	Итого	ф12		Итого	ф8	ф10	ф12	Итого		ф6		ф8	ф12	ф10	Итого	б=6	б=8		Итого		
Фм1-1				7,0	28,8	16,0		51,8	19,2		19,2	24,7	40,0		64,7	135,7	1,1						2,2			2,2	3,3	138,0
ФОм1-1				147,0				147,0					249,0		249,0	396,0				4,8		4,8		30,3		30,3	35,1	431,1
ФОм3-1												35,5			35,5	35,5			2,4			2,4	11,4	2,4		13,8	16,2	51,7
ФОм4-1				5,9				5,9				6,5			6,5	12,4												12,4
ФОм5-1	0,9		0,9													0,9												0,9
Фм1-2				13,2				13,2						36,0	36,0	49,2					0,6	0,6		3,9		3,9	4,5	54,7
П1							11,0	11,0					59		59,4	70,4												70,7
ОП1												2,5			2,5	2,5												2,5

Привязан

Инв. №

Взам. инв. №

Подпись и дата

Инв. № подл.

ТП903-1-278.90 КЖ1

ГИП	Нидбальский		
Нач. отд.	Гуттерерский		
Н. контр.	Андриевская		
Гл. констр.	Андриевская		
Нач. гр.	Шульгина		
Инж. т.к.	Левейка		

Котельная с 4 котлами ДЕ-25-14 ГМ. Открытая система теплоснабжения. Здание из сб. ж/б констр.

Фм1-1. Опалубка и армирование. Спецификация ФОм1-1... ФОм4-1; ФОм9-1; Фм1-1.

Стадия	Лист	Листов
Р	21	

ЛАТГИПРОПРОМ

24218-08 35 копировал Дубкова

формат А2

Альбом 6

Схема расположения площадки ПМ1

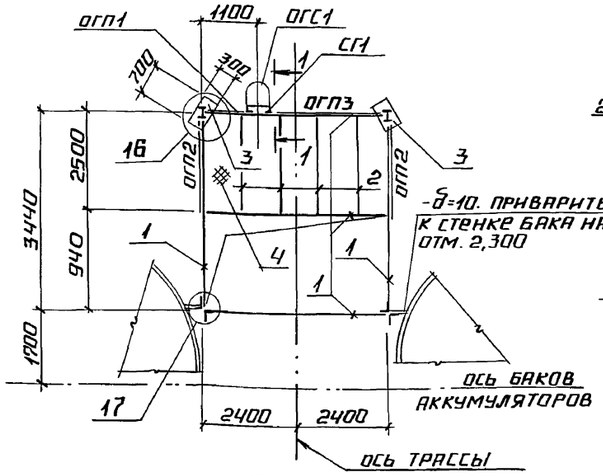

б – б

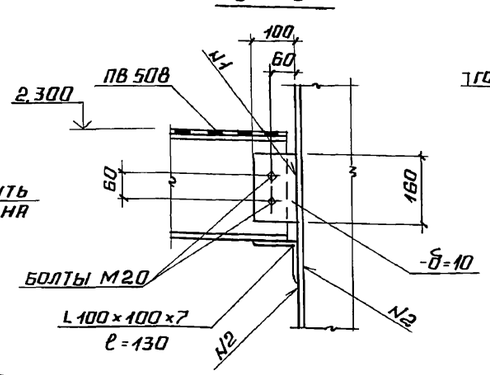

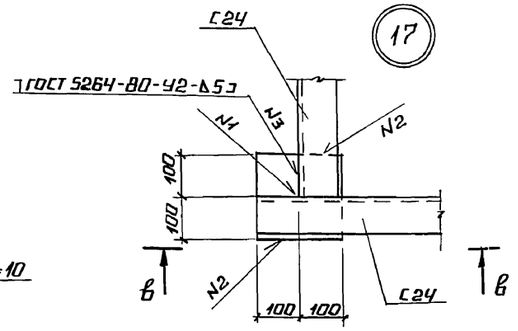

в – в

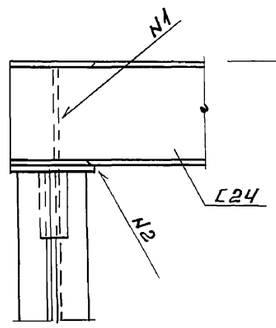

1 – 1

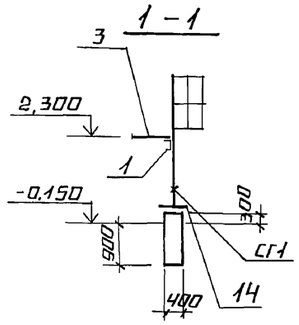

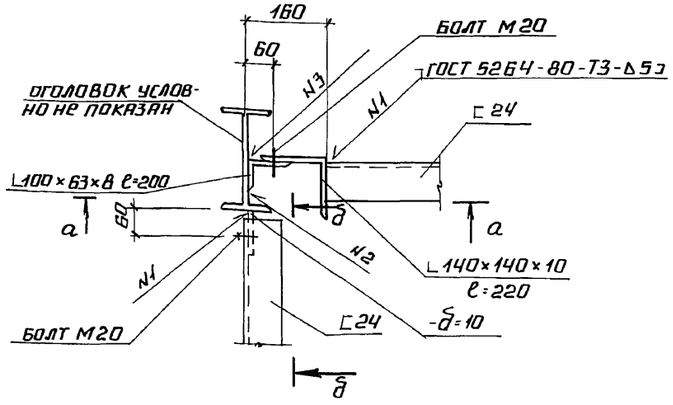

а – а

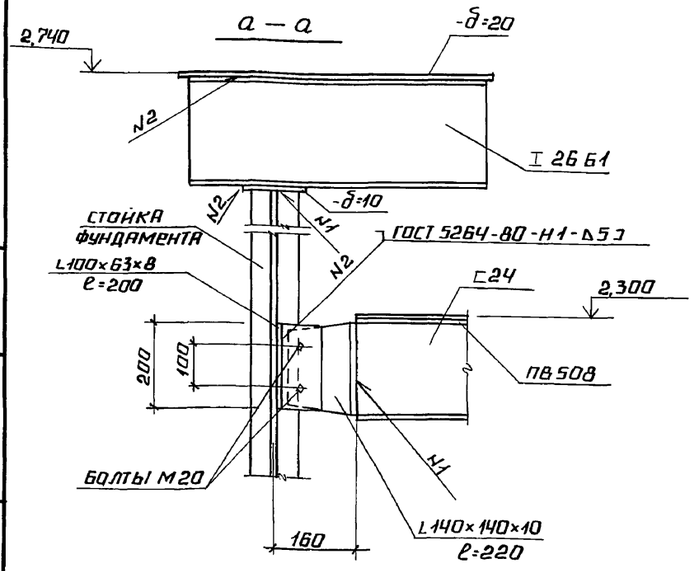

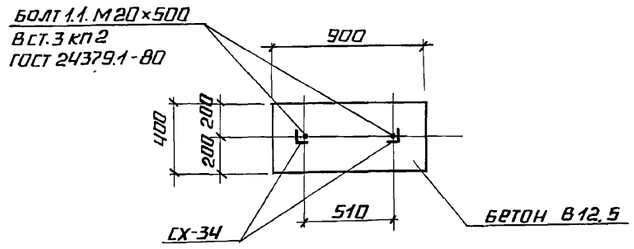

ФОМ 9-1

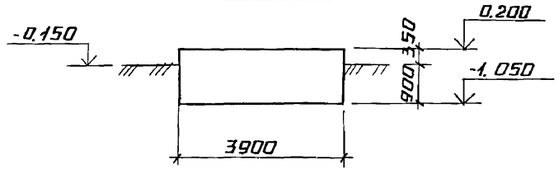

Спецификация к схеме расположения площадки ПМ1

Марка, поз.	Обозначение	Наименование	Кол.	Масса ед., кг	Примечание
		ПМ1			
		Ограждение площадок			
ОГП1	1.450.3-3 вып. 0	ОГПМХ 3д-10.9	1	11	
ОГП2	1.450.3-3 вып. 0	ОГПМХ 3д-10.24	2	23	
ОГП3	1.450.3-3 вып. 0	ОГПМХ 3д-10.30	1	29	ℓ=2700
СГ1	1.450.3-3 вып. 0	Стремянка СХ-34	1	57	
ОГС1	1.450.3-3 вып. 0	Ограждение стремянки ОГС-12.4	1	14	
1		Швеллер 24-ГОСТ 8240-72 / Вст.3 пс6 ГОСТ 535-79	21.2	24.0	м
2		Уголок L75×75×6-ГОСТ 8509-86 / Вст.3 пс6 ГОСТ 535-79	9.2	6.89	м
3		Лист 200-ГОСТ 19903-74* / В ст.3 пс6-1-ТУ14-1-3023-80	0.42	157.0	м²
4		Лист ПВ 508×900×16500 ГОСТ 8206-76 / В ст.3 кп2 ГОСТ 535-79	14.8	24.7	м²
		Двутавр 26Б1 ГОСТ 26020-83 / Вст.3 пс6-1-ТУ14-1-3023-80			
		ℓ=700	2	19.6	кг
		Лист 10.0-ГОСТ 19903-74* / Вст.3 пс6-1-ТУ14-1-3023-80	0.8	78.5	м²
		Бетон класса В 12.5; F50	0.43		м³

Ведомость деталей

Поз.	Эскиз
3	R=4165
4	R=4390
5	R=4615
6	R=3940
7	R=3715
8	1000, 940, 340, 400
9	370
20	530, 420, 350, 490

Привязан

Инв. №

ГИП	Индбальский	
Нач. отд.	Гуттерерский	
Н. контр.	Андриевская	
Гл. констр.	Андриевская	
Нач. гр.	Шульгина	
Инж. III к.	Левейка	

ТП 903-1-278.90 КЖ1

Котельная с четырьмя котлами ДЕ-25-14ГМ. Открытая система теплоснабжения. Здание из СБ. Ж/б. конструкц.

Стадия	Лист	Листов
Р	22	

Схема расположения площадки ПМ1. ФОМ 9-1

ЛАТГИПРОПРОМ

Инв. № подл. | Подпись и дата | Взам. инв. №

24218-08 36 Копировал Формат А2

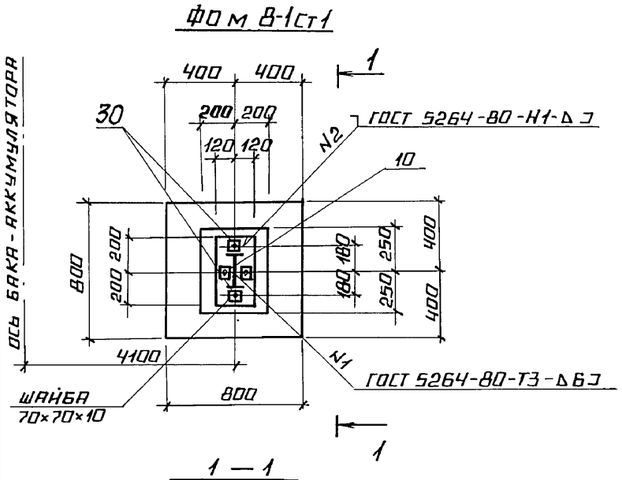

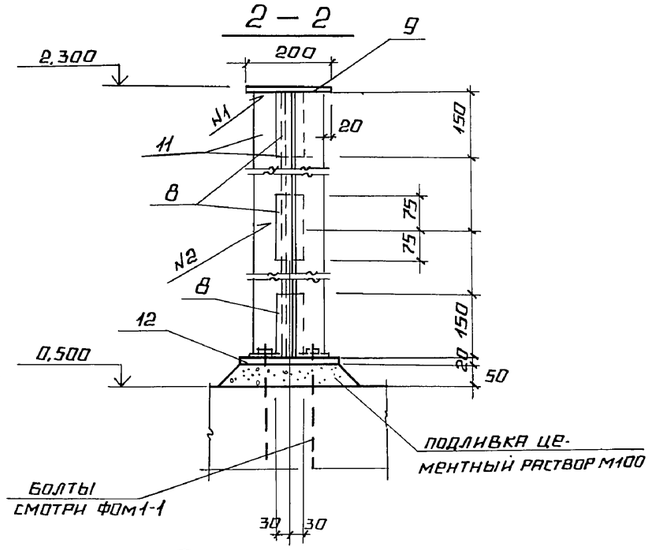

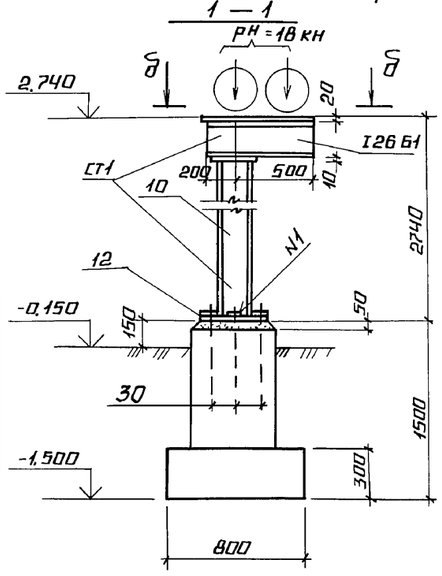

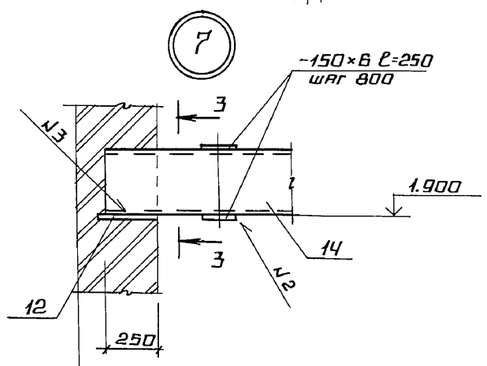

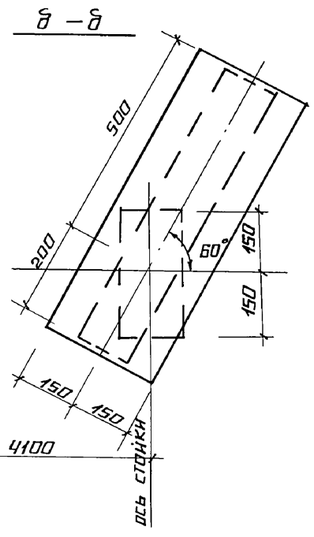

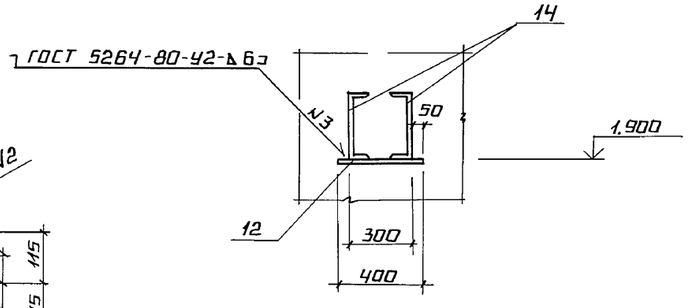

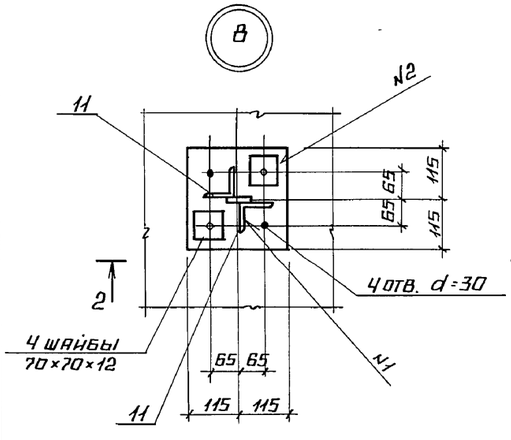

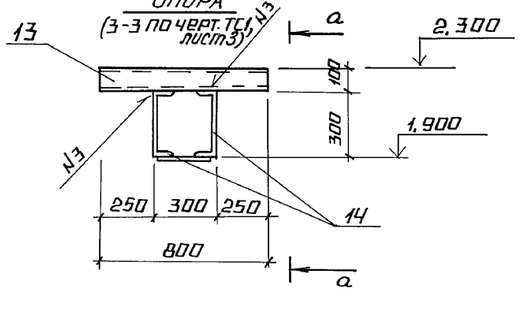

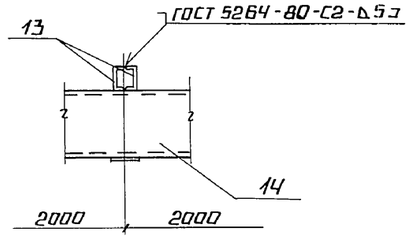

СПЕЦИФИКАЦИЯ СТ1

МАРКА, ПОЗ.	ОБОЗНАЧЕНИЕ	НАИМЕНОВАНИЕ	КОЛ.	МАССА ЕД., КГ	ПРИМЕЧАНИЕ
		ДВУТАВР 26Б1 ГОСТ 26020-83 / Вст.3пс6-1-ТУ14-1-3023-80			
10		ℓ=7800	2	201.2	
8		ЛИСТ 8.0 ГОСТ 19903-74* / Вст.3кп2 ГОСТ 535-79	0.8	62.8	м²
		ЛИСТ 10.0 ГОСТ 19903-74* / Вст.3пс6-1-ТУ14-1-3023-80	0.26	78.5	м²
12		ЛИСТ 20.0 ГОСТ 19903-74* / 09Г2С-12 ГОСТ 19282-73	0.58	157.0	м²

СПЕЦИФИКАЦИЯ НА ФОМ 6-1; ФОМ 7-1; ФОМ 8-1

ФОРМАТ	ЗОНА	ПОЗ.	ОБОЗНАЧЕНИЕ	НАИМЕНОВАНИЕ	КОЛ	ПРИМЕЧАНИЕ
				ФОМ 6-1		
				МАТЕРИАЛ		
				БЕТОН КЛАССА В15, F50	5.8	м³
				ФОМ 7-1		
				МАТЕРИАЛ		
				БЕТОН КЛАССА В15, F50	3.9	м³
				ФОМ 8-1		
				ДЕТАЛИ		
Б4		30		БОЛТ 1.1М24×1000 Вст.3пс2 ГОСТ 24379.1-80	4	4.13 кг
				МАТЕРИАЛ		
				БЕТОН КЛАССА В12.5, F50	0.42	м³

ПРИВЯЗАН

ИНВ. №

ТП 903-1-278.90 КЖС1

ГИП	НУДЕЛЬСКИЙ	
НАЧ. ОТД.	ГУТТЕРРЕРСКИЙ	
Н. КОНТР.	АНДРИЕВСКАЯ	
ГЛ. КОНСТР.	АНДРИЕВСКАЯ	
НАЧ. ГР.	ШУЛЬГИНА	
ИНЖ. III К.	ЛЕВЕЙКА	

КОТЕЛЬНАЯ С 4 КОТЛАМИ ДЕ-25-14ГМ. ОТКРЫТАЯ СИСТЕМА ТЕПЛОСНАБЖЕНИЯ. ЗДАНИЕ ИЗ СБОРН. ЖЕЛЕЗОБЕТ. КОНСТРУКЦ.

УЗЛЫ 7, 8. ФОМ 8-1. ОПАЛУБКА.

СТАДИЯ	ЛИСТ	ЛИСТОВ
Р	23	

ЛАТГИПРОПРОМ

ИНВ. № ПОДЛ. | ПОДПИСЬ И ДАТА | ВЗАМ. ИНВ. №

24218-08 37 КОПИРОВАЛ А2 ФОРМАТ А2

Альбом 6

5 - 5

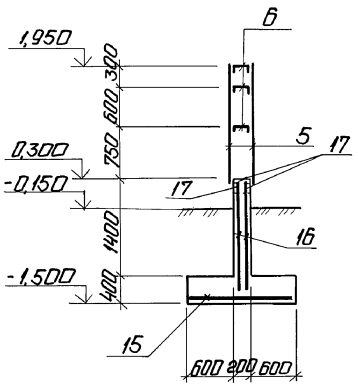

6 - 6 (1-1 по черт. ТС)

$\Sigma P_1^н = 62$ кН (вертикальн.)
$\Sigma P_2^н = 18$ кН (горизонтальн.)

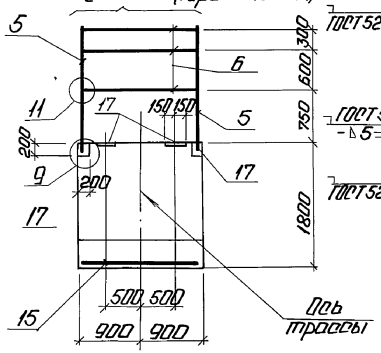

11

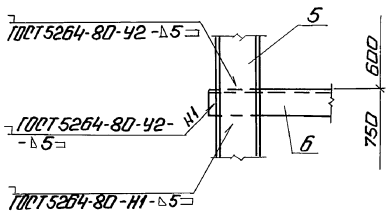

ФОм 5-1

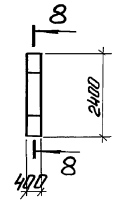

8 - 8

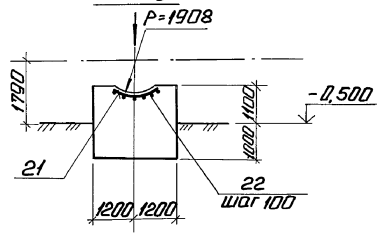

9

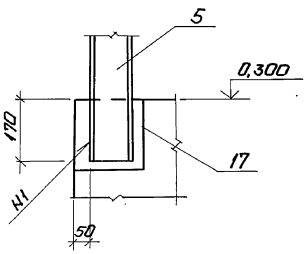

ФОмб-1

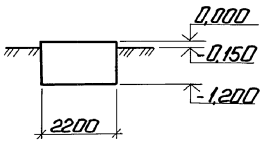

ФОм 7-1

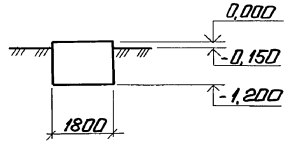

7 - 7

$P^н = 15$ кН

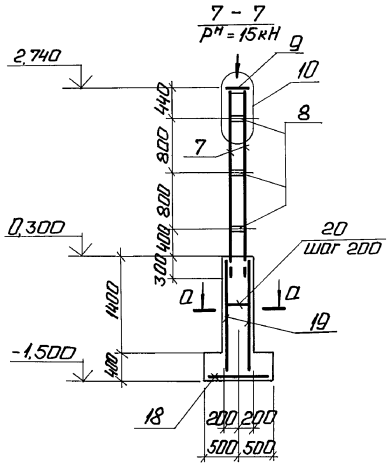

ФОм 3-1

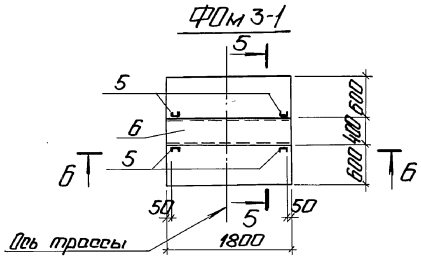

2 - 2

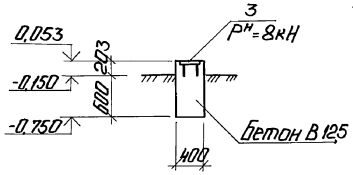

3 - 3

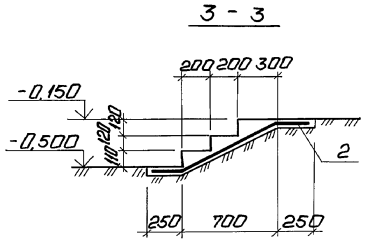

а - а

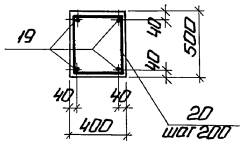

10

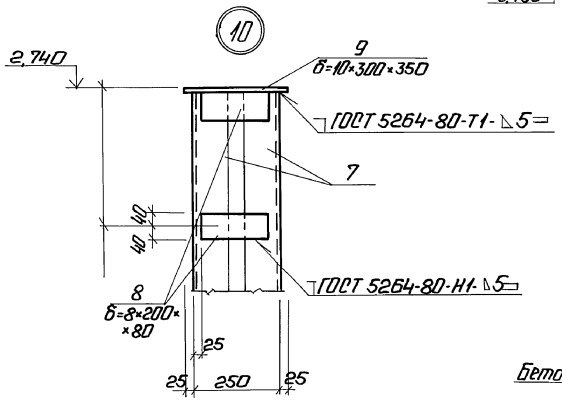

ФОм 4-1

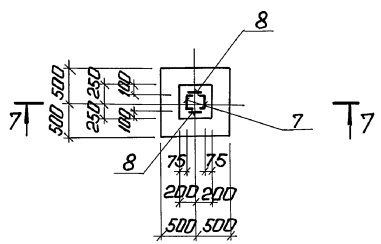

4 - 4

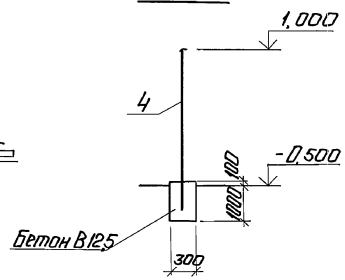

Спецификация на ФОм 5-1

Формат	Зона	Поз.	Обозначение	Наименование	Кол.	Примечание
				ФОм 5-1		
				Детали		
				Вр-I-4-ГОСТ 6727-80		
Б4		22		P=350	14	
Б4		21		P=1400	3	
				Материал		
				Бетон класса В15, F50	2,0	м³

1. Спецификация на фундаменты дана на листе 21.

Привязан			ТП 903-1-278.90		КЖ1	
ГИП	Нидальский		Котельная с 4 котлами ДЕ-25-14ГМ. Открытая система теплоснабжения. Здание из сб. ж/б. констр.	Стадия	Лист	Листов
Нач. отд.	Бутерский			Р	21	
Н. контр.	Мартиевская					
Гл. конст.	Мартиевская					
Нач. гр.	Шульгина		ФОм 3-1...ФОм 7-1. Опалубка и армирование.	ЛАТГИПРОПРОМ		
Инж. пр.	Левейка					
Инв. №						

24218-08 38

Копировал

Формат А2

Альбом 6

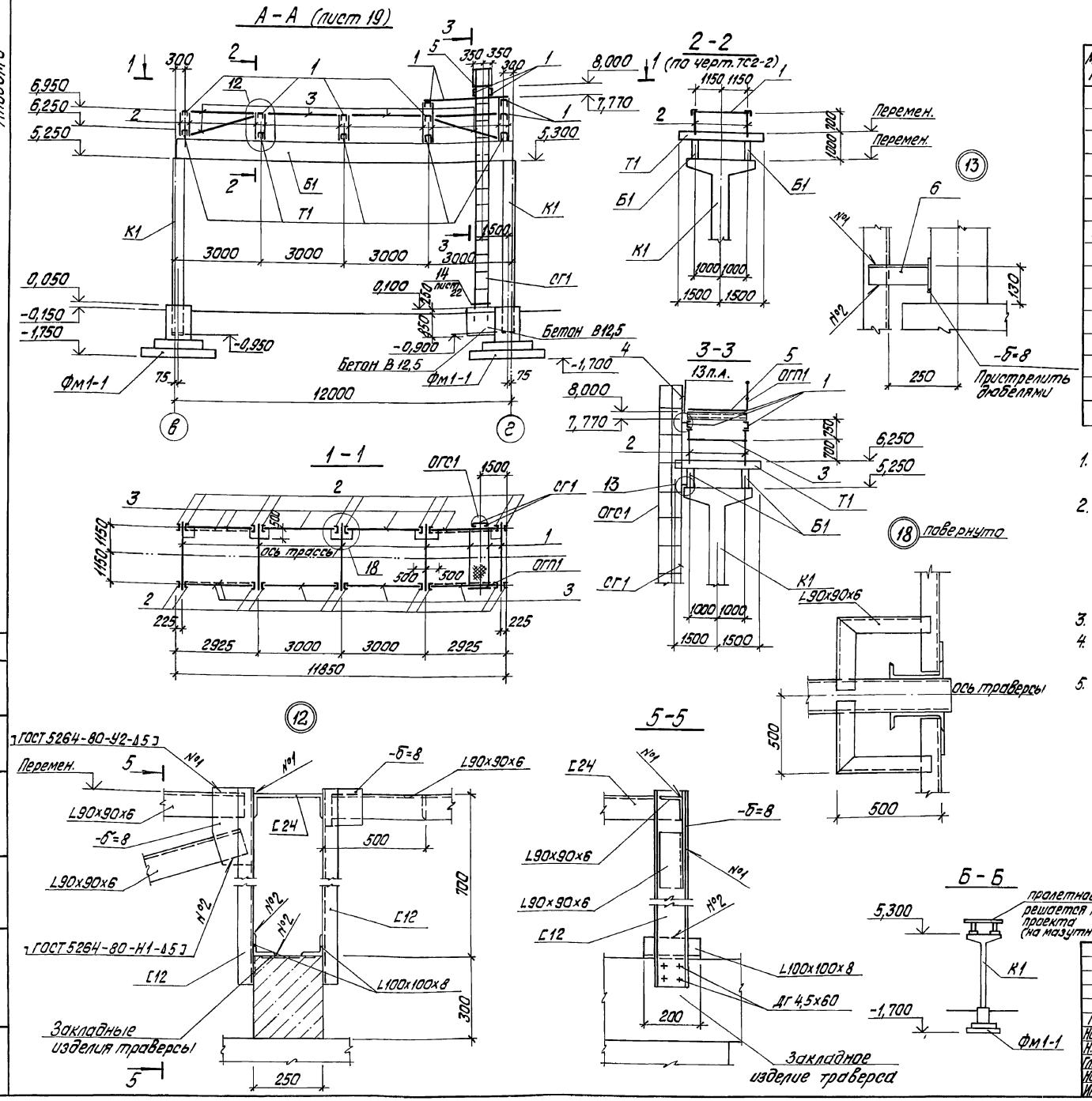

Марка, поз.	Обозначение	Наименование	Кол.	Масса ед, кг	Примечание
К1	3.015-2/82 вып.	Колонна К19-1	5	4600	
Б1	3.015-2/82 вып.	Балка БР12-1АVа	4	3100	
Т1	3.015-2/82 вып.	Траверс Т1-1	10	550	
СГ1	1.450.3-3 вып.0	Стремянка СХ-82	1	154,5	
ОГС1	1.450.3-3 вып.0	Ограждение ОГС-60.4	1	52,6	
ОГП1	1.450.3-3 вып.0	Ограждение ОГПМХ36-10.9	1	11	
1		Швеллер 24-ГОСТ 8240-72 / ВСт3пс6 ГОСТ 535-79	25,8	24,0	м
2		Швеллер 12-ГОСТ 8240-72 / ВСт3кп2 ГОСТ 535-79	38,1	10,4	м
3		Уголок 90x90x6 ГОСТ 8509-86 / ВСт3пс6-I-ТУ14-1-3023-80	66,4	8,33	м
4		Уголок 80x80x6-ГОСТ 8509-86 / ВСт3пс6-ГОСТ 535-79	2,0	7,36	м
5		Лист П8-50Ф x710x2000 ГОСТ 8706-78 / ВСт3кп2 ГОСТ 535-79	1,42	20,9	м²
		Лист 8,0 ГОСТ 19903-74 / ВСт3кп2 ГОСТ 535-79	0,4	62,8	м²
6		Уголок L75x75x6 ГОСТ 8509-86 / ВСт3пс6 ГОСТ 535-79	2,9	6,89	м
		Бетон класса В12,5	0,38		м³

1. Расчетная технологическая нагрузка на опоры трассы трубопровод составляет 1,1тс/м
2. Конструкции трассы, нагрузки на фундаменты приняты по материалам серии 3.015-2/82 вып. I для эстакады типа IVж при нагрузке 1,5тс/м для IV ветрового района, фундаменты - по серии 3.015-8/84 для соответствующей нагрузки.
3. Грунтовые условия площадки оговорены на листе АР2.
4. Сварку элементов между собой выполнять электродами Э-42.
5. Все стальные элементы окрасить 2мя слоями эмали ПФ115 по грунту ГФ-021 для наружных работ.

Согласовано

Инв. № подл. | Подпись и дата | Взам. инв. №

Привязан

Инв. №

ТП903-1-278.90 КЖ1

ГИП	Нидбальский		Котельная с 4 котлами ДЕ-25-14ГМ. Открытая система теплоснабжения. Здание из сб. ж/б констр.	Стадия	Лист	Листов
Нач. отд.	Гуттерерский			Р	25	
Н. контр.	Андриевская					
Гл. констр.	Андриевская					
Нач. гр.	Шульгина		Вид А-А	ЛАТГИПРОПРОМ		
Инж. III к.	Левейка					

24218-08 39 Копировал Дубкова Формат А2

Альбом 6

Схема расположения фундаментов борова

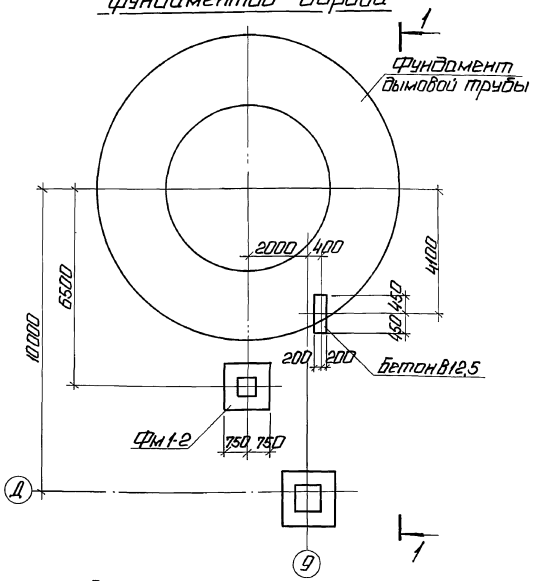

Схема расположения плит перекрытия

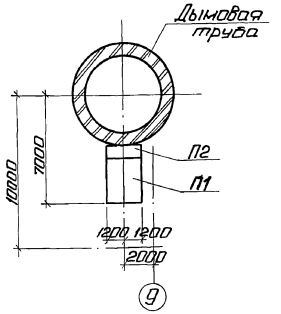

Схема расположения плиты покрытия

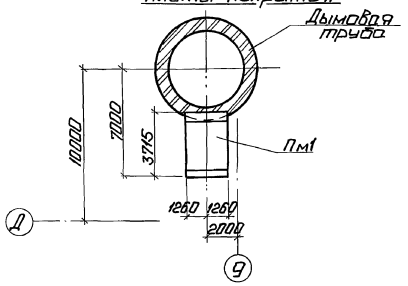

Схема расположения балок перекрытия и площадки

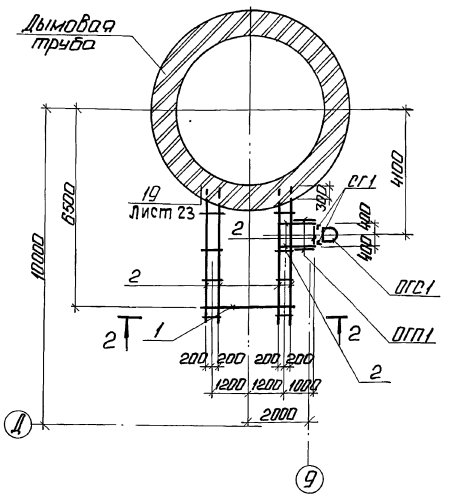

2 - 2

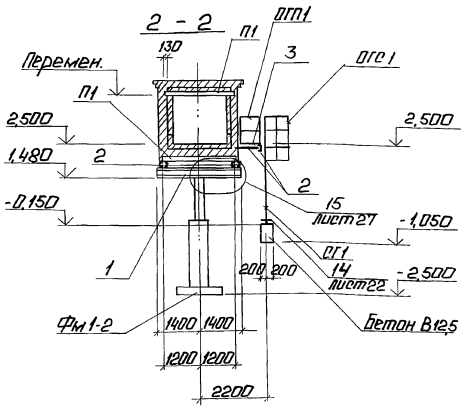

1-1

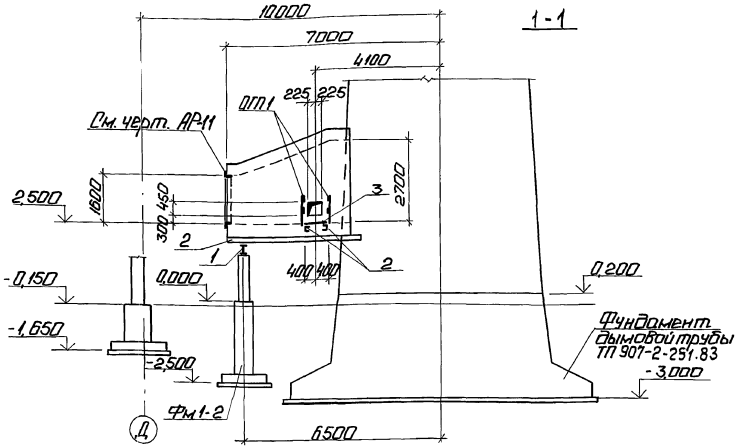

Спецификация к схемам расположения фундаментов, балок, плит перекрытий и покрытия борова

Марка поз.	Обозначение	Наименование	Кол.	Масса ед., кг	Примечание
П1	3.006.1-2.87 Вып.0.2	Плита П20-3	1	2570	
П2	3.006.1-2.87 Вып.0.2	Плита П20д-3	1	640	
Фм1-2	лист 27	Фундамент Фм1-2	1		
ПМ1	лист 27	Монолитная плита ПМ1	1		
СГ1	1.450.3-3 Вып.0	Стремянка СГ-34	1	65	
ОГС1	1.450.3-3 Вып.0	Ограждение стремянки ОГС-12.4	1	14	
ОГП1	1.450.3-3 Вып.0	Ограждение площадки ОГПНХ36-10.9	1	11	
1		Двутавр 40Б1 ГОСТ 26020-83 Ст3сп5-1 ГОСТ 27772-88	2,8	48,1	
2		Швеллер 22-П ГОСТ 8240-72 Ст3пс5 ГОСТ 535-79	21,1	21,0	
3		Лист 8-500-300 ГОСТ 19903-74 Ст3кп2 ГОСТ 535-79	0,72	20,9	
4		Лист 60-1000-8 ГОСТ 19903-74* Ст3кп2 ГОСТ 535-79	0,38	62,8	

Привязан

Инв. №

Подписано:
Отд. ТМ Корнишина
Гип. Ротов Нач. отд. Гуторецкий Гл. инж. проекта Гл. спец. Ватолина

ТП 903-1-278.90		КЖ1	
ГИП Ротов			
Нач. отд. Гуторецкий			
Н. контр. Мартиевский	Котлованы с чашами ДС-25-14ТМ. Открытого вида. Схема генплана. Экспликация. Здание из сб. эл. констр.	Стадия Р	Лист 26	Листов
Гл. констр. Мартиевский			
Нач. гр. Шульгина	Схемы расположения фундаментов, балок, плит перекрытий и покрытия борова.	ЛАТГИПРОПРОМ	
Инж. ПК Певейко			

Копировал: Ф.Г

Формат А2

Альбом 6

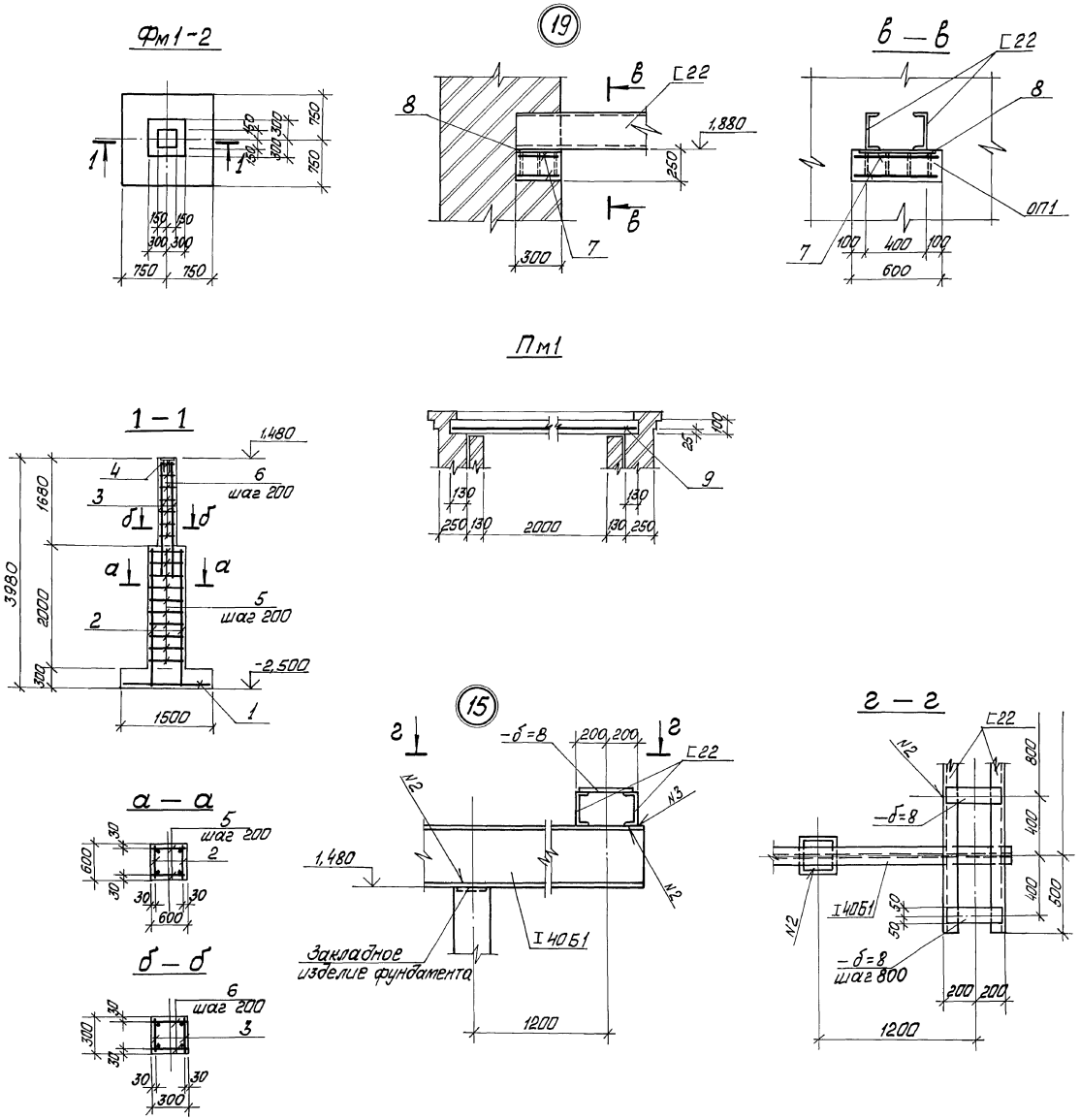

Спецификация на Фм1-2, ОП1, Пм1

Формат	Зона	Поз	Обозначение	Наименование	Кол.	Примечание
				Фм1-2		
				Сборочные единицы		
				Сетка арматурная		
Б4		1	ГОСТ 23279-85	2С $\frac{12АIII-200}{12АIII-200}$ 145х145	1	
А4		2	ТП 903-1-278.90 Ал.7 КЖ1.И.1.2	Каркас. Сетка С2	2	
А4		3	ТП 903-1-278.90 Ал.7 КЖ1.И.1.3	Каркас Сетка С3	2	
А4		4	1.400-15.В1.130-32	Изделие закладное МН122-3	1	
				Детали		
				А-I-8-ГОСТ5781-82		
Б4		5		l=570	22	
Б4		6		l=270	18	
				Материал		
				Бетон класса В15; F50	1,54	м³
				ОП1		
				Сборочные единицы		
				Сетка арматурная		
Б4		7	ГОСТ 23279-85	4С $\frac{8АIII-100}{8АIII-100}$ $\frac{110}{2}$ х 25	2	
А4		8	1.400-15.В1.170-23	Изделие закладное МН155-6	1	
				Материал		
				Бетон класса В15; F50	0,05	м³
				Пм1		
				Сетка арматурная		
Б4		9	ГОСТ 23279-85	4С $\frac{6АI-200}{100АIII-100}$ 235х415 $\frac{75}{25}$	1	
				Материал		
				Бетон класса В15; F50	1,1	м³

Привязан

Инв. №

ТП 903-1-278.90 КЖ1

ГИП	Нудбальский		Котельная с 4 котлами ДЕ-25-14ГМ Открытая система теплоснабжения Здание из ж/б. констр.	Стадия	Лист	Листов
Нач.отд.	Гуттерерский			Р	27	
Н.контр.	Андриевская					
Сл.констр.	Андриевская		Фм1-2, ОП1, Пм1 Опалубка и армирование. Узлы 15 и 19	ЛАТГИПРОПРОМ		
Нач.гр.	Шульгина					
Инж.III к.	Левейка					

Инв. № подл. | Подп. и дата | Взам. инв. №

24218-08 41 Копировал [signature] Формат А2

1—1

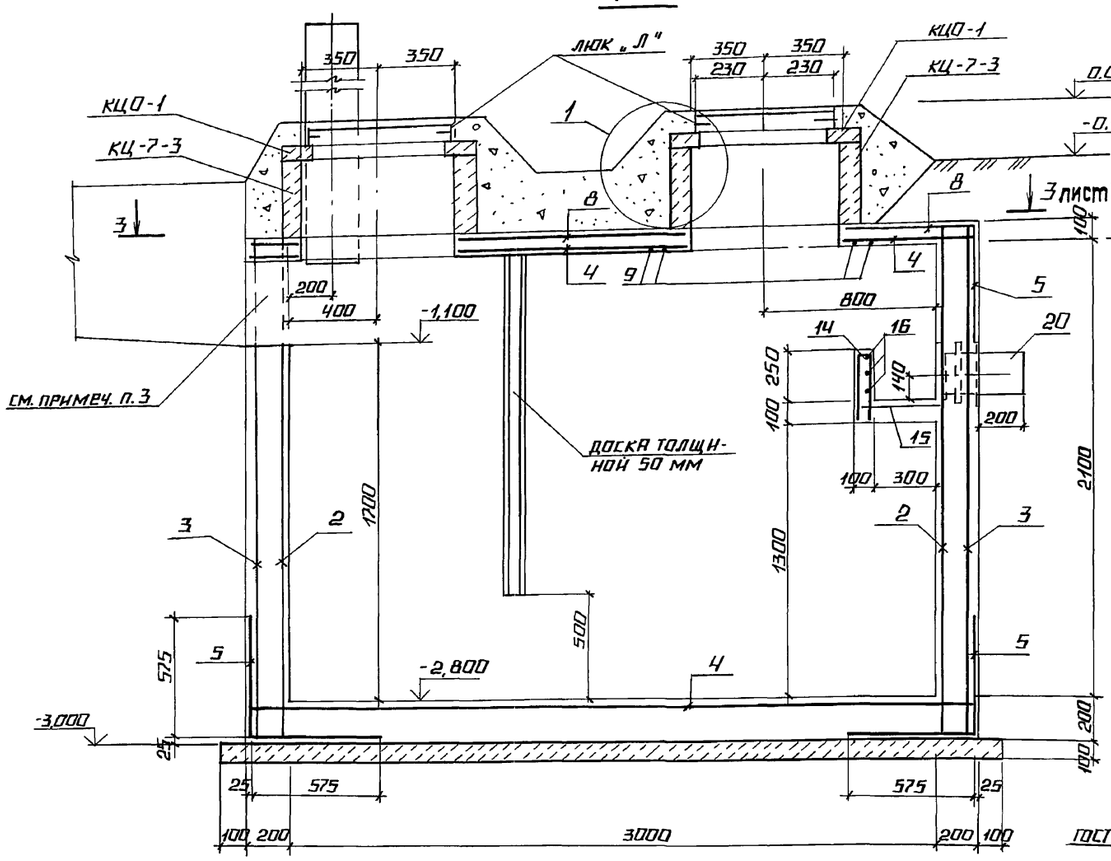

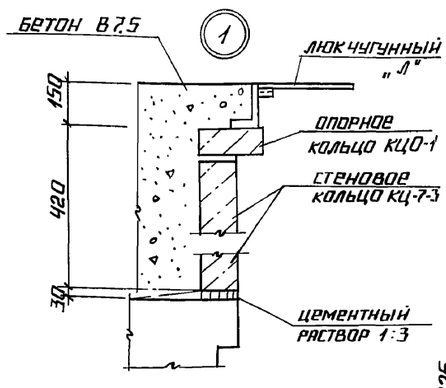

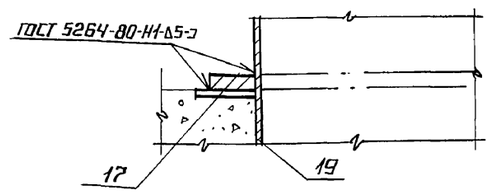

2—2

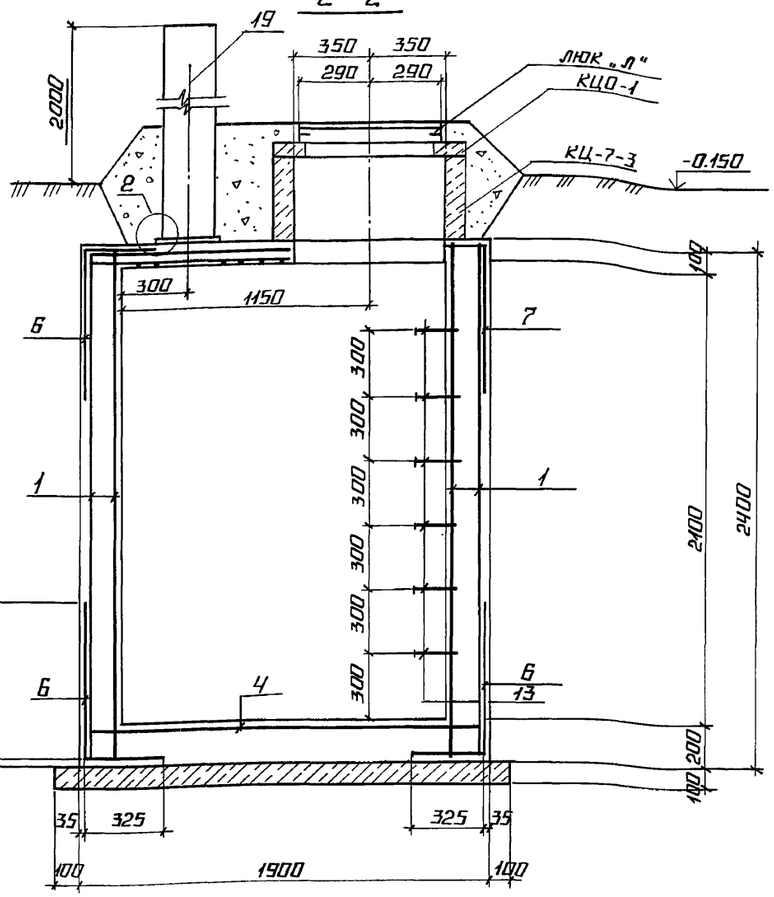

ПКм-1

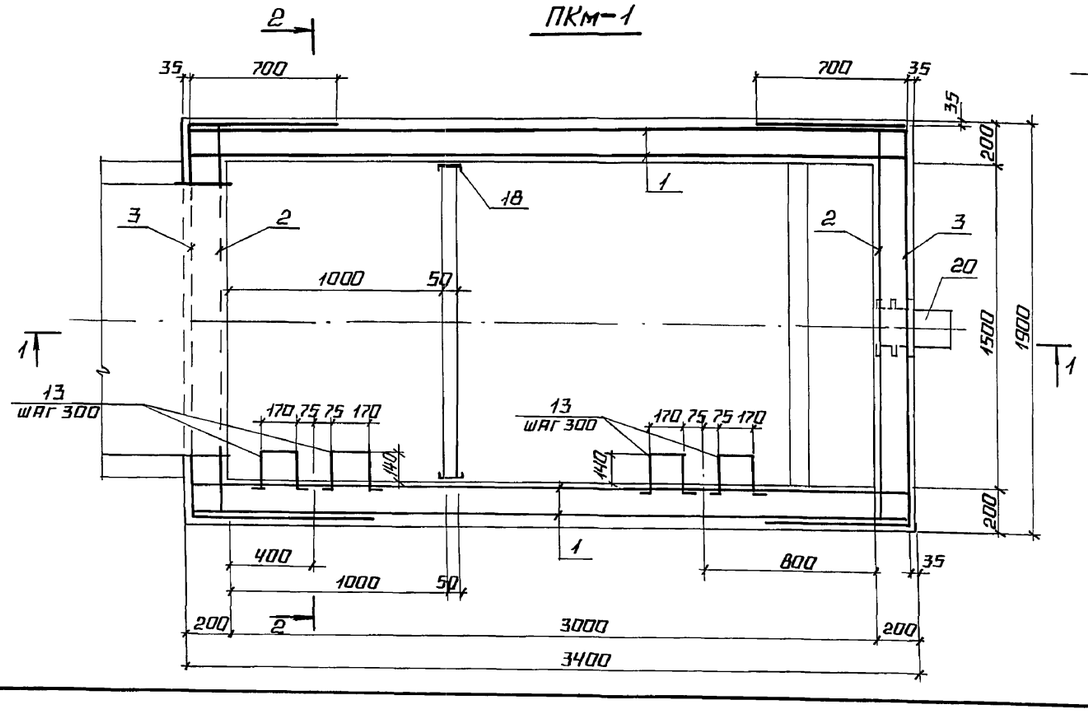

1. Спецификацию на ПКм-1 см. лист 29.
2. Арматуру в местах прокладки труб резать по месту.
3. После прокладки труб проем заботонировать бетоном В15.

Спецификация к схеме расположения продувочного колодца ПКм-1.

Марка, поз.	Обозначение	Наименование	Кол	Масса ед., кг	Примечание
КЦ-7-3	3.900-3 вып. 7 ч.1	кольцо стеновое КЦ-7-3	2	130	
КЦО-1	3.900-3 вып. 7 ч.1	кольцо опорное КЦО-1	2	50	
люк „Л"	ГОСТ 3634-79	люк чугунный легкий люк „Л"	2	70	

СОГЛАСОВАНО
отд. ТМ Гурмонина
отд. ВК Рубленко

Инв. № подл. | Подпись и дата | Взам. инв. №

привязан

Инв. №

ТП 903-1-278.90 КЖ1-

Нач. отд.	Гуттерерский	Котельная с 4 котлами ДЕ-25-14ГМ. Открытая система теплоснабжения. Здание из сборных ж.б. конструкц.	Стадия	Лист	Листов
Н. контр.	Шульгина		Р	28	
Гл. констр.	Андриевская	Продувочный колодец ПКм1. Разрезы 1-1; 2-2. Опалубка и армирование.	ЛАТГИПРОПРОМ		
Рук. гр.	Шульгина				
Констр.	Куковица				
Констр.	Конькова				

24218-08 42 Копировал А2 Формат А2

Альбом 6

3-3

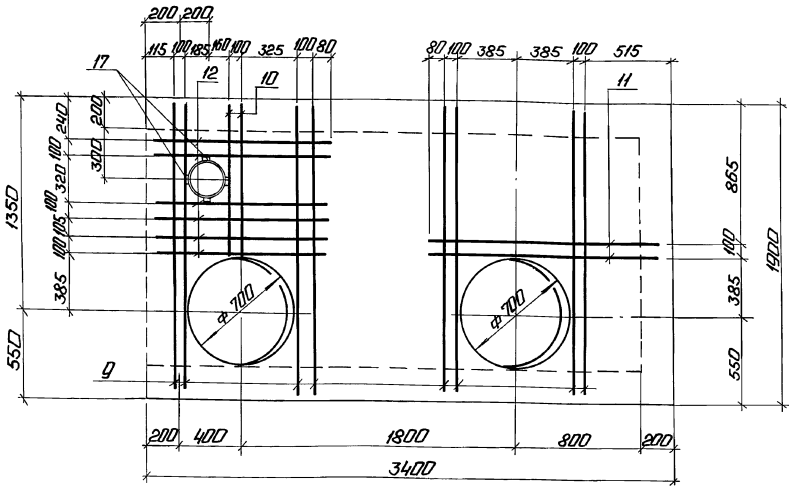

Ведомость деталей

Поз.	Эскиз
13	240 250 170 250 240
14	70 360 360
15	250 550 80

Деталь гидроизоляции колодца для площадок с грунтовыми водами

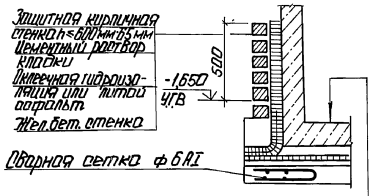

Железобетонное днище
Защитный слой из цементного раствора состава 1:3 — 20мм
Оклеечная гидроизоляция или асфальтобетон
Выравнивающий слой из цементного раствора состава 1:3 — 20мм
Подготовка из бетона В 7,5 — 100мм

1. Внутренние поверхности зожелезнить по свежему бетону.
2. Для площадок с грунтовыми водами, при производстве работ, водопонижение не прекращать до выполнения обваловки. Гидроизоляцию днища и стенок выполнять по детали на листе.

Спецификация пробуровочного колодца ПКм-1

Формат	Зона	Поз.	Обозначение	Наименование	Кол.	Примечание
				ПКм 1		
				Сборочные единицы и детали		
				Сетки арматурные		
БЧ		1	ГОСТ 23279-85	4С 8 AIII-100 / 8 AIII-100 235×355	4	
БЧ		2	ГОСТ 23279-85	4С 8 AIII-100 / 8 AIII-100 185×235	2	
БЧ		3	ГОСТ 23279-85	4С 8 AIII-100 / 8 AIII-100 240×325	2	
БЧ		4	ГОСТ 23279-85	4С 8 AIII-100 / 8 AIII-100 185×335	2	
БЧ		5	ГОСТ 23279-85	4С 8 AIII-100 / 8 AIII-100 115×185	3	
БЧ		6	ГОСТ 23279-85	4С 8 AIII-100 / 8 AIII-100 105×335	4	
БЧ		7	ГОСТ 23279-85	4С 8 AIII-100 / 8 AIII-100 90×335	1	
БЧ		8	ГОСТ 23279-85	4С 8 AIII-100 / 8 AIII-100 60×335	1	
				Детали		
				A-III-16 ГОСТ 5781-82		
БЧ		9		P=1850	8	
БЧ		10		P=950	2	
БЧ		11		P=1540	2	
БЧ		12		P=1140	6	
				A-I-20 ГОСТ 5781-82		
БЧ		13*		P=1150	12	
				A-I-6 ГОСТ 5781-82		
БЧ		14*		P=790	16	
БЧ		15*		P=950	16	
БЧ		16		P=4500		м
				Изделие закладное		
А4		17	3.400-6/76	МИ 3-4	4	
А4		18	ТП 903-1-278.90 ал.7 КЖ1.11.2.2	МН 2	2	
А4		19	ТП 903-1-278.90 ал.7 КЖ1.11.2.3	МН 3	1	
А4		20	ТП 903-1-278.90 ал.7 КЖ1.11.2.4	МН 4	1	
				Бетон В15 ГОСТ 25192-82		
				W6, F50	5,97	м³

* поз. 13, 14, 15 смотри ведомость деталей.

Ведомость расхода стали на элемент, кг

Марка элемента	Изделия арматурные							Изделия закладные								Общий расход
	Арматура класса						Всего	Арматура класса	Прокат марки						Всего	
	AI				AIII			AIII								
	ГОСТ 5781-82*							ГОСТ 5781-82	ГОСТ 8240-72	ГОСТ 19903-74*	ГОСТ 8732-78					
	ф 6	ф 20		Итого	ф 8	ф 16	Итого	ф 8	Итого	С 14	-б 6	-б 10	Тр. ф 245-5	Тр. ф 273-8	Итого	
ПКм 1	7,18	34,1		41,28	758,2	42,1	800,3	891,58	3,69	3,89	40,6	1,71	116,83	81,4	21,1	161,64	165,53	1006,91

Альбом 6

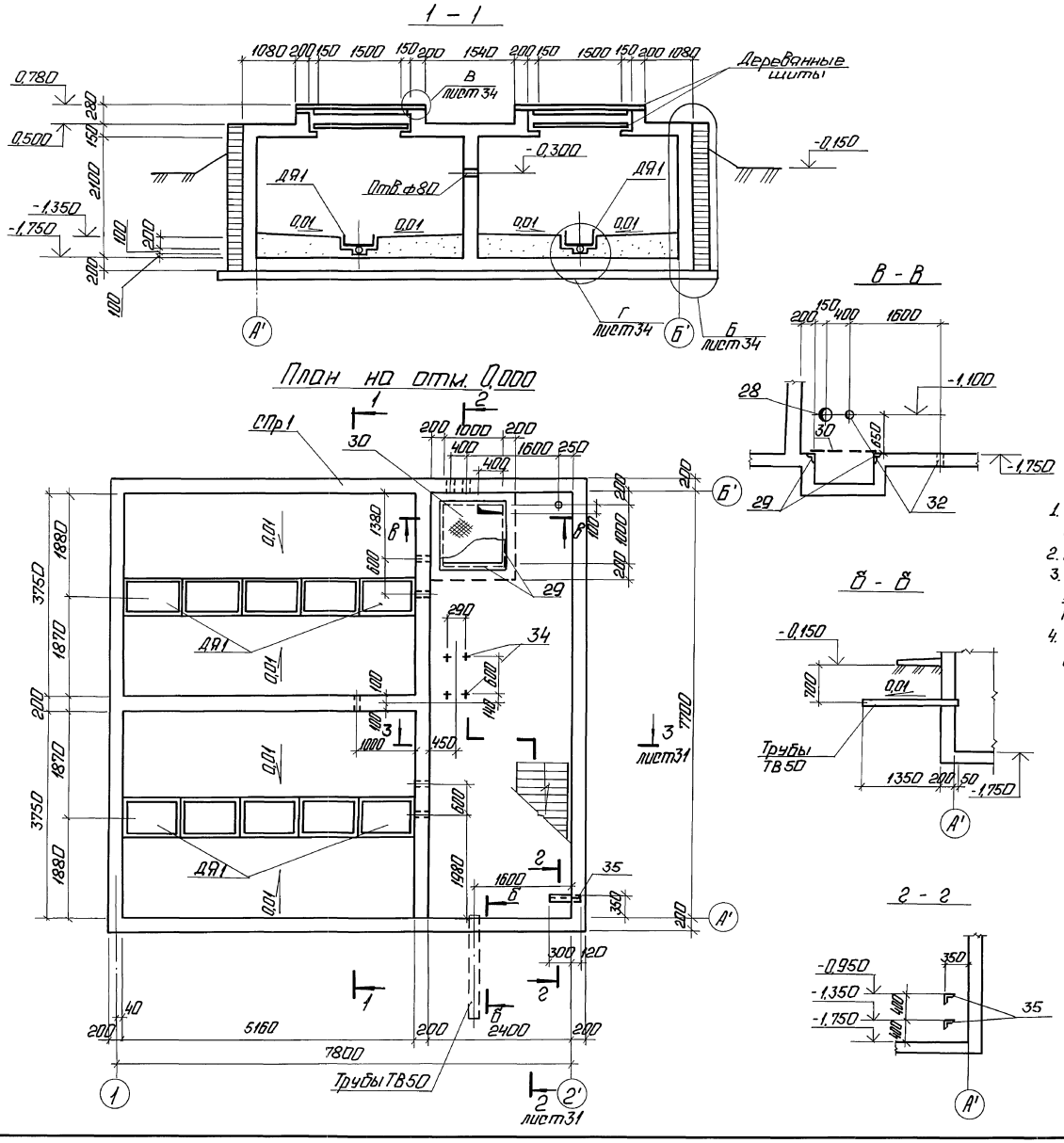

Спецификация элементов на склад соли

Марка, поз.	Обозначение	Наименование	Кол.	Масса ед., кг	Примечание
		Склад соли			
СПр 1	лист 32	Приямок СПр 1	1		
ДЯ 1	лист 34	Деревянный ящик ДЯ 1	10		
ЛМ 1	1.450.3-3.0	Лестница МЛХШ60-24.8	1	76,2	
		Ограждения			
ОГ 1	1.450.3-3.0	ОГп МЛХ60-10.24	1	11,1	
ОГ 2	1.450.3-3.0	ОГпМХЭ6-10.15	1	16,7	
ОГ 3	1.450.3-3.0	ОГпМХЭ6-10.9	2	10,5	
[14		Швеллер 14ГОСТ 8240-72 / Вст3кп2 ГОСТ 535-79			
		Р=2400	2	29,5	
Рифл. -Б=5		Лист ромб. 50×1250 / Вст3 кп2 ГОСТ 8568-77	2,4	25,6	м
-50×5		Уголок 50×50×5 ГОСТ 8509-86 / Вст3кп2 ГОСТ 535-79	5,0	3,77	м
ТВ 50	ТУ6-19-051-249-79	ТВ 50; Р=1600	4		
П1	ПК-01-88	Плиты покрытия ПЖ1-2	5		

1. Спецификацию на закладные изделия СПр1 (поз. 28...35) см. на листе 33.
2. Деревянные щиты выполнить по месту весом до 50 кг.
3. Все поверхности защитить эпоксидным покрытием III группы (3 слоя ЭП-140, ЭП-575 общей толщиной 0,1 мм) по СНиП 2.03.11-85.
4. Укладку бетона вести с вибрированием в соответствии со СНиП 3.03.01-87.

Привязан

Инв. №

ГИП	Нидбальский		
Нач. отд.	Гуттерерский		
Н. контр.	Андриевская		
Гл. конст.	Андриевская		
Рук. гр.	Шульгина		
Вед. инж.	Зайцев		
Инж.	Леонова		

ТП 903-1-278.90 КЖ 1

Котельная с 4 котлами ДЕ-25-14ГМ. Открытая система теплоснабжения. Здание из сб. ж/б констр.

Склад соли. Опалубка. План на отм. 0,000.

Стадия	Лист	Листов
Р	30	

ЛАТГИПРОПРОМ

Инв. № подл. | Подп. и дата | Взам. инв. №

Согласовано: Отд. ВК, Отд. ГС, Морозуль, Шираке

24218-08 44 Копировал: Формат А2

Альбом 6

План на отм. 1,000

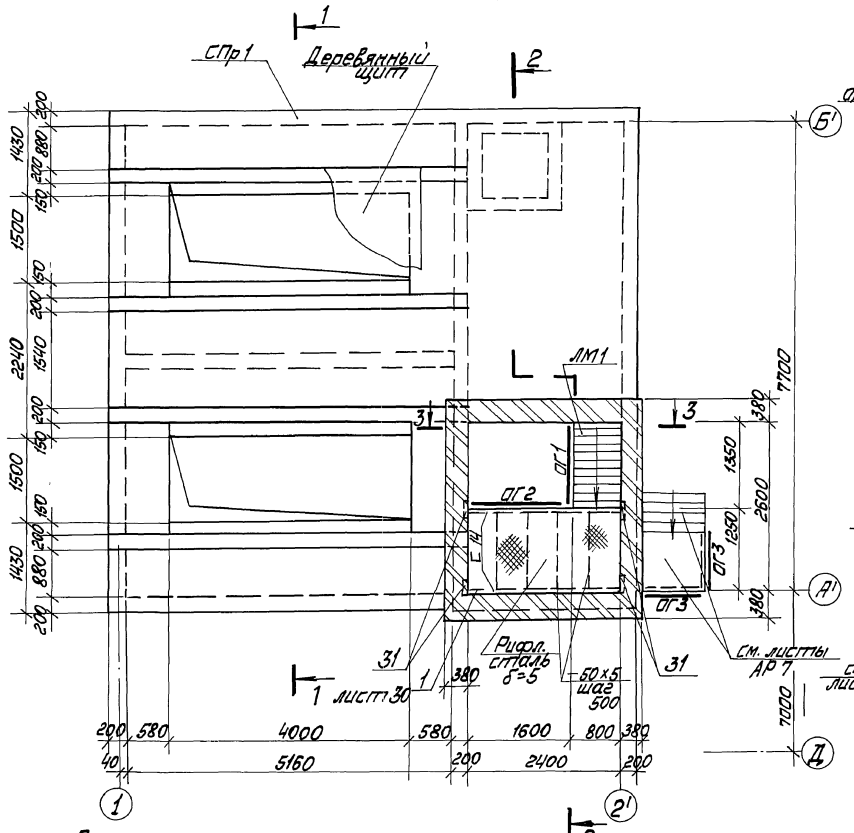

2—2

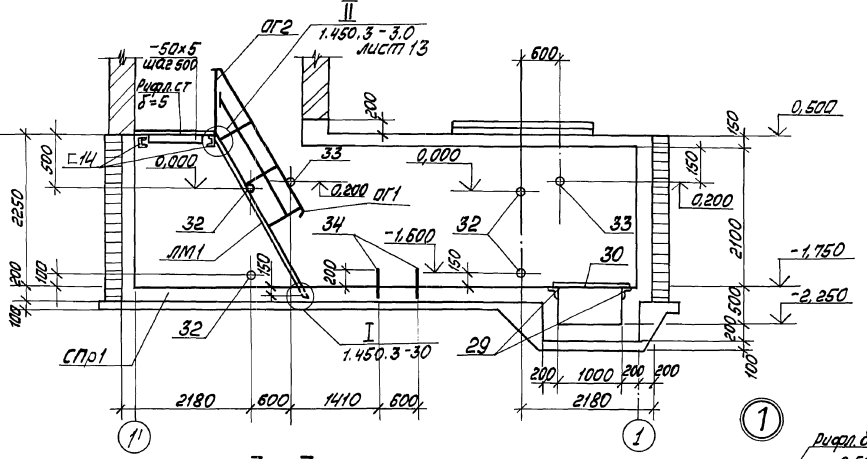

3—3

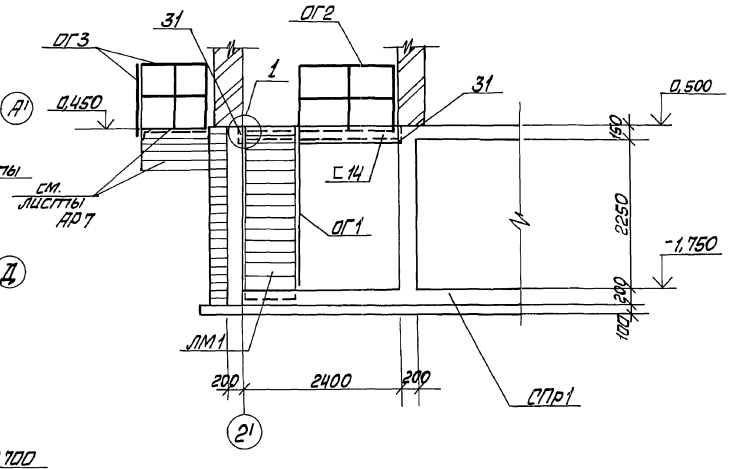

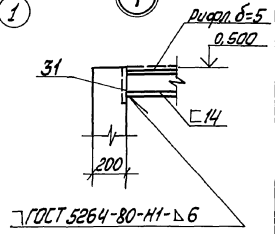

1. Спецификацию на закладные изделия СПр1 /поз. 28... 35/ см. на листе 33

Схема расположения плит покрытия на отм. 2,700

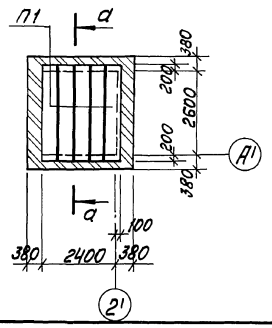

а - а

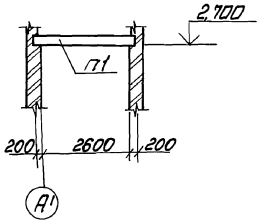

Согласовано:

Инв. № подл. | Подп. и дата | Взам. инв. №

Отд. ТМ | Журавлева

Привязан				
Инв. №				
ТП 903-1-278.90				КЖ1
ГИП	Нидбальский			
Нач. отд.	Гуттерерский			
Н. контр.	Андриевская			
Гл. констр.	Андриевская			
Рук. гр.	Шульгина			
В. инж.	Зайцев			
Инж.	Леонова			

Котельная с 4 котлами ДЕ-25-14ГМ. Открытая система теплоснабжения. Здание из сб. ж/б. конструкц.

Склад соли. План на отм. 1,000. Схема расположения. План покрытия на отм. 2,700

Стадия	Лист	Листов
Р	31	

ЛАТГИПРОПРОМ

24218-08 45 Копировал

Формат А2

Альбом 6

1-1

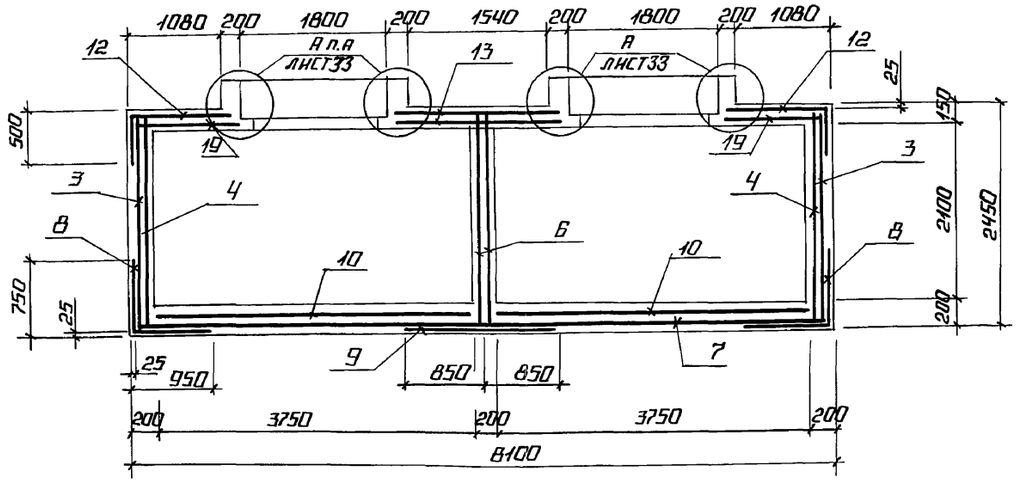

СПр1. План на отм. 0.000 (армирование)

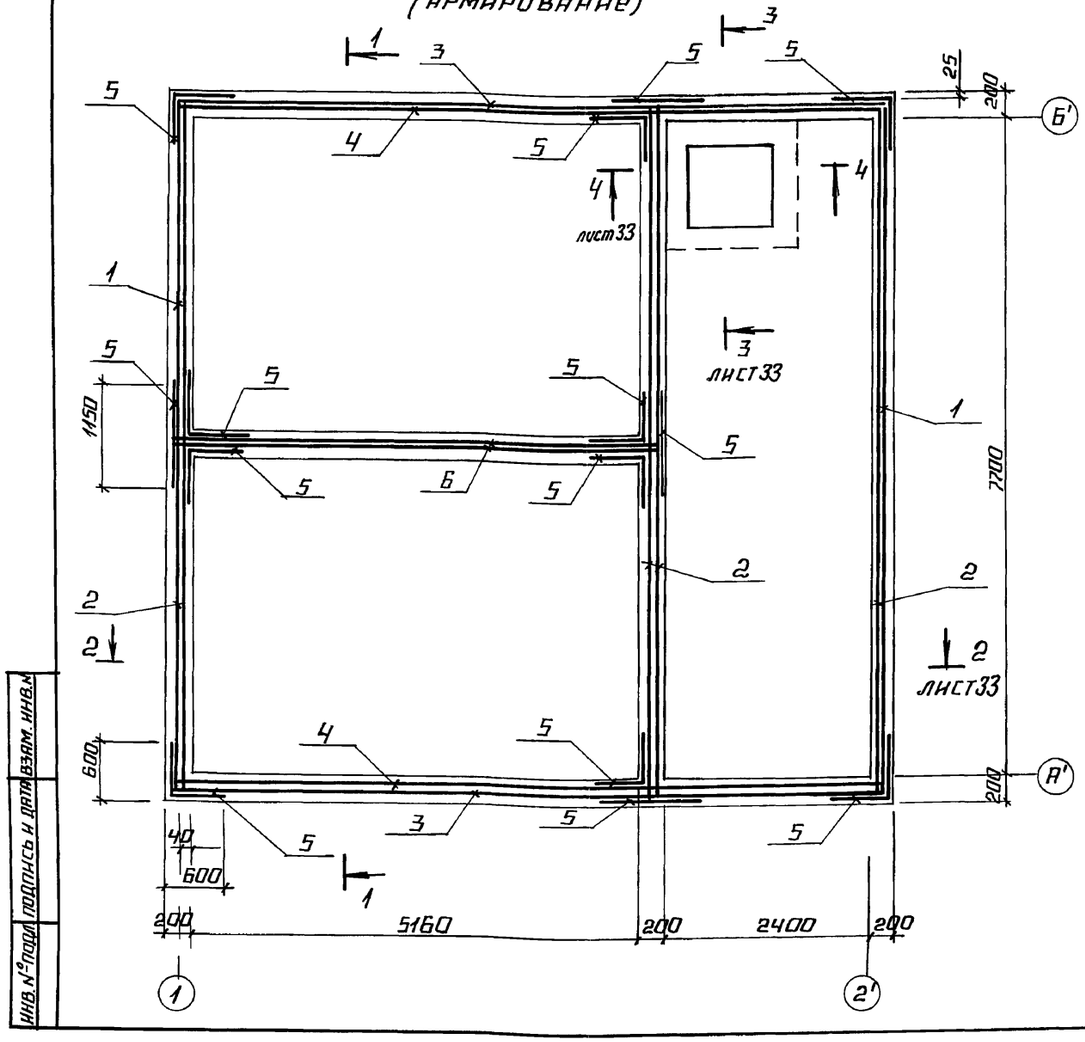

Схема раскладки нижних сеток днища

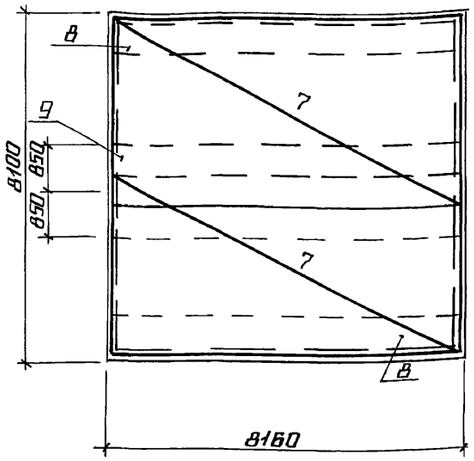

Схема раскладки верхних сеток днища

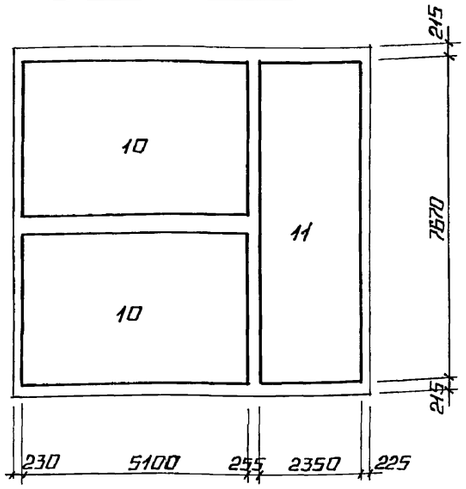

Спецификация на СПр1

Формат	Зона	Поз.	Обозначение	Наименование	Кол.	Примечание
				Сборочные единицы		
				Сетки арматурные		
Б4		1	ГОСТ 23279-85	Вр III-200(100) / Вр III-200(150) 235×800	2	
Б4		2	ГОСТ 23279-85	Вр III-200 / Вр III-200 235×800 200/175	4	
Б4		3	ГОСТ 23279-85	Вр III-200(100) / Вр III-200(50) 235×800	2	
Б4		4	ГОСТ 23279-85	Вр III-200 / Вр III-200 235×800 200/275	2	
Б4		5*	ГОСТ 23279-85	Вр III-150 / Вр III-150 115×235 50/50	14	гнуть по месту
Б4		6	ГОСТ 23279-85	Вр III-200 / Вр III-200 235×540 100/75	2	
Б4		7	ГОСТ 23279-85	Вр III-200 / Вр III-200 425×800 100/25	2	
Б4		8*	ГОСТ 23279-85	Вр III-150 / Вр III-150 165×800 100/75	2	гнуть по месту
Б4		9	ГОСТ 23279-85	Вр III-150 / Вр III-150 170×800 100/25	1	
Б4		10	ГОСТ 23279-85	Вр III-200(50) / Вр III-200(150) 370×510	2	
Б4		11	ГОСТ 23279-85	Вр III-200(100) / Вр III-200 235×757 35/25	1	
Б4		12*	ГОСТ 23279-85	Вр III-150 / Вр III-150 168×473 40 / 310×20	2	гнуть по месту
Б4		13	ГОСТ 23279-85	Вр III-150 / Вр III-150 185×473 40/105	2	
Б4		14*	ГОСТ 23279-85	Вр III-150 / Вр III-150 128×809 70 / 300×500	1	гнуть по месту
Б4		15	ГОСТ 23279-85	Вр III-150 / Вр III-150 65×160 50/25	2	
Б4		16*	ГОСТ 23279-85	Вр III-150 / Вр III-150 324×529 20 / 310×30	1	гнуть по месту
Б4		17	ГОСТ 23279-85	Вр III-150 / Вр III-150 276×529 20/30	1	
Б4		18	ГОСТ 23279-85	Вр III-150 / Вр III-150 80×809 70/25	1	
Б4		19	ГОСТ 23279-85	Вр III-150 / Вр III-150 120×473 40/75	2	
А4		20	ТП 903-1-278.90 Ал.7 КЖ1.И.1.4	Сетка С4	8	

продолжение см. лист 33

* поз. 5, 8, 12, 14, 16 смотри ведомость деталей на листе 33

Привязан

Инв. №

Инв. № подл. | Подпись и дата | Взам. инв. №

ТП 903-1-278.90 КЖС1

ГИП	Нидбальский	
Нач. отд.	Гуттерерский	
Н. контр.	Андриевская	
Гл. констр.	Андриевская	
Рук. гр.	Шульгина	
Вед. инж.	Зайцев	
Инж.	Леонова	

Котельная с 4 котлами ДЕ-25-14ГМ. Открытая система теплоснабжения. Здание из сб. ж/б конструкц.

Склад соли. Приямок СПр1. План на отм. 0.000. Армирование.

Стадия	Лист	Листов
Р	32	

ЛАТГИПРОПРОМ

Копировал А4 Формат А2

Альбом 6

2 - 2

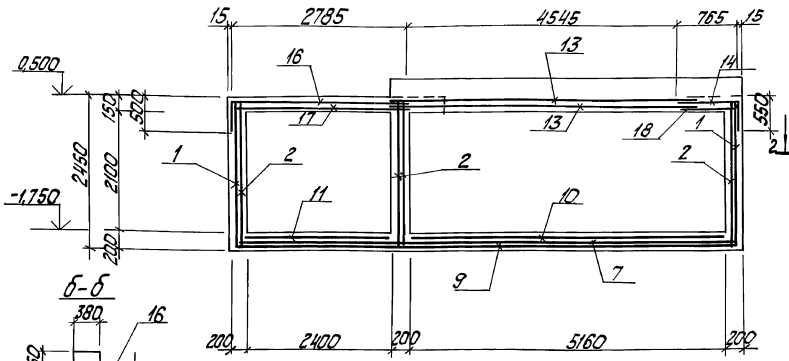

Схема раскладки верхних сеток покрытия

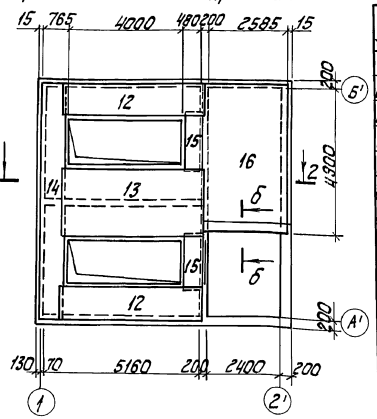

Спецификация на СПр 1 (продолжение)

Формат	Зона	Поз.	Обозначение	Наименование	Кол.	Примечание
				Детали		
Б4				А-I-6 ГОСТ 5781-82		
Б4		21		ℓ=2730	12	
Б4		22		ℓ=1080	12	
Б4		23		ℓ=1350	16	
Б4		24		ℓ=550	108	
Б4		25		ℓ=170	216	
Б4		26		ℓ=5400	8	
Б4		27		ℓ=1980	10	
Б4		35		А-III-10 ГОСТ 5781-82; ℓ=2500	3	
				Изделия закладные		
Б4		28	5.900-2	Сальник Ду 100; ℓ=200	1	
А4		29	1.400-15.81.550-06	МН 555	4,25	м
Б4		30		Лист 20мо 500х1900 Вст3кп2 ГОСТ 8552-77	1,10	м
А4		31	1.400-15.81.120-59	МН 114-6	4	
		32	5.900-2	Сальник Ду 50; ℓ=200	6	
		33	5.900-2	Сальник Ду 80; ℓ=200	2	
Б4		34		Болт М1 М20х400 8Стзпс2 ГОСТ 7798-70	4	
		35		Уголок 63х63х5 ГОСТ 8509-86 Вст3кп2 ГОСТ 535-79	1,06	м
				Материалы		
				Бетон класса В15 W6. F50	41,8	м³

Ведомость деталей

Поз.	Эскиз
5	575
8	725, 925, 1135
12	485
14	535, 745
16	485, 2755
27	500, 360, 1050
21	650, 1350, 650
22	500, 500
24	200, 70, 200

3 - 3

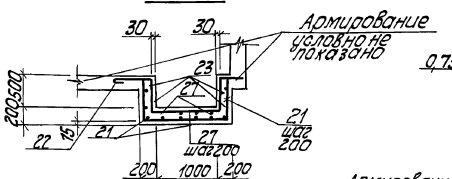

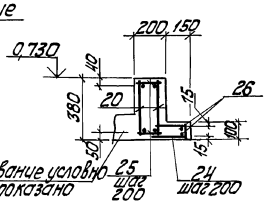

4 - 4

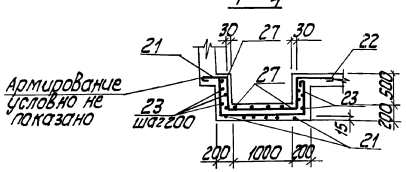

1. Сетки днища в местах сечений 3-3 и 4-4. Вырезать по месту и отогнуть.

Ведомость расхода стали на один элемент, кг

Марка эл-та	Изделия арматурные						Изделия закладные														Общий расход
	Арматура класса						Арматура класса				Прокат марки										
	A I			A III			A I		A III		ВСт3кп2										
	ГОСТ 5781-82						ГОСТ 5781-82				ГОСТ 8239-89 б.1,2 б.3,4,5	ГОСТ 19903-74			ГОСТ 8568-77 эл. пуд.	ГОСТ 103-76	5.900-2				
	ф6	ф8	Итого	ф8	ф10	Итого	ф6	Итого	ф8	ф12	Итого	5	б=8	б=10	Итого	3	б.болт М20	сальник ф50	сальник ф80	сальник ф100	
СПр1	49,7	31,15	80,85	220,4	59,9	226,3	0,95	0,95	1,35	2,4	3,75	25,55	7,6	3,2	10,8	46,5	1,3	3,48	1,38	0,90	2496,6

Привязан

Инв. №

ГИП	Натальский		ТП 903-1-278.90 КЖ1	
Нач.отд.	Оттепереский			
Н.контр.	Андриевская		Котельная с 4 котлами ДЕ-25-14ГМ. Открытая систе-ма теплоснабжения. Здание из сб. ж/б. конст.	Стадия Р; Лист 33; Листов
Н.конст.	Андриевская			
Рук.гр.	Шульгина		Склад соли. Поз.№ мок СПр1 Армирование. Разрезы 3-3; 4-4. Узел А	ЛАТГИПРОПРОМ
Вед.инж.	Зайцев			
Инж.	Леонова			

Инв.№ подл. | Подп. и дата | Взам.инв.№

Альбом 6

Деревянный ящик ДЯ1

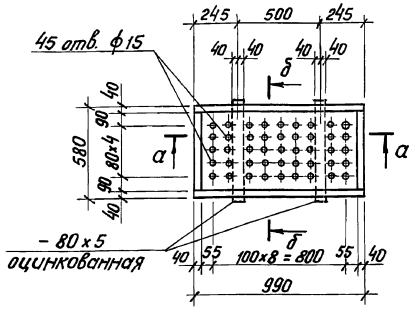

а – а

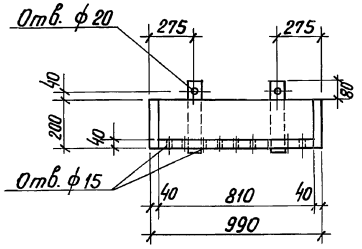

б – б

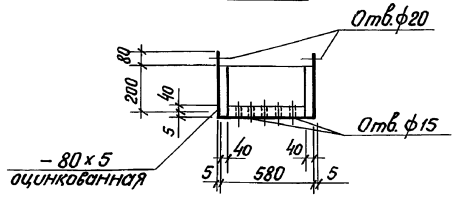

Расход древесины на деревянные ящики	–	4,70 м³
Расход древесины на деревянные щиты	–	3,18 м³
Расход оцинкованной стали – δ = 5 мм	–	4,3,0 кг
Расход кровельной стали – δ = 1 мм	–	100,0 кг
Расход листовой стали – δ = 3 мм	–	48,0 кг

Б

Бетон В15 армир. сеткой 4Ср $\frac{5Вр1-100}{5Вр1-100}$ – 95 ГОСТ 23279-85 – 30 мм

Цементно-песчаный раствор М150 20 мм
2 слоя гидроизола марки ГИ-1 (ГОСТ 7415-86 *) на горячей битумной мастике марки МБК-Г-55 (ГОСТ 2889-80)

Цементно-песчаный раствор М150-20 ÷ 80 мм
Газобетон (битумоперлит) γ=300 кг/м³ – 100 мм
Обмазка горячим битумом за 2 раза
Монолитная жел. бет. плита перекрытия

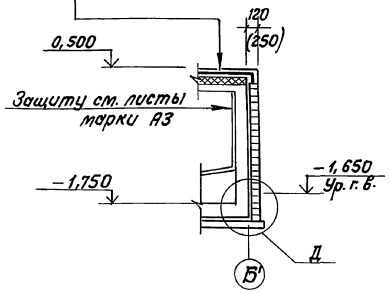

Г

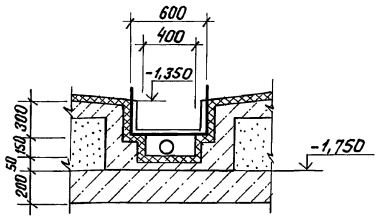

В

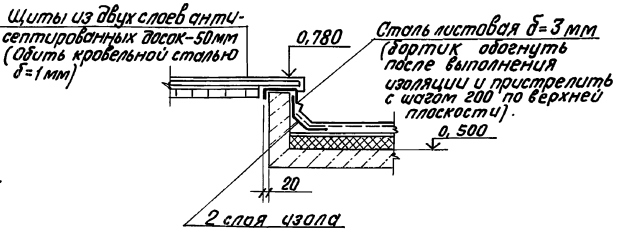

Д (Для варианта с грунт. водами).

Защитная кирпичная стенка
Цементный раствор кладки
Оклеечная гидроизоляция
Монолитная железобетонная стенка приямка

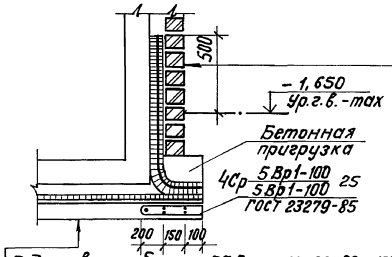

Подготовка из бетона В.7.5 ГОСТ 25792-82 – 100 мм
Выравнивающий слой из цементного раствора состава 1:3 – 20 мм
Оклеечная гидроизоляция – 2 слоя
Защитный слой из цементного раствора состава 1:3 – 20 мм
Монолитное железобетонное днище

1. Кирпичная стенка служит одновременно теплоизоляцией склада соли. Размеры в скобках даны для расчетной наружной t°=–30°С и t°=–40°С.

Привязан			
Инв. №			

ГИП	Ниддальский		ТП 903-1-278.90	КЖ1
Нач. отд.	Гуттеревский			
Н. контр.	Андриевская		Котельная с 4 котлами ДЕ-25-14 ГМ. Открытая система теплоснабжения. Здание из сб. ж/б констр.	Стадия: Р; Лист: 34; Листов:
Гл. констр.	Андриевская			
Рук. гр.	Шульгина		Склад соли. Узлы Б...Д. Деревянный ящик ДЯ1	ЛАТГИПРОПРОМ
Вед. инж.	Зайцев			
Инж.	Леонова			

24218-08 48 Копир. В. Бул-

Формат А2

Инв. № подл. | Подпись и дата | Взам. инв. №

Альбом 6

Схема расположения колонн и ригелей

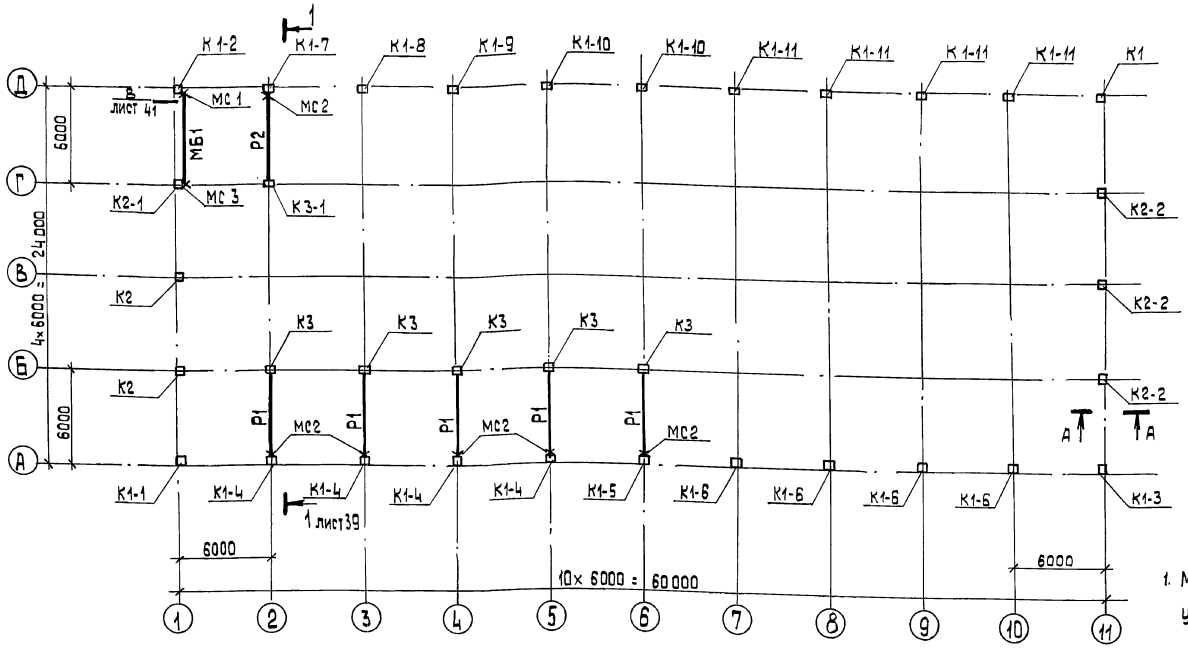

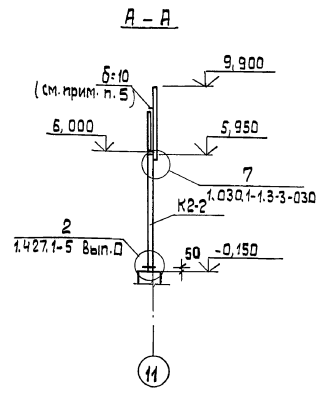

Спецификация к схеме расположения колонн и ригелей

Марка	Обозначение	Наименование				Кол.	Масса ед., кг	Примечание
		Ветровые районы						
		I	II	III	IV			
		Колонны						
К1	ТП 903-1-278.90 Ал.7 КЖ1.И.03.1	3К69-3АУМ3-1	3К69-5АУМ3-1	3К69-6АУМ3-1	3К69-7АУМ3-1	1	2800	
К1-1	КЖ1.И.03.1.1	3К69-3АУМ3-2	3К69-5АУМ3-2	3К69-6АУМ3-2	3К69-7АУМ3-2	1	2800	
К1-2	КЖ1.И.03.1.2	3К69-3АУМ3-3	3К69-5АУМ3-3	3К69-6АУМ3-3	3К69-7АУМ3-3	1	2800	
К1-3	КЖ1.И.03.1.3	3К69-3АУМ3-4	3К69-5АУМ3-4	3К69-6АУМ3-4	3К69-7АУМ3-4	1	2800	
К1-4	КЖ1.И.03.1.4	3К69-3АУМ3-5	3К69-5АУМ3-5	3К69-6АУМ3-5	3К69-7АУМ3-5	4	2800	
К1-5	КЖ1.И.03.1.5	3К69-3АУМ3-6	3К69-5АУМ3-6	3К69-6АУМ3-6	3К69-7АУМ3-6	1	2800	
К1-6	КЖ1.И.03.1.6	3К69-3АУМ3-7	3К69-5АУМ3-7	3К69-6АУМ3-7	3К69-7АУМ3-7	4	2800	
К1-7	КЖ1.И.03.1.7	3К69-3АУМ3-8	3К69-5АУМ3-8	3К69-6АУМ3-8	3К69-7АУМ3-8	1	2800	
К1-8	КЖ1.И.03.1.8	3К69-3АУМ3-9	3К69-5АУМ3-9	3К69-6АУМ3-9	3К69-7АУМ3-9	1	2800	
К1-9	КЖ1.И.03.1.9	3К69-3АУМ3-10	3К69-5АУМ3-10	3К69-6АУМ3-10	3К69-7АУМ3-10	1	2800	
К1-10	КЖ1.И.03.1.10	3К69-3АУМ3-11	3К69-5АУМ3-11	3К69-6АУМ3-11	3К69-7АУМ3-11	2	2800	

Окончание смотри на листе 41

1. Монтаж элементов каркаса вести в соответствии с указаниями пояснительных записок *применённых* серий и СНиП III-4-80, СНиП 3.03.01-87.
2. Сварку металлических элементов в узлах производить электродами Э42.
3. Нарушенное при сварке цинковое лакокрасочное покрытие закладных деталей в необетонированных стыках восстановить соответственно цинковым протекторным грунтом или лакокрасочным покрытием.
4. Металлические столики под ригели по оси А обетонировать или оштукатурить по сетке слоем толщ. не менее 2 см
5. Насадку торцевых колонн по сеч. А-А приварить к закладным деталям верхнего пояса ферм до монтажа плит покрытия.

Привязан

Инв. №

Инв. № подл. | Подп. и дата | Взам. инв. №

			ТП 903-1-278.90		КЖ1
ГИП	Нюбольский				
Нач. отд.	Куттеверский				
Н. контр.	Андриевская		Котельная с 4 котлами ДЕ-25-14ГМ. Открытая система теплоснабжения. Здание из сб. ж/б конструкций.	Стадия: Р	Лист: 35	Листов:
Гл. констр.	Андриевская				
Нач. гр.	Шульгина		Схема расположения колонн и ригелей.	ЛАТГИПРОПРОМ	
Инж.	Кукавица				
Инж.	Леонова				

Альбом 6

Схема расположения плит перекрытия на отм. 3.200

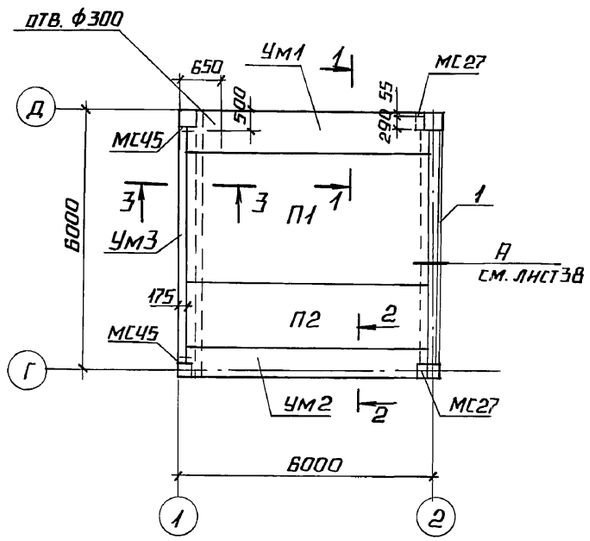

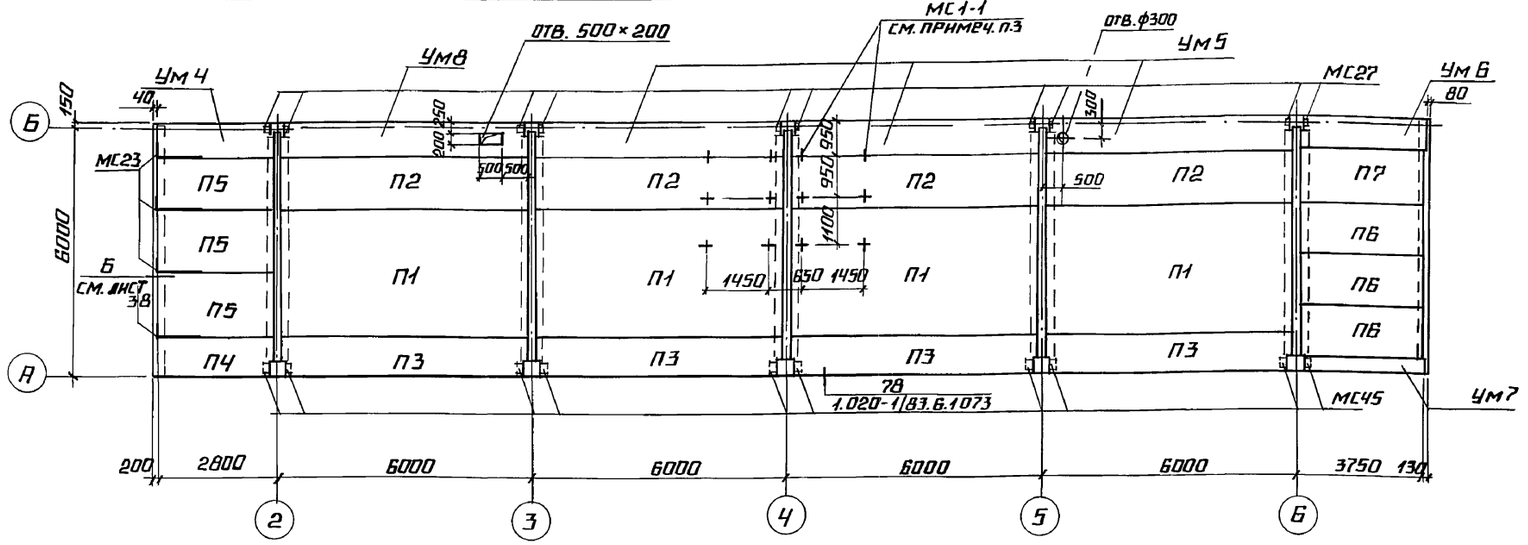

Спецификация к схеме расположения плит перекрытия

Марка, поз.	Обозначение	Наименование	Кол.	Масса ед., кг	Примечание
УМ5	лист37	УМ5	3		
УМ6	лист38	УМ6	1		
УМ7	лист38	УМ7	1		
УМ8	лист37	УМ8	1		
		Изделия соединительные			
МС23	2.430-20.4	МС23	4		
МС27	1.020-1/83 вып.7-1	МС27	12		
МС45	1.020-1/83 вып.7-1	МС45	12		
МС1-1	ТП 903-1-278.90 ал.7 КЖ1.И	МС1-1	12		
1	1.400-15. вып.1 520-03	Изделие закладное МН 520	545м		
		Материалы			
		Бетон В15 ГОСТ 25192-82	0,41		м³

Марка, поз.	Обозначение	Наименование	Кол.	Масса ед., кг	Примечание
		Плиты перекрытия			
П1	1.042.1-4 вып.1	П1-1АтVт	5	3680	
П2	1.042.1-4 вып.1	П2-1АтVт	5	1900	
П3	1.042.1-4 вып.1	П3-1АтVт	4	1450	
П4	1.041.1-2 вып.5	ПК27.9-4АIIIт-1	1	800	
П5	1.041.1-2 вып.5	ПК27.15-4АIIIт	3	1300	
П6	1.141-1 вып.63	ПК36.12-4т	3	1280	
П7	1.141-1 вып.63	ПК36.15-4т	1	1700	
		Монолитные участки			
УМ1	лист36	УМ1	1		
УМ2	лист36	УМ2	1		
УМ3	лист37	УМ3	1		
УМ4	лист37	УМ4	1		

УМ1

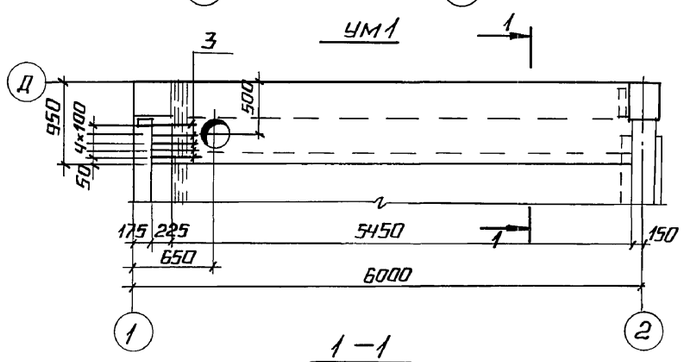

1–1

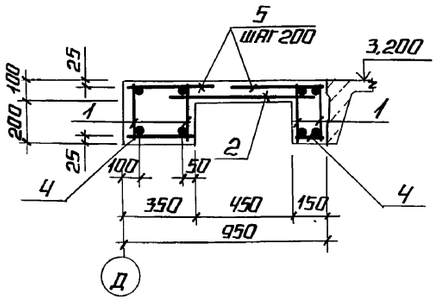

УМ2

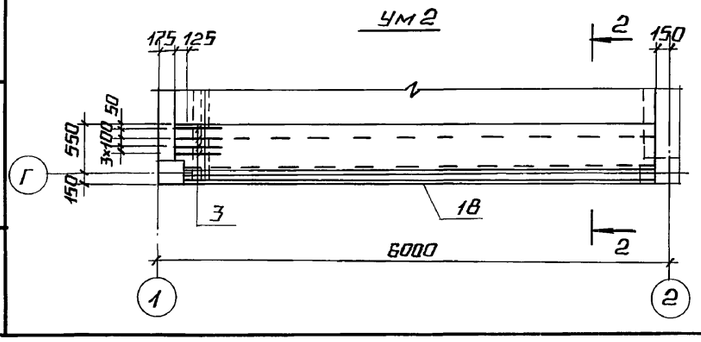

2–2

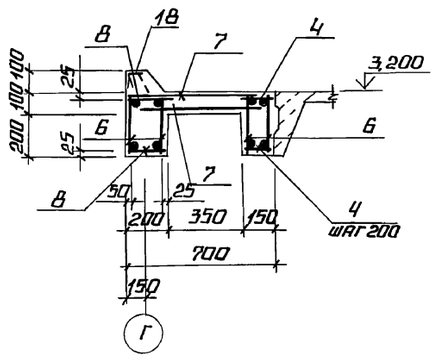

1. Спецификацию на УМ1; УМ2 см. на листе 37
2. Ведомость расхода стали см. на листе 38.
3. Соединительное изделие МС1-1 ставить в предварительно просверленные отверстия.

Привязан

Инв. №

ТП 903-1-278.90 КЖ1

Нач. отд.	Гуперерский		
Н. контр.	Шульгина		
Гл. констр.	Андреевская		
Нач. гр.	Шульгина		
Констр.	Куковица		
Констр.	Конькова		

Котельная с 4 котлами ДЕ-25-14ГМ. Открытая система теплоснабжения. Здание из сб. ж/б. конструкц.

Стадия	Лист	Листов
Р	36	

Схема расположения плит перекрытия на отм. 3.200 УМ1, УМ2. Опалубка, армирование

ЛАТГИПРОПРОМ

Инв. № подл. | Подпись и дата | Взам. инв. №

Копировал

Формат А2

Альбом 6

Ум 4

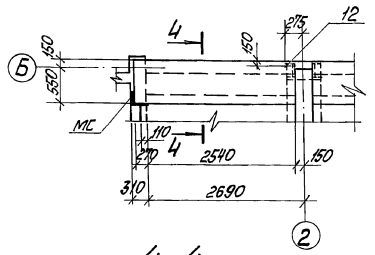

4-4

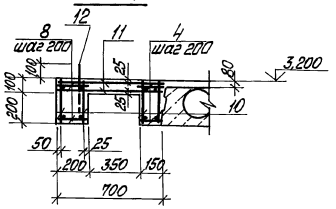

Ум 5, Ум 8

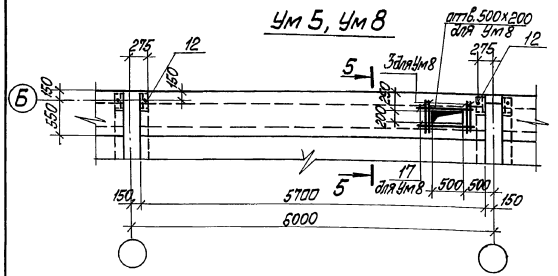

5-5

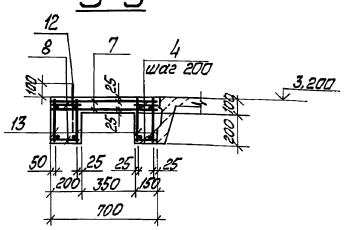

Спецификация на Ум1... Ум3

Формат	Зона	Поз.	Обозначение	Наименование	Кол.	Примечание
				Ум 1		
				Сборочные единицы		
А4		1	ТП 903-1-278.90 Ал. 7 КЖ1И.1.6	Каркас Кр1	4	
				Сетки арматурные		
Б4		2	ГОСТ 23279-85	4С $\frac{5ВрI-100}{5ВрI-100}$ 65×540 $\frac{50}{150}$	1	
				Детали		
				А-III-8 ГОСТ 5781-82		
Б4		3		ℓ=500	5	
Б4		4		ℓ=130	56	
Б4		5		ℓ=330	58	
				Материалы		
				Бетон В15 ГОСТ 25192-82	1,05	м³
				Ум 2		
				Сборочные единицы		
А4		6	ТП 903-1-278.90 Ал. 7 КЖ1И.1.7	Каркас Кр2	4	
				Сетки арматурные		
Б4		7	ГОСТ 23279-85	4С $\frac{5ВрI-100}{5ВрI-100}$ 65×565 $\frac{25}{125}$	2	
				Детали		
				А-III-8 ГОСТ 5781-82*		
Б4		3		ℓ=500	4	
Б4		4		ℓ=130	58	
Б4		8		ℓ=180	56	
				Изделие закладное		
Б4		18	1.400-15 вып.1 520-03	МН 520	5,7	м
				Материалы		
				Бетон В15 ГОСТ 25192-82	0,78	м³
				Ум 3		
				Сборочные единицы		
А4		1	ТП 903-1-278.90 ал. 7 КЖ1И.1.6	Каркас Кр1	2	
				Детали		
				А-III-8 ГОСТ 5781-82*		
Б4		9		ℓ=150	56	
				Материалы		
				Бетон В15 ГОСТ 25192-82	0,29	м³

Ум 3
3-3

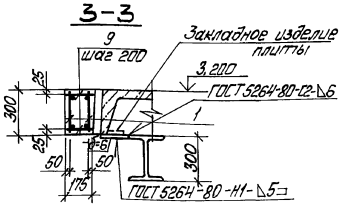

Спецификация на Ум4, Ум5

Формат	Зона	Поз.	Обозначение	Наименование	Кол.	Примечание
				Ум 4		
				Сборочные единицы		
А4		10	ТП 903-1-278.90 ал. 7 КЖ1И.1.9	Каркас КР4	4	
				Сетки арматурные		
Б4		11	ГОСТ 23279-85	4С $\frac{5ВрI-100}{5ВрI-100}$ 65×280 $\frac{50}{25}$	2	
				Детали		
				А-III-8 ГОСТ 5781-82		
Б4		4		ℓ=130	28	
Б4		8		ℓ=180	28	
				Стандартные изделия		
Б4		12		Болт 2,1 М24×350 ГОСТ 24379-80	1	
				Материалы		
				Бетон В15 ГОСТ 25192-82	0,44	м³
				Ум 5		
				Сборочные единицы		
А4		13	ТП 903-1-278.90 ал. 7 КЖ1И.1.10	Каркас 5	4	
				Сетки арматурные		
Б4		7	ГОСТ 23279-85	4С $\frac{5ВрI-100}{5ВрI-100}$ 65×565 $\frac{25}{125}$	2	
				Детали		
				А-III-8 ГОСТ 5781-82		
Б4		4		ℓ=130	56	
Б4		8		ℓ=180	56	
				Стандартные изделия		
Б4		12		Болт 2,1 М24×350 ГОСТ 24379.1-80	2	
				Материалы		
				Бетон В15 ГОСТ 25192-82	0,79	м³

1. Ведомость расхода стали см. на листе 38
2. Спецификацию на Ум-8 см. на листе 38

Привязан

Инв. №

Нач. отд.	Готтерерский		ТП 903-1-278.90 КЖ1	
Н. контр.	Шульгина		Котельная с 4 котлами ДЕ-25-14ГМ. Открытая система теплоснабжения. Здание из сб. ж/б констр.	Стадия: Р; Лист: 37; Листов:
Гл. констр.	Андриевская			
Нач. гр.	Шульгина		Ум 3... Ум 5, Ум 8. Опалубка и армирование	ЛАТГИПРОПРОМ
Констр.	Куковица			
Констр.	Конькова			

24218-08 51 Копировал Формат А2

Инв. № подл. | Подп. и дата | Взам. инв. №

Альбом 6

Ум 6

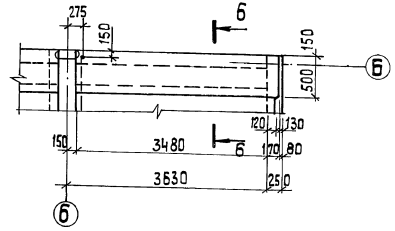

6 – 6

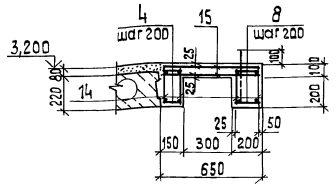

Ум 7

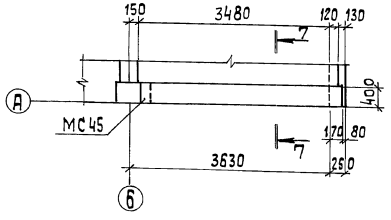

7 – 7

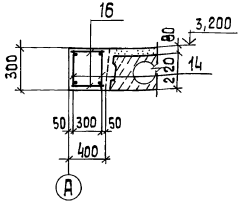

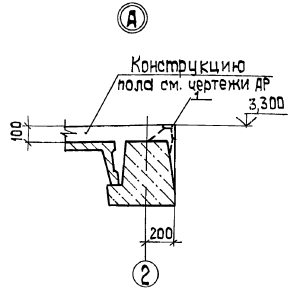

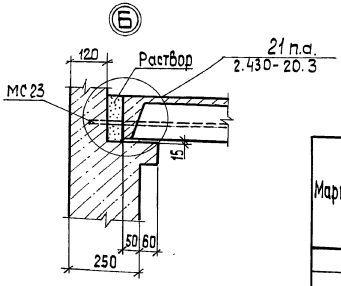

Спецификация на Ум 6, Ум 7

Формат	Зона	Поз.	Обозначение	Наименование	Кол.	Примечание
				Ум 6		
				Сборочные единицы		
А4		14	ТП 903-1-278.90 ал.7 КЖ1Ц 1.8	Каркас Кр3	4	
				Сетки арматурные		
БЧ		15	ГОСТ 23279-85	4С $\frac{5ВрI-100}{5ВрI-100}$ 60х365 $\frac{25}{50}$	2	
				Детали		
БЧ		4		А-III-8 ГОСТ 5781-82 ℓ=130	38	
БЧ		8		ℓ=180	38	
				Стандартные изделия		
БЧ		12		Болт 2,1М24х350 ГОСТ 24379,1-80	1	
				Материалы		
				Бетон В15 ГОСТ 25192-82	0,53	м³
				Ум 7		
				Сборочные единицы		
А4		14	ТП 903-1-278.90 ал.7 КЖ1Ц 1.8	Каркас Кр 3	2	
				Детали		
БЧ		16		А-III-8 ГОСТ 5781-82 ℓ=350	38	
				Материалы		
				Бетон В15 ГОСТ 25192-82	0,35	м³
				Ум 8		
				Сборочные единицы		
А4		13	ТП 903-1-278.90 ал.7 КЖ1Ц 1.0	Каркас Кр 5	4	
				Сетки арматурные		
БЧ		7	ГОСТ 23279-85	4С $\frac{5ВрI-100}{5ВрI-100}$ 65х565 $\frac{25}{125}$	2	
				Детали		
БЧ		3		А-III-8 ГОСТ 5781-82 ℓ=500	4	
БЧ		4		ℓ=130	56	
БЧ		8		ℓ=180	56	
БЧ		17		ℓ=700	2	
				Стандартные изделия		
БЧ		12		Болт 2.1М24х350 ГОСТ 24379.1-80	2	
				Материалы		
				Бетон В15 ГОСТ 25192-82	0,78	м³

Ведомость расхода стали на элемент, кг

Марка элемента	Изделия арматурные												Изделия закладные					Общий расход
	Арматура класса							Прокат марки				Всего	Арматура класса		Прокат марки		Всего	
	ВрI		А III					ВСт3 кп2					А III		Вст3кп2			
	ГОСТ 6727-80		ГОСТ 5781-82*					ГОСТ 8510-85		ГОСТ 19903-74*			ГОСТ 5781-82*		ГОСТ 8510-86			
	ф6		ф8	ф14			Итого	L100х63х8		δ=12			ф8		L100х63х8			
Ум 1	21,8		19,1	26,7			45,8	4,8		1,5		73,9						73,9
Ум 2	30,2		15,9	27,1			43,0	4,8		1,5		79,5	6,8		42,9		49,7	129,2
Ум 3	3,4		7,6	13,0			20,6	2,4		0,8		27,2						27,2
Ум 4	14,9		7,4	12,7			20,1	2,4		0,8		35,0						35,0
Ум 5	30,7		15,8	27,3			43,1	4,8		1,5		73,8						73,8
Ум 6	32,5		10,4	17,6			60,5	2,4		0,8		63,7						63,7
Ум 7	2,2		6,6	8,8			17,6	1,2		0,4		19,2						19,2
Ум 8	30,7		18,8	27,3			46,1	4,8		1,5		73,8						76,8

Инв. № подл. | Подп. и дата | Взам. инв. №

Привязан

Инв. №

ТП 903-1-278.90 КЖ1

Нач. отд.	Гуттеревский	
Н. контр.	Шульгина	
Гл. констр.	Андриевская	
Нач. гр.	Шульгина	
Констр. ШК	Куковица	
Констр.	Конькова	

Котельная с 4 котлами ДЕ-25-14 ГМ. Открытая система теплоснабжения. Здание из сбор. ж/б. конструкций.

Стадия	Лист	Листов
Р	38	

Ум 6, Ум 7
Опалубка, армирование
Узел А, Б.

ЛАТГИПРОПРОМ

24218-08 52 Копировал 38 формат А2

Альбом 6

Схема расположения ферм покрытия

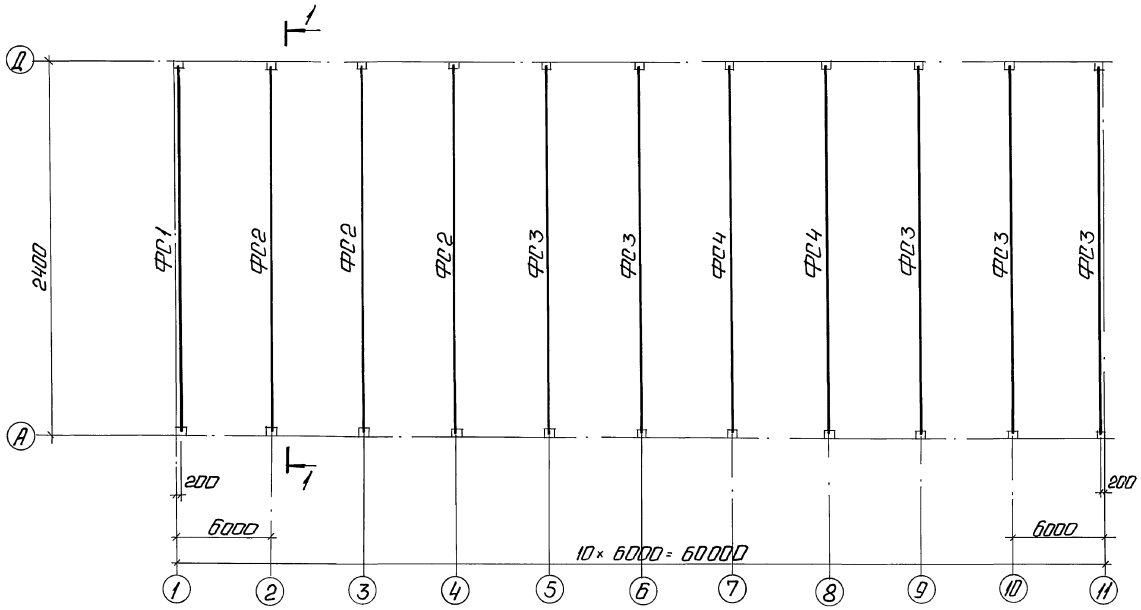

1 - 1

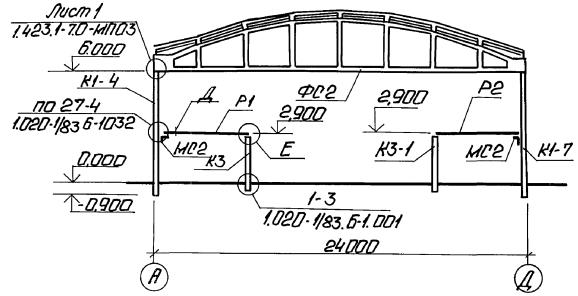

Спецификация к схеме расположения ферм покрытия

Марка	Обозначение	Наименование		Кол.	Масса ед.кг	Примечание
		Снеговые районы				
		I II	III – IV			
ФС1	ТП903-1-278.90 Ал.7 КЖ1.И.04	2ФБС24-3АIV-1	2ФБС24-4АIV-1	1	9200	
ФС2	ТП903-1-278.90 Ал.7 КЖ1.И.04-01	2ФБС24-4АIV-1	2ФБС24-5АIV-1	3	9200	
ФС3	ТП903-1-278.90 Ал.7 КЖ1.И.04-02	2ФБС24-5АIV-1	2ФБС24-6АIV-1	5	9200	
ФС4	ТП903-1-278.90 Ал.7 КЖ1.И.04-03	2ФБС24-6АIV-1	2ФБС-24-7АIV-1	2	9200	

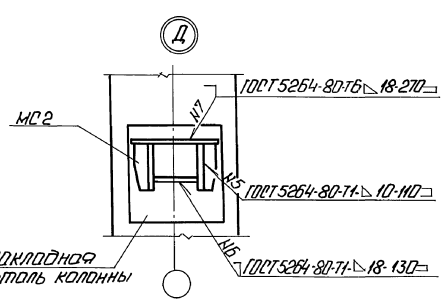

В - В

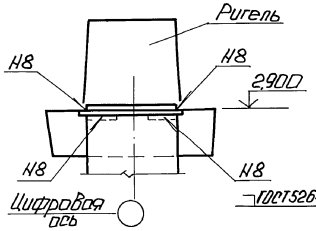

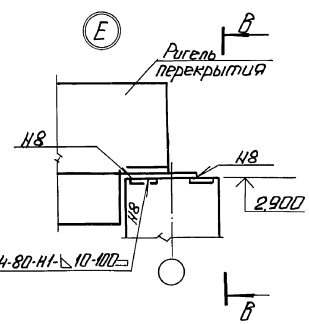

Привязан

Инв. №

ГИП	Нидбольский		
Нач.отд.	Гутерерский		
Н.контр.	Шульгина		
Гл.контр.	Андриевский		
Нач.гр.	Шульгина		
Инж.	Куковица		
Инж.	Леонова		

ТП 903-1-278.90 КЖ1

Котельная с 4 котлами ДЕ-25-14ГМ. Открытая система теплоснабжения. Здание из сб. ЖIБ конструкций.

Стадия	Лист	Листов
Р	39	

Схема расположения ферм покрытия узлы Д.Е.

ЛАТГИПРОПРОМ

Инв. № подл. | Подп. и дата | Взам. инв. №

24218-08 53 Копировал: Формат А2

Альбом 6

Схема расположения плит покрытия

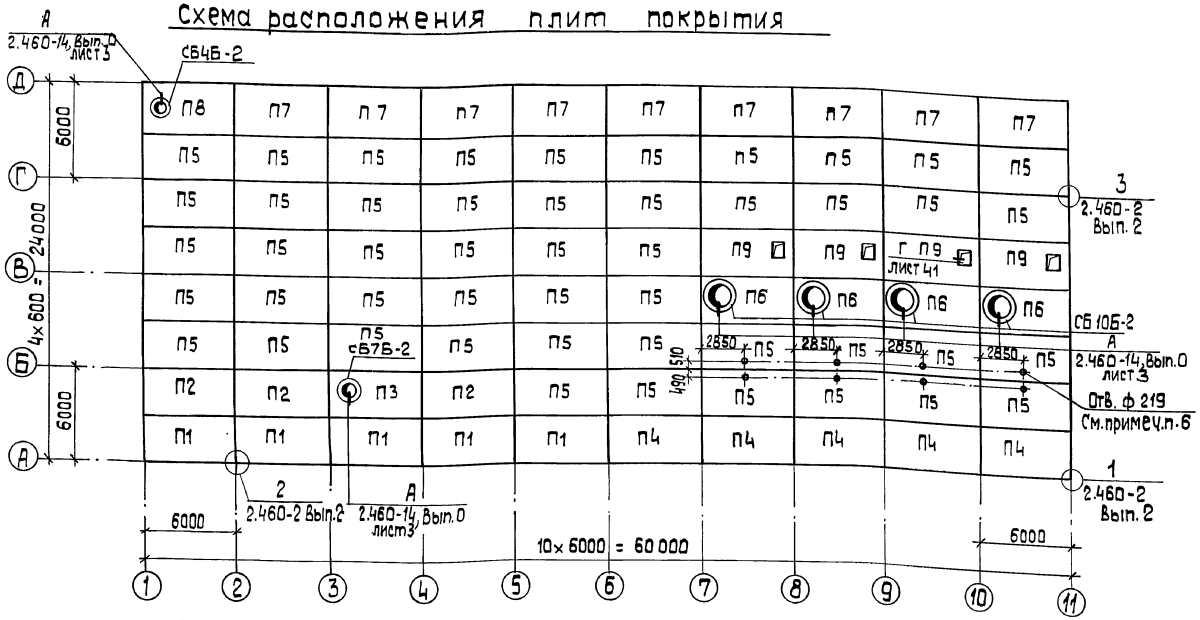

1. Монтаж комплексных плит покрытия выполнять в соответствии с указаниями серии 1.465.1-10/82 в.1
2. Швы между плитами покрытия заделать бетоном В15 на мелкозернистом заполнителе, швы между торцами продольных ребер плит должны быть заделаны на всю высоту ребра, утеплитель в швах выполнить по деталям на странице 42 серии 1.465.1-10/82 вып.0.
3. Для условий эксплуатации А, утеплитель в плитах 1,2,3 уменьшить на 20 мм
4. Индексом „а" обозначены плиты с дополнительными закладными деталями М8 для крепления парапетов по приложению 3 ГОСТ 22701.0-77.
5. При назначении марок плит покрытия учтена их совместная работа с фермами покрытия, как складчатой конструкции (согласно с материалами НИИСК шифра БВ-296-76/84-КЖ, 142-БВ-560 кж), марка по несущей способности снижена на одну ступень.
6. Отверстия ф 219 просверлить по месту. Устройство узла прохода труб см. Альбом 4 лист КЖ-1.

Спецификация к схеме расположения плит покрытия
(начало, окончание - лист 41)

Марка	Обозначение	Наименование				Кол.	Масса ед., кг	Примеч.
		снеговые районы						
		I	II	III	IV			
		плиты покрытия						
		для $t_н$ = -20° С (условия эксплуатации Б)						
П1	ГОСТ 22701.1-77; 1.465.1-10/82 В.1 ГОСТ 22701.0-77 ПРИЛОЖ. 3	1ПГ-2АVТ^а-100ЯН-400М			1ПГ-3АVТ^а-100ЯН-400М	5	3250	
П2	ГОСТ 22701.1-77; 1.465.1-10/82 В.1	1ПГ-1АVТ-100ЯН-400М			1ПГ-1АVТ-200ЯН-400М	3	3370	
П3	ГОСТ 22701.1-77; 1.465.1-10/82 В.1	1ПВ7-2АVТ-100ЯН-400М		1ПВ7-3АVТ-100ЯН-400М		1	3780	
П4	ГОСТ 22701.1-77; 1.465.1-10/82 В.1 ГОСТ 22701.0-77 ПРИЛОЖ. 3	1ПГ-2АVТ^а-80Я-400М			1ПГ-3АVТ^а-80Я-400М	5	3250	
П5	ГОСТ 22701.1-77; 1.465.1-10/82 В.1	1ПГ-1АVТ-80Я-400М		1ПГ-2АVТ-80Я-400М		48	3250	
П6	ГОСТ 22701.1-77; 1.465.1-10/82 В.1	1ПВ10-2АVТ-80Я-400М		1ПВ10-3АVТ-80Я-400М		4	3820	
П7	ГОСТ 22701.1-77; 1.465.1-10/82 В.1 ГОСТ 22701.0-77 ПРИЛОЖ. 3	1ПГ-2АVТ^а-80Я-400М			1ПГ-3АVТ^а-80Я-400М	9	3250	
П8	ГОСТ 22701.1-77; 1.465.1-10/82 В.1 ГОСТ 22701.0-77 ПРИЛОЖ. 3	1ПВ4-2АVТ^а-80Я-400М		1ПВ-3АVТ^а-80Я-400М		1	3900	
П9	ТП 903-1-278.90 Альбом 7 КЖ1.И.05	1ПГ-2АVТ-80Я-400М		1ПГ-3АVТ-80Я-400М		4	3250	
		для $t_н$ = -30° С (Условия эксплуатации Б)						
П1	ГОСТ 22701.1-77; 1.465.1-10/82 В.1 ГОСТ 22701.0-77 ПРИЛОЖ. 3	1ПГ-2АVТ^а-140ЯН-400М			1ПГ-3АVТ^а-140ЯН-400М	5	3250	
П2	ГОСТ 22701.1-77; 1.465.1-10/82 В.1	1ПГ-1АVТ-140ЯН-400М			1ПГ-2АVТ-140ЯН-400М	3	3370	
П3	ГОСТ 22701.1-77; 1.465.1-10/82 В.1	1ПВ7-2АVТ-140ЯН-400М		1ПВ7-3АVТ-140ЯН-400М		1	3780	
П4	ГОСТ 22701.1-77; 1.465.1-10/82 В.1 ГОСТ 22701.0-77 ПРИЛОЖ. 3	1ПГ-2АVТ^а-80ЯН-400М			1ПГ-2АVТ^а-80ЯН-400М	5	3250	

Инв. № подл. | Подп. и дата | Взам. инв. №

Привязан

Инв. №

ТП 903-1-278.90			КЖ1
Гип	Нидбальский		
Нач. отд.	Гуттеревский		
Н. контр.	Андриевская		
Гл. конст.	Андриевская		
Нач. гр.	Шульгина		
Инж.	Куковица		
Инж.	Леонова		

Котельная с 4 котлами ДЕ-25-14ГМ
Открытая система теплоснабжения
Здание из сб.ж/б конструкций

Стадия	Лист	Листов
Р	40	

Схема расположения плит покрытия.

ЛАТГИПРОПРОМ

24218-08 54 Копировал 38 формат А2

Альбом 6

Спецификация к схеме расположения плит покрытия (окончание)

Поз., Марка	Обозначение	Наименование	Кол.	Масса ед.,кг	Примечание
		снеговые районы: I, II, III, IV			
П5	ГОСТ 22701.2-77; 1.465.1-10/82 В.1	1ПГ-1АV̄т-80Я-400М / 1ПГ-2АV̄Т-80Я-400М	48	3250	
П6	ГОСТ 22701.2-77; 1.465.1-10/82 В.1	1ПВ10-2АV̄Т-80Я-400М / 1ПВ10-3АV̄Т-80Я-400М	4	3820	
П7	ГОСТ 22701.2-77; 1.465.1-10/82 В.1 ГОСТ 22701.0-77 ПРИЛОЖ. 3	1ПГ-2АV̄Тᵠ-80Я-400М / 1ПГ-3АV̄Тᵠ-80Я-400М	9	3250	
П8	ГОСТ 22701.2-77; 1.465.1-10/82 В.1 ГОСТ 22701.0-77 ПРИЛОЖ. 3	1ПВ4-2АV̄Тᵠ-80Я-400М / 1ПВ-3АV̄Тᵠ-80Я-400М	1	3900	
П9	ТП 903-1-278.90 Ал.7 КЖ1.И.05	1ПГ-2АV̄Т-80Я-400М-А / 1ПГ-3АV̄Т-80Я-400М-А	4	3250	
		для tн = -40°С (Условия эксплуатации Б)			
П1	ГОСТ 22701.2-77; 1.465.1-10/82 В.1 ГОСТ 22701.0-77 ПРИЛОЖ. 3	1ПГ-2АV̄Тᵠ-160ЯН-400М / 1ПГ-3АV̄Тᵠ-160ЯН-400М	5	3250	
П2	ГОСТ 22701.2-77; 1.465.1-10/82 В.1	1ПГ-1АV̄Т-160ЯН-400М / 1ПГ-2АV̄Т-160ЯН-400М	3	3370	
П3	ГОСТ 22701.2-77; 1.465.1-10/82 В.1	1ПВ7-2АV̄Т-160ЯН-400М / 1ПВ7-3АV̄Т-160ЯН-400М	1	3780	
П4	ГОСТ 22701.2-77; 1.465.1-10/82 В.1 ГОСТ 22701.0-77 ПРИЛОЖ. 3	1ПГ-2АV̄Тᵠ-80Я-400М / 1ПГ-3АV̄Тᵠ-80Я-400М	5	3250	
П5	ГОСТ 22701.2-77; 1.465.1-10/82 В.1	1ПГ-1АV̄Т-80Я-400М / 1ПГ-2АV̄Т-80Я-400М	48	3250	
П6	ГОСТ 22701.2-77; 1.465.1-10/82 В.1	1ПВ10-2АV̄Т-80Я-400М / 1ПВ10-3АV̄Т-80Я-400М	4	3820	
П7	ГОСТ 22701.2-77; 1.465.1-10/82 В.1 ГОСТ 22701.0-77 ПРИЛОЖ. 3	1ПГ-2АV̄Тᵠ-80Я-400М / 1ПГ-3АV̄Тᵠ-80Я-400М	9	3250	
П8	ГОСТ 22701.2-77; 1.465.1-10/82 В.1 ГОСТ 22701.0-77 ПРИЛОЖ. 3	1ПВ4-2АV̄Тᵠ-80Я-400М / 1ПВ4-3АV̄Тᵠ-80Я-400М	1	3900	
П9	ТП 903-1-278.90 Ал.7 КЖ1.И.05	1ПГ-2АV̄Т-80Я-400М-А / 1ПГ-3АV̄Т-80Я-400М-А	4	3250	
		для tн = -20°С, -30°С, -40°С			
		Стаканы			
СБ4Б-2	1.494-24 Вып.1	СБ4Б-2	1	160	
СБ7Б-2	1.494-24 Вып.1	СБ7Б-2	1	320	
СБ10Б-2	1.494-24 Вып.1	СБ10Б-2	4	460	
		Соединительные элементы			
МС-1	2.460-15 В.0	МС1	40	0,4	
		Узел „Г" (на 4 плиты)			
1*		А-III-10-ГОСТ 5781-82 ℓ=1260	96		0,8 кг
2		А-I-10-ГОСТ 5781-82	69	0,617	п.м.
		Материалы			
		Бетон класса В15	1,2		м³

Спецификация к схеме расположения колонн и ригелей. (окончание)

Марка	Обозначение	Наименование	Кол.	Масса ед.,кг	Примечания
		Ветровые районы: I, II, III, IV			
		Колонны			
К1-11	ТП 903-1-278.90 Ал.7 КЖ1.И.03.1.11	3К69-3АV̄М3-12 / 3К69-5АV̄М3-12 / 3К69-6АV̄М3-12 / 3К69-7АV̄М3-12	4	2800	
К2	ТП 903-1-278.90 Ал.7 КЖ1.И.03.2	Кф 61-3АV̄-1	2	1400	
К2-1	ТП 903-1-278.90 Ал.7 КЖ1.И.03.2.1	Кф 61-3АV̄-2	1	1400	
К2-2	ТП 903-1-278.90 Ал.7 КЖ1.И.03.2.2	Кф 61-3АV̄-3	3	1400	
К3	ТП 903-1-278.90 Ал.7 КЖ1.И.03.3	1.К3.33-1	5	934	
К3-1	ТП 903-1-278.90 Ал.7 КЖ1.И.03.3.1	1.К3.33-2	1	934	
		Ригели			
Р1	1.020-1/83 Вып.3-4	РД Р4.56-50АV̄	5	2400	
Р2	1.020-1/83 Вып.3-4	РОР 4.56-50АV̄	1	2400	
МБ1	ТП 903-1-278.90 Ал.6 КМ7	МБ1	1		
		Столики			
МС1	ТП 903-1-278.90 Ал.7 КЖ1.И.3.1	МС1	1	17,7	
МС2	ТП 903-1-278.90 Ал.7 КЖ1.И.3.1.01	МС2	6	13,4	
МС3	ТП 903-1-278.90 Ал.7 КЖ1.И.3.2	МС3	1	30,8	

Ведомость деталей

Поз.	Эскиз
1*	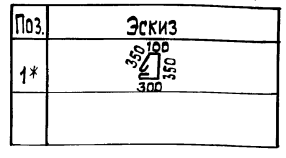

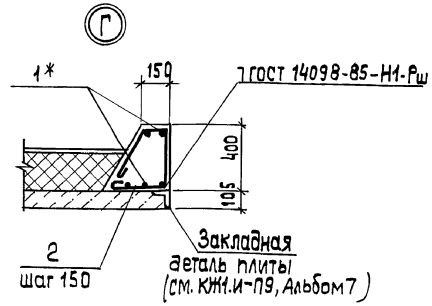

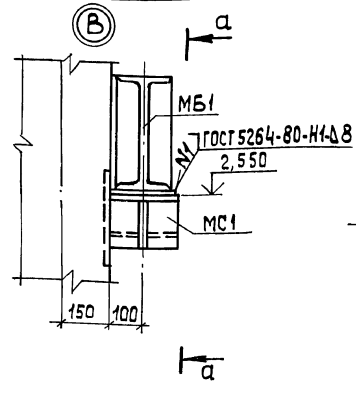

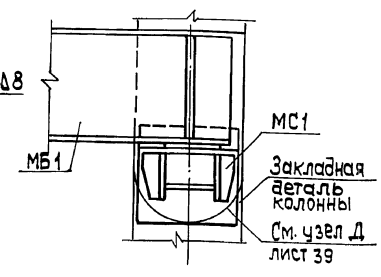

Привязан

Инв.№

ТП 903-1-278.90			КЖ1
ГИП	Нибальский		
Нач. отд.	Гуттерерский		
Н. контр.	Шульгина		
Гл. спец.	Андриевская		
Рук. гр.	Шульгина		
Инженер	Куковица		
Техник	Шолотюк		

Котельная с 4 котлами ДЕ-25-14ГМ Открытая система теплоснабжения. Здание из сб. ж/б конструкций

Стадия	Лист	Листов
Р	41	

Узлы В, Г

ЛАТГИПРОПРОМ

24218-08 55 Копировал [illegible] Формат А2

Инв.№подл. | Подп. и дата | Взам.инв.№

Альбом 6

Схема расположения перегородок по оси Б (повернуто).

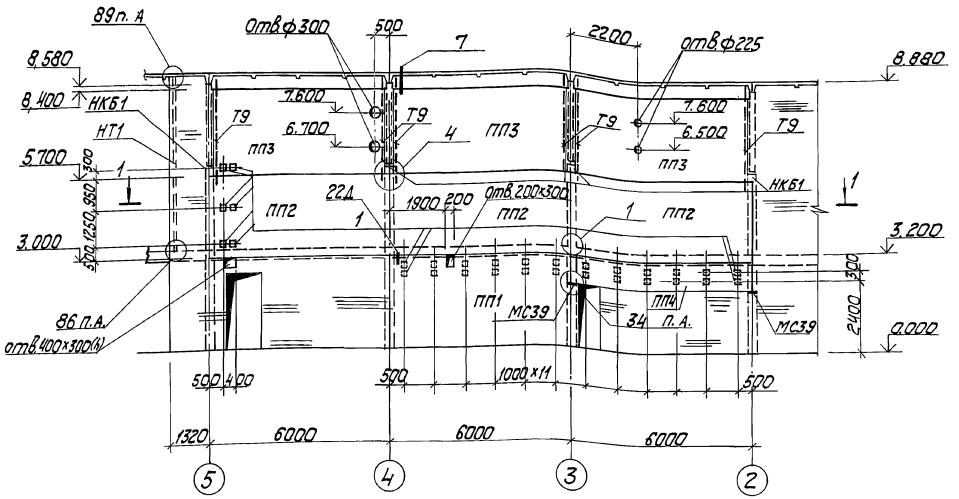

1 - 1

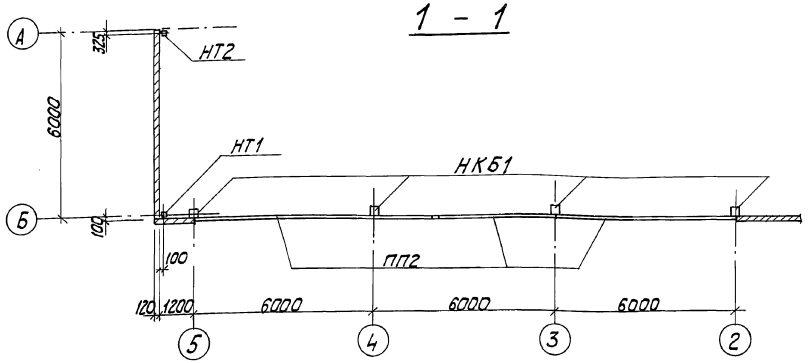

1. Узлы замаркированы по серии 1.030.9-2 Вып.6
2. Пластинки (поз. 1) пристрелить к панелям перегородок дюбелями ДГ 4,5 х 35 Ц6 по ТУ 14-4-1231-83.

Спецификация к схеме расположения перегородок.

Марка поз.	Обозначение	Наименование	Кол.	масса ед. кг	Примечание
		Панели перегородок			
ПП1	1.030.9-2 Вып.1	ПГ 60.30-1-Т	1	3430	
ПП2	1.030.9-2 Вып.1	ПГ 60.27-1-Т	3	3140	
ПП3	1.030.9-2 Вып.1	ПГ 56.27-1-Т	3	2950	
ПП4	1.030.9-2 Вып.1	ПГ 60.9-1-Т	2	1010	
НКБ1	ТП 903-1-278.90 Ал.7	КЖ1.И.03.10 Колонна НКБ1	4	600	
ОП2	1.030.9-2.1-11.0-01	Опорная подушка ОП2	2	27.0	
		Изделия соединительные			
НТ1	ТП 903-1-278.90 Ал.7	КЖ1.И.3.7 Стальной элемент НТ1	1	153.5	
НТ2	ТП 903-1-278.90 Ал.7	КЖ1.И.38 Стальной элемент НТ2	1	106.5	
Т9	1.030.9-2.0	Стальной элемент Т9	6	91	
МС3	1.030.9-27-2-0.17.0	МС3	2	1.7	
МС4	- 0.18.0	МС4	6	0.3	
МС5	- 0.16.0-02	МС5	4	0.3	
МС6	- 0.16.0-03	МС6	4	0.2	
МС10	- 0.20.0	МС10	2	2.6	
МС15	- 0.19.0-02	МС15	2	0.5	
МС15а	- 0.19.0-03	МС15а	2	0.5	
МС14	- 0.16.0-07	МС14	6	0.2	
МС9	- 0.19.0	МС9	3	0.5	
МС9а	- 0.19.0-01	МС9а	3	0.5	
МС48	- 0.18.0-08	МС48	6	5.4	
МС54	- 0.36.0	МС54	3	6.2	
МС55	- 0.36.0-01	МС55	3	6.2	
МС98	- 0.52.0	МС98	6	7.2	
МС108	- 0.55.0	МС108	8	12.1	
МС68	- 0.22.0-08	МС68	6	0.5	
МС39	- 0.18.0-05	МС39	2	2.5	
		Уголок 75х50х5 ГОСТ 8510-86*-50 Ст3кп2 ГОСТ 535-79*	12	0.24	
		Лист 6а1 ГОСТ 19903-74* Ст3кп2 ГОСТ 14637-79	6	0.11	
1		Лист 150х150х10 ГОСТ 19903-74* Ст3кп2 ГОСТ 14637-79	40	1.4	см. прим. п.2
		Болт М20х30.58 ГОСТ 7798-70* с шайбой 10.01 ГОСТ 11371-78	12	0.03	

Привязан

Инв. №

ТП 903-1-278.90		КЖ1	
ГИП Кабольский			
Нач. отд. Пятережкин	Котельная с 4 котлами ДЕ-25ГМ. Открытая система теплоснабжения. 3 здания ж/б конструкции	Стадия Р	Лист 42	Листов
Н. контр. Андриевская			
Гл. констр. Андриевская			
Нач. сект. Шильгина	Схема расположения перегородок по оси Б.	ЛАТГИПРОПРОМ	
Инж. II к. Куковица			
Инж. III к. Левейко			

Копировал

Формат А2

Инв. № подл. | Подп. и дата | Взам. инв. №

Альбом 6

Схема расположения стеновых панелей

В осях 1 ... 11 по оси А

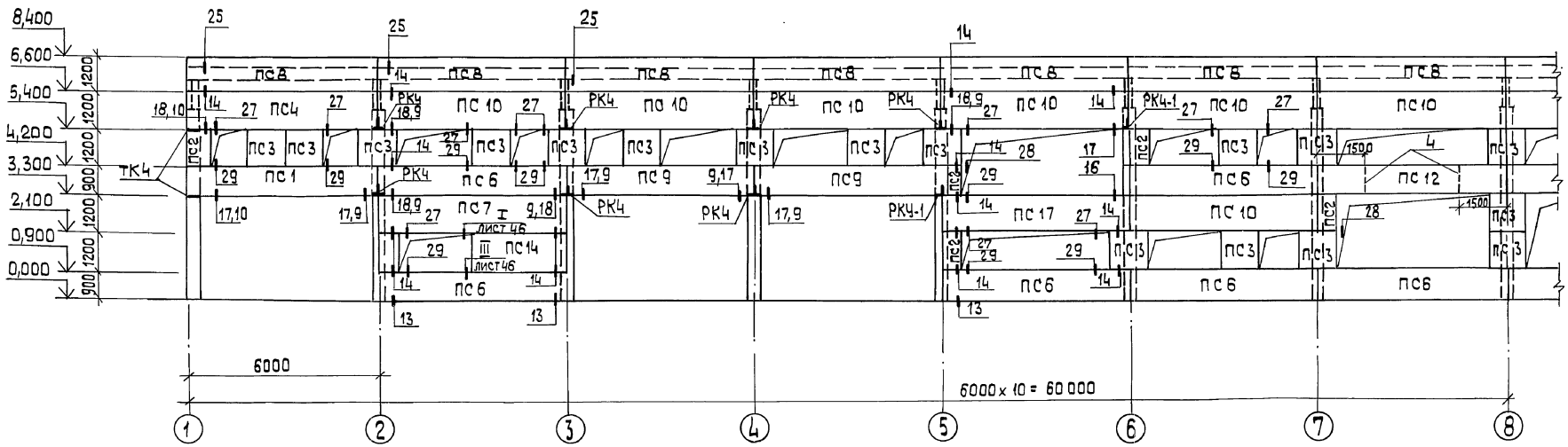

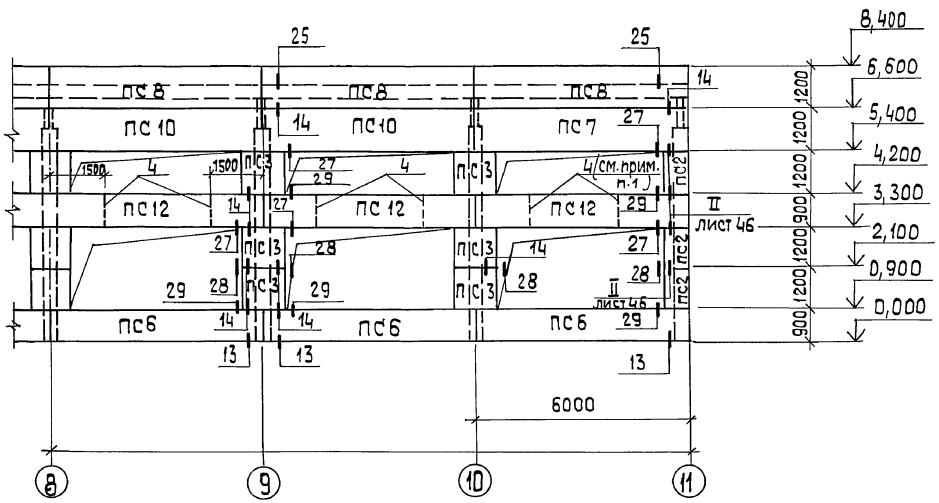

1. Уголок 50x50x5 (поз.4) пристрелить по месту согласно схеме.
2. Узлы замаркированы по серии 1.030.1-1. 3-3 .
3. Спецификацию смотри на листах 45, 46.

Привязан			
Инв. №			

ГИП	Нидбальский		ТП 903-1-278.90	КЖ 1
Нач. отд.	Гуттерерский			
Н. контр.	Андриевская		Котельная с 4 котлами ДЕ-25-14 ГМ. Открытая система теплоснабжения. Здание из сб. ж/б конструкций	Стадия: Р; Лист: 43; Листов:
Гл. спец.	Андриевская			
Рук. гр.	Шульгина		Схема расположения стеновых панелей в осях 1÷11 по оси А.	ЛАТГИПРОПРОМ
Инженер	Куковица			
Техник	Шалотюк			

24218-08 57 Копировал 38 Формат А 2

Инв. № подл. | Подп. и дата | Взам. инв. №

альбом 6

СХЕМА РАСПОЛОЖЕНИЯ СТЕНОВЫХ ПАНЕЛЕЙ

В ОСЯХ 11...1 ПО ОСИ Д

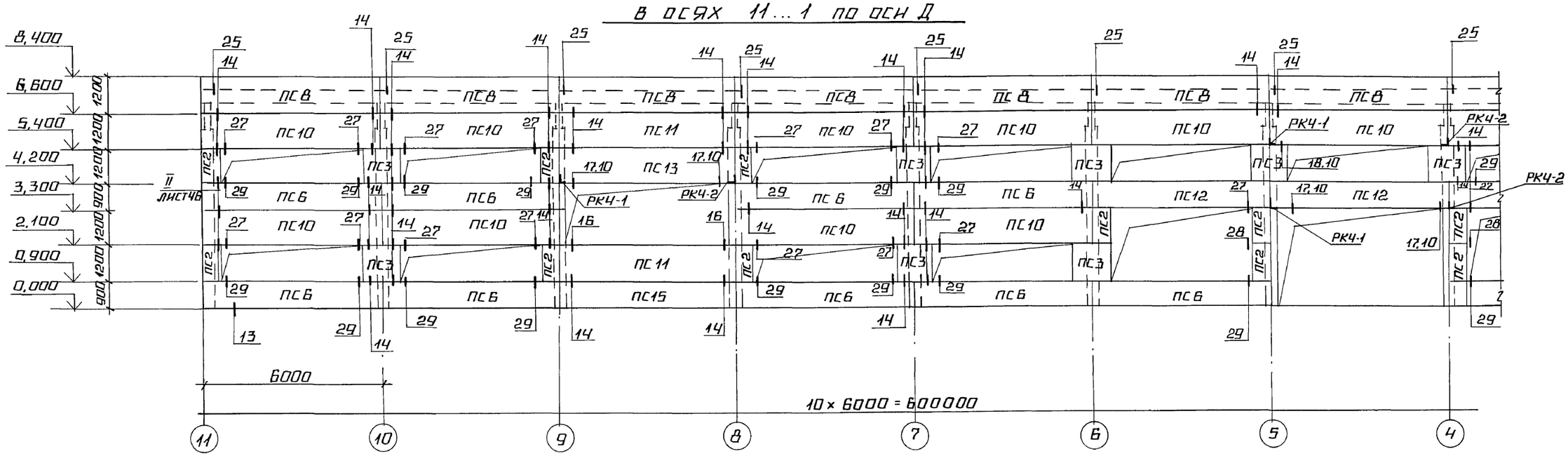

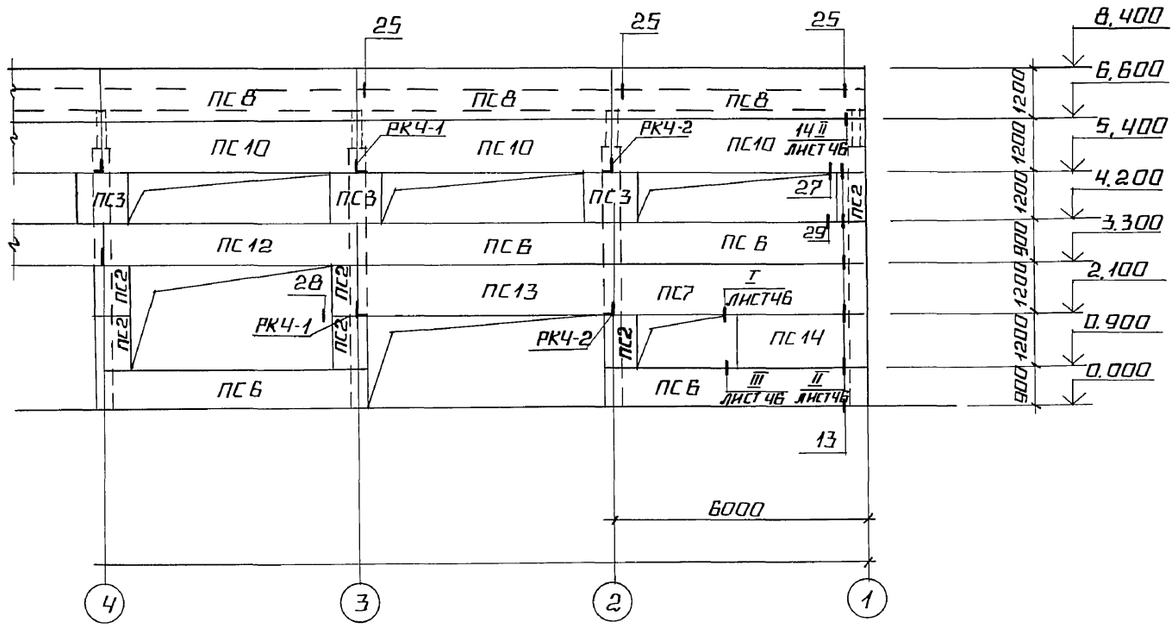

1. УЗЛЫ ЗАМАРКИРОВАНЫ ПО СЕРИИ 1.030.1-1.3-3

2. СПЕЦИФИКАЦИЮ СМОТРИ НА ЛИСТЕ 45, 46.

ПРИВЯЗАН

ИНВ. №

ТП 903-1-278.90			КЖ1
ГИП	ЧИДБАЛЬСКИЙ		
НАЧ. ОТД.	ГУТТЕРЕРСКИЙ		
Н. КОНТР.	АНДРЕЕВСКАЯ		
ГЛ. КОНСТР.	АНДРЕЕВСКАЯ		
НАЧ. ГР.	ШУЛЬГИНА		
ИНЖ.	КУКОВИЦА		
ИНЖ.	ЛЕОНОВА		
КОТЕЛЬНАЯ С 4 КОТЛАМИ ДЕ-25-14ГМ. ОТКРЫТАЯ СИСТЕМА ТЕПЛОСНАБЖЕНИЯ. ЗДАНИЕ ИЗ СБ. Ж/Б КОНСТР.			
СХЕМА РАСПОЛОЖЕНИЯ СТЕНОВЫХ ПАНЕЛЕЙ В ОСЯХ 11...1 ПО ОСИ Д.			

СТАДИЯ	ЛИСТ	ЛИСТОВ
Р	44	

ЛАТГИПРОПРОМ

ИНВ. № ПОДЛ. | ПОДПИСЬ И ДАТА | ВЗАМ. ИНВ. №

КОПИРОВАЛ А4 ФОРМАТА2

Альбом 6

Схемы расположения стеновых панелей

В осях Д... А по оси 1

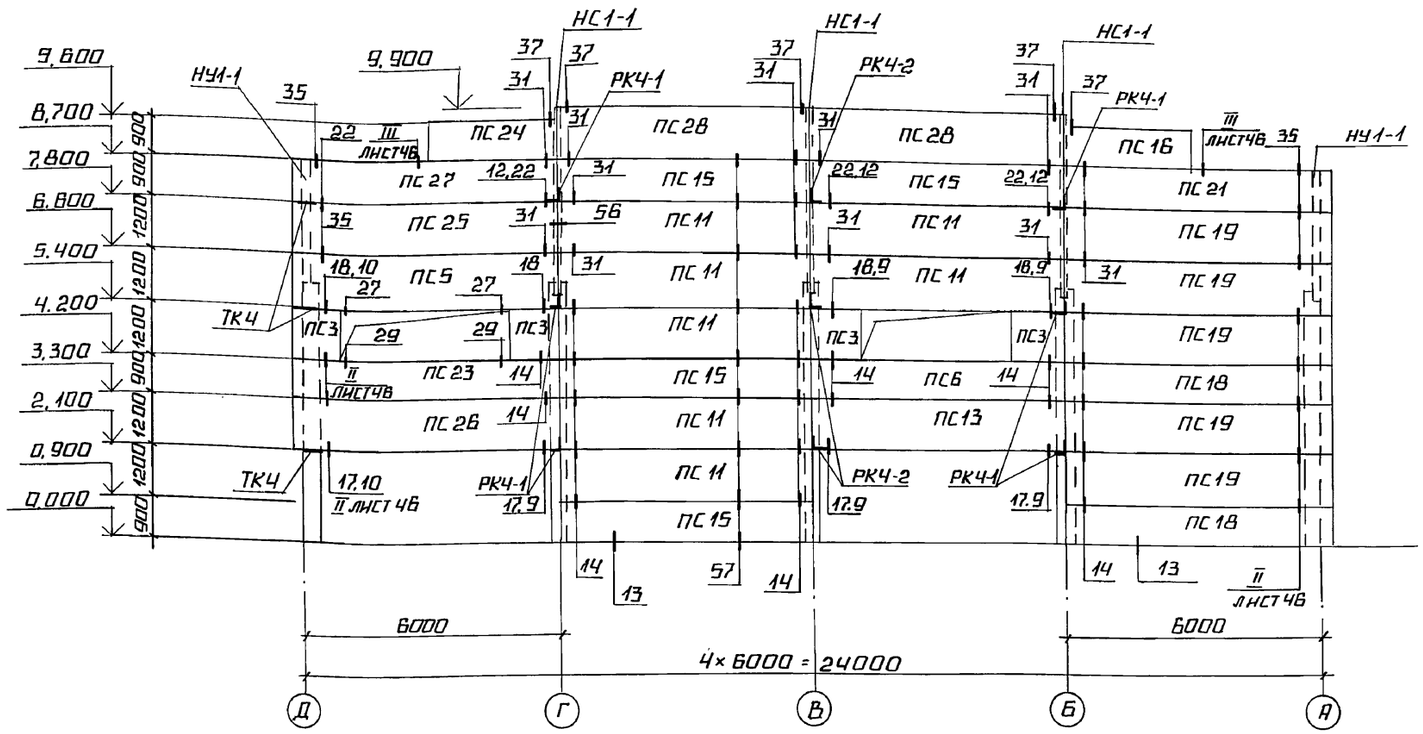

В осях А... Д по оси 11

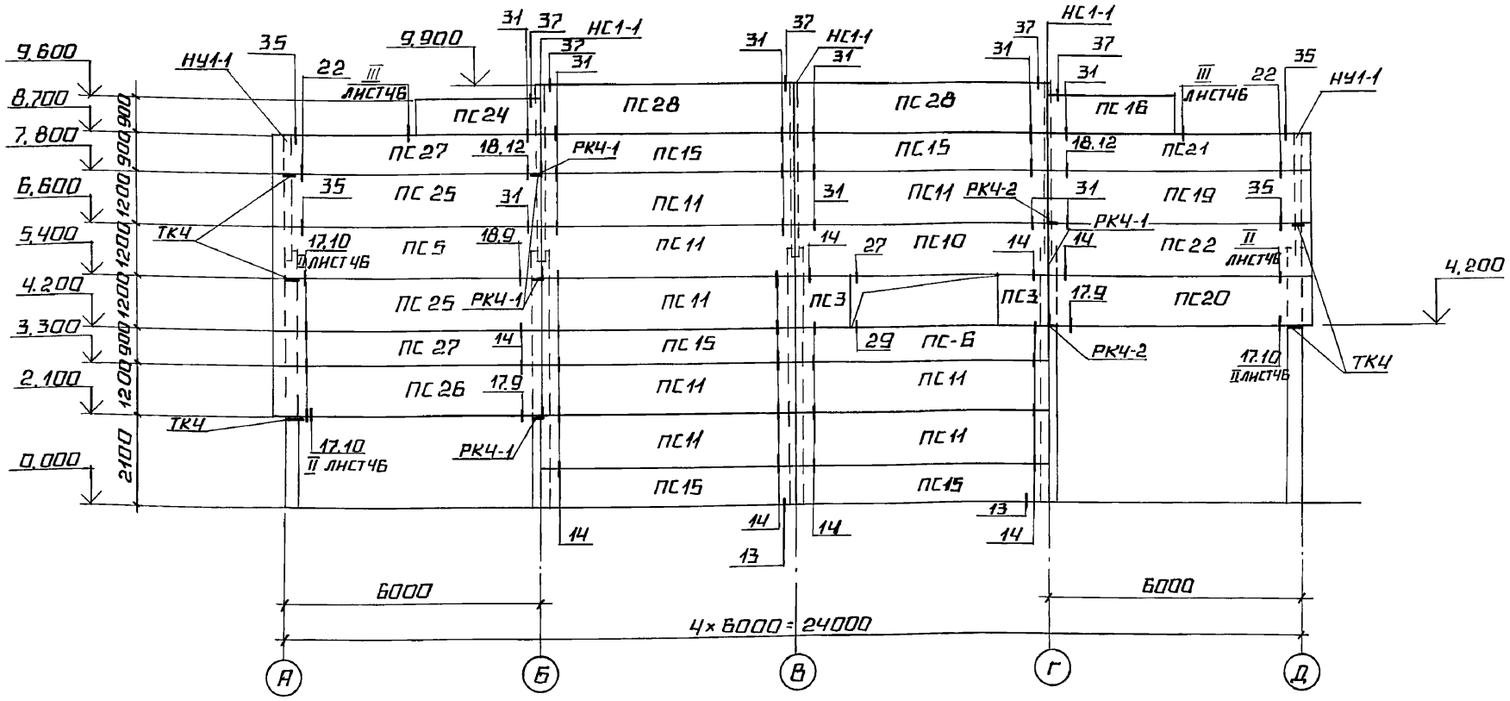

Спецификация к схемам расположения стеновых панелей (начало)

Марка, поз.	Обозначение	Наименование	Кол.	Масса ед. кг.	Примечание
		Стеновые панели			
ПС1	ТП 903-1-278.90 Альбом 7 КЖ1.И.08.2.1	ПС 60.9.2.0-3л-36а	1	1640	
ПС2	1.030.1-1. 1-1. 05	ПС 60.12.2.0-4л-60	24	2200	
ПС3	1.030.1-1. 1-1. 60	ПС12.12.2.0-3л-59	39	430	
ПС4	ТП 903-1-278.90 Альбом 7 КЖ 1.И. 08.1	ПС 60.12.2.0-3л-37а	1	2200	
ПС5	1.030.1-1. 1-1.15	ПС 62.5.9.2.0 - 1л-33	2	1710	
ПС6	1.030.1-1. 1-1. 04	ПС 60. 9. 2.0 - 3л-36	23	1640	
ПС7	1.030.1-1. 1-1. 05	ПС 60.12.2.0 - 1л-37	3	2200	
ПС8	ТП 903-1-278.90 Ал. 7 КЖ1.И.08.3	ПС 60.18.2.0-3л-34а	20	3040	
ПС9	ТП 903-1-278.90 Альбом 7 КЖ.1.И.08.2.2	ПС 60.9.2.0-3л-36б	2	1640	
ПС10	1.030.1-1. 1-1. 05	ПС 60.12.2. 0-3л-37	23	2220	
ПС11	1.030.1-1. 1-1. 05	ПС 60.12.2.0-3л-31	18	2220	
ПС12	1.030.1-1.1-1. 04	ПС 60.9.2.0- 3л-38	7	1640	
ПС13	1.030.1-1.1-1.05	ПС 60.12.2.0-3л-32	4	2220	
ПС14	1.030. 1-1. 1-1.01	ПС 30.12.2.0-3л-53	2	1100	
ПС15	1.030. 1-1. 1-1. 01	ПС 60.9.2.0 - 3л-31	10	1640	
ПС16	1.030. 1-1. 1-1. 01	ПС30. 9. 2.0 - 1 л-1.53	2	820	
ПС17	1.030. 1-1. 1-1. 05	ПС 60.12.2.0-3л-38	1	2220	
ПС18	1.030. 1-1. 1-1. 15	ПС 62.5.9.2.0-3 л-1.31	2	1710	
ПС19	1.030.1-1. 1-1. 15	ПС 62.5.12.2.0-3 л-1.31	6	2300	
ПС20	1.030.1-1. 1-1.15	ПС 62.5.12.2.0-3л-1.33	1	2300	
ПС21	1.030.1-1.1-1.15	ПС 62.5.9.2.0 -1л-1.33	2	1710	
ПС22	1.030.1-1. 1-1.15	ПС 62.5.12.2.0- 3л-1.44	1	2300	
ПС23	1.030.1-1.1-1.15	ПС 62.5.9.2.0- 3л-2.41	1	1730	
ПС24	1.030.1-1.1-1.01	ПС 30.9.2.0-1л-2.53	2	820	
ПС25	1.030.1-1.1-1.15	ПС 62.5.12.2.0-3л-2.31	3	2300	
ПС26	1.030.1-1. 1-1.15	ПС 62.5.12.2.0-3л-2.31	2	2300	
ПС27	1.030.1-1. 1-1.15	ПС 62.5.9.2.0-1л-2.33	3	1710	
ПС28	1.030.1-1.1-1.05	ПС 60.12. 2.0-3л-34	4	2200	

(продолжение спецификации смотри на листе 4б.)

Привязан

Инв. №

Инв. № подл. | Подпись и дата | Взам. инв. №

ТП 903-1-278.90			КЖ1
ГИП	Нидбальский		
Нач. отд.	Туперерский		
Н. контр.	Андриевская		
Гл. конст.	Андриевская		
Нач. гр.	Шульгина		
Инж.	Куковица		
Инж.	Леонова		

Котельная с 4 котлами ДЕ-25-14ГМ. Открытая система теплоснабжения. Здание из сб. ж/б. конструкц.

Стадия	Лист	Листов
Р	45	

Схемы расположения стеновых панелей в осях Д... А и А...Д.

ЛАТГИПРОПРОМ

Копировал А4 Формат А2

Альбом 6

Ведомость расхода стали на элемент, кг

Марка элемента	Изделия закладные									Общий расход
	Арматура класса AIII			Прокат марки ВСт3кп2					Всего	
	ГОСТ 5781-82			ГОСТ 19903-74			ГОСТ 8509-86			
	ф10		Итого	-6	-8	Итого	63х63х5	Итого		
ПС60.9.2.0-3Л-36а	2,3		2,3	1,12	5,0	6,12	2,74	2,74		11,2
ПС60.12.2.0-1Л-60	2,0		2,0	0,6		0,6	5,1	5,1		7,7
ПС12.12.2.0-1Л-59	2,2		2,2	1,12			6,42	6,42		9,75
ПС60.12.2.0-2Л-37а	2,7		2,7	2,4	5,0	7,4	5,5	5,5		15,6
ПС60.18.2.0-3Л-34а	1,12		1,12	2,42	6,3	8,72	2,74	2,74		12,6
ПС60.9.2.0-3Л-36	2,3		2,3	1,12	5,0	6,12	2,74	2,74		11,2
ПС60.12.2.0-1Л-37	2,7		2,7	2,4	5,0	7,4	5,5	5,5		15,6
ПС62.5.12.2.0-3Л-41	1,92		1,92	1,12	4,0	5,12	2,74	2,74		9,8
ПС60.9.2.0-3Л-36	2,3		2,3	1,12	5,0	6,12	2,74	2,74		11,2
ПС60.12.2.0-3Л-37	2,7		2,7	2,4	5,0	7,4	5,5	5,5		15,6
ПС60.12.2.0-3Л-31	0,4		0,4	1,12		1,12	2,74	2,74		4,3
ПС60.9.2.0-3Л-38	4,6		4,6	2,4	10	12,4	5,5	5,5		22,5
ПС60.12.2.0-3Л-32	0,8		0,8	2,4		2,4	5,48	5,48		8,7
ПС30.12.2.0-1Л-53	0,4		0,4	1,12		1,12	2,74	2,74		4,3
ПС60.9.2.0-3Л-31	0,4		0,4	1,12		1,12	2,74	2,74		4,3
ПС30.9.2.0-1Л-53	0,4		0,4	1,12		1,12	2,74	2,74		4,3
ПС60.12.2.0-3Л-38	4,6		4,6	2,4	10	12,4	5,5	5,5		22,5
ПС62.5.9.2.0-3Л-31	0,4		0,4	1,12		1,12	2,74	2,74		4,3
ПС62.5.12.2.0-3Л-31	0,4		0,4	1,12		1,12	2,74	2,74		4,3
ПС62.5.12.2.0-3Л-33а	1,3		1,3	3,04		3,04	5,48	5,48		9,82
ПС62.5.9.2.0-1Л-33	1,3		1,3	3,04		3,04	5,48	5,48		9,82
ПС62.5.12.2.0-3Л-44	3,84		3,84	2,4	8,0	10,4	5,48	5,48		19,72
ПС60.12.2.0-3Л-34	1,12		1,12	2,42	6,3	8,72	2,74	2,74		12,6

Спецификация к схеме расположения стеновых панелей

(продолжение, начало - на листе 45)

Марка, поз.	Обозначение	Наименование	Кол.	Масса ед., кг	Примечание
		Стальные насадки			
НУ1-1	ТП 903-1-278.90 альбом 7 КЖ1.И.3.10	НУ1-1	4		
НС1-1	ТП 903-1-278.90 альбом 7 КЖ1.И.3.9	НС1-1	6		
		Соединительные элементы			
Т25	1.030.1-1.4-1	Т-25	31	1,0	
Т3	1.030.1-1.4-1-120	Т3	211	0,4	
Т8	1.030.1-1.4-1-220	Т8	38	0,5	
Т17	1.030.1-1.4-1-260	Т17	71	0,3	
Т19	1.030.1-1.4-1-220-02	Т19	40	0,5	
1		Лист 80-ГОСТ 19903-74 / ВСт3кп2 ГОСТ 535-79 0,002 м²	2	0,13	
2		Уголок 50х50х5-ГОСТ 8509-86 / ВСт3кп2-ГОСТ 535-79 L=150	25	0,9	
3		Лист 4,0-ГОСТ 19903-74 / ВСт3кп2-ГОСТ 535-79 0,02 м²	4	0,62	
16	1.030.1-1.3-3-511	Лист 10,0-ГОСТ 19903-74 / ВСт3пс6-3-ТУ14-1-3023-80 0,002 м²	6	0,2	
19	1.030.1-1.3-3-514	Лист 8,0-ГОСТ 19903-74 / ВСт3кп2-ГОСТ 535-79 0,01 м²	160	0,7	
23	1.030.1-1.3-3-515	Лист 8,0-ГОСТ 19903-74 / ВСт3кп2-ГОСТ 535-79 0,02 м²	24	1,3	
4		Уголок 50х50х5-ГОСТ 8509-86 / ВСт3кп2-ГОСТ 535-79 L=900	8	3,4	
		Столики			
РК4	1.030.1-1	РК4	7	10,0	
РК4-1	ТП 903-1-278.90 альбом 7 КЖ1.И.3.6	РК4-1	15	7,4	
РК4-2	ТП 903-1-278.90 альбом 7 КЖ1.И.3.5	РК4-2	10	7,4	
ТК-4	1.030.1-1.1-4	ТК4	10	12,2	

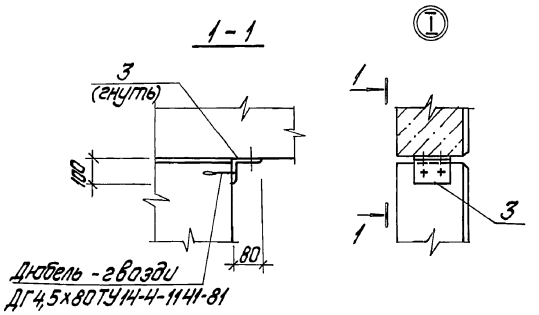

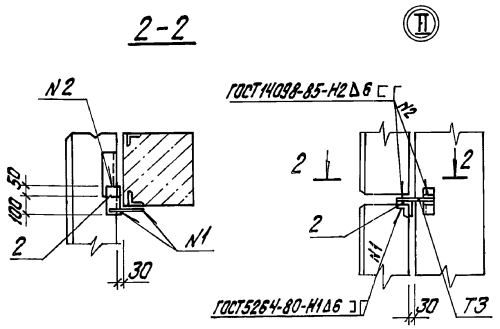

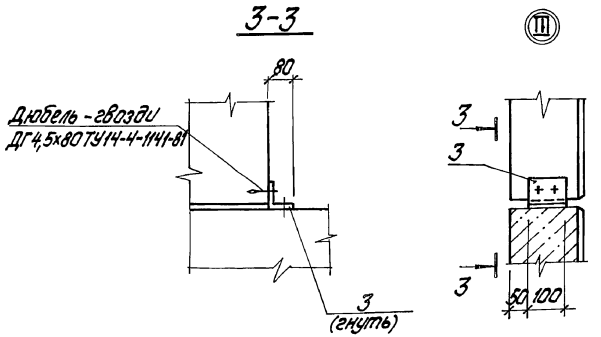

1. Стеновые панели запроектированы по серии 1.030.1-1 в соответствии с указаниями выпуска 0-3.
2. Материал панелей-легкий бетон со средней плотностью в сухом состоянии $\gamma = 1000$ кг/м³. Наружная отделка панелей назначается в соответствии с таблицей 11 выпуска 0-0 и указаниями, данными на чертежах марки АР1.
3. Монтаж железобетонных элементов производить в соответствии с указаниями СНиП 3.03.01-87 и СНиП III-4-80 (техника безопасности в строительстве) и указаниями данными в пояснительной записке серии.
   Сварку производить электродами Э-42.
4. Опорные столики и монтажные элементы, недоступные к окраске в период эксплуатации, покрываются защитным цинковым покрытием способом металлизации толщиной 160 мкм. Нарушенное сваркой покрытие восстанавливается с последующей окраской протекторным грунтом. Остальные монтажные элементы покрываются 2-мя слоями эмали ПФ115 по грунту ГФ021 толщиной 55 мкм.
5. Узлы замаркированы по серии 1.030.1-1 вып. 3-3 кроме оговоренных.

Привязан

Инв. №

ТП 903-1-278.90 КЖ1			
ГИП	Яцевольский		
Нач. отд.	Штерберский		
Н. контр.	Шульгина		
Гл. спец.	Андриевская		
Рук. гр.	Шульгина		
Инж.	Куковица		
Техник	Шапатюк		
Котельная с 4 котлами ДЕ-25-14ГМ. Открытая система теплоснабжения. Здание из сб. ж/б конструкций.		Стадия Р	Лист 46	Листов
Узлы I, II, III		ЛАТГИПРОПРОМ		

Инв. № подл. | Подпись и дата | Взам. инв. №

Альбом 6

Ведомость рабочих чертежей марки КМ

Лист	Наименование	Примечание
1	Общие данные (начало)	
2	Общие данные (продолжение)	
3	Общие данные	
4	Схема расположения подвесных путей и подвесок кабелей. Разрезы 1-1; 2-2.	
5	Схема расположения подвесных путей и подвесок кабелей. Разрезы 3-3, а-а, в-в, г-г. Узел Б.	
6	Схема расположения опор под трубопроводы	
7	Схема расположения опор под трубопроводы ОП1...ОП7. Балка МБ1.	
8	Схема расположения опор под трубопроводы. Узел 1. Разрезы 4-4... 6-6, 9-9, 10-10.	
9	Схемы расположения ПМ1; ПМ2; схема ограждения площадки на отм. 3,300.	

Типовой проект разработан в соответствии с действующими нормами и правилами и предусматривает мероприятия, обеспечивающие взрывную и пожарную безопасность при эксплуатации здания.
Главный инженер проекта (Нюбальский)

Ведомость металлоконструкций по видам профилей

Наименование конструкции по номенклатуре прейскуранта № 01-09	Позиции по проект. КМ-08	№ п/п	Код конструкции 422	Масса конструкции, т: всего стали, в том числе легированной	по видам профилей проката: балки и швеллеры	Крупнотавровая сталь	Среднетавровая сталь	Мелкотавровая сталь	Толстолистовая сталь	Универсальная сталь	Толстолистовая сталь	Фасонная сталь и рифленый лист	Трубы	Прочие	Всего	Серия типовых конструкций
1	2	3	4	5	6	7	8	9	10	11	12	13	14	15	16	17
Подвесной транспорт	303-31	1	526235		4,430	0,747			0,252			4,307			9,833	1.463.1-3/87 В.7
Лестницы и площадки	312-1	2	526233			0,016			0,016					0,016	0,052	
Опоры под трубопроводы	—	3	526396		1,215	0,258			2,909			1,025			5,461	
Балки перекрытия	306-3	4	526182		0,275				0,032						0,310	
Подвески кабелей	—	5	526182		2,252				0,219						2,496	
Типовые лестницы, площадки, ограждения.	312-1	6	526233		0,214	0,075			0,291			0,275			0,864	1.450.3-3 В.0,1
Итого					8,386	1,099			3,719			5,607		0,016	19,016	
Контрольная сумма					16,772	2,198			7,438			11,214		0,032	38,032	

Ведомость ссылочных и прилагаемых документов

Обозначение	Наименование	Примечание
	Ссылочные документы	
1.450.3-3 Вып. 0,1 часть 1,2	Стальные лестницы и площадки, стремянки и ограждения.	
1.463.1-3/87 Вып.7	Фермы стальные железобетонные безраскосные пролетом 18 и 24 м для одноэтажных зданий самонесущей и скатной кровли.	
1.400-15 Вып.1	Унифицированные закладные изделия ж/б конструкций для крепления технологических коммуникаций и устройств.	
1.020-1/83 Вып. 7-1	Конструкции каркаса межвидового применения для многоэтажных общественных зданий - изделия соединительные стальные.	
1.426.2-3 Вып. 2	Стальные подкрановые балки пути подвесного транспорта пролётом 3; 4 и 6 м.	

Общие указания

1. За условную отметку 0,000 принят уровень чистого пола котельной.
2. Стальные конструкции разработаны на стадии КМ и являются исходными материалами для разработки рабочих чертежей на стадии КМД, при разработке которых необходимо дополнительно пользоваться чертежами марки АР и КЖ.
3. Изготовление и монтаж конструкций производить в соответствии с СНиП 3.03.02-87.
4. Монтажные соединения выполняются на болтах нормальной точности и на монтажной сварке согласно ГОСТ 5264-80.
5. Сварку производить электродами типа Э-42, Высоту швов, кроме оговоренных, принимать по наименьшей толщине свариваемых элементов.
6. Все металлические изделия, находящиеся на открытом воздухе вне территории с загрязнением воздушной среды промышленными газами, покрываются 2-мя слоями эмали ПФ-115 ГОСТ 6465-76 по грунту ГФ-021 в 2 слоя общей толщиной 55 мкм в соответствии СНиП 2.03.11-85. Внутри котельной на 1 слою заводской грунтовки (ГФ-021 или ФЛ-03К) выполняется 2-ой слой того же грунта и покрытие 1 слой эмали ПФ-115 общей толщиной 55 мкм. Степень очистки поверхности под **окраску - 2.**

				Привязан	
Инв. № подл.					
				ТП 903-1-278.90	КМ
ГИП	Нюбальский				
Нач. отд.	Литверовский			Котельная с 4 котлами ДЕ-25-ГМ(Н)	Стадия: Р; Лист: 1; Листов: 9
Н. контр.	Шильгина			Открытая система теплоснабжения.	
Гл. спец.	Хмелевская			Здание из сб. ж/б констр.	
Рук. гр.	Шильгина			Общие данные (начало)	ЛАТГИПРОПРОМ
Инж.	Кажарская				
Техник	Шопоток				

Инв. № подл. | Подпись и дата | Взам. инв. №

копировал Дубовец

формат А2

Альбом 6

Техническая спецификация металла (начало)

Вид профиля и ГОСТ, ТУ	Марка металла и ГОСТ	Обозначение и размер профиля, мм	N п/п	Код: Марки металла	Код: Вида профиля	Код: Размера профиля	Кол. шт.	Длина, мм	Масса металла по элементам конструкции, т: Подвесной транспорт	Металлические площадки	Опоры под трубопроводы	Подвеска кабеля	Балки перекрытия	Общий вес, т	Масса потребности в металле по кварталам, т: I	II	III	IV
									Код элемента конструкции									
1	2	3	4	5	6	7	8	9	526235	526233	526396	526182	526182					
Двутавры стальные горячекатанные с параллельными гранями полок ГОСТ 26020-83	Вст3 сп5-1 ТУ-14-1-3023-80	I 35Б2	1		2810	2818							0,267	0,267				
	Итого		2	1446									0,267	0,267				
Всего профиля			3										0,267	0,267				
Балки двутавровые ГОСТ 8239-72	Вст3 пс6-I ТУ14-1-3023-80	I 14	4		2400	2403					0,262			0,262				
		I 16	5		2400	2404					0,040			0,040				
	Итого		6	1230							0,302			0,302				
Всего профиля			7								0,302			0,302				
Балки двутавровые для монорельсов ГОСТ 19425-74	Вст3Гсп5 ГОСТ 535-79	I 24м	8		3900	3912			4,300					4,300				
	Итого		9	1236					4,300					4,300				
Всего профиля			10						4,300					4,300				
Швеллеры с параллельными гранями полок ГОСТ 8240-72	Вст3 кп2 ГОСТ 535-79	⊏8	11		2600	2643					0,035			0,035				
		⊏10	12		2600	2644					0,700	1,115		1,815				
		⊏14	13		2600	2646					0,050			0,050				
	Итого		14	1124							0,785	1,115		1,900				
	Вст3 пс6-1 ТУ14-1-3023-80	⊏16	15		2600	2648					0,092	1,071		1,163				
	Итого		16	1230							0,092	1,071		1,163				
Всего профиля			17								0,877	2,186		3,063				
Профили гнутые квадратные ТУ36-2287-80	Вст3 сп2 ГОСТ 535-79	□120×120×4	18									0,530		0,530				
	Итого		19	1443								0,530		0,530				
	Вст3 сп5 ГОСТ 535-79	□160×160×5	20								0,995			0,995				
	Итого		21	1446							0,995			0,995				
Всего профиля			22								0,995	0,530		1,525				
Швеллеры стальные гнутые равнополочные ГОСТ 8278-83	Вст3 кп2 ГОСТ 535-79	⊏80×50×4	23		7410	7424			4,181					4,181				
	Итого		24						4,181					4,181				
Всего профиля			25	1124					4,181					4,181				

Инв. № подл. | Подп. и дата | Взам. инв. №

Привязан

Инв. №

ГИП	Кидбальский	
Нач. отд.	Гуттеревский	
Н. контр.	Шульгина	
Гл. спец.	Андриевский	
Рук. гр.	Шульгина	
Инж.	Куковица	
Техник	Шолотюк	

ТП 903-1-278.90 КМ

Котельная с 4 котлами КВ-1М-3
Открытая система теплоснабжения
Здание из сборных ж/б констр.

Стадия	Лист	Листов
Р	2	

Общие данные (продолжение) ЛАТГИПРОПРОМ

24218-08 62 Копировал: Ф. Формат А2

Техническая спецификация металла (окончание)

Вид профиля и ГОСТ, ТУ	Марка металла и ГОСТ	Обозначение и размер профиля, мм	N п/п	Код марки металла	Код вида профиля	Код размера профиля	Кол. шт.	Длина мм	Масса металла по элементам конструкции, т: подвесной транспорт	металлические площадки, лестницы	опоры под трубопроводы	подвеска кабеля	балки перекрытия	Общий вес, т	Масса потребности в металле по кварталам, т: I	II	III	IV
									Код элемента конструкции									
1	2	3	4	5	6	7	8	9	526235	526233	526396	526182	526182					
Сталь угловая равнополочная ГОСТ 8509-86	Вст3 пс6-1 ТУ 14-1-3023-80	L 100×100×7	26		2100	2120			0,551		0,227			0,778				
		L 100×100×8	27		2100	2120				0,003	0,003			0,006				
	Итого		28	1230					0,551	0,003	0,230			0,784				
	Вст3 пс6 ГОСТ 535-79	L 75×75×6	29		2100	2120				0,015	0,020			0,035				
	Итого		30	1447						0,015	0,020			0,035				
	Вст3 кп2 ГОСТ 535-79	L 63×63×5	31		2100	2120			0,174					0,174				
	Итого		32	1124					0,174					0,174				
Всего профиля			33						0,725	0,018	0,250			0,993				
Сталь листовая рифленная ГОСТ 8568-77*	Вст3 кп2 ГОСТ 535-79	-δ6	34		7100	7150				0,015				0,015				
	Итого		35	1124						0,015				0,015				
Всего профиля			36							0,015				0,015				
Сталь листовая горячекатанная ГОСТ 19903-74*	Вст3 сп5-1 ТУ 14-1-3023-80	-δ4	37		7100	7110					0,007			0,007				
		-δ6	38		7100	7110					0,011			0,011				
		-δ8	39		7100	7110					0,044		0,027	0,071				
		-δ10	40		7100	7110			0,244		0,338	0,212	0,004	0,798				
	Итого		41	1446					0,244		0,400	0,212	0,031	0,887				
Всего профиля			42						0,244		0,400	0,212	0,031	0,887				
Итого масса металла			43						9,450	0,033	2,824	2,928	0,298	15,533				
Типовые лестницы, площадки, ограждения.			44							0,830				0,830				
Всего масса металла			45						9,450	0,866	2,824	2,928	0,298	16,366				
В том числе по маркам	Вст3 пс6-1 ТУ 14-1-3023-80		46	1230					0,551	0,003	0,624	1,071		2,249				
	Вст3 Гпс5 ГОСТ 535-79		47	1236					4,300					4,300				
	Вст3 кп2 ГОСТ 535-79		48	1124					4,355		0,785	1,115		6,255				
	Вст3 сп2 ГОСТ 535-79		49	1443						0,015		0,530		0,545				
	Вст3 пс6 ГОСТ 535-79		50	1447						0,015	0,020			0,035				
	Вст3 сп5-1 ТУ 14-1-3023-80		51	1446					0,244		0,400	0,212	0,298	1,154				
	Вст3 сп5 ГОСТ 535-79		52	1446							0,995			0,995				
Итого сталь, приведенная к стали Ст3 пс6			53						9,461	0,033	2,838	2,943	0,304	15,579				
Площадь поверхности под окраску			54						451 м²	0,8 м²	124,0 м²	132,64 м²	9,3 м²	717,74 м²				
Масса поставки элементов по кварталам. (заполняется заказчиком)															I	II	III	IV

Альбом 6

Взам. инв. №

Подпись и дата

Инв. № подл.

Привязан

Инв. №

ТП 903-1-278.90 КМ			
ГИП	Индбальский		
Нач. отд.	Гуттерерский		
Н. контр.	Шульгина		
Гл. спец.	Андриевская		
Рук. гр.	Шульгина		
Инженер	Куковинца		
Техник	Шалотюк		
Котельная с 4 котлами КВ-ГМ-35-150 открытая система теплоснабжения. Здание из сб. ж/б. конструкц.	Стадия: Р	Лист: 3	Листов:
Общие данные (окончание)	ЛАТГИПРОПРОМ		

24218-08 63 Копировал Формат А2

Альбом 6

Схема расположения подвесных путей и подвесок кабелей.

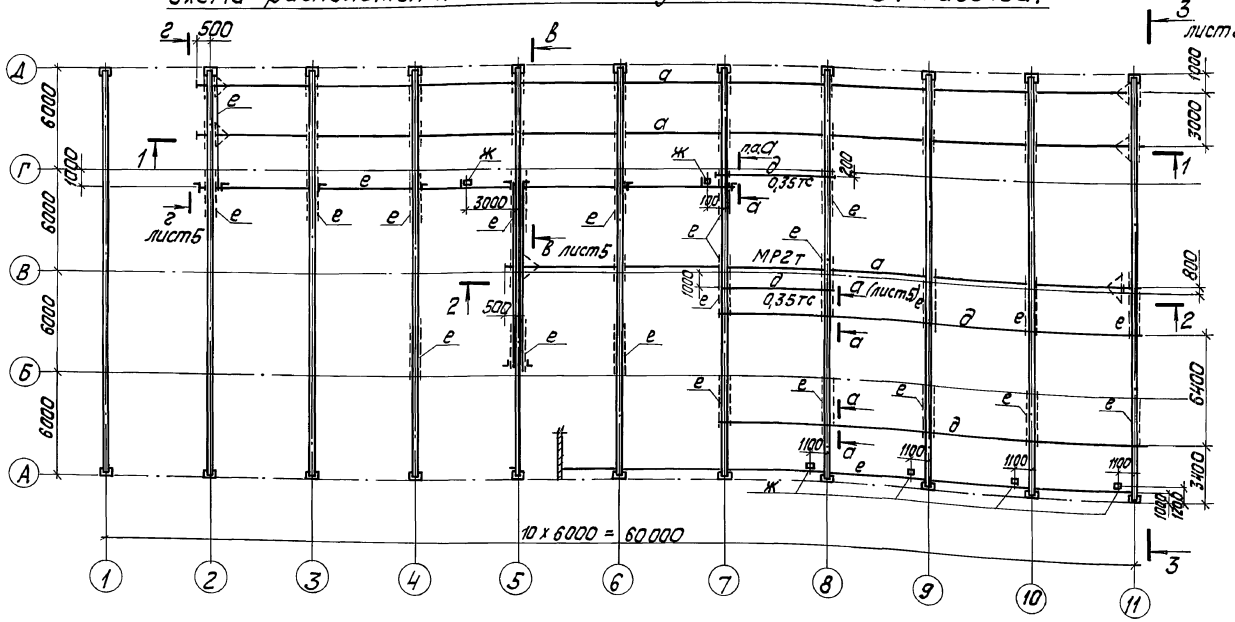

1 – 1

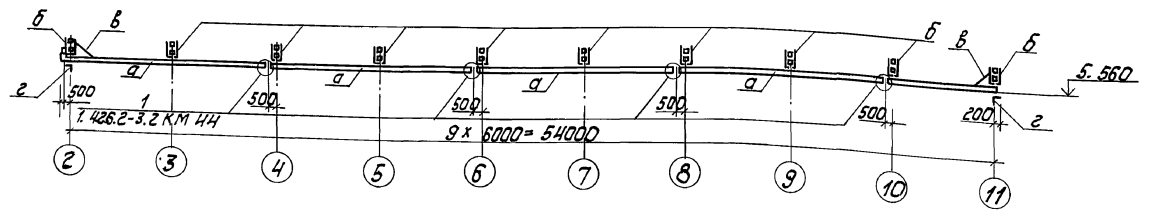

2 – 2

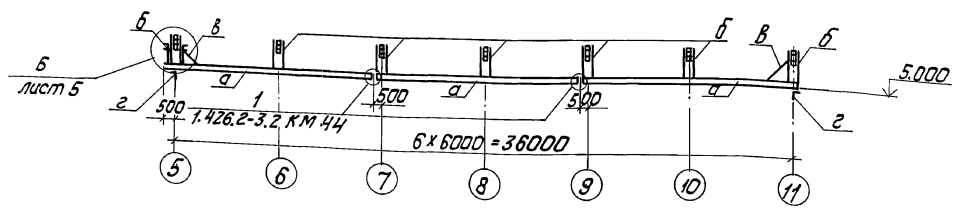

Ведомость элементов к схеме расположения подвесных путей и подвесок кабелей.

Марка	Сечение: Эскиз	Поз.	Состав	Опорные усилия: M кНм	N кН	Q кН	Группа монтажа	Марка металла	Примечание
а	I		I 24М	1,426.2-3.2			1	ВСт3сп5	
б	⊤Б 25Б		2Н. профиль 2С80×50×4	-1,0	41,0	–		ВСт3сп5	
в	∟		∟63×63×5	1. 426.2-3.2			4	ВСт3кп2	
г	∟		∟100×100×7					ВСт3пс61	
д	⊏		⊏16П				3	ВСт3кп2	
е	⊏		⊏10П			1,2			
ж	□		2Н. профиль □120×120×4	$\lambda_{пр} = 150$			3	ВСт3сп2	
и	–		-б = 10	конструктивно			4	ВСт3кп2	

1. Схемы расположения подвесного транспорта разработаны на основании указаний серии 1.463.1-3/87 Вып. 7.

Привязан

Инв. №

Нач. отд.	Гитерерский		ТП 903-1-278.90 КМ
Н. контр.	Андриевская		
Гл. констр.	Андриевская		Котельная с 4 котлами ДЕ-25-14ГМ. Открытая система теплоснабжения. Здание из сборных ж.б. конструкций.
Нач. гр.	Шульгина		Схема расположения подвесных путей и подвесок кабелей. Разрезы 1-1; 2-2.
Констр.	Жуковицкая		
Констр.	Конькова		

Стадия	Лист	Листов
Р	4	

ЛАТГИПРОПРОМ

Копировал

Формат А2

Инв. № подл. | Подп. и дата | Взам. инв. №

Согласовано: Госпромнадзор Витебск

Т.М. 3

3-3

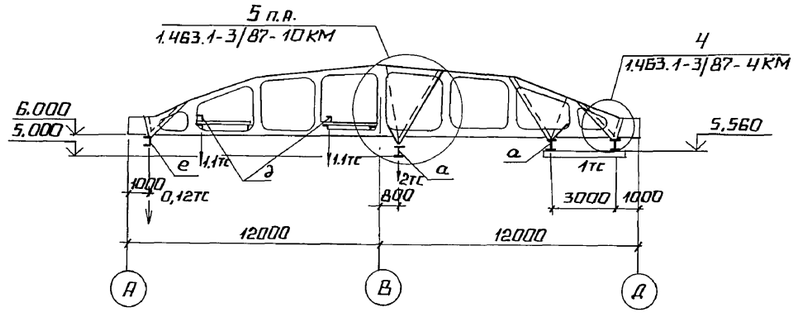

а-а

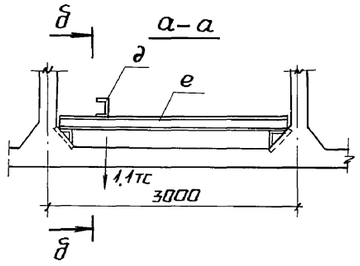

в-в

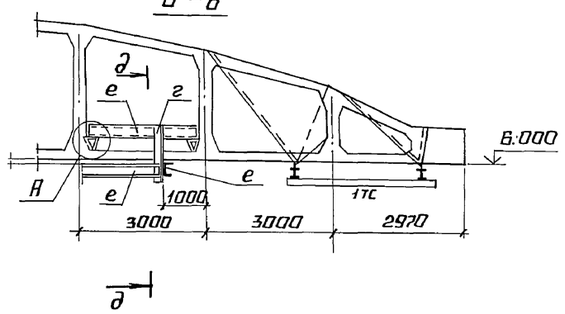

г-г

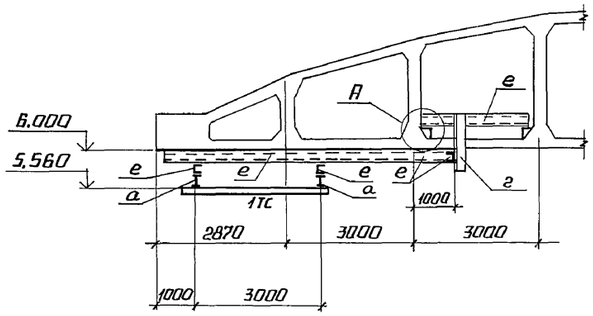

д-д

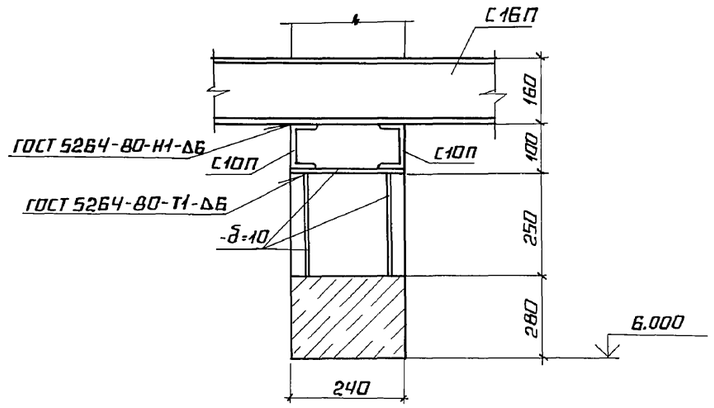

д-д

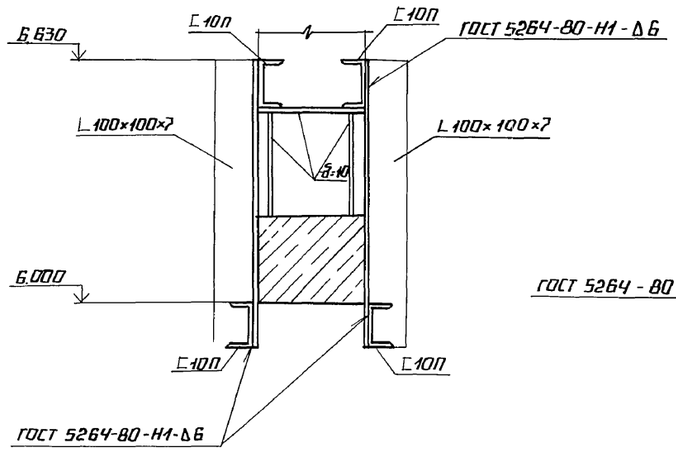

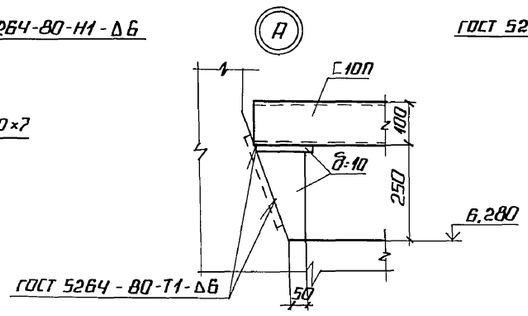

б

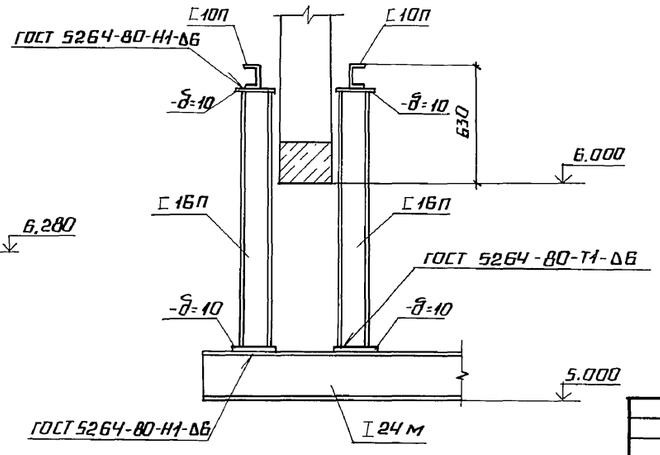

ПРИВЯЗАН

ИНВ. №

ТП 903-1-278.90			КМ
ГИП	ЖИДБАЛЬСКИЙ		
НАЧ. ОТД.	ГУТЕРЕРСКИЙ		
Н. КОНТР.	ШУЛЬГИНА		
ГЛ. КОНТР.	АНДРИЕВСКАЯ		
НАЧ. ГР.	ШУЛЬГИНА		
КОНСТР.	КУКОВЕНЦА		
КОНСТР.	КОНЬКОВА		

Котельная с 4 котлами ДЕ-25-14ГМ. Открытая система теплоснабжения. Здание из сб. ж/б. конструкц.	СТАДИЯ	ЛИСТ	ЛИСТОВ
	Р	5	
Схема расположения подвесных путей и подвесок кабелей. Разрезы 3-3; а-а; в-в; г-г. Узел б.	ЛАТГИПРОПРОМ		

ИНВ. № ПОДЛ. | ПОДПИСЬ И ДАТА | ВЗАМ. ИНВ. №

КОПИРОВАЛ А2 ФОРМАТ А2

АЛЬБОМ 6

СХЕМА РАСПОЛОЖЕНИЯ ОПОР ПОД ТРУБОПРОВОДЫ

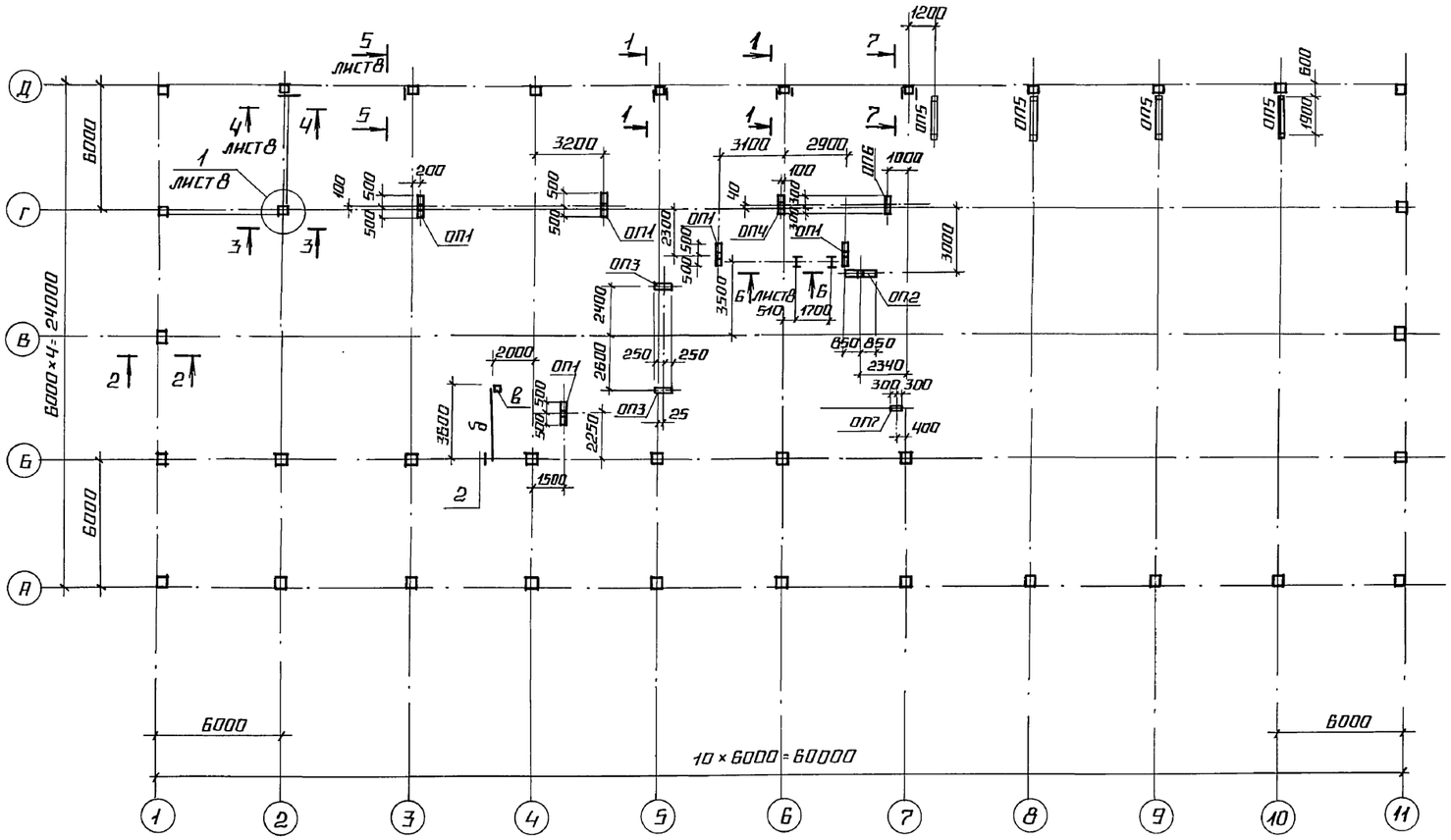

ВЕДОМОСТЬ ЭЛЕМЕНТОВ К СХЕМЕ РАСПОЛОЖЕНИЯ ОПОР ПОД ТРУБОПРОВОДЫ

МАРКА	СЕЧЕНИЕ: ЭСКИЗ	ПОЗ.	СОСТАВ	РАСЧЕТНЫЕ УСИЛИЯ: M кНм	N кН	Q кН	ГРУППА КОНСТРУКЦИЙ	МАРКА МЕТАЛЛА	ПРИМЕЧАНИЕ
а	[		[16П				3	Вст3пс6-1	
б	[		[10П					Вст3 кп2	
в	□		□120×120×4					Вст3 сп5	
е	—		-б10	КОНСТРУКТИВНО				Вст3пс6-1	

8-8

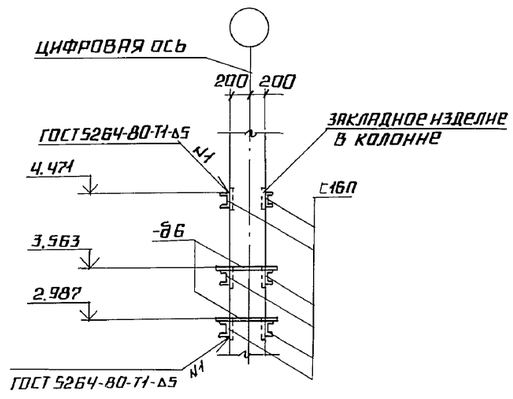

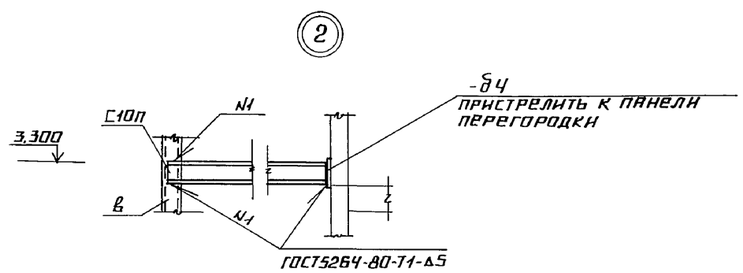

1-1; 7-7

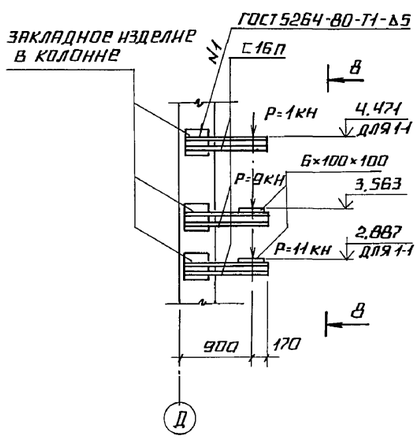

2-2

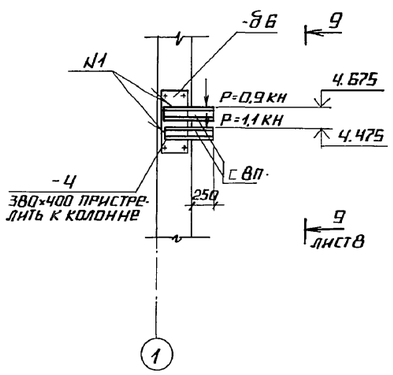

3-3

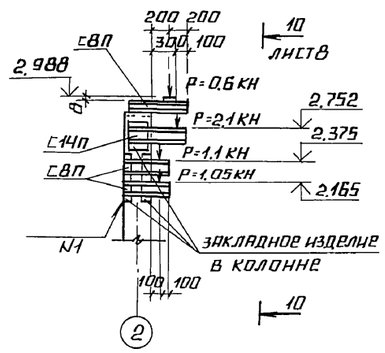

СОГЛАСОВАНО

ТМ	СПРАНЦМАНС
ТС	ШИРАКС
ЗО	ВИКМАНИС

ИНВ.№ ПОДЛ. | ПОДПИСЬ И ДАТА | ВЗАМ. ИНВ.№

ПРИВЯЗАН

ИНВ.№

ГИП	НИДБАЛЬСКИЙ	
НАЧ. ОТД.	ТУПТЕРЕРСКИЙ	
Н.КОНТР.	АНДРИЕВСКАЯ	
ГЛ.СПЕЦ	АНДРИЕВСКАЯ	
РУК.ГР.	ШУЛЬГИНА	
ИНЖЕНЕР	КУКОВИЦА	
ТЕХНИК	ШОЛОТЮК	

ТП 903-1-278.90 КМ

КОТЕЛЬНАЯ С 4 КОТЛАМИ ДЕ-25-14ГМ. ОТКРЫТАЯ СИСТЕМА ТЕПЛОСНАБЖЕНИЯ. ЗДАНИЕ ИЗ СБ. Ж/Б КОНСТРУКЦ.

СХЕМА РАСПОЛОЖЕНИЯ ОПОР ПОД ТРУБОПРОВОДЫ.

СТАДИЯ	ЛИСТ	ЛИСТОВ
Р	Б	

ЛАТГИПРОПРОМ

24218-08 66 КОПИРОВАЛ ФОРМАТ А2

Альбом 6

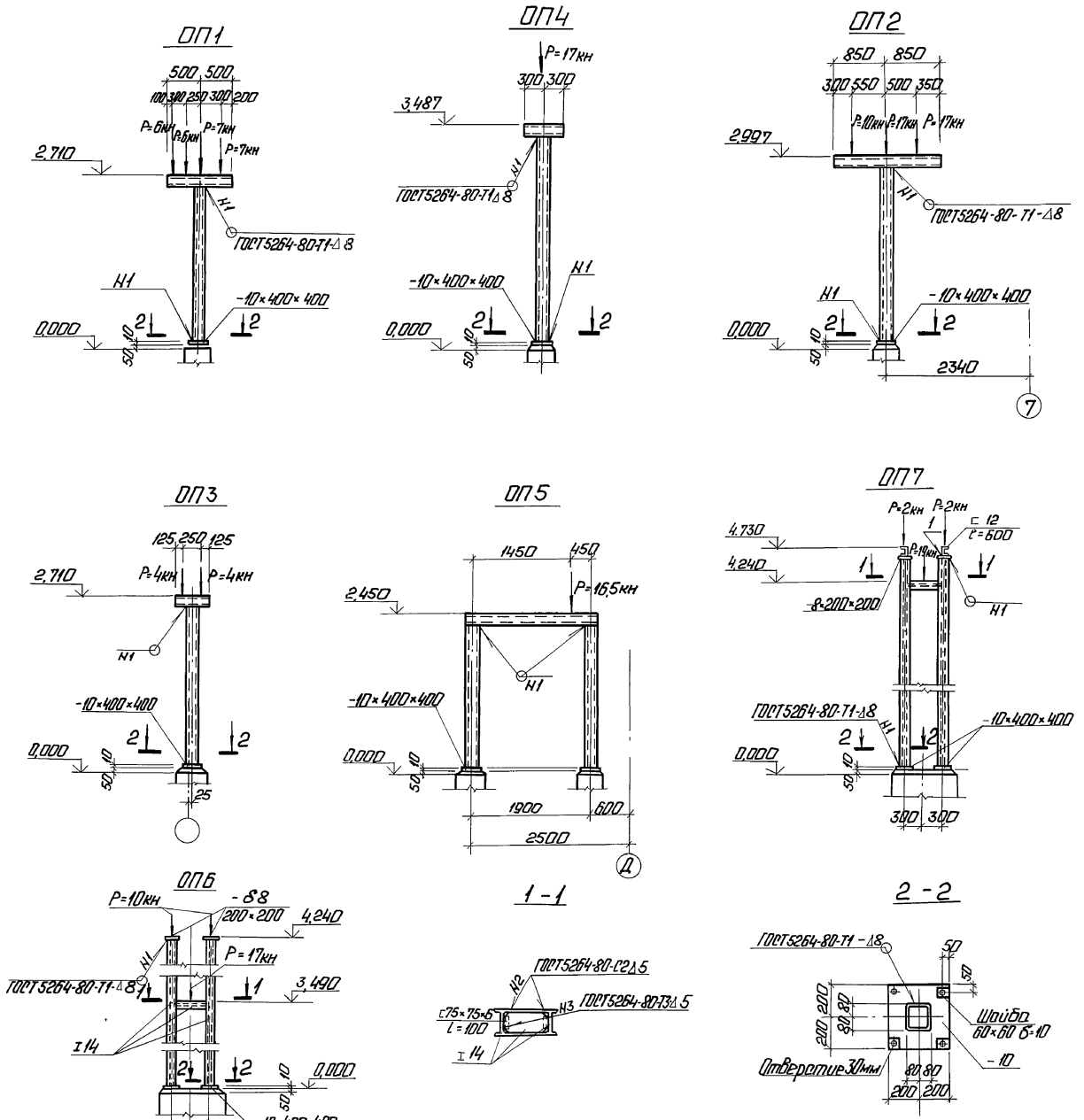

Ведомость элементов к листу 7

Марка	Сечение: Эскиз	Поз.	Состав	Усилие: Qтс	Н,тс	Мтсм	Группа констр.	Марка металла	Примечание
ОП1	1 2	1	□ 160×5				3	Вст3сп5	см. п. 1
		2	□ 160×5						
ОП2	1 2	1	□ 160×5						см. п. 1
		2	□ 160×5						
ОП3	1 2	1	□ 160×5						см. п. 1
		2	□ 160×5						
ОП4	1 2	1	□ 160×5						см. п. 1
		2	□ 160×5						
ОП5	1 2	1	□ 160×5						см. п. 1
		2	□ 160×5						
ОП6	1 2	1	I 14					Вст3кп2	см. п. 1
		2	I 14						
ОП7	2 1	1	I 14						
		2	I 14						
МБ1	1 2 3	1	I 35Б2				2	Вст3сп5-1	см. п. 1
		2	-δ=8						
		3	-δ=10						

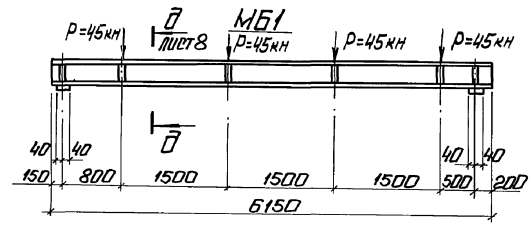

1. Нагрузки на конструкции даны непосредственно на схемах.

Привязан

Инв. №

ГИП	Нидбальский		
Нач. отд.	Гуттерерский		
Н. контр.	Андриевская		
Гл. конст.	Андриевская		
Рук. гр.	Шульгина		
Инж.	Куковица		
Техник	Шолотюк		

ТП 903-1-278.90 КМ

Котельная с 4 котлами ДЕ 25-14ГМ. Открытая система теплоснабжения. Здание из сб. ж/б констр.

Схема расположения опор под трубопроводы ОП1... ОП7. Балка МБ1.

Стадия	Лист	Листов
Р	7	

ЛАТГИПРОПРОМ

Инв. № подл. | Подп. и дата | Взам. инв. №

24218-08 67 Копировал: Ф.Ф. Формат А2

Альбом 6

4 – 4

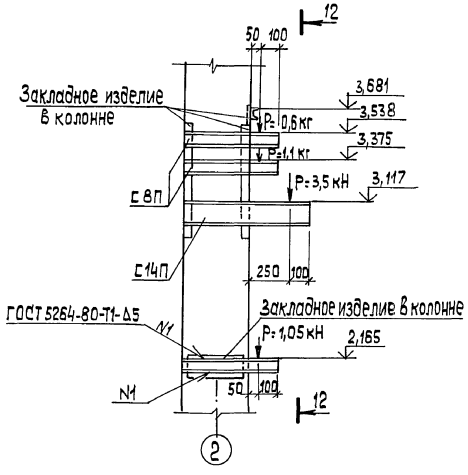

12 – 12

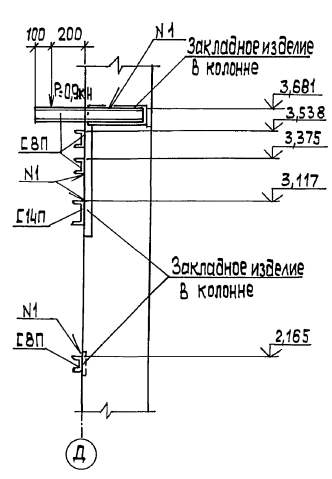

5 – 5

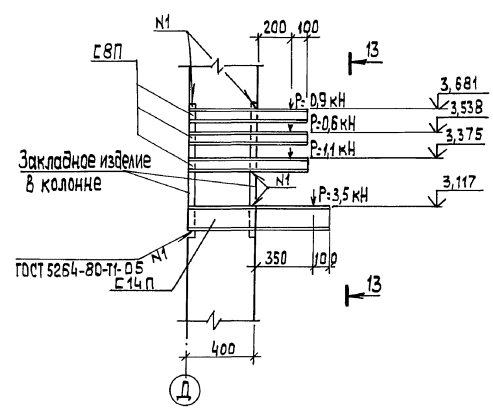

13 – 13

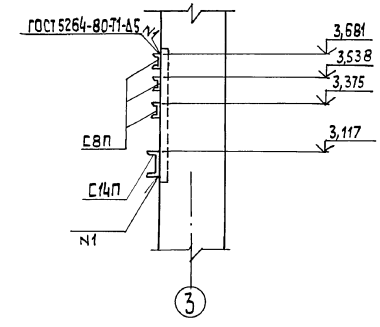

6 – 6

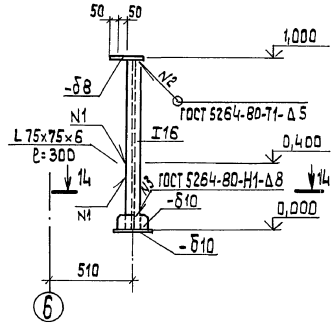

9 – 9

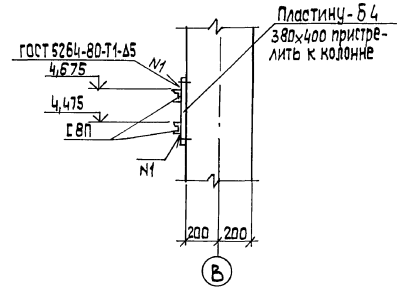

10 – 10

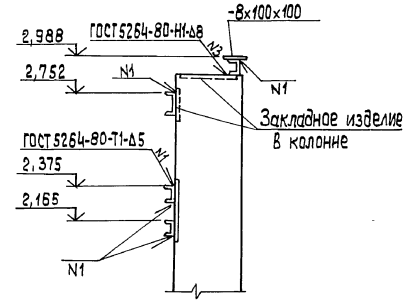

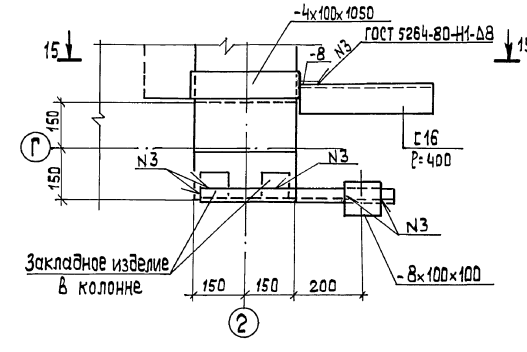

14 – 14

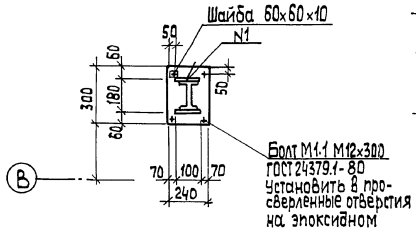

15 – 15

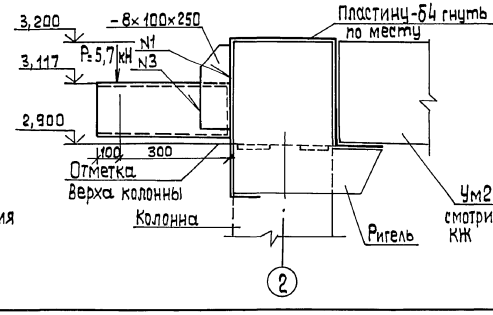

д – д

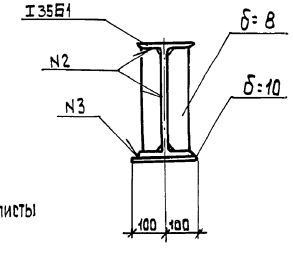

Привязан

Инв.№

ГИП	Нибальский		
Нач.отд.	Гитерерский		
Н.контр.	Шульгина		
Гл.спец.	Акимейкая		
Рук.гр.	Шульгина		
Инженер	Кучковица		
Техник	Шолотюк		

ТП-903-1-278.90 КМ

Котельная с 4 котлами ДЕ-25-14ГМ. Открытая система теплоснабжения. Здание из сб.ж/б конструкций

Стадия	Лист	Листов
Р	8	

Схема расположения опор под трубопроводы. Узел 1. Разрезы 4-4 ... 6-6; 9-9; 10-10.

ЛАТГИПРОПРОМ

Инв.№ подл. | Подп. и дата | Взам. инв.№

24218-08 68 Копировал 38 Формат А2

Альбом 6

Схема расположения ПМ1

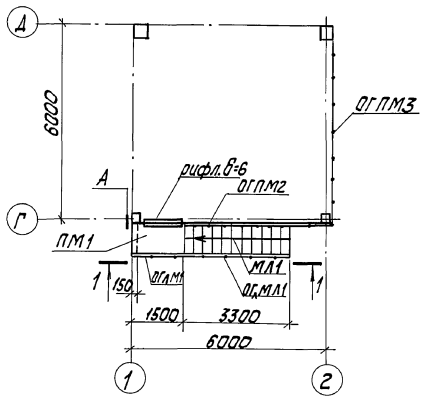

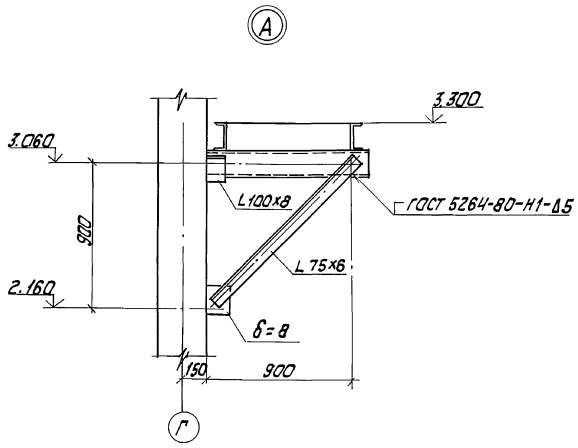

1-1

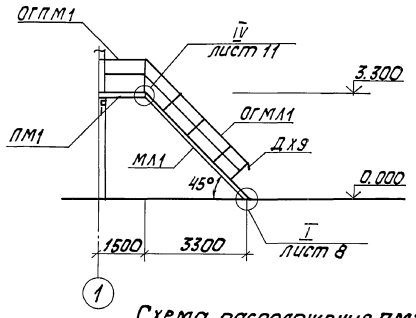

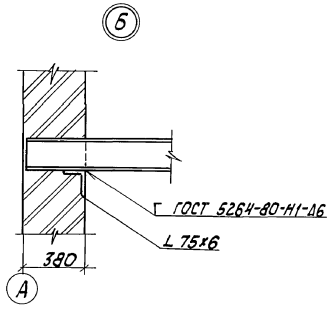

Схема расположения ПМ2

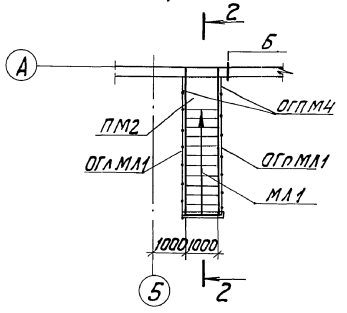

2 - 2

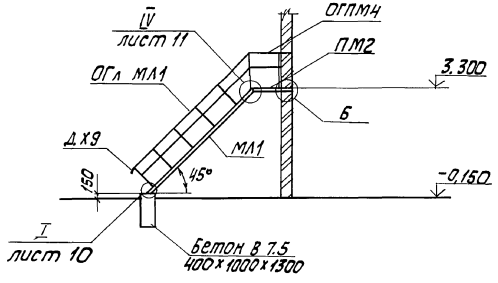

Ведомость элементов на лист 9

Марка	Сечение: Эскиз	Поз.	Состав	Расчетные усилия: M кНм	N кН	Q кН	Группа конструк.	Марка металла	Примечание
а	⊏		⊏ 16				4	ВСт3пс6-1	
б	L		L 100×8	конструктивно					
в	L		L 75×75×6						
г	—		δ=8	конструктивно				ВСт3сп5-1	
				Площадки					
ПМ1	1.450.3-3 вып. 0			ПМХФ-15,8			4	ВСт3кп2	1 шт.
ПМ2				ПМХФ-9,8					1 шт.
				Ограждение площадок					
ОГПМ1				ОГММХэб-10.15					1 шт.
ОГПМ2				ОГПМХэб-10.48а					1 шт.
ОГПМ3				ОГПМХэб-10.54а					1 шт.
ОГПМ4				ОГПМХэб-10.9					3 шт.
ОГПМ5				ОГПМХэб-10.60					2 шт.
ОГПМ6				ОГПМХэб-10.24					1 шт.
				Лестницы					
МЛ1				МЛХФ45-36.8а					2 шт. Н=3300
				Ограждение лестниц					
ОГлМЛ1				ОГлМЛХэб-10.36а					2 шт.
ОГпМЛ1				ОГпМЛХэб-10.36а					1 шт.

Схема ограждения площадки на отм. 3.300

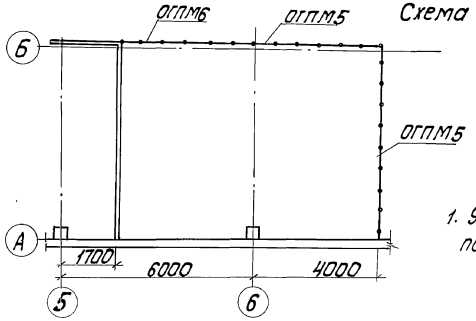

1. Узлы замаркированы по серии 1.450.3-3 вып. 0

Привязан

Инв. №

ТП 903-1-278.90 КМ

ГИП	Нидбальский		
Нач. отд.	Гуттерерский		
Н. контр.	Шульгина		
Гл. констр.	Андриевская		
Нач. гр.	Шульгина		
Констр.	Куковица		
Констр.	Конькова		

котельная с 4 котлами ДЕ-25-14ГМ. Открытая система теплоснабжения. Здание из сборных ж.б. конструкций.

Схемы расположения ПМ1, ПМ2; схема ограждения площадки на отм. 3.300

Стадия	Лист	Листов
Р	9	

ЛАТГИПРОПРОМ

Инв. № подл. | Подп. и дата | Взам. инв. №

24218-08 69

Копировал

формат А2

Альбом 6

Ведомость рабочих чертежей основного комплекта А3

Лист	Наименование	Примечание
1	План на отм. -1,750; -1,350; 0,000. Узлы 1...3. Общие данные.	

Ведомость ссылочных и прилагаемых документов

Обозначение	Наименование	Примечание
	Ссылочные документы	
4.400-12	Антикоррозийная защита полов и надземной части фундаментов под оборудование.	
ГПИ Сантехпроект м 1984 г.	Рекомендации по проектированию складов соли и натрий-катионитных установок с уменьшенным расходом соли на регенерацию катионита Ж3-171.	
ВНИПИ „Энергопром" Союзэнергозащита м 1981 г.	Системы противокоррозийный покрытий внутренних поверхностей оборудования трубопроводов и строительных конструкций тепловых электростанций.	
	Прилагаемые документы	
ТП903-1-Альбом 16 А3.ВМ	Ведомости потребности в материалах	

Условия эксплуатации конструкций зданий и сооружений

Номер (обозначение) наименование отметки, координационные оси помещения (участка) объекта защиты	Характеристика жидких сред: Наименование или химический состав	Концентрация мг/л, г/л, %	Температура, °С	Интенсивность воздействия агрессивной среды на полы	Механические воздействия на полы	Вид уборки пола	Вид защиты
Склад соли	Раствор NaCl	26% насыщ.	65	Большая	—		См. черт.
Дренажный канал КНм2	Раствор NaCl	26%	18	Большая	—	Гидроуборка	См. черт.
Пол насосной и приямок	Раствор NaCl	26%	18	Большая	—	Гидроуборка	См. черт.

Агрессивные воздействия

№ помещения участка	Наименование оборудования	Марка фундамента	Характер агрессивного воздействия	№ узла защиты	Особые условия эксплуатации
1	Склад соли		NaCl - 26%	2	
2	Дренажный канал приямок	КНм2 ПРм1	NaCl - 26%	1,3	
3	Пол насосной и приямок		NaCl - 26%	1,3	

Типовой проект разработан в соответствии с действующими нормами и правилами и предусматривает мероприятия, обеспечивающие взрывную, [illegible]ную и пожарную безопасность при эксплуатации здания.

Главный инженер проекта: [signature] (Нидбальский)

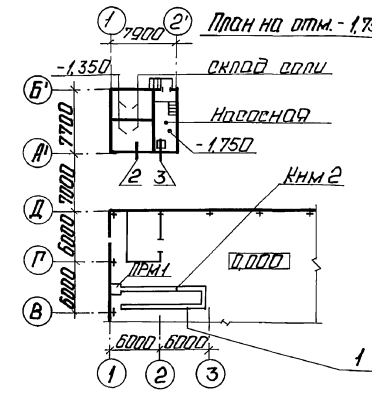

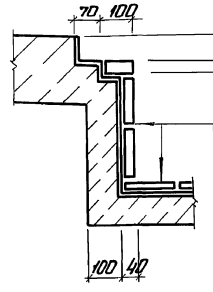

1

Плитка кислотоупорная керамическая марки КС ГОСТ 961-84 на кислотоупорной силикатной замазке с уплотняющей добавкой и разделкой швов (ТДК-2/7 серии 4.400-12)

Прослойка из силикатной замазки с уплотняющей добавкой - 7мм

2 слоя полиизобутилена ПСГ на клее Н88Н (ТУ38-1051061-76) - 3мм

Ж/б пол и стенки канала (приямка)

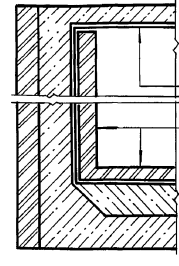

2

5 слоев окраски составом на основе огрунтовки ЭП-00-10 ГОСТ 10277-76 Общей толщиной - 130мкм

Кислотоупорный кирпич КП КЛБ ГОСТ 474-80 на портландцементном растворе с расшивкой швов замазкой марки „Арзамит-5"

2 слоя рубероида по ГОСТу 10923-75 приклеенных битумом БН-70/30

Ж/б пол и стены емкости

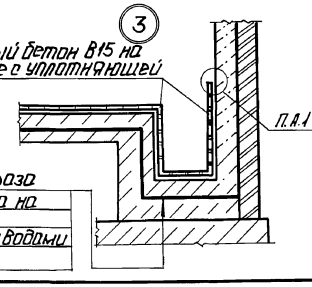

3

Кислотоупорный бетон В15 на жидком стекле с уплотняющей добавкой

Окраска лаком БТ-783 за 2 раза

Оклейка 2 слоями рубероида на битуме БН-70/30 для варианта с грунтовыми водами (см. примечание п.5)

Ведомость объемов антикоррозионных работ по объектам защиты

Наименование	Объемы работ, м²: Склад соли: Пол стенки	Склад соли: Потолок	Дренажный канал КНм2 ПРм1: Лоток пол стенки	Приямок в насосной	Насосная склада соли: Пол	Итого
Окраска лаком БТ-783 за 2 раза. Оклейка 2 слоями рубероида на битуме БН-70/30 (только для варианта с грунтовыми водами)	—	—	—	1,8	24,6	26,4
2 слоя полиизобутилена ПСГ на клее Н88Н (ТУ38-1051061-76)	—	—	25	1,8	24,6	51,4
Плитка кислотоупорная керамическая марки КС ГОСТ 961-84 на кислотоупорной силикатной замазке с уплотняющей добавкой и разделкой швов - 300 мм	—	—	1,7	1,8	24,6	43,4
5 слоев окраски составом на основе огрунтовки ЭП-00-10 ГОСТ 10277-76 толщиной 130 мкм	—	19,0	—	—	—	19,0
Облицовка из кислотоупорного кирпича КП КЛБ ГОСТ 474-80 на портландцементном растворе с расшивкой швов замазкой марки „Арзамит-5". Оклейка 2 слоями рубероида на битуме.	8,7 м³	—	—	—	—	8,7 м³
Кислотоупорный бетон В15 на жидком стекле с уплотняющей добавкой (фуриловый спирт 3% и солянокислый анилин (ГОСТ 5243-77) - 0,4% от веса жидкого стекла), которая вводится при затворении бетона - 100.	—	—	—	1,8	24,6	26,4
Прослойка из кислотоупорной силикатной замазки с уплотняющей добавкой фуриловым спиртом (ТДК 1/2 сер. 4.400-12).	—	—	25	1,8	24,6	51,4

Общие указания

1. Рабочие чертежи антикоррозийной защиты разработаны на основании документов, указанных в общих данных комплекта марки АР.
2. За условную отметку 0,000 принят уровень пола 1 этажа котельной.
3. Работы по антикоррозийной защите выполнять в соответствии с требованиями СНиП 2.03.11-85 „Защита строительных конструкций от коррозии" и СНиП III-4-80 „Техника безопасности в строительстве".
4. До начала подготовки поверхностей под защиту необходимо выполнить испытание емкости склада соли под наливом в течении 3х суток. Исправление дефектов выполнять торкретированием или штукатуркой на расширяющемся цементе.
   Внутреннюю поверхность монолитных каналов и приямков затереть цементным раствором.
5. Для варианта с грунтовыми водами в основании пола насосной и склада соли устраивается сплошная оклеечная гидроизоляция (по листу КЖ-34).

Инв. №			
ГИП	Нидбальский	[signature]	
Нач. отд.	Чуттерерский	[signature]	
Н. контр.	Шульгина	[signature]	
Гл. арх.	Демидова	[signature]	
Гл. конст.	Андриевская	[signature]	
Рук. гр.	Шульгина	[signature]	
Арх.	Пришепа	[signature]	

Привязан

ТП 903-1-278.90 А3

Котельная с 4 котлами ДЕ-25-14ГМ. Открытая система теплоснабжения. Здание из сб. Ж/б конструкций.

Стадия	Лист	Листов
Р	1	1

План на отм. -1,750; -1,350; 0,000. Узлы 1...3. Общие данные.

ЛАТГИПРОПРОМ

Формат А2

Согласовано: Журавлева; ТМ хим.; Взам. инв. №; Подп. и дата; Инв. № подл.

24218-08 (70)

Копировал: [signature]

gost.e-ecolog.ru