ТИПОВОЙ ПРОЕКТ 903-1-278.90

КОТЕЛЬНАЯ С 4 КОТЛАМИ ДЕ-25-14ГМ. ОТОПИТЕЛЬНО-ПРОИЗВОДСТВЕННАЯ, ОТКРЫТАЯ СИСТЕМА ТЕПЛОСНАБЖЕНИЯ. ЗДАНИЕ ИЗ СБОРНЫХ ЖЕЛЕЗОБЕТОННЫХ КОНСТРУКЦИЙ. ТОПЛИВО – ГАЗ И МАЗУТ.

АЛЬБОМ 5 ЧАСТЬ 2

СТРОИТЕЛЬНО-ТЕХНОЛОГИЧЕСКАЯ БЛОК-СЕКЦИЯ КОТЛОАГРЕГАТА ДЕ-25-14ГМ МЕТАЛЛОКОНСТРУКЦИИ ГАЗОВОЗДУХОПРОВОДОВ И ВСПОМОГАТЕЛЬНОГО ОБОРУДОВАНИЯ.

gost.e-ecolog.ru

Отпускная цена на момент реализации указана в счет-накладной

Пров. Дата 15.4.92 г. Коп. Ефокеев

58.01.00.000 СБ

Типовой проект 903-1-278.90 Альбом 5 ч. 2

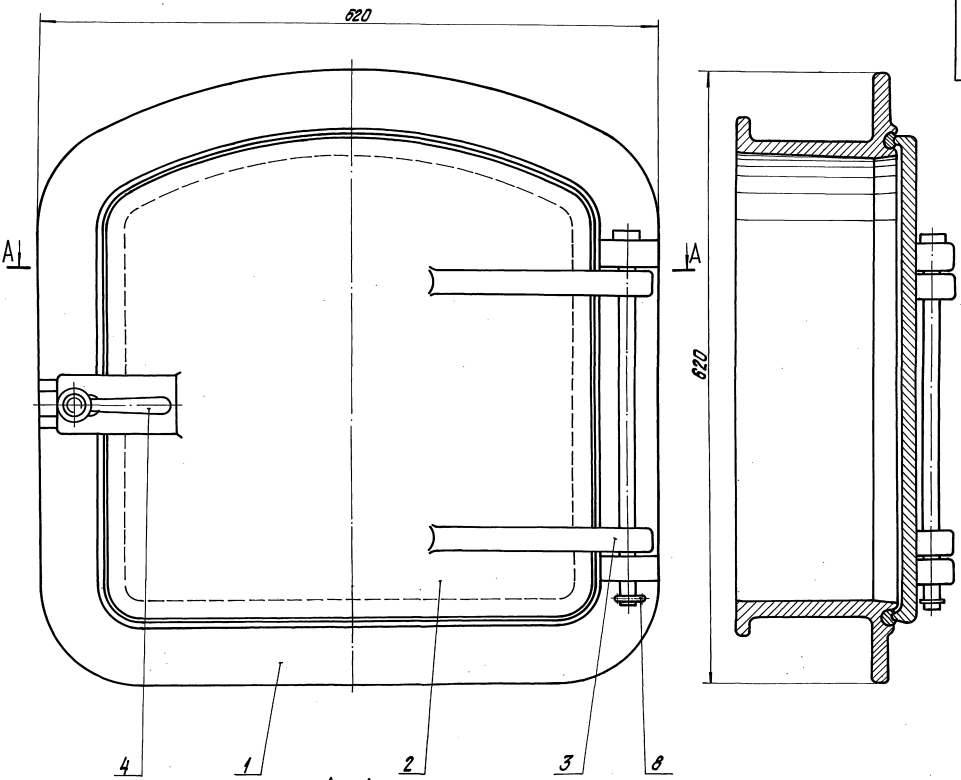

А–А

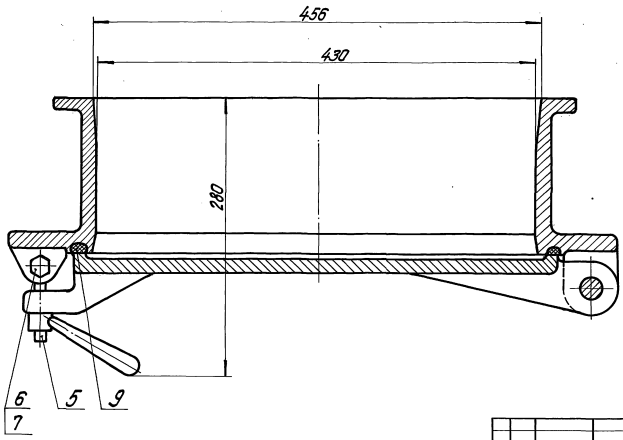

Размеры для справок

				58.01.00.000 СБ			
Изм.	Лист	№ докум.	Подпись	Дата	Лит.	Масса	Масштаб
Разраб.		Блумс		Лаз борова Сборочный чертеж		82,2	1:2,5
Пров.		Белов			Лист	Листов 1	
Гл. спец.					ЛАТГИПРОПРОМ		
Н. контр.		Блумс					
Утв.							

Инв. № подл. | Подпись и дата | Взам. инв. № | Инв. № дубл. | Подпись и дата

Копировал Дыбкова 24218-07 2 формат А2

Поз.	Обозначение	Наименование	Кол.	Примечание
		Документация		
А2	58.01.00.000СБ	Сборочный чертеж		
		Детали		
А2	1	58.01.00.001 Корпус	1	
А3	2	58.01.00.002 Дверка	1	
А4	3	58.01.00.003 Ось	1	
		Стандартные изделия		
	4	Рукоятка 7081-0026 ГОСТ 3055-69	1	
	5	Болт откидной М16×80.36 ГОСТ 3033-79	1	
	6	Болт М10×65.36 ГОСТ 7798-70	1	
	7	Гайка М10.40 ГОСТ 5915-70	1	
	8	Шплинт ф6×30 ГОСТ 397-79	1	
		Материалы		
	9	Шнур асбестовый ф10 ГОСТ 1779-83	1,8	м

Типовой проект 903-1-278.90 Альбом 5 ч.2

Инв.№ подл. | Подпись и дата | Взам. инв.№ | Инв.№ дубл. | Подпись и дата

Изм.	Лист	№ докум.	Подп.	Дата
Разраб.		Блумс		
Пров.		Белов		
Гл.спец.				
Н.контр.		Блумс		
Утв.				

58.01.00.000

Лит. | Лист | Листов 1

ЛАЗ Борова

ЛАТГИПРОПРОМ

Копировал А4 Формат А4

58.01.00.003

20/(√)

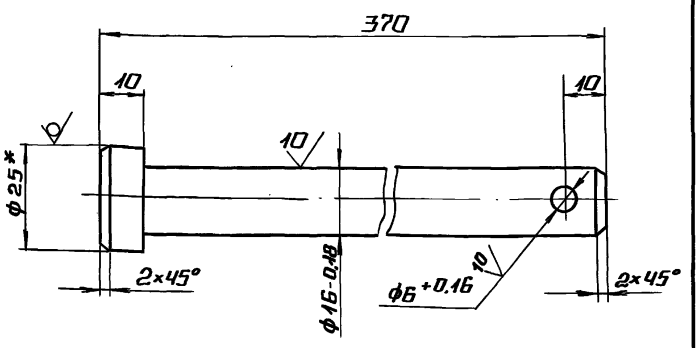

1.* Размер для справок.

2. Неуказанные предельные отклонения размеров $\pm \frac{IT14}{2}$.

Изм.	Лист	№ докум.	Подп.	Дата
Разраб.		Блумс		
Пров.		Белов		
Гл.спец.				
Н.контр.		Блумс		
Утв.				

58.01.00.003

Ось

Круг В25 ГОСТ 2590-71 / Вст3сп3 ГОСТ 535-79

Лит.	Масса	Масштаб
	0,57	1:1
Лист	Листов 1	

ЛАТГИПРОПРОМ

Копировал А4 Формат А4

58.01.00.002

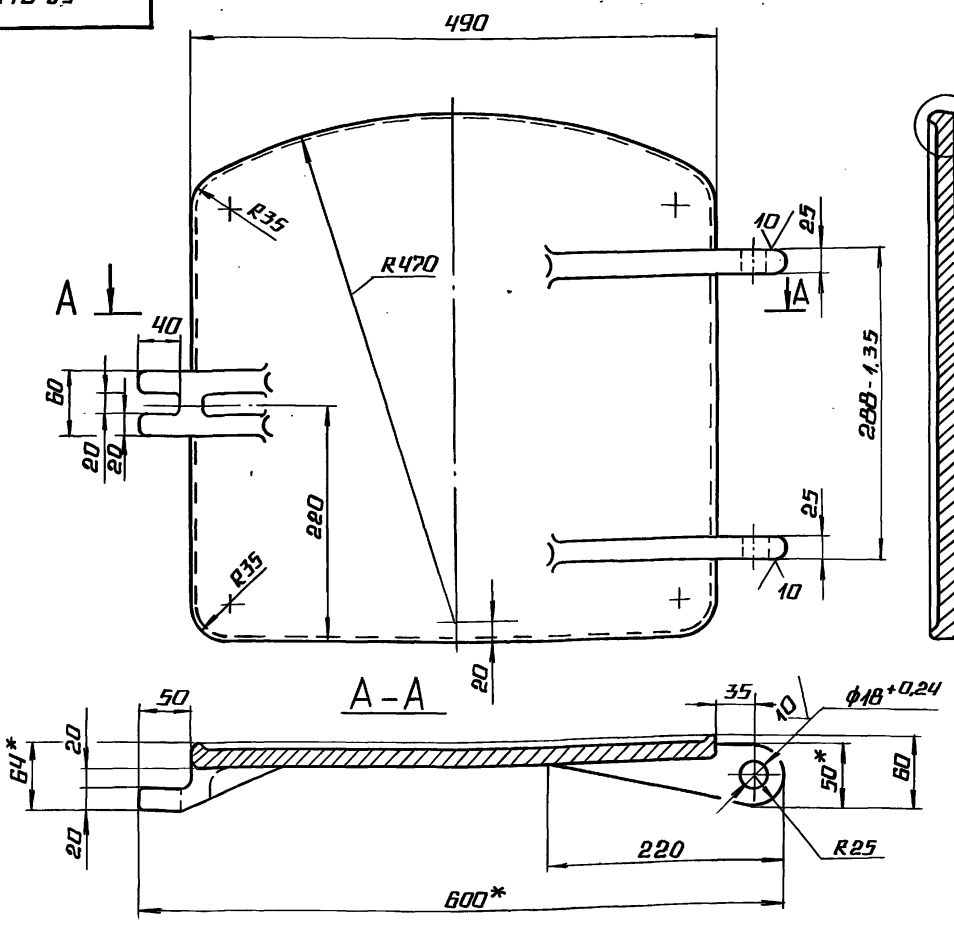

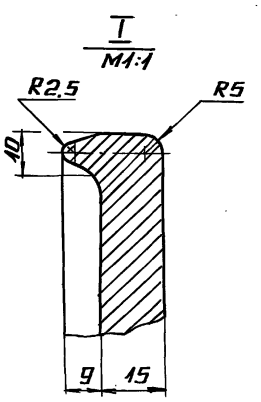

1.* Размеры для справок.
2. Отклонение размеров отливки по 3 классу точности ГОСТ 26645-85.
3. Литейные уклоны 2°/₀.
4. Литейные радиусы R=3...5 мм.
5. Неуказанные предельные отклонения размеров обрабатываемых поверхностей $\pm \frac{IT14}{2}$.

Изм.	Лист	№ докум.	Подп.	Дата
Разраб.		Блумс		
Пров.		Белов		
Гл.спец.				
Н.контр.		Блумс		
Утв.				

58.01.00.002

Дверка

Лит.	Масса	Масштаб
	29,5	1:4
Лист	Листов 1	

С415-32 ГОСТ 1412-85

ЛАТГИПРОПРОМ

24218-07 3 Копировал А4 Формат А3

58.01.00.001

Альбом 5 ч.2

Типовой проект 903-1-278.90

Инв.№ подл. | Подпись и дата | Взам.инв.№ | Инв.№ дубл. | Подпись и дата

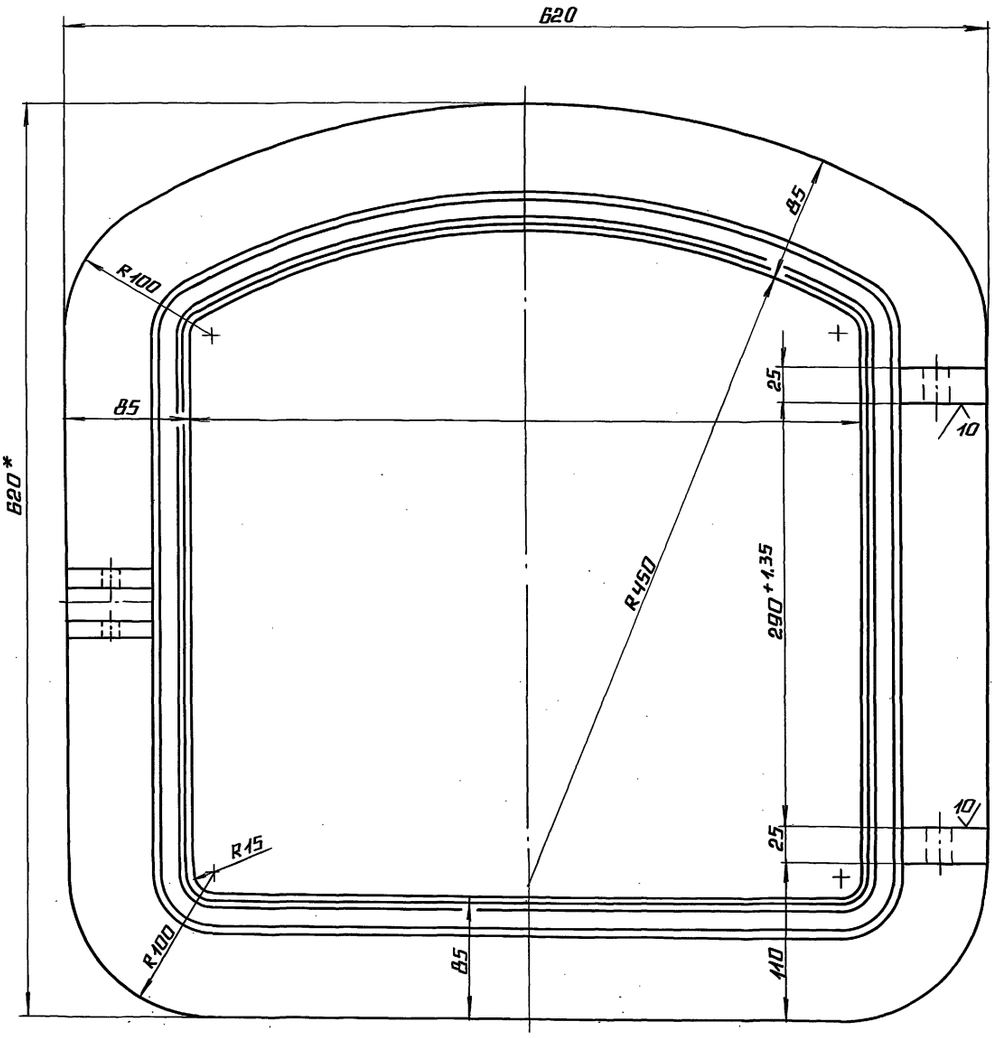

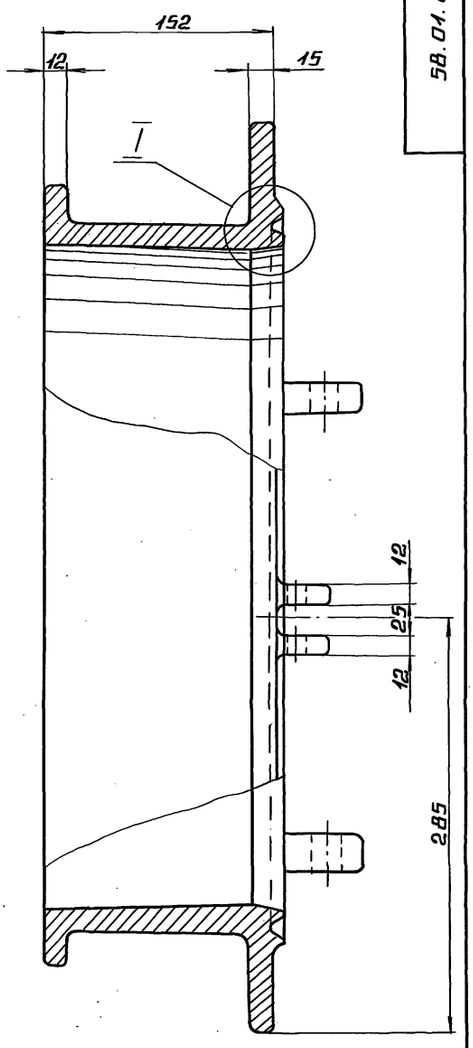

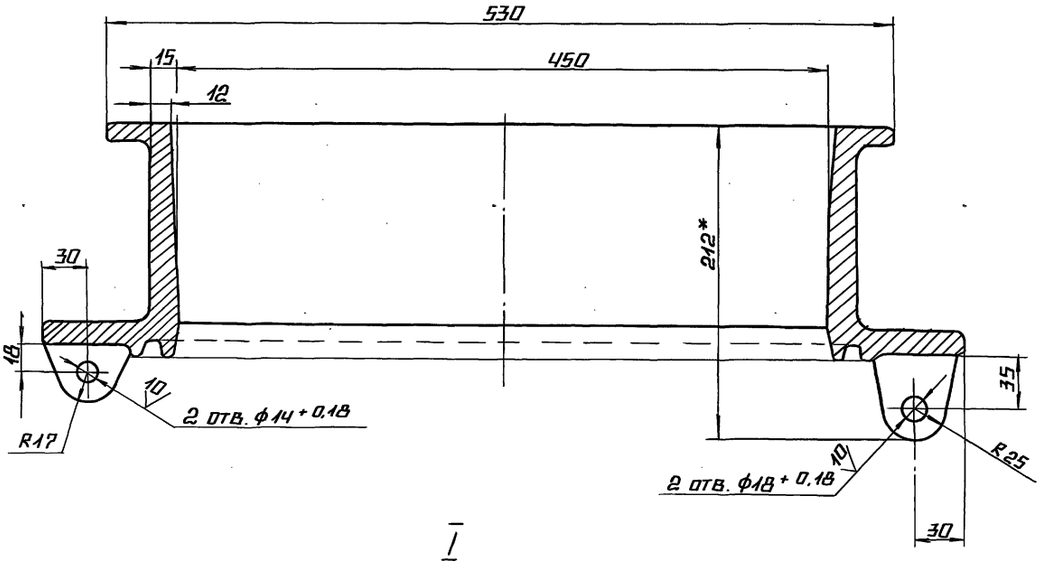

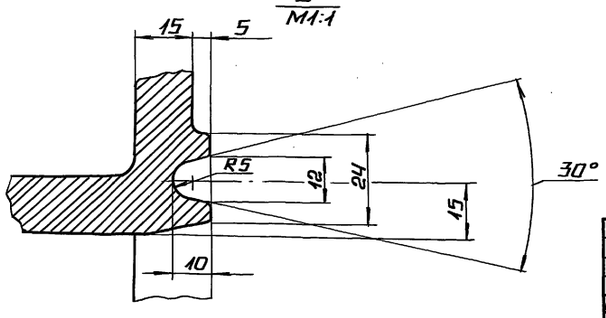

1. * размеры для справок.
2. Отклонение размеров отливки по 3 классу точности ГОСТ 26645-85
3. Литейные уклоны 2°.
4. Литейные радиусы R=3...5 мм.
5. Неуказанные предельные отклонения обрабатываемых поверхностей $\pm \frac{IT14}{2}$.

				58.01.00.001	
Изм.	Лист	№ докум.	Подп.	Дата	
Разраб.		Блумс			Корпус
Пров.		Белов			
Гл. спец.					
Н. контр.		Блумс			
Утв.					

Лит.	Масса	Масштаб
	51,5	1:2,5
Лист	Листов 1	

СЧ 15-32 ГОСТ 1412-85

ЛАТГИПРОПРОМ

24218-07 4 Копировал Формат А2

Альбом 5 часть 2

Типовой проект 903-1-278.90

Инв.№подл. | Подп. и дата | Взам.инв.№ | Инв.№дубл. | Подп. и дата

Формат	Зона	Поз.	Обозначение	Наименование	Кол.	Примечание
				Документация		
А4			50.17.00.000 СБ	Сборочный чертёж		
				Детали		
А4		1	50.17.00.001	Кронштейн	1	
А4		2	50.17.00.002	Кронштейн	1	
А4		3	50.07.50.002	Планка	1	

50.17.00.000

Изм.	Лист	№ докум.	Подп.	Дата	Опора	Лит.	Масса	Масштаб
Разраб.		Блумс						
Пров.		Белов				Лист	Листов 1	
Гл.спец.						ЛАТГИПРОПРОМ		
Н.контр.		Блумс						
Утв.								

Копировал Формат А4

Альбом 5 часть 2

Типовой проект 903-1-278.90

Инв.№подл. | Подп. и дата | Взам.инв.№ | Инв.№дубл. | Подп. и дата

50.17.00.000 СБ

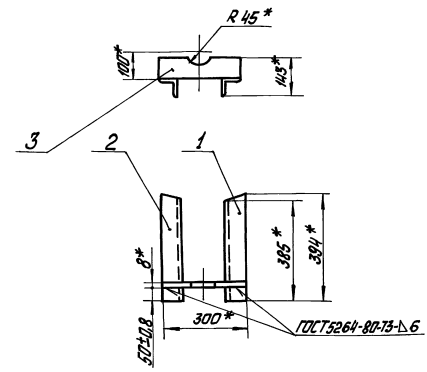

* Размеры для справок

50.17.00.000 СБ

Изм.	Лист	№ докум.	Подп.	Дата	Опора Сборочный чертёж	Лит.	Масса	Масштаб
Разраб.		Блумс					5,5	1:10
Пров.		Белов				Лист	Листов 1	
Гл.спец.						ЛАТГИПРОПРОМ		
Н.контр.		Блумс						
Утв.								

Копировал Формат А4

Альбом 5 часть 2

Типовой проект 903-1-278.90

Инв.№подл. | Подп. и дата | Взам.инв.№ | Инв.№дубл. | Подп. и дата

50.17.00.001

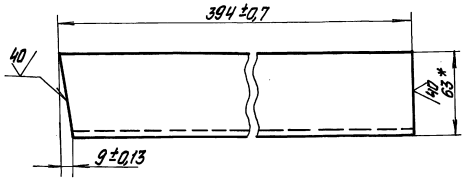

* Размеры для справок.

50.17.00.001

Изм.	Лист	№ докум.	Подп.	Дата	Кронштейн	Лит.	Масса	Масштаб
Разраб.		Блумс					2,3	1:2
Пров.		Белов				Лист	Листов 1	
Гл.спец.						ЛАТГИПРОПРОМ		
Н.контр.		Блумс			Уголок Б-63×63×6 ГОСТ 8509-72 ВСт3сп3 ГОСТ 535-79			
Утв.								

Копировал Формат А4

Альбом 5 часть 2

Типовой проект 903-1-278.90

Инв.№подл. | Подп. и дата | Взам.инв.№ | Инв.№дубл. | Подп. и дата

50.17.00.002

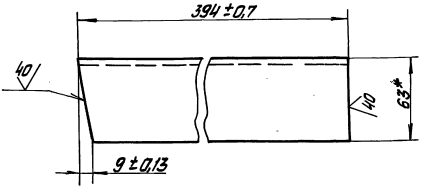

* Размеры для справок.

50.17.00.002

Изм.	Лист	№ докум.	Подп.	Дата	Кронштейн	Лит.	Масса	Масштаб
Разраб.		Блумс					1,8	1:2
Пров.		Белов				Лист	Листов 1	
Гл.спец.						ЛАТГИПРОПРОМ		
Н.контр.		Блумс			Уголок Б-63×63×6 ГОСТ 8509-72 ВСт3сп3 ГОСТ 535-79			
Утв.								

Копировал Формат А4

Альбом 5 ч. 2

Типовой проект 903-1-278.90

50.07.60.002

50.07.60.002

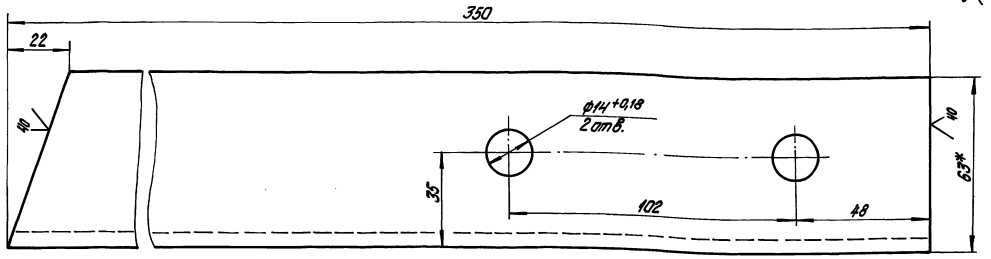

50.07.60.002-01 - Зеркальное отражение
Остальное - см. 50.07.60.002

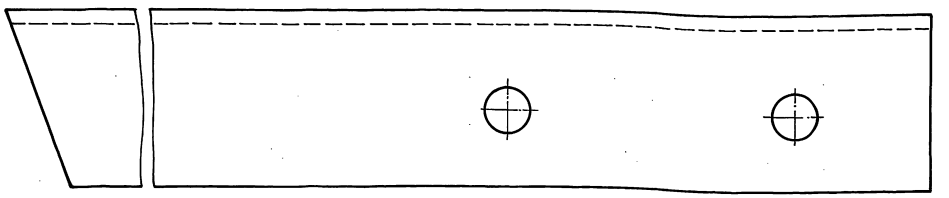

1.* Размеры для справок.

2. Неуказанные предельные отклонения размеров $\pm\frac{IT14}{2}$.

Изм.	Лист	№ докум.	Подпись	Дата	50.07.60.002			
Разраб.		Блумс			Опора	Лит.	Масса	Масштаб
Пров.		Белов					2	1:1
Гл. спец.						Лист	Листов 1	
Н. контр.		Блумс			Уголок Б-63х63х6 ГОСТ 8509-72 / ВСт3сп3 ГОСТ 535-79	ЛАТГИПРОПРОМ		
Утв.								

Инв. № подл. | Подпись и дата | Взам. инв. № | Инв. № дубл. | Подпись и дата

Копировал Дубкова — Формат А3

Альбом 5 ч. 2

Типовой проект 903-1-278.90

50.07.50.002

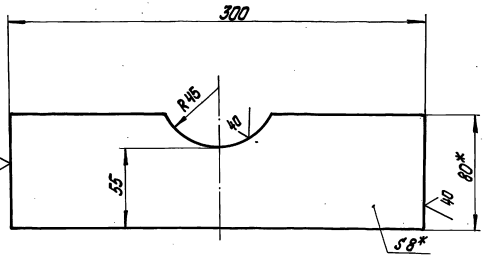

1.* Размеры для справок.
2. Неуказанные предельные отклонения размеров $\pm\frac{IT14}{2}$.

Изм.	Лист	№ докум.	Подпись	Дата	50.07.50.002			
Разраб.		Блумс			Планка	Лит.	Масса	Масштаб
Пров.		Белов					1,41	1:2
Гл. спец.						Лист	Листов 1	
Н. контр.		Блумс			Полоса 8х80 ГОСТ 103-76 / ВСт3сп3 ГОСТ 536-79	ЛАТГИПРОПРОМ		
Утв.								

Инв. № подл. | Подпись и дата | Взам. инв. № | Инв. № дубл. | Подпись и дата

Копировал Дубкова — Формат А4

Альбом 5 ч. 2

Типовой проект 903-1-278.90

63.01.00.001

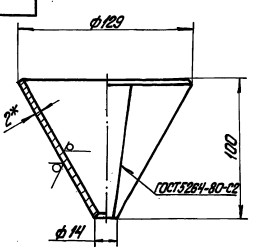

Развертка

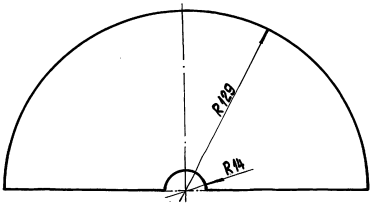

1.* Размеры для справок.
2. Неуказанные предельные отклонения размеров $\pm\frac{IT14}{2}$.

Изм.	Лист	№ докум.	Подпись	Дата	63.01.00.001			
Разраб.		Блумс			Воронка	Лит.	Масса	Масштаб
Пров.		Белов					0,4	1:2
Гл. спец.						Лист	Листов 1	
Н. контр.		Блумс			Лист 2 ГОСТ 19903-74 / ВСт3сп3 ГОСТ 16523-70*	ЛАТГИПРОПРОМ		
Утв.								

Инв. № подл. | Подпись и дата | Взам. инв. № | Инв. № дубл. | Подпись и дата

Копировал Дубкова 24.2.18-07 6 — Формат А4

Типовой проект 903-1-278.90 Альбом 6ч.2

Формат	Зона	Поз.	Обозначение	Наименование	Кол.	Примечание
				Документация		
А3			24.01.00.000 СБ	Сборочный чертеж		
				Сборочные единицы		
А4		1	24.01.01.000	Корпус	1	
А4		2	24.01.02.000	Крышка	1	
А4		3	24.01.03.000	Кронштейн	1	
				Детали		
А4		4	24.01.00.001	Прокладка	1	
				Стандартные изделия		
		5		Болт М16х30.46 ГОСТ 7798-70*	10	
		6		Гайка М16.5 ГОСТ 5915-70*	10	

Изм. Лист № докум. Подп. Дата

Разраб.	Блумс		
Пров.	Белов		
Т. контр.			
Н. контр.	Блумс		
Утв.			

24.01.00.000

Конденсатоотводчик

Лит. | Масса | Масштаб

Лист | Листов 1

ЛАТГИПРОПРОМ

Копировал | Формат А4

Типовой проект 903-1-278.90 Альбом 6ч.2

24.01.00.001

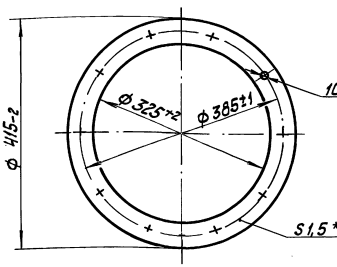

* Размер для справок.

Изм.	Лист	№ докум.	Подп.	Дата
Разраб.		Блумс		
Пров.		Белов		
Т. контр.				
Н. контр.		Блумс		
Утв.				

24.01.00.001

Прокладка

Лит. | Масса | Масштаб

0,5 | 1:5

Лист | Листов 1

Паронит ПОН 1,5 ГОСТ 481-80

ЛАТГИПРОПРОМ

Копировал | Формат А4

Типовой проект 903-1-278.90 Альбом 6ч.2

24.01.00.000 СБ

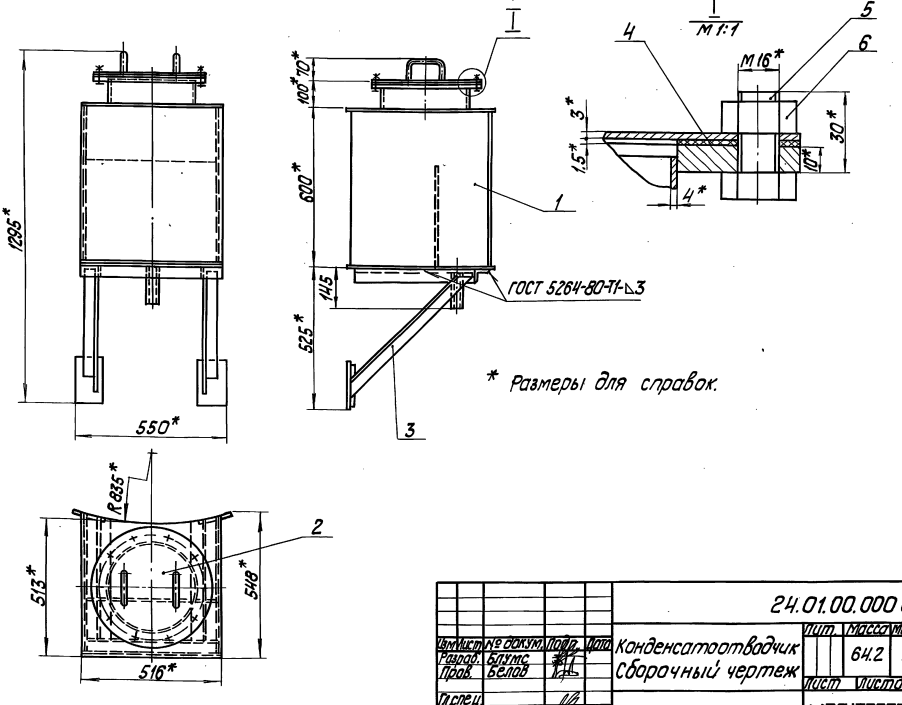

* Размеры для справок.

Изм.	Лист	№ докум.	Подп.	Дата
Разраб.		Блумс		
Пров.		Белов		
Т. контр.				
Н. контр.		Блумс		
Утв.				

24.01.00.000 СБ

Конденсатоотводчик

Сборочный чертеж

Лит. | Масса | Масштаб

6Ч.2 | 1:10

Лист | Листов 1

ЛАТГИПРОПРОМ

Копировал | Формат А3

Типовой проект 903-1-278.90 Альбом 5 ч.2

Формат	Зона	Поз.	Обозначение	Наименование	Кол.	Примечание
				Документация		
А3			24.01.01.000 СБ	Сборочный чертеж		
				Детали		
А4		1	24.01.01.001	Крыша	1	
А4		2	24.01.01.002	Днище	1	
А4		3	24.01.01.003	Боковина	2	
		4	-01	Боковина	1	
А4		5	24.01.01.005	Перегородка	1	
А4		6	24.01.01.006	Фланец	1	
Б4		7	24.01.01.007	Патрубок		
				Труба 325×4 ГОСТ 10704-76 / В Ст3пс5 ГОСТ 10705-80	1	3,0 кг
Б4		8	24.01.01.008	Патрубок		
				Труба 45×2,5 ГОСТ 10704-76 / В Ст3пс5 ГОСТ 10705-80	1	0,38 кг

Инв. № подл. | Подп. и дата | Взам. инв. № | Инв. № дубл. | Подп. и дата

Изм.	Лист	№ докум.	Подп.	Дата
Разраб.		Блумс		
Пров.		Белов		
Т. контр.				
Н. контр.		Блумс		
Утв.				

24.01.01.000

Корпус

Лит. | Масса | Масштаб

Лист | Листов 1

ЛАТГИПРОПРОМ

Копировал | Формат А4

24.01.01.001

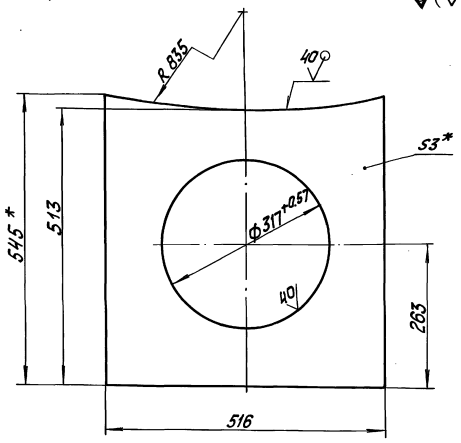

1.* Размеры для справок.
2. Неуказанные предельные отклонения размеров $\pm \frac{IT16}{2}$.

Изм.	Лист	№ докум.	Подп.	Дата
Разраб.		Блумс		
Пров.		Белов		
Т. контр.				
Н. контр.		Блумс		
Утв.				

24.01.01.001

Крыша

Лит. | Масса | Масштаб

4,5 | 1:5

Лист | Листов 1

ЛАТГИПРОПРОМ

Лист 3 ГОСТ 19903-74 / В Ст3сп3 ГОСТ 16523-70

Копировал | Формат А4

24.01.01.000 СБ

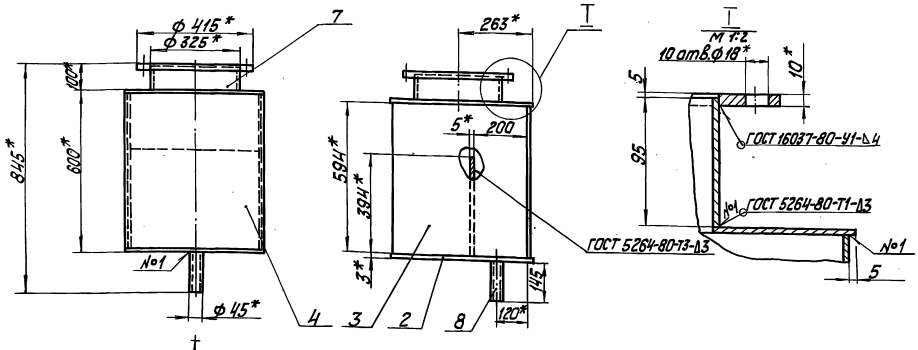

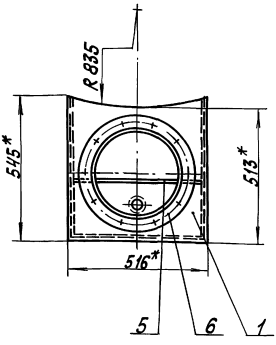

1.* Размеры для справок.
2. Неуказанные предельные отклонения размеров $\pm \frac{IT16}{2}$.
3. Обработка поверхностей реза деталей Б4 40.

Изм.	Лист	№ докум.	Подп.	Дата
Разраб.		Блумс		
Пров.		Белов		
Т. контр.				
Н. контр.		Блумс		
Утв.				

24.01.01.000 СБ

Корпус
Сборочный чертеж

Лит. | Масса | Масштаб

48,1 | 1:10

Лист | Листов 1

ЛАТГИПРОПРОМ

Копировал | 24218-07 | Формат А3

Типовой проект 903-1-278.90 Альбом 5 ч.2

Инв.№подл. | Подп. и дата | Взам.инв.№ | Инв.№дубл. | Подп. и дата

24.01.01.002

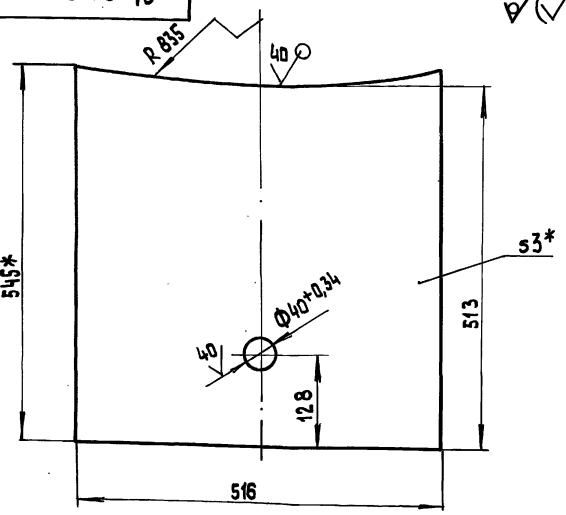

1.* Размеры для справок.

2. Неуказанные предельные отклонения размеров $\pm \frac{IT16}{2}$.

Изм.	Лист	№докум.	Подп.	Дата
Разраб.		Блумс		
Пров.		Белов		
Т.контр.				
Н.контр.		Блумс		
Утв.				

24.01.01.002

Днище

Лит.	Масса	Масштаб
	6,35	1:5

Лист | Листов 1

Лист 3 ГОСТ 19903-74 / Вст3сп3 ГОСТ 16523-70*

ЛАТГИПРОПРОМ

Копировал | Формат А4

24.01.01.003

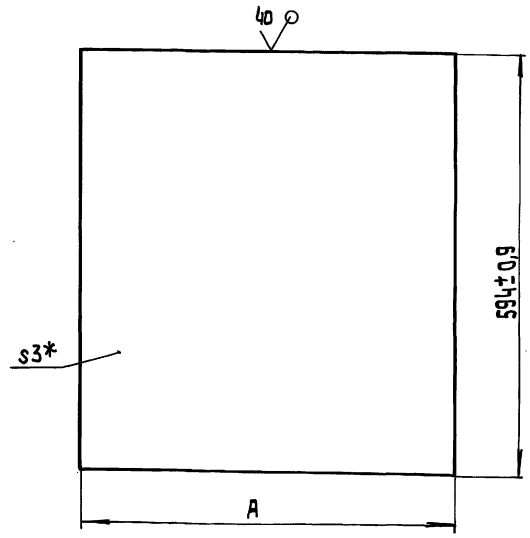

Обозначение	A, мм	Масса, кг
24.01.01.003	527±0,9	7,4
-01	516±0,9	7,2

*Размер для справок.

Изм.	Лист	№докум.	Подп.	Дата
Разраб.		Блумс		
Пров.		Белов		
Т.контр.				
Н.контр.		Блумс		
Утв.				

24.01.01.003

Боковина

Лит.	Масса	Масштаб
	7,4	1:5

Лист | Листов 1

Лист 3 ГОСТ 19903-74 / Вст3сп3 ГОСТ 16523-70*

ЛАТГИПРОПРОМ

Копировал | Формат А4

24.01.01.005

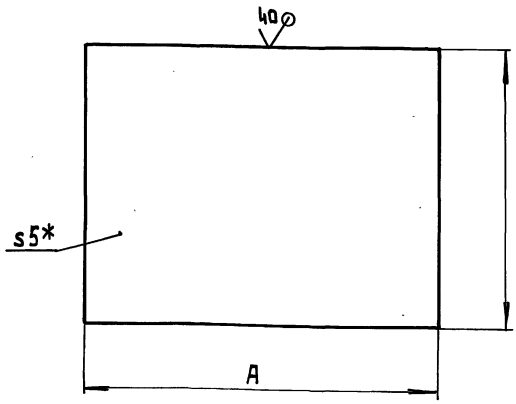

Обозначение	A, мм	B, мм	Масса, кг
24.01.01.005	500-0,76	394±0,76	7,73
-01	100±2,2	150±2,5	0,6

*Размер для справок.

Изм.	Лист	№докум.	Подп.	Дата
Разраб.		Блумс		
Пров.		Белов		
Т.контр.				
Н.контр.		Блумс		
Утв.				

24.01.01.005

Перегородка

Лит.	Масса	Масштаб
	См. табл.	

Лист | Листов 1

Лист 5 ГОСТ 19903-74 / Вст3сп3 ГОСТ 14637-79

ЛАТГИПРОПРОМ

Копировал | Формат А4

24.01.01.006

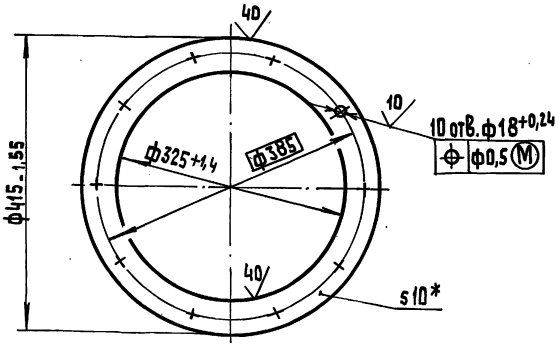

*Размер для справок.

Изм.	Лист	№докум.	Подп.	Дата
Разраб.		Блумс		
Пров.		Белов		
Т.контр.				
Н.контр.		Блумс		
Утв.				

24.01.01.006

Фланец

Лит.	Масса	Масштаб
	4,1	1:5

Лист | Листов 1

Лист 10 ГОСТ 19903-74 / Вст3сп3 ГОСТ 14637-79

ЛАТГИПРОПРОМ

Копировал 3 ф 24218-07 9 | Формат А4

Форм	Зона	Поз.	Обозначение	Наименование	Кол.	Приме-чание
				Документация		
А4			24.01.02.000 СБ	Сборочный чертеж		
				Детали		
А4		1	24.01.02.001	Крышка	1	
А4		2	24.01.02.002	Ручка	2	

Типовой проект 903-1-278.90 Альбом 5 ч.2

Инв.№ подл. | Подпись и дата | Взам.инв.№ | Инв.№ дубл. | Подпись и дата

Изм.	Лист	№ докум.	Подп.	Дата	24.01.02.000			
Разраб.		Блумс			Крышка	Лит.	Лист	Листов 1
Пров.		Белов						
Н.контр.		Блумс			ЛАТГИПРОПРОМ			
Утв.								

Копировал А4 Формат А4

24.01.02.000 СБ

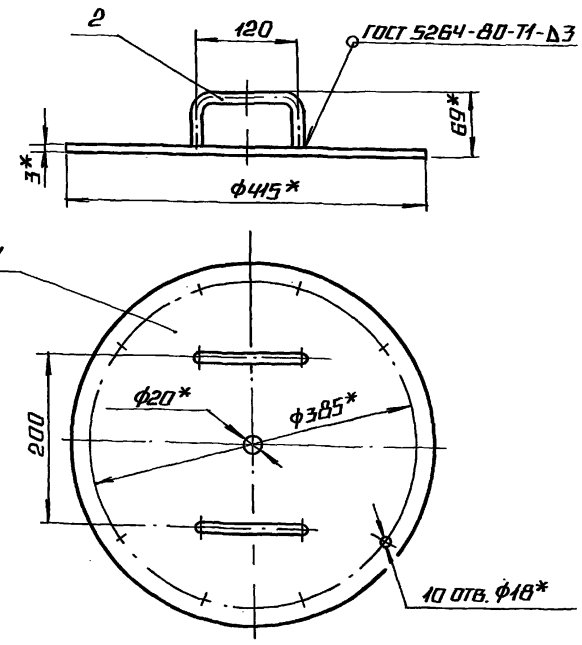

1.* Размеры для справок.

2. Неуказанные предельные отклонения размеров $\pm \frac{IT16}{2}$.

Изм.	Лист	№ докум.	Подп.	Дата	24.01.02.000 СБ			
Разраб.		Блумс			Крышка сборочный чертеж	Лит.	Масса 3,6	Масштаб 1:5
Пров.		Белов					Лист	Листов 1
Н.контр.		Блумс			ЛАТГИПРОПРОМ			
Утв.								

Копировал А4 Формат А4

24.01.02.001

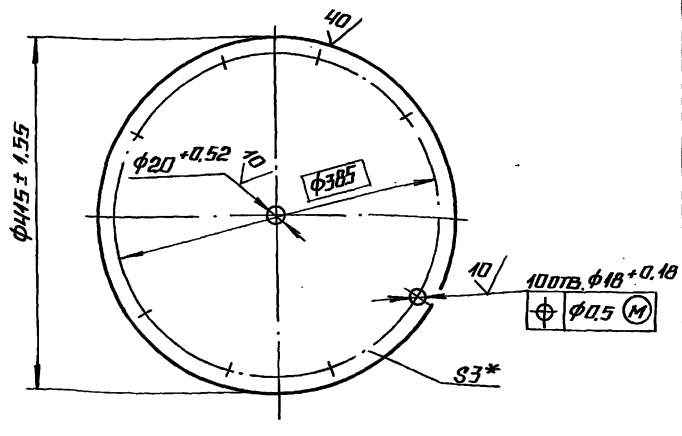

1.* Размер для справок.

Изм.	Лист	№ докум.	Подп.	Дата	24.01.02.001			
Разраб.		Блумс			Крышка	Лит.	Масса 3,2	Масштаб 1:5
Пров.		Белов					Лист	Листов 1
Н.контр.		Блумс			Лист 3 ГОСТ 19903-74 / Ст3 сп3 ГОСТ 16523-70*	ЛАТГИПРОПРОМ		
Утв.								

Копировал А4 Формат А4

24.01.02.002

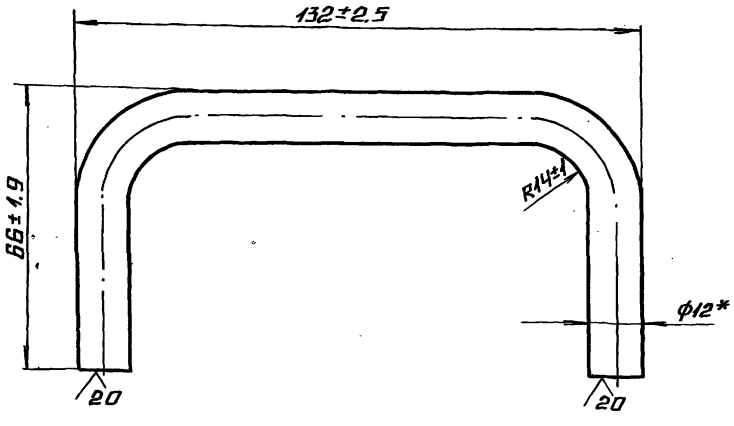

* Размер для справок.

Изм.	Лист	№ докум.	Подп.	Дата	24.01.02.002			
Разраб.		Блумс			Ручка	Лит.	Масса 0,2	Масштаб 1:1
Пров.		Белов					Лист	Листов 1
Гл.спец.					Круг В-12 ГОСТ 2590-71 / 20 ГОСТ 1050-74	ЛАТГИПРОПРОМ		
Н.контр.		Блумс						
Утв.								

Копировал А4 Формат А4

Альбом 5 часть 2
Типовой проект 903-1-278.90

Формат	Зона	Поз.	Обозначение	Наименование	Кол.	Примечание
				Документация		
А4			24.01.03.000 СБ	Сборочный чертёж		
				Детали		
А4		1	24.01.03.001	Подпорка	1	
		2	-01	Подпорка	1	
А4		3	24.01.03.002	Полка	1	
		4	-01	Полка	1	
А4		5	24.01.01.005-01	Плита	2	
Б4		6	24.01.03.003	Полка		
				Уголок Б-50х50х5 ГОСТ 8509-72 Вст3сп3 ГОСТ 535-79	1	1,95 кг

Изм. Лист. № докум. Подп. Дата
Разраб. Блумс
Пров. Белов
Гл. спец.
Н. контр. Блумс
Утв.

24.01.03.000

Кронштейн

Лит. | Масса | Масштаб
Листов | Листов 1

ЛАТГИПРОПРОМ

Копировал Формат А4

Альбом 5 часть 2
Типовой проект 903-1-278.90

24.01.03.000 СБ

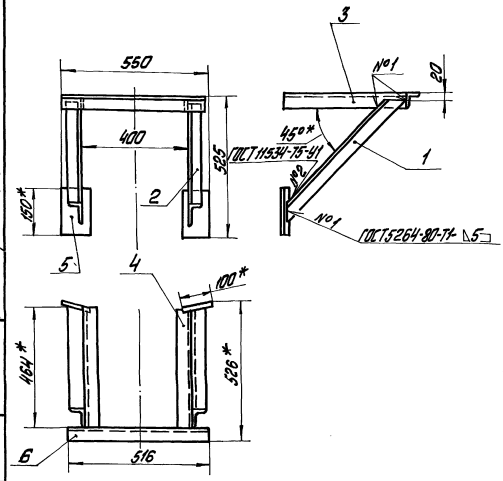

1. * Размеры для справок.
2. Неуказанные предельные отклонения размеров ±IT14/2
3. Обработка поверхностей реза деталей Б4 ⌀40

Изм. Лист. № докум. Подп. Дата
Разраб. Блумс
Пров. Белов
Гл. спец.
Н. контр. Блумс
Утв.

24.01.03.000 СБ

Кронштейн
Сборочный чертёж

Лит. | Масса 10,8 | Масштаб 1:10
Листов | Листов 1

ЛАТГИПРОПРОМ

Копировал Формат А4

Альбом 5 часть 2
Типовой проект 903-1-278.90

24.01.03.001

24.01.03.001

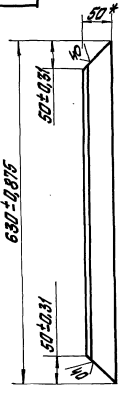

24.01.03.001-01 - зеркальное отражение
остальное - см. 24.01.03.001



* Размер для справок.

Изм. Лист. № докум. Подп. Дата
Разраб. Блумс
Пров. Белов
Гл. спец.
Н. контр. Блумс
Утв.

24.01.03.001

Подпорка

Лит. | Масса 2,3 | Масштаб 1:5
Листов | Листов 1

Уголок Б-50х50х5 ГОСТ 8509-72 Вст3сп3 ГОСТ 535-79

ЛАТГИПРОПРОМ

Формат А4

Альбом 5 часть 2
Типовой проект 903-1-278.90

24.01.03.002

24.01.03.002

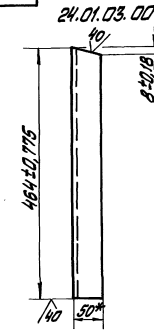

24.01.03.002-01 - зеркальное отражение
остальное - см. 24.01.03.002



* Размер для справок.

Изм. Лист. № докум. Подп. Дата
Разраб. Блумс
Пров. Белов
Гл. спец.
Н. контр. Блумс
Утв.

24.01.03.002

Полка

Лит. | Масса 1,7 | Масштаб 1:5
Листов | Листов 1

Уголок Б-50х50х5 ГОСТ 8509-72 Вст3сп3 ГОСТ 535-79

ЛАТГИПРОПРОМ

Копировал Формат А4

65.202.21.000СБ

Альбом 5 ч. 2

Типовой проект 903-1-278.90

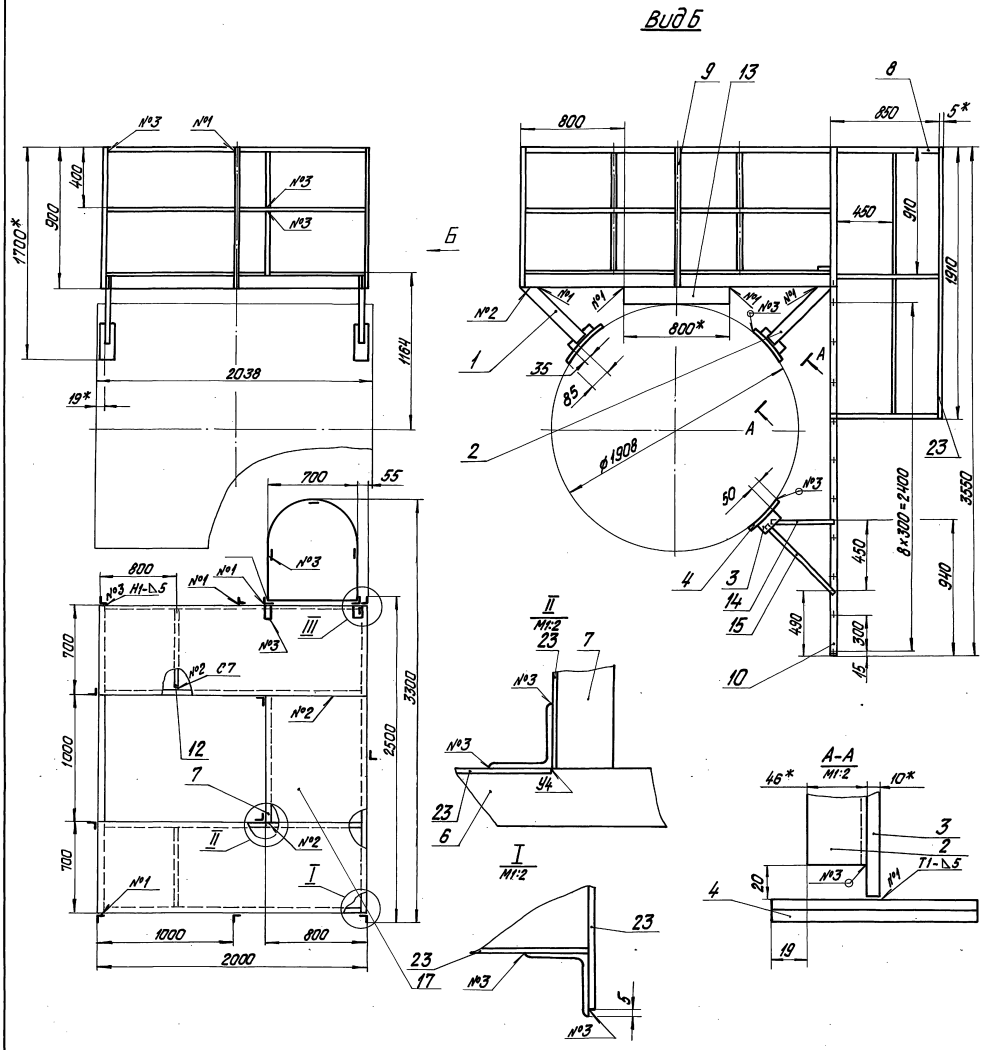

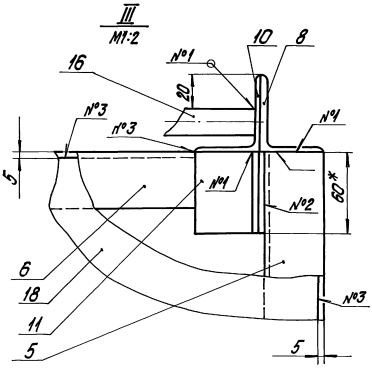

1.* Размеры для справок.

2. Неуказанные предельные отклонения размеров $\pm \frac{IT14}{2}$.

3. Сварные швы по ГОСТ 5264-80.

				65.202.21.000СБ			
Изм.	Лист	№ докум.	Подпись	Дата	Площадка Сборочный чертеж	Лит.	Масса	Масштаб
Разраб.		Блумс					396,1	1:20
Пров.		Белов				Лист	Листов 1	
Т.контр.						ЛАТГИПРОПРОМ		
Н.контр.		Блумс						
Утв.								

Инв.№ подл. | Подпись и дата | Взам.инв.№ | Инв.№ дубл. | Подпись и дата

копировал Дубкова 24.2.18 · 07 12 формат А2

Альбом 5 ч.2

Типовой проект 903-1-278.90

Формат	Зона	Поз.	Обозначение	Наименование	Кол.	Примечание
				Документация		
А2			65.202.21.000СБ	Сборочный чертеж		
				Детали		
А4		1	65.202.2.1.001	Подкос	2	
А4		2	-01	Подкос	2	
А4		3	65.202.21.002	Косынка	6	
А4		4	65.202.21.003	Опора	6	
Б4		5	65.202.21.004	СВязь	2	20,6 кг
				Швеллер 10 ГОСТ 8240-72 Ст3 ГОСТ 535-79		
				2400±2,5		
Б4		6	65.202.21.005	СВязь	4	17,4
				Швеллер 10 ГОСТ 8240-72 Ст3 ГОСТ 535-79		
				1908±2,0		
Б4		7	65.202.21.006	СВязь	1	8,6 кг
				Швеллер 10 ГОСТ 8240-72 Ст3 ГОСТ 535-79		
				1000±1,0		
А4		8	65.202.21.007	Дуга	3	
Б4		9	65.202.21.008	Стойка	11	3 кг
				Уголок Б-50×50×5 ГОСТ 8509-72 Ст3сп ГОСТ 535-79		
				900±1,0		
Б4		10	65.202.21.009	СВязь	2	8,8 кг
				Уголок Б-50×50×5 ГОСТ 8509-72 Ст3сп ГОСТ 535-79		
				2640±2,5		

Изм. Лист. № докум. Подп. Дата

Разраб. Белых

Пров. Белов

Н.контр. Белых

Утв.

65.202.21.000

Площадка

Лит. | Масса | Масштаб

Лист 1 | Листов 3

ЛАТГИПРОПРОМ

Копировал: Ч.1 Формат А4

Формат	Зона	Поз.	Обозначение	Наименование	Кол.	Примечание
Б4		11	65.202.21.011	Крюк	2	0,2 кг
				Уголок Б-50×50×5 ГОСТ 8509-72 Ст3сп ГОСТ 535-79		
				60±0,5		
Б4		12	65.202.21.012	СВязь	2	2,1 кг
				Уголок Б-50×50×5 ГОСТ 8509-72 Ст3сп ГОСТ 535-79		
				608±1,0		
Б4		13	65.202.21.013	Опора	2	7,1 кг
				Швеллер 10 ГОСТ 8240-72 Ст3 ГОСТ 535-79		
				800±1,0		
Б4		14	65.202.21.014	Тяга	2	1,8 кг
				Уголок Б-50×50×5 ГОСТ 8509-72 Ст3сп ГОСТ 535-79		
				400±0,5		
Б4		15	65.202.21.015	Подкос	2	1,9 кг
				Уголок Б-50×50×5 ГОСТ 8509-72 Ст3сп ГОСТ 535-79		
				560±0,5		
Б4		16	65.202.21.016	Переклайдина	10	1,7 кг
				Круг В20 ГОСТ 2590-71 Ст3 ГОСТ 535-79		
				700±1,0		
Б4		17	65.202.21.017	Платформа	1	13,8 кг
				Лист ПВ 606 ГОСТ 8706-78		
				790±1,0 × 1010±1,0		
Б4		18	65.202.21.068	Платформа	2	24,2 кг
				Лист ПВ 606 ГОСТ 8706-78		
				690±1,0 × 1990±2,0		

Изм. Лист. № докум. Подп. Дата

65.202.21.000

Лист 2

Копировал: Ч.1 Формат А4

Формат	Зона	Поз.	Обозначение	Наименование	Кол.	Примечание
				Материалы		
		23		Полоса 5×50 ГОСТ 103-76 Вст3пс3 ГОСТ 535-79	30	м

Изм. Лист. № докум. Подп. Дата

65.202.21.000

Лист 3

Копировал: Ч.1 Формат А4

65.202.21.001

65.202.21.001

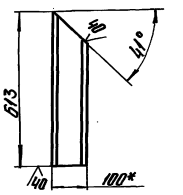

65.21.202.001-01 - Зеркальное отображение
Остальное - см. 65.202.21.001



Размеры для справок.

Разраб. Белых

Пров. Белов

Н.контр. Белых

Утв.

65.202.21.001

Подкос

Швеллер 10 ГОСТ 8240-72 Ст3 ГОСТ 535-79

Лит. | Масса | Масштаб

5,1 | 1:10

Лист | Листов 1

ЛАТГИПРОПРОМ

Копировал: Ч.1 242.18-07 13 Формат А4

Типовой проект 903-1-278.90 Альбом 5 ч.2

65.202.21.002

40/(√)

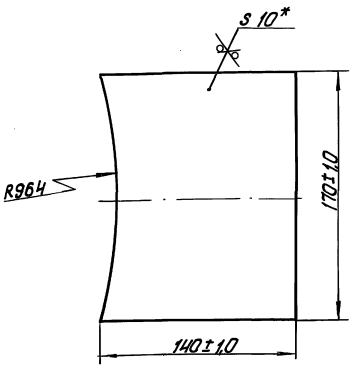

* Размеры для справок.

Изм.	Лист	№ докум.	Подп.	Дата	65.202.21.002		
Разраб.		Блумс			Косынка	Лит.	Масса 1,8 / Масштаб 1:2
Пров.		Белов				Лист	Листов 1
Т. контр.							
Н. контр.		Блумс			Лист 10 ГОСТ 19903-74 В Ст3сп3 ГОСТ 14637-79	ЛАТГИПРОПРОМ	
Утв.							

Инв. № подл. | Подп. и дата | Взам. инв. № | Инв. № дубл. | Подп. и дата

Копировал | Формат А4

Типовой проект 903-1-278.90 Альбом 5 ч.2

65.202.21.003

40/(√)

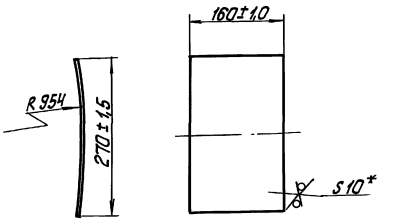

* Размеры для справок.

Изм.	Лист	№ докум.	Подп.	Дата	65.202.21.003		
Разраб.		Блумс			Опора	Лит.	Масса 3,6 / Масштаб 1:5
Пров.		Белов				Лист	Листов 1
Т. контр.							
Н. контр.		Блумс			Лист 10 ГОСТ 19903-74 В Ст3сп3 ГОСТ 14637-79	ЛАТГИПРОПРОМ	
Утв.							

Инв. № подл. | Подп. и дата | Взам. инв. № | Инв. № дубл. | Подп. и дата

Копировал | Формат А4

Типовой проект 903-1-278.90 Альбом 5 ч.2

Обозначение	Наименование	Кол.	Примечание
	Документация		
А3 65.202.22.000 СБ	Сборочный чертеж		
	Сборочные единицы		
А4 1 65.202.22.010	Заглушка	1	
А4 2 65.202.22.020	Поплавок	1	
	Детали		
Б4 3 65.202.22.001	Патрубок	1	0,75 кг
	Труба Б*2,8 ГОСТ 10704-76 / Д ГОСТ 10705-80		
	L = 206-1,15		
А4 4 65.202.22.002	Подвеска	2	
А4 5 65.202.22.003	Ось	2	
А4 6 65.202.22.004	Тяга	1	
А4 7 65.202.22.005	Фланец	1	
	Стандартные изделия		
8	Болт М8х35.36 ГОСТ 7798-70	1	
9	Гайка М8.35 ГОСТ 3032-75	1	
10	Шайба 8.01 ГОСТ 11371-78	3	
11	Шплинт 1,6х12 ГОСТ 397-79	2	

Изм.	Лист	№ докум.	Подп.	Дата	65.202.22.000		
Разраб.		Блумс			Клапан	Лит.	Масса / Масштаб
Пров.		Белов				Лист	Листов 1
Т. контр.							
Н. контр.		Блумс				ЛАТГИПРОПРОМ	
Утв.							

Инв. № подл. | Подп. и дата | Взам. инв. № | Инв. № дубл. | Подп. и дата

Копировал | Формат А4

Типовой проект 903-1-278.90 Альбом 5 ч.2

65.202.21.007

6/(√)

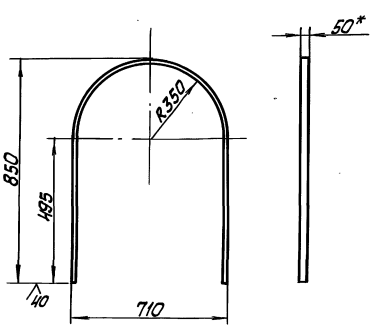

1. * Размеры для справок.
2. Неуказанные предельные отклонения размеров $\pm\frac{IT14}{2}$.

Изм.	Лист	№ докум.	Подп.	Дата	65.202.21.007		
Разраб.		Блумс			Дуга	Лит.	Масса 3,9 / Масштаб 1:10
Пров.		Белов				Лист	Листов 1
Т. контр.							
Н. контр.		Блумс			Полоса 5х50 ГОСТ 103-76 В Ст3пс2 ГОСТ 535-79	ЛАТГИПРОПРОМ	
Утв.							

Инв. № подл. | Подп. и дата | Взам. инв. № | Инв. № дубл. | Подп. и дата

Копировал № 1-24218-07 14 | Формат А4

65.202.22.000СБ

Типовой проект 903-1-278.90 Альбом 5 ч.2

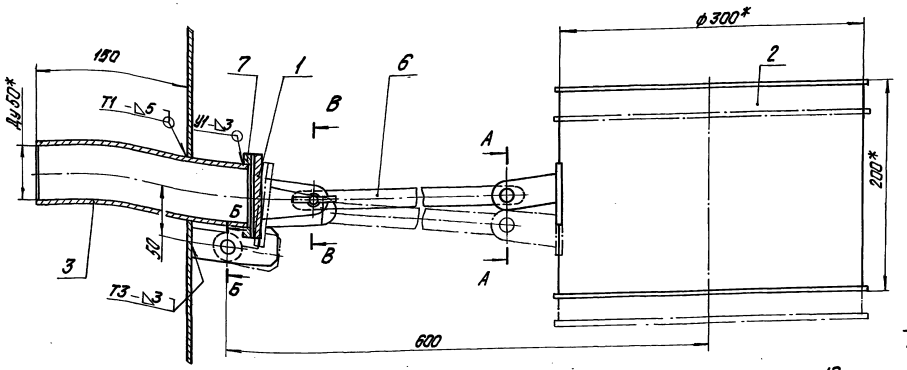

Г-Г
М1:2

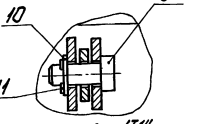

Б-Б
М1:1

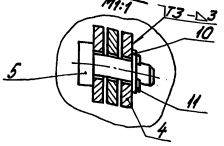

В-В
М1:2

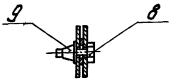

1.*Размеры для справок.
2. Неуказанные предельные отклонения размеров ±IT14/2.
3. Сварные швы по ГОСТ 5264-80.

Изм. Лист.	№ докум.	Подпись	Дата	65.202.22.000СБ			
Разраб.	Блумс			Клапан сборочный чертеж	Лит.	Масса	Масштаб
Пров.	Белов					7,0	1:2,5
Т.контр.					Лист	Листов 1	
Н.контр.	Блумс				ЛАТГИПРОПРОМ		
Утв.							

Копировал Юдина Е.Ф. Формат А3

65.202.22.002

Типовой проект 903-1-278.90 Альбом 5 ч.2

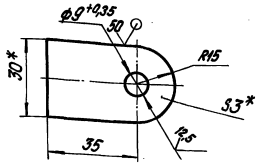

1.*Размеры для справок.
2. Неуказанные предельные отклонения размеров ±IT14/2

Изм. Лист.	№ докум.	Подпись	Дата	65.202.22.002			
Разраб.	Блумс			Подвеска	Лит.	Масса	Масштаб
Пров.	Белов					0,04	1:1
Т.контр.					Лист	Листов 1	
Н.контр.	Блумс			Лист 530 ГОСТ 19903-74 1-IV-Ст3 ГОСТ 16523-70	ЛАТГИПРОПРОМ		
Утв.							

Копировал Юдина Е.Ф. Формат А4

65.202.22.003

Типовой проект 903-1-278.90 Альбом 5 ч.2

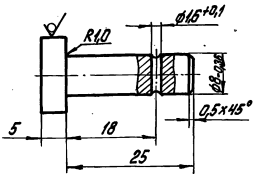

Неуказанные предельные отклонения размеров ±IT14/2.

Изм. Лист.	№ докум.	Подпись	Дата	65.202.22.003			
Разраб.	Блумс			Ось	Лит.	Масса	Масштаб
Пров.	Белов					0,016	2:1
Т.контр.					Лист	Листов 1	
Н.контр.	Блумс			Круг В15 ГОСТ 2590-71 Ст3 ГОСТ 535-79	ЛАТГИПРОПРОМ		
Утв.							

Копировал Юдина Е.Ф. 24218-03 15 Формат А4

Альбом 5 ч.2
Типовой проект 903-1-278.90

65.202.22.004

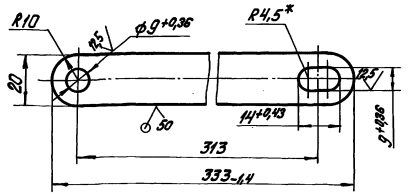

Неуказанные предельные отклонения размеров $\pm \frac{IT14}{2}$.

Изм.	Лист	№ докум.	Подпись	Дата
Разраб.		Блумс		
Пров.		Белов		
Т.контр.				
Н.контр.		Блумс		
Утв.				

65.202.22.004

Тяга

Лит.	Масса	Масштаб
	0,16	1:1
Лист	Листов 1	

Лист Б3.0 ГОСТ 19903-74
1-Ш-Ст3 ГОСТ 16523-70

ЛАТГИПРОПРОМ

Копировал Дубцова Формат А4

Альбом 5 ч.2
Типовой проект 903-1-278.90

65.202.22.005

12,5

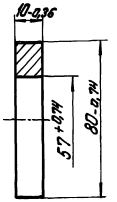

Изм.	Лист	№ докум.	Подпись
Разраб.		Блумс	
Пров.		Белов	
Т.контр.			
Н.контр.		Блумс	
Утв.			

62.202.22.005

Фланец

Лит.	Масса	Масштаб
	0,02	1:2
Лист	Листов 1	

Ст3 ГОСТ 380-71

ЛАТГИПРОПРОМ

Копировал Дубцова Формат А4

Альбом 5 ч.2
Типовой проект 903-1-278.90

Формат	Зона	Поз.	Обозначение	Наименование	Кол.	Примечание
				Документация		
А3			65.202.22.010СБ	Сборочный чертеж		
				Детали		
А4		1	65.202.22.011	Серьга	2	
Б4		2	65.202.22.012	Прокладка	1	0,1кг
				Пластина I, лист		
				ТМКЩ-М-6-9,9 ГОСТ 7338-77		
				ф80-1,9		
А4		3	65.202.22.013	Подвеска	1	
Б4		4	65.202.22.014	Заглушка	1	0,24кг
				Лист Б6 ГОСТ 19903-74		
				ВСт3 ГОСТ 14637-79		
				ф80-0,74		

Изм.	Лист	№ докум.	Подпись	Дата
Разраб.		Блумс		
Пров.		Белов		
Н.контр.		Блумс		
Утв.				

65.202.22.010

Заглушка

Лит.	Лист	Листов
		1

ЛАТГИПРОПРОМ

Копировал Дубцова Формат А4

Альбом 5 ч.2
Типовой проект 903-1-278.90

65.202.22.011

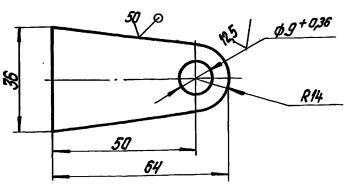

1.* Размеры для справок.

2. Неуказанные предельные отклонения размеров $\pm \frac{IT14}{2}$.

Изм.	Лист	№ докум.	Подпись	Дата
Разраб.		Блумс		
Пров.		Белов		
Т.контр.				
Н.контр.		Блумс		
Утв.				

65.202.22.011

Серьга

Лит.	Масса	Масштаб
	0,06	1:1
Лист	Листов 1	

Лист Б3.0 ГОСТ 19903-74
1-Ш-Ст3 ГОСТ 16523-70

ЛАТГИПРОПРОМ

Копировал Дубцова Формат А4

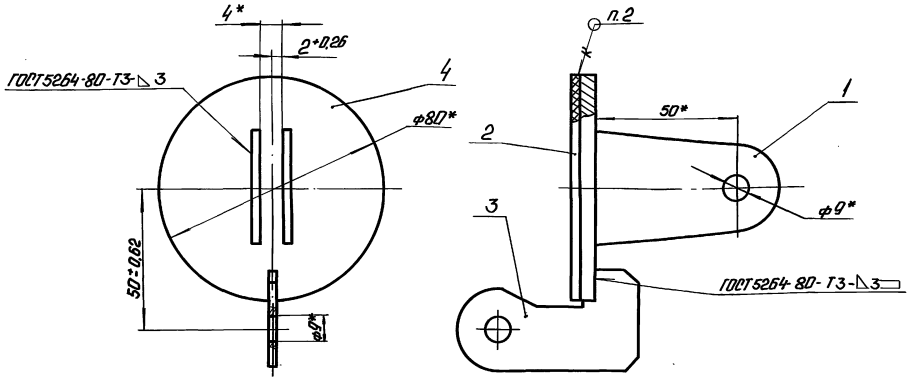

1.* Размеры для справок.
2. Клей 88НТУ38-105/061-76.

Изм.	Лист	№ докум.	Подп.	Дата	65.202.22.010СБ	
Разраб.		Блуме			Заглушка Сборочный чертеж	Лит. / Масса / Масштаб 0,51 / 1:1
Пров.		Белов				Лист / Листов 1
Т.контр.						ЛАТГИПРОПРОМ
Н.контр.		Блуме				
Утв.						

Копировал: Формат А3

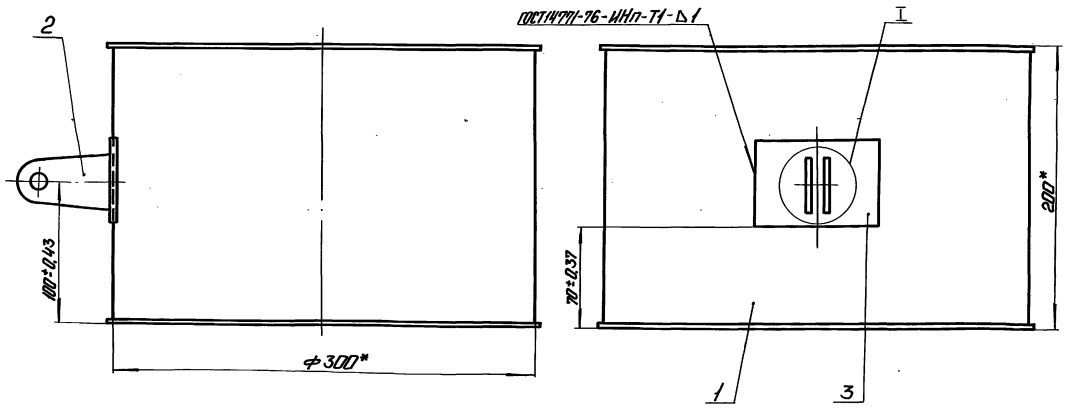

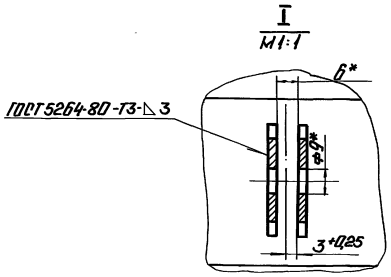

*Размеры для справок.

Изм.	Лист	№ докум.	Подп.	Дата	65.202.22.020 СБ	
Разраб.		Блуме			Поплавок Сборочный чертеж.	Лит. / Масса / Масштаб 2,25 / 1:2
Пров.		Белов				Лист / Листов 1
Т.контр.						ЛАТГИПРОПРОМ
Н.контр.		Блуме				
Утв.						

Копировал: Формат А3

Типовой проект 903-1-278.90 Альбом 5 ч.2

65.202.22.013

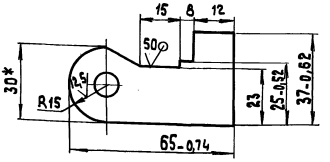

1.* Размеры для справок
2. Неуказанные предельные отклонения размеров $\pm \frac{IT14}{2}$.

Изм.	Лист	№ докум.	Подп.	Дата	65.202.22.013			
Разраб.		Блюм			Подвеска	Лит.	Масса	Масштаб
Пров.		Белов					0,08	1:1
Т.контр.						Лист	Листов 1	
Н.контр.		Блюм			Лист Б3,0 ГОСТ 19903-74 1-IV Сп3 ГОСТ 16523-70	ЛАТГИПРОПРОМ		
Утв.								

Копировал [illegible] Формат А4

Инв.№подл. | Подп. и дата | Взам.инв.№ | Инв.№дубл. | Подп. и дата

Типовой проект 903-1-278.90 Альбом 5 ч.2

Форм.	Зона	Поз.	Обозначение	Наименование	Кол.	Примечание
				Документация		
А3			65.202.22.020 СБ	Сборочный чертеж		
				Сборочные единицы		
А4		1	65.202.22.100	Цилиндр	1	
				Детали		
А4		2	65.202.22.011	Серьга	2	
А4		3	65.202.22.021	Накладка	1	

Изм.	Лист	№ докум.	Подп.	Дата	65.202.22.020			
Разраб.		Блюм			Поплавок	Лит.	Лист	Листов 1
Пров.		Белов				ЛАТГИПРОПРОМ		
Н.контр.		Блюм						
Утв.								

Копировал [illegible] Формат А4

Инв.№подл. | Подп. и дата | Взам.инв.№ | Инв.№дубл. | Подп. и дата

Типовой проект 903-1-278.90 Альбом 5 ч.2

65.202.22.021

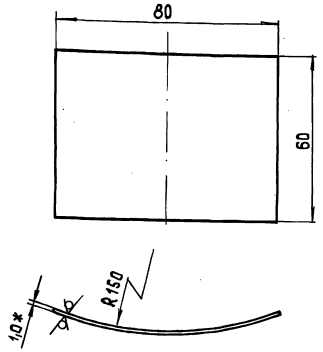

1.* Размеры для справок
2. Неуказанные предельные отклонения размеров $\pm \frac{IT14}{2}$.
3. Развернутая длина L = 83 мм

Изм.	Лист	№ докум.	Подп.	Дата	65.202.22.021			
Разраб.		Блюм			Накладка	Лит.	Масса	Масштаб
Пров.		Белов					0,04	1:1
Т.контр.						Лист	Листов 1	
Н.контр.		Блюм			Лист Б1,0 ГОСТ 19903-74 1-IV-Сп3 ГОСТ 16523-70	ЛАТГИПРОПРОМ		
Утв.								

Копировал [illegible] Формат А4

Инв.№подл. | Подп. и дата | Взам.инв.№ | Инв.№дубл. | Подп. и дата

Типовой проект 903-1-278.90 Альбом 5 ч.2

Форм.	Зона	Поз.	Обозначение	Наименование	Кол.	Примечание
				Документация		
			65.202.22.100 СБ	Сборочный чертеж		
				Детали		
А4		1	65.202.22.101	Обечайка	1	
Б4		2	65.202.22.002	Дно	2	0,51 кг
				Лист Б1.0 ГОСТ 19903-74 1-IV Сп3 ГОСТ 16523-70 ф 305-1,3		

Изм.	Лист	№ докум.	Подп.	Дата	65.202.22.100			
Разраб.		Блюм			Цилиндр	Лит.	Лист	Листов 1
Пров.		Белов				ЛАТГИПРОПРОМ		
Н.контр.		Блюм						
Утв.								

Копировал [illegible] 24218-07 18 Формат А4

Инв.№подл. | Подп. и дата | Взам.инв.№ | Инв.№дубл. | Подп. и дата

Типовой проект 903-1-278.90 Альбом 5 часть 2

65.202.22.100 СБ

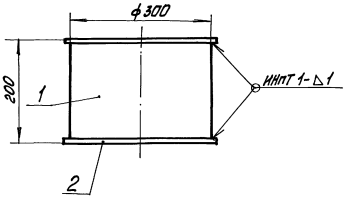

1. Размеры для справок.
2. Сварные швы по ГОСТ 14771-76

Изм.	Лист	№ докум.	Подп.	Дата	65.202.22.100 СБ			
Разраб.		Блумс			Цилиндр сборочный чертёж	Лит.	Масса	Масштаб
Пров.		Белов					2,64	1:5
Т.контр.						Лист	Листов 1	
Н.контр.		Блумс				ЛАТГИПРОПРОМ		
Утв.								

Копировал Маш | Формат А4

Типовой проект 903-1-278.90 Альбом 5 часть 2

65.202.22.101

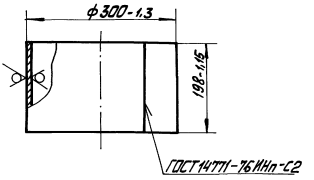

Изм.	Лист	№ докум.	Подп.	Дата	65.202.22.101			
Разраб.		Блумс			Обечайка	Лит.	Масса	Масштаб
Пров.		Белов					1,5	1:5
Т.контр.						Лист	Листов 1	
Н.контр.		Блумс			Лист 5.1.0 ГОСТ 19903-74 1-IV Ст.3 ГОСТ 16523-70	ЛАТГИПРОПРОМ		
Утв.								

Копировал Маш | Формат А4

24.03.00.000СБ

Типовой проект 903-1-278.90 Альбом 5 часть 2

Инв.№подл. | Подп. и дата | Взам.инв.№ | Инв.№дубл. | Подп. и дата

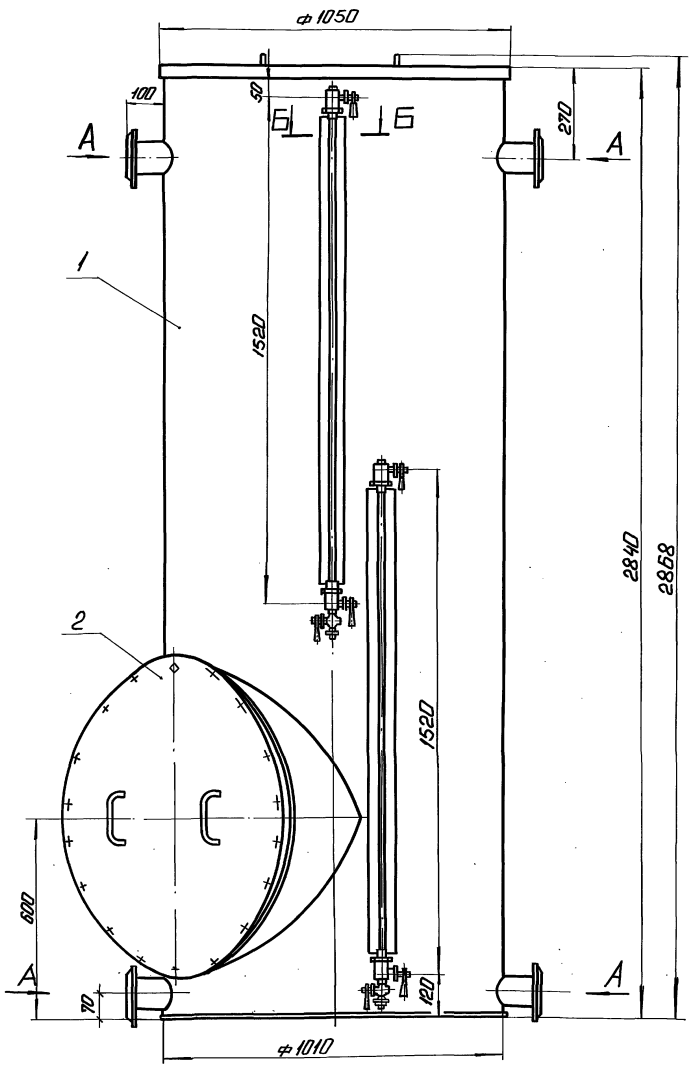

Вид А
М1:2

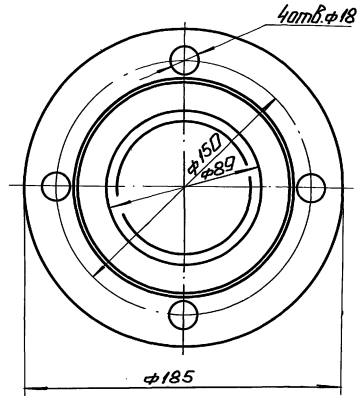

Б-Б
М1:2

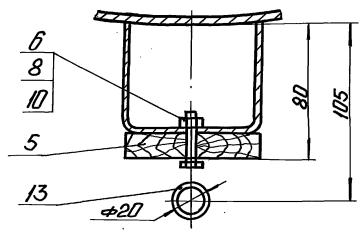

В-В повернуто
М1:2

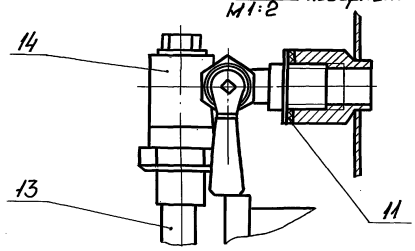

I
М1:2

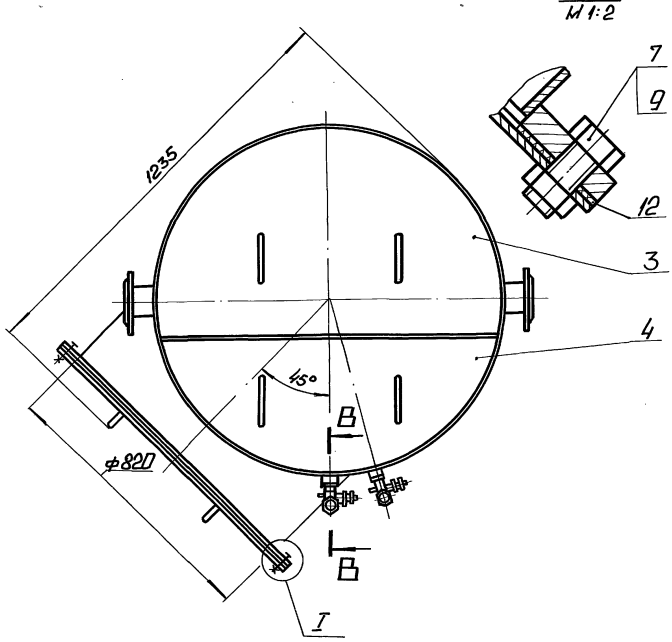

1. Размеры для справок.
2. После сборки бак подвергнуть гидравлическому испытанию посредством налива воды на полную высоту с выдержкой в течение двух часов. Все швы бака, наполненного водой, проверить простукиванием. Течи не допускаются.
3. Покрытие бака осуществляется по проекту водоподготовки.

					24.03.00.000СБ		
Изм.	Лист	№ докум.	Подп.	Дата		Лит.	Масса	Масштаб
Разраб.		Блумс			Бак-мерник V=2м³.		381	1:10
Пров.		Белов			Сборочный чертеж.	Лист	Листов 1
Т. контр.						ЛАТГИПРОПРОМ	
Н. контр.		Блумс					
Утв.							

Копировал: Ф4 24218-07 20 Формат А2

Типовой проект 903-1-278.90 Альбом 5 часть 2

Формат	Зона	Поз.	Обозначение	Наименование	Кол.	Примечание
				Документация		
А2			24.03.00.000 СБ	Сборочный чертеж		
				Сборочные единицы		
А4		1	24.03.01.000	Бак	1	
А4		2	24.03.02.000	Крышка	1	
А4		3	24.03.03.000	Полукрышка	1	
А4		4	24.03.04.000	Полукрышка	1	
				Детали		
А4		5	24.03.00.001	Рейка	2	
				Стандартные изделия		
		6		Болт М6х25.46 ГОСТ 7798-70*	6	
		7		Болт М20х45.46 ГОСТ 7798-70*	18	
		8		Гайка М6.5 ГОСТ 5915-70*	6	
		9		Гайка М20.5 ГОСТ 5915-70*	18	
		10		Шайба 6 ГОСТ 11371-78	6	
		11		Прокладка А-15-2,5 ГОСТ 15180-86	4	

Инв.№подл. | Подп. и дата | Взам.инв.№ | Инв.№дубл. | Подп. и дата

Изм.	Лист	№ докум.	Подп.	Дата
Разраб.		Блумс		
Пров.		Белов		
Т.контр.				
Н.контр.		Блумс		
Утв.				

24.03.00.000

Бак-мерник V= 2м³

Лит.	Лист	Листов
	1	2

ЛАТГИПРОПРОМ

Копировал | Формат А4

Типовой проект 903-1-278.90 Альбом 5 ч.2

Формат	Зона	Поз.	Обозначение	Наименование	Кол.	Примечание
		12		Прокладка А-800-2,5 ГОСТ 15180-86	1	
		13		Трубка 20х3,5х1500 ГОСТ 8946-74	2	
		14		Запорное устройство указателя уровня жидкостей типI исполнение А ТУ26-07-418-87	2	

Инв.№подл. | Подп. и дата | Взам.инв.№ | Инв.№дубл. | Подп. и дата

Изм.	Лист	№ докум.	Подп.	Дата

24.03.00.000

Лит.	Лист
	2

Копировал | Формат А4

24.03.00.001

0,63

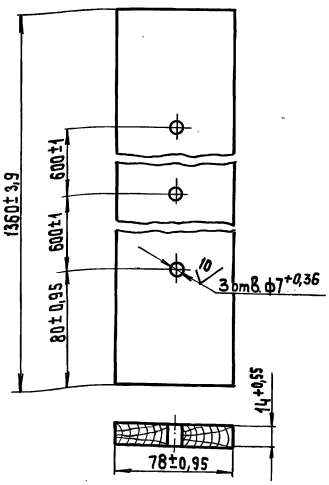

Типовой проект 903-1-278.90 Альбом 5 ч. 2

Изм.	Лист	№ докум.	Подп.	Дата
Разраб.		Блумс		
Пров.		Белов		
Т.контр.				
Н.контр.		Блумс		
Утв.				

24.03.00.001

Рейка

Лит.	Масса	Масштаб
	1,16	1:2
Лист	Листов 1	

Доска 16х80 ГОСТ 8486-80

ЛАТГИПРОПРОМ

Копировал | Формат А4

Типовой проект 903-1-278.90 Альбом 5 ч.2

Формат	Зона	Поз.	Обозначение	Наименование	Кол.	Примечание
				Документация		
А2			24.03.01.000 СБ	Сборочный чертеж		
				Детали		
А3		1	24.03.01.001	Корпус	1	
А4		2	24.03.01.002	Кольцо	1	
А4		3	24.03.01.003	Днище	1	
А4		4	24.03.01.004	Фланец	1	
А4		5	24.03.01.005	Патрубок	1	
А4		6	24.03.01.006	Патрубок	4	
А4		7	24.03.01.007	Сегмент	1	
А4		8	24.03.01.008	Сектор	1	
А4		9	24.03.01.009	Балка	1	
А4		10	24.03.01.010	Кронштейн	6	
А4		11	24.03.01.011	Бобышка	4	
				Стандартные изделия		
		12		Фланец-1-80-6 Ст25 ГОСТ 12820-80	4	

Инв.№подл. | Подп. и дата | Взам.инв.№ | Инв.№дубл. | Подп. и дата

Изм.	Лист	№ докум.	Подп.	Дата
Разраб.		Блумс		
Пров.		Белов		
Т.контр.				
Н.контр.		Блумс		
Утв.				

24.03.01.000

Бак

Лит.	Лист	Листов
		1

ЛАТГИПРОПРОМ

Копировал | Формат А1

24.03.01.000 СБ

Альбом 5 ч. 2

Типовой проект 903-1-278.90

Инв.№ подл. | Подпись и дата | Взам.инв.№ | Инв.№ дубл. | Подпись и дата

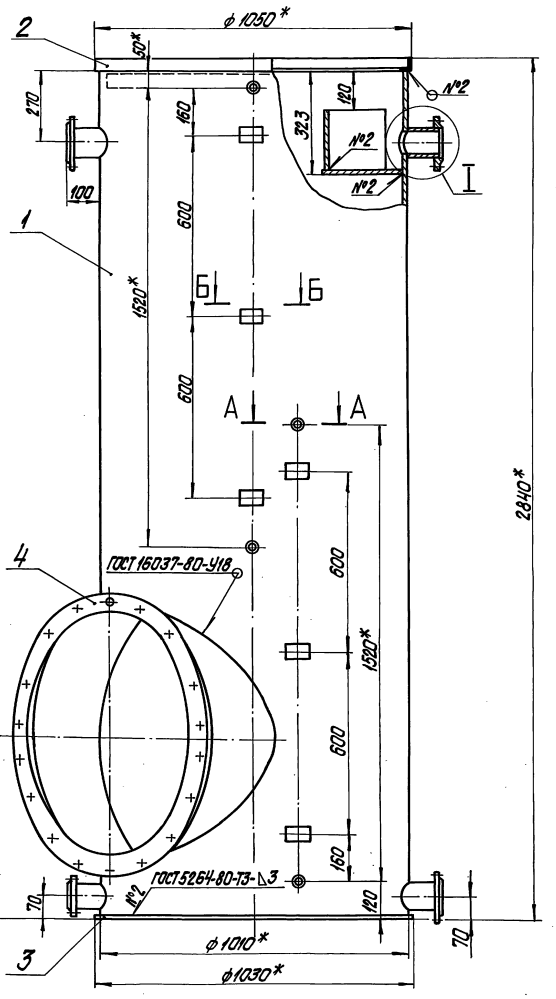

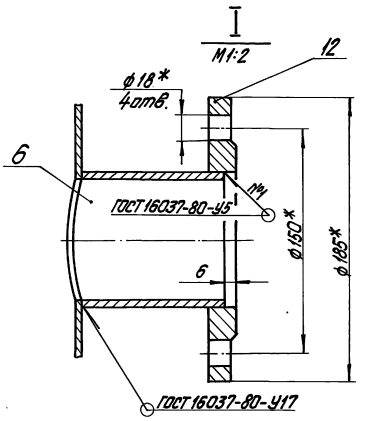

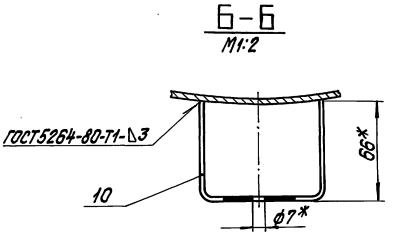

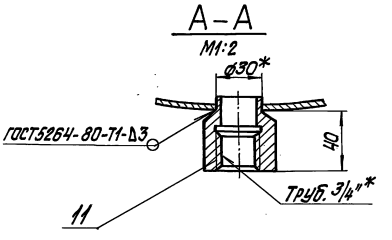

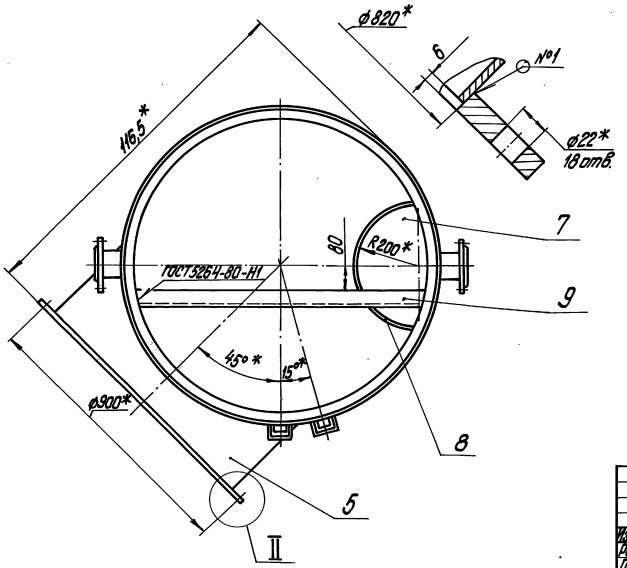

1.* Размеры для справок.

2. Неуказанные предельные отклонения размеров $\pm\frac{IT14}{2}$.

Изм.	Лист	№ докум.	Подпись	Дата	24.03.01.000 СБ		
Разраб.		Блумс.			Бак сборочный чертеж	Лит.	Масса 324	Масштаб 1:10
Пров.		Белов				Лист	Листов 1	
Гл.спец.						ЛАТГИПРОПРОМ		
Н.контр.		Блумс.						
Утв.								

Копировал Альбом 24218-07 22 формат А2

24.03.01.001

Альбом 5 часть 2 Типовой проект 903-1-278.90

ГОСТ 5264-80-С7

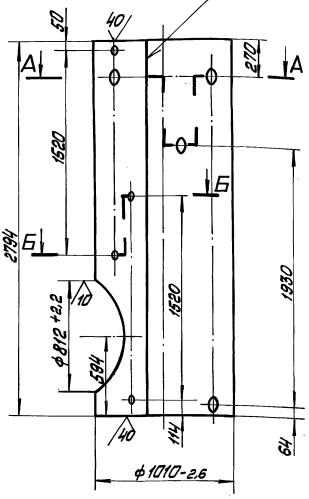

А–А
м1:10

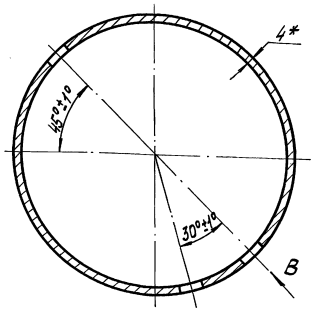

Б–Б
м1:10

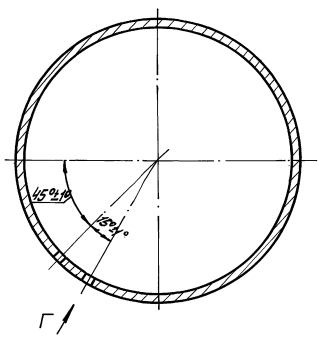

1. * Размер для справок
2. Неуказанные предельные отклонения размеров $\pm \frac{IT14}{2}$

Вид В
м1:2

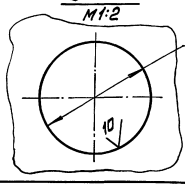

Вид Г
м1:1

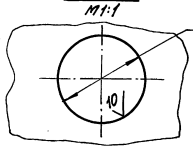

Изм.	Лист	№ докум.	Подп.	Дата	24.03.01.001			
Разраб.		Блумс			Корпус	Литер	Масса	Масштаб
Пров.		Белов					210	1:20
Гл.спец.						Лист	Листов 1	
Н.контр.		Блумс			Лист 4 ГОСТ 19903-74 / В Ст3сп3 ГОСТ 14637-79	ЛАТТИПРОПРОМ		
Утв.								

Копировал Формат А3

Альбом 5 часть 2 Типовой проект 903-1-278.90

24.03.01.002

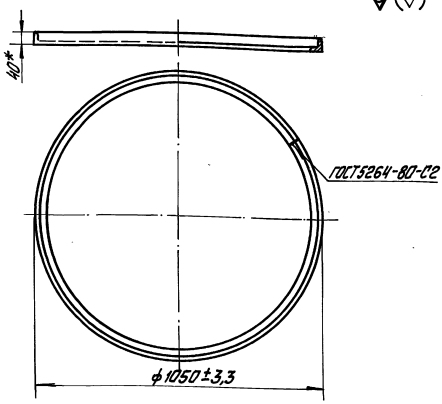

* Размер для справок

Изм.	Лист	№ докум.	Подп.	Дата	24.03.01.002			
Разраб.		Блумс			Кольцо	Литер	Масса	Масштаб
Пров.		Белов					7,9	1:10
Гл.спец.						Лист	Листов 1	
Н.контр.		Блумс			Уголок Б-40×40×4 ГОСТ 8509-72 / В Ст3сп3 ГОСТ 535-79	ЛАТТИПРОПРОМ		
Утв.								

Копировал Формат А4

Альбом 5 часть 2 Типовой проект 903-1-278.90

24.03.01.003

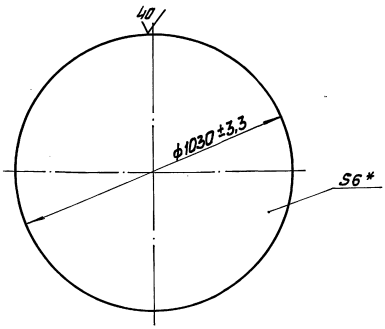

* Размер для справок.

Изм.	Лист	№ докум.	Подп.	Дата	24.03.01.003			
Разраб.		Блумс			Днище	Литер	Масса	Масштаб
Пров.		Белов					39,2	1:10
Гл.спец.						Лист	Листов 1	
Н.контр.		Блумс			Лист 6 ГОСТ 19903-74 / В Ст3сп3 ГОСТ 14637-79	ЛАТТИПРОПРОМ		
Утв.								

Копировал Формат А4

24.03.01.004

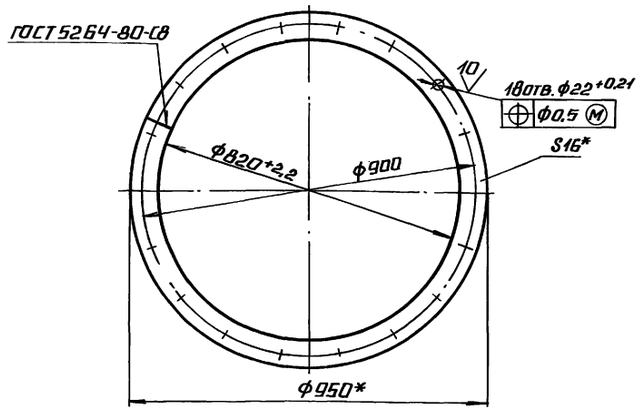

1.* РАЗМЕРЫ ДЛЯ СПРАВОК.

2. НЕУКАЗАННЫЕ ПРЕДЕЛЬНЫЕ ОТКЛОНЕНИЯ РАЗМЕРОВ $\pm \frac{IT14}{2}$.

Изм.	Лист	№ докум.	Подп.	Дата	24.03.01.004
Разраб.		Блумс			Фланец
Пров.		Белов			
Н.контр.		Блумс			Полоса 16×65 ГОСТ 103-76 / Вст3сп3 ГОСТ 535-79
Утв.					

Лит.	Масса	Масштаб
	22,7	1:10
Лист	Листов 1	

ЛАТГИПРОПРОМ

Копировал Формат А4

Типовой проект 903-1-278.90 Альбом 5 ч.2

Инв.№ подл. | Подпись и дата | Взам.инв.№ | Инв.№ дубл. | Подпись и дата

24.03.01.005

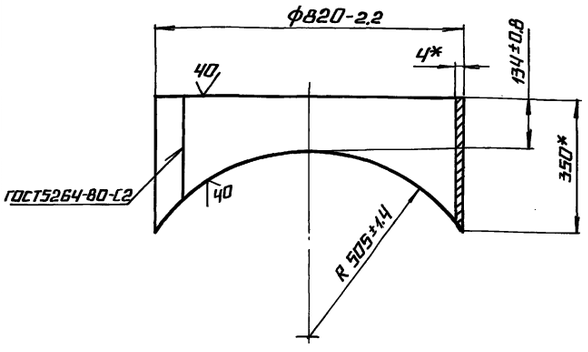

* РАЗМЕРЫ ДЛЯ СПРАВОК.

Изм.	Лист	№ докум.	Подп.	Дата	24.03.01.005
Разраб.		Блумс			Патрубок
Пров.		Белов			
Н.контр.		Блумс			Лист 4 ГОСТ 19903-74 / Вст3сп3 ГОСТ 14637-79
Утв.					

Лит.	Масса	Масштаб
	19,5	1:10
Лист	Листов 1	

ЛАТГИПРОПРОМ

Копировал Формат А4

Типовой проект 903-1-278.90 Альбом 5 ч.2

Инв.№ подл. | Подпись и дата | Взам.инв.№ | Инв.№ дубл. | Подпись и дата

24.03.01.006

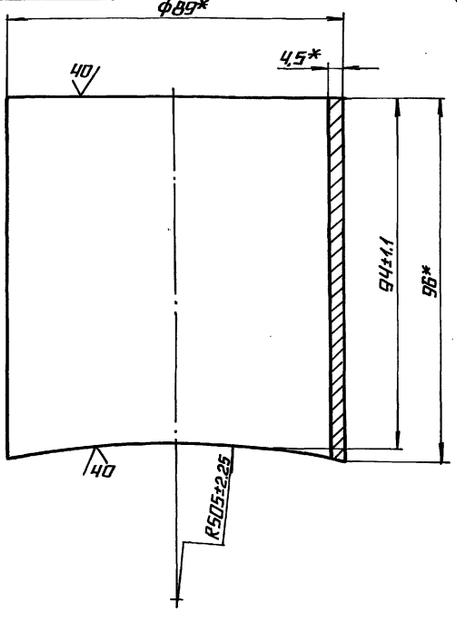

* РАЗМЕРЫ ДЛЯ СПРАВОК.

Изм.	Лист	№ докум.	Подп.	Дата	24.03.01.006
Разраб.		Блумс			Патрубок
Пров.		Белов			
Н.контр.		Блумс			Труба 89×4,5 ГОСТ 10704-76 / В-20 ГОСТ 10705-80
Утв.					

Лит.	Масса	Масштаб
	0,9	1:1
Лист	Листов 1	

ЛАТГИПРОПРОМ

Копировал Формат А4

Типовой проект 903-1-278.90 Альбом 5 ч.2

Инв.№ подл. | Подпись и дата | Взам.инв.№ | Инв.№ дубл. | Подпись и дата

24.03.01.007

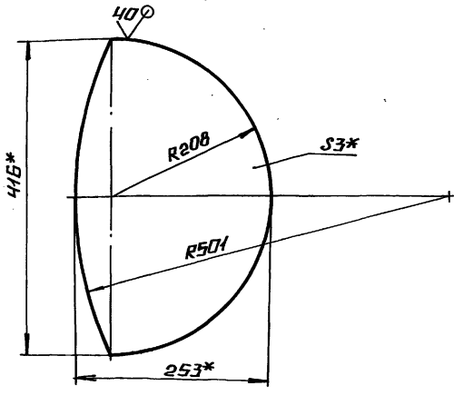

1.* РАЗМЕРЫ ДЛЯ СПРАВОК.

2. НЕУКАЗАННЫЕ ПРЕДЕЛЬНЫЕ ОТКЛОНЕНИЯ РАЗМЕРОВ $\pm \frac{IT14}{2}$.

Изм.	Лист	№ докум.	Подп.	Дата	24.03.01.007
Разраб.		Блумс			Сегмент
Пров.		Белов			
Н.контр.		Блумс			Лист 3 ГОСТ 19903-74 / Вст3сп3 ГОСТ 14637-79
Утв.					

Лит.	Масса	Масштаб
	1,83	1:5
Лист	Листов 1	

ЛАТГИПРОПРОМ

Копировал Формат А4

Типовой проект 903-1-278.90 Альбом 5 ч.2

Инв.№ подл. | Подпись и дата | Взам.инв.№ | Инв.№ дубл. | Подпись и дата

Альбом 5 ч. 2

Типовой проект 903-1-278.90

24.03.01.008

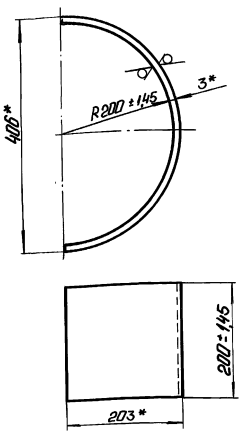

* Размеры для справок.

Изм.	Лист	№ докум.	Подп.	Дата	24.03.01.008			
Разраб.		Блумс			Сектор	Лит.	Масса 3	Масштаб 1:5
Пров.		Белов				Лист	Листов 1	
Гл. спец.					Лист 3 ГОСТ 19903-74 / ВСт3сп3 ГОСТ 14637-79	ЛАТГИПРОПРОМ		
Н. контр.		Блумс						
Утв.								

Инв. № подл. | Подп. и дата | Взам. инв. № | Инв. № дубл. | Подп. и дата

Копировал: Ф.Д. Формат А4

Альбом 5 ч. 2

Типовой проект 903-1-278.90

24.03.01.009

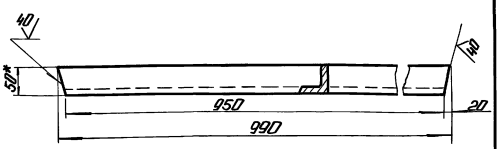

1. * Размер для справок.
2. Неуказанные предельные отклонения размеров $\pm \frac{IT14}{2}$.

Изм.	Лист	№ докум.	Подп.	Дата	24.03.01.009			
Разраб.		Блумс			Балка	Лит.	Масса 3,73	Масштаб 1:5
Пров.		Белов				Лист	Листов 1	
Гл. спец.					Уголок Б×50×50×5 ГОСТ 8509-72 / ВСт3сп3 ГОСТ 535-79	ЛАТГИПРОПРОМ		
Н. контр.		Блумс						
Утв.								

Инв. № подл. | Подп. и дата | Взам. инв. № | Инв. № дубл. | Подп. и дата

Копировал: Ф.Д. Формат А4

Альбом 5 ч. 2

Типовой проект 903-1-278.90

24.03.01.010

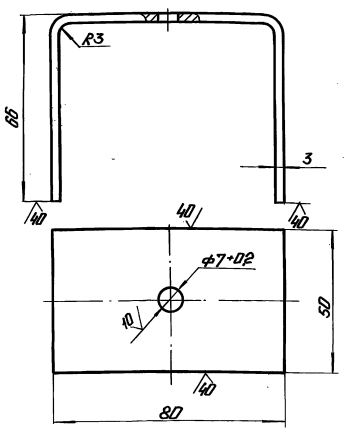

1. * Размеры для справок.
2. Неуказанные предельные отклонения размеров $\pm \frac{IT14}{2}$.

Изм.	Лист	№ докум.	Подп.	Дата	24.03.01.010			
Разраб.		Блумс			Кронштейн	Лит.	Масса 0,234	Масштаб 1:1
Пров.		Белов				Лист	Листов 1	
Гл. спец.					Лист 3 ГОСТ 19903-74 / ВСт3сп3 ГОСТ 14637-79	ЛАТГИПРОПРОМ		
Н. контр.		Блумс						
Утв.								

Инв. № подл. | Подп. и дата | Взам. инв. № | Инв. № дубл. | Подп. и дата

Копировал: Ф.Д. Формат А4

Альбом 5 ч. 2

Типовой проект 903-1-278.90

24.03.01.011

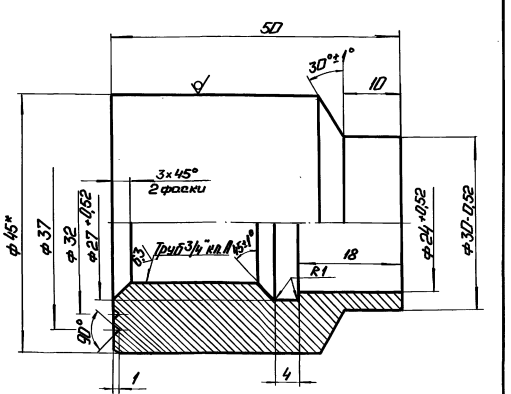

1. * Размер для справок.
2. Неуказанные предельные отклонения размеров, диаметров H14, h14, остальных $\pm \frac{IT14}{2}$.

Изм.	Лист	№ докум.	Подп.	Дата	24.03.01.011			
Разраб.		Блумс			Бобышка	Лит.	Масса 0,35	Масштаб 2:1
Пров.		Белов				Лист	Листов 1	
Гл. спец.					Круг В45 ГОСТ 2590-71 / 20 ГОСТ 1050-74	ЛАТГИПРОПРОМ		
Н. контр.		Блумс						
Утв.								

Инв. № подл. | Подп. и дата | Взам. инв. № | Инв. № дубл. | Подп. и дата

Копировал: Ф.Д. 24.218-07 25 Формат А4

Типовой проект 903-1-278.90 Альбом 5 ч.2

Формат	Зона	Поз.	Обозначение	Наименование	Кол.	Примечание
				Документация		
А4			24.03.02.000СБ	Сборочный чертеж		
				Детали		
А4		1	24.03.02.001	Крышка	1	
А4		2	24.03.02.002	Ручка	2	

Инв.№ подл. | Подп. и дата | Взам.инв.№ | Инв.№ дубл. | Подп. и дата

Изм.	Лист	№ докум.	Подп.	Дата
Разраб.		Блумс		
Пров.		Белов		
Т.контр.				
Н.контр.		Блумс		
Утв.				

24.03.02.000

Крышка

Лит.	Лист	Листов
		1

ЛАТГИПРОПРОМ

Копировал Формат А4

Типовой проект 903-1-278.90 Альбом 5 ч.2

24.03.02.000СБ

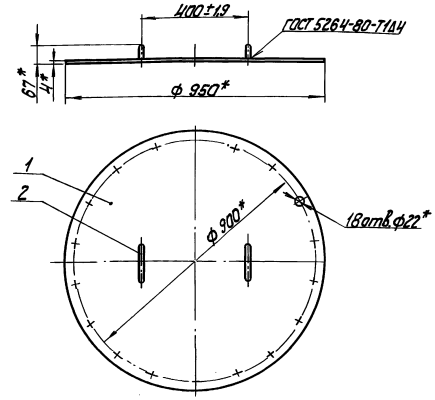

* Размеры для справок.

Инв.№ подл. | Подп. и дата | Взам.инв.№ | Инв.№ дубл. | Подп. и дата

Изм.	Лист	№ докум.	Подп.	Дата
Разраб.		Блумс		
Пров.		Белов		
Т.спец.				
Н.контр.		Блумс		
Утв.				

24.03.02.000 СБ

Крышка
Сборочный чертеж

Лит.	Масса	Масштаб
	20,4	1:10
Лист	Листов 1	

ЛАТГИПРОПРОМ

Формат А4

Типовой проект 903-1-278.90 Альбом 5 ч.2

24.03.02.001

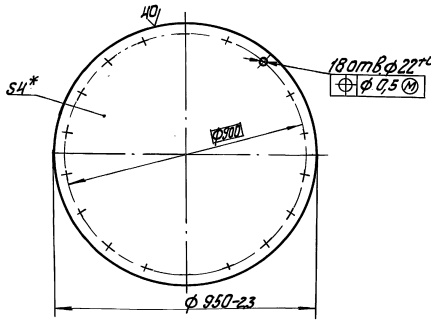

* Размер для справок.

Инв.№ подл. | Подп. и дата | Взам.инв.№ | Инв.№ дубл. | Подп. и дата

Изм.	Лист	№ докум.	Подп.	Дата
Разраб.		Блумс		
Пров.		Белов		
Т.спец.				
Н.контр.		Блумс		
Утв.				

24.03.02.001

Крышка

Лит.	Масса	Масштаб
	20	1:10
Лист	Листов 1	

Лист 4 ГОСТ 19903-74 Вст3сп3 ГОСТ 14637-89

ЛАТГИПРОПРОМ

Формат А4

Типовой проект 903-1-278.90 Альбом 5 ч.2

24.03.02.002

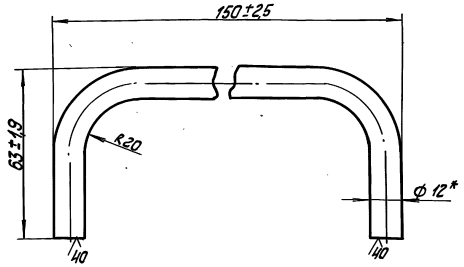

* размер для справок.

Инв.№ подл. | Подп. и дата | Взам.инв.№ | Инв.№ дубл. | Подп. и дата

Изм.	Лист	№ докум.	Подп.	Дата
Разраб.		Блумс		
Пров.		Белов		
Т.спец.				
Н.контр.		Блумс		
Утв.				

24.03.02.002

Ручка

Лит.	Масса	Масштаб
	0,2	1:1
Лист	Листов 1	

Круг В-12 ГОСТ 2590-71
20 ГОСТ 1050-74*

ЛАТГИПРОПРОМ

Копировал А2 24218-07 26 Формат А4

Форм.	Зона	Поз.	Обозначение	Наименование	Кол.	Примечание
				Документация		
А4			24.03.03.000 СБ	Сборочный чертеж		
				Детали		
А4		1	24.03.02.002	Ручка	2	
Б4		2	24.03.03.001	Полукрышка		
				Лист Ч ГОСТ 19903-74 / Вст3сп3 ГОСТ 14637-79	1	13,5 кг

Изм.	Лист	№ докум.	Подп.	Дата	24.03.03.000		
Разраб.		Блумс			Полукрышка	Лит.	Лист	Листов 1
Пров.		Белов						
Н.контр.		Блумс			ЛАТГИПРОПРОМ			
Утв.								

Копировал А4 Формат А4

24.03.03.000 СБ

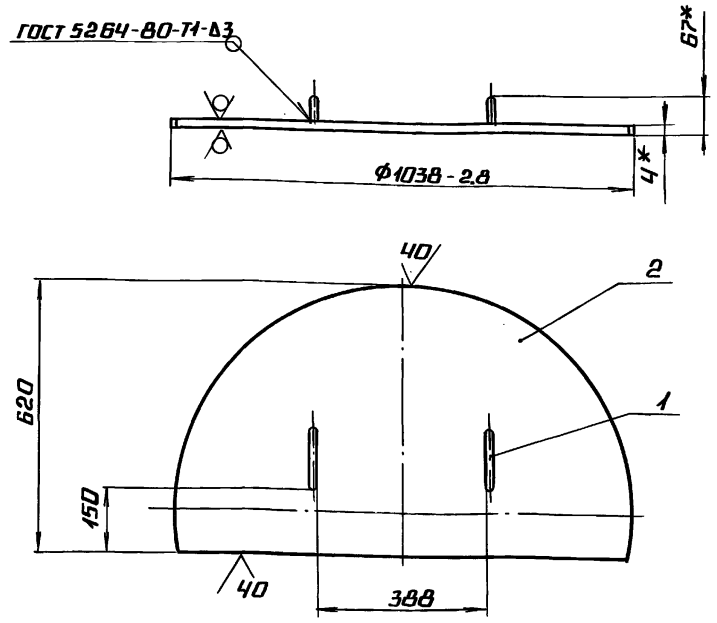

1.* Размеры для справок.

2. Неуказанные предельные отклонения размеров $\pm \frac{IT14}{2}$.

Изм.	Лист	№ докум.	Подп.	Дата	24.03.000 СБ			
Разраб.		Блумс			Полукрышка. Сборочный чертеж	Лит.	Масса	Масштаб
Пров.		Белов					14	1:10
Н.контр.		Блумс			ЛАТГИПРОПРОМ	Лист	Листов 1	
Утв.								

Копировал А4 Формат А4

Форм.	Зона	Поз.	Обозначение	Наименование	Кол.	Примечание
				Документация		
А4			24.03.04.000 СБ	Сборочный чертеж		
				Детали		
А4		1	24.03.02.002	Ручка	2	
Б4		2	24.03.04.001	Полукрышка		
				Лист Ч ГОСТ 19903-74 / Вст3сп3 ГОСТ 14637-79	1	8,8 кг

Изм.	Лист	№ докум.	Подп.	Дата	24.03.04.000		
Разраб.		Блумс			Полукрышка	Лит.	Лист	Листов 1
Пров.		Белов						
Н.контр.		Блумс			ЛАТГИПРОПРОМ			
Утв.								

Копировал А4 Формат А4

24.03.04.000 СБ

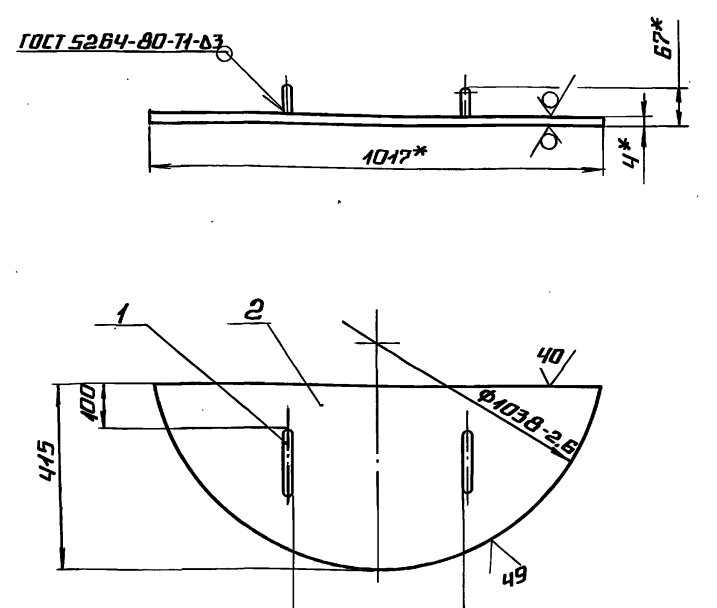

1.* Размеры для справок.

2. Неуказанные предельные отклонения размеров $\pm \frac{IT14}{2}$.

Изм.	Лист	№ докум.	Подп.	Дата	24.03.04.000 СБ			
Разраб.		Блумс			Полукрышка. Сборочный чертеж	Лит.	Масса	Масштаб
Пров.		Белов					9.2	1:10
Н.контр.		Блумс			ЛАТГИПРОПРОМ	Лист	Листов 1	
Утв.								

gost.e-ecolog.ru