ТИПОВОЙ ПРОЕКТ 903-1-278.90

КОТЕЛЬНАЯ С 4 КОТЛАМИ ДЕ-25-14ГМ. ОТОПИТЕЛЬНО-ПРОИЗВОДСТВЕННАЯ, ОТКРЫТАЯ СИСТЕМА ТЕПЛОСНАБЖЕНИЯ. ЗДАНИЕ ИЗ СБОРНЫХ ЖЕЛЕЗОБЕТОННЫХ КОНСТРУКЦИЙ. ТОПЛИВО – ГАЗ И МАЗУТ.

АЛЬБОМ 5 ЧАСТЬ 1

СТРОИТЕЛЬНО-ТЕХНОЛОГИЧЕСКАЯ БЛОК – СЕКЦИЯ КОТЛОАГРЕГАТА ДЕ-25-14ГМ МЕТАЛЛОКОНСТРУКЦИИ ГАЗОВОЗДУХОПРОВОДОВ И ВСПОМОГАТЕЛЬНОГО ОБОРУДОВАНИЯ.

gost.e-ecolog.ru

ТИПОВОЙ ПРОЕКТ 903-1-278.90

КОТЕЛЬНАЯ С 4 КОТЛАМИ ДЕ-25-14ГМ. ОТОПИТЕЛЬНО-ПРОИЗВОДСТВЕННАЯ. ОТКРЫТАЯ СИСТЕМА ТЕПЛОСНАБЖЕНИЯ ЗДАНИЕ ИЗ СБОРНЫХ ЖЕЛЕЗОБЕТОННЫХ КОНСТРУКЦИЙ ТОПЛИВО-ГАЗ И МАЗУТ.

АЛЬБОМ 5 часть 1

СОСТАВ ПРОЕКТА

АЛЬБОМ 1		ПЗ	Пояснительная записка
АЛЬБОМ 2	часть 1,2	ТМ1	Тепломеханические решения ГСВ1 Газоснабжение ВП Станция водоподготовки
АЛЬБОМ 3		ТМ2	Блоки тепломеханического оборудования
АЛЬБОМ 4			Строительно-технологическая блок-секция котлоагрегата ДЕ-25-14ГМ ТМ3 Тепломеханические решения ГСВ2 Газоснабжение КЖ Конструкции железобетонные АТМ1 Автоматизация
АЛЬБОМ 5	часть 1,2		Строительно-технологическая блок-секция котлоагрегата ДЕ-25-14ГМ Металлоконструкции газовоздухопроводов и вспомогательного оборудования
АЛЬБОМ 6		АР	Решения архитектурные КЖ1 Конструкции железобетонные КМ Конструкции металлические АЗ Антикоррозийная защита конструкций
АЛЬБОМ 7			Строительные изделия
АЛЬБОМ 8		АТМ2	Автоматизация АП Пожарная сигнализация
АЛЬБОМ 9	часть 1,2		Щиты автоматики и КИП Задание заводу изготовителю
АЛЬБОМ 10		ЭМ	Силовое электрооборудование ЭО Электрическое освещение СС1 Связь и сигнализация
АЛЬБОМ 11			Задание заводу-изготовителю на низковольтные комплектные устройства
АЛЬБОМ 12		ОВ	Отопление и вентиляция ВК Внутренние водопровод и канализация СС2 Тепловые сети
АЛЬБОМ 13		ГП	Генеральный план НВК Наружные сети водоснабжения и канализации ЭК Внутриплощадочные кабельные линии ЭН Электрическое освещение территории СС2 Связь и сигнализация ТС1 Тепловые сети
АЛЬБОМ 14	часть 1,2	СО	Спецификации оборудования
АЛЬБОМ 15		СО	Спецификации оборудования Строительно-технологическая блок-секция котлоагрегата ДЕ-25-14ГМ
АЛЬБОМ 16		ВМ	Ведомости потребности в материалах
АЛЬБОМ 17		ВМ	Ведомости потребности в материалах Строительно-технологическая блок-секция котлоагрегата ДЕ-25-14ГМ.
АЛЬБОМ 18	кн 1÷7	С	Сметы Котельная

ПРИМЕНЕННЫЕ ТИПОВЫЕ МАТЕРИАЛЫ

Типовой проект 907-2-251.83	Труба дымовая кирпичная H=60м. Dо=2.1м для котельных с котлами ДЕ-25-14ГМ и экономайзерами кантактного типа А3-05 (Распространяет Ленинградское отделение ВНИПИ „Теплопроект")
Типовое проектное решение 907-02-222 Ал. 1.3	Светлое ограждение высотных дымовых труб (Распространяет ВНИПИ „Теплопроект" г. Москва)
Типовой проект 903-2-26.86	Установка мазутоснабжения Q=3,25 и 6,5 м³/ч с металлическими резервуарами 2х100, 2х200, 2х400 м³ Железнодорожный слив. (Распространяет Казахский филиал ЦИТП, г. Алма-Ата)
Типовой проект 704-1-159.83	Резервуар стальной горизонтальный цилиндрический для хранения нефтепродуктов ёмкостью 5м³ (Распространяет Казахский филиал ЦИТП г. Алма-Ата)

Разработан проектным институтом „ЛАТГИПРОПРОМ"
Главный инженер института В. Ахилтов
Главный инженер проекта Я. Нидбальский

Утверждён Госстроем СССР протокол № 78 от 23.11.88г

Содержание альбома

Обозначение	Наименование	№ страницы
	Воздухопроводы котла ДЕ-25-14ГМ-О	
64.137.01.000	Короб	5
64.137.01.000СБ	Короб. Сборочный чертеж.	5
64.137.01.001	Пластина	6
64.137.01.002	Пластина	6
64.137.01.010	Переход	5
64.137.01.010 СБ	Переход. Сборочный чертеж.	6
64.137.01.011	Боковина	7
64.137.01.012	Стенка	7
64.137.01.013	Стенка	8
64.137.01.014	Боковина	8
64.137.01.015	Стенка	8
64.137.01.100	Фланец	7
64.137.01.100 СБ	Фланец. Сборочный чертеж.	7
64.137.01.030	Короб	8
64.137.01.030 СБ	Короб. Сборочный чертеж	9
64.21.06.000	Воздухозаборник.	9
64.21.06.000 СБ	Воздухозаборник. Сборочный чертеж.	9
64.21.06.100	Короб	10
64.21.06.100СБ	Короб. Сборочный чертеж.	10
64.21.01.101 -05	Стенка	10
64.21.01.102 -05	Боковина	11
64.21.01.103 -05	Стенка	11
64.21.06.200	Фланец	11
64.21.06.200 СБ	Фланец. Сборочный чертеж.	12
64.57.00.100	Колено	12
64.57.00.100 СБ	Колено. Сборочный чертеж.	12
64.57.00.101	Стенка	13
64.57.00.102	Боковина	13
64.57.00.103	Стенка	13
64.57.00.200	Короб	13
64.57.00.200 СБ	Короб. Сборочный чертеж.	14
64.22.06.000	Короб с заслонкой	15
64.22.06.000 СБ	Короб с заслонкой. Сборочный чертеж.	14
64.22.01.001 -05	Вал	15
64.22.01.002	Шайба	15
64.22.06.100	Короб	16
64.22.06.100 СБ	Короб. Сборочный чертеж.	16
64.22.06.101 -05	Боковина	16
64.22.06.102 -05	Стенка	17
64.22.06.103 -05	Стенка	17
64.22.06.104 -05	Стенка	17
64.22.01.105	Усилитель	17
64.22.01.106	Бобышка	18
64.12.06.200	Заслонка	18
64.22.06.200 СБ	Заслонка. Сборочный чертеж.	18
64.22.01.201 -05	Втулка	18
64.22.01.202 -05	Створка	19
64.202.04.203 -01	Ребро	19
64.137.02.000	Короб	19
64.137.02.000 СБ	Короб. Сборочный чертеж.	19
64.137.02.010	Переход	20
64.137.01.010 СБ	Переход. Сборочный чертеж.	20
64.137.02.011	Дно	21
64.137.02.012	Стенка	21
-01	Стенка	
64.137.02.020	Короб.	21
64.137.01.020 СБ	Короб. Сборочный чертеж.	21
64.137.03.000	Переход	22
64.137.03.000 СБ	Переход. Сборочный чертеж.	22
64.137.03.001	Боковина	22
64.137.03.002	Боковина	23
64.137.03.003	Дно	23
64.137.03.004	Стенка	23
64.137.03.005	Стенка	23
64.137.03.010	Фланец	24
64.137.03.010СБ	Фланец. Сборочный чертеж.	24
64.137.04.000	Переход	24
64.137.04.000СБ	Переход. Сборочный чертеж.	24
64.137.04.001	Боковина	25
64.137.05.000	Опора	25
64.137.05.000СБ	Опора. Сборочный чертеж.	25
64.137.05.001	Укосина.	26
-01	Укосина	
64.137.06.000	Опора	26
64.137.06.000 СБ	Опора. Сборочный чертеж.	26
64.137.07.000	Короб всасывающий	27
64.137.07.000СБ	Короб всасывающий Сборочный чертеж	27
64.137.07.001	Боковина	27
64.137.07.002	Боковина	28
64.137.07.003	Стенка	28
64.137.07.004	Стенка	28
64.137.01.100	Фланец	7
64.137.01.100СБ	Фланец.Сборочный чертеж.	7
64.137.08.000	Карман	28
64.137.08.000 СБ	Карман. Сборочный чертеж.	29
64.137.08.001	Стенка	
64.137.08.002	Стенка	30
64.137.08.003	Полуконус	
64.137.08.004	Фланец	
64.137.08.005	Боковина	31
64.137.08.006	Конус	
64.137.08.007	Удлинитель	
58.02.00.000	Люк лаза	32
58.02.00.000 СБ	Люк лаза. Сборочный чертеж.	
58.01.00.001	Прокладка	
58.02.01.000	Фланец	33
58.02.01.000СБ	Фланец. Сборочный чертеж.	
58.02.02.000	Крышка	
58.01.02.000СБ	Крышка. Сборочный чертеж.	34
58.02.02.001	Ручка	68
	Газопроводы котла ДЕ-25-14ГМ-О	
65.201.20.000	Короб	35
65.202.20.000СБ	Короб. Сборочный чертеж.	34
65.202.20.010	Переход	35
65.202.20.010 СБ	Переход. Сборочный чертеж.	
65.202.20.011	Стенка	
65.202.20.012	Стенка	36
65.202.20.100	Фланец	
65.202.20.100 СБ	Фланец. Сборочный чертеж.	
65.202.20.020	Короб	
65.202.20.020СБ	Короб. Сборочный чертеж.	37
65.202.20.030	Отвод	
65.202.20.030 СБ	Отвод. Сборочный чертеж.	
65.202.20.031	Боковина	38
65.202.20.032	Стенка	
65.202.20.033	Стенка	39
65.202.20.040	Короб	
65.202.20.040 СБ	Короб. Сборочный чертеж.	40
65.202.20.041	Стенка	39
65.202.20.042	Боковина	
-01	Боковина	40
62.202.20.050	Короб	
62.202.20.050 СБ	Короб. Сборочный чертеж	41
62.202.20.060	Короб	
61.202.20.060 СБ	Короб. Сборочный чертеж.	
65.202.20.110	Фланец	42
65.202.20.110СБ	Фланец. Сборочный чертеж.	
65.202.01.000	Короб.	
65.202.01.000СБ	Короб. Сборочный чертеж	43
65.202.02.000	Короб	

Содержание альбома

Обозначение	Наименование	№ страницы	Обозначение	Наименование	№ страницы
65.202.02.000 СБ	Короб. Сборочный чертеж.	43	65.202.09.000	Переход	60
65.202.02.010	Короб.	44	65.202.09.000 СБ	Переход. Сборочный чертеж.	60
65.202.02.010 СБ	Короб. Сборочный чертеж.	44	65.202.09.001	Стенка	60
65.202.02.020	Короб	44	65.202.09.002	Стенка	61
65.202.02.020 СБ	Короб. Сборочный чертеж.	44	-01	Стенка	
65.202.02.021	Стенка	45	65.202.10.000	Переход	61
-01	Стенка		65.202.10.000 СБ	Переход. Сборочный чертеж.	61
-02	Стенка		65.202.10.001	Боковина	62
-03	Стенка		-01		
65.202.13.000	Опора	45	65.202.10.002	Боковина	62
65.202.13.000 СБ	Опора. Сборочный чертеж.	45	65.202.10.003	Дно	62
65.202.03.000	Тройник	46	65.202.10.004	Стенка	62
65.202.03.000 СБ	Тройник. Сборочный чертеж.	48	65.202.10.010	Фланец	63
65.202.03.001	Стенка	47	65.202.10.010 СБ	Фланец. Сборочный чертеж.	63
-01	Стенка		65.202.11.000	Опора	63
65.202.03.002	Стенка	47	65.202.11.000 СБ	Опора. Сборочный чертеж.	63
-01	Стенка		65.202.12.000	Опора	64
-02	Стенка		65.202.12.000 СБ	Опора. Сборочный чертеж.	64
65.202.03.003	Стенка	47	65.202.12.001	Укосина	64
-01	Стенка		-01	Укосина	
65.202.03.004	Боковина	47	65.202.14.000	Опора	65
65.202.03.005	Дно	48	65.202.14.000 СБ	Опора. Сборочный чертеж.	65
65.202.03.010	Фланец	46	65.202.15.000	Карман	65
65.202.03.010 СБ	Фланец. Сборочный чертеж.	46	65.202.15.000 СБ	Карман. Сборочный чертеж.	66
65.202.04.000	Колено	48	65.202.15.001	Боковина	66
65.202.04.000 СБ	Колено. Сборочный чертеж.	49	65.202.15.002	Стенка	66
65.202.04.010	Короб	50	65.202.15.003	Стенка	67
65.202.04.010 СБ	Короб. Сборочный чертеж.	49	65.202.15.004	Фланец	67
65.202.04.020	Переход	50	65.202.15.005	Конус	67
65.202.04.020 СБ	Переход. Сборочный чертеж.	50	65.202.15.006	Полуконус	67
65.202.04.021	Стенка	51	65.202.15.007	Удлинитель	65
65.202.04.022	Стенка	51			
65.202.04.100	Фланец	51			
65.202.04.100 СБ	Фланец. Сборочный чертеж.	51		Лаз борова	
65.202.04.030	Отвод	52			
65.202.04.010 СБ	Отвод. Сборочный чертеж.	52	58.01.00.000	Лаз борова	70
65.202.04.031	Боковина	52	58.01.00.000 СБ	Лаз борова. Сборочный чертеж.	69
65.202.04.032	Стенка	53	58.01.00.001	Корпус	70
-01	Стенка		58.01.00.002	Дверка	70
65.202.04.040	Короб	53	58.01.00.003	Ось	71
65.202.04.040 СБ	Короб. Сборочный чертеж.	53			
65.202.05.000	Колено	53			
65.202.05.000 СБ	Колено. Сборочный чертеж.	55		Оборудование конденсатного бака	
65.202.05.001	Боковина	54			
65.202.05.002	Стенка	54	50.17.00.000	Опора	72
65.202.05.003	Стенка	55	50.17.00.000 СБ	Опора. Сборочный чертеж.	72
65.202.05.004	Стенка	55	50.17.00.001	Кронштейн	72
65.202.05.010	Фланец	54	50.17.00.002	Кронштейн	72
65.202.05.010 СБ	Фланец. Сборочный чертеж.	54	50.07.60.002	Опора	73
65.202.06.000	Колено	56	50.07.50.002	Планка	73
65.202.06.000 СБ	Колено. Сборочный чертеж.	56	63.01.00.001	Воронка	73
65.202.06.001	Боковина	56			
65.202.06.002	Стенка	57			
-01	Стенка			Конденсатоотводчик	
65.202.07.000	Тройник	57			
65.202.07.000 СБ	Тройник. Сборочный чертеж.	57	24.01.00.000	Конденсатоотводчик	74
65.202.07.001	Стенка	58	24.01.00.000 СБ	Конденсатоотводчик.	74
-01	Стенка			Сборочный чертеж.	
65.202.07.002	Дно	58	24.01.00.001	Прокладка	74
-01	Дно		24.01.01.000	Корпус	75
65.202.07.003	Стенка	58	24.01.01.000 СБ	Корпус. Сборочный чертеж.	75
-01	Стенка		24.01.01.001	Крышка	75
65.202.07.004	Стенка	58	24.01.01.002	Днище	76
65.202.08.000	Короб	59	24.01.01.003	Боковина	76
65.202.08.000 СБ	Короб. Сборочный чертеж.	59	24.01.01.005	Перегородка	76
65.202.08.001	Стенка	59	24.01.01.006	Фланец	76
65.202.08.010	Фланец	59			
65.202.08.010 СБ	Фланец. Сборочный чертеж.	60			

Типовой проект 903-1-278.90 Альбом 5 часть 1

Содержание альбома

Обозначение	Наименование	№ страницы
24.01.02.000	Крышка	77
24.01.02.000 СБ	Крышка. Сборочный чертеж.	77
24.01.02.001	Крышка	77
24.01.02.002	Ручка	77
24.01.03.000	Кронштейн	78
24.01.03.000 СБ	Кронштейн. Сборочный чертеж.	78
24.01.03.001	Подпорка	78
24.01.03.002	Полка	78
	Площадка	
65.202.20.21.000	Площадка	80
65.202.20.21.000 СБ	Площадка. Сборочный чертеж.	79
65.202.20.21.001	Подкос	80
65.202.20.21.002	Косынка	81
65.202.20.21.003	Опора	81
65.202.20.21.007	Дуга	81
	Клапан	
65.202.22.000	Клапан	81
65.202.22.000 СБ	Клапан. Сборочный чертеж.	82
65.202.22.002	Подвеска	82
65.202.22.003	Ось	82
65.202.22.004	Тяга	83
65.202.22.005	Фланец	83
65.202.22.010	Заглушка	83
65.202.22.010 СБ	Заглушка. Сборочный чертеж.	84
65.202.22.011	Серьга	83
65.202.22.013	Подвеска	85
65.202.22.020	Поплавок	85
65.202.22.020 СБ	Поплавок. Сборочный чертеж.	84
65.202.22.021	Накладка	85
65.202.22.100	Цилиндр	85
65.202.22.100 СБ	Цилиндр. Сборочный чертеж.	86
65.202.22.101	Обечайка	86

Обозначение	Наименование	№ страницы
	Бак-мерник V=2м³	
24.03.00.000	Бак-мерник V=2м³	88
24.03.00.000 СБ	Бак-мерник V=2м³ Сборочный чертеж.	87
24.03.00.001	Рейка	88
24.03.01.000	Бак	88
24.03.01.000 СБ	Бак. Сборочный чертеж.	89
24.03.01.001	Корпус	90
24.03.01.002	Кольцо	90
24.03.01.003	Днище	90
24.03.01.004	Фланец	91
24.03.01.005	Патрубок	91
24.03.01.006	Патрубок	91
24.03.01.007	Сегмент	91
24.03.01.008	Сектор	92
24.03.01.009	Балка	92
24.03.01.010	Кронштейн	92
24.03.01.011	Бобышка	92
24.03.02.000	Крышка	93
24.03.02.000 СБ	Крышка. Сборочный чертеж.	93
24.03.02.001	Крышка	93
24.03.02.002	Ручка	93
24.03.03.000	Полукрышка	94
24.03.03.000 СБ	Полукрышка. Сборочный чертеж.	94
24.03.04.000	Полукрышка	94
24.03.04.000 СБ	Полукрышка. Сборочный чертеж.	94

Альбом 5 часть 1
Типовой проект 903-1-278.90

Формат	Зона	Поз.	Обозначение	Наименование	Кол.	Примечание
				Документация		
А3			64.137.01.000СБ	Сборочный чертеж		
				Сборочные единицы		
А4		1	64.137.01.010	Переход	1	
А4		2	64.137.01.030	Короб	2	
А4		3	64.21.06.000	Воздухосборник	2	
А4		4	64.57.00.100	Колено	1	
А4		5	64.57.00.200	Короб	1	
А4		6	64.22.06.000	Короб с заслонкой	1	
				Детали		
А4		10	64.137.01.001	Пластина	2	
А4		11	64.137.01.002	Пластина	2	

Инв.№ подл. | Подпись и дата | Взам.инв.№ | Инв.№ дубл. | Подпись и дата

Изм.	Лист	№ докум.	Подпись	Дата
Разраб.		Блумс		
Пров.		Белов		
Н.контр.		Блумс		
Утв.				

64.137.01.000

Короб

Лит. | Лист | Листов 1

ЛАТГИПРОПРОМ

Формат А4

Альбом 5 часть 1
Типовой проект 903-1-278.90

Формат	Зона	Поз.	Обозначение	Наименование	Кол.	Примечание
				Документация		
А3			64.137.01.010 СБ	Сборочный чертеж		
				Сборочные единицы		
А4		1	64.137.01.100	Фланец	1	
				Детали		
А4		2	64.137.01.011	Боковина	1	
А4		3	64.137.01.012	Стенка	1	
А4		4	64.137.01.013	Стенка	1	
А4		5	64.137.01.014	Боковина	1	
А4		6	64.137.01.015	Стенка	1	
				Материалы		
		8		Полоса 5х50 ГОСТ 103-76 / ВСт3пс2 ГОСТ 535-79	5	м

Инв.№ подл. | Подпись и дата | Взам.инв.№ | Инв.№ дубл. | Подпись и дата

Изм.	Лист	№ докум.	Подпись	Дата
Разраб.		Блумс		
Пров.		Белов		
Н.контр.		Блумс		
Утв.				

64.137.01.010

Переход

Лит. | Лист | Листов 1

ЛАТГИПРОПРОМ

Копировал Дудкева

Формат А4

64.137.01.000СБ

Типовой проект 903-1-278.90 Альбом 5 часть 1

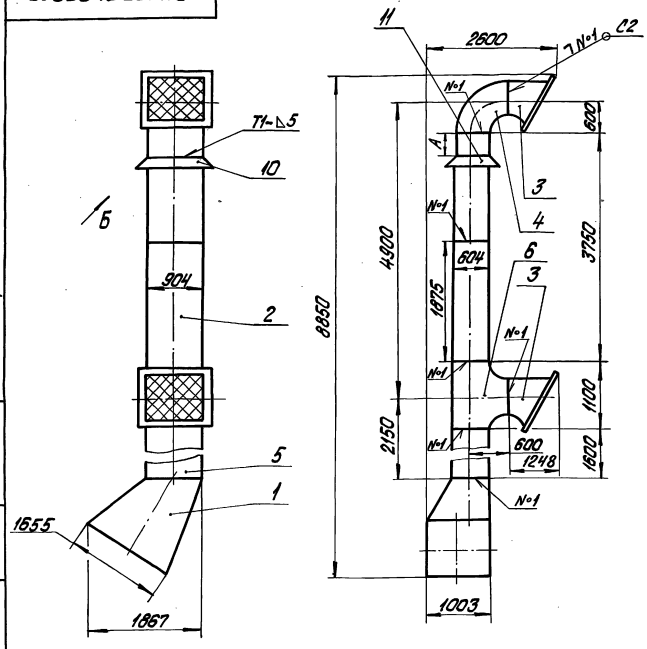

Вид Б
М1:1
повернуто

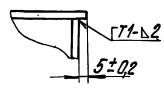

1.* Размеры для справок.
2. Сварные швы по ГОСТ 5264-80.
3. Размер А установить при монтаже.

Инв.№ подл. | Подпись и дата | Взам.инв.№ | Инв.№ дубл. | Подпись и дата

Изм.	Лист	№ докум.	Подпись	Дата
Разраб.		Блумс		
Пров.		Белов		
Т.контр.				
Н.контр.		Блумс		
Утв.				

64.137.01.000СБ

Короб
Сборочный чертеж

Лит. | Масса | Масштаб 1:50

Лист | Листов 1

ЛАТГИПРОПРОМ

Копировал Дудкева 04218-06 6 Формат А4

Типовой проект 903-1-278.90 Альбом 5 часть I

64.137.01.001

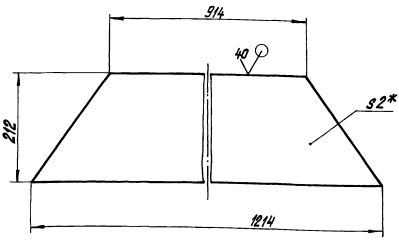

1.* Размер для справок.
2. Неуказанные предельные отклонения размеров $\pm\frac{IT14}{2}$.

Изм.	Лист	№ докум.	Подпись	Дата
Разраб.		Блумс		
Пров.		Белов		
Гл.спец.				
Н.контр.		Блумс		
Утв.				

64.137.01.001

Пластина

Лит.	Масса	Масштаб
	3,55	1:5
Лист	Листов 1	

Лист 2 ГОСТ 19903-74 ВСт3сп3ГОСТ 16523-70*

ЛАТГИПРОПРОМ

Копировал Дудкова Формат А4

Типовой проект 903-1-278.90 Альбом 5 часть I

64.137.01.002

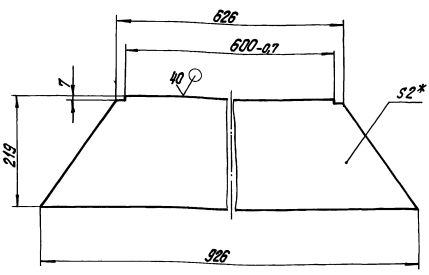

1.* Размер для справок.
2. Неуказанные предельные отклонения размеров $\pm\frac{IT14}{2}$.

Изм.	Лист	№ докум.	Подпись	Дата
Разраб.		Блумс		
Пров.		Белов		
Гл.спец.				
Н.контр.		Блумс		
Утв.				

64.137.01.002

Пластина

Лит.	Масса	Масштаб
	2,65	1:5
Лист	Листов 1	

Лист 2 ГОСТ 19903-74 ВСт3сп3ГОСТ 16523-70*

ЛАТГИПРОПРОМ

Копировал Дудкова Формат А4

Типовой проект 903-1-278.90 Альбом 5 часть I

64.137.01.010СБ

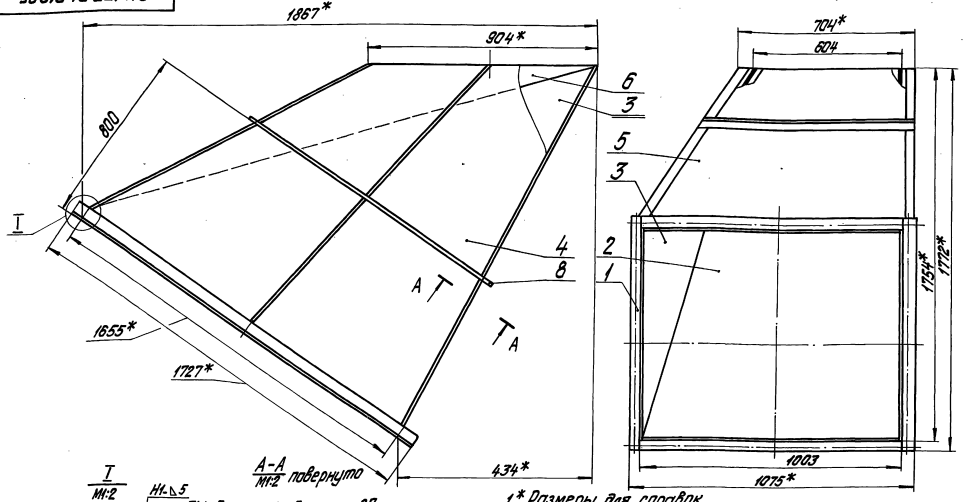

1.* Размеры для справок.
2. Неуказанные предельные отклонения размеров $\pm\frac{IT14}{2}$.
3. Сварные швы по ГОСТ 5264-80.

Изм.	Лист	№ докум.	Подпись	Дата
Разраб.		Блумс		
Пров.		Белов		
Гл.констр.				
Н.контр.		Блумс		
Утв.				

64.137.01.010СБ

Переход
Сборочный чертеж

Лит.	Масса	Масштаб
	115	1:10
Лист	Листов 1	

ЛАТГИПРОПРОМ

Копировал Дудкова 24218-06 7 Формат А3

Инв. № подл. | Подпись и дата | Взам. инв. № | Инв. № дубл. | Подпись и дата

Типовой проект 903-1-278.90 Альбом 5 часть 1

Формат	Зона	Поз.	Обозначение	Наименование	Кол.	Примечание
				Документация		
А4			64.137.01.100СБ	Сборочный чертеж		
				Детали		
Б4		1	64.137.01.101	Полка	2	2,18 кг
				Уголок Б-36х36х4 ГОСТ 8509-72 / Ст3сп ГОСТ 535-79 / 1003 +1,5		
Б4		2	64.137.01.02	Полка	2	3,8 кг
				Уголок Б-36х36х4 ГОСТ 8509-72 / Ст3сп ГОСТ 535-79 / 1727 ±1,5		

Инв. № подл. | Подпись и дата | Взам. инв. № | Инв. № дубл. | Подпись и дата

Изм.	Лист	№ докум.	Подпись	Дата
Разраб.		Блумс		
Пров.		Белов		
Н. контр.		Блумс		
Утв.				

64.137.01.100

Фланец

Лит. | Лист | Листов

ЛАТГИПРОПРОМ

Копировал Южкова Формат А4

Типовой проект 903-1-278.90 Альбом 5 часть 1

64.137.01.100СБ

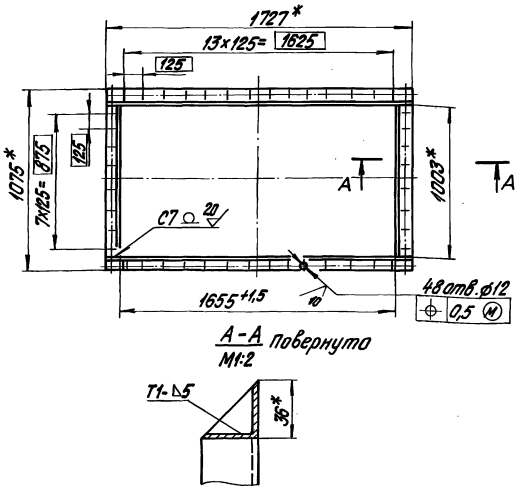

А–А повернуто
М1:2

1.* Размеры для справок.
2. Обработка поверхностей реза деталей Б4 40 V.
3. Сварные швы по ГОСТ 5264-80.

Инв. № подл. | Подпись и дата | Взам. инв. № | Инв. № дубл. | Подпись и дата

Изм.	Лист	№ докум.	Подпись
Разраб.		Блумс	
Пров.		Белов	
Т. контр.			
Н. контр.		Блумс	
Утв.			

64.137.01.100СБ

Фланец
Сборочный чертеж

Лит.	Масса	Масштаб
	12,7	1:20
Лист	Листов 1	

ЛАТГИПРОПРОМ

Копировал Южкова Формат А4

Типовой проект 903-1-278.90 Альбом 5 часть 1

64.137.01.011

40 V (V)

Развертка

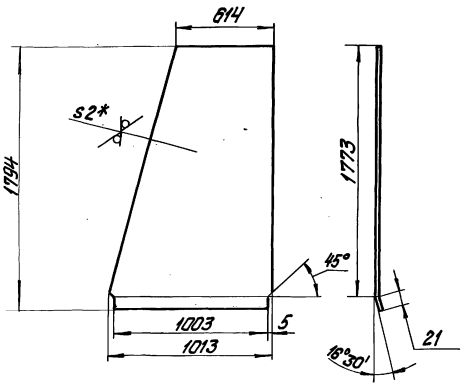

1.* Размеры для справок.
2. Неуказанные предельные отклонения размеров $\pm \frac{IT14}{2}$.

Инв. № подл. | Подпись и дата | Взам. инв. № | Инв. № дубл. | Подпись и дата

Изм.	Лист	№ докум.	Подпись	Дата
Разраб.		Блумс		
Пров.		Белов		
Т. контр.				
Н. контр.		Блумс		
Утв.				

64.137.01.011

Боковина

Лит.	Масса	Масштаб
	21,2	1:20
Лист	Листов 1	

Лист 2 ГОСТ 19903-74 / В Ст3пс2 ГОСТ 16523-70*

ЛАТГИПРОПРОМ

Копировал Южкова Формат А4

Типовой проект 903-1-278.90 Альбом 5 часть 1

64.137.01.012

40 V (V)

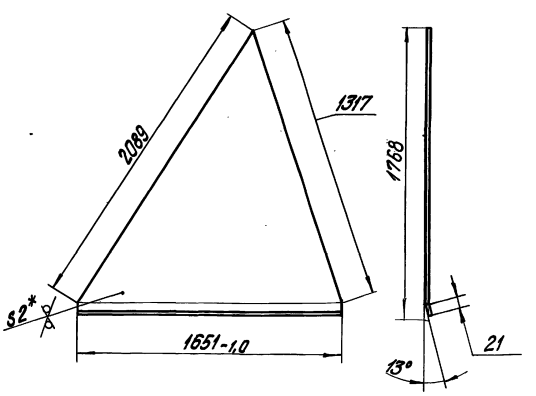

1.* Размеры для справок.
2. Неуказанные предельные отклонения размеров $\pm \frac{IT14}{2}$.

Инв. № подл. | Подпись и дата | Взам. инв. № | Инв. № дубл. | Подпись и дата

Изм.	Лист	№ докум.	Подпись	Дата
Разраб.		Блумс		
Пров.		Белов		
Т. контр.				
Н. контр.		Баумс		
Утв.				

64.137.01.012

Стенка

Лит.	Масса	Масштаб
	21	1:20
Лист	Листов 1	

Лист 2 ГОСТ 19903-74 / В Ст3пс2 ГОСТ 16523-70*

ЛАТГИПРОПРОМ

Копировал Южкова 24218-06 8 Формат А4

64.137.01.013

Типовой проект 903-1-278.90 Альбом 5 часть 1

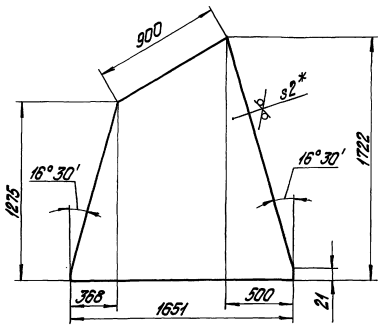

1.* Размеры для справок.

2. Неуказанные предельные отклонения размеров $\pm \frac{IT14}{2}$.

Изм. Лист. № докум. Подпись Дата	64.137.01.013				
Разраб. Блумс	Стенка	Лит.	Масса	Масштаб	
Пров. Белов			27	1:20	
Т.контр.		Лист	Листов 1		
Н.контр. Блумс	Лист 2 ГОСТ 19903-74 ВСт3пс2 ГОСТ 16523-70*	ЛАТГИПРОПРОМ			
Утв.					

Инв.№ подл. | Подпись и дата | Взам.инв.№ | Инв.№ дубл. | Подпись и дата

копировал Бузова

формат А4

64.137.01.014

Типовой проект 903-1-278.90 Альбом 5 часть 1

Развертка

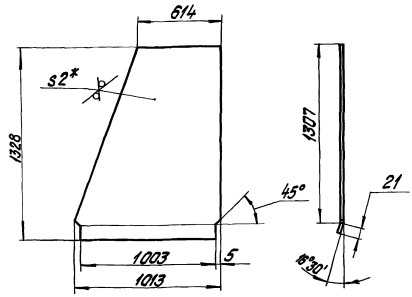

1.* Размеры для справок.

2. Неуказанные предельные отклонения размеров $\pm \frac{IT14}{2}$.

Изм. Лист. № докум. Подпись Дата	64.137.01.014				
Разраб. Блумс	Боковина	Лит.	Масса	Масштаб	
Пров. Белов			16,1	1:20	
Т.контр.		Лист	Листов 1		
Н.контр. Блумс	Лист 2 ГОСТ 19903-74 ВСт3пс2 ГОСТ 16523-70*	ЛАТГИПРОПРОМ			
Утв.					

Инв.№ подл. | Подпись и дата | Взам.инв.№ | Инв.№ дубл. | Подпись и дата

формат А4

64.137.01.015

Типовой проект 903-1-278.90 Альбом 5 часть 1

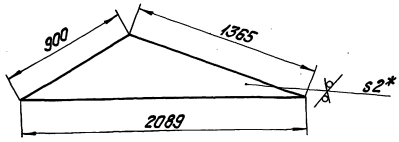

1.* Размеры для справок.

2. Неуказанные предельные отклонения размеров $\pm \frac{IT14}{2}$.

Изм. Лист. № докум. Подпись Дата	64.137.01.015				
Разраб. Блумс	Стенка	Лит.	Масса	Масштаб	
Пров. Белов			7,1	1:20	
Т.контр.		Лист	Листов 1		
Н.контр. Блумс	Лист 2 ГОСТ 19903-74 ВСт3пс2 ГОСТ 16523-70*	ЛАТГИПРОПРОМ			
Утв.					

Инв.№ подл. | Подпись и дата | Взам.инв.№ | Инв.№ дубл. | Подпись и дата

копировал Бузова

формат А4

Типовой проект 903-1-278.90 Альбом 5 часть 1

Формат	Зона	Поз.	Обозначение	Наименование	Кол.	Примечание
				Документация		
А4			64.137.01.030 СБ	Сборочный чертеж		
				Детали		
Б4		1	64.137.01.031	Стенка	2	17,9 кг
				Лист 2 ГОСТ 19903-74 ВСт3пс2 ГОСТ 16523-70		
				614±1,0×1875±2,0		
Б4		2	64.137.01.032	Стенка	2	26,3 кг
				Лист 2 ГОСТ 19903-74 ВСт3пс2 ГОСТ 16523-70		
				900±1,0×1875±2,0		
				Материалы		
		4		Полоса 5×50 ГОСТ 103-76 ВСт3пс2 ГОСТ 535-79	13,4	м

Изм. Лист. № докум. Подпись Дата	64.137.01.030				
Разраб. Блумс	Короб	Лит.	Лист	Листов	
Пров. Белов					
Т.контр.		ЛАТГИПРОПРОМ			
Н.контр. Блумс					
Утв.					

Инв.№ подл. | Подпись и дата | Взам.инв.№ | Инв.№ дубл. | Подпись и дата

копировал Бузова

формат А4

Альбом 5 части 1

Типовой проект 903-1-278.90

64.137.01.030СБ

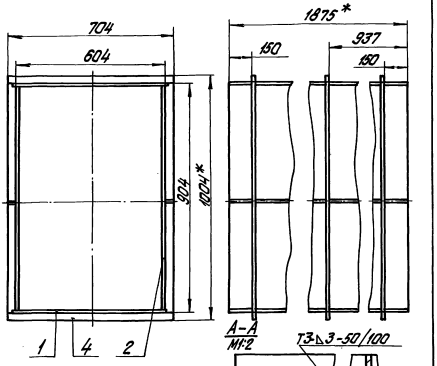

1.* Размеры для справок.
2. Неуказанные предельные отклонения размеров $\pm\frac{IT14}{2}$.
3. Обработка поверхностей реза деталей 64 ▽.
4. Сварные швы по ГОСТ 5264-80.

Изм.	Лист	№ докум.	Подпись	Дата
Разраб.		Блумс		
Пров.		Белов		
Т.контр.				
Н.контр.		Блумс		
Утв.				

64.137.01.030СБ

Короб
Сборочный чертеж.

Лит.	Масса	Масштаб
Н4		1:10
Лист	Листов 1	

ЛАТГИПРОПРОМ

Копировал Дубкова Формат А4

Альбом 5 части 1

Типовой проект 903-1-278.90

Формат	Поз.	Обозначение	Наименование	Кол.	Примечание
			Документация		
А3		64.21.06.000СБ	Сборочный чертеж		
			Сборочные единицы		
А4	1	64.21.06.100	Короб	1	
А4	2	64.21.06.200	Фланец	1	
			Детали		
Б4	3	64.21.06.001	Сетка 2,0-0		
			Сетка 20-0		
			ГОСТ 5336-80		
			1000±2,8×1375±3,9	1	3,66 кг
			Стандартные изделия		
	4		Болт М12×35.46		
			ГОСТ 7798-70*	34	
	5		Гайка М12.5		
			ГОСТ 5915×70*	34	

Изм.	Лист	№ докум.	Подпись
Разраб.		Блумс	
Пров.		Белов	
Т.спец.			
Н.контр.		Блумс	
Утв.			

64.21.06.000

Воздухозаборник

Лит.	Лист	Листов
		1

ЛАТГИПРОПРОМ

Копировал Дубкова Формат А4

Альбом 5 части 1

Типовой проект 903-1-278.90

64.21.06.000СБ

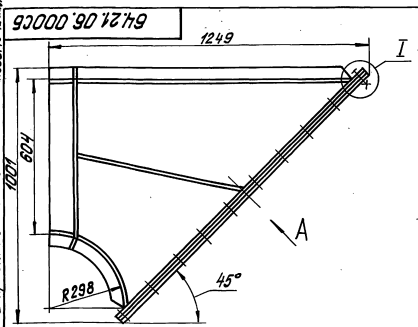

Вид А повернуто

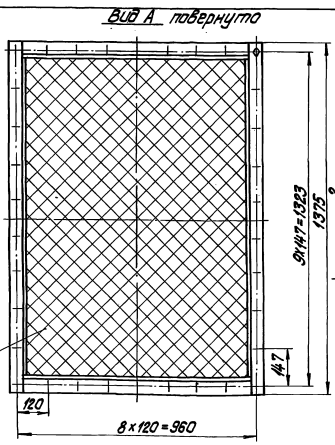

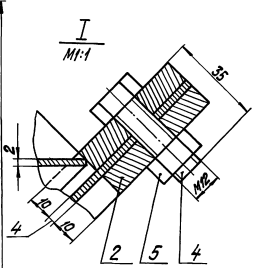

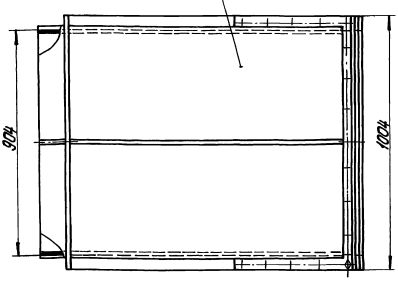

Размеры для справок.

Изм.	Лист	№ докум.	Подпись	Дата
Разраб.		Блумс		
Пров.		Белов		
Т.спец.				
Н.контр.		Блумс		
Утв.				

64.21.06.000СБ

Воздухозаборник
Сборочный чертеж

Лит.	Масса	Масштаб
	91,8	1:10
Лист	Листов 1	

ЛАТГИПРОПРОМ

Копировал Дубкова 24219-06 10 Формат А3

Альбом 5 части I
Типовой проект 903-1-278.90

Формат	Зона	Поз.	Обозначение	Наименование	Кол.	Примечание
				Документация		
А3			64.21.06.100 СБ	Сборочный чертеж		
				Сборочные единицы		
А4		1	64.21.06.200	Фланец	1	
				Детали		
А4		2	64.21.01.101-05	Стенка	1	
А4		3	64.21.01.102-05	Боковина	2	
А3		4	64.21.01.103-05	Стенка	1	
				Материалы		
		5		Полоса 5х50 ГОСТ 103-76 ВСт3пс2 ГОСТ 535-79	4,2	м

Изм. Лист № докум. Подпись Дата
Разраб. Блумс
Пров. Белов
Т.контр.
Н.контр. Блумс
Утв.

64.21.06.100

Короб

Лит. | Масса | Масштаб
Лист | Листов 1

ЛАТГИПРОПРОМ

Копировал Дубцова Формат А4

Инв.№ подл. | Подпись и дата | Взам. инв.№ | Инв.№ дубл. | Подпись и дата

64.21.01.101

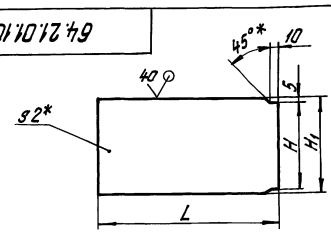

Обозначение	Размеры, мм L	H	H1	Масса, кг
64.21.01.101	600	304-1,3	314	2,96
-01	700	424-1,55	434	4,77
-02	800	534-1,75	544	6,84
-03	1060	654-2,0	664	11,05
-04	1000	804-2,3	814	12,78
-05	1200	904-2,3	914	17,22
-06	1400	904-2,3	914	20,09
-07	1600	1004-2,6	1014	25,48
-08	1600	1204-2,6	1214	30,50
-09	2000	1604-3,7	1614	50,68
-10	2400	1604-3,7	1614	60,82
-11	3000	2004-4,4	2014	94,86

1.* Размеры для справок.
2. Неуказанные предельные отклонения размеров $\pm\frac{IT14}{2}$.

Изм. Лист № докум. Подпись Дата
Разраб. Блумс
Пров. Белов
Т.контр.
Н.контр. Блумс
Утв.

64.21.01.101

Стенка

Лит. | Масса | Масштаб
см. табл. | —
Лист | Листов 1

Лист 2 ГОСТ 19903-74 ВСт3пс2 ГОСТ 16523-70

ЛАТГИПРОПРОМ

Копировал Дубцова Формат А4

64.21.06.100СБ

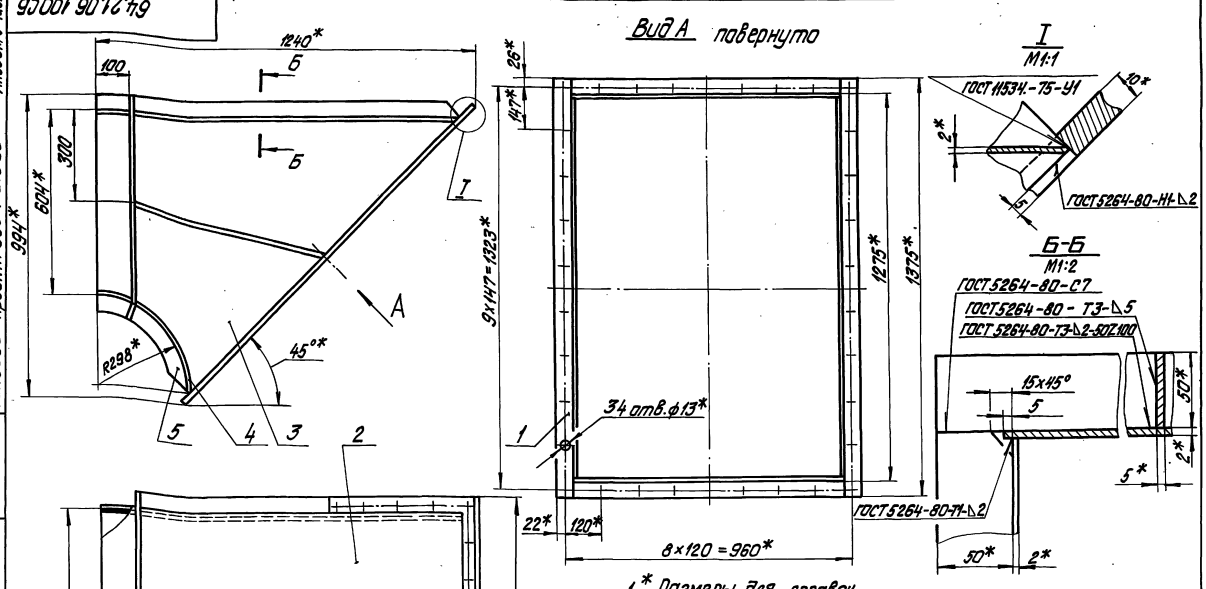

1.* Размеры для справок.
2. Неуказанные предельные отклонения размеров $\pm\frac{IT14}{2}$.

Изм. Лист № докум. Подпись Дата
Разраб. Блумс
Пров. Белов
Т.контр.
Н.контр. Блумс
Утв.

64.21.06.100СБ

Короб
Сборочный чертеж

Лит. | Масса | Масштаб
59,12 | 1:10
Лист | Листов 1

ЛАТГИПРОПРОМ

Копировал Дубцова 24218-06 11 Формат А3

Инв.№ подл. | Подпись и дата | Взам. инв.№ | Инв.№ дубл. | Подпись и дата

Типовой проект 903-1-278.90 Альбом 5 часть 1

64.21.01.102

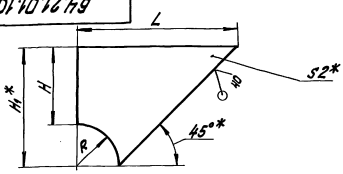

Обозначение	Размеры, мм				Масса, кг
	L	R	H	H_1*	
64.21.01.102	600	150	300	450	2,38
-01	700	175	350	525	3,23
-02	800	200	400	600	4,22
-03	1060	265	530	795	7,41
-04	1000	250	500	750	6,59
-05	1200	300	600	900	9,49
-06	1400	350	700	1050	12,92
-07	1600	400	800	1200	16,87
-08	2000	500	1000	1450	25,40
-09	2400	600	1200	1800	37,96
-10	3000	750	1500	2250	59,30

1.* Размеры для справок.
2. Неуказанные предельные отклонения размеров $\pm\frac{IT14}{2}$.

64.21.01.102

Изм.	Лист	№ докум.	Подпись	Дата
Разраб.		Блумс		
Пров.		Белов		
Гл. спец.				
Н. контр.		Блумс		
Утв.				

Боковина

Лит. | Масса см. табл. | Масштаб —

Лист | Листов 1

Лист 2 ГОСТ 19903-74 ВСт3пс2 ГОСТ 16523-70*

ЛАТГИПРОПРОМ

Копировал Дубкова — формат А4

Типовой проект 903-1-278.90 Альбом 5 часть 1

Форм.	Зона	Поз.	Обозначение	Наименование	Кол.	Примечание
				Документация		
А4			64.21.06.200 СБ	Сборочный чертеж		
				Детали		
Б4		1	64.21.06.201	Полка		
				Полоса 10х50 ГОСТ 103-76 ВСт3сп3 ГОСТ 535-79	2	3,56 кг
Б4		2	64.21.06.202	Полка		
				Полоса 10х50 ГОСТ 103-76 ВСт3сп3 ГОСТ 535-79	2	5,41 кг

64.21.06.200

Изм.	Лист	№ докум.	Подпись	Дата
Разраб.		Блумс		
Пров.		Белов		
Гл. спец.				
Н. контр.		Блумс		
Утв.				

Фланец

Лит. | Лист | Листов 1

ЛАТГИПРОПРОМ

Копировал Дубкова — формат А4

Типовой проект 903-1-278.90 Альбом 5 часть 1

64.21.01.103

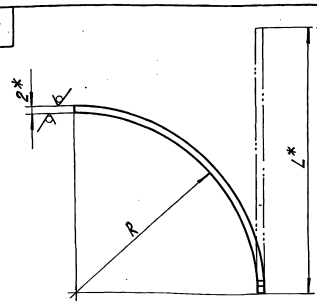

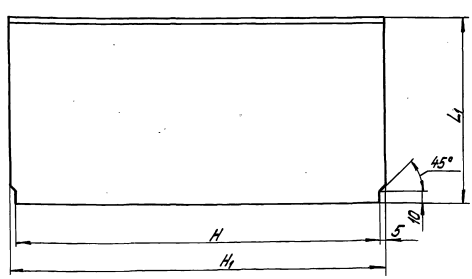

Обозначение	Размеры, мм					Масса, кг
	R	H	H_1	L_1	L*	
64.21.01.103	148	304-1,3	314	150	234	1,16
-01	173	424-1,55	434	175	273	1,87
-02	198	534-1,75	544	200	313	2,67
-03	263	654-2,0	664	265	415	4,33
-04	248	804-2,3	814	250	391	4,50
-05	298	904-2,3	914	300	470	6,74
-06	348	904-2,3	914	350	548	7,87
-07	398	1004-2,6	1014	400	627	9,98
-08	398	1204-2,6	1214	400	627	11,95
-09	498	1604-3,7	1614	500	784	19,87
-10	598	1604-3,7	1614	600	941	23,85
-11	748	2004-4,1	2014	750	1177	37,21

1.* Размеры для справок.
2. Неуказанные предельные отклонения размеров $\pm\frac{IT14}{2}$.

64.21.01.103

Изм.	Лист	№ докум.	Подпись	Дата
Разраб.		Блумс		
Пров.		Белов		
Гл. спец.				
Н. контр.		Блумс		
Утв.				

Стенка

Лит. | Масса см. табл. | Масштаб —

Лист | Листов 1

Лист 2 ГОСТ 19903-74 ВСт3пс2 ГОСТ 16523-70*

ЛАТГИПРОПРОМ

24218-06 12 — Копировал Дубкова — формат А3

Альбом 5 часть 1

Типовой проект 903-1-278.90

64.21.06.200 СБ

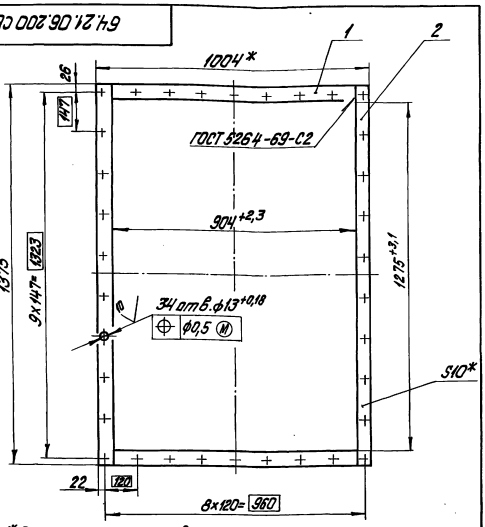

1.* Размеры для справок.
2. Неуказанные предельные отклонения размеров $\pm\frac{IT14}{2}$.
3. Обработка поверхностей реза деталей $БЧ^{40}$.

Изм.	Лист	№ докум.	Подпись	Дата	64.21.06.200 СБ	Лит.	Масса	Масштаб
Разраб.		Блумс			Фланец Сборочный чертеж		17,94	1:10
Пров.		Белов				Лист	Листов 1	
Гл. спец.						ЛАТГИПРОПРОМ		
Н. контр.		Блумс						
Утв.								

Инв. № подл. | Подпись и дата | Взам. инв. № | Инв. № дубл. | Подпись и дата

Копировал Дубкова — формат А4

Альбом 5 часть 1

Типовой проект 903-1-278.90

Формат	Зона	Поз.	Обозначение	Наименование	Кол.	Примечание
				Документация		
А3			64.57.00.100 СБ	Сборочный чертеж		
				Детали		
А4		1	64.57.00.101	Стенка	1	
А4		2	64.57.00.102	Боковина	2	
А4		3	64.57.00.103	Стенка	1	
				Материалы		
		4		Полоса 5х50 ГОСТ 103-76 ВСт3пс2 ГОСТ 535-79	9,5	м

Изм.	Лист	№ докум.	Подпись	Дата	64.57.00.100	Лит.	Лист	Листов
Разраб.		Блумс			Колено			1
Пров.		Белов				ЛАТГИПРОПРОМ		
Гл. спец.								
Н. контр.		Блумс						
Утв.								

Инв. № подл. | Подпись и дата | Взам. инв. № | Инв. № дубл. | Подпись и дата

Копировал Дубкова — формат А4

Альбом 5 часть 1

Типовой проект 903-1-278.90

64.57.00.100 СБ

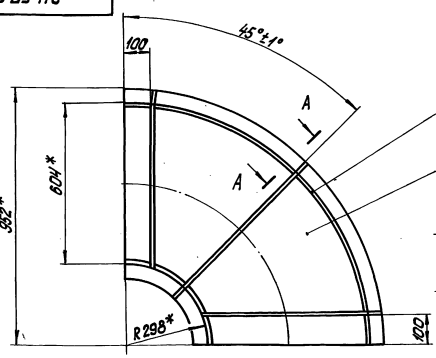

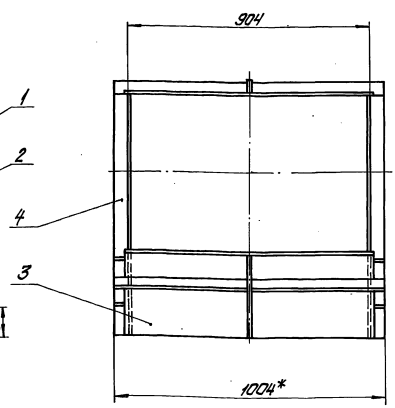

А – А повернуто
М1:2

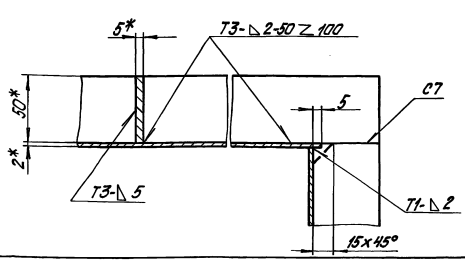

1.* Размеры для справок.
2. Неуказанные предельные отклонения размеров $\pm\frac{IT14}{2}$.
3. Сварные швы по ГОСТ 5264-80.

Изм.	Лист	№ докум.	Подпись	Дата	64.57.00.100 СБ	Лит.	Масса	Масштаб
Разраб.		Блумс			Колено Сборочный чертеж		63,5	1:10
Пров.		Белов				Лист	Листов 1	
Гл. спец.						ЛАТГИПРОПРОМ		
Н. контр.		Блумс						
Утв.								

Инв. № подл. | Подпись и дата | Взам. инв. № | Инв. № дубл. | Подпись и дата

Типовой проект 903-1-278.90 Альбом 5 ч.1

64.57.00.101

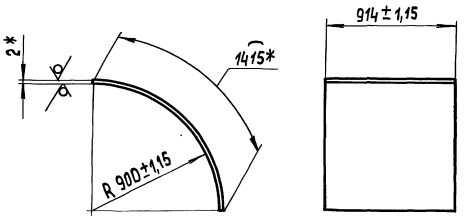

* Размеры для справок

Изм.	Лист	№ докум.	Подп.	Дата	64.57.00.101	Лит.	Масса	Масштаб
Разраб.		Блумс			Стенка		80,3	1:20
Пров.		Белов				Лист	Листов 1	
Гл.спец.								
Н.контр.		Блумс			Лист 2 ГОСТ 19903-74 Вст3пс2 ГОСТ 16523-70*	ЛАТГИПРОПРОМ		
Утв.								

Копировал 38 Формат А4

Типовой проект 903-1-278.90 Альбом 5 ч.1

64.57.00.102

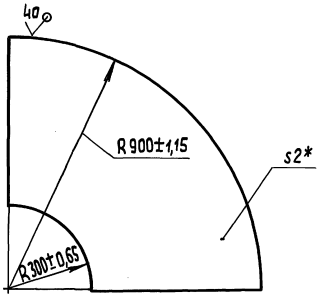

* Размер для справок.

Изм.	Лист	№ докум.	Подп.	Дата	64.57.00.102	Лит.	Масса	Масштаб
Разраб.		Блумс			Боковина		8,88	1:10
Пров.		Белов				Лист	Листов 1	
Гл.спец.								
Н.контр.		Блумс			Лист 2 ГОСТ 19903-74 Вст3пс2 ГОСТ 16523-70*	ЛАТГИПРОПРОМ		
Утв.								

Копировал 38 Формат А4

Типовой проект 903-1-278.90 Альбом 5 ч.1

64.57.00.103

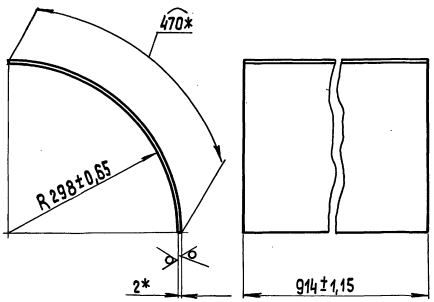

* Размеры для справок.

Изм.	Лист	№ докум.	Подп.	Дата	64.57.00.103	Лит.	Масса	Масштаб
Разраб.		Блумс			Стенка		6,75	1:5
Пров.		Белов				Лист	Листов 1	
Гл.спец.								
Н.контр.		Блумс			Лист 2 ГОСТ 19903-74 Вст3пс2 ГОСТ 16523-70*	ЛАТГИПРОПРОМ		
Утв.								

Копировал 38 Формат А4

Типовой проект 903-1-278.90 Альбом 5 ч.1

Формат	Зона	Поз.	Обозначение	Наименование	Кол.	Примечание
				Документация		
А3			64.57.00.200 СБ	Сборочный чертеж		
				Детали		
Б4		1	64.57.00.201	Стенка		
				Лист 2 ГОСТ 19903-74 Вст3пс2 ГОСТ 16523-70*	2	15,08 кг
Б4		2	64.57.00.202	Стенка		
				Лист 2 ГОСТ 19903-74 Вст3пс2 ГОСТ 16523-70*	2	22,96 кг
				Материалы		
		3		Полоса 5х50 ГОСТ 103-76 Вст3пс2 ГОСТ 535-79	13	м

Изм.	Лист	№ докум.	Подп.	Дата	64.57.00.200	Лит.	Лист	Листов
Разраб.		Блумс			Короб		1	
Пров.		Белов				ЛАТГИПРОПРОМ		
Гл.спец.								
Н.контр.		Блумс						
Утв.								

64.57.00.200СБ

Альбом 5 ч.1

Типовой проект 903-1-278.90

Инв.№ подл. | Подпись и дата | Взам.инв.№ | Инв.№ дубл. | Подпись и дата

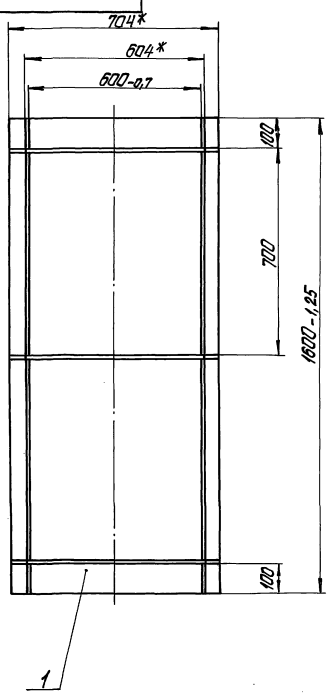

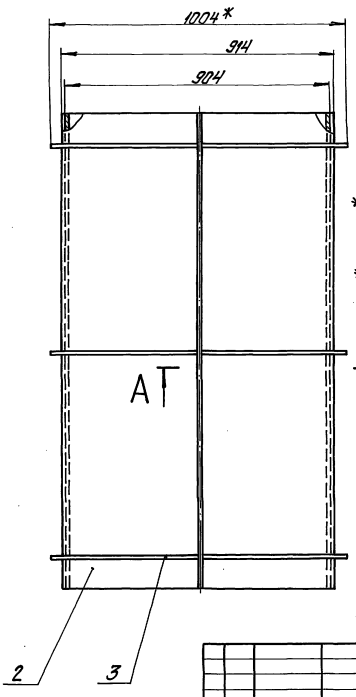

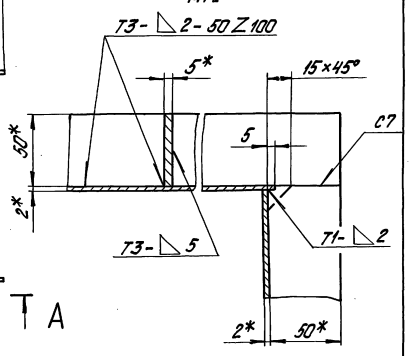

1.* Размеры для справок.

2. Неуказанные предельные отклонения размеров $\pm\frac{IT14}{2}$.

3. Обработка поверхностей реза деталей Б^{40}.

4. Сварные швы по ГОСТ 5264-80.

Изм.	Лист	№ докум.	Подпись	Дата	64.57.00.200 СБ			
Разраб.		Блумс			Короб сборочный чертеж	Лит.	Масса	Масштаб
Пров.		Белов					101,6	1:10
Гл.спец.						Лист	Листов 1	
Н.контр.		Блумс				ЛАТГИПРОПРОМ		
Утв.								

Копировал Жукова Формат А3

64.22.06.000СБ

Альбом 5 часть 1

Типовой проект 903-1-278.90

Инв.№ подл. | Подпись и дата | Взам.инв.№ | Инв.№ дубл. | Подпись и дата

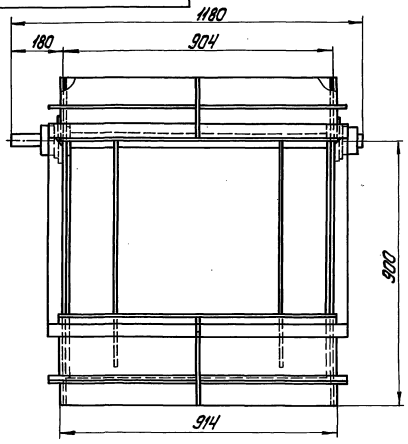

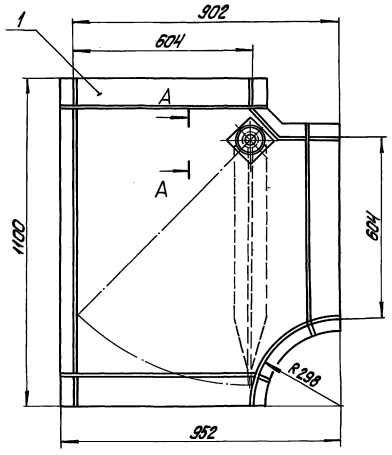

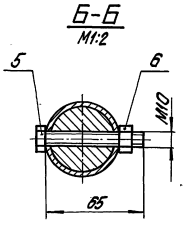

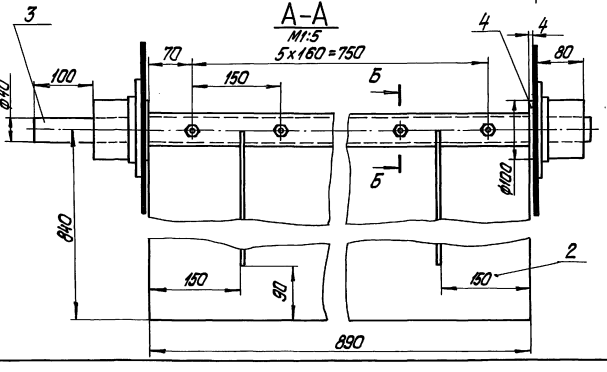

Размеры для справок.

Изм.	Лист	№ докум.	Подпись	Дата	64.22.06.000 СБ			
Разраб.		Блумс			Короб с заслонкой сборочный чертеж.	Лит.	Масса	Масштаб
Пров.		Белов					139,1	1:10
Гл.спец.						Лист	Листов 1	
Н.контр.		Блумс				ЛАТГИПРОПРОМ		
Утв.								

Копировал Жукова 24218-06 15 Формат А3

Типовой проект 903-1-278.90 Альбом 5 ч.1

Формат	Зона	Поз.	Обозначение	Наименование	Кол.	Примечание
				Документация		
А3			64.22.06.000 СБ	Сборочный чертеж		
				Сборочные единицы		
А4		1	64.22.06.100	Короб	1	
А4		2	64.22.06.200	Заслонка	1	
				Детали		
А3		3	64.22.01.001-о	Вал	1	
А4		4	64.22.01.002	Шайба	2	
				Стандартные изделия		
		5		Болт М10×65.46 ГОСТ 7798-70*	6	
		6		Гайка М10.5 ГОСТ 5915-70*	6	

Инв.№ подл. | Подп. и дата | Взам. инв.№ | Инв.№ дубл. | Подп. и дата

Изм.	Лист	№ докум.	Подп.	Дата
Разраб.		Блумс		
Пров.		Белов		
Т.контр.				
Н.контр.		Блумс		
Утв.				

64.22.06.000

Короб с заслонкой

Лит.	Масса	Масштаб
Лист	Листов 1	

ЛАТГИПРОПРОМ

Формат А4

Типовой проект 903-1-278.90 Альбом 5 ч.1

64.22.01.002

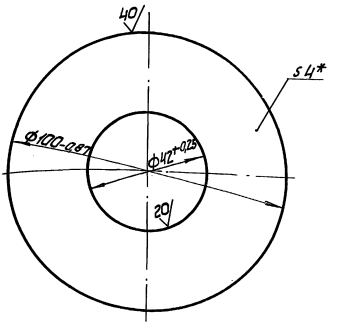

* размер для справок.

Изм.	Лист	№ докум.	Подп.	Дата
Разраб.		Блумс		
Пров.		Белов		
Т.спец.				
Н.контр.		Блумс		
Утв.				

64.22.01.002

Шайба

Лит.	Масса	Масштаб
	0,2	1:1
Лист	Листов 1	

Шайба 4 ГОСТ 18903-74
Лист ВСт3сп3 ГОСТ 14637-79

ЛАТГИПРОПРОМ

Копировал Кг

Формат А4

Типовой проект 903-1-278.90 Альбом 5 ч.1

64.22.01.001

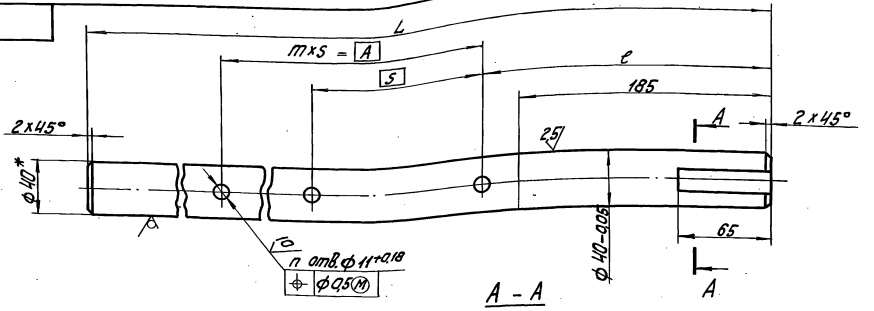

Обозначение	Размеры, мм					Кол.	Масса кг
	L	A	S	m	ℓ	n	
64.22.01.001	580	240	120	2	212	3	5,73
-01	700	300	150	2	242	3	6,91
-02	810	390	130	3	252	4	8,00
-03	930	540	135	4	237	5	9,18
-04	1080	650	130	5	257	6	10,66
-05	1180	750	150	5	257	6	11,65
-06	1280	840	140	6	262	7	12,64
-07	1480	1050	150	7	257	8	14,61
-08	1874	1430	130	11	257	12	18,50
-09	2270	1800	150	12	282	13	22,41

1. * Размер для справок.
2. Неуказанные предельные отклонения размеров $\pm \frac{IT14}{2}$.

Изм.	Лист	№ докум.	Подп.	Дата
Разраб.		Блумс		
Пров.		Белов		
Т.спец.				
Н.контр.		Блумс		
Утв.				

64.22.01.001

Вал

Лит.	Масса	Масштаб
	см. табл.	—
Лист	Листов 1	

Круг В-40 ГОСТ 2590-71
ВСт3сп3 ГОСТ 535-79

ЛАТГИПРОПРОМ

Копировал Кг 24218-06 16 формат А3

Типовой проект 903-1-278.90 Альбом 5 часть 1

Формат	Зона	Поз.	Обозначение	Наименование	Кол.	Примечание
				Документация		
А3			64.22.06.100 СБ	Сборочный чертёж		
				Детали		
А4		1	64.22.01.101-05	Боковина	2	
А4		2	64.22.01.102-05	Стенка	1	
А4		3	64.22.01.103-05	Стенка	1	
А4		4	64.22.01.104-05	Стенка	1	
А4		5	64.22.01.105	Усилитель	2	
А4		6	64.22.01.106	Бобышка	2	
				Материалы		
		7	Полоса $\frac{5\times50\ ГОСТ\ 103-76}{В\ Ст3пс2\ ГОСТ\ 535-79}$		12	м

Инв. № подл. | Подп. и дата | Взам. инв. № | Инв. № дубл. | Подп. и дата

Изм.	Лист	№ докум.	Подп.	Дата
Разраб.		Блумс		
Пров.		Белов		
Гл. спец.				
Н. контр.		Блумс		
Утв.				

64.22.06.100

Короб

Лит. | Лист | Листов

ЛАТГИПРОПРОМ

Копировал | Формат А4

64.22.01.101

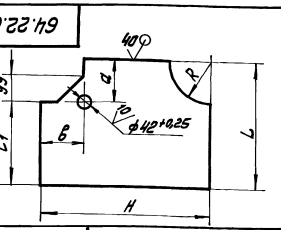

Обозначение	Размеры, мм L	H	R	l_1	a	B	Масса кг
64.22.01.101	450	600	150	300	150	150	3,67
-01	525	700	175	350	175	175	4,97
-02	600	800	200	400	200	200	6,47
-03	795	1000	265	530	265	205	10,82
-04	750	1000	250	500	250	250	10,08
-05	900	1100	300	600	300	200	13,55
-06	1050	1300	350	700	350	250	18,61
-07	1200	1400	400	800	400	200	23,21
-08	1500	1700	500	1000	500	200	35,44
-09	1800	2000	600	1200	600	200	50,26
-10	2250	2500	750	1500	750	250	76,49

1 * Размеры для справок.
2. Неуказанные предельные отклонения размеров $\pm\frac{IT14}{2}$.

Инв. № подл. | Подп. и дата | Взам. инв. № | Инв. № дубл. | Подп. и дата

Изм.	Лист	№ докум.	Подп.	Дата
Разраб.		Блумс		
Пров.		Белов		
Гл. спец.				
Н. контр.		Блумс		
Утв.				

64.22.01.101

Боковина

Лит. | Масса: см. табл. | Масштаб: —

Лист | Листов 1

Лист 2 ГОСТ 19903-74 / В Ст3пс2 ГОСТ 16523-70

ЛАТГИПРОПРОМ

Копировал | Формат А4

64.22.06.100 СБ

Типовой проект 903-1-278.90 Альбом 5 часть 1

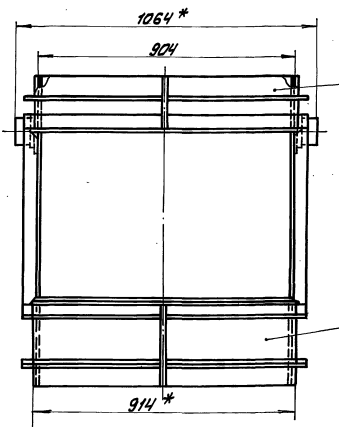

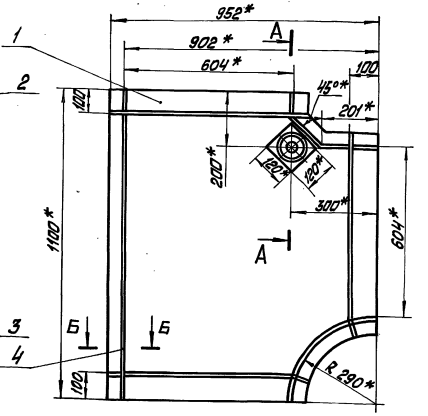

1 * Размеры для справок.
2. Неуказанные предельные отклонения размеров $\pm\frac{IT14}{2}$.
3. Сварные швы по ГОСТ 5264-80.

А–А
м 1:2

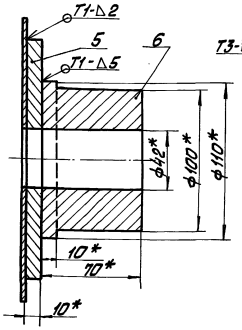

Б–Б
м 1:2

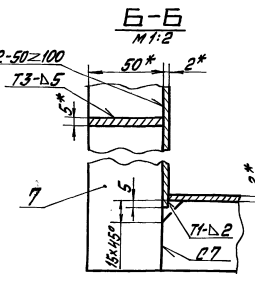

Инв. № подл. | Подп. и дата | Взам. инв. № | Инв. № дубл. | Подп. и дата

Изм.	Лист	№ докум.	Подп.	Дата
Разраб.		Блумс		
Пров.		Белов		
Гл. спец.				
Н. контр.		Блумс		
Утв.				

64.22.06.100 СБ

Короб

Сборочный чертёж

Лит. | Масса: 89 | Масштаб: 1:10

Лист | Листов 1

ЛАТГИПРОПРОМ

Копировал | Формат А3

Бч. 22. 01. 102

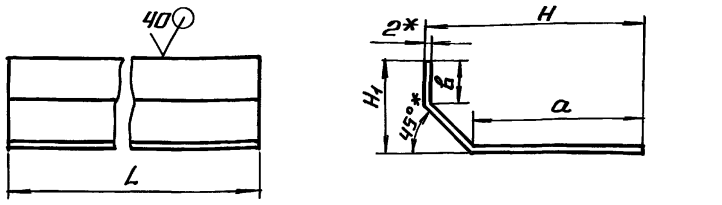

Обозначение	Размеры, мм					Масса, кг
	L	H	H1	a	в	
Бч. 22. 01. 102	314	150	150	51	51	1.2
-01	434	175	175	76	76	1.99
-02	544	200	200	101	101	2.93
-03	664	265	205	166	106	4.30
-04	814	250	250	151	151	5.65
-05	914	300	200	201	101	6.35
-06	914	350	250	251	151	7.78
-07	1014	400	200	301	101	8.63
-08	1214	400	200	301	101	10.34
-09	1614	500	200	401	101	16.27
-10	1614	600	200	501	101	18.81
-11	2014	750	250	651	151	29.79

1. * Размеры для справок.
2. Неуказанные предельные отклонения размеров $\pm \frac{IT14}{2}$.

Изм.	Лист	№ докум.	Подп.	Дата	Бч. 22. 01. 102			
Разраб.		Блумс			Стенка	Лит.	Масса	Масштаб
Пров.		Белов					см. табл.	—
Н. контр.		Блумс				Лист	Листов 1	
Утв.					Лист 2 ГОСТ 19903-74 / Вст3пс2 ГОСТ 16523-70*	ЛАТГИПРОПРОМ		

Копировал Формат А4

Бч. 22. 01. 103

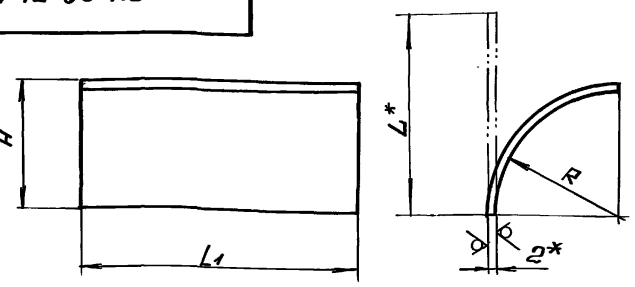

Обозначение	Размеры, мм				Масса, кг
	L*	L1	R	H	
Бч. 22. 01. 103	234	314	148	150	1.16
-01	273	434	173	175	1.87
-02	313	544	198	200	2.68
-03	415	664	263	265	4.33
-04	391	814	248	250	5.00
-05	470	914	298	300	6.75
-06	548	914	348	350	7.87
-07	627	1014	398	400	9.99
-08	627	1214	398	400	11.96
-09	784	1614	498	500	19.87
-10	941	1614	598	600	23.85
-11	1177	2014	748	750	37.22

1. * Размер для справок.
2. Неуказанные предельные отклонения размеров $\pm \frac{IT14}{2}$.

Изм.	Лист	№ докум.	Подп.	Дата	Бч. 22. 01. 103			
Разраб.		Блумс			Стенка	Лит.	Масса	Масштаб
Пров.		Белов					см. табл.	—
Н. контр.		Блумс				Лист	Листов 1	
Утв.					Лист 2 ГОСТ 19903-74 / Вст3пс2 ГОСТ 16523-70*	ЛАТГИПРОПРОМ		

Копировал Формат А4

Бч. 22. 01. 104

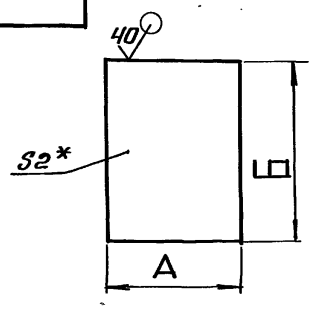

Обозначение	Размеры, мм		Масса, кг
	А	Б	
Бч. 22. 01. 104	600±0.875	314±0.65	2.96
-01	700±1.0	434±0.775	4.77
-02	800±1.0	544±0.875	6.84
-03	1000±1.15	664±0.1	10.43
-04	1000±1.15	814±1.15	12.78
-05	1400±1.3	914±1.15	15.79
-08	1300±1.55	914±1.15	18.66
-07	1400±1.55	1014±1.3	22.29
-08	1400±1.55	1214±1.3	26.69
-09	1700±1.85	1614±1.85	43.08
-10	2000±1.85	1614±1.85	50.68
-11	2500±22	2014±2.2	79.05

* Размер для справок.

Изм.	Лист	№ докум.	Подп.	Дата	Бч. 22. 01. 104			
Разраб.		Блумс			Стенка	Лит.	Масса	Масштаб
Пров.		Белов					см. табл.	—
Н. контр.		Блумс				Лист	Листов 1	
Утв.					Лист 2 ГОСТ 19903-74 / Вст3пс2 ГОСТ 16523-70	ЛАТГИПРОПРОМ		

Копировал Формат А4

Бч. 22. 01. 105

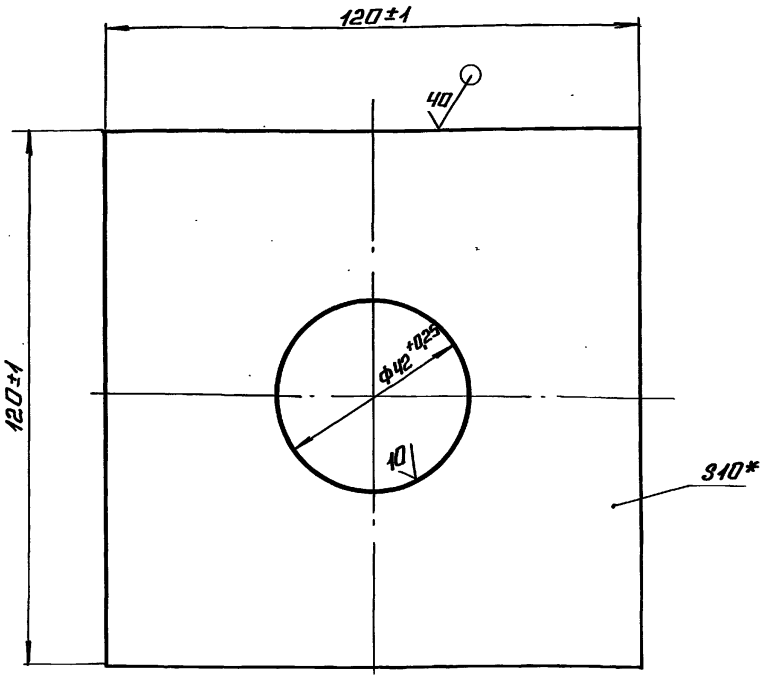

* Размер для справок.

Изм.	Лист	№ докум.	Подп.	Дата	Бч. 22. 01. 105			
Разраб.		Блумс			Усилитель	Лит.	Масса	Масштаб
Пров.		Белов					1.03	1:1
Н. контр.		Блумс				Лист	Листов 1	
Утв.					Лист 10 ГОСТ 19903-74 / Вст3сп3 ГОСТ 14637-79	ЛАТГИПРОПРОМ		

Копировал Формат А4

Альбом 5 ч.1

Типовой проект 903-1-278.90

64.22.01.106

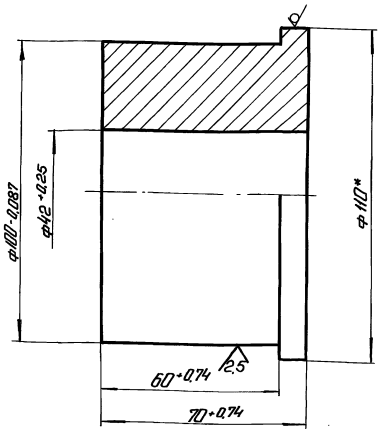

*Размер для справок.

Изм.	Лист	№ докум.	Подп.	Дата				
Разраб.		Блумс			Бобышка	Лит.	Масса	Масштаб
Пров.		Белов					3,69	1:1
Гл. спец.						Лист	Листов 1	
Н. контр.		Блумс			Круг В-110 ГОСТ 2590-71 / ВСт3сп3 ГОСТ 535-79	ЛАТГИПРОПРОМ		
Утв.								

Инв. № подл. | Подп. и дата | Взам. инв. № | Инв. № дубл. | Подп. и дата

Копировал: Ф.Д. Формат А4

Альбом 5 ч.1

Типовой проект 903-1-278.90

Формат	Зона	Поз.	Обозначение	Наименование	Кол.	Примечание
				Документация		
А4			64.22.06.200 СБ	Сборочный чертеж		
				Детали		
А4		1	64.22.01.201-05	Втулка	1	
А4		2	64.22.01.202-05	Створка	1	
А3		3	64.22.04.203-01	Ребро	4	

Изм.	Лист	№ докум.	Подп.	Дата				
Разраб.		Блумс			64.22.06.200			
Пров.		Белов				Лит.	Лист	Листов 1
Гл. спец.								
Н. контр.		Блумс			Заслонка	ЛАТГИПРОПРОМ		
Утв.								

Инв. № подл. | Подп. и дата | Взам. инв. № | Инв. № дубл. | Подп. и дата

Копировал: Ф.Д. Формат А4

Альбом 5 ч.1

Типовой проект 903-1-278.90

64.22.06.200 СБ

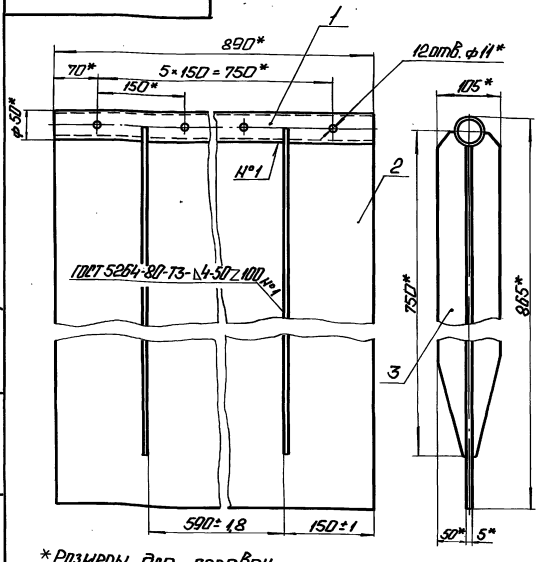

*Размеры для справок.

Изм.	Лист	№ докум.	Подп.	Дата				
Разраб.		Блумс			64.22.06.200 СБ			
Пров.		Белов			Заслонка	Лит.	Масса	Масштаб
Гл. спец.					Сборочный чертеж.		38	1:5
Н. контр.		Блумс				Лист	Листов 1	
Утв.						ЛАТГИПРОПРОМ		

Инв. № подл. | Подп. и дата | Взам. инв. № | Инв. № дубл. | Подп. и дата

Копировал: Ф.Д. Формат А4

Альбом 5 ч.1

Типовой проект 903-1-278.90

64.22.01.201

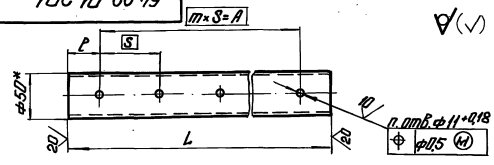

Обозначение	Размеры, мм					Кол.	Масса, кг
	L	A	S	m	ℓ	n	
64.22.01.201	290-1,3	240	120	2	25±0,26	6	1,32
-01	410-1,55	300	150	2	55±0,37	6	1,87
-02	520-1,75	390	130	3	65±0,37	8	2,37
-03	640-2,0	540	135	4	50±0,37	10	2,91
-04	790-2,0	650	130	5	70±0,37	12	3,59
-05	890-2,3	750	150	5	70±0,37	12	4,05
-06	990-2,3	840	140	6	75±0,37	14	4,50
-07	1190-2,5	1050	150	7	70±0,37	16	5,41
-08	1590-3,1	1430	130	11	80±0,37	24	7,22
-09	1990-3,7	1800	150	12	95±0,435	26	9,04

*Размер для справок.

Изм.	Лист	№ докум.	Подп.	Дата				
Разраб.		Блумс			64.22.01.201			
Пров.		Белов			Втулка	Лит.	Масса	Масштаб
Гл. спец.							см. табл.	–
Н. контр.		Блумс			Труба 50×4 ГОСТ 8732-78 / В20 ГОСТ 8731-74*	Лист	Листов 1	
Утв.						ЛАТГИПРОПРОМ		

Инв. № подл. | Подп. и дата | Взам. инв. № | Инв. № дубл. | Подп. и дата

Копировал: Ф.Д. 24218-06 19 Формат А4

Типовой проект 903-1-228.90 Альбом 5 ч.1

64.22.01.202

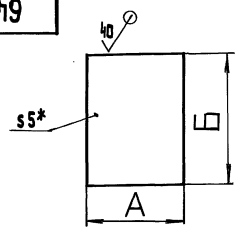

Обозначение	Размеры, мм А	Размеры, мм Б	Масса кг
64.22.01.202	290-1,3	385±0,7	4,39
-01	410-1,55	455±0,775	7,33
-02	520-1,75	525±0,875	10,72
-03	640-2,0	715±1,0	17,97
-04	790-2,0	675±1,0	20,94
-05	890-2,3	815±1,15	28,47
-06	890-2,3	965±1,15	33,71
-07	990-2,3	1105±1,3	42,94
-08	1190-2,6	1075±1,3	50,22
-09	1590-3,1	1375±1,55	85,82
-10	1590-3,1	1725±1,85	107,66
-11	1990-3,1	1975±1,85	154,27

*Размер для справок

Изм.	Лист	№ докум.	Подп.	Дата
Разраб.		Блумс		
Пров.		Белов		
Гл. спец.				
Н. контр.		Блумс		
Утв.				

64.22.01.202

Створка

Лит. | Масса: См. табл. | Масштаб: —

Лист | Листов 1

Лист 5 ГОСТ 19903-74 / ВСт3сп3 ГОСТ 14637-79

ЛАТГИПРОПРОМ

Копировал 33 формат А4

Инв. № подл. | Подп. и дата | Взам. инв. № | Инв. № дубл. | Подп. и дата

Типовой проект 903-1-228.90 Альбом 5 ч.1

64.22.04.203

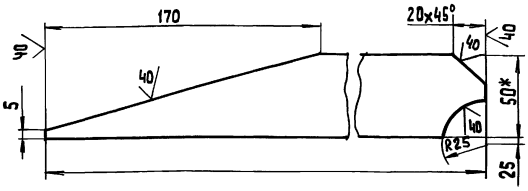

Обозначение	L, мм	Масса, кг
64.22.04.203	650	1,1
-01	750	1,3
-02	900	1,6
-03	1050	1,89
-04	1025	1,84
-05	1350	2,48
-06	1650	3,07
-07	1900	3,56

1.* Размер для справок.

2. Неуказанные предельные отклонения размеров $\pm \frac{IT14}{2}$.

Изм.	Лист	№ докум.	Подп.	Дата
Разраб.		Блумс		
Пров.		Белов		
Гл. спец.				
Н. контр.		Блумс		
Утв.				

64.22.04.203

Ребро

Лит. | Масса: См. табл. | Масштаб: —

Лист | Листов 1

Полоса 5×50 ГОСТ 103-76 / ВСт3сп3 ГОСТ 535-79

ЛАТГИПРОПРОМ

Копировал 33 формат А4

Инв. № подл. | Подп. и дата | Взам. инв. № | Инв. № дубл. | Подп. и дата

Типовой проект 903-1-228.90 Альбом 5 ч.1

Формат	Зона	Поз.	Обозначение	Наименование	Кол.	Примечание
				Документация		
А4			64.137.02.000 СБ	Сборочный чертеж		
				Сборочные единицы		
А4		1	64.137.02.010	Переход	1	
А4		2	64.137.02.020	Короб	2	

Изм.	Лист	№ докум.	Подп.	Дата
Разраб.		Блумс		
Пров.		Белов		
Н. контр.		Блумс		
Утв.				

64.137.02.000

Короб

Лит. | Лист | Листов: 1

ЛАТГИПРОПРОМ

Копировал 30 формат А4

Инв. № подл. | Подп. и дата | Взам. инв. № | Инв. № дубл. | Подп. и дата

Типовой проект 903-1-228.90 Альбом 5 ч.1

64.137.02.000 СБ

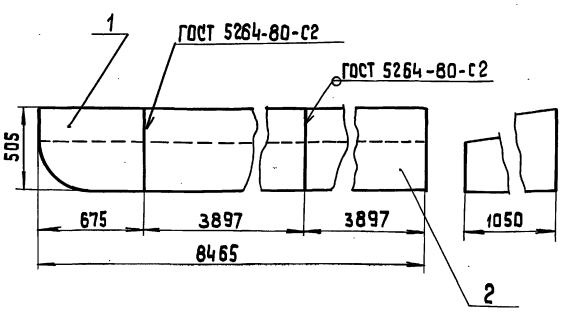

Размеры для справок.

Изм.	Лист	№ докум.	Подп.	Дата
Разраб.		Блумс		
Пров.		Белов		
Т. контр.				
Н. контр.		Блумс		
Утв.				

64.137.02.000 СБ

Короб
Сборочный чертеж

Лит. | Масса: 332 | Масштаб: 1:20

Лист | Листов 1

ЛАТГИПРОПРОМ

Копировал 30 24918-06 20 формат А4

Инв. № подл. | Подп. и дата | Взам. инв. № | Инв. № дубл. | Подп. и дата

Альбом 5 часть 1
Типовой проект 903-1-278.90

Формат	Зона	Поз.	Обозначение	Наименование	Кол.	Примечание
				Документация		
А3			64.137.02.010 СБ	Сборочный чертёж		
				Детали		
А4		1	64.137.02.011	Дно	1	
А4		2	64.137.02.012	Стенка	1	
А4		3	-01	Стенка	1	
				Материалы		
		5		Полоса 5×50 ГОСТ 103-76 / Вст3пс2 ГОСТ 535-79	3,2	м

Изм.	Лист	№ докум.	Подп.	Дата	64.137.02.010			
Разраб.		Блумс			Переход	Литер	Лист 1	Листов 1
Пров.		Белов				ЛАТГИПРОПРОМ		
Н. контр.		Блумс						
Утв.								

Копировал Формат А4

Альбом 5 часть 1
Типовой проект 903-1-278.90

64.137.02.011

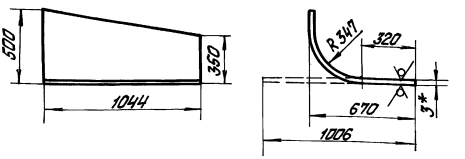

1* Размеры для справок.
2. Неуказанные предельные отклонения размеров $\pm \frac{IT14}{2}$.

Изм.	Лист	№ докум.	Подп.	Дата	64.137.02.011			
Разраб.		Блумс			Дно	Литер	Масса 21	Масштаб 1:20
Пров.		Белов				Лист	Листов 1	
Т. контр.					Лист 3 ГОСТ 19903-74 / В Ст3кп3 ГОСТ 16523-97	ЛАТГИПРОПРОМ		
Н. контр.		Блумс						
Утв.								

Копировал Формат А4

Альбом 5 часть 1
Типовой проект 903-1-278.90

64.137.02.010 СБ

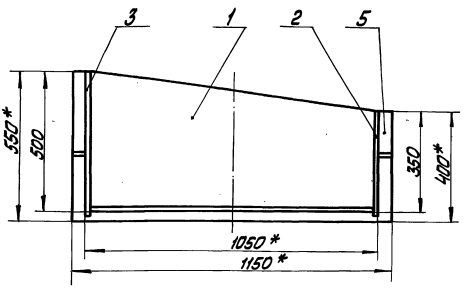

А – А
м1:2

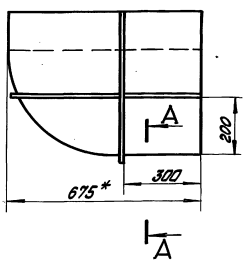

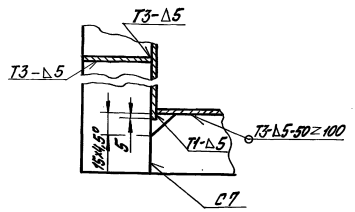

1 *Размеры для справок.
2. Неуказанные предельные отклонения размеров $\pm \frac{IT14}{2}$.
3. Обработка поверхностей реза деталей Б4 $\sqrt{40}$.
4. Сварные швы по ГОСТ 5264-80.

Изм.	Лист	№ докум.	Подп.	Дата	64.137.02.010 СБ			
Разраб.		Блумс			Переход	Литер	Масса 40,2	Масштаб 1:10
Пров.		Белов			Сборочный чертёж	Лист	Листов 1	
Т. контр.						ЛАТГИПРОПРОМ		
Н. контр.		Блумс						
Утв.								

Копировал Формат А3

БЧ.137.02.012

40 (√)

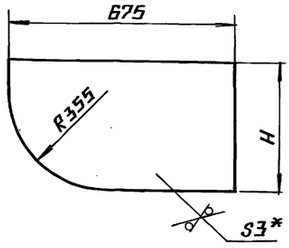

Обозначение	H, мм.	Масса, кг
БЧ.137.02.012	355	5,4
-01	505	7,8

1.* Размеры для справок.

2. Неуказанные предельные отклонения размеров $\pm \frac{IT14}{2}$

Изм.	Лист	№ докум.	Подп.	Дата	БЧ.137.02.012		
Разраб.		Блумс			Стенка	Лит.	Масса: см. табл.	Масштаб: —
Пров.		Белов				Лист	Листов 1
Т.контр.						ЛАТГИПРОПРОМ	
Н.контр.		Блумс			Лист 3 ГОСТ 19903-74 / Вст3сп3 ГОСТ 16523-70*		
Утв.							

Копировал Формат А4

Формат	Зона	Поз.	Обозначение	Наименование	Кол.	Примечание
				Документация		
А3			БЧ.137.02.020СБ	Сборочный чертеж		
				Детали		
БЧ		1	БЧ.137.02.021	Стенка	1	32,8 кг
				Лист 3 ГОСТ 19903-74 / Вст3сп3 ГОСТ 16523-70		
				360±0,5×3897±4,0		
БЧ		2	БЧ.137.02.021	Стенка	1	45,6 кг
				Лист 3 ГОСТ 19903-74 / Вст3сп3 ГОСТ 16523-70		
				510±0,5×3897±4,0		
БЧ		3	БЧ.137.02.022	Стенка	1	90,5 кг
				Лист 3 ГОСТ 19903-74 / Вст3сп3 ГОСТ 16523-70		
				1044±1,0×3897±4,0		
БЧ		4	БЧ.137.02.023	Стенка	1	91 кг
				Лист 3 ГОСТ 19903-74 / Вст3сп3 ГОСТ 16523-70		
				1054±1,0×3897±4,0		
				Материалы		
		6		Полоса 5×50 ГОСТ 1103-76 / Вст3пс2 ГОСТ 535-79	17,4	м

Изм.	Лист	№ докум.	Подп.	Дата	БЧ.137.02.020СБ			
Разраб.		Блумс			Короб	Лит.	Лист	Листов 1
Пров.		Белов				ЛАТГИПРОПРОМ		
Н.контр.		Блумс						
Утв.								

Копировал Формат А4

БЧ.137.02.020СБ

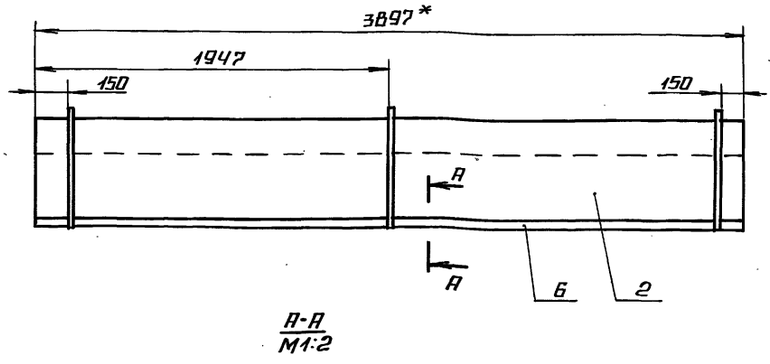

А-А
М1:2

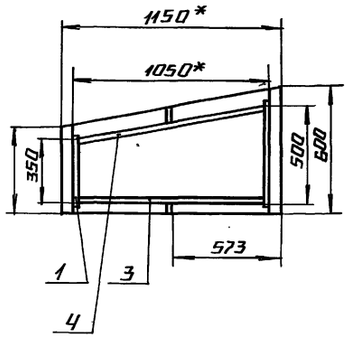

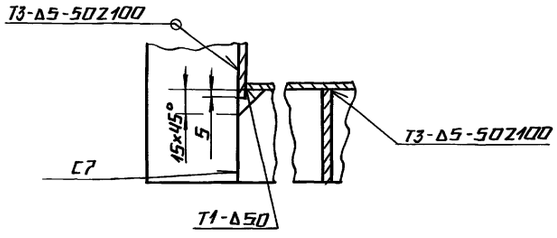

1.* Размеры для справок.

2. Неуказанные предельные отклонения размеров $\pm \frac{IT14}{2}$.

3. Обработка поверхностей реза деталей БЧ 40√.

4 Сварные швы по ГОСТ 5264-80.

Изм.	Лист	№ докум.	Подп.	Дата	БЧ.137.02.020СБ			
Разраб.		Блумс			Короб	Лит.	Масса: 292	Масштаб: 1:20
Пров.		Белов			Сборочный чертеж	Лист	Листов 1	
Т.контр.						ЛАТГИПРОПРОМ		
Н.контр.		Блумс						
Утв.								

Копировал Формат А3

Альбом 5 ч.1

Типовой проект 903-1-278.90

Формат	Зона	Поз.	Обозначение	Наименование	Кол.	Примечание
				Документация		
А3			64.137.03.000СБ	Сборочный чертеж		
				Сборочные единицы		
А4		1	64.137.03.010	Фланец		
				Детали		
А4		2	64.137.03.001	Боковина	1	
А4		3	64.137.03.002	Боковина	1	
А4		4	64.137.03.003	Дно	1	
А4		5	64.137.03.004	Стенка	1	
А4		6	64.137.03.005	Стенка	1	
				Материалы		
		8		Полоса 5×50 ГОСТ 103-76 / ВСт3пс2 ГОСТ 535-79	5м	

Инв. № подл. | Подп. и дата | Взам. инв. № | Инв. № дубл. | Подп. и дата

Изм.	Лист	№ докум.	Подп.	Дата
Разраб.		Блумс		
Пров.		Белов		
Н. контр.		Блумс		
Утв.				

64.137.03.000

Переход

Лит. | Лист | Листов 1

ЛАТГИПРОПРОМ

Копировал: Ф.

Формат А4

64.137.03.001

Альбом 5 ч.1

Типовой проект 903-1-278.90

40 (√)

Развертка

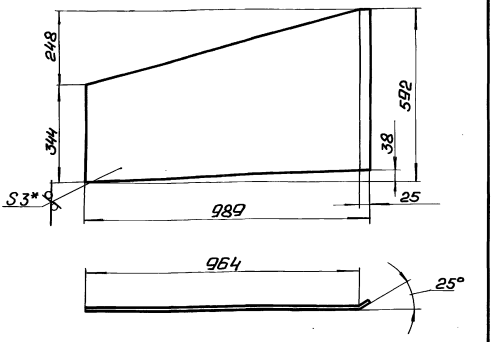

1. *Размеры для справок.
2. Неуказанные предельные отклонения размеров ± IT14/2.

Инв. № подл. | Подп. и дата | Взам. инв. № | Инв. № дубл. | Подп. и дата

Изм.	Лист	№ докум.	Подп.	Дата
Разраб.		Блумс		
Пров.		Белов		
Н. контр.		Блумс		
Утв.				

64.137.03.001

Боковина

Лит. | Масса 18,7 | Масштаб 1:10

Лист | Листов 1

Лист 3 ГОСТ 19903-74 / ВСт3сп3 ГОСТ 16523-70

ЛАТГИПРОПРОМ

Копировал: Ф.

Формат А4

64.137.03.000СБ

Альбом 5 ч.1

Типовой проект 903-1-278.90

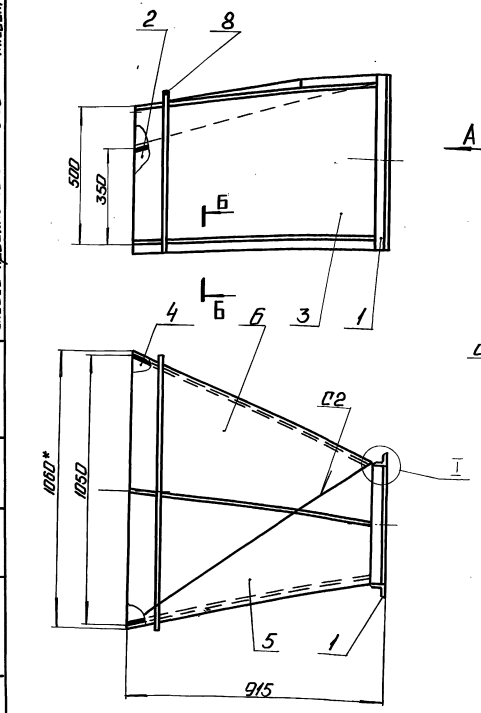

Вид А

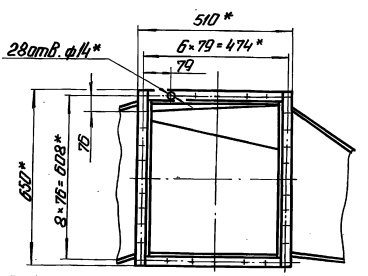

I
М1:2

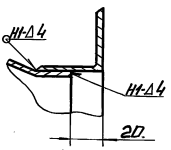

Б-Б
М1:2

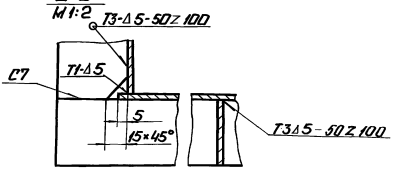

1. *Размеры для справок.
2. Неуказанные предельные отклонения размеров ± IT14/2.
3. Обработка поверхностей реза деталей БЧ 40/.
4. Сварные швы по ГОСТ 5264-80.

Инв. № подл. | Подп. и дата | Взам. инв. № | Инв. № дубл. | Подп. и дата

Изм.	Лист	№ докум.	Подп.	Дата
Разраб.		Блумс		
Пров.		Белов		
Н. контр.		Блумс		
Утв.				

64.137.03.000СБ

Переход

Сборочный чертеж

Лит. | Масса 72 | Масштаб 1:10

Лист | Листов 1

ЛАТГИПРОПРОМ

Копировал: Ф.А. 24218-06 23

Формат А4

Альбом 5 часть 1

Типовой проект 903-1-278.90

64.137.03.002

40 (√)

Развёртка

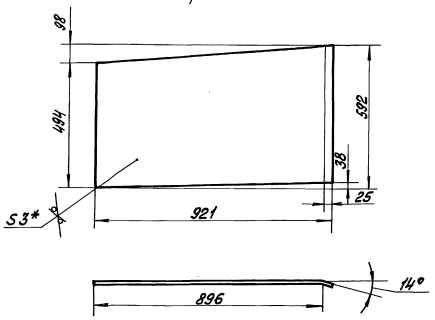

1. * Размеры для справок.
2. Неуказанные предельные отклонения размеров $\pm\frac{IT14}{2}$.

Изм.	Лист	№ докум.	Подп.	Дата	64.137.03.002			
Разраб.		Блумс			Боковина	Лит	Масса	Масштаб
Пров.		Белов					16,8	1:10
Т.контр.						Лист	Листов 1	
Н.контр.		Блумс			Лист 3 ГОСТ 19903-74 / ВСт3сп3 ГОСТ 16523-70	ЛАТГИПРОПРОМ		
Утв.								

Инв. № подл. | Подп. и дата | Взам. инв. № | Инв. № дубл. | Подп. и дата

Копировал [illegible] формат А4

Альбом 5 часть 1

Типовой проект 903-1-278.90

64.137.03.003

40 (√)

Развёртка

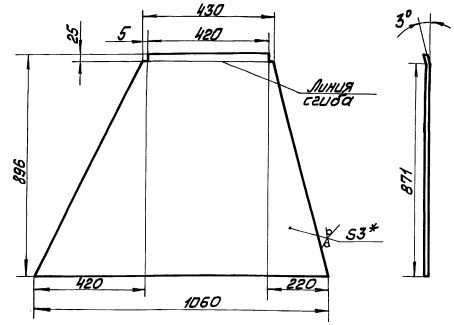

1 * Размеры для справок.
2. Неуказанные предельные отклонения размеров $\pm\frac{IT14}{2}$.

Изм.	Лист	№ докум.	Подп.	Дата	64.137.03.003			
Разраб.		Блумс			Дно	Лит	Масса	Масштаб
Пров.		Белов					10,5	1:10
Т.контр.						Лист	Листов 1	
Н.контр.		Блумс			Лист 3 ГОСТ 19903-74 / ВСт3сп3 ГОСТ 16523-70	ЛАТГИПРОПРОМ		
Утв.								

Инв. № подл. | Подп. и дата | Взам. инв. № | Инв. № дубл. | Подп. и дата

Копировал [illegible] формат А4

Альбом 5 часть 1

Типовой проект 903-1-278.90

64.137.03.004

40 (√)

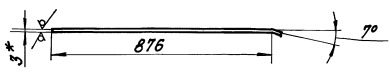

Развёртка

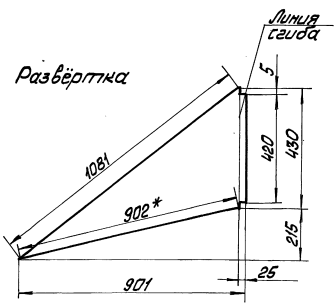

1 * Размеры для справок.
2. Неуказанные предельные отклонения размеров $\pm\frac{IT14}{2}$.

Изм.	Лист	№ докум.	Подп.	Дата	64.137.03.004			
Разраб.		Блумс			Стенка	Лит	Масса	Масштаб
Пров.		Белов					5	1:10
Т.контр.						Лист	Листов 1	
Н.контр.		Блумс			Лист 3 ГОСТ 19903-74 / ВСт3сп3 ГОСТ 16523-70	ЛАТГИПРОПРОМ		
Утв.								

Инв. № подл. | Подп. и дата | Взам. инв. № | Инв. № дубл. | Подп. и дата

Копировал [illegible] формат А4

Альбом 5 часть 1

Типовой проект 903-1-278.90

64.137.03.005

40 (√)

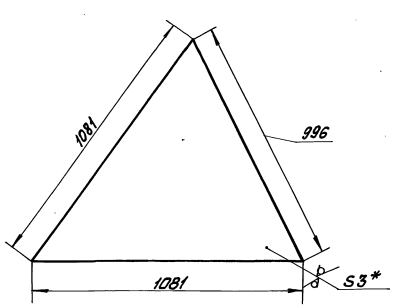

1. * Размеры для справок.
2. Неуказанные предельные отклонения размеров $\pm\frac{IT14}{2}$.

Изм.	Лист	№ докум.	Подп.	Дата	64.137.03.005			
Разраб.		Блумс			Стенка	Лит	Масса	Масштаб
Пров.		Белов					14	1:10
Т.контр.						Лист	Листов 1	
Н.контр.		Блумс			Лист 3 ГОСТ 19903-74 / ВСт3пс3 ГОСТ 16523-70	ЛАТГИПРОПРОМ		
Утв.								

Инв. № подл. | Подп. и дата | Взам. инв. № | Инв. № дубл. | Подп. и дата

Копировал [illegible] 24.2.98-06 24 формат А4

Типовой проект 903-1-278.90 Альбом 5ч.1

Форм.	Зона	Поз.	Обозначение	Наименование	Кол.	Примечание
				Документация		
А4			64.137.03.010 СБ	Сборочный чертеж		
				Детали		
Б4		1	64.137.03.011	Полка	2	1,4кг
				Уголок Б-45х45х5 ГОСТ 8509-72 / Ст3сп ГОСТ 535-79		
				420+1,5		
Б4		2	64.137.03.012	Полка	2	2,2кг
				Уголок Б-45х45х5 ГОСТ 8509-72 / Ст3сп ГОСТ 535-79		
				650±1,0		

Инв. № подл. | Подп. и дата | Взам. инв. № | Инв. № дубл. | Подп. и дата

Изм.	Лист	№ докум.	Подп.	Дата
Разраб.	Блумс			
Пров.	Белов			
Н. контр.	Блумс			
Утв.				

64.137.03.010

Фланец

Лит. | Лист | Листов 1

ЛАТГИПРОПРОМ

Копировал [подпись] формат А4

64.137.03.010 СБ

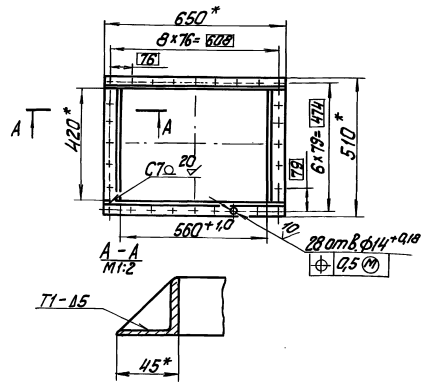

1. * Размеры для справок.
2. Обработка поверхностей реза деталей Б4 40/.
3. Сварные швы по ГОСТ 5264-80.

Изм.	Лист	№ докум.	Подп.	Дата
Разраб.	Блумс			
Пров.	Белов			
Т. контр.				
Н. контр.	Блумс			
Утв.				

64.137.03.010 СБ

Фланец
Сборочный чертеж

Лит. | Масса 7,0 | Масштаб 1:10

Лист | Листов 1

ЛАТГИПРОПРОМ

Копировал [подпись] формат А4

Типовой проект 903-1-278.90 Альбом 5ч.1

Форм.	Зона	Поз.	Обозначение	Наименование		Примечание
				Документация		
А4			64.137.04.000 СБ	Сборочный чертеж		
				Детали		
А4		1	64.137.04.001	Боковина	2	
Б4		2	64.137.04.002	Стенка	1	9,7 кг
				Лист 3 ГОСТ 19903-74 / Вст3сп3 ГОСТ 16523-70		
				664±1,0×634±1,0		
Б4		3	64.137.04.003	Стенка	1	14,2 кг
				Лист 3 ГОСТ 19903-74 / Вст3сп3 ГОСТ 16523-70		
				664±1,0×925±1,0		
				Материалы		
		5		Полоса 5х50 ГОСТ 103-76 / Вст3пс2 ГОСТ 535-79	4,3	м

Инв. № подл. | Подп. и дата | Взам. инв. № | Инв. № дубл. | Подп. и дата

Изм.	Лист	№ докум.	Подп.	Дата
Разраб.	Блумс			
Пров.	Белов			
Н. контр.	Блумс			
Утв.				

64.137.04.000

Переход

Лит. | Лист | Листов 1

ЛАТГИПРОПРОМ

Копировал [подпись] формат А4

64.137.04.000 СБ

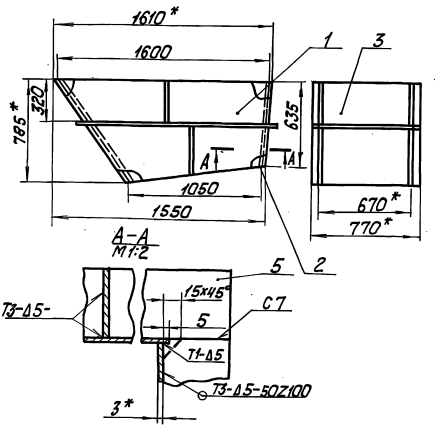

1. * Размеры для справок.
2. Неуказанные предельные отклонения размеров ±IT14/2.
3. Обработка поверхностей реза деталей Б4 40/.
4. Сварные швы по ГОСТ 5264-80.

Изм.	Лист	№ докум.	Подп.	Дата
Разраб.	Блумс			
Пров.	Белов			
Т. контр.				
Н. контр.	Блумс			
Утв.				

64.137.04.000 СБ

Переход
Сборочный чертеж

Лит. | Масса 84 | Масштаб 1:20

Лист | Листов 1

ЛАТГИПРОПРОМ

Копировал [подпись] 24218-06 25 формат А4

Типовой проект 903-1-278.90 Альбом 5 ч.1

64.137.04.001

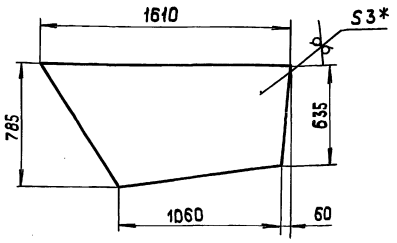

1.* Размеры для справок

2. Неуказанные предельные отклонения размеров $\pm \frac{IT14}{2}$.

Изм.	Лист	№ докум.	Подп.	Дата
Разраб.		Блумс		
Пров.		Белов		
Т.контр.				
Н.контр.		Блумс		
Утв.				

64.137.04.001

Боковина

Лит	Масса	Масштаб
	26	1:20

Лист 3 ГОСТ 19903-74
Вст 3сп 3 ГОСТ 16523-70*

Лист | Листов 1

ЛАТГИПРОПРОМ

Копировал | формат А4

Типовой проект 903-1-278.90 Альбом 5 ч.1

Форм.	Зона	Поз.	Обозначение	Наименование	Кол.	Примечание
				Документация		
А3			64.137.05.000 СБ	Сборочный чертеж		
				Детали		
А4		1	64.137.05.001	Укосина	1	
А4		2	-01	Укосина	1	
БЧ		3	64.137.05.002	Стойка	2	10,2 кг
				Швеллер 10 ГОСТ 8240-72 / Ст3 ГОСТ 535-79 / 1200 ± 2,0		
БЧ		4	64.137.05.003	Связь	2	5,1 кг
				Швеллер 10 ГОСТ 8240-72 / Ст3 ГОСТ 535-79 / 629 ± 1,5		
БЧ		5	64.137.05.004	Связь	3	1,2 кг
				Уголок Б-30×50×5 ГОСТ 3509-72 / Ст3сп ГОСТ 535-79 / 350 ± 0,5		
БЧ		6	64.137.05.005	Плита	2	4,2 кг
				Лист 10 ГОСТ 19903-74 / Вст3кп2 ГОСТ 14637-79 / 150 ± 0,5 × 360 ± 1,0		

Изм.	Лист	№ докум.	Подп.	Дата
Разраб.		Блумс		
Пров.		Белов		
Н.контр.		Блумс		
Утв.				

64.137.05.000

Опора

Лит.	Лист	Листов
		1

ЛАТГИПРОПРОМ

Копировал | формат А4

Типовой проект 903-1-278.90 Альбом 5 ч.1

64.137.05.000 СБ

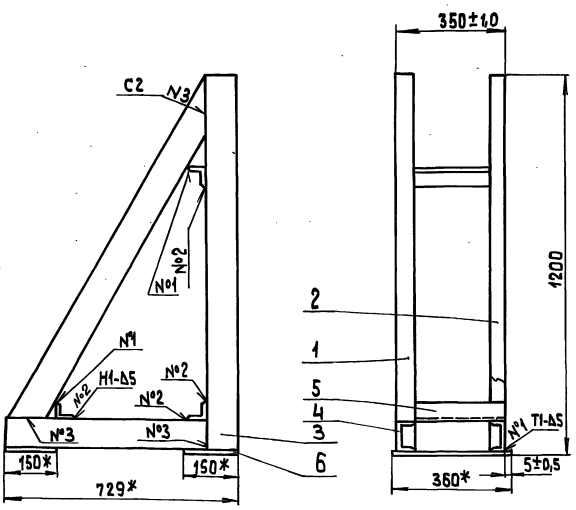

1.* Размеры для справок

2. Сварные швы по ГОСТ 5264-80

Изм.	Лист	№ докум.	Подп.	Дата
Разраб.		Блумс		
Пров.		Белов		
Т.контр.				
Н.контр.		Блумс		
Утв.				

64.137.05.000 СБ

Опора
Сборочный чертеж

Лит.	Масса	Масштаб
	62	1:10

Лист | Листов 1

ЛАТГИПРОПРОМ

Копировал | формат А3

Типовой проект 903-1-278.90 Альбом 5 ч.1

64.137.05.001

64.137.05.001

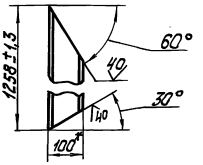

64.137.05.001-01- зеркальное отображение
Остальное - см. 64.137.05.001



* Размеры для справок.

Изм.	Лист	№ докум.	Подп.	Дата
Разраб.		Блумс		
Пров.		Белов		
Т.контр.				
Н.контр.		Блумс		
Утв.				

64.137.05.001

Укосина

Швеллер 10 ГОСТ 8240-72
Ст3 ГОСТ 535-79

Лит.	Масса	Масштаб
	10	1:10
Лист	Листов 1	

ЛАТГИПРОПРОМ

Копировал

Формат А4

Позиция	Зона	Поз.	Обозначение	Наименование	Кол.	Примечание
				Документация		
А4			64.137.06.000 СБ	Сборочный чертеж		
				Детали		
Б4		1	64.137.06.001	Связь	2	14 кг
				Уголок Б-60×50×5 ГОСТ 8509-72 Ст3сп ГОСТ 535-79		
				3990±4,0		
Б4		2	64.137.06.002	Связь	2	9 кг
				Уголок Б-50×50×5 ГОСТ 8509-72 Ст3сп ГОСТ 535-79		
				2400±2,5		
Б4		3	64.137.06.003	Связь	2	6,7 кг
				Уголок Б-50×50×5 ГОСТ 8509-72 Ст3сп ГОСТ 535-79		
				1790±2,0		
Б4		4	64.137.06.004	Связь	2	1,7 кг
				Уголок Б-50×50×5 ГОСТ 8509-72 Ст3сп ГОСТ 535-79		
				450±1,0		
Б4		5	64.137.06.005	Стойка	2	7,5
				Уголок Б-50×50×5 ГОСТ 8509-72 Ст3сп ГОСТ 535-79		
				2245±2,5		
Б4		6	64.137.06.006	Стойка	2	1,6 кг
				Уголок Б-50×50×5 ГОСТ 8509-72 Ст3сп ГОСТ 535-79		
				400±0,5		

Изм.	Лист	№ докум.	Подп.	Дата
Разраб.		Блумс		
Пров.		Белов		
Т.контр.				
Н.контр.		Блумс		
Утв.				

64.137.06.000

Опора

Лит.	Масса	Масштаб
	1	2
Лист	Листов 2	

ЛАТГИПРОПРОМ

Копировал

Формат А4

Позиция	Зона	Поз.	Обозначение	Наименование	Кол.	Примечание
Б4		7		Плита	1	15 кг
				Лист 10 ГОСТ 19903-74 Ст3сп3 ГОСТ 14637-79		
				420±1,0×460±1,0		

Изм.	Лист	№ докум.	Подп.	Дата

64.137.06.000

Лист 2

Копировал

Формат А4

64.137.06.000СБ

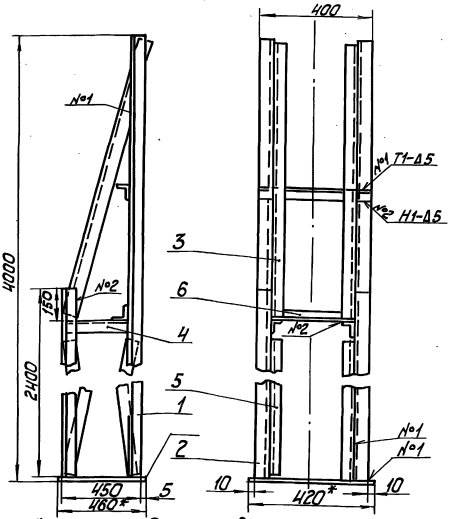

1. * Размеры для справок.
2. Сварные швы по ГОСТ 5264-80.

Изм.	Лист	№ докум.	Подп.	Дата
Разраб.		Блумс		
Пров.		Белов		
Т.контр.				
Н.контр.		Блумс		
Утв.				

64.137.06.000СБ

Опора
Сборочный чертеж

Лит.	Масса	Масштаб
	86	1:10
Лист	Листов 1	

ЛАТГИПРОПРОМ

Копировал

Формат А4

Типовой проект 903-1-278.90 Альбом 5 ч. 1

Формат	Зона	Поз.	Обозначение	Наименование	Кол.	Примечание
				Документация		
А3			64.137.07.000 СБ	Сборочный чертеж		
				Сборочные единицы		
А4		1	64.137.01.100	Фланец	1	
				Детали		
А4		2	64.137.01.001	Боковина	1	
А4		3	64.137.07.002	Боковина	1	
А4		4	64.137.07.003	Стенка	1	
А3		5	64.137.07.004	Стенка	1	
				Материалы		
		7		Полоса 5×50 ГОСТ 103-76 / ВСт3пс2 ГОСТ 535-79	5,6	м

Изм.	Лист	№ докум.	Подп.	Дата
Разраб.		Блумс		
Пров.		Белов		
Н.контр.		Блумс		
Утв.				

64.137.07.000

Короб всасывающий

Лит.	Лист	Листов
		1

ЛАТГИПРОПРОМ

Копировал: Ф.Ф. Формат А4

Инв. № подл. | Подп. и дата | Взам. инв. № | Инв. № дубл. | Подп. и дата

Типовой проект 903-1-278.90 Альбом 5 ч. 1

64.137.07.001

40 √(√)

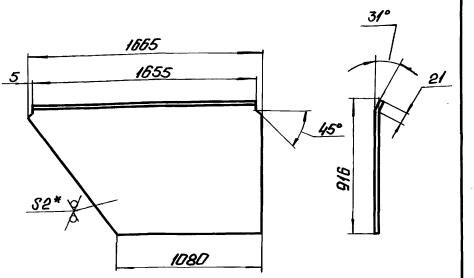

1. * Размеры для справок.
2. Неуказанные предельные отклонения размеров ± $\frac{IT14}{2}$.

Изм.	Лист	№ докум.	Подп.	Дата
Разраб.		Блумс		
Пров.		Белов		
Т.контр.				
Н.контр.		Блумс		
Утв.				

64.137.07.001

Боковина

Лит.	Масса	Масштаб
	18,2	1:20

Лист 2 ГОСТ 19903-74 / ВСт3пс2 ГОСТ 1652-70

Лист | Листов 1

ЛАТГИПРОПРОМ

Копировал: Ф.Ф. Формат А4

Инв. № подл. | Подп. и дата | Взам. инв. № | Инв. № дубл. | Подп. и дата

Типовой проект 903-1-278.90 Альбом 5 ч. 1

64.137.07.000 СБ

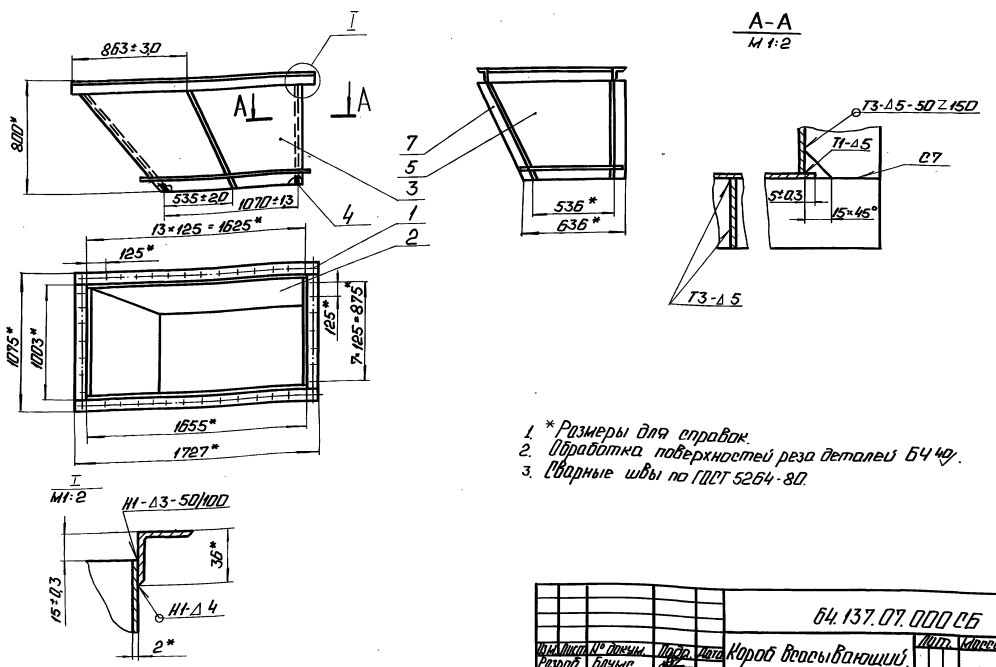

1. * Размеры для справок.
2. Обработка поверхностей реза деталей БЧ 40/.
3. Сварные швы по ГОСТ 5264-80.

Изм.	Лист	№ докум.	Подп.	Дата
Разраб.		Блумс		
Пров.		Белов		
Т.контр.				
Н.контр.		Блумс		
Утв.				

64.137.07.000 СБ

Короб всасывающий. Сборочный чертеж.

Лит.	Масса	Масштаб
	63	1:20

Лист | Листов 1

ЛАТГИПРОПРОМ

Копировал: Ф.Ф. 24218-06 2.8 Формат А3

Инв. № подл. | Подп. и дата | Взам. инв. № | Инв. № дубл. | Подп. и дата

Типовой проект 903-1-278.90 Альбом 5 ч.1

64.137.07.002

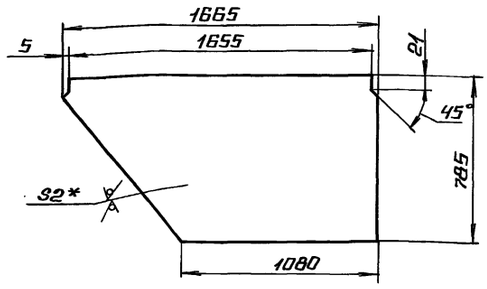

1.* Размеры для справок

2. Неуказанные предельные отклонения размеров $\pm \frac{IT14}{2}$.

Изм.	Лист	№ докум.	Подп.	Дата	
Разраб.		Блумс			64.137.07.002
Пров.		Белов			Боковина — Лит. — Масса 14,8 — Масштаб 1:20
Т.контр.					Лист — Листов 1
Н.контр.		Блумс			Лист 2 ГОСТ 19903-74 / Вст3пс2 ГОСТ 16523-70* — ЛАТГИПРОПРОМ
Утв.					

Копировал — Формат А4

Типовой проект 903-1-278.90 Альбом 5 ч.1

64.137.07.003

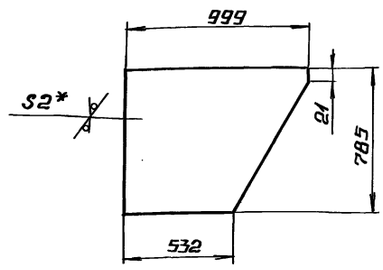

1.* Размеры для справок.

2. Неуказанные предельные отклонения размеров $\pm \frac{IT14}{2}$.

Изм.	Лист	№ докум.	Подп.	Дата	
Разраб.		Блумс			64.137.07.003
Пров.		Белов			Стенка — Лит. — Масса 9,2 — Масштаб 1:20
Т.контр.					Лист — Листов 1
Н.контр.		Блумс			Лист 2 ГОСТ 19903-74 / Вст3пс2 ГОСТ 16523-70* — ЛАТГИПРОПРОМ
Утв.					

Копировал — Формат А4

Типовой проект 903-1-278.90 Альбом 5 ч.1

64.137.07.004

Развертка

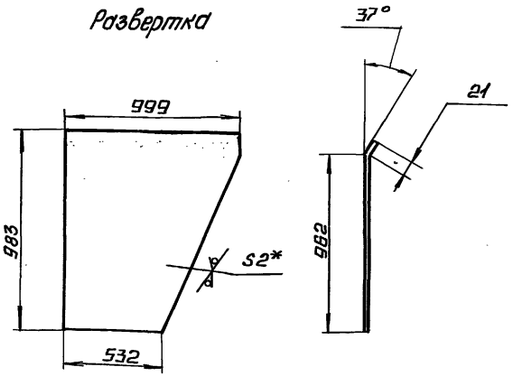

1.* Размеры для справок

2. Неуказанные предельные отклонения размеров $\pm \frac{IT14}{2}$.

Изм.	Лист	№ докум.	Подп.	Дата	
Разраб.		Блумс			64.137.07.004
Пров.		Белов			Стенка — Лит. — Масса 11 — Масштаб 1:20
Т.контр.					Лист — Листов 1
Н.контр.		Блумс			Лист 2 ГОСТ 19903-74 / Вст3пс2 ГОСТ 16523-70* — ЛАТГИПРОПРОМ
Утв.					

Копировал — Формат А4

Типовой проект 903-1-278.90 Альбом 5 ч.1

Формат	Зона	Поз.	Обозначение	Наименование	Кол.	Примечание
				Документация		
А3			64.137.08.000 СБ	Сборочный чертеж		
				Сборочные единицы		
А4		1	58.02.00.000	Люк лаза	1	
				Детали		
А3		2	64.137.08.001	Стенка	1	
А3		3	64.137.08.002	Стенка	1	
А3		4	64.137.08.003	Полуконус	1	
А4		5	64.137.08.004	Фланец	1	
А3		6	64.137.08.005	Боковина	1	
А4		7	64.137.08.006	Конус	1	
А4		8	64.137.08.007	Удлинитель	1	
				Материалы		
		9		Полоса $\frac{5 \times 50 \text{ ГОСТ } 103\text{-}76}{\text{Вст3пс2 ГОСТ } 535\text{-}79}$	4,5	м

Изм.	Лист	№ докум.	Подп.	Дата	
Разраб.		Блумс			64.137.08.000
Пров.		Белов			Карман — Лит. — Лист — Листов 1
Н.контр.		Блумс			ЛАТГИПРОПРОМ
Утв.					

Копировал — Формат А4

64.137.08.000СБ

Альбом 5 часть 1

Типовой проект 903-1-278.90

Инв.№ подл. | Подп. и дата | Взам.инв.№ | Инв.№ дубл. | Подп. и дата

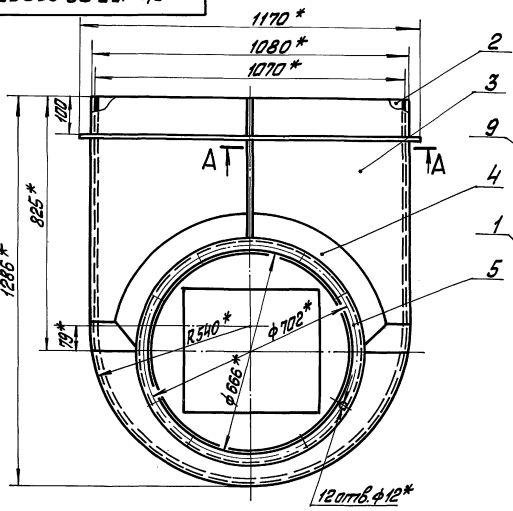

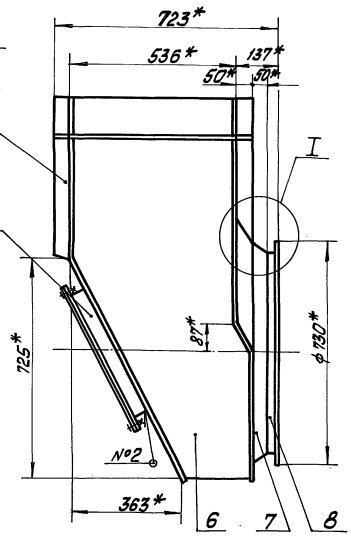

А–А
М1:2

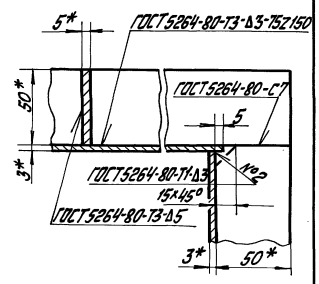

1 * Размеры для справок.
2. Неуказанные предельные отклонения размеров $\pm \frac{IT14}{2}$.

I
М1:2

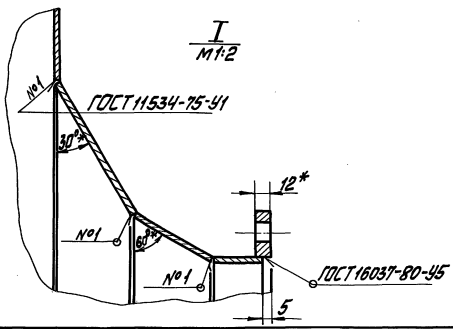

						64.137.08.000СБ	
Изм.	Лист	№ докум.	Подп.	Дата	Карман Сборочный чертёж	Лит.	Масса	Масштаб
Разраб.		Блумс					126	1:10
Пров.		Белов				Лист	Листов 1	
Гл.спец.						ЛАТГИПРОПРОМ		
Н.контр.		Блумс						
Утв.								

Копировал

Формат А3

64.137.08.001

40 (√)

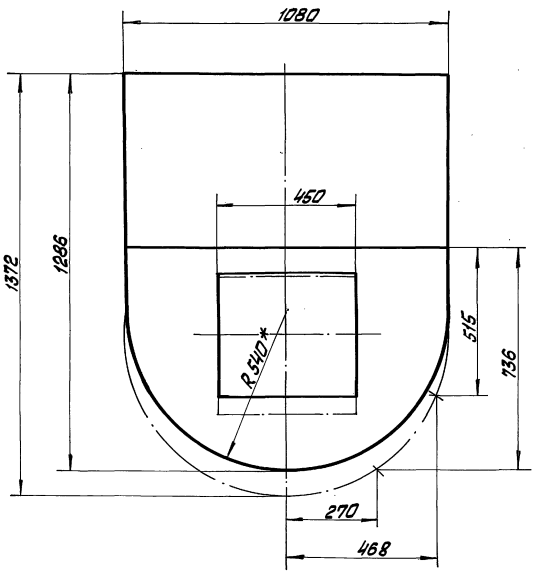

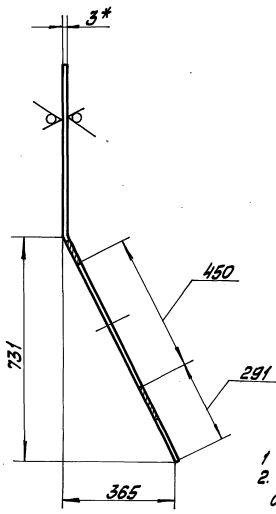

1 * Размеры для справок.
2. Неуказанные предельные отклонения размеров $\pm \frac{IT14}{2}$.

						64.137.08.001	
Изм.	Лист	№ докум.	Подп.	Дата	Стенка	Лит.	Масса	Масштаб
Разраб.		Блумс					25,5	1:10
Пров.		Белов				Лист	Листов 1	
Гл.спец.						ЛАТГИПРОПРОМ		
Н.контр.		Блумс			Лист 3 ГОСТ 19903-74 ВСт3сп3 ГОСТ 16523-70			
Утв.								

Формат А3

64.137.08.002

Типовой проект 903-1-278.90 Альбом 5 ч.1

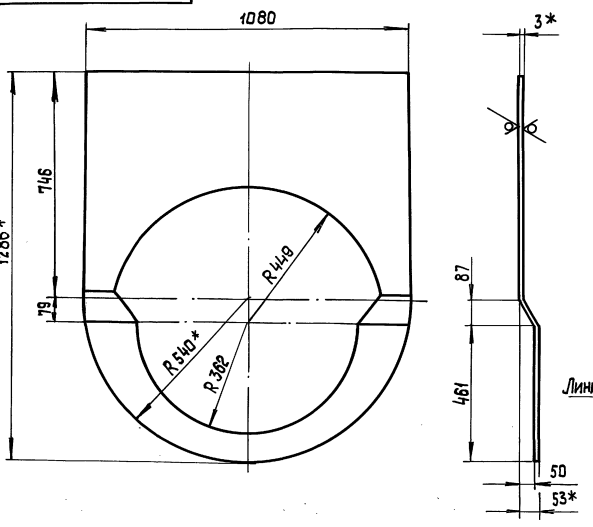

Развертка

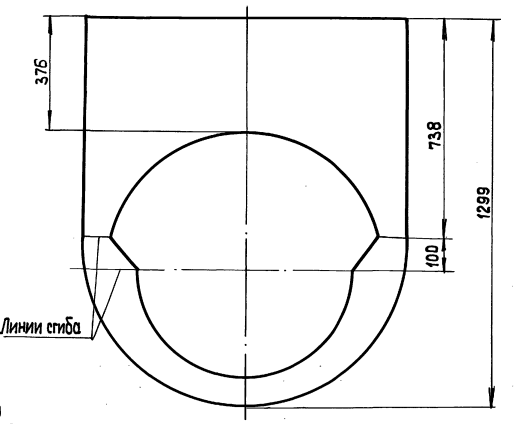

1* Размеры для справок
2. Неуказанные предельные отклонения размеров $\pm\frac{IT14}{2}$.

Изм.	Лист	№ докум.	Подп.	Дата	64.137.08.002		
Разраб.		Блумс			Стенка	Лит.	Масса 17,7	Масштаб 1:10
Пров.		Бехов				Лист	Листов 1
Гл. спец.					Лист 3 ГОСТ 19903-74	ЛАТГИПРОПРОМ	
Н. контр.		Блумс			ВСт3 сп3 ГОСТ 16523-70*		
Утв.					Копировал	формат А3	

Инв. № подл. | Подп. и дата | Взам. инв. № | Инв. № дубл. | Подп. и дата

64.137.08.003

Типовой проект 903-1-278.90 Альбом 5 ч.1

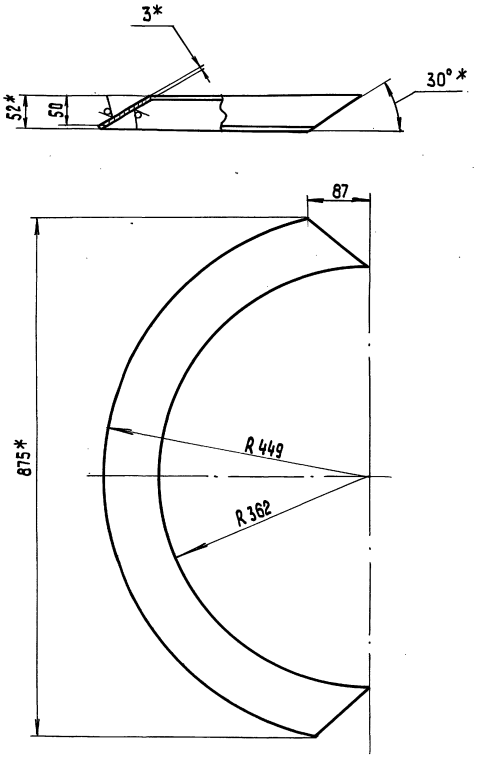

Развертка

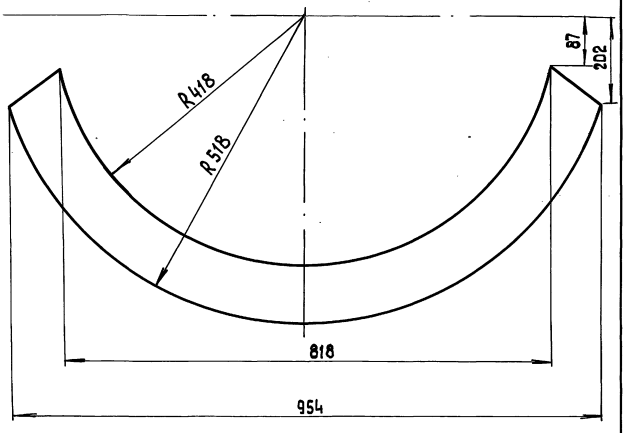

1.* Размеры для справок.
2. Неуказанные предельные отклонения размеров $\pm\frac{IT14}{2}$

Изм.	Лист	№ докум.	Подп.	Дата	64.137.08.003		
Разраб.		Блумс			Полуконус	Лит.	Масса 3	Масштаб 1:5
Пров.		Бехов				Лист	Листов 1
Гл. спец.					Лист 3 ГОСТ 19903-74	ЛАТГИПРОПРОМ	
Н. контр.		Блумс			ВСт3 сп3 ГОСТ 16523-70*		
Утв.					Копировал 24218-06 31	формат А3	

Инв. № подл. | Подп. и дата | Взам. инв. № | Инв. № дубл. | Подп. и дата

Типовой проект 903-1-278.90 Альбом 5.1

64.137.08.004

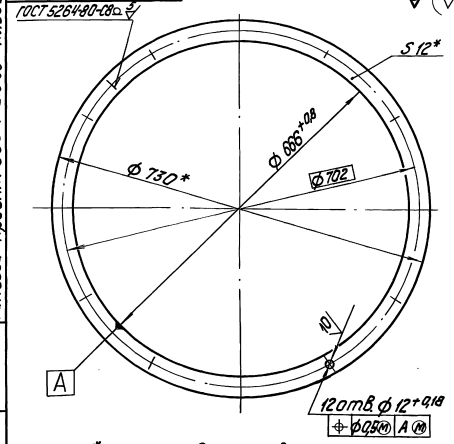

* Размеры для справок.

				64.137.08.004			
Изм.	Лист	№ докум.	Подп.	Дата	Фланец	Лит.	Масса	Масштаб
Разраб.		Блумс					6,6	1:5
Пров.		Белов				Лист	Листов 1
Гл. спец.					Полоса 12х32 ГОСТ 103-76 / ВСт3пс2 ГОСТ 535-79	ЛАТГИПРОПРОМ	
Н. контр.		Блумс					
Утв.							

Копировал — Формат А4

Типовой проект 903-1-278.90 Альбом 5.1

64.137.08.006

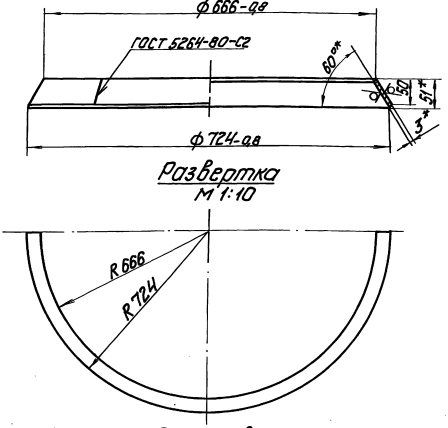

1. * Размеры для справок.
2. Неуказанные предельные отклонения размеров $\pm\frac{IT14}{2}$.

				64.137.08.006			
Изм.	Лист	№ докум.	Подп.	Дата	Конус	Лит.	Масса	Масштаб
Разраб.		Блумс					3	1:5
Пров.		Белов				Лист	Листов 1
Гл. спец.					Лист 3 ГОСТ 19903-74 / ВСт3сп3 ГОСТ 16523-70	ЛАТГИПРОПРОМ	
Н. контр.		Блумс					
Утв.							

Копировал — Формат А4

Типовой проект 903-1-278.90 Альбом 5.1

64.137.08.005

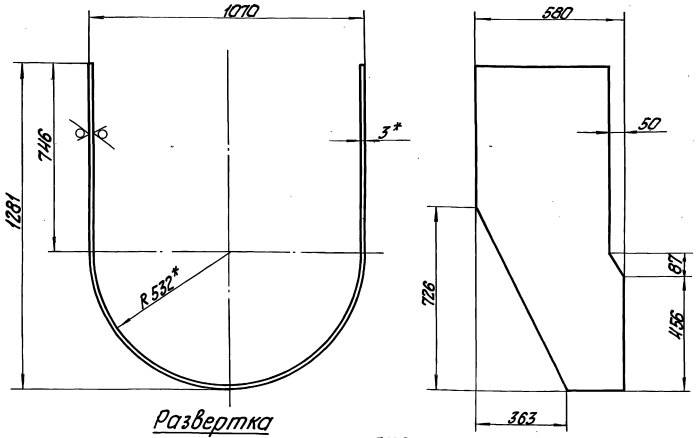

Развертка

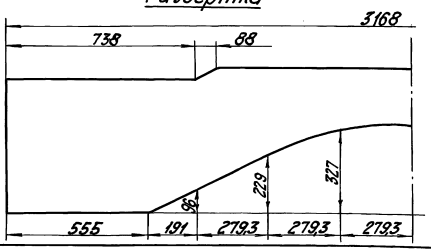

1. * Размеры для справок.
2. Неуказанные предельные отклонения размеров.

				64.137.08.005			
Изм.	Лист	№ докум.	Подп.	Дата	Боковина	Лит.	Масса	Масштаб
Разраб.		Блумс					32,6	1:10
Пров.		Белов				Лист	Листов 1
Гл. спец.					Лист 3 ГОСТ 19903-74 / ВСт3сп3 ГОСТ 16523-70	ЛАТГИПРОПРОМ	
Н. контр.		Блумс					
Утв.							

Формат А3

Альбом 5 ч.1

Типовой проект 903-1-278.90

64.137.08.007

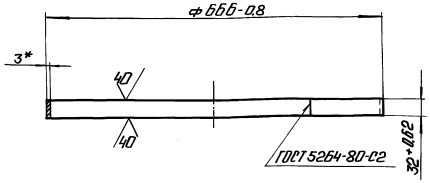

*Размер для справок.

Изм.	Лист	№ докум.	Подп.	Дата
Разраб.		Блумс		
Пров.		Белов		
Гл. спец.				
Н. контр.		Блумс		
Утв.				

64.137.08.007

Удлинитель

Лит.	Масса	Масштаб
	1,6	1:5

Лист | Листов 1

Лист 3 ГОСТ 19903-74 / ВСт3сп3 ГОСТ 16523-70*

ЛАТГИПРОПРОМ

Копировал: Т.Д. Формат А4

Альбом 5 ч.1

Типовой проект 903-1-278.90

Формат	Зона	Поз.	Обозначение	Наименование	Кол.	Примечание
				Документация		
А4			58.02.00.000 СБ	Сборочный чертеж		
				Сборочные единицы		
А3		1	58.02.01.000	Фланец	1	
А3		2	58.02.02.000	Крышка	1	
				Детали		
А3		3	58.02.00.001	Прокладка	1	
				Стандартные изделия		
		4		Болт М12×30.36 ГОСТ 7798-70	12	
		5		Гайка М12.4 ГОСТ 5915-70	12	

Изм.	Лист	№ докум.	Подп.	Дата
Разраб.		Блумс		
Пров.		Белов		
Гл. спец.				
Н. контр.		Блумс		
Утв.				

58.02.00.000

Люк лаза

Лит.	Лист	Листов
		1

ЛАТГИПРОПРОМ

Копировал: Т.Д. Формат А4

Альбом 5 ч.1

Типовой проект 903-1-278.90

58.02.00.000 СБ

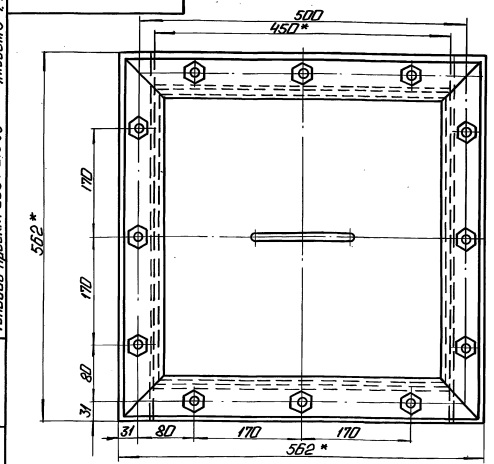

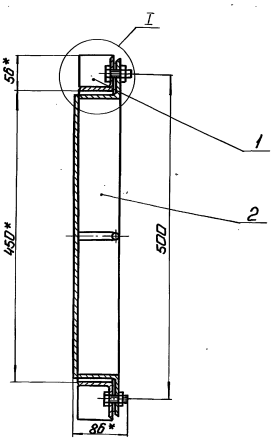

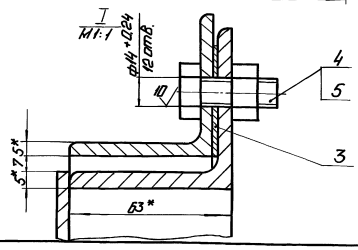

1. *Размеры для справок.
2. Неуказанные предельные отклонения размеров $\pm \frac{IT16}{2}$.

Изм.	Лист	№ докум.	Подп.	Дата
Разраб.		Блумс		
Пров.		Белов		
Гл. спец.				
Н. контр.		Блумс		
Утв.				

58.02.00.000 СБ

Люк лаза
Сборочный чертеж.

Лит.	Масса	Масштаб
	27	1:4

Лист | Листов 1

ЛАТГИПРОПРОМ

Копировал: Т.Д. 24218-06 3.3 Формат А3

Альбом 5 ч. 1

Типовой проект 903-1-278.90

Формат	Зона	Поз.	Обозначение	Наименование	Кол.	Примечание
				Документация		
А4			58.02.01.000СБ	Сборочный чертеж		
				Детали		
Б4		1	58.02.01.001	Уголок		
				Уголок Б-56×56×5 ГОСТ 8509-72 / ВСт3сп3 ГОСТ 535-79	2	1,91 кг
Б4		2	58.02.01.002	Уголок		
				Уголок Б-56×56×5 ГОСТ 8509-72 / ВСт3сп3 ГОСТ 535-79	2	2,4 кг

Изм.	Лист	№ докум.	Подп.	Дата
Разраб.		Блумс		
Пров.		Белов		
Гл. спец.				
Н. контр.		Блумс		
Утв.				

58.02.01.000

Фланец

Лит.	Лист	Листов
		1

ЛАТГИПРОПРОМ

Копировал: Ф.Д. Формат А4

Альбом 5 ч. 1

Типовой проект 903-1-278.90

58.02.01.000СБ

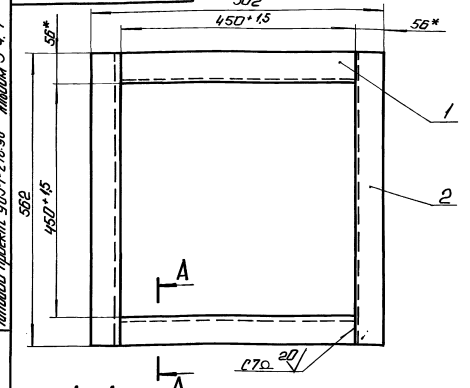

А–А



1. * Размеры для справок.
2. Неуказанные предельные отклонения размеров ± IT16/2.
3. Сварные швы по ГОСТ 5264-80.
4. Обработка поверхностей реза деталей Б4 40/.

Изм.	Лист	№ докум.	Подп.	Дата
Разраб.		Блумс		
Пров.		Белов		
Гл. спец.				
Н. контр.		Блумс		
Утв.				

58.02.01.000СБ

Фланец

Сборочный чертеж.

Лит.	Масса	Масштаб
	8,6	1:5

Лист	Листов 1

ЛАТГИПРОПРОМ

Копировал: Ф.Д. Формат А4

Альбом 5 ч. 1

Типовой проект 903-1-278.90

Формат	Зона	Поз.	Обозначение	Наименование	Кол.	Примечание
				Документация		
А3			58.02.02.000СБ	Сборочный чертеж		
				Детали		
А4		1	58.02.02.001	Ручка	1	
Б4		2	58.02.02.002	Дно		
				Лист 5 ГОСТ 19903-74 / ВСт3сп3 ГОСТ 14637-69	1	7,46 кг
Б4		3	58.02.02.003	Уголок		
				Уголок Б-63×63×5 ГОСТ 8509-72 / ВСт3сп3 ГОСТ 535-79	4	2,4 кг

Изм.	Лист	№ докум.	Подп.	Дата
Разраб.		Блумс		
Пров.		Белов		
Гл. спец.				
Н. контр.		Блумс		
Утв.				

58.02.02.000

Крышка

Лит.	Лист	Листов
		1

ЛАТГИПРОПРОМ

Копировал: Ф.Д. Формат А4

Альбом 5 ч. 1

Типовой проект 903-1-278.90

58.02.00.001

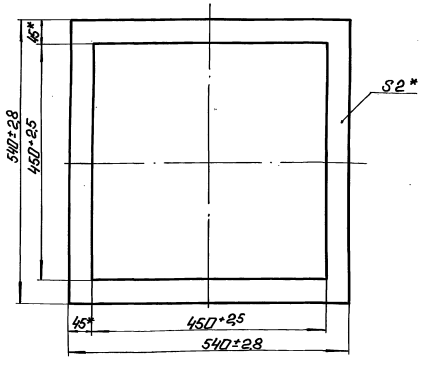

*Размеры для справок.

Изм.	Лист	№ докум.	Подп.	Дата
Разраб.		Блумс		
Пров.		Белов		
Гл. спец.				
Н. контр.		Блумс		
Утв.				

58.02.00.001

Прокладка

Картон асбестовый КАОН-2 ГОСТ 2850-75

Лит.	Масса	Масштаб
	0,23	1:5

Лист	Листов 1

ЛАТГИПРОПРОМ

Копировал: Ф.Д. Формат А4

58.02.02.000 СБ

ТИПОВОЙ ПРОЕКТ 903-1-278.90 АЛЬБОМ 5 4.1

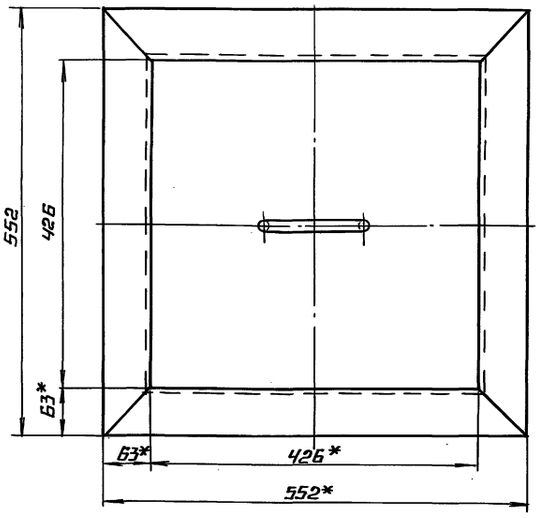

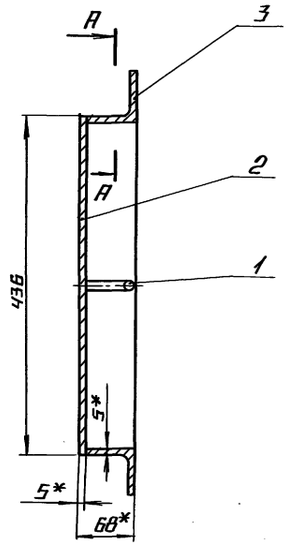

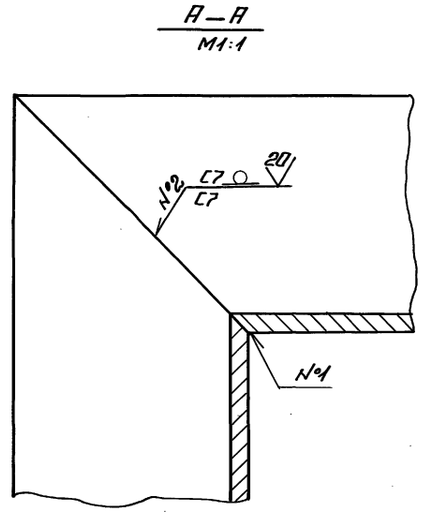

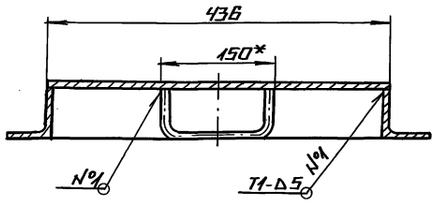

1.* РАЗМЕРЫ ДЛЯ СПРАВОК.
2. НЕУКАЗАННЫЕ ПРЕДЕЛЬНЫЕ ОТКЛОНЕНИЯ РАЗМЕРОВ ± $\frac{IT16}{2}$.
3. СВАРНЫЕ ШВЫ №1, №2 ПО ГОСТ 5264-80.
4. ОБРАБОТКА ПОВЕРХНОСТЕЙ РЕЗА ДЕТАЛЕЙ Б4 40.

ИЗМ	ЛИСТ	№ ДОКУМ	ПОДП.	ДАТА	59.02.02.000 СБ			
РАЗРАБ		БЛУМС			КРЫШКА	ЛИТ.	МАССА	МАСШТАБ
ПРОВЕР		БЕЛОВ			СБОРОЧНЫЙ ЧЕРТЕЖ		17.3	1:5
Н.КОНТР		БЛУМС				ЛИСТ	ЛИСТОВ 1	
УТВ.						ЛАТГИПРОПРОМ		

КОПИРОВАЛ ФОРМАТ А3

ИНВ. № ПОДЛ. | ПОДПИСЬ И ДАТА | ВЗАМ. ИНВ. № | ИНВ. № ДУБЛ. | ПОДПИСЬ И ДАТА

65.202.20.000 СБ

ТИПОВОЙ ПРОЕКТ 903-1-278.90 АЛЬБОМ 5 4.1

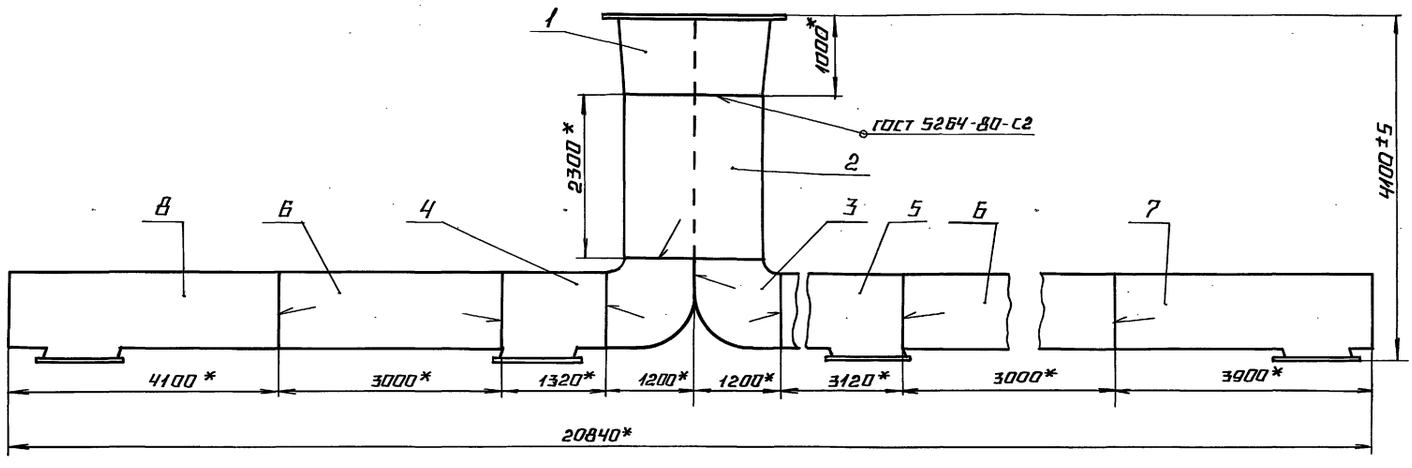

* РАЗМЕРЫ ДЛЯ СПРАВОК.

ИЗМ	ЛИСТ	№ ДОКУМ	ПОДП.	ДАТА	65.202.20.000 СБ			
РАЗРАБ		БЛУМС			КОРОБ	ЛИТ.	МАССА	МАСШТАБ
ПРОВ.		БЕЛОВ			СБОРОЧНЫЙ ЧЕРТЕЖ		4352	1:50
Т.КОНТР						ЛИСТ	ЛИСТОВ 1	
Н.КОНТР		БЛУМС				ЛАТГИПРОПРОМ		
УТВ.								

24218-06 35 КОПИРОВАЛ ФОРМАТ А3

ИНВ. № ПОДЛ. | ПОДПИСЬ И ДАТА | ВЗАМ. ИНВ. № | ИНВ. № ДУБЛ. | ПОДПИСЬ И ДАТА

Альбом 5 часть 1

Типовой проект 903-1-278.90

Форм.	Зона	Поз.	Обозначение	Наименование	Кол.	Примечание
				Документация		
			65.202.20.000 СБ	Сборочный чертёж		
				Сборочные единицы		
А4		1	65.202.20.010	Переход	1	
А4		2	65.202.20.020	Короб	1	
А4		3	65.202.20.030	Отвод	2	
А4		4	65.202.20.040	Короб	1	
А4		5	-01	Короб	1	
А4		6	65.202.20.050	Короб	2	
А4		7	65.202.20.060	Короб	1	
А4		8	-01	Короб	1	

Инв. № подл. | Подп. и дата | Взам. инв. № | Инв. № дубл. | Подп. и дата

Изм.	Лист	№ докум.	Подп.	Дата	65.202.20.000			
Разраб.		Блумс			Короб	Лит.	Лист	Листов 1
Пров.		Белов				ЛАТГИПРОПРОМ		
Н.контр.		Блумс						
Утв.								

Копировал [signature] Формат А4

Альбом 5 часть 1

Типовой проект 903-1-278.90

Форм.	Зона	Поз.	Обозначение	Наименование	Кол.	Примечание
				Документация		
А3			65.202.20.010 СБ	Сборочный чертёж		
				Сборочные единицы		
А4		1	65.202.20.100	Фланец	1	
				Детали		
А4		3	65.202.20.011	Стенка	2	
А4		4	65.202.20.012	Стенка	2	

Инв. № подл. | Подп. и дата | Взам. инв. № | Инв. № дубл. | Подп. и дата

Изм.	Лист	№ докум.	Подп.	Дата	65.202.20.010			
Разраб.		Блумс			Переход	Лит.	Лист	Листов 1
Пров.		Белов				ЛАТГИПРОПРОМ		
Н.контр.		Блумс						
Утв.								

Копировал [signature] Формат А4

Альбом 5 часть 1

Типовой проект 903-1-278.90

65.202.20.010 СБ

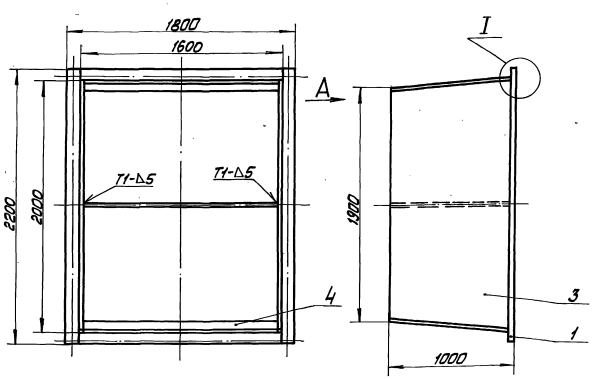

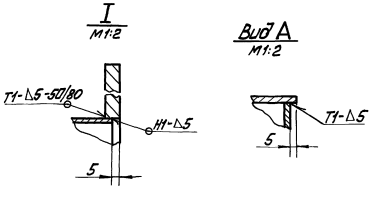

1. * Размеры для справок.
2. Неуказанные предельные отклонения размеров $\pm\frac{IT14}{2}$.
3. Сварные швы по ГОСТ 5264-80

Изм.	Лист	№ докум.	Подп.	Дата	65.202.20.010 СБ			
Разраб.		Блумс			Переход	Лит.	Масса 313	Масштаб 1:20
Пров.		Белов			Сборочный чертёж	Лист	Листов 1	
Н.контр.		Блумс				ЛАТГИПРОПРОМ		
Утв.								

Инв. № подл. | Подп. и дата | Взам. инв. № | Инв. № дубл. | Подп. и дата

Копировал [signature] Формат А4

Типовой проект 903-1-278.90 Альбом 5ч.1

65.202.20.011

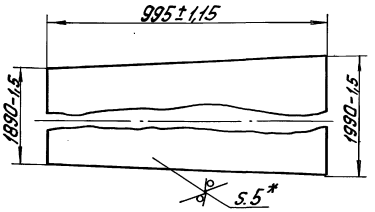

* Размеры для справок.

Изм.	Лист	№ докум.	Подп.	Дата	65.202.20.011			
Разраб.		Блумс			Стенка	Лит.	Масса 67	Масштаб 1:10
Пров.		Белов				Лист	Листов 1	
Т. контр.								
Н. контр.		Блумс			Лист 5 ГОСТ 19903-74 / В Ст3пс3 ГОСТ 14637-79	ЛАТГИПРОПРОМ		
Утв.								

Копировал Кир- формат А4

Типовой проект 903-1-278.90 Альбом 5ч.1

65.202.20.012

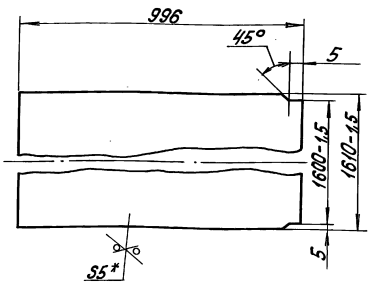

1.* Размеры для справок.
2. Неуказанные предельные отклонения размеров $\pm\frac{1\ T\ 14}{2}$.

Изм.	Лист	№ докум.	Подп.	Дата	65.202.20.012			
Разраб.		Блумс			Стенка	Лит.	Масса 62,4	Масштаб 1:10
Пров.		Белов				Лист	Листов 1	
Т. контр.								
Н. контр.		Блумс			Лист 5 ГОСТ 19903-74 / В Ст3пс3 ГОСТ 14637-79	ЛАТГИПРОПРОМ		
Утв.								

Копировал Кир- формат А4

Типовой проект 903-1-278.90 Альбом 5ч.1

Форм.	Зона	Поз.	Обозначение	Наименование	Кол.	Примечание
				Документация		
А4			65.202.20.100 СБ	Сборочный чертеж		
				Детали		
Б4		1	65.202.20.101	Полка	2	12,5 кг
				Полоса 10×100 ГОСТ 103-76 / В Ст3пс2 ГОСТ 535-79		
				$1600^{+1,5}$		
Б4		2	65.202.20.102	Полка	2	17,2 кг
				Полоса 10×100 ГОСТ 103-76 / В Ст3пс2 ГОСТ 535-76		
				2200±20		

Изм.	Лист	№ докум.	Подп.	Дата	65.202.20.1.00			
Разраб.		Блумс			Фланец	Лит.	Лист	Листов 1
Пров.		Белов				ЛАТГИПРОПРОМ		
Н. контр.		Блумс						
Утв.								

Копировал Кир- формат А4

Типовой проект 903-1-278.90 Альбом 5ч.1

65.202.20.100 СБ

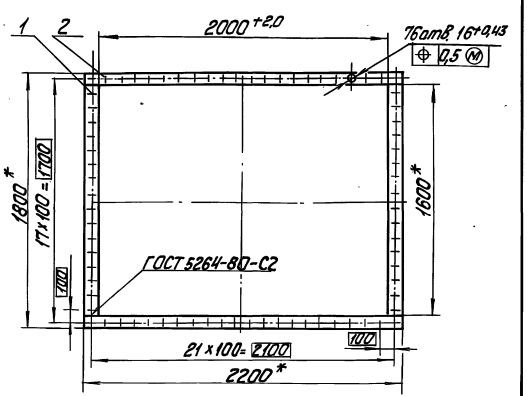

1.* Размеры для справок.
2. Обработка поверхностей реза деталей Б4 40.

Изм.	Лист	№ докум.	Подп.	Дата	65.202.20.100 СБ			
Разраб.		Блумс			Фланец Сборочный чертеж	Лит.	Масса 59	Масштаб 1:20
Пров.		Белов				Лист	Листов 1	
Т. контр.								
Н. контр.		Блумс				ЛАТГИПРОПРОМ		
Утв.								

Копировал Кир- формат А4

Типовой проект 903-1-278.90 Альбом 5 ч.1

Формат	Зона	Поз.	Обозначение	Наименование	Кол.	Примечание
				Документация		
А3			65.202.20.020 СБ	Сборочный чертеж		
				Детали		
Б4		1	65.202.20.021	Стенка	2	148 кг
				Лист $\frac{5\ ГОСТ\ 19903-74}{Вст3пс2\ ГОСТ\ 14637-79}$ 1590±1,5×2300±2,0		
Б4		2	65.202.20.022	Стенка	2	179 кг
				Лист $\frac{5\ ГОСТ\ 19903-74}{Вст3пс2\ ГОСТ\ 14637-79}$ 2010±20×2300±2,0		
				Материалы		
		4		Полоса $\frac{5×50\ ГОСТ\ 103-76}{Вст3пс2\ ГОСТ\ 535-79}$	14,8м	

Инв.№подл. | Подп. и дата | Взам.инв.№ | Инв.№дубл. | Подп. и дата

Изм.	Лист	№ докум.	Подп.	Дата	65.202.20.020		
Разраб.		Блумс			Короб	Лит.	Лист	Листов 1
Пров.		Белов						
Н. контр.		Блумс				ЛАТГИПРОПРОМ	
Утв.							

Копировал 38 формат А4

Типовой проект 903-1-278.90 Альбом 5 ч.1

Формат	Зона	Поз.	Обозначение	Наименование	Кол.	Примечание
				Документация		
А3			65.202.20.030 СБ	Сборочный чертеж		
				Детали		
А4		1	65.202.20.031	Бокавина	2	
А4		2	65.202.20.032	Стенка	1	
А4		3	65.202.20.033	Стенка	1	
				Материалы		
		5		Полоса $\frac{5×50\ ГОСТ\ 103-76}{Вст3пс2\ ГОСТ\ 535-79}$	15,5м	

Инв.№подл. | Подп. и дата | Взам.инв.№ | Инв.№дубл. | Подп. и дата

Изм.	Лист	№ докум.	Подп.	Дата	65.202.20.030		
Разраб.		Блумс			Отвод	Лит.	Лист	Листов 1
Пров.		Белов						
Н. контр.		Блумс				ЛАТГИПРОПРОМ	
Утв.							

Копировал 38 формат А4

65.202.20.020 СБ

Типовой проект 903-1-278.90 Альбом 5 ч.1

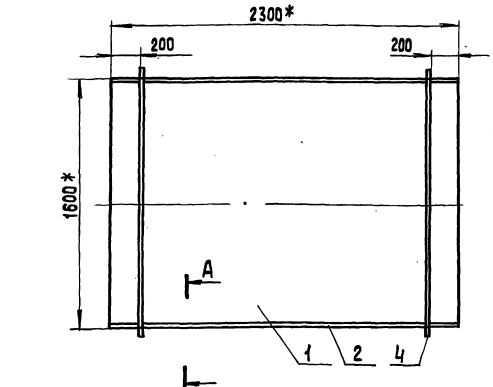

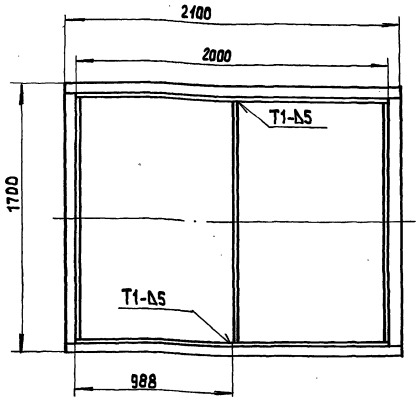

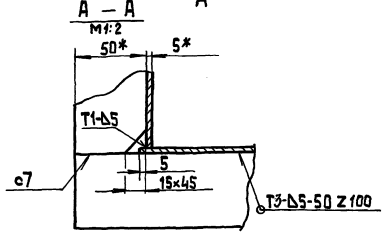

1.* Размеры для справок
2. Неуказанные предельные отклонения размеров $\pm \frac{17,14}{2}$
3 Сварные швы по ГОСТ 5264-80

Инв.№подл. | Подп. и дата | Взам.инв.№ | Инв.№дубл. | Подп. и дата

Изм.	Лист	№ докум.	Подп.	Дата	65.202.20.020 СБ			
Разраб.		Блумс			Короб	Лит.	Масса	Масштаб
Пров.		Белов			Сборочный чертеж		682	1:20
Т. контр.						Лист	Листов 1	
Н. контр.		Блумс				ЛАТГИПРОПРОМ		
Утв.								

Копировал 38 24218-06 38 формат А3

65.202.20.031

40 V(V)

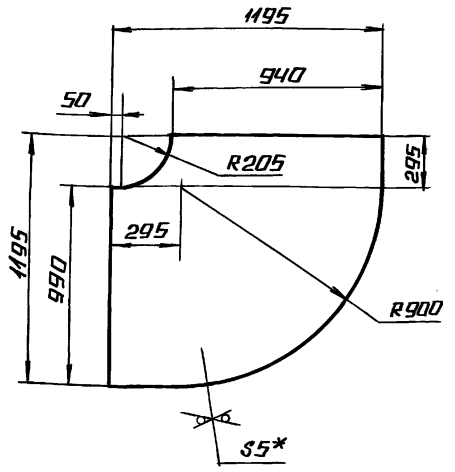

1.* РАЗМЕРЫ ДЛЯ СПРАВОК.

2. НЕУКАЗАННЫЕ ПРЕДЕЛЬНЫЕ ОТКЛОНЕНИЯ РАЗМЕРОВ $\pm \frac{IT14}{2}$.

ТИПОВОЙ ПРОЕКТ 903-1-278.90 АЛЬБОМ 5 ч.1

ИЗМ.	ЛИСТ	№ ДОКУМ.	ПОДП.	ДАТА
РАЗРАБ.		БЛУМС		
ПРОВ.		БЕЛОВ		
Т.КОНТР.				
Н.КОНТР.		БЛУМС		
УТВ.				

65.202.20.031

БОКОВИНА

ЛИТ.	МАССА	МАСШТАБ
	49	1:20
ЛИСТ	ЛИСТОВ 1	

ЛИСТ 5 ГОСТ 19903-74 / 8 СТ 3 ПС 3 ГОСТ 14637-79

ЛАТГИПРОПРОМ

КОПИРОВАЛ А4 ФОРМАТ А4

65.202.20.032

40 V(V)

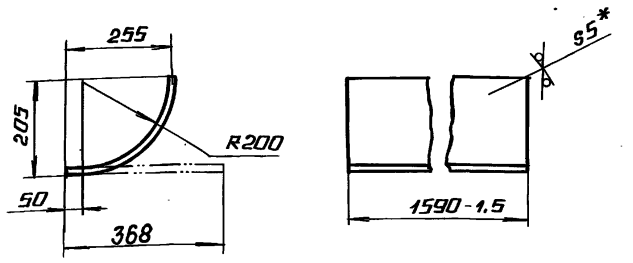

1.* РАЗМЕРЫ ДЛЯ СПРАВОК.

2. НЕУКАЗАННЫЕ ПРЕДЕЛЬНЫЕ ОТКЛОНЕНИЯ РАЗМЕРОВ $\pm \frac{IT14}{2}$.

ТИПОВОЙ ПРОЕКТ 903-1-278.90 АЛЬБОМ 5 ч.1

ИЗМ.	ЛИСТ	№ ДОКУМ.	ПОДП.	ДАТА
РАЗРАБ.		БЛУМС		
ПРОВ.		БЕЛОВ		
Т.КОНТР.				
Н.КОНТР.		БЛУМС		
УТВ.				

65.202.20.032

СТЕНКА

ЛИТ.	МАССА	МАСШТАБ
	23	1:10
ЛИСТ	ЛИСТОВ 1	

ЛИСТ 5 ГОСТ 19903-74 / 8 СТ 3 ПС 3 ГОСТ 14637-79

ЛАТГИПРОПРОМ

КОПИРОВАЛ А4 ФОРМАТ А4

65.202.20.030 СБ

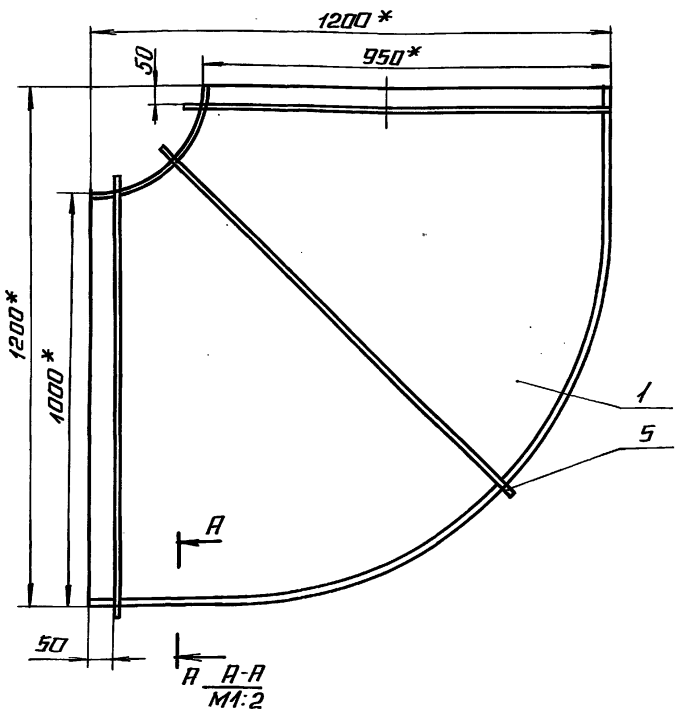

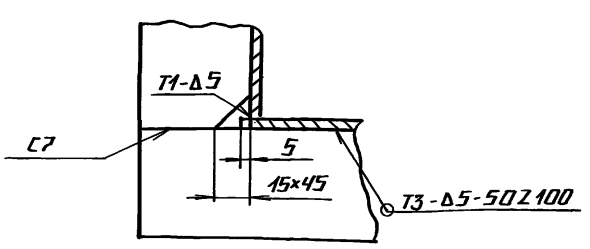

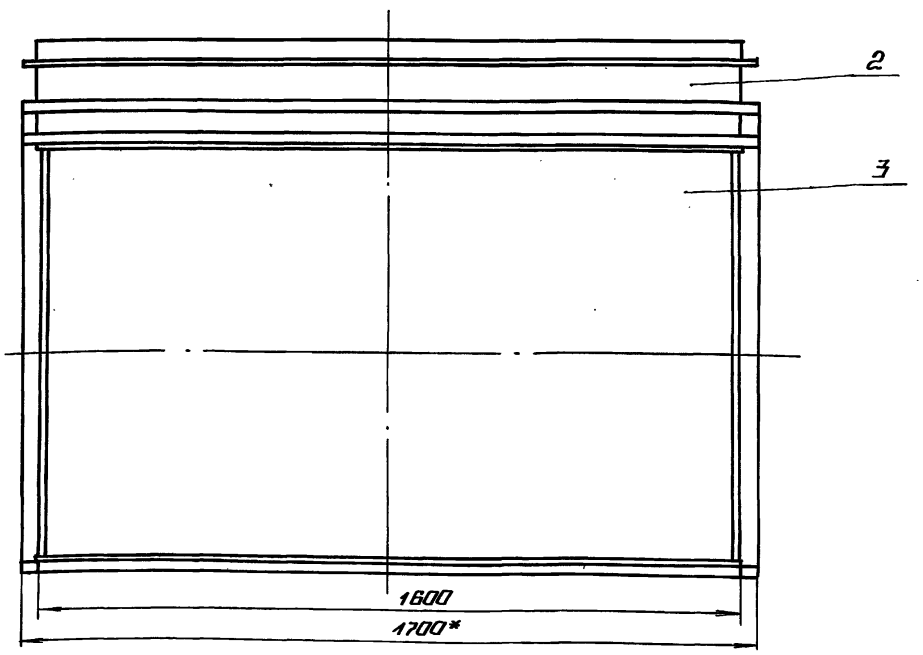

1.* РАЗМЕРЫ ДЛЯ СПРАВОК.

2. НЕУКАЗАННЫЕ ПРЕДЕЛЬНЫЕ ОТКЛОНЕНИЯ РАЗМЕРОВ $\pm \frac{IT14}{2}$.

3. СВАРНЫЕ ШВЫ ПО ГОСТ 5264-80.

ТИПОВОЙ ПРОЕКТ 903-1-278.90 АЛЬБОМ 5 ч.1

ИЗМ.	ЛИСТ	№ ДОКУМ.	ПОДП.	ДАТА
РАЗРАБ.		БЛУМС		
ПРОВ.		БЕЛОВ		
Т.КОНТР.				
Н.КОНТР.		БЛУМС		
УТВ.				

65.202.20.030 СБ

ОТВОД

СБОРОЧНЫЙ ЧЕРТЕЖ

ЛИТ.	МАССА	МАСШТАБ
	302	1:10
ЛИТ.	ЛИСТОВ 1	

ЛАТГИПРОПРОМ

Альбом 5 часть 1

Типовой проект 903-1-278.90

Форм.	Зона	Поз.	Обозначение	Наименование	Кол.	Примечание
				Документация		
А3			65.202.20.040 СБ	Сборочный чертёж		
				Сборочные единицы		
А4		1	65.202.20.110	Фланец	1	
				Детали		
А4		3	65.202.20.041	Стенка	2	
А4		4	65.202.20.042	Боковина	1	
А4		5	-01	Боковина	1	
				Материалы		
		8		Полоса 5×50 ГОСТ 103-76 / ВСт3пс2 ГОСТ 535-79	9,3	м
				Переменные данные для исполнений		
				65.202.20.040		
				Детали		
		10		Стенка	1	16,3 кг
				Лист 5 ГОСТ 19903-74 / ВСт3пс3 ГОСТ 14637-79		
				260±1,0×1610±1,5		
		11		Стенка	2	50,9 кг
				Лист 5 ГОСТ 19903-74 / ВСт3пс3 ГОСТ 14637-79		
				990±1,0×1320±1,5		

Инв. № подл. | Подп. и дата | Взам. инв. № | Инв. № дубл. | Подп. и дата

Изм.	Лист	№ докум.	Подп.	Дата	65.202.20.040			
Разраб.		Блумс			Короб	Лит.	Лист 1	Листов 2
Пров.		Белов				ЛАТГИПРОПРОМ		
Н. контр.		Блумс						
Утв.								

Копировал [signature] Формат А4

Альбом 5 часть 1

Типовой проект 903-1-278.90

65.202.20.033

40 (√)

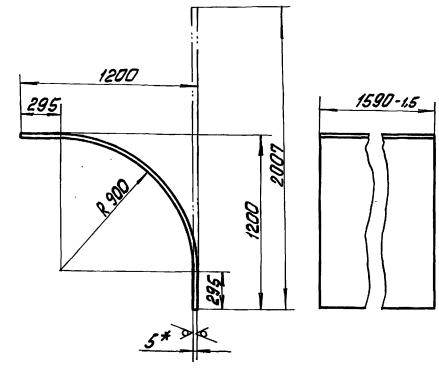

1 * Размеры для справок.
2 Неуказанные предельные отклонения размеров $\pm\frac{JT14}{2}$.

Изм.	Лист	№ докум.	Подп.	Дата	65.202.20.033			
Разраб.		Блумс			Стенка	Лит.	Масса 152	Масштаб 1:20
Пров.		Белов				Лист	Листов 1	
Т. контр.								
Н. контр.		Блумс			Лист 5 ГОСТ 19903-74 / ВСт3пс3 ГОСТ 14637-79	ЛАТГИПРОПРОМ		
Утв.								

Копировал [signature] Формат А4

Альбом 5 часть 1

Типовой проект 903-1-278.90

Форм.	Зона	Поз.	Обозначение	Наименование	Кол.	Примечание
		12		Стенка	1	82,8 кг
				Лист 5 ГОСТ 19903-74 / ВСт3пс3 ГОСТ 14637-79		
				1320±1,5×1610±1,5		
				65.202.20.040-01		
				Детали		
		10		Стенка	1	128 кг
				Лист 5 ГОСТ 19903-74 / ВСт3пс2 ГОСТ 14637-79		
				1610±1,5×2060±2,0		
		11		Стенка	2	120 кг
				Лист 5 ГОСТ 19903-74 / ВСт3пс2 ГОСТ 14637-79		
				990±1,0×3120±2,5		
		12		Стенка	1	196 кг
				Лист 5 ГОСТ 19903-74 / ВСт3пс2 ГОСТ 14637-79		
				1610±1,5×3120±2,5		

Инв. № подл. | Подп. и дата | Взам. инв. № | Инв. № дубл. | Подп. и дата

Изм.	Лист	№ докум.	Подп.	Дата	65.202.20.040	Лист 2

Копировал [signature] Формат А4

Альбом 5 часть 1

Типовой проект 903-1-278.90

65.202.20.041

40 (√)

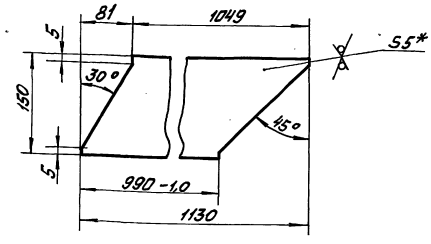

1 * Размеры для справок.
2. Неуказанные предельные отклонения размеров $\pm\frac{JT14}{2}$.

Изм.	Лист	№ докум.	Подп.	Дата	65.202.20.041			
Разраб.		Блумс			Стенка	Лит.	Масса 5,9	Масштаб 1:5
Пров.		Белов				Лист	Листов 1	
Т. контр.								
Н. контр.		Блумс			Лист 5 ГОСТ 19903-74 / ВСт3пс2 ГОСТ 14637-79	ЛАТГИПРОПРОМ		
Утв.								

Копировал [signature] 24218-06 40 Формат А4

65.202.20.040 СБ

Типовой проект 903-1-278.90 Альбом 5 ч.1

Инв.№ подл. | Подп. и дата | Взам. инв.№ | Инв.№ дубл. | Подп. и дата

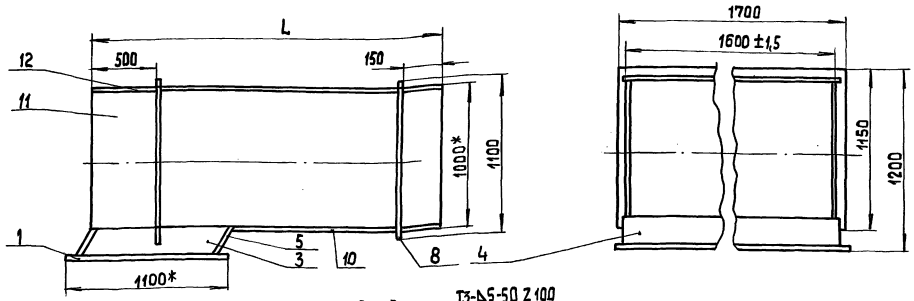

I
М1:2

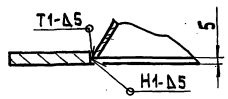

А – А
М1:2

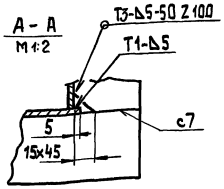

Обозначение	L, мм	Масса, кг
65.202.20.040	1320*	240
-01	3120*	650

1.* Размеры для справок
2. Неуказанные предельные отклонения размеров $\pm \frac{IT14}{2}$
3. Сварные швы по ГОСТ 5264-80

Изм.	Лист	№ докум.	Подп.	Дата
Разраб.		Блумс		
Пров.		Белов		
Т.контр.				
Н.контр.		Блумс		
Утв.				

65.202.20.040 СБ

Короб
Сборочный чертеж

Лит.	Масса	Масштаб
	См. табл.	1:20
Лист	Листов 1	

ЛАТГИПРОПРОМ

Копировал 35 формат А3

65.202.20.042

Типовой проект 903-1-278.90 Альбом 5 ч.1

Инв.№ подл. | Подп. и дата | Взам. инв.№ | Инв.№ дубл. | Подп. и дата

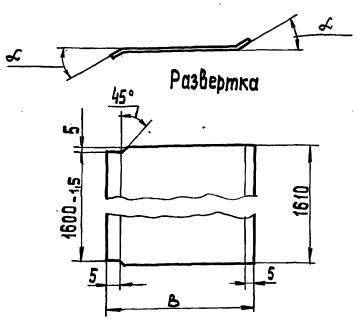

Обозначение	α, град	B, мм	Масса, кг
65.202.20.042	30	171	10,7
-01	45	208	12,6

1.* Размеры для справок
2. Неуказанные предельные отклонения размеров $\pm \frac{IT14}{2}$

Изм.	Лист	№ докум.	Подп.	Дата
Разраб.		Блумс		
Пров.		Белов		
Т.контр.				
Н.контр.		Блумс		
Утв.				

65.202.20.042

Боковина

Лит.	Масса	Масштаб
	См. табл.	—
Лист	Листов 1	

ЛАТГИПРОПРОМ

Лист 5 ГОСТ 19903-74 / ВСт3пс3 ГОСТ 14637-79

Копировал 32 формат А4

Типовой проект 903-1-278.90 Альбом 5 ч.1

Инв.№ подл. | Подп. и дата | Взам. инв.№ | Инв.№ дубл. | Подп. и дата

Формат	Зона	Поз.	Обозначение	Наименование	Кол.	Примечание
				Документация		
А3			65.202.20.050 СБ	Сборочный чертеж		
				Детали		
Б4		1	65.202.20.051	Стенка Лист 5 ГОСТ 19903-74 / ВСт3пс3 ГОСТ 14637-79 990±1,0×3000±2,5	2	115 кг
Б4		2	65.202.20.052	Стенка Лист 5 ГОСТ 19903-74 / ВСт3пс3 ГОСТ 14637-79 1610±1,5×3000±2,5	2	187 кг
				Материалы		
		4		Полоса 5×50 ГОСТ 103-76 / ВСт3пс2 ГОСТ 535-79	162м	

Изм.	Лист	№ докум.	Подп.	Дата
Разраб.		Блумс		
Пров.		Белов		
Н.контр.		Блумс		
Утв.				

65.202.20.050

Короб

Лит.	Лист	Листов
	1	1

ЛАТГИПРОПРОМ

24218-06 41 Копировал 32 формат А4

65.202.20.050

Типовой проект 903-1-278.90 Альбом 5ч.1

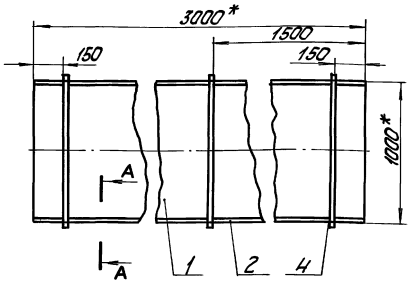

А-А
М 1:2

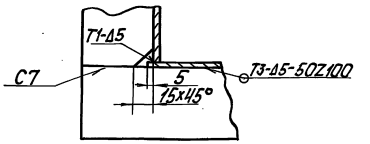

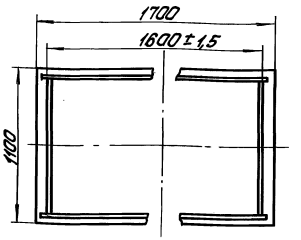

1. * Размеры для справок.
2. Неуказанные предельные отклонения размеров ±IT14/2
3. Сварные швы по ГОСТ 5264-80.

							65.202.20.050 СБ			
Изм.	Лист	№ докум.	Подп.	Дата	Короб		Лит	Масса	Масштаб	
Разраб.		Блумс			Сборочный чертеж			629	1:20	
Пров.		Белов					Лист	Листов 1		
Т. контр.							ЛАТГИПРОПРОМ			
Н. контр.		Блумс								
Утв.										

Копировал Ж.Ф. Формат А3

Типовой проект 903-1-278.90 Альбом 5ч.1

Формат	Зона	Поз.	Обозначение	Наименование	Кол.	Примечание
				Документация		
А3			65.202.20.060 СБ	Сборочный чертеж		
				Сборочные единицы		
А4		1	65.202.20.110	Фланец		
				Детали		
А4		3	65.202.20.041	Стенка	2	
А4		4	65.202.20.042	Боковина	1	
А4		5	-02	Боковина	1	
Б4		6	65.202.20.061	Дно	1	61,3
				Лист 5 ГОСТ 19903-74 / Вст3пс3 ГОСТ 14637-79		
				990±1,0 х 1590±1,5		
Б4		7	65.202.20.062	Стенка	1	147кг
				Лист 5 ГОСТ 19903-74 / Вст3пс3 ГОСТ 14637-79		
				1610±1,5 х 2360±20		
				Материалы		
		9		Полоса 5х50 ГОСТ 103-76 / Вст3пс2 ГОСТ 535-79	10,8	кг

							65.202.20.060			
Изм.	Лист	№ докум.	Подп.	Дата	Короб		Лит	Масса	Масштаб	
Разраб.		Блумс								
Пров.		Белов					Лист 1	Листов 2		
Т. контр.							ЛАТГИПРОПРОМ			
Н. контр.		Блумс								
Утв.										

Копировал Ж.Ф. Формат А4

Типовой проект 903-1-278.90 Альбом 5ч.1

Формат	Зона	Поз.	Обозначение	Наименование	Кол.	Примечание
				Переменные данные для исполнений		
				65.202.20.060		
				Детали		
Б4		11	65.202.20.064	Стенка	1	30кг
				Лист 5 ГОСТ 19903-74 / Вст3пс3 ГОСТ 14637-79		
				480±1,0 х 1610±1,5		
Б4		12	65.202.20.065	Стенка	2	150кг
				Лист 5 ГОСТ 19903-74 / Вст3пс3 ГОСТ 14637-79		
				990±1,0 х 3900±3,0		
Б4		13	65.202.20.066	Стенка	1	243кг
				Лист 5 ГОСТ 19903-74 / Вст3пс3 ГОСТ 14637-79		
				1610±1,5 х 3900±3,0		
				65.202.20.060-01		
				Детали		
Б4		11	65.202.20.064-01	Стенка	1	42,4кг
				Лист 5 ГОСТ 19903-74 / Вст3пс3 ГОСТ 14637-79		
				680±1,0 х 1610±1,5		
Б4		12	65.202.20.065-01	Стенка	2	158кг
				Лист 5 ГОСТ 19903-74 / Вст3пс3 ГОСТ 14637-79		
				990±1,0 х 4100±3,5		
Б4		13	65.202.20.066-01	Стенка	1	255кг
				Лист 5 ГОСТ 19903-74 / Вст3пс3 ГОСТ 14637-79		
				1610±1,5 х 4100±3,5		

							65.202.20.060			
Изм.	Лист	№ докум.	Подп.	Дата						Лист 2

Копировал Ж.Ф. 24218-06 42 Формат А4

65.202.20.060 СБ

Альбом 5ч.1

Типовой проект 903-1-278.90

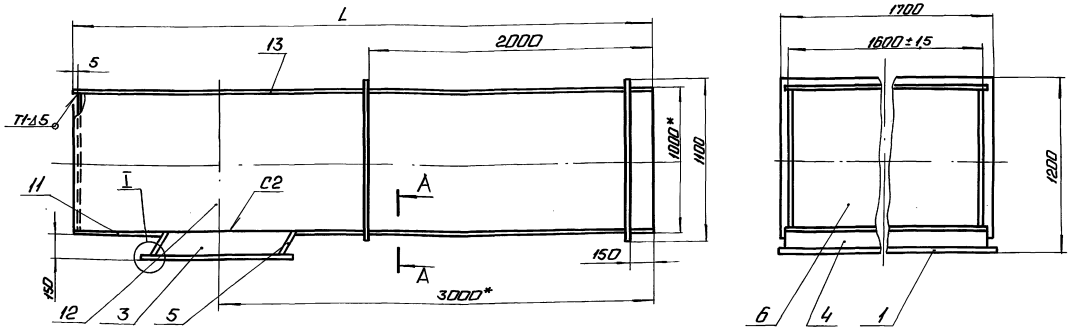

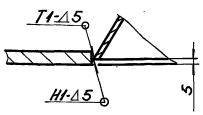

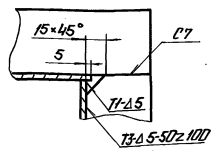

Обозначение	L, мм	Масса, кг
65.202.20.060	3900*	802
-01	4100*	852

1.* Размеры для справок.
2. Неуказанные предельные отклонения размеров $\pm\frac{IT14}{2}$.

Изм.	Лист	№ докум.	Подп.	Дата	65.202.20.060 СБ		
Разраб.		Блуме			Короб сборочный чертеж.	Лит.	Масса	Масштаб
Пров.		Белов					См. табл.	1:20
Т.контр.						Лист	Листов 1	
Н.контр.		Блуме				ЛАТГИПРОПРОМ		
Утв.								

Копировал: Ф.1 Формат А3

65.202.20.110 СБ

Альбом 5ч.1

Типовой проект 903-1-278.90

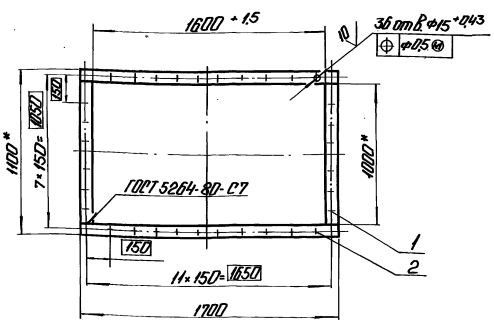

1.* Размеры для справок.
2. Обработка поверхностей реза деталей Б4 и Б5.

Изм.	Лист	№ докум.	Подп.	Дата	65.202.20.110 СБ		
Разраб.		Блуме			Фланец сборочный чертеж.	Лит.	Масса	Масштаб
Пров.		Белов					21	1:20
Т.контр.						Лист	Листов 1	
Н.контр.		Блуме				ЛАТГИПРОПРОМ		
Утв.								

Копировал: Ф.1 Формат А4

Альбом 5ч.1

Типовой проект 903-1-278.90

Формат	Зона	Поз.	Обозначение	Наименование	Кол.	Примечание
				Документация		
А4			65.202.20.110 СБ	Сборочный чертеж		
				Детали		
Б4		1	65.202.20.111	Полка	2	3.9 кг
				Полоса 10×50 ГОСТ 103-76 Ст3пс2 ГОСТ 535-79 1000±15		
Б4		2	65.202.20.112	Полка	2	6.6 кг
				Полоса 10×50 ГОСТ 103-76 Ст3пс2 ГОСТ 535-79 1700±20		

Изм.	Лист	№ докум.	Подп.	Дата	65.202.20.110			
Разраб.		Блуме			Фланец	Лит.	Лист	Листов 1
Пров.		Белов						
Н.контр.		Блуме				ЛАТГИПРОПРОМ		
Утв.								

Копировал: Ф.1 24218-06 43 Формат А4

Типовой проект 903-1-278.90 альбом 5 часть 1

Форм	Зона	Поз.	Обозначение	Наименование	Кол	Примечание
				Документация		
А4			65.202.01.000СБ	Сборочный чертеж		
				Детали		
Б4		1	65.202.01.001	Стенка	2	
				Лист 5 ГОСТ 19903-74 / Вст3сп3 ГОСТ 14637-79		
				300±0.5×810±1.0		9.47 кг
Б4		2	65.202.01.002	Стенка	2	
				Лист 5 ГОСТ 19903-74 / Вст3сп3 ГОСТ 14637-79		
				300±0.5×117.6±1.0		13.7 кг

Инв.№ подл. | Подпись и дата | Взам.инв.№ | Инв.№ дубл. | Подпись и дата

Изм.	Лист	№ докум.	Подп.	Дата	65.202.01.000			
Разраб.		Блумс			Короб	Лит.	Лист	Листов 1
Пров.		Белов				ЛАТГИПРОПРОМ		
Н.контр.		Блумс						
Утв.								

Копировал А4 Формат А4

Типовой проект 903-1-278.90 альбом 5 часть 1

65.202.01.000СБ

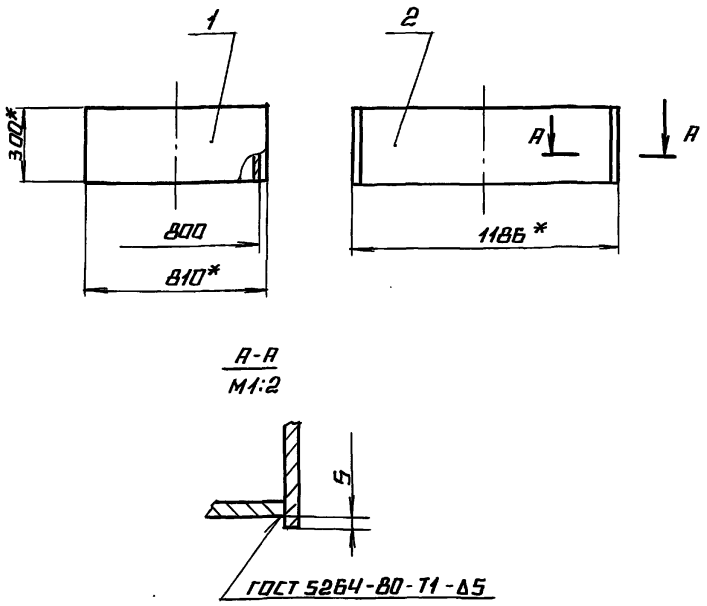

1.* Размеры для справок.

2. Неуказанные предельные отклонения размеров $\pm \frac{IT14}{2}$.

Инв.№ подл. | Подпись и дата | Взам.инв.№ | Инв.№ дубл. | Подпись и дата

Изм.	Лист	№ докум.	Подп.	Дата	65.202.01.000СБ			
Разраб.		Блумс			Короб	Лит.	Масса	Масштаб
Пров.		Белов					46.4	1:20
Т.контр.					Сборочный чертеж	Лист	Листов 1	
Н.контр.		Блумс				ЛАТГИПРОПРОМ		
Утв.								

Копировал А4 Формат А4

Типовой проект 903-1-278.90 альбом 5 часть 1

Форм	Зона	Поз.	Обозначение	Наименование	Кол	Примечание
				Документация		
А4			65.202.02.000СБ	Сборочный чертеж		
				Сборочные единицы		
А4		1	65.202.02.010	Короб	1	
А4		2	65.202.02.020	Короб	1	

Инв.№ подл. | Подпись и дата | Взам.инв.№ | Инв.№ дубл. | Подпись и дата

Изм.	Лист	№ докум.	Подп.	Дата	65.202.02.000			
Разраб.		Блумс			Короб	Лит.	Лист	Листов 1
Пров.		Белов				ЛАТГИПРОПРОМ		
Н.контр.		Блумс						
Утв.								

Копировал А4 Формат А4

Типовой проект 903-1-278.90 альбом 5 часть 1

65.202.02.000СБ

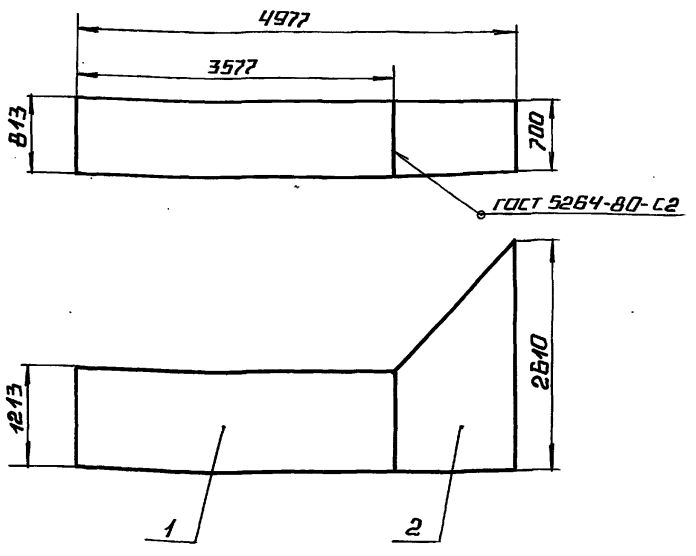

Размеры для справок

Инв.№ подл. | Подпись и дата | Взам.инв.№ | Инв.№ дубл. | Подпись и дата

Изм.	Лист	№ докум.	Подп.	Дата	65.202.02.000СБ			
Разраб.		Блумс			Короб	Лит.	Масса	Масштаб
Пров.		Белов					937	1:50
Т.контр.					Сборочный чертеж	Лист	Листов 1	
Н.контр.		Блумс				ЛАТГИПРОПРОМ		
Утв.								

 Копировал А4 Формат А4

Альбом 5 часть 1

Типовой проект 903-1-278.90

Форм.	Зона	Поз.	Обозначение	Наименование	Кол.	Примечание
				Документация		
А4			65.202.02.010 СБ	Сборочный чертёж		
				Детали		
Б4		1	65.202.02.011	Стенка	2	115 кг
				Лист 5 ГОСТ 19903-74 / ВСт3сп3 ГОСТ 14637-79		
				823±1,0×3577±3,0		
Б4		2	65.202.02.012	Стенка	2	167 кг
				Лист 5 ГОСТ 19903-74 / ВСт3сп3 ГОСТ 14637-79		
				1203±1,0×3577±3,0		
				Материалы		
		4		Полоса 5×50 ГОСТ 103-76 / ВСт3пс2 ГОСТ 535-79	18,7	м

Инв. № подл. | Подп. и дата | Взам. инв. № | Инв. № дубл. | Подп. и дата

Изм.	Лист	№ докум.	Подп.	Дата
Разраб.		Блумс		
Пров.		Белов		
Н. контр.		Блумс		
Утв.				

65.202.02.010

Короб

Лит.	Лист	Листов
		1

ЛАТГИПРОПРОМ

Копировал Макс. Формат А4

65.202.02.010 СБ

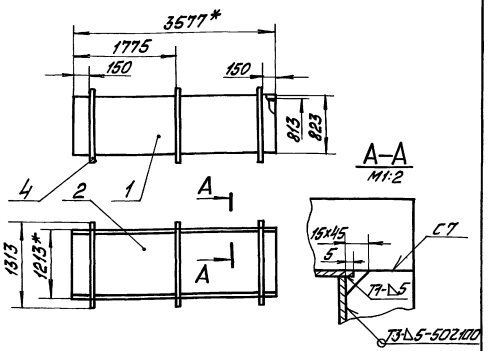

1 *Размеры для справок.
2. Неуказанные предельные отклонения размеров $\pm\frac{IT14}{2}$.
3. Сварные швы по ГОСТ 5264-80

Изм.	Лист	№ докум.	Подп.	Дата
Разраб.		Блумс		
Пров.		Белов		
Т. контр.				
Н. контр.		Блумс		
Утв.				

65.202.02.010 СБ

Короб
Сборочный чертёж

Лит.	Масса	Масштаб
	600,5	1:50

Лист | Листов 1

ЛАТГИПРОПРОМ

Копировал Макс. Формат А4

Альбом 5 часть 1

Типовой проект 903-1-278.90

Форм.	Зона	Поз.	Обозначение	Наименование	Кол.	Примечание
				Документация		
А4			65.202.02.020 СБ	Сборочный чертёж		
				Детали		
А4		1	65.202.02.021	Стенка	1	
А4		2	-01	Стенка	1	
А4		3	-02	Стенка	1	
А4		4	-03	Стенка	1	
				Материалы		
		6		Полоса 5×50 ГОСТ 103-76 / ВСт3пс2 ГОСТ 535-79	15,2	м

Инв. № подл. | Подп. и дата | Взам. инв. № | Инв. № дубл. | Подп. и дата

Изм.	Лист	№ докум.	Подп.	Дата
Разраб.		Блумс		
Пров.		Белов		
Н. контр.		Блумс		
Утв.				

65.202.02.020

Короб

Лит.	Лист	Листов
		1

ЛАТГИПРОПРОМ

Копировал Макс. Формат А4

65.202.02.020 СБ

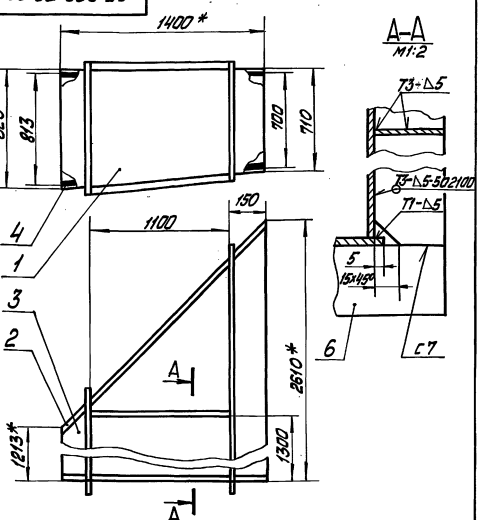

1. *Размеры для справок.
2. Неуказанные предельные отклонения размеров $\pm\frac{IT14}{2}$.
3. Сварные швы по ГОСТ 5264-80.

Изм.	Лист	№ докум.	Подп.	Дата
Разраб.		Блумс		
Пров.		Белов		
Т. контр.				
Н. контр.		Блумс		
Утв.				

65.202.02.020 СБ

Короб
Сборочный чертёж

Лит.	Масса	Масштаб
	336,6	1:20

Лист | Листов 1

ЛАТГИПРОПРОМ

Копировал Макс. 24218-06 45 Формат А4

Типовой проект 903-1-278.90 Альбом 5 ч.1

65.202.02.021

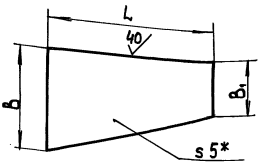

Обозначение	L, мм	B, мм	B1, мм	Масса, кг
65.202.02.021	1400	823	710	41,8
-01	1977	823	710	56,8
-02	1400	1203	2600	103,8
-03	1404	1203	2600	104,6

1.* Размеры для справок
2. Неуказанные предельные отклонения размеров $\pm \frac{IT14}{2}$.

Изм.	Лист	№ докум.	Подп.	Дата
Разраб.		Блумс		
Пров.		Белов		
Т.контр.				
Н.контр.		Блумс		
Утв.				

65.202.02.021

Стенка

Лит. | Масса | Масштаб
См. табл. | –

Лист 5 ГОСТ 19903-74
В Ст3 пс3 ГОСТ 14637-79

Лист | Листов 1

ЛАТГИПРОПРОМ

Копировал 3.8 формат А4

Типовой проект 903-1-278.90 Альбом 5 ч.1

Форм.	Зона	Поз.	Обозначение	Наименование	Кол.	Примечание
				Документация		
А3			65.202.13.000 СБ	Сборочный чертеж		
				Детали		
БЧ		1	65.202.13.001	Перекладина	2	15 кг
				Швеллер 10 ГОСТ 8240-72 / Ст3 ГОСТ 535-79		
				1750±2,0		
БЧ		2	65.202.13.002	Опора	3	7,5 кг
				Уголок Б-50×50×5 ГОСТ 8509-72 / Ст3 сп ГОСТ 535-79		
				2000±2,5		
БЧ		3	65.202.13.003	Укосина	2	8 кг
				Уголок Б-50×50×5 ГОСТ 8509-72 / Ст3 сп ГОСТ 535-79		
				2132±2,5		
БЧ		4	65.202.13.004	Связь	1	6,6 кг
				Уголок Б-50×50×5 ГОСТ 8509-72 / Ст3 сп ГОСТ 535-79		
				1750±2,0		

Изм.	Лист	№ докум.	Подп.	Дата
Разраб.		Блумс		
Пров.		Белов		
Н.контр.		Блумс		
Утв.				

65.202.13.000

Опора

Лит. | Лист | Листов 1

ЛАТГИПРОПРОМ

Копировал 3.8 формат А4

Типовой проект 903-1-278.90 Альбом 5 ч.1

65.202.13.000 СБ

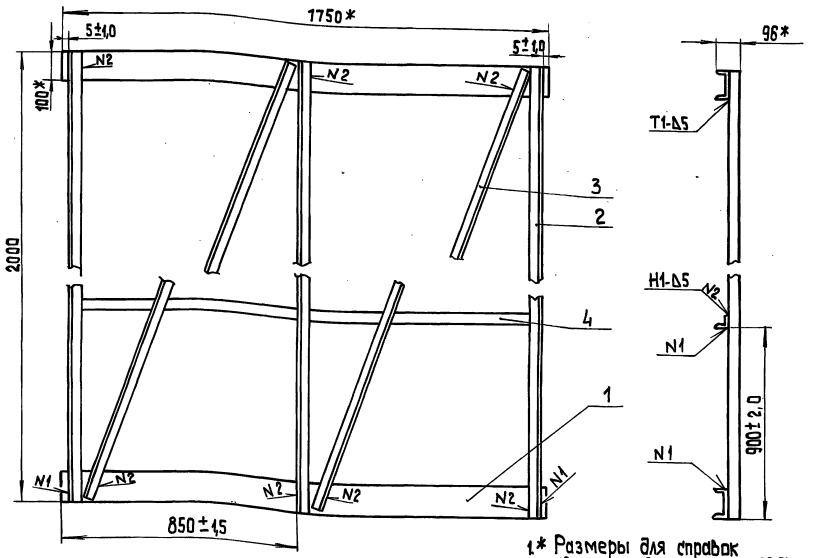

1.* Размеры для справок
2. Сварные швы по ГОСТ 5264-80.

Изм.	Лист	№ докум.	Подп.	Дата
Разраб.		Блумс		
Пров.		Белов		
Т.контр.				
Н.контр.		Блумс		
Утв.				

65.202.13.000 СБ

Опора
Сборочный чертеж

Лит. | Масса 60 | Масштаб 1:10

Лист | Листов 1

ЛАТГИПРОПРОМ

Копировал 3.8 24218-06 46 формат А3

Типовой проект 903-1-228.90 Альбом 5ч.1

Формат	Зона	Поз.	Обозначение	Наименование	Кол.	Примечание
				Документация		
А3			65.202.03.000 СБ	Сборочный чертеж		
				Сборочные единицы		
А4		1	65.202.03.010	Флонец		
				Детали		
А4		3	65.202.03.001	Стенка	1	
А4		4	-01	Стенка	1	
А4		5	65.202.03.002	Стенка	1	
А4		6	-01	Стенка	1	
А4		7	-02	Стенка	1	
А4		9	65.202.03.003	Стенка	2	
А4		10	-01	Стенка	2	
А4		11	65.202.03.004	Боковина	2	
А4		12	65.202.03.005	Дно	1	
Б4		13	65.202.03.006	Стенка	2	7,6кг
				Лист 5 ГОСТ 19903-74 / В Ст3пс3 ГОСТ 14637-79		
				197±0,3×990±1,0		
Б4		14	65.202.03.007	Стенка	2	10,7кг
				Лист 5 ГОСТ 19903-74 / В Ст3пс3 ГОСТ 14637-79		
				350±0,5×790±1,0		
Б4		15	65.202.03.008	Стенка	2	13,5кг
				Лист 5 ГОСТ 19903-74 / В Ст3пс3 ГОСТ 14637-79		
				350±0,5×990±1,0		
Б4		16	65.202.03.009	Стенка	2	16,7кг
				Лист 5 ГОСТ 19903-74 / В Ст3пс3 ГОСТ 14637-79		
				519±0,5×820±1,0		
Б4		17	65.202.03.011	Стенка	2	31,8кг
				Лист 5 ГОСТ 19903-74 / В Ст3пс3 ГОСТ 14637-79		
				820±1,0×925±1,0		
Б4		18	65.202.03.012	Стенка	1	38кг
				Лист 5 ГОСТ 19903-74 / В Ст3пс3 ГОСТ 14637-79		
				519±0,5×1990±2,0		
				Материалы		
		20		Полоса 5×60 ГОСТ 103-76 / В Ст3пс2 ГОСТ 535-79	8	м

Инв.№ подл. | Подп. и дата | Взам.инв.№ | Инв.№ дубл. | Подп. и дата

Изм.	Лист	№ докум.	Подп.	Дата
Разраб.		Блумс		
Пров.		Белов		
Н. контр.		Блумс		
Утв.				

65.202.03.000

Тройник

Лит. | Лист 1 | Листов 2

ЛАТГИПРОПРОМ

Формат А4

Копировал

Типовой проект 903-1-228.90 Альбом 5ч.1

Формат	Зона	Поз.	Обозначение	Наименование	Кол.	Примечание
				Документация		
А4			65.202.03.010 СБ	Сборочный чертеж		
				Детали		
Б4		1	65.202.03.011	Полка	2	4,1кг
				Полоса 10×65 ГОСТ 103-76 / В Ст3пс2 ГОСТ 535-79		
				810+1,5		
Б4		2	65.202.03.012	Полка	2	5,7кг
				Полоса 10×65 ГОСТ 103-76 / В Ст3пс2 ГОСТ 535-79		
				1130±1,5		

Инв.№ подл. | Подп. и дата | Взам.инв.№ | Инв.№ дубл. | Подп. и дата

Изм.	Лист	№ докум.	Подп.	Дата
Разраб.		Блумс		
Пров.		Белов		
Н. контр.		Блумс		
Утв.				

65.202.03.010

Фланец

Лит. | Лист 1 | Листов 1

ЛАТГИПРОПРОМ

Копировал

Формат А4

65.202.03.010 СБ

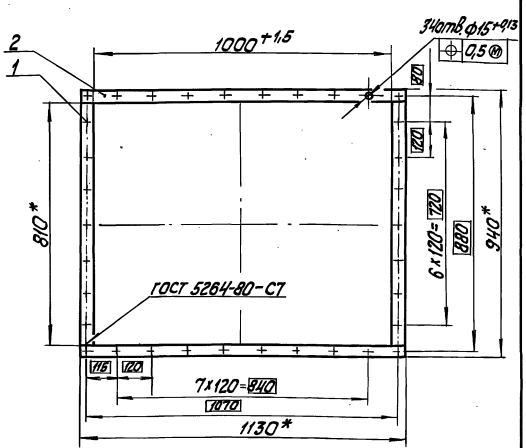

1. * Размеры для справок.
2. Обработка поверхностей реза деталей Б4 49.

Типовой проект 903-1-228.90 Альбом 5ч.1

Инв.№ подл. | Подп. и дата | Взам.инв.№ | Инв.№ дубл. | Подп. и дата

Изм.	Лист	№ докум.	Подп.	Дата
Разраб.		Блумс		
Пров.		Белов		
Гл. констр.				
Н. контр.		Блумс		
Утв.				

65.202.03.010 СБ

Фланец
Сборочный чертеж

Лит. | Масса 19 | Масштаб 1:10

Лист | Листов 1

ЛАТГИПРОПРОМ

Копировал № 24248-06 47 Формат А4

Альбом 5 ч.1

Типовой проект 903-1-278.90

Инв. № подл. | Подп. и дата | Взам. инв. № | Инв. № дубл. | Подп. и дата

65.202.03.001

40 V(√)

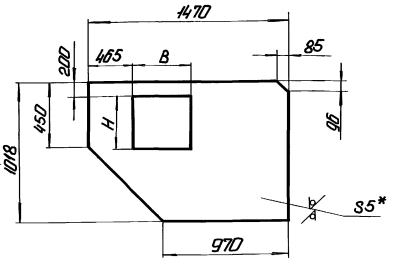

Обозначение	B, мм	H, мм	Масса, кг
65.202.03.001	450	450	50
-01	—	—	48

1.* Размеры для справок.
2. Неуказанные предельные отклонения размеров ± JT14/2.

Изм. Лист	№ докум.	Подп.	Дата	65.202.03.001			
Разраб.	Блуме			Стенка	Лит.	Масса	Масштаб
Пров.	Белов					См. табл.	1:20
Т.контр.					Лист	Листов 1	
Н.контр.	Блуме			Лист 5 ГОСТ 19903-74 В ст 3 пс 3 ГОСТ 14637-79	ЛАТГИПРОПРОМ		
Утв.							

Копировал: Ф.2 Формат А4

Альбом 5 ч.1

Типовой проект 903-1-278.90

Инв. № подл. | Подп. и дата | Взам. инв. № | Инв. № дубл. | Подп. и дата

65.202.03.002

40 V(√)

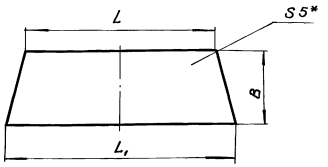

Обозначение	L, мм	L1, мм	B, мм	Масса, кг
65.202.03.002	2827	2920	127	14
-01	2507	2920	400	42.1
-02	1990	2507	712	61.6

1.* Размеры для справок.
2. Неуказанные предельные отклонения размеров ± JT14/2.

Изм. Лист	№ докум.	Подп.	Дата	65.202.03.002			
Разраб.	Блуме			Стенка	Лит.	Масса	Масштаб
Пров.	Белов					См. табл.	—
Т.контр.					Лист	Листов 1	
Н.контр.	Блуме			Лист 5 ГОСТ 19903-74 В ст 3 пс 3 ГОСТ 14637-79	ЛАТГИПРОПРОМ		
Утв.							

Копировал: Ф.2 Формат А4

Альбом 5 ч.1

Типовой проект 903-1-278.90

Инв. № подл. | Подп. и дата | Взам. инв. № | Инв. № дубл. | Подп. и дата

65.202.03.003

40 V(√)

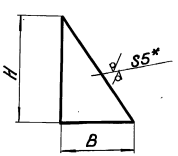

Обозначение	B, мм	H, мм	Масса, кг
65.202.03.003	413,5	800	6.4
-01	500	780	7.6

1.* Размеры для справок.
2. Неуказанные предельные отклонения размеров ± JT14/2.

Изм. Лист	№ докум.	Подп.	Дата	65.202.03.003			
Разраб.	Блуме			Стенка	Лит.	Масса	Масштаб
Пров.	Белов					См. табл.	—
Т.контр.					Лист	Листов 1	
Н.контр.	Блуме			Лист 5 ГОСТ 19903-74 В ст 3 пс 3 ГОСТ 14637-79	ЛАТГИПРОПРОМ		
Утв.							

Копировал: Ф.1 Формат А4

Альбом 5 ч.1

Типовой проект 903-1-278.90

Инв. № подл. | Подп. и дата | Взам. инв. № | Инв. № дубл. | Подп. и дата

65.202.03.004

40 V(√)

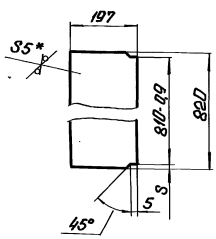

1.* Размеры для справок.
2. Неуказанные предельные отклонения размеров ± JT14/2.

Изм. Лист	№ докум.	Подп.	Дата	65.202.03.004			
Разраб.	Блуме			Баковина	Лит.	Масса	Масштаб
Пров.	Белов					7	1:20
Т.контр.					Лист	Листов 1	
Н.контр.	Блуме			Лист 5 ГОСТ 19903-74 В ст 3 пс 3 ГОСТ 14637-79	ЛАТГИПРОПРОМ		
Утв.							

Копировал: Ф.1 24218-06 48 Формат А4

65.202.03.000СБ

ТИПОВОЙ ПРОЕКТ 903-1-278.90 АЛЬБОМ 5 ч.1

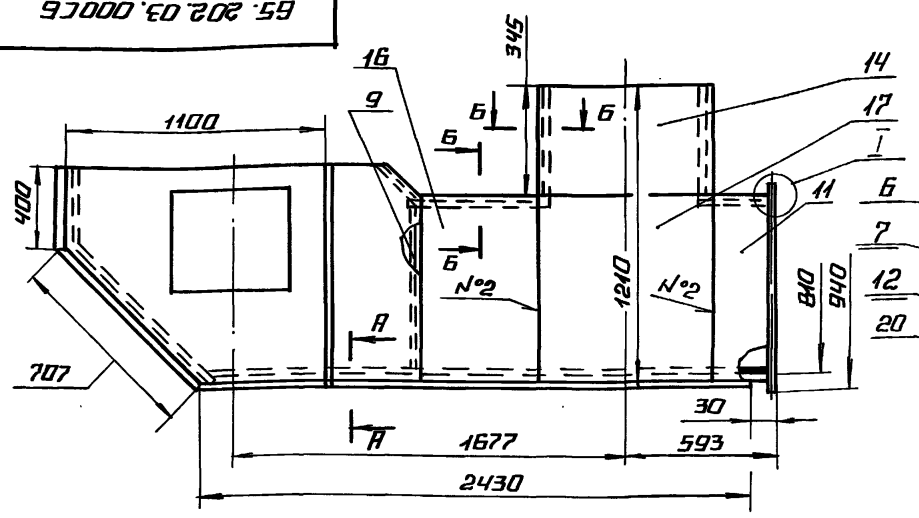

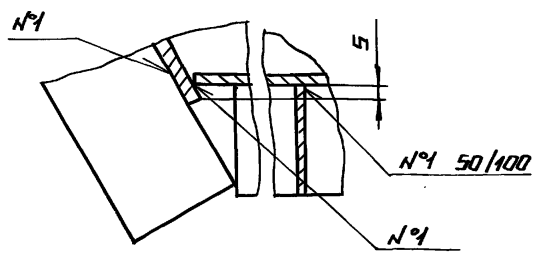

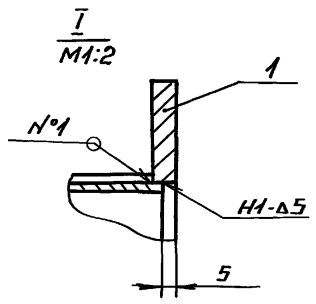

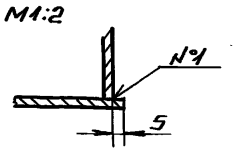

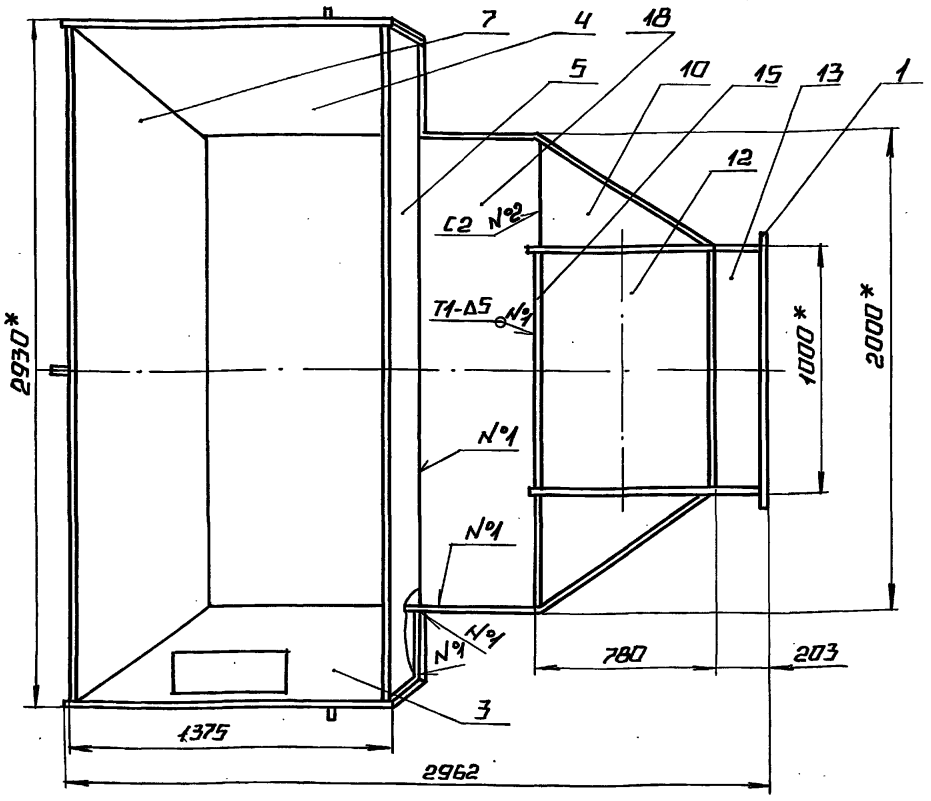

1.* РАЗМЕРЫ ДЛЯ СПРАВОК.

2. НЕУКАЗАННЫЕ ПРЕДЕЛЬНЫЕ ОТКЛОНЕНИЯ РАЗМЕРОВ $\pm \frac{IT14}{2}$.

3. ОБРАБОТКА ПОВЕРХНОСТЕЙ РЕЗА ДЕТАЛЕЙ Б4 $\frac{40}{}$.

4. СВАРНЫЕ ШВЫ ПО ГОСТ 5264-80.

					65.202.03.000СБ	
					ТРОЙНИК СБОРОЧНЫЙ ЧЕРТЕЖ	ЛИТ. / МАССА 567 / МАСШТАБ 1:20
ИЗМ.	ЛИСТ	№ ДОКУМ.	ПОДП.	ДАТА		ЛИСТ / ЛИСТОВ 1
РАЗРАБ.		БЛУМС				ЛАТГИПРОПРОМ
ПРОВ.		БЕЛОВ				
Т.КОНТР.						
Н.КОНТР.		БЛУМС				
УТВ.						

ИНВ.№ ПОДЛ. | ПОДПИСЬ И ДАТА | ВЗАМ.ИНВ.№ | ИНВ.№ ДУБЛ. | ПОДПИСЬ И ДАТА

КОПИРОВАЛ | ФОРМАТ А3

65.202.03.005

ТИПОВОЙ ПРОЕКТ 903-1-278.90 АЛЬБОМ 5 ч.1

V(V)

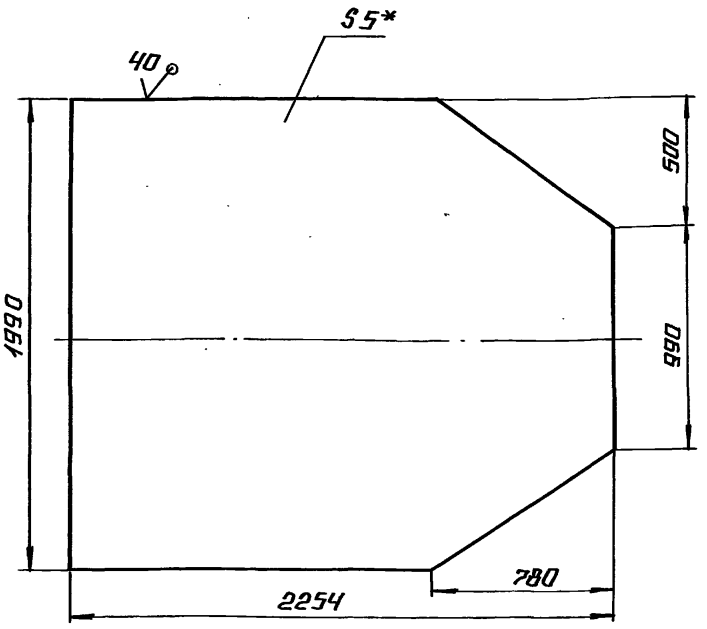

1.* РАЗМЕРЫ ДЛЯ СПРАВОК.

2. НЕУКАЗАННЫЕ ПРЕДЕЛЬНЫЕ ОТКЛОНЕНИЯ РАЗМЕРОВ $\pm \frac{IT14}{2}$.

					65.202.03.005	
					ДНО	ЛИТ. / МАССА 141 / МАСШТАБ 1:20
ИЗМ.	ЛИСТ	№ ДОКУМ.	ПОДП.	ДАТА		ЛИСТ / ЛИСТОВ 1
РАЗРАБ.		БЛУМС				ЛАТГИПРОПРОМ
ПРОВ.		БЕЛОВ				
Т.КОНТР.						
Н.КОНТР.		БЛУМС				
УТВ.						

ЛИСТ 5 ГОСТ 19903-74 / ВСТ3ПС3 ГОСТ 14637-79

ИНВ.№ ПОДЛ. | ПОДПИСЬ И ДАТА | ВЗАМ.ИНВ.№ | ИНВ.№ ДУБЛ. | ПОДПИСЬ И ДАТА

КОПИРОВАЛ | ФОРМАТ А4

ТИПОВОЙ ПРОЕКТ 903-1-278.90 АЛЬБОМ 5 ч.1

ФОРМ.	ЗОНА	ПОЗ.	ОБОЗНАЧЕНИЕ	НАИМЕНОВАНИЕ	КОЛ.	ПРИМЕЧАНИЕ
				ДОКУМЕНТАЦИЯ		
А3			65.202.04.000СБ	СБОРОЧНЫЙ ЧЕРТЕЖ		
				СБОРОЧНЫЕ ЕДИНИЦЫ		
А4		1	65.202.04.010	КОРОБ	1	
А4		2	65.202.04.020	ПЕРЕХОД	1	
А4		3	65.202.04.030	ОТВОД	2	
А4		4	65.202.04.040	КОРОБ	1	

					65.202.04.000	
					КОЛЕНО	ЛИТ. / ЛИСТ / ЛИСТОВ 1
ИЗМ.	ЛИСТ	№ ДОКУМ.	ПОДП.	ДАТА		ЛАТГИПРОПРОМ
РАЗРАБ.		БЛУМС				
ПРОВ.		БЕЛОВ				
Н.КОНТР.		БЛУМС				
УТВ.						

ИНВ.№ ПОДЛ. | ПОДПИСЬ И ДАТА | ВЗАМ.ИНВ.№ | ИНВ.№ ДУБЛ. | ПОДПИСЬ И ДАТА

65.202.04.000СБ

Альбом 5 ч.1

Типовой проект 903-1-228.90

Инв.№ подл. | Подп. и дата | Взам.инв.№ | Инв.№ дубл. | Подп. и дата

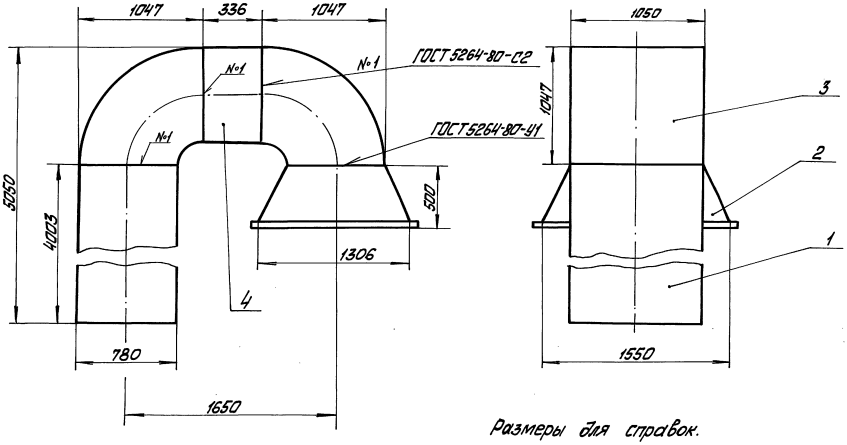

Размеры для справок.

				65.202.04.000СБ	
Изм. Лист. № докум. Подп. Дата					
Разраб. Блумс				Колено	Лит. Масса Масштаб
Пров. Белов				Сборочный чертёж	1059 1:20
Т.контр.					Лист Листов 1
Н.контр. Блумс					ЛАТГИПРОПРОМ
Утв.					

Копировал Формат А3

65.202.04.010СБ

Альбом 5 ч.1

Типовой проект 903-1-228.90

Инв.№ подл. | Подп. и дата | Взам.инв.№ | Инв.№ дубл. | Подп. и дата

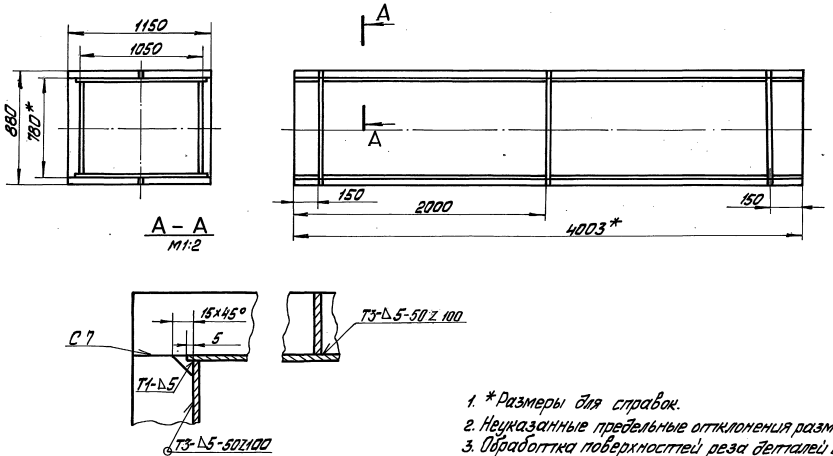

1. *Размеры для справок.
2. Неуказанные предельные отклонения размеров $\pm\frac{IT14}{2}$.
3. Обработка поверхностей реза деталей Б4 $\sqrt{40}$.
4. Сварные швы по ГОСТ 5264-80

				65.202.04.010СБ	
Изм. Лист. № докум. Подп. Дата					
Разраб. Блумс				Короб	Лит. Масса Масштаб
Пров. Белов				Сборочный чертёж	610 1:20
Т.контр.					Лист Листов 1
Н.контр. Блумс					ЛАТГИПРОПРОМ
Утв.					

Формат	Зона	Поз.	Обозначение	Наименование	Кол.	Примечание
				Документация		
А3			65.202.04.010 СБ	Сборочный чертеж		
				Детали		
Б4		1	65.202.04.011	Стенка	2	120кг
				Лист 5 ГОСТ 19903-76 / Вст3пс3 ГОСТ 14637-79		
				770±1,0×4003±3,5		
Б4		2	65.202.04.012	Стенка	2	166кг
				Лист 5 ГОСТ 19903-74 / Вст3пс3 ГОСТ 14637-79		
				1060±1,0×4003±3,5		
				Материалы		
		4		Полоса 5×50 ГОСТ 103-76 / Вст3пс2 ГОСТ 14637-79	19,6	м

Инв.№подл. | Подп. и дата | Взам.инв.№ | Инв.№дубл. | Подп. и дата

Изм.	Лист	№ докум.	Подп.	Дата
Разраб.		Блумс		
Пров.		Белов		
Н.контр.		Блумс		
Утв.				

65.202.04.010

Короб

Лит.	Лист	Листов
		1

ЛАТГИПРОПРОМ

Копировал 38 формат А4

Формат	Зона	Поз.	Обозначение	Наименование	Кол.	Примечание
				Документация		
А3			65.202.04.020 СБ	Сборочный чертеж		
				Сборочные единицы		
А4		1	65.202.04.100	Фланец		
				Детали		
А4		3	65.202.04.021	Стенка	2	
А4		4	65.202.04.022	Стенка	2	

Инв.№подл. | Подп. и дата | Взам.инв.№ | Инв.№дубл. | Подп. и дата

Изм.	Лист	№ докум.	Подп.	Дата
Разраб.		Блумс		
Пров.		Белов		
Н.контр.		Блумс		
Утв.				

65.202.04.020

Переход

Лит.	Лист	Листов
		1

ЛАТГИПРОПРОМ

Копировал 39 формат А4

65.202.04.020 СБ

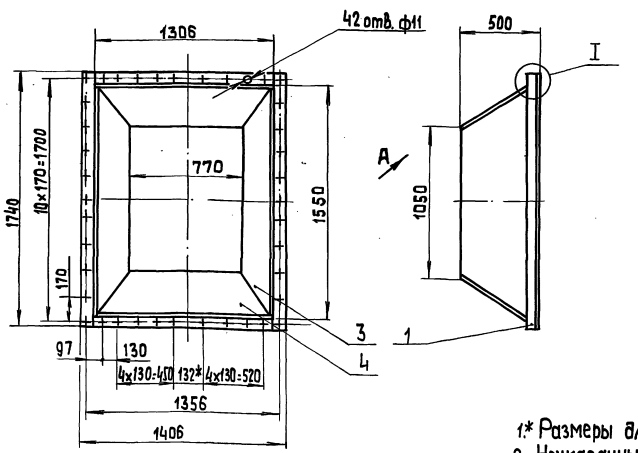

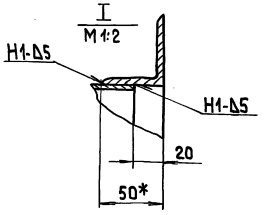

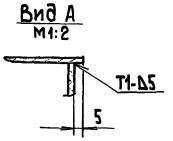

1.* Размеры для справок
2. Неуказанные предельные отклонения размеров $\pm \frac{IT14}{2}$.
3. Сварные швы по ГОСТ 5264-80.

Изм.	Лист	№ докум.	Подп.	Дата
Разраб.		Блумс		
Пров.		Белов		
Т.контр.				
Н.контр.		Блумс		
Утв.				

65.202.04.020 СБ

Перехов
Сборочный чертеж

Лит.	Масса	Масштаб
	127,4	1:20
Лист	Листов 1	

ЛАТГИПРОПРОМ

24218-06 51 Копировал 30 формат А3

Типовой проект 903-1-278.90 Альбом 5.1

Формат	Зона	Поз.	Обозначение	Наименование	Кол.	Примечание
				Документация		
А4			65.202.04.100 СБ	Сборочный чертеж		
				Детали		
Б4		1	65.202.04.101	Полка	2	6,45 кг
				Уголок Б-50×50×5 ГОСТ 8509-72 / Ст3сп ГОСТ 535-79		
				1740 ± 1,5		
Б4		2	65.202.04.102	Полка	2	2,8 кг
				Полоса 5×50 ГОСТ 103-76 / Вст3пс2 ГОСТ 535-79		
				1306 +1,5		
Б4		3	65.202.04.103	Полка	2	5,1 кг
				Полоса 5×90 ГОСТ 103-76 / Вст3пс2 ГОСТ 535-79		
				1306 +1,5		

Инв.№ подл. | Подп. и дата | Взам.инв.№ | Инв.№ дубл. | Подп. и дата

Изм.	Лист	№ докум.	Подп.	Дата
Разраб.		Блумс		
Пров.		Белов		
Т.контр.				
Н.контр.		Блумс		
Утв.				

65.202.04.100

Фланец

Лит. | Лист | Листов 1

ЛАТГИПРОПРОМ

Формат А4

Типовой проект 903-1-278.90 Альбом 5.1

65.202.04.100 СБ

А-А М 1:2

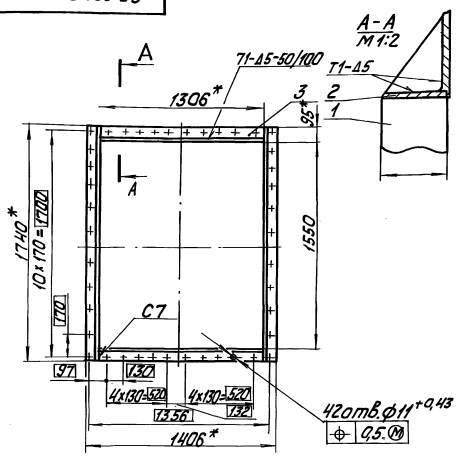

1. * Размеры для справок.
2. Обработка поверхностей реза деталей Б4 40/.
3. Сварные швы по ГОСТ 5264-80.

Инв.№ подл. | Подп. и дата | Взам.инв.№ | Инв.№ дубл. | Подп. и дата

Изм.	Лист	№ докум.	Подп.	Дата
Разраб.		Блумс		
Пров.		Белов		
Т.контр.				
Н.контр.		Блумс		
Утв.				

65.202.04.100 СБ

Фланец сборочный чертеж

Лит.	Масса	Масштаб
	23,2	1:20
Лист	Листов 1	

ЛАТГИПРОПРОМ

Копировал | Формат А4

Типовой проект 903-1-278.90 Альбом 5.1

65.202.04.021

40 (√)

Развертка

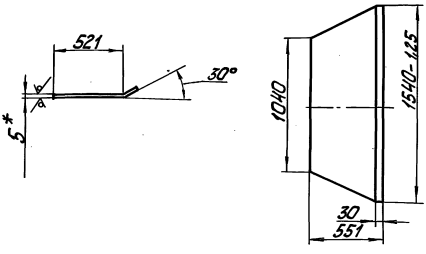

1. * Размеры для справок.
2. Неуказанные предельные отклонения размеров $\pm \frac{IT14}{2}$.

Инв.№ подл. | Подп. и дата | Взам.инв.№ | Инв.№ дубл. | Подп. и дата

Изм.	Лист	№ докум.	Подп.	Дата
Разраб.		Блумс		
Пров.		Белов		
Т.контр.				
Н.контр.		Блумс		
Утв.				

65.202.04.021

Стенка

Лит.	Масса	Масштаб
	27,6	1:20
Лист	Листов 1	

Лист 5 ГОСТ 19903-74 / Вст3пс3 ГОСТ 14637-79

ЛАТГИПРОПРОМ

Копировал | Формат А4

Типовой проект 903-1-278.90 Альбом 5.1

65.202.04.022

40 (√)

Развертка

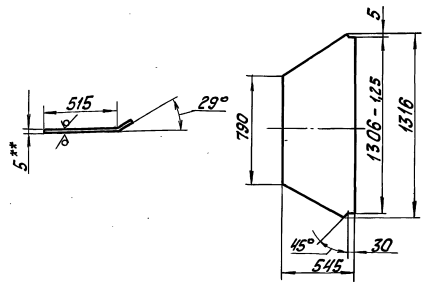

1. * Размеры для справок.
2. Неуказанные предельные отклонения размеров $\pm \frac{IT14}{2}$.

Инв.№ подл. | Подп. и дата | Взам.инв.№ | Инв.№ дубл. | Подп. и дата

Изм.	Лист	№ докум.	Подп.	Дата
Разраб.		Блумс		
Пров.		Белов		
Т.контр.				
Н.контр.		Блумс		
Утв.				

65.202.04.022

Стенка

Лит.	Масса	Масштаб
	22	1:20
Лист	Листов 1	

Лист 5 ГОСТ 19903-74 / Вст3сп3 ГОСТ 14637-79

ЛАТГИПРОПРОМ

Копировал | Формат А4

Альбом 5 ч.1 — Типовой проект 903-1-278.90 — Инв.№ подл. | Подп. и дата | Взам. инв.№ | Инв.№ дубл. | Подп. и дата

Формат	Зона	Поз.	Обозначение	Наименование	Кол.	Примечание
				Документация		
А3			65.202.04.030 СБ	Сборочный чертеж		
				Детали		
А4		1	65.202.04.031	Боковина	2	
А4		2	65.202.04.032	Стенка	1	
А4		3	65.202.04.032-01	Стенка	1	
				Материалы		
		5		Полоса 5×50 ГОСТ 103-76 / Вст3пс3 ГОСТ 535-79	11,4	м

Изм.	Лист	№ докум.	Подп.	Дата	65.202.04.030			
Разраб.		Блучис			Отвод	Лит.	Масса	Масштаб
Пров.		Белов						
Т.контр.						Лист	Листов 1	
Н.контр.		Блучис				ЛАТГИПРОПРОМ		
Утв.								

Копировал: Формат А4

Альбом 5 ч.1 — Типовой проект 903-1-278.90 — Инв.№ подл. | Подп. и дата | Взам. инв.№ | Инв.№ дубл. | Подп. и дата

65.202.04.031

40 (V)

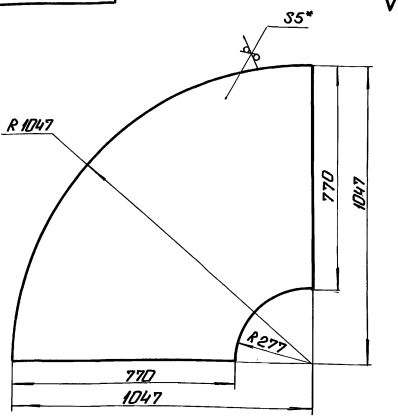

1.* Размеры для справок.
2. Неуказанные предельные отклонения размеров $\pm \frac{IT14}{2}$.

Изм.	Лист	№ докум.	Подп.	Дата	65.202.04.031			
Разраб.		Блучис			Боковина	Лит.	Масса	Масштаб
Пров.		Белов					32	1:10
Т.контр.						Лист	Листов 1	
Н.контр.		Блучис			Лист 5 ГОСТ 19903-74 / Вст3пс3 ГОСТ 14637-79	ЛАТГИПРОПРОМ		
Утв.								

Копировал: Формат А4

Альбом 5 ч.1 — Типовой проект 903-1-278.90 — Инв.№ подл. | Подп. и дата | Взам. инв.№ | Инв.№ дубл. | Подп. и дата

65.202.04.030 СБ

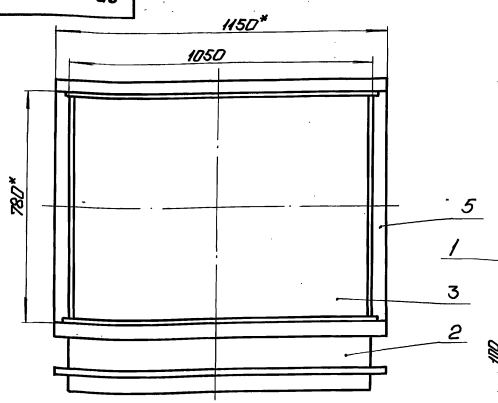

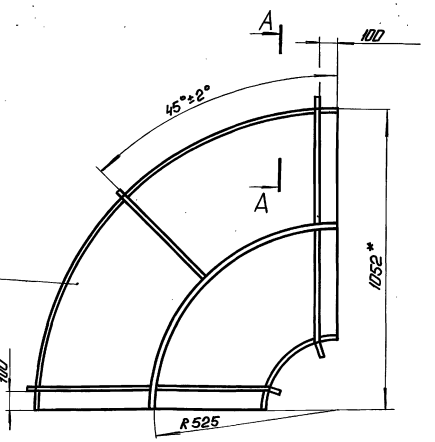

$\frac{A-A}{M\ 1:2}$

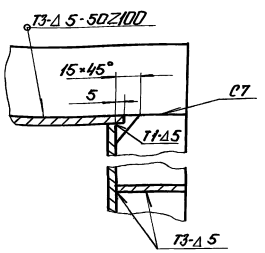

1.* Размеры для справок.
2. Неуказанные предельные отклонения размеров $\pm \frac{IT14}{2}$.
3. Обработка поверхностей реза деталей Б4 40.
4. Сварные швы по ГОСТ 5264-80.

Изм.	Лист	№ докум.	Подп.	Дата	65.202.04.030 СБ			
Разраб.		Блучис			Отвод	Лит.	Масса	Масштаб
Пров.		Белов			Сборочный чертеж		135	1:10
Т.контр.						Лист	Листов 1	
Н.контр.		Блучис				ЛАТГИПРОПРОМ		
Утв.								

Копировал: 24218-06 53 Формат А3

Типовой проект 903-1-278.90 альбом 5 часть 1

65.202.04.032

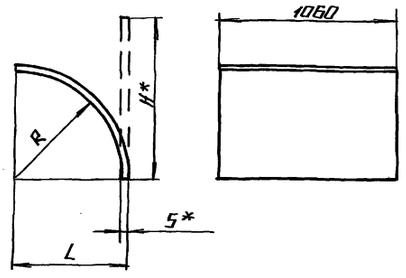

Обозначение	R, мм.	L, мм	H*мм	масса, кг
65.202.04.032	272	277	427	16,7
-01	1047	1052	1644	64,3

1.* Размеры для справок.

2. Неуказанные предельные отклонения размеров $\pm\frac{IT14}{2}$.

Изм.	Лист	№ докум.	Подп.	Дата
Разраб.		Блумс		
Пров.		Белов		
Т.контр.				
Н.контр.		Блумс		
Утв.				

65.202.04.032

Стенка

Лит.	Масса	Масштаб
	см. табл.	-
Лист	Листов 1	

Лист 5 ГОСТ 19903-74 / Вст3пс3 ГОСТ 14637-79

ЛАТГИПРОПРОМ

Копировал Формат А4

Инв.№ подл. | Подпись и дата | Взам.инв.№ | Инв.№ дубл. | Подпись и дата

Типовой проект 903-1-278.90 альбом 5 часть 1

Форм.	Зона	Поз.	Обозначение	Наименование	Кол.	Примечание
				Документация		
А4			65.202.04.040 СБ	Сборочный чертеж		
				Детали		
Б4		1	65.202.04.041	Стенка	2	9,8 кг
				Лист 5 ГОСТ 19903-74 / Вст3пс3 ГОСТ 14637-79		
				326±0,5×770±0,8		
Б4		2	65.202.04.042	Стенка	2	13,4
				Лист 5 ГОСТ 19903-74 / Вст3пс3 ГОСТ 14637-79		
				326±0,5×1060±1,0		
				Материалы		
		4		Полоса 5×50 ГОСТ 103-76 / Вст3пс2 ГОСТ 535-79	3,9	м

Изм.	Лист	№ докум.	Подп.	Дата
Разраб.		Блумс		
Пров.		Белов		
Н.контр.		Блумс		
Утв.				

65.202.24.040

Короб

Лит.	Лист	Листов
		1

ЛАТГИПРОПРОМ

Копировал Формат А4

Типовой проект 903-1-278.90 альбом 5 часть 1

65.202.04.040 СБ

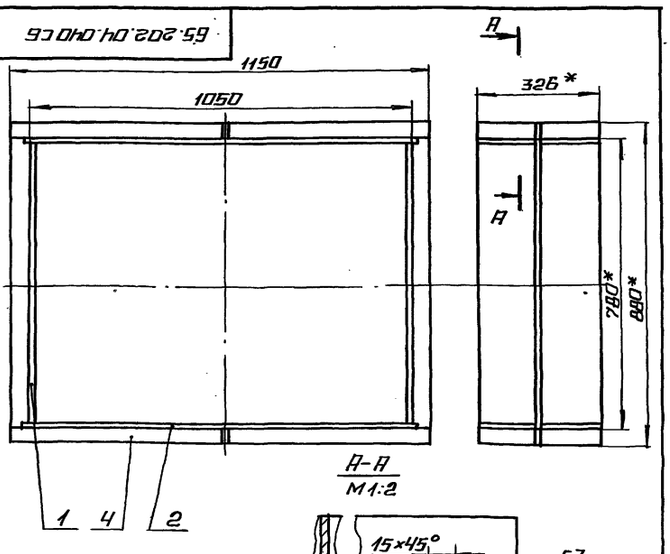

1.* Размеры для справок.

2. Неуказанные предельные отклонения размеров $\pm\frac{IT14}{2}$.

3. Обработка поверхностей реза деталей Б4 40.

4. Сварные швы по ГОСТ 5264-80.

Изм.	Лист	№ докум.	Подп.	Дата
Разраб.		Блумс		
Пров.		Белов		
Т.контр.				
Н.контр.		Блумс		
Утв.				

65.202.04.040 СБ

Короб

Сборочный чертеж

Лит.	Масса	Масштаб
	52	1:10
Лист	Листов 1	

ЛАТГИПРОПРОМ

Копировал Формат А4

Типовой проект 903-1-278.90 альбом 5 часть 1

Форм.	Зона	Поз.	Обозначение	Наименование	Кол.	Примечание
				Документация		
А4			65.202.05.000 СБ	Сборочный чертеж		
				Сборочные единицы		
А4		1	65.202.05.010	Фланец	1	
				Детали		
А4		4	65.202.05.001	Боковина	2	
А4		5	65.202.05.002	Стенка	1	
А4		6	65.202.05.003	Стенка	1	
А4		7	65.202.05.004	Стенка	2	
Б4		8	65.202.05.005	Стенка	2	25,5 кг
				Лист 5 ГОСТ 19903-74 / Вст3пс2 ГОСТ 14637-79		
				790±1,0×813±1,0		
				Материалы		
		10		Полоса 5×50 ГОСТ 103-76 / Вст3пс2 ГОСТ 535-79	8,7	м

Изм.	Лист	№ докум.	Подп.	Дата
Разраб.		Блумс		
Пров.		Белов		
Н.контр.		Блумс		
Утв.				

65.202.05.000

Колено

Лит.	Лист	Листов
		1

ЛАТГИПРОПРОМ

Копировал Формат А4

Альбом 5ч.1

Типовой проект 903-1-278.

Формат	Зона	Поз.	Обозначение	Наименование	Кол.	Примечание
				Документация		
А4			65.202.05.010СБ	Сборочный чертёж		
				Детали		
Б4		1	65.202.05.011	Полка	2	3,9кг
				Полоса 10×50 ГОСТ 1133-76 / Вст3пс2 ГОСТ 1535-79 / 1000 +1,5		
Б4		2	65.202.05.012	Полка	2	6,4кг
				Полоса 10×50 ГОСТ 1133-76 / Вст3пс2 ГОСТ 1535-79 / 1646 ±1,5		

Инв.№подл. | Подп. и дата | Взам.инв.№ | Инв.№дубл. | Подп. и дата

Изм.	Лист	№ докум.	Подп.	Дата
Разраб.		Блюмс		
Пров.		Белов		
Н.контр.		Блюмс		
Утв.				

65.202.05.010

Фланец

Лит. | Масса | Масштаб

Лист | Листов 1

ЛАТГИПРОПРОМ

Копировал | Формат А4

65.202.05.010СБ

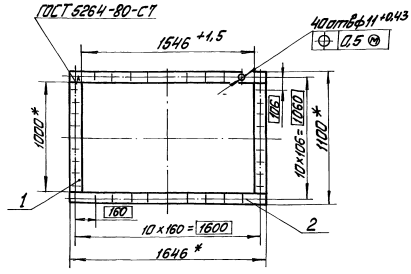

1 * Размеры для справок.
2. Обработка поверхностей реза деталей Б4 40/.

Изм.	Лист	№ докум.	Подп.	Дата
Разраб.		Блюмс		
Пров.		Белов		
Т.контр.				
Н.контр.		Блюмс		
Утв.				

65.202.05.010СБ

Фланец

Сборочный чертёж

Лит. | Масса | Масштаб

21 | 1:20

Лист | Листов 1

ЛАТГИПРОПРОМ

Копировал | Формат А4

Альбом 5ч.1

Типовой проект 903-1-278.90

65.202.05.001

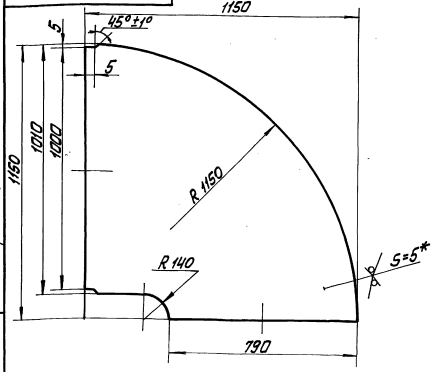

1. * Размеры для справок.
2. Неуказанные предельные отклонения размеров ±JT14/2.

Изм.	Лист	№ докум.	Подп.	Дат
Разраб.		Блюмс		
Пров.		Белов		
Т.контр.				
Н.контр.		Блюмс		
Утв.				

65.202.05.001

Стенка

Лит. | Масса | Масштаб

37 | 1:10

Лист | Листов 1

Лист 5 ГОСТ 19903-74 / Вст3пс3 ГОСТ 14637-79

ЛАТГИПРОПРОМ

Копировал | Формат А4

Альбом 5ч.1

Типовой проект 903-1-278.90

65.202.05.002

40/(√)

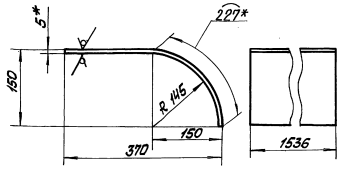

1. * Размеры для справок
2. Неуказанные предельные отклонения размеров ±JT14/2.
3. Развёрнутая длина 4417мм

Изм.	Лист	№ докум.	Подп.	Дата
Разраб.		Блюмс		
Пров.		Белов		
Т.контр.				
Н.контр.		Блюмс		
Утв.				

65.202.05.002

Стенка

Лит. | Масса | Масштаб

26,7 | 1:5

Лист | Листов 1

Лист 5 ГОСТ 19903-74 / Вст3пс3 ГОСТ 14637-79

ЛАТГИПРОПРОМ

Копировал | 24248-06 55 | Формат А4

Типовой проект 903-1-228.90 Альбом 5 ч.1

65.202.05.003

40 V(√)

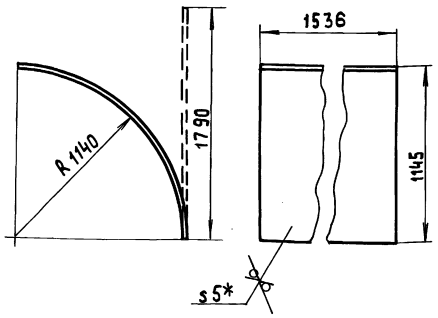

1.* Размеры для справок
2. Неуказанные предельные отклонения размеров $\pm \frac{IT14}{2}$.

Изм.	Лист	№ докум.	Подп.	Дата	
Разраб.		Блумс			
Пров.		Белов			
Т.контр.					
Н.контр.		Блумс			
Утв.					

65.202.05.003

Стенка

Лит.	Масса	Масштаб
	107	1:20

Лист | Листов 1

Лист 5 ГОСТ 19903-74 / ВСт3пс3 ГОСТ 14637-79

ЛАТГИПРОПРОМ

Копировал | Формат А4

Типовой проект 903-1-228.90 Альбом 5 ч.1

65.202.05.004

40 V(√)

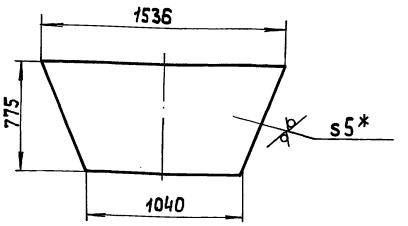

1.* Размеры для справок
2. Неуказанные предельные отклонения размеров $\pm \frac{IT14}{2}$.

Изм.	Лист	№ докум.	Подп.	Дата	
Разраб.		Блумс			
Пров.		Белов			
Т.контр.					
Н.контр.		Блумс			
Утв.					

65.202.05.004

Стенка

Лит.	Масса	Масштаб
	68	1:20

Лист | Листов 1

Лист 5 ГОСТ 19903-74 / ВСт3пс3 ГОСТ 14637-79

ЛАТГИПРОПРОМ

Копировал | Формат А4

Типовой проект 903-1-228.90 Альбом 5 ч.1

65.202.05.000 СБ

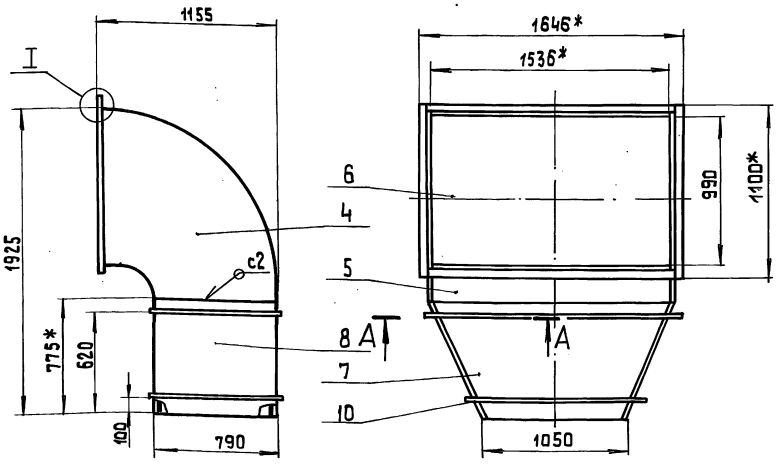

А - А
М1:2

I
М1:2

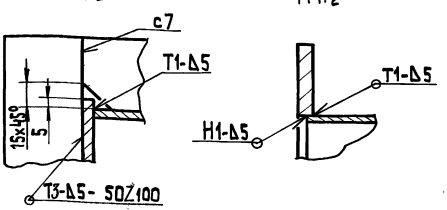

1.* Размеры для справок
2. Неуказанные предельные отклонения размеров $\pm \frac{IT14}{2}$.
3. Обработка поверхностей реза деталей БЧ 40
4. Сварные швы по ГОСТ 5264-80.

Изм.	Лист	№ докум.	Подп.	Дата	
Разраб.		Блумс			
Пров.		Белов			
Т.контр.					
Н.контр.		Блумс			
Утв.					

65.202.05.000 СБ

Колено
Сборочный чертеж

Лит.	Масса	Масштаб
	411	1:20

Лист | Листов 1

ЛАТГИПРОПРОМ

Копировал 24218-08 56 Формат А3

Инв.№ подл. | Подп. и дата | Взам. инв.№ | Инв.№ дубл. | Подп. и дата

Альбом 51

Типовой проект 903-1-278.90

Формат	Зона	Поз.	Обозначение	Наименование	Кол.	Примечание
				Документация		
А3			65.202.06.000 СБ	Сборочный чертеж		
				Детали		
А4		1	65.202.06.001	Боковина	2	
А4		2	65.202.06.002	Стенка	1	
А4		3	-01	Стенка	1	
Б4		4	65.202.06.003	Стенка	2	35 кг
				Лист 5 ГОСТ 19903-74 / Вст3пс3 ГОСТ 14637-79		
				892±1,0 х 1040±1,0		
Б4		5	65.202.06.004	Стенка	2	28 кг
				Лист 5 ГОСТ 19903-74 / Вст3пс3 ГОСТ 14637-79		
				820±1,0 х 892±1,0		
				Материалы		
		7		Полоса 5х50 ГОСТ 103-76 / Вст3пс2 ГОСТ 535-79	11,5 м	

Изм.	Лист	№ докум.	Подп.	Дата	65.202.06.000			
Разраб.		Блумс			Колено	Лит.	Масса	Масштаб
Пров.		Белов						
Т. контр.						Лист	Листов	1
Н. контр.		Блумс			ЛАТГИПРОПРОМ			
Утв.								

Копировал

Формат А4

Инв. № подл. | Подп. и дата | Взам. инв. № | Инв. № дубл. | Подп. и дата

65.202.06.001

40 (✓)

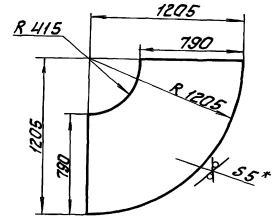

1. * Размеры для справок.
2. Неуказанные предельные отклонения размеров $\pm \frac{IT14}{2}$.

Изм.	Лист	№ докум.	Подп.	Дата	65.202.06.001			
Разраб.		Блумс			Боковина	Лит.	Масса	Масштаб
Пров.		Белов					42,6	1:20
Т. контр.						Лист	Листов	1
Н. контр.		Блумс			Лист 5 ГОСТ 19903-74 / Вст3пс3 ГОСТ 14637-79	ЛАТГИПРОПРОМ		

Копировал

Формат А4

65.202.06.000 СБ

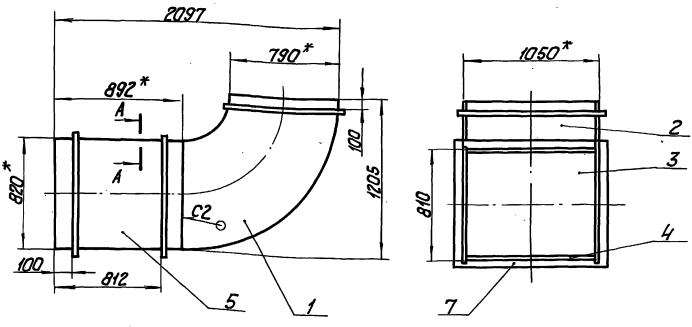

1. * Размеры для справок.
2. Неуказанные предельные отклонения размеров $\pm \frac{IT14}{2}$.
3. Обработка поверхностей реза деталей Б4 ✓40.
4. Сварные швы по ГОСТ 5264-80.

Изм.	Лист	№ докум.	Подп.	Дата	65.202.06.000 СБ			
Разраб.		Блумс			Колено	Лит.	Масса	Масштаб
Пров.		Белов			Сборочный чертеж		289	1:20
Т. контр.						Лист	Листов	1
Н. контр.		Блумс			ЛАТГИПРОПРОМ			
Утв.								

Копировал

Формат А3

Инв. № подл. | Подп. и дата | Взам. инв. № | Инв. № дубл. | Подп. и дата

Альбом 5ч.I

Типовой проект 903-1-278.90

Инв.№ подл. | Подп. и дата | Взам.инв.№ | Инв.№ дубл. | Подп. и дата

65.202.06.002

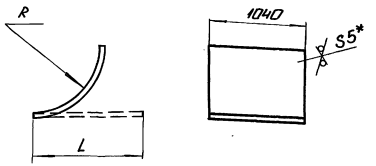

Обозначение	R, мм	L, мм	Масса, кг
65.202.06.002	420	659	25,7
-01	1195	1877	73

1.* Размеры для справок.

2. Неуказанные предельные отклонения размеров $\pm \frac{JT14}{2}$.

Изм.	Лист	№ докум.	Подп.	Дата
Разраб.		Блумс		
Пров.		Белов		
Т.контр.				
Н.контр.		Блумс		
Утв.				

65.202.06.002

Стенка

Лит.	Масса	Масштаб
	См. табл.	—
Лист	Листов 1	

Лист 5 ГОСТ 19903-74 / Вст3пс3 ГОСТ 14637-79

ЛАТГИПРОПРОМ

Копировал: Ф. А4

Формат А4

Альбом 5ч.I

Типовой проект 903-1-278.90

Инв.№ подл. | Подп. и дата | Взам.инв.№ | Инв.№ дубл. | Подп. и дата

Формат	Зона	Поз.	Обозначение	Наименование	Кол.	Примечание
				Документация		
А3			65.202.07.000 СБ	Сборочный чертеж		
				Сборочные единицы		
А4		1	65.202.03.010	Фланец	1	
				Детали		
А4		4	65.202.07.001	Стенка	1	
А4		5	-01	Стенка	1	
А4		6	65.202.07.002	Дно	1	
А4		7	-01	Дно	1	
А4		8	65.202.07.003	Стенка	1	
А4		9	-01	Стенка	1	
А4		10	65.202.07.004	Стенка	1	
Б4		11	65.202.07.008	Стенка	2	61 кг
				Лист 5 ГОСТ 19903-74 / Вст3пс3 ГОСТ 14637-79		
				990±4,0 × 1594±1,5		
Б4		12	65.202.07.006	Стенка	1	6,3 кг
				Лист 5 ГОСТ 19903-74 / Вст3пс3 ГОСТ 14637-79		
				196±0,5 × 820±1,0		
				Материалы		
		14		Полоса 5×50 ГОСТ 103-76 / Вст3пс2 ГОСТ 535-79	7	м

Изм.	Лист	№ докум.	Подп.	Дата
Разраб.		Блумс		
Пров.		Белов		
Т.контр.				
Н.контр.		Блумс		
Утв.				

65.202.07.000

Тройник

Лит.	Лист	Листов
		1

ЛАТГИПРОПРОМ

Копировал: Ф. А4

Формат А4

Альбом 5ч.I

Типовой проект 903-1-278.90

Инв.№ подл. | Подп. и дата | Взам.инв.№ | Инв.№ дубл. | Подп. и дата

65.202.07.000 СБ

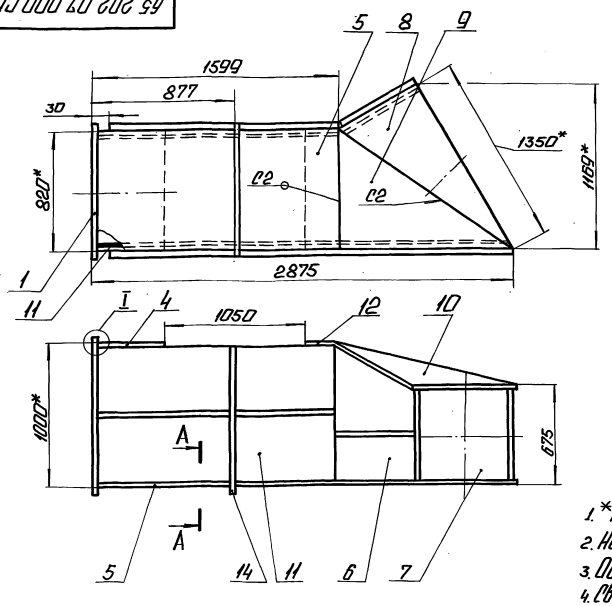

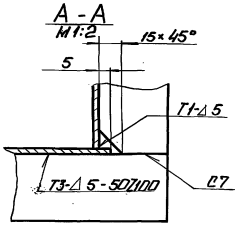

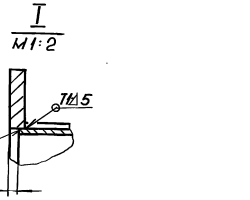

1.* Размеры для справок.

2. Неуказанные предельные отклонения размеров $\pm \frac{JT14}{2}$.

3. Обработка поверхностей реза деталей Б4 ∇^{40}.

4. Сварные швы по ГОСТ 5264-80.

Изм.	Лист	№ докум.	Подп.	Дата
Разраб.		Блумс		
Пров.		Белов		
Т.контр.				
Н.контр.		Блумс		
Утв.				

65.202.07.000 СБ

Тройник

Сборочный чертеж

Лит.	Масса	Масштаб
	242	1:20
Лист	Листов 1	

ЛАТГИПРОПРОМ

65.202.07.001

40 (√)

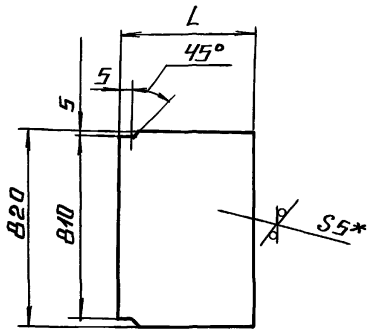

Обозначение	L, мм	Масса, кг
65.202.07.001	347	10.6
-01	1594	51.1

1.* Размеры для справок.
2. Неуказанные предельные отклонения размеров $\pm \frac{IT14}{2}$.

Изм.	Лист	№ докум.	Подп.	Дата	65.202.07.001			
Разраб.		Блумс			Стенка	Лит.	Масса	Масштаб
Пров.		Белов					См. табл.	—
Т.контр.						Лист	Листов 1	
Н.контр.		Блумс			Лист 5 ГОСТ 19903-74 / В Ст3пс3 ГОСТ 14637-79	ЛАТГИПРОПРОМ		
Утв.								

Копировал А4 Формат А4

65.202.07.002

40 (√)

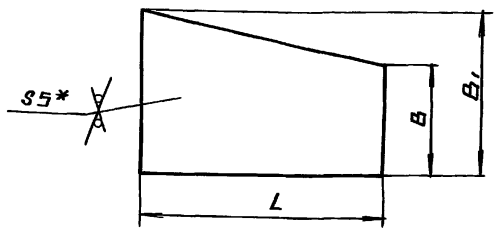

Обозначение	L, мм	B мм	B1, мм	Масса, кг
65.202.07.002	700	665	990	20
-01	1276	663	988	39

1.* Размеры для справок.
2. Неуказанные предельные отклонения размеров $\pm \frac{IT14}{2}$.

Изм.	Лист	№ докум.	Подп.	Дата	65.202.07.002			
Разраб.		Блумс			Дно	Лит.	Масса	Масштаб
Пров.		Белов					См. табл.	—
Т.контр.						Лист	Листов 1	
Н.контр.		Блумс			Лист 5 ГОСТ 19903-74 / В Ст3пс3 ГОСТ 14637-79	ЛАТГИПРОПРОМ		
Утв.								

Копировал А4 Формат А4

65.202.07.003

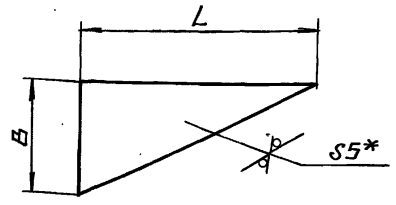

Обозначение	L, мм	B, мм	Масса, кг
65.202.07.003	1350	700	18.9
-01	1276	820	19

1.* Размеры для справок
2. Неуказанные предельные отклонения размеров $\pm \frac{IT14}{2}$.

Изм.	Лист	№ докум.	Подп.	Дата	65.202.07.003			
Разраб.		Блумс			Стенка	Лит.	Масса	Масштаб
Пров.		Белов					См. табл.	—
Т.контр.						Лист	Листов 1	
Н.контр.		Блумс			Лист 5 ГОСТ 19903-74 / В Ст3пс3 ГОСТ 14637-79	ЛАТГИПРОПРОМ		
Утв.								

Копировал А4 Формат А4

65.202.07.004

40 (√)

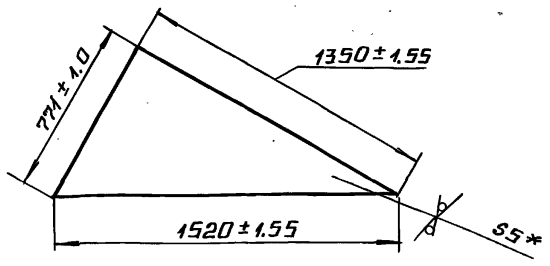

* Размеры для справок

Изм.	Лист	№ докум.	Подп.	Дата	65.202.07.004			
Разраб.		Блумс			Стенка	Лит.	Масса	Масштаб
Пров.		Белов					12,7	1:20
Т.контр.						Лист	Листов 1	
Н.контр.		Блумс			Лист 5 ГОСТ 19903-74 / В Ст3пс3 ГОСТ 14637-79	ЛАТГИПРОПРОМ		
Утв.								

Копировал А4 Формат А4

Типовой проект 903-1-278.90 Альбом 5 Ч.1

Инв.№ подл. | Подпись и дата | Взам.инв.№ | Инв.№ дубл. | Подпись и дата

Альбом 5 ч.I

Типовой проект 903-1-278.90

Инв. № подл. | Подп. и дата | Взам. инв. № | Инв. № дубл. | Подп. и дата

Формат	Зона	Поз.	Обозначение	Наименование	Кол.	Примечание
				Документация		
А4			65.202.08.000СБ	Сборочный чертёж		
				Сборочные единицы		
А4		1	65.202.08.010	Фланец		
				Детали		
А4		3	65.202.08.001	Стенка	2	
Б4		4	65.202.08.002	Стенка	2	4,3кг
				Лист 5 ГОСТ 19903-74 Ст3пс3 ГОСТ 14637-79 180±0,5 × 615±1,0		

Изм.	Лист	№ докум.	Подп.	Дата	65.202.08.000			
Разраб.		Бычис			Короб	Лит.	Масса	Масштаб
Пров.		Белов						
Т.контр.						Лист	Листов 1	
Н.контр.		Бычис				ЛАТГИПРОПРОМ		
Утв.								

Копировал Макс Формат А4

Альбом 5 ч.I

Типовой проект 903-1-278.90

Инв. № подл. | Подп. и дата | Взам. инв. № | Инв. № дубл. | Подп. и дата

65.202.08.001

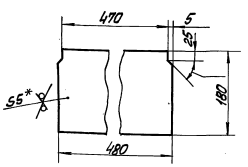

40 (√)

1. * Размеры для справок.
2. Неуказанные предельные отклонения размеров ±JT14/2.

Изм.	Лист	№ докум.	Подп.	Дата	65.202.08.001			
Разраб.		Бычис			Стенка	Лит.	Масса	Масштаб
Пров.		Белов					3,9	1:5
Т.контр.						Лист	Листов 1	
Н.контр.		Бычис			Лист 5 ГОСТ 19903-74 Ст3пс3 ГОСТ 14637-79	ЛАТГИПРОПРОМ		
Утв.								

Копировал Макс Формат А4

Альбом 5 ч.I

Типовой проект 903-1-278.90

Инв. № подл. | Подп. и дата | Взам. инв. № | Инв. № дубл. | Подп. и дата

65.202.08.006

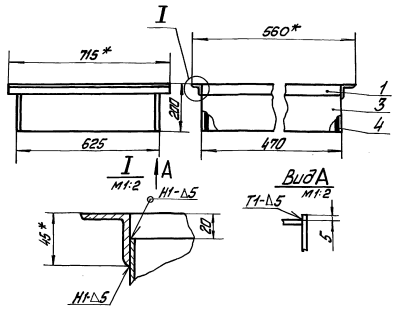

1. * Размеры для справок.
2. Неуказанные предельные отклонения размеров ±JT14/2.
3. Сварные швы по ГОСТ 5264-80.

Изм.	Лист	№ докум.	Подп.	Дата	65.202.08.000СБ			
Разраб.		Бычис			Короб Сборочный чертёж.	Лит.	Масса	Масштаб
Пров.		Белов					23,9	1:10
Т.контр.						Лист	Листов 1	
Н.контр.		Бычис				ЛАТГИПРОПРОМ		
Утв.								

Копировал Макс Формат А4

Альбом 5 ч.I

Типовой проект 903-1-278.90

Инв. № подл. | Подп. и дата | Взам. инв. № | Инв. № дубл. | Подп. и дата

Формат	Зона	Поз.	Обозначение	Наименование	Кол.	Примечание
				Документация		
А4			65.202.08.010СБ	Сборочный чертёж		
				Детали		
Б4		1	65.202.08.011	Полка	2	1,55кг
				Б-45×45×5 ГОСТ 8509-72 Уголок Ст3сп ГОСТ 535-79 470*±1,5		
Б4		2	65.202.08.012	Полка	2	2,4кг
				Б-45×45×5 ГОСТ 8509-72 Уголок Ст3сп ГОСТ 535-79 715±1,5		

Изм.	Лист	№ докум.	Подп.	Дата	65.202.08.010			
Разраб.		Бычис			Фланец	Лит.	Масса	Масштаб
Пров.		Белов						
Т.контр.						Лист	Листов 1	
Н.контр.		Бычис				ЛАТГИПРОПРОМ		
Утв.								

Копировал Макс Формат А4

65.202.08.010 СБ

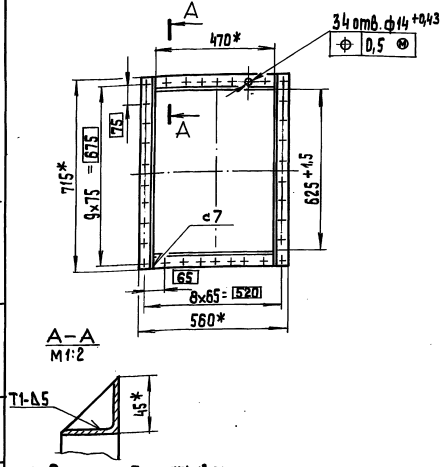

А–А
М1:2

1.* Размеры для справок
2. Обработка поверхностей реза деталей БЧ 40 ✓.
3. Сварные швы по ГОСТ 5264-80

Изм.	Лист	№ докум.	Подп.	Дата
Разраб.		Баумс		
Пров.		Белов		
Т.контр.				
Н.контр.		Баумс		
Утв.				

65.202.08.010 СБ

Фланец
Сборочный чертеж

Лит.	Масса	Масштаб
	7,9	1:10
Лист	Листов 1	

ЛАГГИПРОПРОМ

Копировал 38 Формат А4

Форм.	Зона	Поз.	Обозначение	Наименование	Кол.	Примечание
				Документация		
А4			65.202.09.000 СБ	Сборочный чертеж		
				Детали		
А4		1	65.202.09.001	Стенка	2	
А4		2	65.202.09.002	Стенка	1	
А4		3	-01	Стенка	1	

Изм.	Лист	№ докум.	Подп.	Дата
Разраб.		Баумс		
Пров.		Белов		
Т.контр.				
Н.контр.		Баумс		
Утв.				

65.202.09.000

Переход

Лит.	Лист	Листов
		1

ЛАГГИПРОПРОМ

Копировал 38 Формат А4

65.202.09.000 СБ

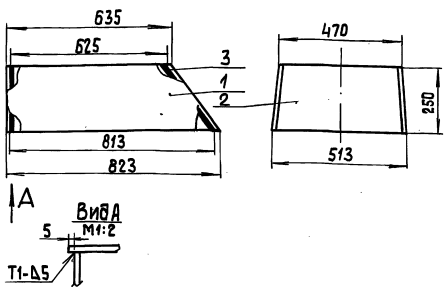

1.* Размеры для справок
2. Неуказанные предельные отклонения размеров $\pm \frac{IT14}{2}$.

Изм.	Лист	№ докум.	Подп.	Дата
Разраб.		Баумс		
Пров.		Белов		
Т.контр.				
Н.контр.		Баумс		
Утв.				

65.202.09.000 СБ

Переход
Сборочный чертеж

Лит.	Масса	Масштаб
	25,4	1:10
Лист	Листов 1	

ЛАГГИПРОПРОМ

Копировал Формат А4

65.202.09.002

40 ✓(✓)

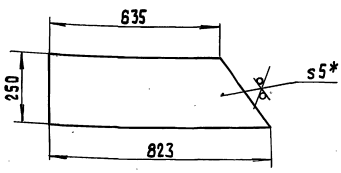

1.* Размеры для справок.
2. Неуказанные предельные отклонения размеров $\pm \frac{IT14}{2}$.

Изм.	Лист	№ докум.	Подп.	Дата
Разраб.		Баумс		
Пров.		Белов		
Т.контр.				
Н.контр.		Баумс		
Утв.				

65.202.09.001

Стенка

Лит.	Масса	Масштаб
	7,4	1:10
Лист	Листов 1	

Лист 5 ГОСТ 19903-74 ВСт3пс3 ГОСТ 14637-79

ЛАГГИПРОПРОМ

Копировал Формат А4

Типовой проект 903-1-228.90 Альбом 5 ч.1

65.202.09.002

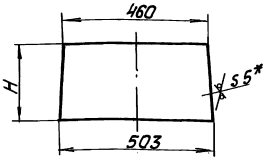

Обозначение	H, мм	Масса, кг
65.202.09.002	250	4,6
-01	318	6

1. * Размеры для справок.
2. Неуказанные предельные отклонения размеров $\pm \frac{IT14}{2}$.

Изм.	Лист	№ докум.	Подп.	Дата	65.202.09.002			
Разраб.		Блумс			Стенка	Лит	Масса	Масштаб
Пров.		Белов					см. табл.	1:10
Т. контр.						Лист	Листов 1	
Н. контр.		Блумс			Лист 5 ГОСТ 19903-74	ЛАТГИПРОПРОМ		
Утв.					В Ст3пс3 ГОСТ 14637-79			

Копировал | Формат А4

Инв. № подл. | Подп. и дата | Взам. инв. № | Инв. № дубл. | Подп. и дата

Поз.	Обозначение	Наименование	Кол.	Примечание
		Документация		
А3	65.202.10.000 СБ	Сборочный чертеж		
		Сборочные единицы		
А4	65.202.10.010	Фланец	1	
		Детали		
А4	3 65.202.10.001	Бокавина	1	
А4	4 -01	Бокавина	1	
А4	5 65.202.10.002	Бокавина	2	
А4	6 65.202.10.003	Дно	1	
А4	7 65.202.10.004	Стенка	1	
		Материалы		
	9	Полоса 5х50 ГОСТ 103-76 / В Ст3пс2 ГОСТ 535-79	2,8	м

Изм.	Лист	№ докум.	Подп.	Дата	65.202.10.000			
Разраб.		Блумс			Переход	Лит	Масса	Масштаб
Пров.		Белов						
Н. контр.		Блумс				Лист	Листов 1	
Утв.						ЛАТГИПРОПРОМ		

Копировал | Формат А4

Типовой проект 903-1-228.90 Альбом 5 ч.1

65.202.10.000 СБ

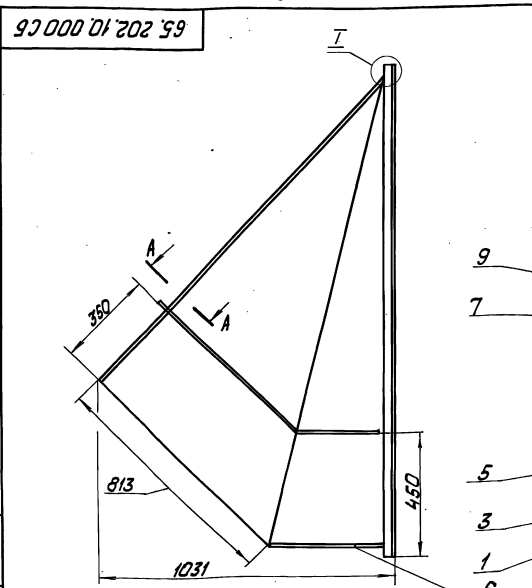

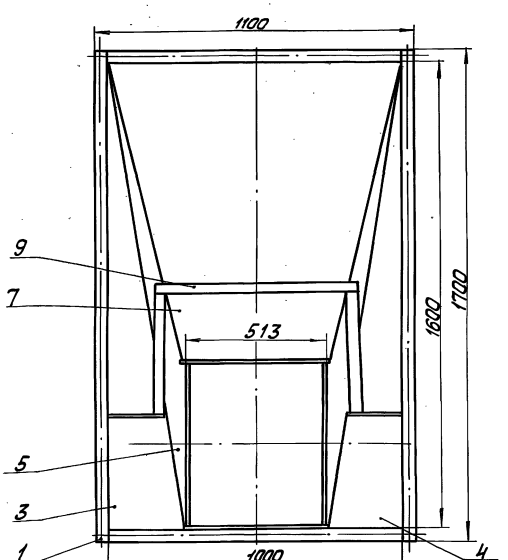

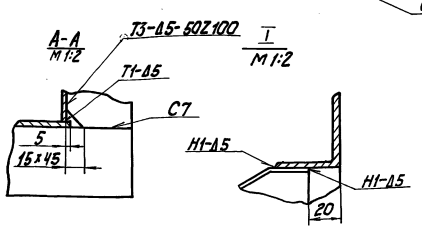

1. Размеры для справок.
2. Неуказанные предельные отклонения размеров $\pm \frac{IT14}{2}$.
3. Сварные швы по ГОСТ 5264-80.

Изм.	Лист	№ докум.	Подп.	Дата	65.202.10.000 СБ			
Разраб.		Блумс			Переход	Лит	Масса	Масштаб
Пров.		Белов			Сборочный чертеж		130	1:10
Т. контр.						Лист	Листов 1	
Н. контр.		Блумс				ЛАТГИПРОПРОМ		
Утв.								

Копировал | Формат А3

Инв. № подл. | Подп. и дата | Взам. инв. № | Инв. № дубл. | Подп. и дата

Альбом 5ч.1

Типовой проект 903-1-278.90

65.202.10.001

40 √(V)

Развертка

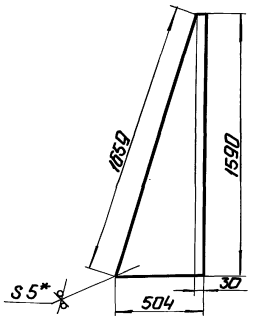

65.202.10.001



65.202.10.001-01

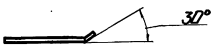

1.* Размеры для справок.
2. Неуказанные предельные отклонения размеров $\pm\frac{IT14}{2}$.

Изм. Лист	№ докум.	Подп.	Дата	65.202.10.001			
Разраб.	Блуме			Боковина	Лит.	Масса	Масштаб
Пров.	Белов					15,6	1:20
Т.контр.					Лист	Листов 1	
Н.контр.	Блуме			Лист 5 ГОСТ 19903-74 Вст 3пс 3 ГОСТ 14637-79	ЛАТГИПРОПРОМ		
Утв.							

Копировал: Ф.4 Формат А4

Альбом 5ч.1

Типовой проект 903-1-278.90

65.202.10.002

40 √(V)

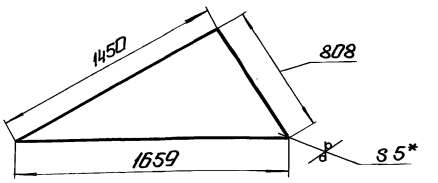

1.* Размеры для справок.
2. Неуказанные предельные отклонения размеров $\pm\frac{IT14}{2}$.

Изм. Лист	№ докум.	Подп.	Дата	65.202.10.002			
Разраб.	Блуме			Боковина	Лит.	Масса	Масштаб
Пров.	Белов					22,6	1:20
Т.контр.					Лист	Листов 1	
Н.контр.	Блуме			Лист 5 ГОСТ 19903-74 Вст 3пс 3 ГОСТ 14637-79	ЛАТГИПРОПРОМ		
Утв.							

Копировал: Ф.4 Формат А4

Альбом 5ч.1

Типовой проект 903-1-278.90

65.202.10.003

40 √(V)

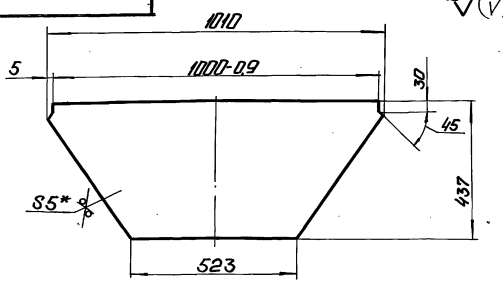

1.* Размеры для справок.
2. Неуказанные предельные отклонения размеров $\pm\frac{IT14}{2}$.

Изм. Лист	№ докум.	Подп.	Дата	65.202.10.003			
Разраб.	Блуме			Дно	Лит.	Масса	Масштаб
Пров.	Белов					12,7	1:10
Т.контр.					Лист	Листов 1	
Н.контр.	Блуме			Лист 5 ГОСТ 19903-74 Вст 3пс 3 ГОСТ 14637-79	ЛАТГИПРОПРОМ		
Утв.							

Копировал: Ф.4 Формат А4

Альбом 5ч.1

Типовой проект 903-1-278.90

65.202.10.004

40 √(V)

Развертка

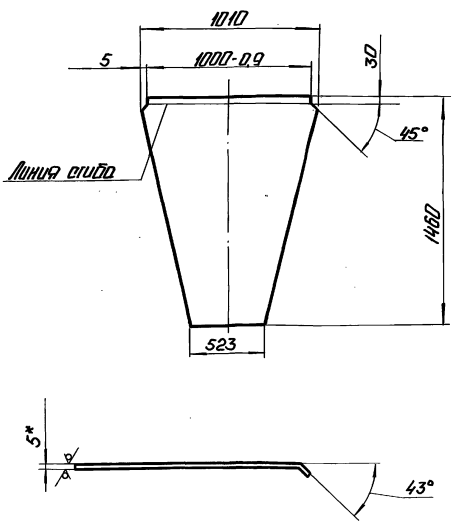

1.* Размеры для справок.
2. Неуказанные предельные отклонения размеров $\pm\frac{IT14}{2}$.

Изм. Лист	№ докум.	Подп.	Дата	65.202.10.004			
Разраб.	Блуме			Стенка	Лит.	Масса	Масштаб
Пров.	Белов					42,7	1:20
Т.контр.					Лист	Листов 1	
Н.контр.	Блуме			Лист 5 ГОСТ 19903-74 Вст 3пс 3 ГОСТ 14637-79	ЛАТГИПРОПРОМ		
Утв.							

Копировал: Ф.4 24218-06 43 Формат А4

Альбом 5 ч.1
Типовой проект 903-1-278.90

Формат	Зона	Поз.	Обозначение	Наименование	Кол.	Примечание
				Документация		
А4			65.202.10.010 СБ	Сборочный чертеж		
				Детали		
Б4		1	65.202.10.011	Полка Уголок Б-50×50×5 ГОСТ 8509-72 Ст3сп ГОСТ 535-79 1000 +1,5	2	3,17 кг
Б4		2	65.202.10.011	Полка Уголок Б-50×50×5 ГОСТ 8509-72 Ст3сп ГОСТ 535-79 1700 ±1,5	2	6,4 кг

Изм.	Лист	№ докум.	Подп.	Дата	65.202.10.010		
Разраб.		Блумс			Фланец	Лит.	Лист	Листов 1
Пров.		Белов				ЛАТГИПРОПРОМ	
Н.контр.		Блумс					
Утв.							

Инв.№подл. | Подп. и дата | Взам.инв.№ | Инв.№дубл. | Подп. и дата

Копировал В.Оч Формат А4

65.202.10.010 СБ

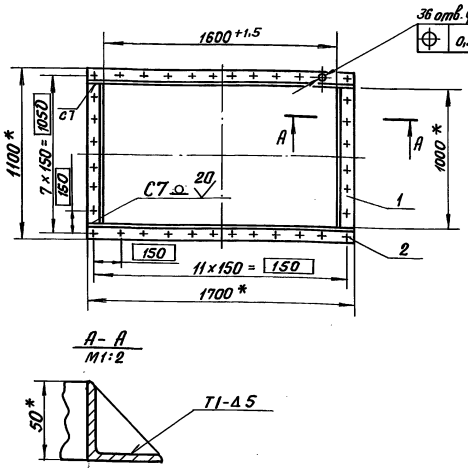

А – А
М1:2

1. * Размеры для справок.
2. Обработка поверхностей реза деталей Б4 $\frac{40}{}$.

Изм.	Лист	№ докум.	Подп.	Дата	65.202.10.010 СБ			
Разраб.		Блумс			Фланец Сборочный чертеж	Лит.	Масса	Масштаб
Пров.		Белов					20,4	1:20
Т.контр.						Лист	Листов 1	
Н.контр.		Блумс				ЛАТГИПРОПРОМ		
Утв.								

Копировал В.Оч Формат А4

Альбом 5 ч.1
Типовой проект 903-1-278.90

Формат	Зона	Поз.	Обозначение	Наименование	Кол.	Примечание
				Документация		
А4			65.202.11.000 СБ	Сборочный чертеж		
				Детали		
Б4		1	65.202.11.001	Подставка Швеллер 14 ГОСТ 8240-72 Ст3 ГОСТ 535-79	2	12,4 кг
Б4		2	65.202.11.002	Пята Лист 10 ГОСТ 19903-74 В Ст3сп3 ГОСТ 14637-79 120±1,0×126±1,5	3	1,2 кг

Изм.	Лист	№ докум.	Подп.	Дата	65.202.11.000		
Разраб.		Блумс			Опора	Лит.	Лист	Листов 1
Пров.		Белов				ЛАТГИПРОПРОМ	
Н.контр.		Блумс					
Утв.							

Инв.№подл. | Подп. и дата | Взам.инв.№ | Инв.№дубл. | Подп. и дата

Копировал В.Оч Формат А4

65.202.11.000 СБ

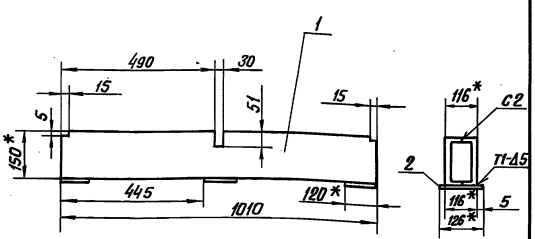

1. * Размеры для справок.
2. Неуказанные предельные отклонения размеров ± $\frac{JT14}{2}$.
3. Сварные швы по ГОСТ 5264-80.

Изм.	Лист	№ докум.	Подп.	Дата	65.202.11.000 СБ			
Разраб.		Блумс			Опора Сборочный чертеж	Лит.	Масса	Масштаб
Пров.		Белов					26	1:10
Т.контр.						Лист	Листов 1	
Н.контр.		Блумс				ЛАТГИПРОПРОМ		
Утв.								

Копировал В.Оч 24218-06 64 Формат А4

Типовой проект 903-1-278.90 Альбом 5 часть 1

Форм.	Зона	Поз.	Обозначение	Наименование	Кол.	Примечание
				Документация		
А3			65.202.12.000 СБ	Сборочный чертёж		
				Детали		
А4		1	65.202.12.001	Укосина	1	
А4		2	-01	Укосина	1	
Б4		3	65.202.12.002	Стойка	2	5,2 кг
				Швеллер 10 ГОСТ 8240-72 Ст3 ГОСТ 535-79		
				610±1,0		
Б4		4	65.202.12.003	Связь	2	7,6 кг
				Швеллер 10 ГОСТ 8240-72 Ст3 ГОСТ 535-79		
				883±1,0		
Б4		5	65.202.12.004	Связь	3	0,8 кг
				Уголок Б-50х50х5 ГОСТ 8509-72 Ст3сп ГОСТ 535-79		
				250±0,5		
Б4		6	65.202.12.005	Плита	2	2,4 кг
				Лист 10 ГОСТ 19903-74 Ст3сп3 ГОСТ 14637-79		
				150±0,5х270±0,5		

Инв.№ подл. | Подп. и дата | Взам. инв.№ | Инв.№ дубл. | Подп. и дата

Изм.	Лист	№ докум.	Подп.	Дата	65.202.12.000			
Разраб.		Блумс			Опора	Лит.	Масса	Масштаб
Пров.		Белов						
Т.контр.						Лист	Листов 1	
Н.контр.		Блумс				ЛАТГИПРОПРОМ		
Утв.								

Копировал Маш. Формат А4

65.202.12.001

Типовой проект 903-1-278.90 Альбом 5 часть 1

65.202.12.001

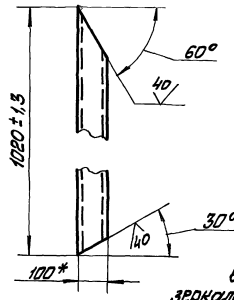

65.202.12.001-01 - зеркальное отображение
Остальное - см. 65.202.12.001



*Размеры для справок.

Инв.№ подл. | Подп. и дата | Взам. инв.№ | Инв.№ дубл. | Подп. и дата

Изм.	Лист	№ докум.	Подп.	Дата	65.202.12.001			
Разраб.		Блумс			Укосина	Лит.	Масса	Масштаб
Пров.		Белов					8,6	1:10
Т.контр.						Лист	Листов 1	
Н.контр.		Блумс			Швеллер 10 ГОСТ 8240-72 Ст3 ГОСТ 535-79	ЛАТГИПРОПРОМ		
Утв.								

Копировал Маш. Формат А4

65.202.12.000 СБ

Типовой проект 903-1-278.90 Альбом 5 часть 1

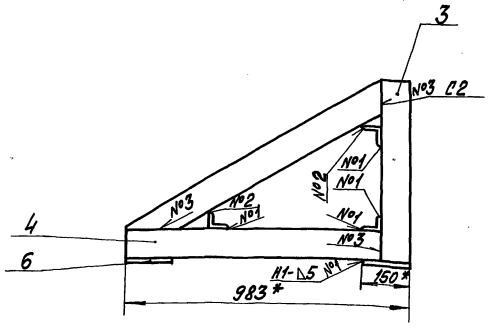

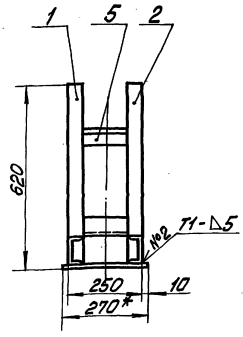

1. *Размеры для справок.
2. Сварные швы по ГОСТ 5264-80.

Инв.№ подл. | Подп. и дата | Взам. инв.№ | Инв.№ дубл. | Подп. и дата

Изм.	Лист	№ докум.	Подп.	Дата	65.202.12.000СБ			
Разраб.		Блумс			Опора	Лит.	Масса	Масштаб
Пров.		Белов			Сборочный чертёж		47	1:10
Т.контр.						Лист	Листов 1	
Н.контр.		Блумс				ЛАТГИПРОПРОМ		
Утв.								

Копировал Маш. 24218-06 65 Формат А2

Альбом 5 ч. 1

Типовой проект 903-1-278.90

Формат	Зона	Поз.	Обозначение	Наименование	Кол.	Примечание
				Документация		
А4			65.202.14.000 СБ	Сборочный чертеж		
				Детали		
Б4		1	65.202.14.001	Подставка	2	25,2 кг
				Швеллер 14 ГОСТ 8240-72 / Ст3 ГОСТ 535-79		
Б4		2	65.202.14.002	Пята	4	1,2 кг
				Лист 10 ГОСТ 19903-74 / Вст3сп3 ГОСТ 14637-79		
				120 ±1,0 × 126 ± 1,5		

Инв. № подл. | Подпись и дата | Взам. инв. № | Инв. № дубл. | Подпись и дата

Изм.	Лист	№ докум.	Подп.	Дата	65.202.14.000			
Разраб.		Блумс			Опора	Лит.	Лист	Листов 1
Пров.		Белов						
Н. контр.		Блумс				ЛАТГИПРОПРОМ		
Утв.								

Копировал 80 Формат А 4

Альбом 5 ч. 1

Типовой проект 903-1-278.90

65.202.14.000 СБ

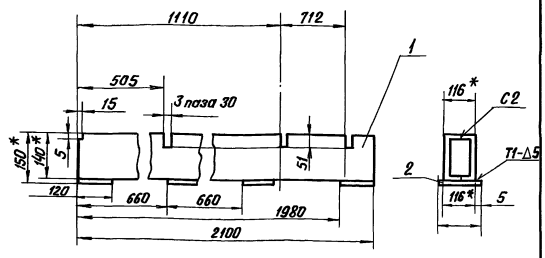

1. * Размеры для справок.
2. Неуказанные предельные отклонения размеров $\frac{JT14}{2}$
3. Сварные швы по ГОСТ 5264-80.

Инв. № подл. | Подпись и дата | Взам. инв. № | Инв. № дубл. | Подпись и дата

Изм.	Лист	№ докум.	Подп.	Дата	65.202.14.000 СБ			
Разраб.		Блумс			Опора	Лит.	Масса	Масштаб
Пров.		Белов			Сборочный чертеж		55	1:10
Т. контр.						Лист	Листов 1	
Н. контр.		Блумс				ЛАТГИПРОПРОМ		
Утв.								

Копировал В Формат А 4

Альбом 5 ч. 1

Типовой проект 903-1-278.90

Формат	Зона	Поз.	Обозначение	Наименование	Кол.	Примечание
				Документация		
А3			65.202.15.000 СБ	Сборочный чертеж		
				Сборочные единицы		
А4		1	58.02.00.000	Люк лаза	1	
				Детали		
А3		2	65.202.15.001	Боковина	1	
А4		3	65.202.15.002	Стенка	1	
А3		4	65.202.15.003	Стенка	1	
А4		5	65.202.15.004	Фланец	1	
А4		6	65.202.15.005	Конус	1	
А4		7	65.202.15.006	Полуконус	1	
А4		8	65.202.15.007	Удлинитель	1	
				Материалы		
		9		Полоса 5×50 ГОСТ 103-76 / Вст3пс2 ГОСТ 535-79	5,5	м

Инв. № подл. | Подпись и дата | Взам. инв. № | Инв. № дубл. | Подпись и дата

Изм.	Лист	№ докум.	Подп.	Дата	62.202.15.000			
Разраб.		Блумс			Карман	Лит.	Лист	Листов 1
Пров.		Белов						
Гл. спец.						ЛАТГИПРОПРОМ		
Н. контр.		Блумс						
Утв.								

Копировал В Формат А 4

Альбом 5 ч. 1

Типовой проект 903-1-278.90

65.202.15.007

40 (V)

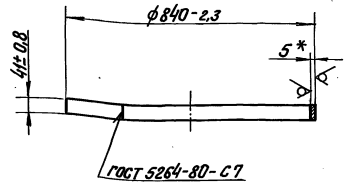

* Размер для справок

Инв. № подл. | Подпись и дата | Взам. инв. № | Инв. № дубл. | Подпись и дата

Изм.	Лист	№ докум.	Подп.	Дата	65.202.15.007			
Разраб.		Блумс			Удлинитель	Лит.	Масса	Масштаб
Пров.		Белов					4,2	1:10
Гл. спец.						Лист	Листов 1	
Н. контр.		Блумс			Лист 5 ГОСТ 19903-74 / Вст3сп3 ГОСТ 14637-79	ЛАТГИПРОПРОМ		
Утв.								

Копировал В 24218-06 66 Формат А 4

65.202.15.000СБ

Типовой проект 903-1-278.90 альбом 5 ч.1

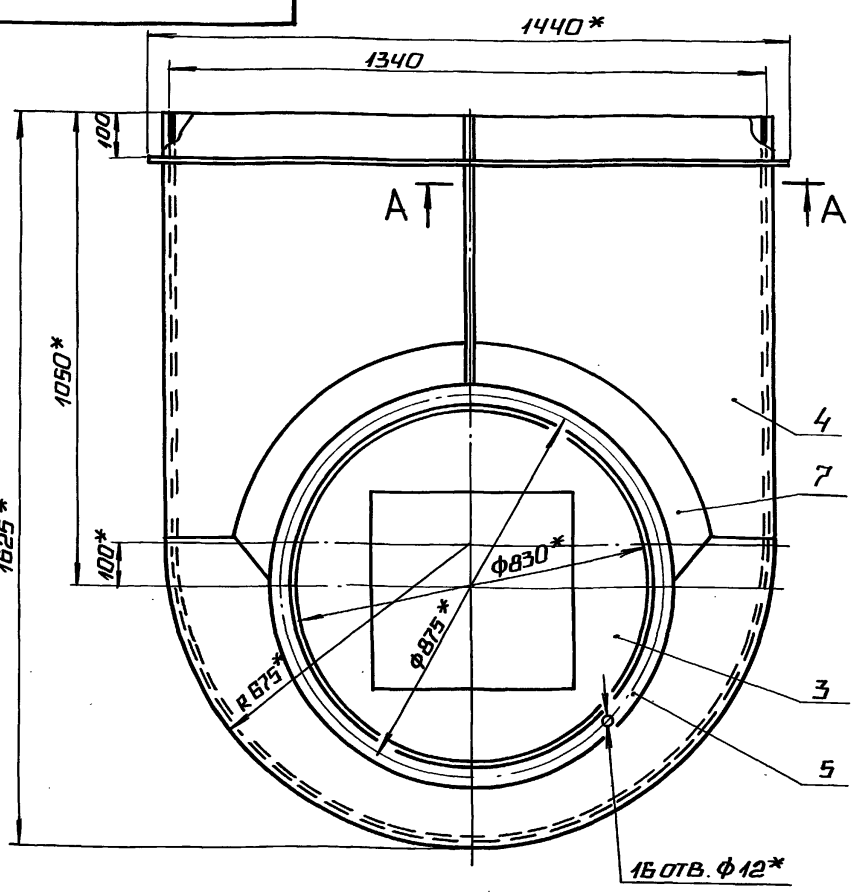

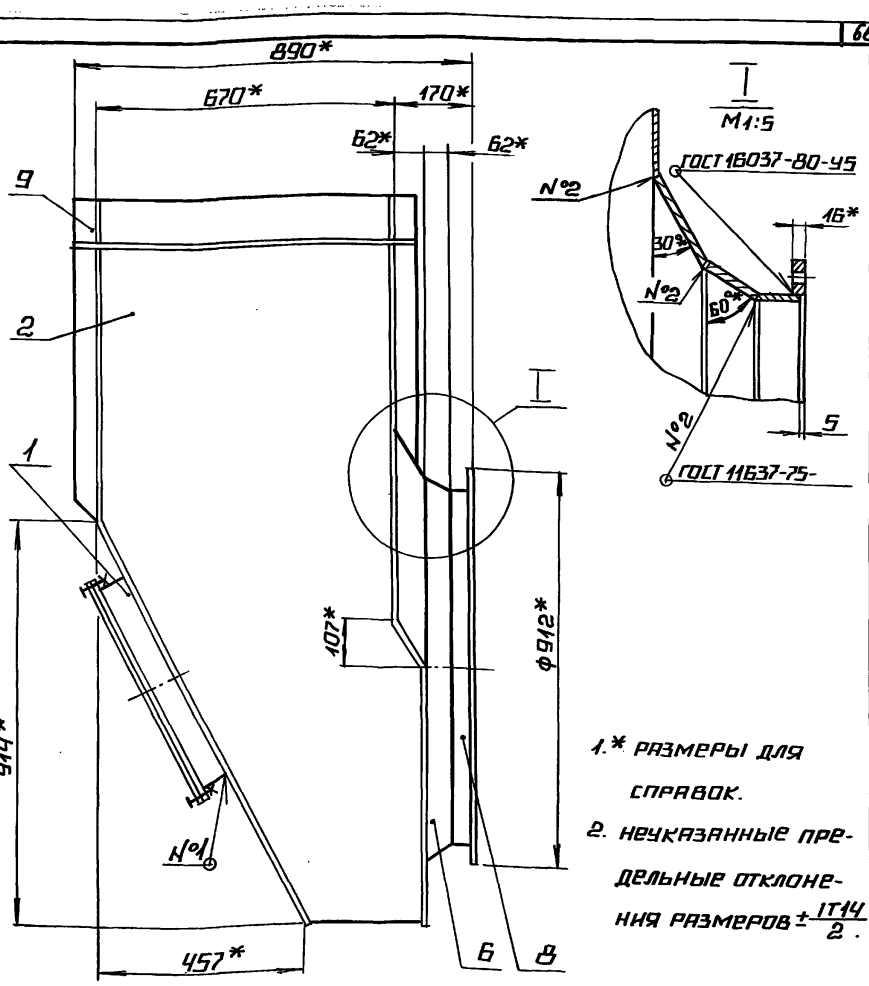

1.* Размеры для справок.

2. Неуказанные предельные отклонения размеров $\pm \frac{IT14}{2}$.

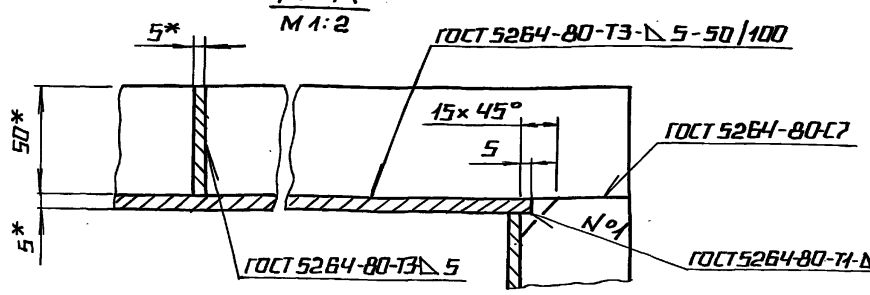

				65.202.15.000 СБ	
Изм.	Лист	№ докум.	Подп.	Дата	
Разраб.		Блумс			Карман сборочный чертеж
Пров.		Белов			
Н. контр.		Белов			
Утв.					

Лит.	Масса	Масштаб
	271	1:10
Лист	Листов 1	

ЛАТГИПРОПРОМ

Копировал А4 Формат А3

Типовой проект 903-1-278.90 альбом 5 ч.1

65.202.15.001

40 (√)

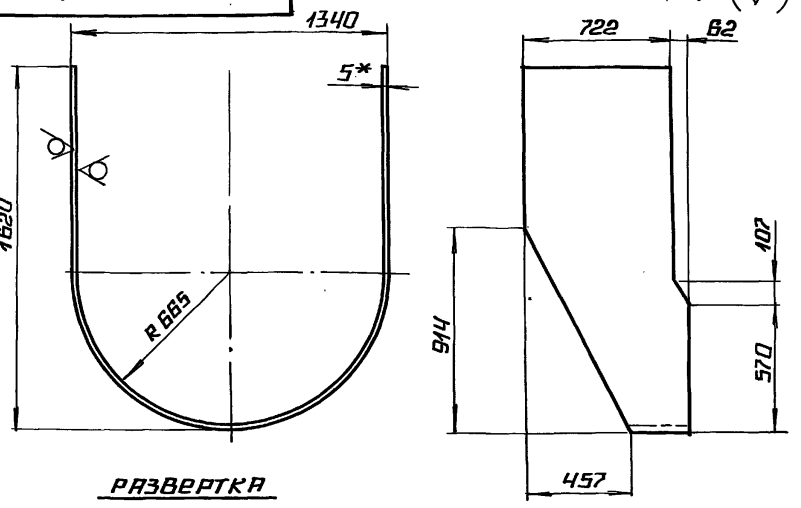

Развертка

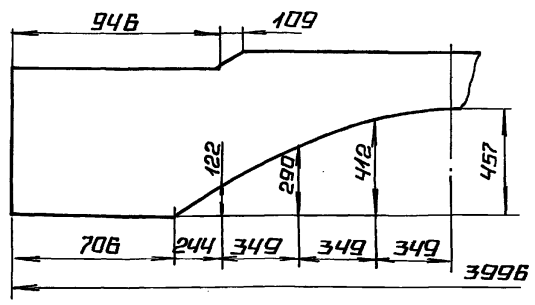

1.* Размер для справок.

2. Неуказанные предельные отклонения размеров $\pm \frac{IT14}{2}$.

				65.202.15.001	
Изм.	Лист	№ докум.	Подп.	Дата	
Разраб.		Блумс			Боковина
Пров.		Белов			
Н. контр.		Блумс			
Утв.					

Лит.	Масса	Масштаб
	85	1:20
Лист	Листов 1	

Лист 5 ГОСТ 19903-74 / Вст3сп3 ГОСТ 14637-79

ЛАТГИПРОПРОМ

Копировал А4 Формат А4

Типовой проект 903-1-278.90 альбом 5 ч.1

65.202.15.002

40 (√)

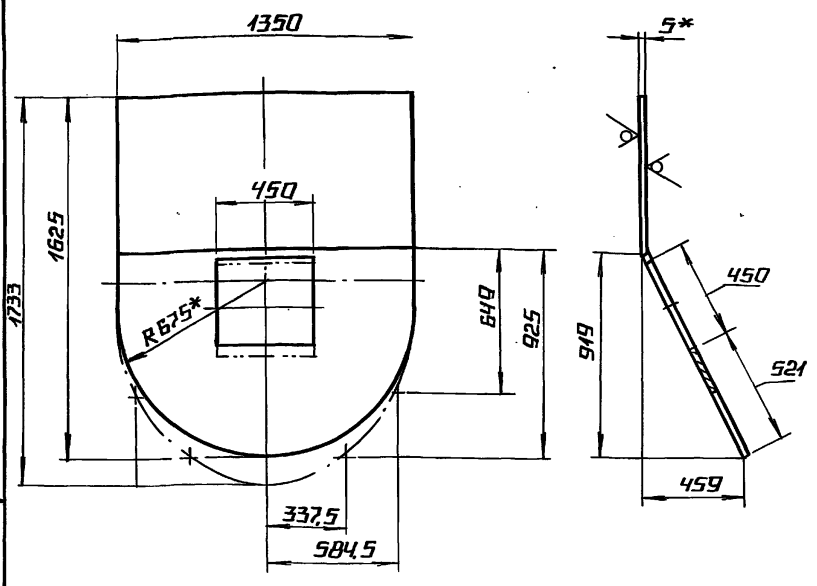

1.* Размеры для справок.

2. Неуказанные предельные отклонения размеров $\pm \frac{IT14}{2}$.

				65.202.15.002	
Изм.	Лист	№ докум.	Подп.	Дата	
Разраб.		Блумс			Стенка
Пров.		Белов			
Н. контр.		Блумс			
Утв.					

Лит.	Масса	Масштаб
	76.2	1:20
Лист	Листов 1	

Лист 5 ГОСТ 19903-74 / Вст3сп3 ГОСТ 14637-79

ЛАТГИПРОПРОМ

Копировал А4 Формат А4

Инв. № подл. | Подпись и дата | Взам. инв. № | Инв. № дубл. | Подпись и дата

Альбом 5 ч. 1

Типовой проект 903-1-278.90

65.202.15.003

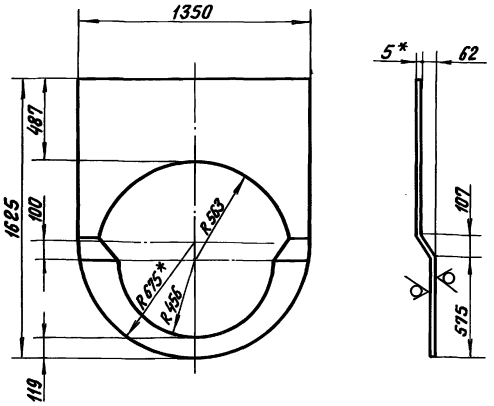

1. *Размеры для справок.
2. Неуказанные предельные отклонения размеров $\pm \frac{IT14}{2}$.

Изм.	Лист	№ докум.	Подпись	Дата	65.202.15.003			
Разраб.		Блумс			Стенка	Лит.	Масса	Масштаб
Пров.		Белов					40	1:20
Гл.спец.						Лист	Листов 1	
Н.контр.		Блумс			Лист 5 ГОСТ 19903-74 ВСт3сп3 ГОСТ 14637-79	ЛАТГИПРОПРОМ		
Утв.								

Копир. Формат А4

Альбом 5 ч. 1

Типовой проект 903-1-278.90

65.202.15.004

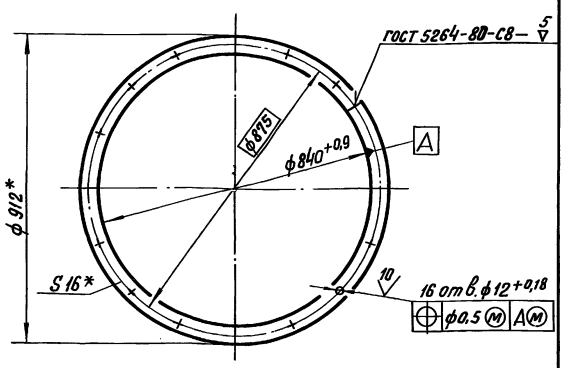

*Размеры для справок.

Изм.	Лист	№ докум.	Подпись	Дата	65.202.15.004			
Разраб.		Блумс			Фланец	Лит.	Масса	Масштаб
Пров.		Белов					10,4	1:10
Гл.спец.						Лист	Листов 1	
Н.контр.		Блумс			Полоса 16×32 ГОСТ 103-76 ВСт3сп3 ГОСТ 535-79	ЛАТГИПРОПРОМ		
Утв.								

Копир. Формат А4

Альбом 5 ч. 1

Типовой проект 903-1-278.90

65.202.15.005

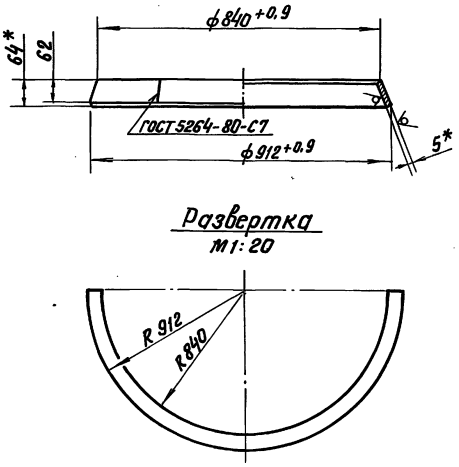

1. *Размеры для справок.
2. Неуказанные предельные отклонения размеров $\pm \frac{IT14}{2}$.

Изм.	Лист	№ докум.	Подпись	Дата	65.202.15.005			
Разраб.		Блумс			Конус	Лит.	Масса	Масштаб
Пров.		Белов					8	1:10
Гл.спец.						Лист	Листов 1	
Н.контр.		Блумс			Лист 5 ГОСТ 19903-74 ВСт3сп3 ГОСТ 14637-79	ЛАТГИПРОПРОМ		
Утв.								

Копир. Формат А4

Альбом 5 ч. 1

Типовой проект 903-1-278.90

65.202.15.006

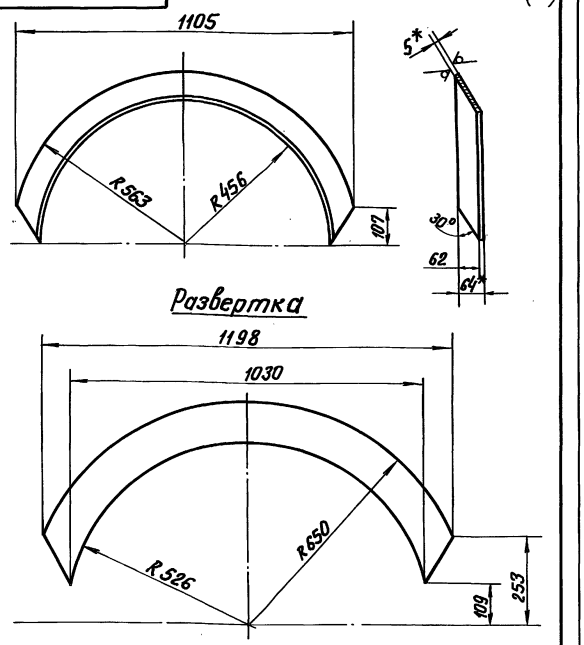

1. *Размеры для справок.
2. Неуказанные предельные отклонения размеров $\pm \frac{IT14}{2}$.

Изм.	Лист	№ докум.	Подпись	Дата	65.202.15.006			
Разраб.		Блумс			Полуконус	Лит.	Масса	Масштаб
Пров.		Белов					7,5	1:10
Гл.спец.						Лист	Листов 1	
Н.контр.		Блумс			Лист 5 ГОСТ 19903-74 ВСт3сп3 ГОСТ 14637-79	ЛАТГИПРОПРОМ		
Утв.								

Копир. 24218-06 68 Формат А4

Альбом 5ч.1

Типовой проект 903-1-278.90

58.02.02.001

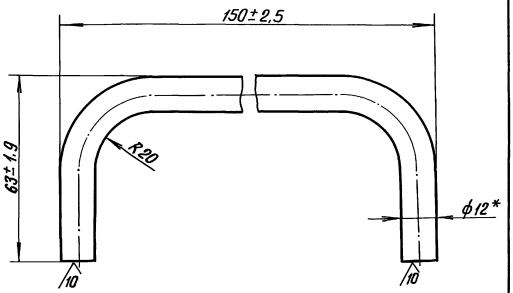

* Размер для справок.

Изм.	Лист	№ докум.	Подпись	Дата
Разраб.		Блумс		
Провер.		Белов		
Гл. спец.				
Н. контр.		Блумс		
Утв.				

58.02.02.001

Ручка

Лит.	Масса	Масштаб
	0,2	1:1

Лист | Листов 1

Круг В-12 ГОСТ 2590-71
20 ГОСТ 1050-74

ЛАТГИПРОПРОМ

Копировал В.Бур-

Формат А 4

Инв. № подл. | Подпись и дата | Взам. инв. № | Инв. № дубл. | Подпись и дата

gost.e-ecolog.ru