ТИПОВОЙ ПРОЕКТ
902-2-476.89

ОТСТОЙНИКИ КАНАЛИЗАЦИОННЫЕ РАДИАЛЬНЫЕ ВТОРИЧНЫЕ ИЗ СБОРНОГО ЖЕЛЕЗОБЕТОНА ДИАМЕТРОМ 40 М

АЛЬБОМ 4

КЖ.И. СТРОИТЕЛЬНЫЕ ИЗДЕЛИЯ СТР. 2-22

23987-04
ЦЕНА
Отпускная цена

gost.e-ecolog.ru

				Привязан	
Инв N°					

ТИПОВОЙ ПРОЕКТ

902 – 2 – 476.89

ОТСТОЙНИКИ КАНАЛИЗАЦИОННЫЕ РАДИАЛЬНЫЕ ВТОРИЧНЫЕ ИЗ СБОРНОГО ЖЕЛЕЗОБЕТОНА ДИАМЕТРОМ 40 М

АЛЬБОМ 4

ПЕРЕЧЕНЬ АЛЬБОМОВ

АЛЬБОМ 1	ПЗ	ПОЯСНИТЕЛЬНАЯ ЗАПИСКА
АЛЬБОМ 2	ТХ	ТЕХНОЛОГИЧЕСКИЕ РЕШЕНИЯ
	ЭМ	ЭЛЕКТРОТЕХНИЧЕСКИЕ РЕШЕНИЯ
АЛЬБОМ 3	КЖ	КОНСТРУКЦИИ ЖЕЛЕЗОБЕТОННЫЕ
АЛЬБОМ 4	КЖ.И	СТРОИТЕЛЬНЫЕ ИЗДЕЛИЯ
АЛЬБОМ 5	НО	НЕСТАНДАРТИЗИРОВАННОЕ ОБОРУДОВАНИЕ
АЛЬБОМ 6	СО	СПЕЦИФИКАЦИИ ОБОРУДОВАНИЕ
АЛЬБОМ 7	ВМ	ВЕДОМОСТИ ПОТРЕБНОСТИ В МАТЕРИАЛАХ
АЛЬБОМ 8	С	СМЕТЫ

РАЗРАБОТАН
ИНСТИТУТОМ
„МОСВОДОКАНАЛНИИПРОЕКТ"

ГЛАВНЫЙ ИНЖЕНЕР Д.Д.СОКОЛИН

ГЛАВНЫЙ ИНЖЕНЕР ПРОЕКТА В.К. КАЗАНОВ

УТВЕРЖДЕН РАСПОРЯЖЕНИЕМ МОСГОРИСПОЛКОМА
ОТ 09.10 1989 г. № 2148р

ВВЕДЕН В ДЕЙСТВИЕ ПРИКАЗОМ ПО ОБЪЕДИНЕНИЮ
„МОСВОДОКАНАЛ" ОТ 16.10 1989 г. № 446

Содержание альбома

Обозначение	Наименование	Стр.
	Титульный лист	1
	Содержание альбома	2
ТП 902-2-476.89-КЖИ-0.0.07У	Технические условия	3
—1.0	Панель стеновая ПСЦ 3-42-1/1	4
—1.1	Изделие закладное М1-1	5
—1.2	Изделие закладное М1-2	5
—2.0	Лоток ЛТ 15-9-9/2	6
—2.1	Сетка С-36а	7
—2.2	Сетка С-36б	7
—2.3	Сетка С-37а	8
—2.4	Сетка С-38а	9
—2.5	Изделие закладное М2-1	10
—2.6	Изделие закладное М2-2	10
—3.0	Каркас плоский КР-1	11
—4.0	Водослив В1	12
—5.0	Изделие закладное МН1	13
—6.0	Изделие закладное МН2	13
—7.0	Ригель СРП01	14
—8.0	Подкос СП01	15
—9.0	Подкос СП02	16
—10.0	Рама РШ1	17
—11.0	Изделие закладное МН3	18
—12.0	Изделие закладное МН4	19
—13.0	Изделие закладное МН5	20
—14.0	Изделие закладное МН6	21
—15.0	Изделие закладное МН7	22
—16.0	Крышка К1	22

Инв.№ подл. | Подпись и дата | Взам.инв.№

Альбом 4

Технические условия

1. Железобетонные изделия

1.1 В рабочих чертежах настоящего альбома дано расположение дополнительных закладных деталей в железобетонных стеновых панелях, выпускаемых промышленностью по серии 3.900-3 выпуск 5, и индивидуальное изделие – сборный жел. бет. лоток ЛТ 16-9-9/1.

1.2 Марка панели отличается от марки по типовой серии 3.900-3, выпуск 5 добавлением цифры в конце наименования марки через дробь.

1.3 Все изделия изготавливать в соответствии с техническими требованиями ГОСТ 13015-83*.

2. Арматурные сетки, каркасы, закладные детали

2.1 Арматурные сетки, каркасы выполнять при помощи контактной точечной сварки. Сварка всех мест пересечения стержней обязательна.

2.2 Закладные рамки сваривать электродами Э-42 по ГОСТ 9467-79*

2.3 Арматурные и закладные изделия должны отвечать требованиям ГОСТ 10922-75.

2.4 Поверхность закладных деталей защищается от коррозии слоем цинка толщиной 0,12 мм горячей металлизацией в соответствии с ГОСТом 9.306-85.

2.5 Покрытие поверхностей монтируемых металлоконструкций осуществляется окраской лаком ХВ-784 по ГОСТу 7313-75* за три раза по огрунтовке ХС-010 за два раза.

Инв.№ подл. | Подпись и дата | Взам.инв.№

Инж.	Ласкевич		ТП 902-2-476.89 - КЖ.И. – 0.ОТУ
Зав. гр.	Овчинникова		
Гл. спец.	Билейкина		Технические условия
Гл. спец.	Мильцер		Стадия: Р; Лист: 1; Листов: 1
Нач. отд.	Панченко		Мосводоканал НИИпроект

Копировал Вел. 23987-04 4 Формат А3

Альбом 4

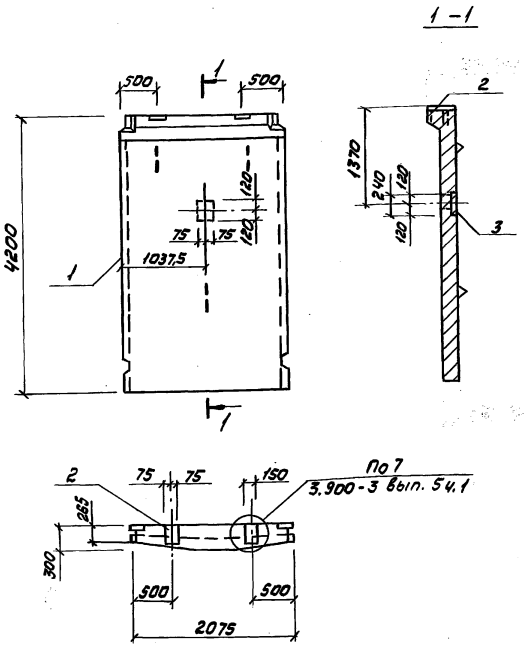

Формат	Зона	Поз.	Обозначение	Наименование	Кол.	Примечание
				Документация		
А3			ТП902-2-476.89 Кж.И.-0.0.0ТУ	Технические условия		
			3.900-3 выпуск 5	Панели стеновые		
				для цилиндрических		
				сооружений		
				Сборочные единицы		
		1	3.900-3 вып.5, ч.1,2	Панель ПСЦ 3-42-1	1	
А4		2	ТП902-2-476.89 Кж.И.-1.1	Изделие закладное М1-1	2	
А4		3	-1.2	М1-2	1	

Ведомость расхода стали на дополнительные закладные изделия, кг

Марка элемента	Изделия закладные							Общий расход
	Арматура класса		Прокат марки				Всего	
	А II		ВСТ3пс6-1					
	ГОСТ 5781-82*		ГОСТ 19903-74*					
	ф16	Итого	-8×150	-10×150	-10×50	Итого		
ПСЦ 3-42-1/1	5,6	5,6	5,5	2,8	0,8	9,1	14,7	14,7

Инв.№ подл. | Подпись и дата | Взам. инв.№

Привязан

Инв.№

Инженер	Ласкевич	
Гл. спец.	Вилейкина	
Гл. спец.	Мильцер	
Н. контр.	Мильцер	
Нач. отд.	Панченко	

ТП902-2-476.89 КЖ.И.-1.0

Панель стеновая ПСЦ3-42-1/1

Стадия	Масса	Масштаб
Р	4100,0	1:50
лист	листов 1	

Мосводоканал НИИпроект

Копировал 23987-04 5 Формат А3

Альбом 4

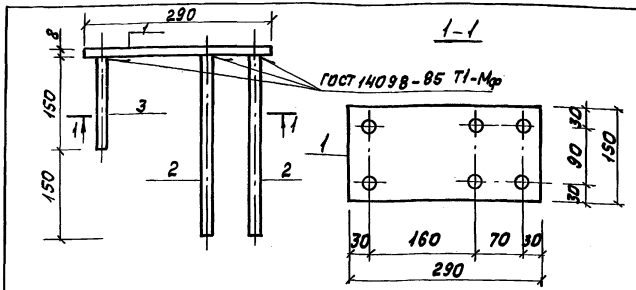

Формат	Зона	Поз.	Обозначение	Наименование	Кол.	Примечание
				Документация		
А3			ТП902-2-476.89 КЖ.И.-0.0.07у	Технические условия		
				Детали		
Б4		1	—1.1.1	Лист 6-8х150 ГОСТ 19903-74* / Ст3пс6-1 ГОСТ 14637-79 ℓ=290	1	2,73 кг
Б4		2	—1.1.2	ф16 AII ГОСТ 5781-82* ℓ=300	4	0,48 кг
Б4		3	—1.1.3	ℓ=150	2	0,24 кг

Привязан

Инв. №

Инв. № подл. | Подпись и дата | Взам. инв. №

Инж.	Ласкевич		
Гл. спец.	Вилейкина		
Гл. спец.	Мильцер		
Н. контр.	Мильцер		
Нач. отд.	Панченко		

ТП902-2-476.89 КЖ.И-1.1

Изделие закладное М1-1

Стадия	Масса	Масштаб
Р	5,13	1:10
лист	листов 1	

Мосводоканал НИИпроект

Формат А4

Альбом 4

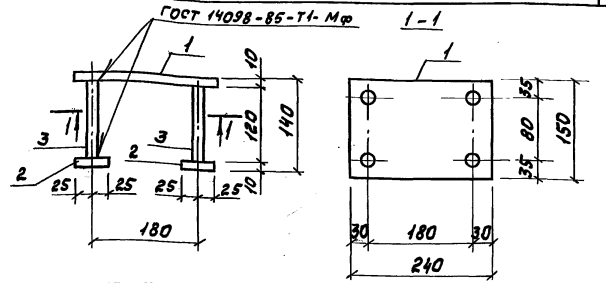

Формат	Зона	Поз.	Обозначение	Наименование	Кол.	Примечание
				Документация		
А3			ТП902-2-476.89 КЖ.И.-0.0.07у	Технические условия		
				Детали		
Б4		1	—1.2.1	Лист 6-10х150 ГОСТ 19903-74* / Ст3пс6-1 ГОСТ 14637-79 ℓ=240	1	2,8 кг
Б4		2	—1.2.2	Лист 6-10х50 ГОСТ 19903-74* ℓ=50 / Ст3пс6-1 ГОСТ 14637-79	4	0,2 кг
		3	—1.2.3	ф16 AII ГОСТ 5781-82* ℓ=120	4	0,2 кг

Привязан

Инв. №

Инв. № подл. | Подпись и дата | Взам. инв. №

Инж.	Ласкевич		
Гл. спец.	Вилейкина		
Гл. спец.	Мильцер		
Н. контр.	Мильцер		
Нач. отд.	Панченко		

ТП902-2-476.89 КЖ.И-1.2

Изделие закладное М1-2

Стадия	Масса	Масштаб
Р	4,4	1:10
лист	листов 1	

Мосводоканал НИИпроект

Копировал Акад 23987-04 6 Формат А4

Альбом 4

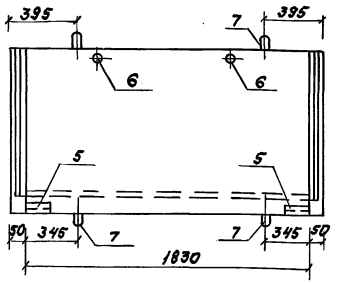

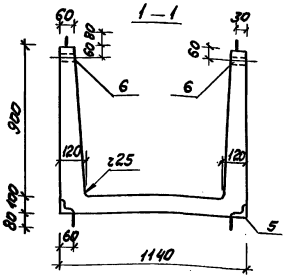

План

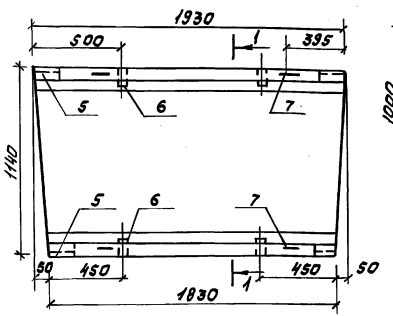

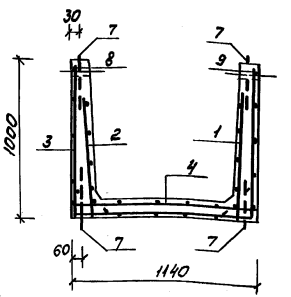

Формат	Зона	Поз.	Обозначение	Наименование	Кол.	Примечание
				Документация		
А3			ТП 902-2-476.89-КЖ.И.ОВ.ОТУ	Технические условия		
				Сборочные единицы		
А4		1	-2.1	Сетка С-35а	1	
А4		2	-2.2	С-36б	1	
А3		3	-2.3	С-37а	1	
А3		4	-2.4	С-38а	1	
А4		5	-2.5	Изделие закладное М2-1	4	
А4		6	-2.6	М2-2	4	
А4		7	1.400-9 Вып.1 л.9	Петля УП1-4	8	
				Детали		
Б4		8	-2.7	ф8 AIII ГОСТ 5781-82* ℓ=1820	1	0,72 кг
Б4		9	-2.9	ℓ=1920	1	0,76 кг
				Материалы		
		10		Бетон класса В25, W6	0,52	м³

1. Петли поз. 7 приварить к стержням сеток по ГОСТ 14098-85-С23-РД.
2. Защитный слой 20 мм.

Ведомость расхода стали на элемент, кг

Марка элемента	Изделия арматурные							Изделия закладные						Общий расход
	Арматура класса							Прим. кл.	Прокат марки					
	Вр-I		A-I		A-III			A-III	Вст.3кп-2					
	ГОСТ 6727-80		ГОСТ 5781-82*				Всего	ГОСТ 5781-82	ГОСТ 8509-86		ГОСТ 3262-75*		Всего	
	ф4	ф5	Итого	ф10	Итого	ф8	Итого	ф8	Швеллер №6,5	Итого	Труба 15х2,8	Итого		
ЛТ1б-9-9/2	2,4	14,2	16,6	4,8	4,8	1,5	1,5	22,9	2,72	3,44	3,44	0,36	0,36	6,52	29,42

Привязан

Инв. №

Зав. гр.	Овчинников	ТП 902-2-476.89	КЖ.И.-2.0
Гл. спец.	Билейкина	Лоток ЛТ1б-9-9/2	Стадия: Р; Масса: 1300; Масштаб: 1:20
Гл. спец.	Мильцер		Лист; Листов 1
Н. контр.	Мильцер		Мосводоканалниипроект
Нач. отд.	Панченко		

Копировал Ваш 23987-04 7 Формат А3

Инв. № подл. | Подпись и дата | Взам. инв. №

Альбом 4

Развертка

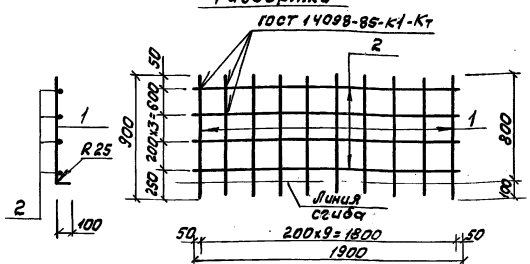

Формат	Зона	Поз.	Обозначение	Наименование	Кол.	Примечание
				Документация		
А3			ТП902-2-476.89-КЖ.И.-0.0.ОТУ	Технические условия		
				Детали		
Б4		1	-2.1.1	ф 5ВрI ГОСТ 6727-80*, ℓ=900	10	0,14 кг
Б4		2	-2.1.2	ф 4ВрI ГОСТ 6727-80*, ℓ=1900	4	0,19 кг

Привязан

Инв. №

Инж. I к.	Рожкова		
Гл. спец.	Вилейкина		
Гл. спец.	Мильцер		
Н. контр.	Мильцер		
Нач. отд.	Панченко		

Инв. № подл. | Подпись и дата | Взам. инв. №

ТП902-2-476.89 КЖ.И.-2.1

Сетка С-36а

Стадия	Масса	Масштаб
Р	2,2	1:20
лист	листов 1	

Мосводоканал НИИпроект

Формат А4

Альбом 4

Развертка

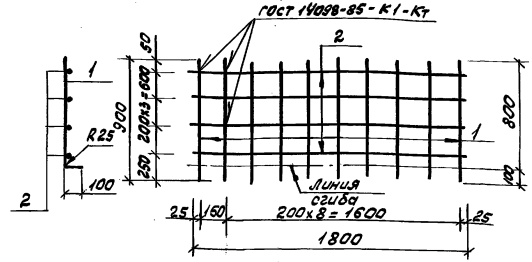

Формат	Зона	Поз.	Обозначение	Наименование	Кол.	Примечание
				Документация		
А3			ТП902-2-476.89-КЖ.И.-0.0.ОТУ	Технические условия		
				Детали		
Б4		1	-2.2.1	ф 5ВрI ГОСТ 6727-80*, ℓ=900	10	0,14 кг
Б4		2	-2.2.2	ф 4ВрI ГОСТ 6727-80*, ℓ=1800	4	0,18 кг

Привязан

Инв. №

Инж. I к.	Рожкова		
Гл. спец.	Вилейкина		
Гл. спец.	Мильцер		
Н. контр.	Мильцер		
Нач. отд.	Панченко		

Инв. № подл. | Подпись и дата | Взам. инв. №

ТП 902-2-476.89 КЖ.И.-2.2

Сетка С-36б

Стадия	Масса	Масштаб
Р	2,1	1:20
лист	листов 1	

Мосводоканал НИИпроект

Копировал Воя 23987-04 8 Формат А4

Альбом 4

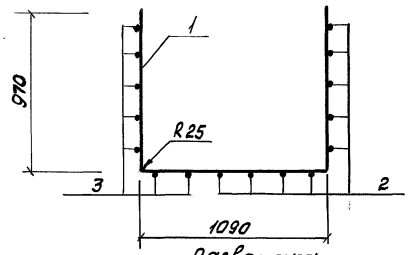

Развертка

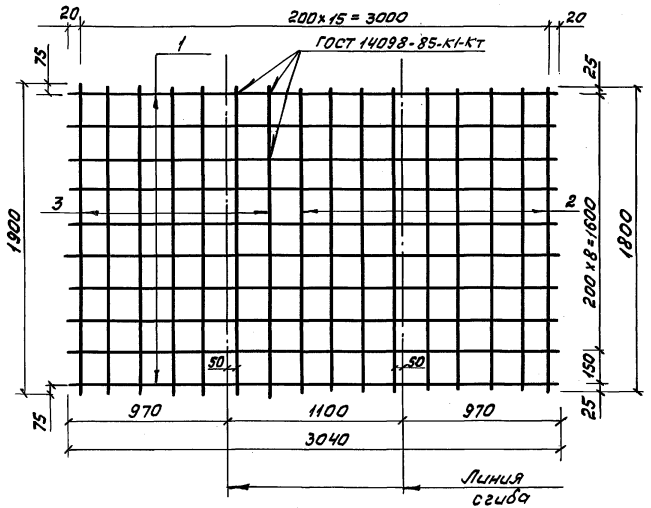

Формат	Зона	Поз.	Обозначение	Наименование	Кол.	Примечание
				Документация		
А3			ТП 902-2-476.89 Кж.И.-0.0.07У	Технические условия		
				Детали		
Б4		1	- 2.3.1	ф5 Вр I ГОСТ 6727-80, ℓ=3040	10	0,47кг
Б4		2	- 2.3.2	ℓ=1800	9	0,28кг
Б4		3	- 2.3.3	ℓ=1900	7	0,29кг

Привязан

Инв. №

Инв.№ подл. | Подпись и дата | Взам. инв.№

Инж.К.	Рожкова	
Гл.спец.	Вилейкина	
Гл.спец.	Мильцер	
Н.контр.	Мильцер	
Нач.отд.	Панченко	

ТП 902-2-476.89 Кж.И. -2.3

Сетка С-37а

Стадия	Масса	Масштаб
Р	9,25	1:20
Лист	Листов 1	

Мосводоканалнипроект

Копировал рц 23987-04 9 Формат А3

Альбом 4

ГОСТ 14098-85-К1-Кт

Развертка

Линия сгиба

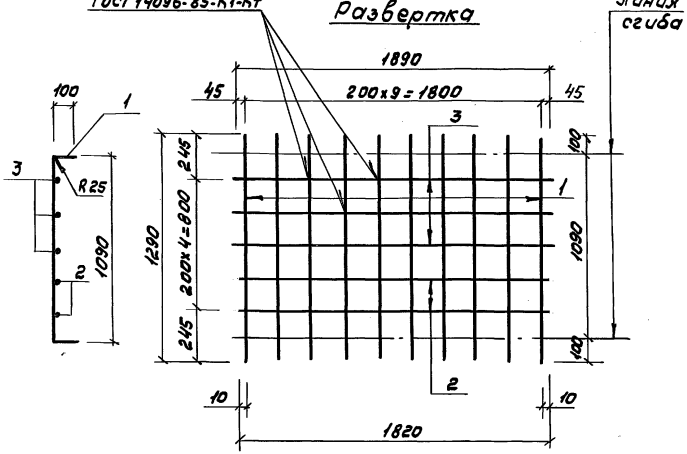

Формат	Зона	Поз.	Обозначение	Наименование	Кол.	Примечание
				Документация		
А3			ТП 902-2-476.89 КЖ.И.-0.0.ОТУ	Технические условия		
				Детали		
Б4		1	-2.4.1	ф5 8рI ГОСТ 6727-80*, ℓ=1290	10	0,2 кг
Б4		2	-2.4.2	ф4 0рI ГОСТ 6727-80*, ℓ=1820	2	0,18кг
Б4		3	-2.4.3	ℓ=1390	3	0,19кг

Привязан

Инв. №

Инв.№ подл. | Подпись и дата | Взам. инв.№

Инж. Тк.	Рожкова	
Гл. спец.	Вилейкина	
Гл. спец.	Мильцер	
Н. контр.	Мильцер	
Нач. отд.	Панченко	

ТП 902-2-476.89 КЖ.И.-2.4

Сетка С-38а

Стадия	Масса	Масштаб
Р	2,9	1:20
Лист	Листов 1	

МосводоканалНИИпроект

Копировал Валя 23987-04 10 Формат А3

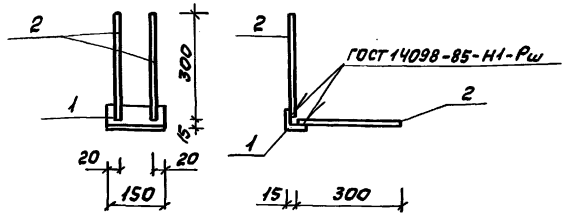

Формат	Зона	Поз	Обозначение	Наименование	Кол.	Примечание
				Документация		
А3			ТП902-2-476.89 Кж.И.-0.0.отч	Технические условия		
				Детали		
Б4		1	- 2.5.1	Уголок Б-63х63х5 ГОСТ 8509-86 / Ст3пс6-1 ГОСТ 535-79* ℓ=150	1	0,72 кг
Б4		2	- 2.5.2	ф8 AIII ГОСТ 5781-82*, ℓ=300	4	0,12 кг

Привязан

Инв. №

Взам. инв. № | Подпись и дата | Инв. № подл.

Инж. II к.	Воронцова	
Гл. спец.	Вилейкина	
Гл. спец.	Мильцер	
Н. контр.	Мильцер	
Нач. отд.	Панченко	

ТП902-2-476.89 Кж.И.-2.5

Изделие закладное М2-1

Стадия	Масса	Масштаб
Р	1.34	1:10
Лист	Листов 1	

Мосводоканалниипроект

Формат А4

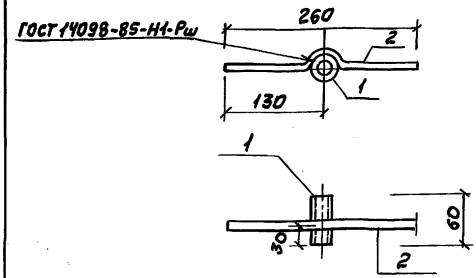

Формат	Зона	Поз.	Обозначение	Наименование	кол.	Примечание
				Документация		
А3			ТП902-2-476.89 Кж.И.-0.0.отч	Технические условия		
				Детали		
Б4		1	- 2.6.1	Тр. 15х3,2 ГОСТ 3262-75*, ℓ=66	1	0,09 кг
Б4		2	- 2.6.1	ф8 AIII ГОСТ 5781-82*, ℓ=260	1	0,1 кг

Привязан

Инв. №

Взам. инв. № | Подпись и дата | Инв. № подл.

Инж. II к.	Воронцова	
Гл. спец.	Вилейкина	
Гл. спец.	Мильцер	
Н. контр.	Мильцер	
Нач. отд.	Панченко	

ТП902-2-476.89 Кж.И.-2.6

Изделие закладное М2-2

Стадия	Масса	Масштаб
Р	0,19	1:5
Лист	Листов 1	

Мосводоканалниипроект

Альбом 4

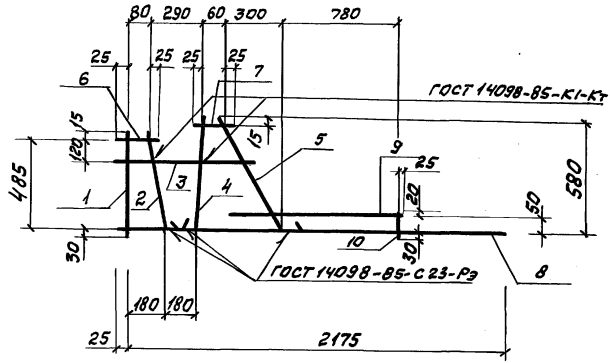

Поз. 2

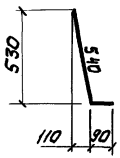

Поз. 4

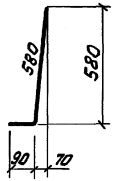

Поз. 5

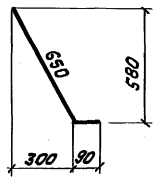

Формат	Зона	Поз.	Обозначение	Наименование	кол.	Примечание
				Документация		
А3			ТП902-2-476.89 КЖ.И.-0.0.оту	Технические условия		
				Детали		
Б4		1	-3.1	ф10 AIII ГОСТ 5781-82*; ℓ=530	1	0,33кг
Б4		2	-3.2	ℓ=630	1	0,40кг
Б4		3	-3.3	ℓ=590	1	0,37кг
Б4		4	-3.4	ℓ=670	1	0,42кг
Б4		5	-3.5	ℓ=740	1	0,47кг
Б4		6	-3.6	ℓ=130	1	0,08кг
Б4		7	-3.7	ℓ=110	1	0,07кг
Б4		8	-3.8	ℓ=2200	1	1,39кг
Б4		9	-3.9	ℓ=1180	1	0,74кг
Б4		10	-3.10	ℓ=100	1	0,06

Привязан

Инв.№

Инв.№ подл. | Подпись и дата | Взам. инв.№

ТП902-2-476.89 -КЖ.И.-3.0

Каркас плоский КР1

Стадия	Масса	Масштаб
Р	4.33	1:20
Лист	Листов 1	

Мосводоканалкиипроект

Зав.гр.	Овчинникова	
Гл.спец.	Вилейкина	
Гл.спец.	Мильцер	
Н.контр.	Мильцер	
Нач.отд.	Панченко	

Копировал Ваня 23987-04 12 Формат А3

Альбом 4

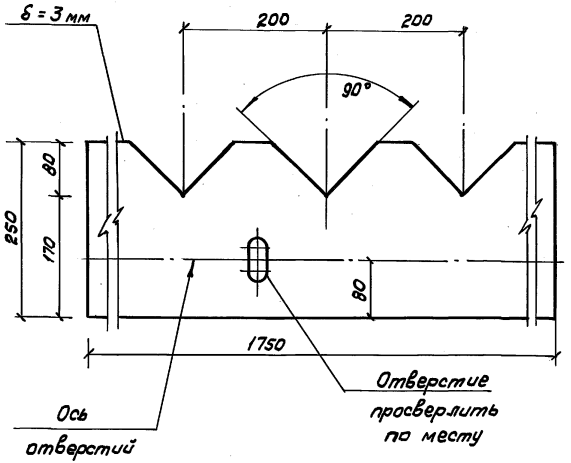

Инв.№подл. | Подпись и дата | Взам. инв.№

Привязан

Инв.№

		ТП 902-2-476.89	КЖИ-4.0
		Водослив В1	Стадия: Р; Масса: ; Масштаб: 1:5
Гл.спец.	Вилейкина		Лист; Листов 1
Гл.спец.	Мильцер		Стекло СБПТ II 3×1750×1550 ГОСТ 9784-75*
Н.контр.	Мильцер		Мосводоканалниипроект
Нач.отд.	Панченко		

Копировал Ред. 23987-04 13 Формат А3

Альбом 4

1 – 1

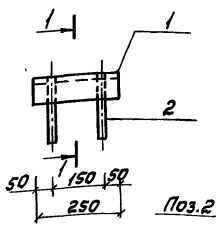

Поз.2

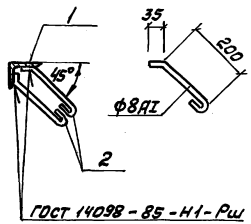

ГОСТ 14098 – 85 – Н1 – Рш

Формат	Зона	Поз.	Обозначение	Наименование	Кол.	Примечание
				Документация		
А3			ТП902-2-476.89 КЖИ-0.0.ТУ	Технические условия		
				Детали		
Б4		1	– 5.1	Уголок 675х75х6 ГОСТ 8509-86 ℓ=250 В ст3кп2 ГОСТ 535-79	1	1,72 кг
Б4		2	– 5.2	ф8 AI ГОСТ 5781-82* ℓ=295	4	0,065

Привязан

Инв. №

Инв. № подл. | Подпись и дата | Взам. инв. №

ТП902-2-476.89	КЖИ-5.0	
Изделие закладное МН1	Стадия: Р	Масса: 1,98
	Масштаб: 1:10	
	Лист	Листов 1
Зав. гр. Овчинникова	Мосводоканалниипроект	
Гл. спец. Билейкина		
Гл. спец. Мильцер		
Н. контр. Мильцер		
Нач. отд. Панченко		

Формат А4

Альбом 4

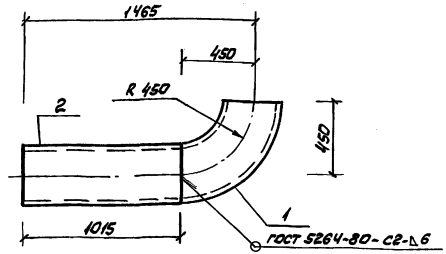

Формат	Зона	Поз.	Обозначение	Наименование	Кол.	Примечание
				Документация		
А3			ТП902-2-476.89 КЖИ-0.0.ОТУ	Технические условия		
				Детали		
Б4		1	– 6.1	Отвод 90°325х8 ГОСТ 17375-83*	1	50,3 кг
Б4		2	– 6.2	Труба 325х6 по СТП 704-78.* ℓ=1015	1	48,0 кг

Возможно изготовление детали из трубы 325×6

Привязан

Инв. №

Инв. № подл. | Подпись и дата | Взам. инв. №

ТП902-2-476.89	КЖИ-6.0	
Изделие закладное МН2	Стадия: Р	Масса: 98,3
	Масштаб: 1:20	
	Лист	Листов 1
Зав. гр. Овчинникова	Мосводоканалниипроект	
Гл. спец. Билейкина		
Гл. спец. Мильцер		
Н. контр. Мильцер		
Нач. отд. Панченко		

Копировал Ваав

Формат А4

Альбом 4

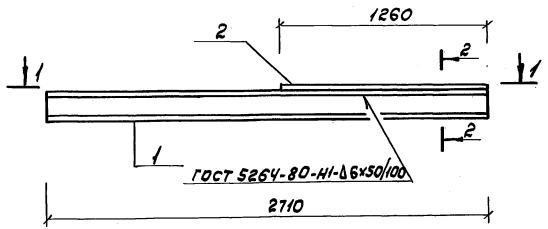

1 – 1

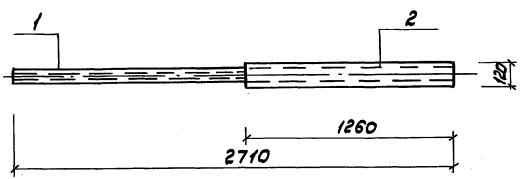

2 – 2

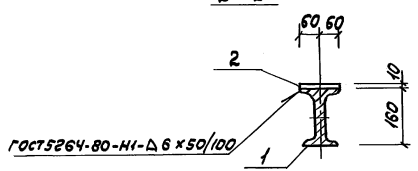

Формат	Зона	Поз.	Обозначение	Наименование	Кол.	Примечание
				Документация		
А3			ТП902-2-476.89 КЖ.И.-0.0.0ТУ	Технические условия		
				Детали		
Б4		1	– 7.1	Двутавр 16 ГОСТ 8239-72* $\frac{e=2710}{ВСт3пс6\ ГОСТ535-79*}$	1	43,1 кг
Б4		2	– 7.2	Лист $\frac{5\text{-}10\times120\ ГОСТ19903-74*\ e=1260}{ВСт3пс6\text{-}1\ ГОСТ14637-79}$	1	11,9 кг

Привязан

Инв. №

Инж.	Ласкевич		
Гл.спец.	Вилейкина		
Гл.спец.	Мильцер		
Н.контр.	Мильцер		
Нач.отд.	Панченко		

ТП902-2-476.89 КЖ.И.-7.0

Ригель СРП01

Стадия	Масса	Масштаб
Р	55,0	1:20
Лист	Листов 1	

Мосводоканал НИИпроект

Инв. № подл. | Подпись и дата | Взам. инв. №

Копировал [подпись] 23987-04 15 Формат А3

Альбом 4

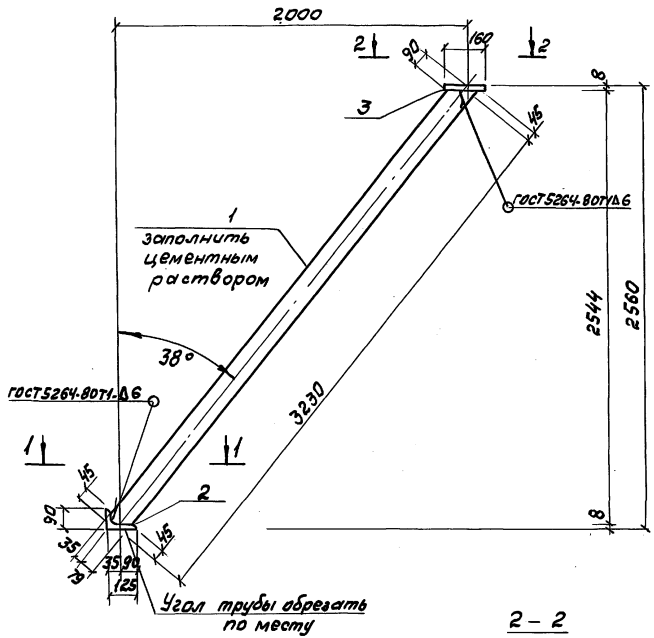

1 – 1
М1:10

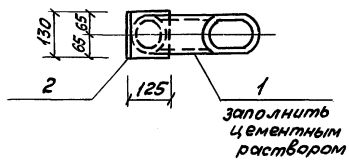

2 – 2

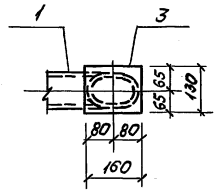

Формат	Зона	Поз.	Обозначение	Наименование	Кол.	Примечание
				Документация		
А3			ТП902-2-476.89 КЖ.И.-0.0.ОТУ	Технические условия		
				Детали		
Б4		1	– 8.1	Труба 114х5 ГОСТ 10705-80* L=3275	1	43,5 кг
Б4		2	– 8.2	Уголок 6-125х80х8 ГОСТ 8510-86* L=130 Ст3пс6-1 ГОСТ 535-79*	1	1,6 кг
Б4		3	– 8.3	Лист 6-А низ ГОСТ 19903-74* L=160 Ст3пс6-1 ГОСТ 14637-79	1	1,3 кг

Привязан

Инв.№

ТП902-2-476.89 КЖ.И.-8.0

Подкос СП01

Стадия	Масса	Масштаб
Р	46,4	1:20
лист	листов 1	

Мосводоканалнипроект

Инж.	Ласкевич	
Гл.спец.	Вилейкина	
Гл.спец.	Мильцер	
Н.контр.	Мильцер	
Нач.отд.	Панченко	

Инв.№ подл. | Подпись и дата | Взам. инв.№

Копировал Ваш 23987-04 16 Формат А3

Альбом 4

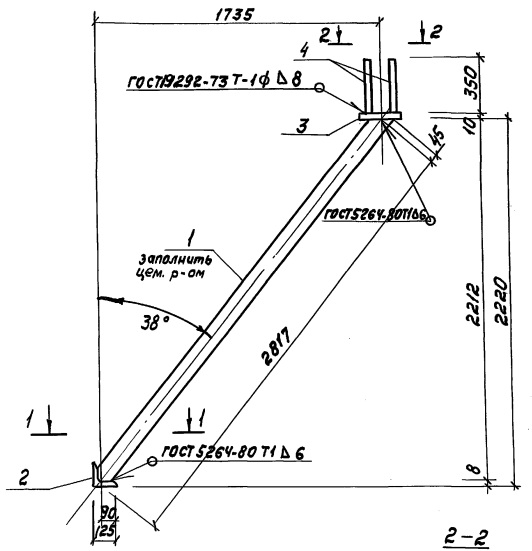

2–2

1–1

М 1:10

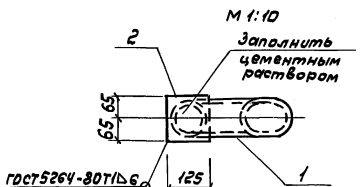

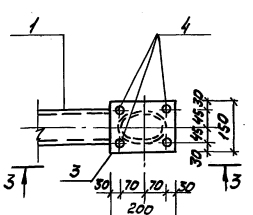

Формат	Зона	Поз.	Обозначение	Наименование	Кол.	Примечание
				Документация		
А3			ТП 902-2-476.89 кж.и.-0.0.09	Технические условия		
				Детали		
Б4		1	– 9.1	Труба 114х5 ГОСТ 10705-80* ℓ=2862	1	37,7 кг
Б4		2	– 9.2	Уголок Б-125х80х8 ГОСТ 8510-86, Ст3пс6-1 ГОСТ 535-79* ℓ=130	1	1,6 кг
Б4		3	– 9.3	Лист Б-10х150 ГОСТ 19903-74* Ст3пс6-1 ГОСТ 14637-79 ℓ=200	1	2,4 кг
Б4		4	– 9.4	ф 12 AII ГОСТ 5781-82* ℓ=350	4	0,3 кг

Привязан

Инв.№

ТП 902-2-476.89 кж.и. -9.0

Подкос СП02

Стадия	Масса	Масштаб
Р	42,9	1:20
Лист	Листов 1	

Мосводоканалниипроект

Инж.	Ласкевич	
Гл.спец.	Вилейкина	
Гл.спец.	Мильцер	
Н. контр.	Мильцер	
Нач.отд.	Панченко	

Инв.№ подл. | Подпись и дата | Взам.инв.№

Копировал Вол, 23987-04 17 Формат А3

Альбом 4

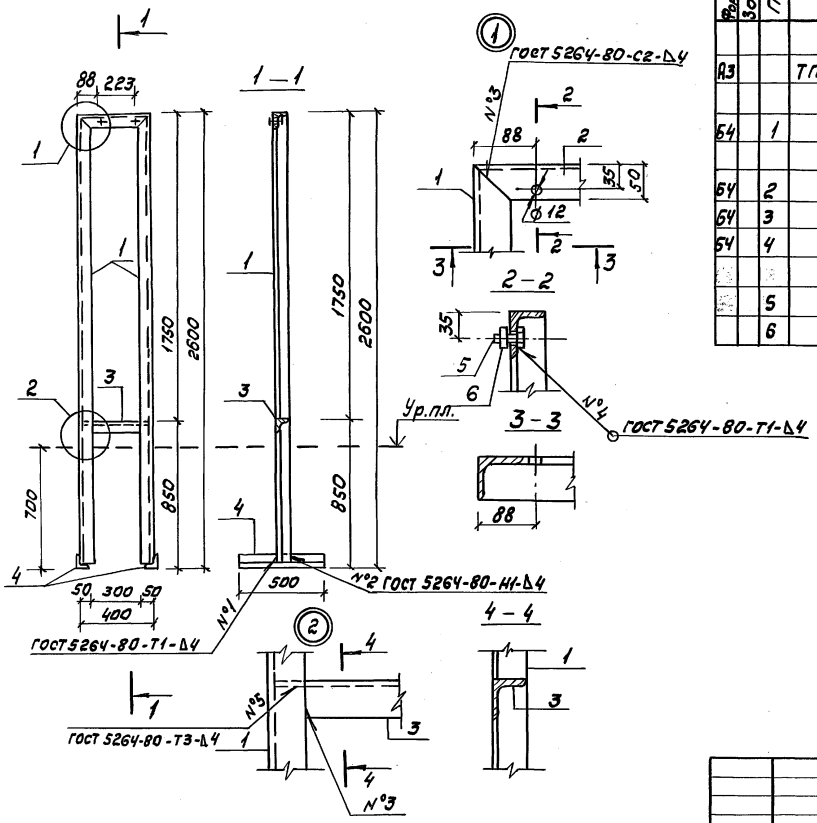

Формат	Зона	Поз.	Обозначение	Наименование	Кол.	Примечание
				Документация		
А3			ТП902-2-476.89 кж.и.-0.0.отч	Технические условия		
				Детали		
Б4		1	-10.1	Уголок Б-50х50х5 ГОСТ 8509-86 / Вст3пс6-1 ГОСТ 535-79 L=2600	2	9,99кг
Б4		2	-10.2	ℓ=400	1	1,51кг
Б4		3	-10.3	ℓ=390	1	1,47кг
Б4		4	-10.4	ℓ=500	2	1,89кг
				Стандартные изделия		
		5		Болт М10х30 ГОСТ 7798-70*	2	0,031кг
		6		Гайка М10 ГОСТ 5915-70*	2	0,012кг

Привязан

Инв.№

ТП 902-2-476.89			КЖ.И.-10.0	
Рама РШ1		Стадия	Масса	Масштаб
		Р	26,8	1:50
		Лист		Листов 1
		Мосводоканалнипроект		

Инженер Воронцова
Гл.спец. Вилейкин
Гл.спец. Мильцер
Н.контр. Мильцер
Нач.отд. Панченко

Инв.№подл. | Подпись и дата | Взам.инв.№

Копировал Валя 23987-04 18 Формат А3

Альбом 4

Формат	Зона	Поз.	Обозначение	Наименование	Кол.	Примечание
				Документация		
А3			ТП 902-2-476.89 КЖ.И.-0.0.ОТУ	Технические условия		
				Детали		
Б4		1	-11.1	Швеллер 14П ГОСТ 8240-72* ℓ=1700 / В Ст3пс6-1 ГОСТ 535-79**	2	21,9 кг
Б4		2	-11.2	ℓ=1940	1	24,0 кг
Б4		3	-11.3	ФЮАП ГОСТ 5781-82, ℓ=340	12	0,2 кг

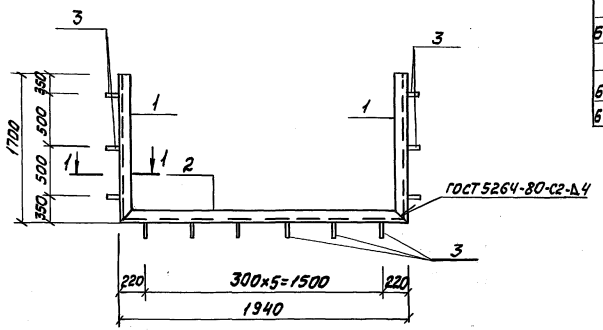

1-1
М 1:10

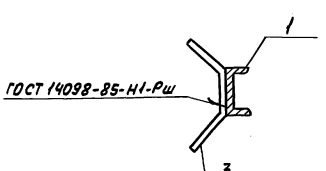

Поз. 3
М 1:10

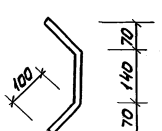

Привязан

Инв.

ТП 902-2-476.89 КЖ.И.-11.0

Изделие закладное МН3

Стадия	Масса	Масштаб
Р	70,2	1:25
Лист	Листов 1	

Мосводоканалнипроект

Инженер	Воронцов	Воронцов
Гл. спец.	Вилейкина	Вилейкина
Гл. спец.	Мильцер	Мильцер
Н. контр.	Мильцер	Мильцер
Нач. отд.	Панченко	

Инв. № подл. | Подпись и дата | Взам. инв. №

Копировал Ваш 23987-04 19 Формат А3

Альбом 4

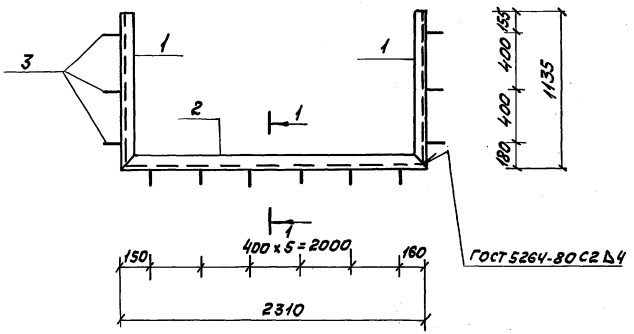

Формат	Зона	Поз.	Обозначение	Наименование	Кол.	Примечание
				Документация		
А3			ТП 902-2-476.89 КЖИ. 0.0.0ТУ	Технические условия		
				Детали		
Б4		1	– 12.1	Швеллер 14 ПГОСТ 8240-72* / Вст3кп2 ГОСТ 535-79* е=1135	2	14,3 кг
Б4		2	– 12.2	е=2310	1	28,4 кг
Б4		3	– 12.3	ф10АII ГОСТ 5781-82, е=340	12	0,21 кг

Поз. 3
М 1:10

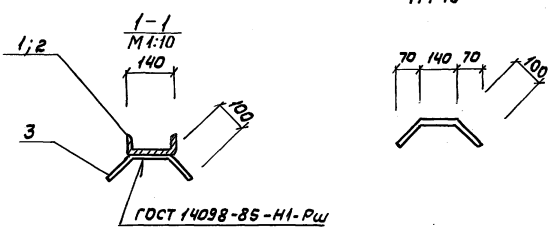

Привязан

Инв. №

Инж. II к.	Воронцова	Воронцова	
Гл. спец.	Вилейкина		
Гл. спец.	Мильцер		
Н. контр.	Мильцер		
Нач. отд.	Панченко		

ТП 902-2-476.89 КЖ.И-12.0

Изделие закладное МН4

Стадия	Масса	Масштаб
Р	59,2	1:25

лист | листов 1

Мосводоканалнии проект

Инв. № подл. | Подпись и дата | Взам. инв. №

Копировал Вод 23987-04 20 Формат А3

Альбом 4

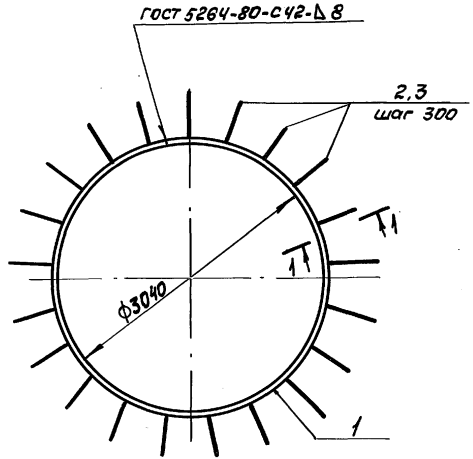

1-1
М 1:10

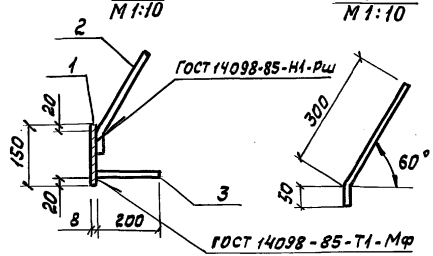

Поз. 2
М 1:10

Формат	Зона	Поз.	Обозначение	Наименование	Кол.	Примечание
				Документация		
А3			ТП 902-2-476.89 КЖ.И-0.0.74	Технические условия		
				Детали		
Б4		1	-13.1	Лист Б-8х150 ГОСТ 19903-74* / Вст3пс6-1 ГОСТ 14637-79 ℓ=9550	1	89.96кг
Б4		2	-13.2	ф10 А-II ГОСТ 5781-82* ℓ=350	21	0.22 кг
Б4		3	-13.3	ℓ=200	21	0.12 кг

Привязан

Инв. №

Инв. № подл. | Подпись и дата | Взам. инв. №

Инж.	Гайдукова		
Гл. спец.	Вилейкина		
Гл. спец.	Мильцер		
Н. контр.	Мильцер		
Нач. отд.	Панченко		

ТП 902-2-476.89 КЖ.И. - 13.0

Изделие закладное МН 5

Стадия	Масса	Масштаб
Р	97,1	1:50
Лист	Листов 1	

Мосводоканалнипроект

Копировал Воля 23987-04 21 Формат А3

Альбом 4

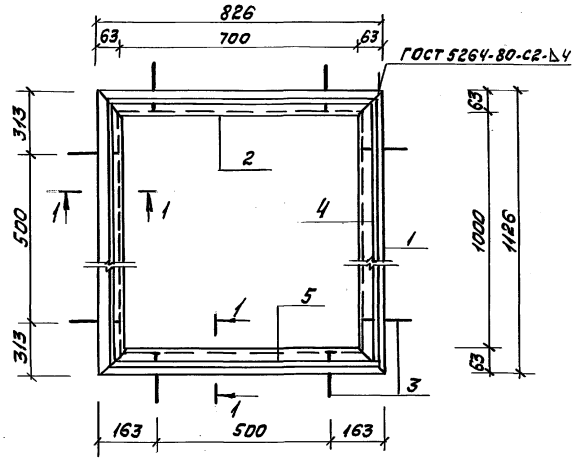

Формат	Зона	Поз.	Обозначение	Наименование	Кол.	Примечание
				Документация		
А3			ТП 902-2-476.89-КЖ.И.-0.0.ОТУ	Технические условия		
				Детали		
Б4		1	-14.1	Уголок 6-63х63х5 ГОСТ 8509-86 ℓ=1126 Вст3кп2 ГОСТ 535-79*	2	5,4 кг
Б4		2	-14.2	ℓ=826	2	4,0 кг
Б4		3	-14.3	ф8А-I ГОСТ 5781-82;* ℓ=215	16	0,1 кг
Б4		4	-14.4	ф10А-I ГОСТ 5781-82;* ℓ=1080	2	0,7 кг
Б4		5	-14.5	ℓ=780	2	0,5 кг

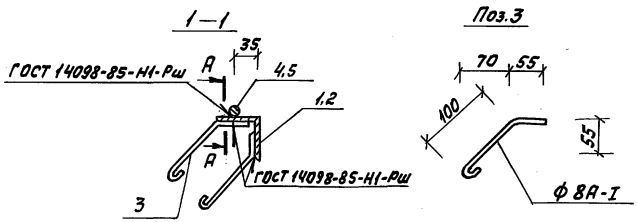

Привязан

Инв. №

ТП 902-2-476.89		КЖ.И.-14.0	
Изделие закладное МН6	Стадия	Масса	Масштаб
	Р	21.8	1:10
	Лист	Листов 1	
	Мосводоканалнипроект		

Инж. I к.	Рожкова	
Гл. спец.	Вилейкина	
Гл. спец.	Мильцер	
Н. контр.	Мильцер	
Нач. отд.	Панченко	

Копировал Рю 23987-04 22 Формат А3

Инв. № подл. | Подпись и дата | Взам. инв. №

Альбом 4

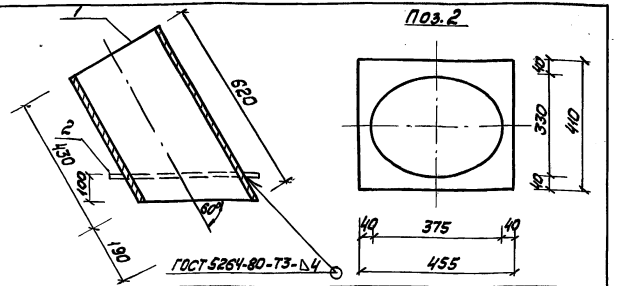

Формат	Зона	Поз.	Обозначение	Наименование	Кол.	Примечание
				Документация		
А3			ТП 902-2-476.89 - кж.И. - 0.0.ОТУ	Технические условия		
				Детали		
Б4		1	-15.1	Труба 325х8 ГОСТ 10704-76* е=620	1	38.8 кг
Б4		2	-15.2	Лист Б-8х410 ГОСТ 19903-74* е=455 ВСт3пс6-1 ГОСТ 14637-79	1	11.7 кг

Привязан

Инв. №

ТП 902-2-476.89 КЖ.И.-15.0

Изделие закладное МН 7

Стадия	Масса	Масштаб
Р	50,5	1:10
лист	листов 1	

Мосводоканал НИИпроект

Инж. I к.	Рожкова	
Гл.спец.	Вилейкина	
Гл.спец.	Мильцер	
Н.контр.	Мильцер	
Нач.отд.	Панченко	

Инв. № подл. | Подпись и дата | Взам. инв. №

Формат А4

Альбом 4

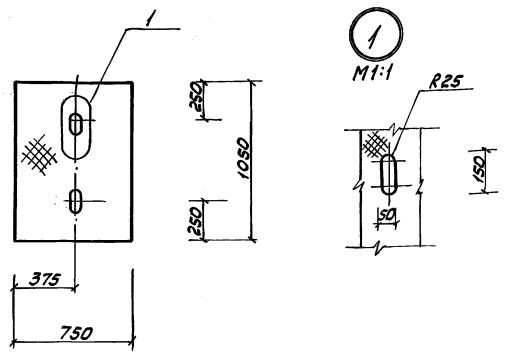

Привязан

Инв. №

ТП 902-2-476.89 КЖ.И.-16.0

Крышка К1

Стадия	Масса	Масштаб
Р	39,5	1:20
лист	листов 1	

Лист ромб. 6,0х750х1050 ВСт3кп ГОСТ 8568-77*

Мосводоканал НИИпроект

Зав.гр.	Овчинникова	
Гл.спец.	Вилейкина	
Гл.спец.	Мильцер	
Н.контр.	Мильцер	
Нач.отд.	Панченко	

Инв. № подл. | Подпись и дата | Взам. инв. №

Копировал Вая 23987-04 (23) Формат А4

gost.e-ecolog.ru