ТИПОВОЙ ПРОЕКТ
902-2-476.89

ОТСТОЙНИКИ КАНАЛИЗАЦИОННЫЕ РАДИАЛЬНЫЕ ВТОРИЧНЫЕ ИЗ СБОРНОГО ЖЕЛЕЗОБЕТОНА ДИАМЕТРОМ 40 М

АЛЬБОМ 3

КЖ КОНСТРУКЦИИ ЖЕЛЕЗОБЕТОННЫЕ

gost.e-ecolog.ru

С
НА [illegible]
УКАЗАНА В СЧЕТ-НАКЛАДНОЙ

				Привязан	
Инв. №					

ТИПОВОЙ ПРОЕКТ
902-2-476.89

ОТСТОЙНИКИ КАНАЛИЗАЦИОННЫЕ РАДИАЛЬНЫЕ ВТОРИЧНЫЕ ИЗ СБОРНОГО ЖЕЛЕЗОБЕТОНА ДИАМЕТРОМ 40 М

АЛЬБОМ 3

ПЕРЕЧЕНЬ АЛЬБОМОВ

АЛЬБОМ 1	ПЗ	ПОЯСНИТЕЛЬНАЯ ЗАПИСКА
АЛЬБОМ 2	ТХ	ТЕХНОЛОГИЧЕСКИЕ РЕШЕНИЯ
	ЭМ	ЭЛЕКТРОТЕХНИЧЕСКИЕ РЕШЕНИЯ
АЛЬБОМ 3	КЖ	КОНСТРУКЦИИ ЖЕЛЕЗОБЕТОННЫЕ
АЛЬБОМ 4	КЖ.И	СТРОИТЕЛЬНЫЕ ИЗДЕЛИЯ
АЛЬБОМ 5	НО	НЕСТАНДАРТИЗИРОВАННОЕ ОБОРУДОВАНИЕ
АЛЬБОМ 6	СО	СПЕЦИФИКАЦИИ ОБОРУДОВАНИЯ
АЛЬБОМ 7	ВМ	ВЕДОМОСТИ ПОТРЕБНОСТИ В МАТЕРИАХ
АЛЬБОМ 8	С	СМЕТЫ

РАЗРАБОТАН
ИНСТИТУТОМ
„МОСВОДОКАНАЛНИИПРОЕКТ"
ГЛАВНЫЙ ИНЖЕНЕР ИНСТИТУТА Д.Д. СОКОЛИН
ГЛАВНЫЙ ИНЖЕНЕР ПРОЕКТА В.К. КАЗАНОВ

УТВЕРЖДЕН РАСПОРЯЖЕНИЕМ МОСГОРИСПОЛКОМА
ОТ 09 10 1989 Г № 2148р
ВВЕДЕН В ДЕЙСТВИЕ ПРИКАЗОМ ПО ОБЪЕДИНЕНИЮ
„МОСВОДОКАНАЛ" ОТ 16 10 1989 Г № 446

Альбом 3

ТП 902-2-476.89

Ведомость рабочих чертежей основного комплекта ТП902-2-476.89 КЖ

Лист	Наименование	Примечание
1	Общие данные	2
2	Отстойник. Общие виды	3
3	Отстойник. Днище. Опалубочный чертеж. Сечения 3-3 ÷ 5-5.	4
4	Отстойник. Днище. Опалубочный чертеж. Сечения 6-6 ÷ 12-12	5
5	Отстойник. Днище. Опалубка и армирование. Узел 1.	6
6	Отстойник. Днище. Армирование. Сечения 2-2 ÷ 6-6. Узел 2.	7
7	Отстойник. Днище. Армирование. План 8-8 Сечения 7-7; 9-9 ÷ 11-11	8
8	Отстойник. Днище. Армирование. Спецификация.	9
9	Отстойник. Схема расположения стеновых панелей. Узлы 1,2. Сечение 1-1.	10
10	Отстойник. Узлы 4÷7. Деталь навивки кольцевой арматуры	11
11	Отстойник. Схема расположения лотков Узел 8. Сечения 1-1 ÷ 4-4.	12
12	Отстойник. Выпускная камера ВМ1 Стена См1. Опалубочный чертеж	13
13	Отстойник. Выпускная камера ВМ1. Стена отстойника См1. Армирование. Сечения 1-1 ÷ 4-4.	14
14	Отстойник. Выпускная камера Вм1. Стена отстойника См1. Борт отстойника Бм1. Армирование. Сечения 5-5 ÷ 8-8	15
15	Отстойник. Выпускная камера Вм1. Стена отстойника См1. Борт отстойника Бм1, Армирование. Спецификация.	16
16	Распределительная чаша. Планы 1-1; 2-2; 5-5 Сечения 3-3, 4-4, 6-6 ÷ 8-8. Узел 1.	17
17	Распределительная чаша. Армирование. Сечения 1-1 ÷ 6-6. Узел 1	18
18	Распределительная чаша. Армирование. Сечения 7-7 ÷ 14-14. Узлы 2-4.	19

Типовой проект разработан в соответствии с действующими нормами и правилами.

Гл. инж. проекта /Казанов/

Инв. № подл. | Подпись и дата | Взам. инв. №

Продолжение

Лист	Наименование	Примечание
19	Камеры ОВ1 и ОВ2. Планы, сечения.	20
20	Камера ОВ1. Армирование. План 1-1 План перекрытия. Сечения 2-2 ÷ 4-4	21
21	Камера ОВ2. Армирование. План 1-1 План перекрытия. Сечения 2-2 ÷ 4-4	22
22	Иловая камера ИК1. Сечения 1-1 ÷ 3-3. Планы 4-4 и 5-5.	23
23	Иловая камера ИК1. Армирование Сечения 1-1, 3-3. Планы 2-2, 4-4	24
24	Иловая камера ИК1. Армирование. План перекрытия. Сечения. Узел 1.	25

Ведомость ссылочных и прилагаемых документов

Обозначение	Наименование	Примечание
	Ссылочные документы	
ГОСТ 8478-81	Сетки сварные для армирования железобетонных конструкций	
3.900-3 в 1/82, 2/82, 5 части 1 и 2	Сборные железобетонные конструкции емкостных сооружений для водоснабжения и канализации	
3.006.1-2/82 в 1-2	Сборные железобетонные каналы и тоннели из лотковых элементов	
5.902-2	Сальники набивные Ду 50 ... 1400 для пропуска труб через стены.	
1.450.3-3 в 0.2	Стальные лестницы, площадки, стремянки и ограждения	
	Прилагаемые документы	
ТП902-2-476.89 КЖИ Альбом 4	Строительные изделия	
ТП902-2-476.89-КЖ.ВМ Альбом 7	Ведомость потребности в материалах	

Ведомость спецификаций

Лист	Наименование	Примечание
9	Спецификация к схемам расположения стеновых панелей и лотков	
16	Спецификация элементов распределительной чаши	
22	Спецификация элементов иловой камеры ИК1	

Ведомость объемов сборных бетонных и железобетонных конструкций по рабочим чертежам основного комплекта.

Строка	Наименование групп элементов конструкций	Код	Кол-во м³	Примеч.
1	Панели стеновые емкостей	585820	95,2	
2	Лотки	585820	28,8	
3	Плиты перекрытий	—	3,06	
	Всего сборного железобетона		127,06	

Материалы на изготовление сборных железобетонных конструкций учтены в „Ведомости потребности в материалах" и отдельно не учитываются.

Общие указания

Область применения проекта, основные расчетные положения, указания по привязке и производству работ, антикоррозийные мероприятия см. пояснительную записку к проекту, альбом 1.

Привязан

Инв. №

ТП 902-2-476.89 КЖ

Гл. спец.	Вилейкина		Отстойники канализационные радиальные вторичные из сборного ж/б диаметром 40м	Стадия	Лист	Листов
Гл. спец.	Мильцер			Р	1	24
Н. контр.	Мильцер		Общие данные. (Начало)	Мосводоканал НИИпроект		
Нач. отд.	Панченко					

Копировал 23987-03 3 Формат А2

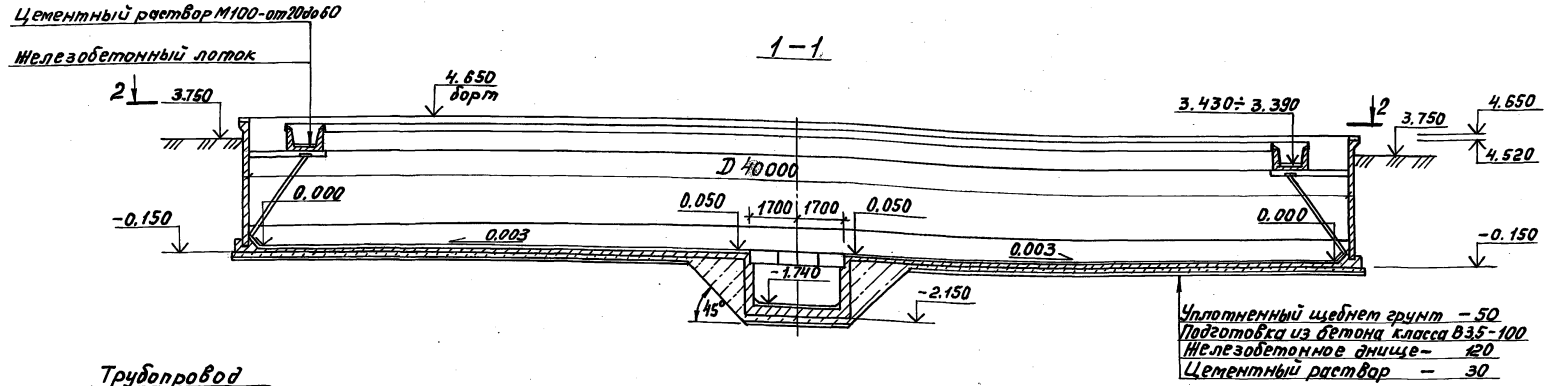

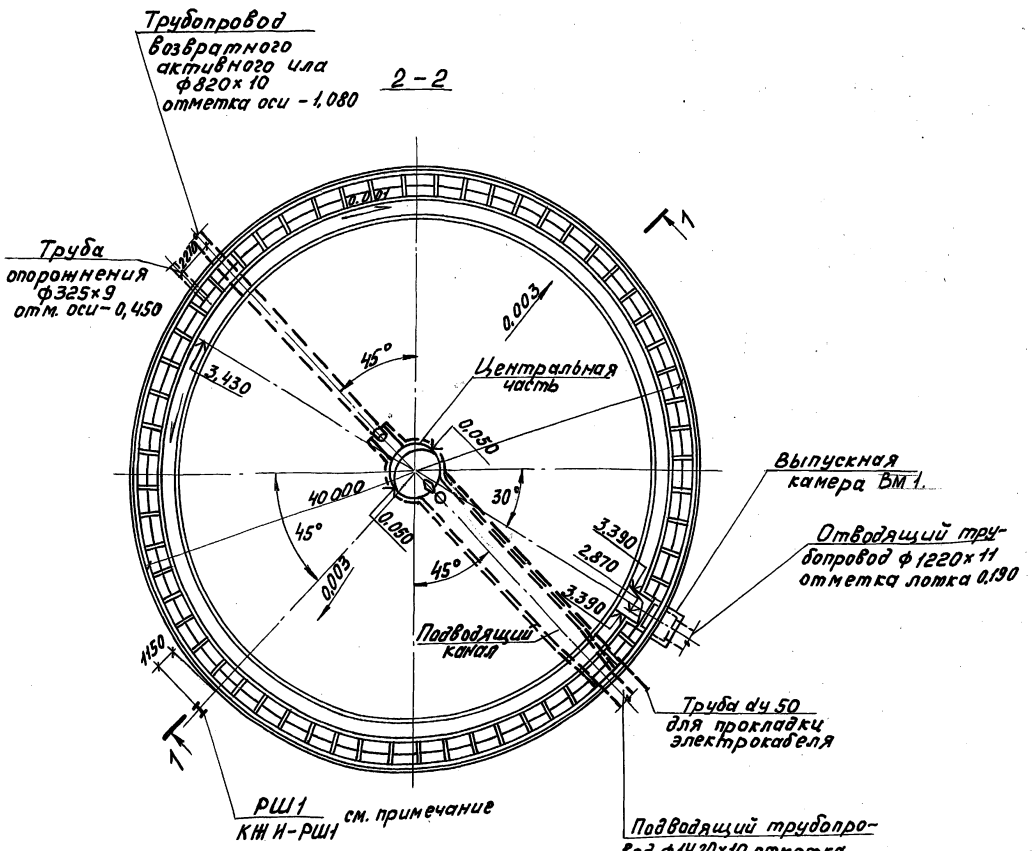

1. Отметка $\boxed{0.000=}$ соответствует верху днища по внутреннему контуру башмака.
2. На чертеже дана привязка трубопроводов для отстойника №2, привязка трубопроводов для других отстойников дана на плане группы отстойников альбом 2 лист ТХ2.
3. Перед укладкой трубы dy 50 для протаскивания электрокабеля во внутрь её необходимо завести стальную проволоку d=3мм с выпуском концов за пределы трубы. Концы трубы заглушить деревянными пробками.
4. Рама РШ1 учтена на листе КЖ-9.
5. Привязка РШ1 дана для отстойника №2, привязку рам для других отстойников см. на плане в альбоме 2 лист ЭМ-13.
6. Для выравнивания цементной стяжки по днищу рекомендуется применять шаблон, прикрепленный к конструкции илоскреба.

Согласовано	Отдел №2	Казанов		ТП 902-2-476.89		-КЖ
	Отдел №4	Павлоцкий				
Инв. № подл.	Подпись и дата	Взам. инв. №		Привязан		
				Ведин.	Абдулина	
				Гл. спец.	Вилейкина	
				Гл. спец.	Мильцер	
				Н. контр.	Мильцер	
				Нач. отд.	Панченко	
				Инв. №		

Отстойники канализационные радиальные вторичные из сборного ж/б диаметром 40м

Отстойник. Сечение 1-1. План 2-2.

Стадия	Лист	Листов
Р	2	

Мосводоканал НШ проект

Копировал 23987-03 4 Формат А2

Альбом 3

ТП 902-2-476.89

Согласовано
Отдел №2 Казанов

Инв.№подл. | Подпись и дата | Взам.инв.№

3-3

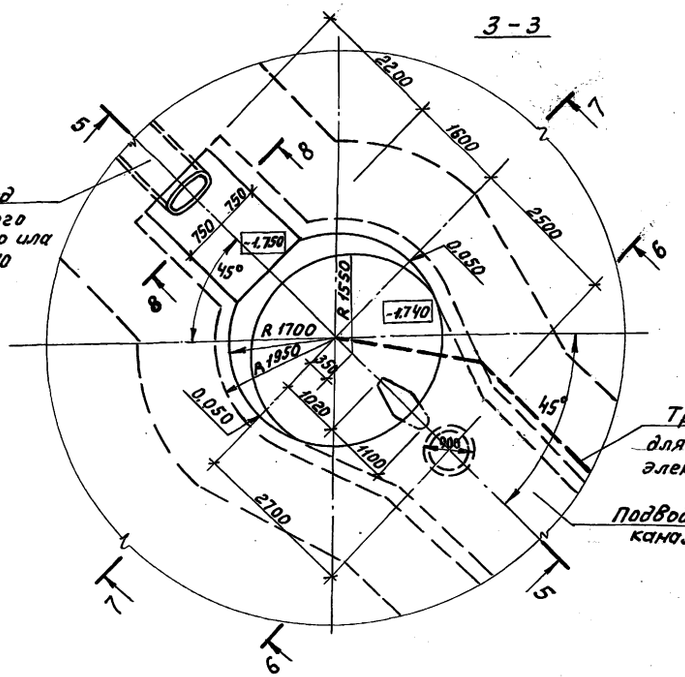

4-4

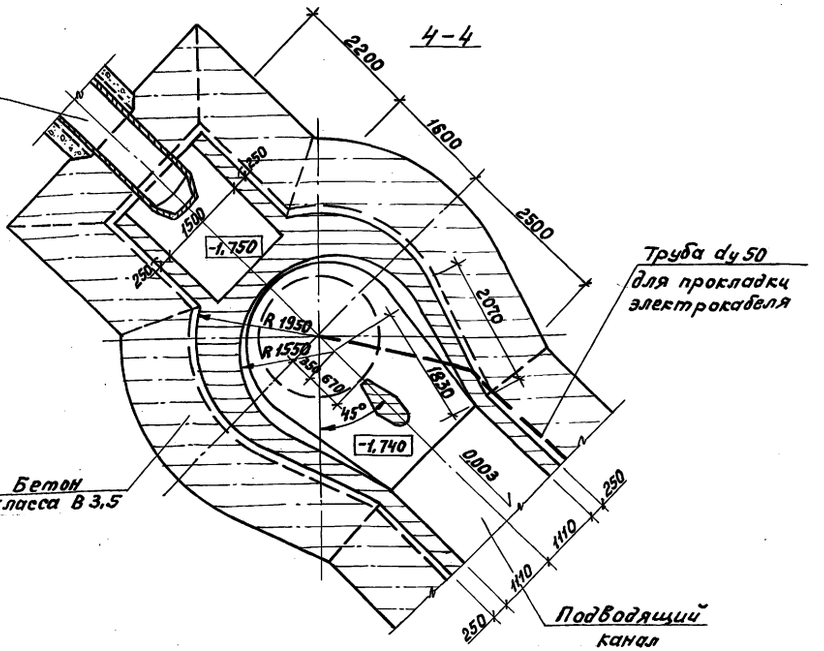

5-5

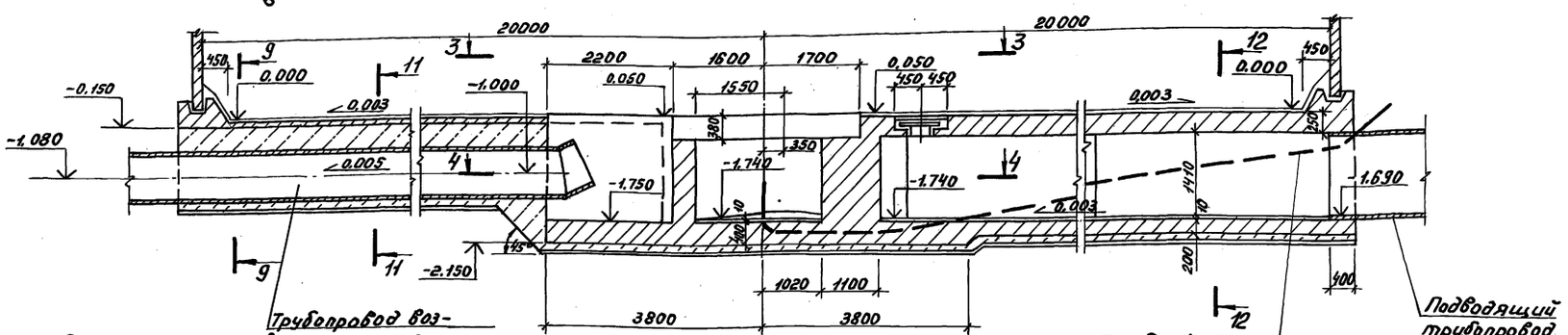

Деталь бычка

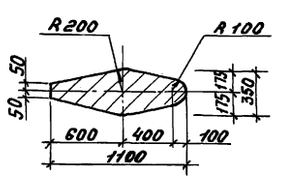

1. Данный лист читать совместно с листом КЖ-4,5.
2. Сечения 6-6÷12-12 см. лист КЖ-4.

				ТП 902-2-476.89	-КЖ
Привязан					
Инв.№	Вед.инж.	Абдулина		Отстойники канализационные радиальные вторичные из сборного ж/б диаметром 40м	Стадия: Р; Лист: 3; Листов:
	Гл.спец.	Вилейкина			
	Гл.спец.	Мильцер			
	Н.контр.	Мильцер		Отстойник. Днище. Опалубочный чертеж. Сечения 3-3÷5-5.	Мосводоканалнипроект
	Нач.отд.	Панченко			

Копировал — 23987-03 5 — Формат А2

Альбом 3

ТП 902-2-476.89

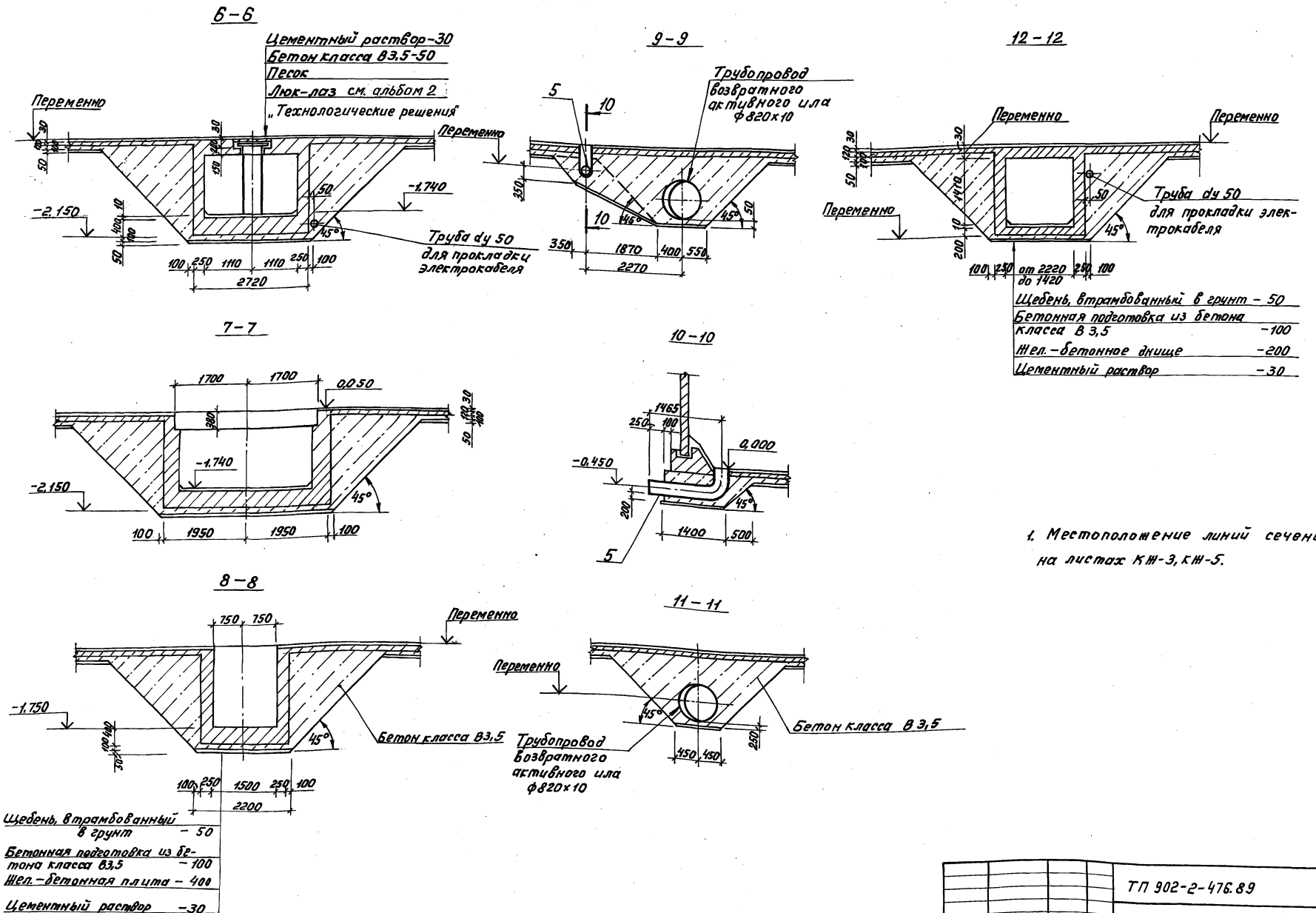

1. Местоположение линий сечений дано на листах КЖ-3, КЖ-5.

Согласовано
Отд. №2 Казанов

Инв. № подл.	Подпись и дата	Взам. инв. №

Привязан	Вед. инж.	Абдулина	
	Гл. спец.	Вилейкина	
	Гл. спец.	Мильцер	
	Н. контр.	Мильцер	
Инв. №	Нач. отд.	Панченко	

ТП 902-2-476.89 - КЖ

Отстойники канализационные радиальные вторичные из сборного ж/б диаметром 40м	Стадия	Лист	Листов
	Р	4	
Отстойник. Днище. Опалубочный чертеж. Сечения 6-6 ÷ 12-12.	Мосводоканал НИИпроект		

Копировал 23987-03 6

Формат А2

Опалубочный план днища

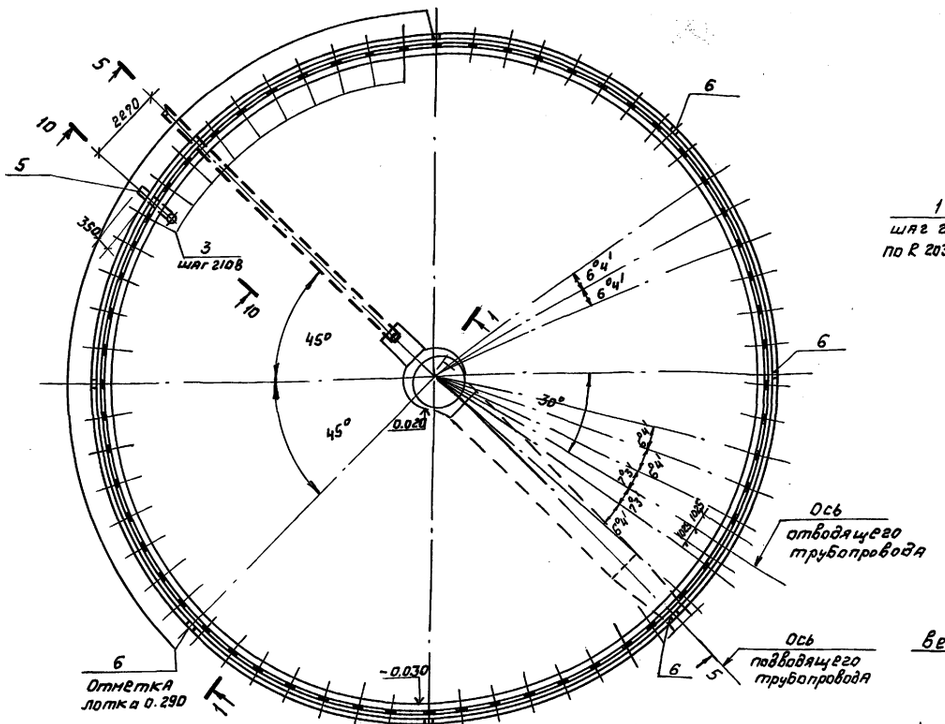

План каркасов и сеток

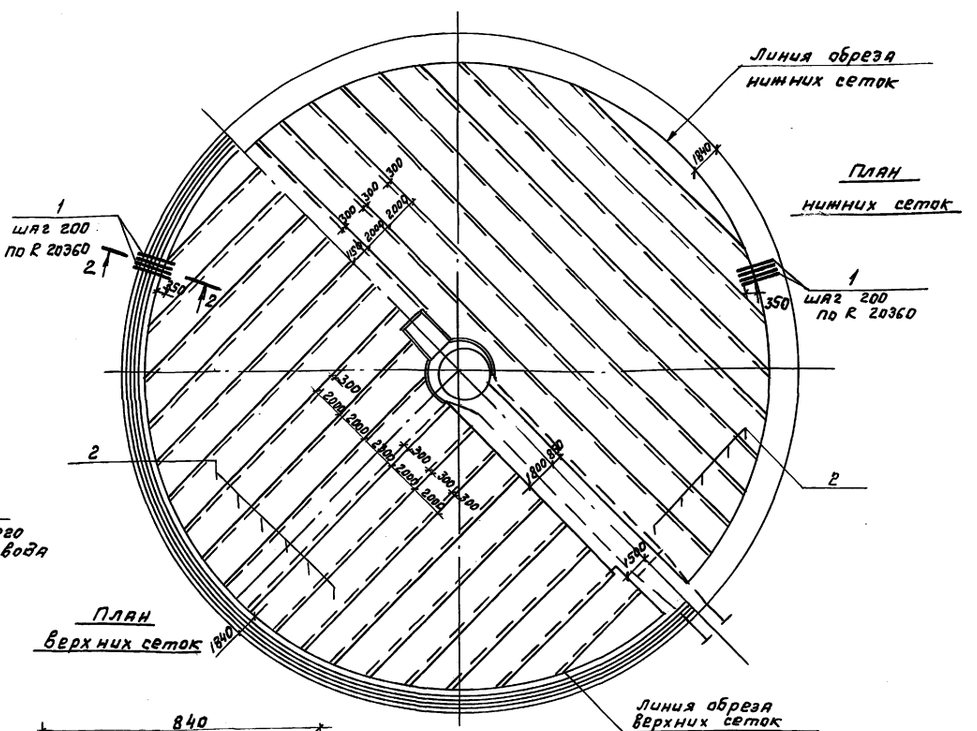

1-1

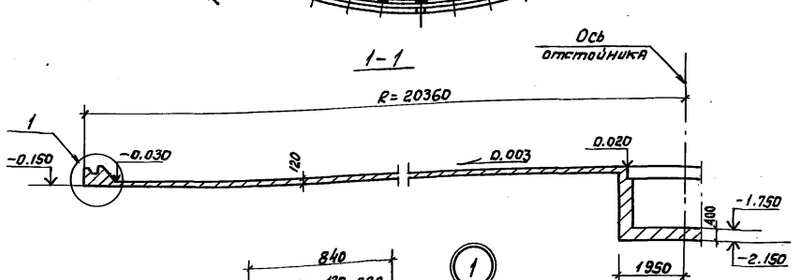

2-2

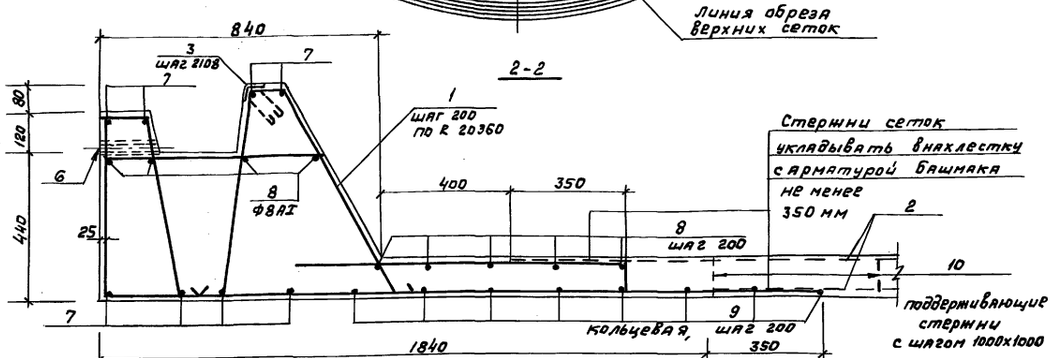

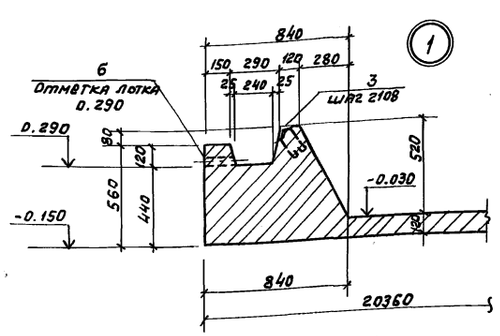

Примечание

1. Поз. 6 (труба dy 25) служит для удаления атмосферных осадков из паза днища. После монтажа стеновых панелей труба заделывается цементным раствором.
2. Сечение 5-5 см. лист 3 сечение 10-10 см. лист 4
3. Спецификацию арматуры см. лист 8.

Привязан.				ТП 902-2-476.89	-КЖ
	Вед.инж.	Абдулина		Отстойники канализационные радиальные вторичные из сборного ж/б диаметром 40м.	Стадия: Р; Лист: 5; Листов:
	Гл.спец.	Вилейкина			
	Гл.спец.	Мильцер		Отстойник. Днище. Опалубка и армирование. Узел 1.	Мосводоканалниипроект
Инв. №	Н.контр.	Мильцер			
	Нач.отд.	Панченко			

Копировал № 23987-03 Г Формат А2

Инв.№ подл. | Подпись и дата | Взам. инв.№

ТП 902-2-476.89 Альбом 3

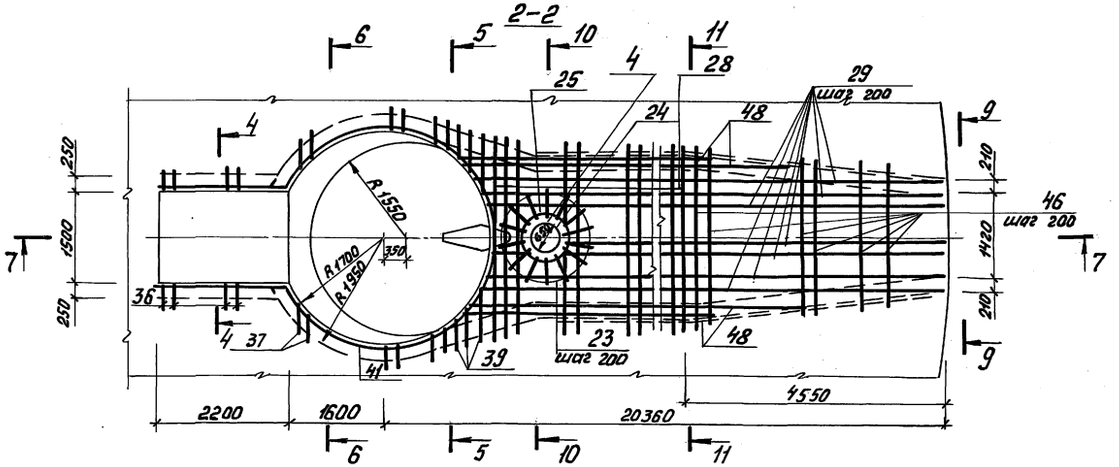

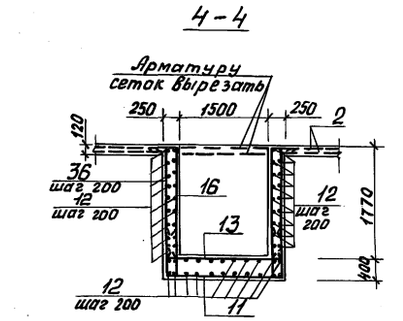

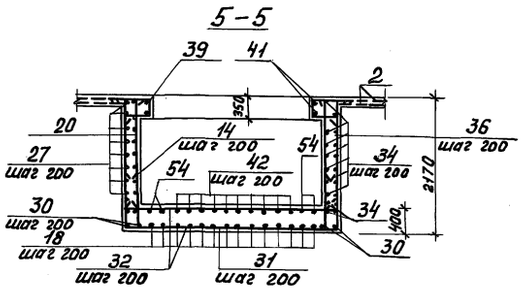

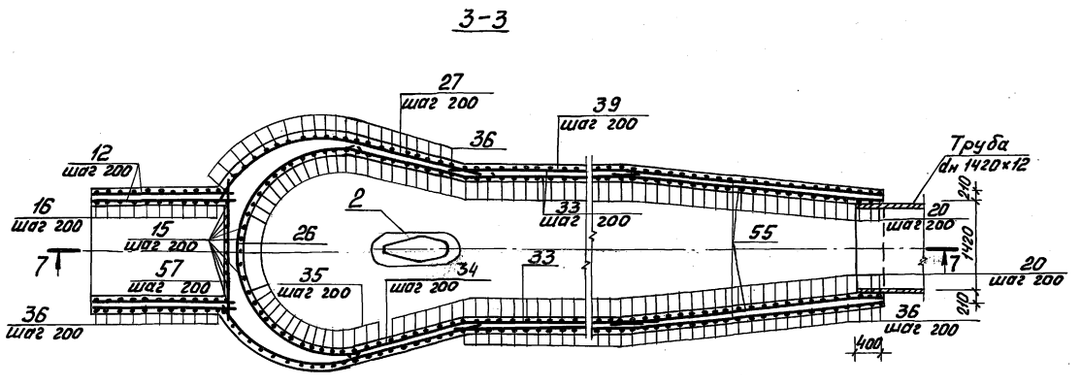

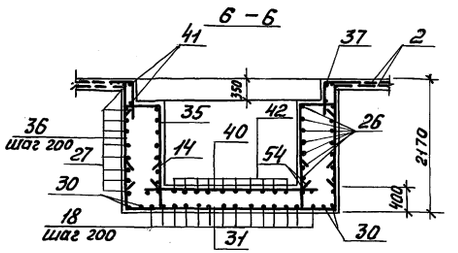

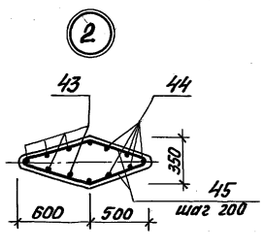

1. Спецификацию арматуры смотреть на листе КЖ-8.
2. Линии сечения 2-2, 3-3 смотреть на листе КЖ-7.
3. Сечение 7-7, 9-9÷11-11 смотреть на листе КЖ-7.

				ТП 902-2-476.89			-КЖ
Привязан		Вед. инж.	Абдулина	Отстойники канализационные радиальные вторичные из сборного ж/б диаметром 40м	Стадия	Лист	Листов
		Гл. спец.	Вилейкина		Р	6	
		Гл. спец.	Мильцер	Отстойник. Днище. Армирование. Сечения 2-2—6-6. Узел 2.	Мосводоканал НИИпроект		
		Н. контр.	Мильцер				
Инв. №		Нач. отд.	Панченко				

Инв. № подл. | Подпись и дата | Взам. инв. №

Копировал [signature] 23987-03 8 Формат А2

ТП 902-2-476.89 Альбом 3

7-7

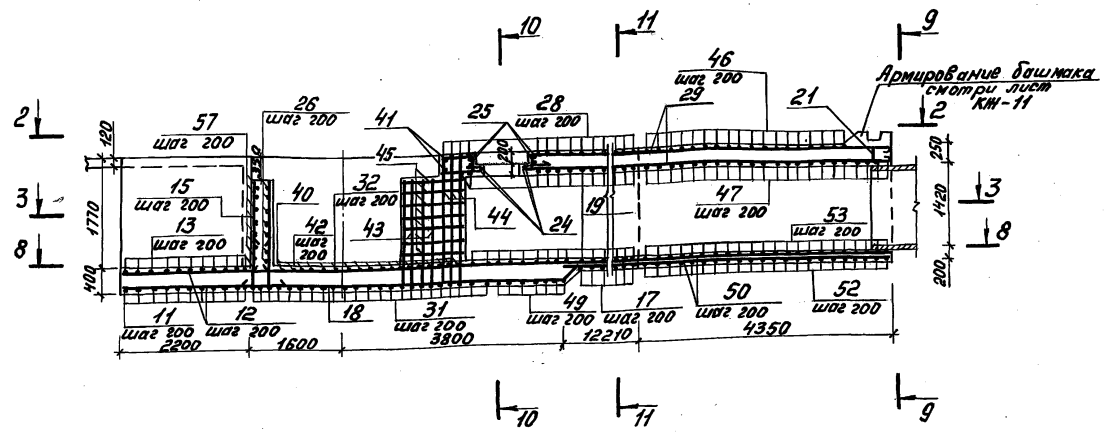

9-9

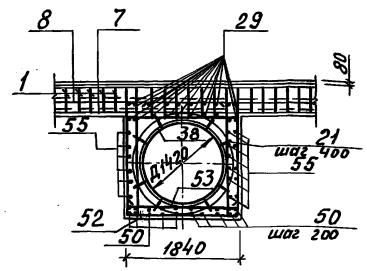

8-8

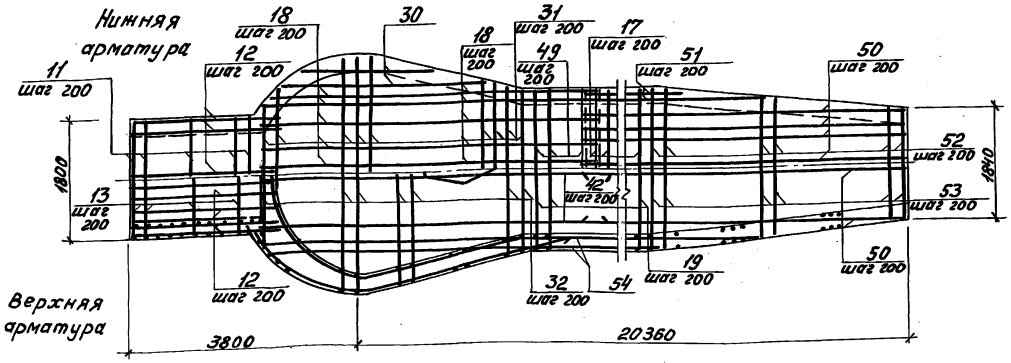

10-10

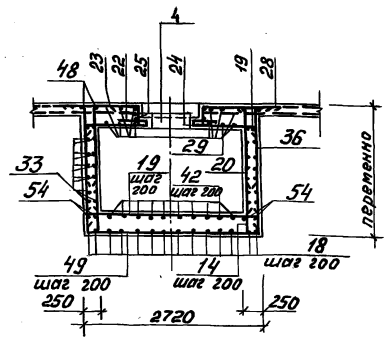

11-11

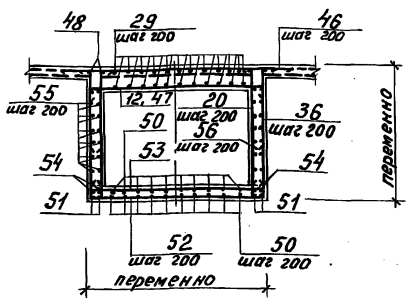

1. Данный лист рассматривать с листами 5, 6.
2. Защитный слой арматуры 20мм.
3. Сечение 7-7 снесено с листа КЖ-6.

				ТП 902-2-476.89		-КЖ
Привязан		Вед.инж.	Абдулина	Отстойники канализационные радиальные вторичные из сборного ж/б диаметром 40м	Стадия	Лист	Листов
		Гл.спец.	Вилейкина		Р	7	
		Гл.спец.	Мильцер	Отстойник. Днище. Армирование. План 8-8. Сечения 7-7, 9-9 — 11-11.	Мосводоканал НИИпроект		
		Н.контр.	Мильцер				
Инв. №		Нач.отд.	Панченко				

Копировал 23987-03 9 Формат А2

Инв.№ подл. | Подпись и дата | Взам.инв.№

ТП 902-2-476.89 Альбом 3

Спецификация днища

Формат	Зона	Поз.	Обозначение	Наименование	Кол.	Примечание
				Днище - шт. 1.		
				Сборочные единицы.		
А3		1	ТП 902-2-476.89 КЖ.И.- 3.0	Каркас плоский КР1	640	4,33кг
Б4		2	ГОСТ 8478-81	Сетка $\frac{5В1-100}{5В1-100}$ 2350	п.м 990,0	7,30кг
А4		3	ТП 902-2-476.89 АIII КЖ.И.- 5.0	Закладное изделие МН1	61	1,98кг
А4		5	ТП 902-2-476.89 АIII КЖ.И.- 6.0	Закладное изделие МН2	1	98,3кг
				Детали.		
Б4		6	КЖ-5	Тр.25 ГОСТ 3262-75*, ℓ=175	8	0,50кг
Б4		7*		ф12 АII ГОСТ 5781-82, ℓср.=131580	8	117,00кг
Б4		8*		ф8 АI ГОСТ 5781-82, ℓср.=123720	9	48,80кг
Б4		9*		ℓср.=119720	8	47,20кг
Б4		10		ф8 АI - поддержив. стержни	—	75,00кг
Б4		11*	КЖ-6,7	ф12 АII ГОСТ 5781-82, ℓ=3560	12	3,30кг
Б4		12		ℓ=2540	58	2,30кг
Б4		13*		ℓ=2260	12	2,00кг
Б4		14		ℓ=780	92	0,70кг
Б4		15		ℓ=1420	14	1,30кг
Б4		16*		ℓ=2280	22	2,00кг
Б4		17*		ℓ=3840	61	3,40кг
Б4		18*		ℓ=6040	14	5,40кг
Б4		19*		ℓ=3000	58	2,70кг
Б4		20*		ℓ=1800	194	1,60кг
Б4		21*		ℓ=1090	12	1,00кг
Б4		22*		ℓ=1120	14	1,00кг
Б4		23*		ф16 АII ГОСТ 5781-82, ℓ=1060	14	1,70кг
Б4		24*		ф12 АII ГОСТ 5781-82, ℓ=2500	2	2,20кг
Б4		25*		ℓ=3340	2	3,00кг
Б4		26*		ℓ=5700	8	5,10кг
Б4		27*		ℓ=5180	18	4,60кг
Б4		28		ℓ=3280	72	2,90кг
Б4		29*		ℓср.=18800	20	16,70кг
Б4		30*	КЖ-12,13	ℓср.=2500	4	2,20кг
Б4		31*		ℓср.=4330	20	3,90кг
Б4		32*		ℓср.=3170	15	2,80кг
Б4		33*		ℓ=13870	24	12,30кг
Б4		34*		ф12 АII ГОСТ 5781-82, ℓ=2760	16	2,40кг
Б4		35*		ℓср.=2010	38	1,80кг
Б4		36*		ℓср.=2020	246	1,80кг
Б4		37*		ℓ=1420	30	1,30кг
Б4		38*		ℓ=4960	3	4,40кг
Б4		39*		ℓср.=1960	6	1,70кг
Б4		40*		ℓ=2810	4	2,50кг
Б4		41*		ℓ=9980	2	8,90кг
Б4		42		ℓ=6120	10	5,40кг
Б4		43		ф10 АII ГОСТ 5781-82, ℓ=1780	8	2,20кг
Б4		44		ℓ=2130	6	1,30кг
Б4		45*		ф8 АI ГОСТ 5781-82, ℓ=1320	14	0,50кг
Б4		46*		ф12 АII ГОСТ 5781-82, ℓср.=2840	22	2,50кг
Б4		47*		ℓср.=2500	22	2,20кг
Б4		48*		ф8 АI ГОСТ 5781-82, ℓ=15460	8	6,10кг
Б4		49*		ф12 АII ГОСТ 5781-82, ℓ=4240	7	3,80кг
Б4		50*		ф8 АI ГОСТ 5781-82, ℓ=16790	20	6,60кг
Б4		51*		ℓср.=13370	4	5,10кг
Б4		52*		ф12 АII ГОСТ 5781-82 ℓср.=3800	22	3,40кг
Б4		53*		ℓср.=2540	22	2,30кг
Б4		54*		ℓср.=20520	4	18,30кг
Б4		55*		ф8 АI ГОСТ 5781-82, ℓ=4740	23	1,90кг
Б4		56		ф12 АII ГОСТ 5781-82, ℓ=580	128	0,50кг
Б4		57		ℓ=2260	7	2,00кг
				Материалы.		
				Бетон класса В15		
				F100, W4		245,8м³

*) Позиции, обозначенные звездочкой, смотри Ведомость стержней на данном листе.

Ведомость стержней

Поз.	Эскиз
7	360 R 20310÷19840
8	240 R 20310÷18780
9	240 R 19600÷18200
11	800 1960 800
13	150 1960 150
16	1750 530
17	580 2680 580
18	5400 45° 190 45°
19	160 2680 160
20	1750÷1650 100
21	360 370 360
22	510 100 510
23	500 310 250
24	360 d=650
25	360 360 d=970
26	4970 R 1585
27	360 90 2730 2450 800 R=1910
29	от 18710 до 18910
30	от 3000 до 2000
31	780 1680÷3860 780
32	160 1840÷3860 160
33	13870
34	2160 600 2070 590
35	800 150 ÷240 1400
36	300 1750÷1650
37	710 710
38	360 d=1470
39	810÷ 1100÷700 310 ÷400 260
40	2200÷3420
41	1540 360 360 R=1720 ℓ=9260
45	600 500 50 50
46	3280÷2400
47	2680÷1800 130 130
48	14910÷16010
49	780 2680 780
50	16670
51	12550 ÷13950
52	780 2680÷1800 780
53	150 2680÷1800 150
54	19770÷21240
55	4360 380

Ведомость расхода стали на элемент, кг

Марка элемента	Изделия арматурные								Изделия закладные																Общий расход
	Арматура класса							Всего	Арматура класса		Всего	Прокат марки													
	В-I	А-I		А-II					АI	АII		С 38/23		В Ст.3 кп2											
	ГОСТ 6727-80	ГОСТ 5781-82		ГОСТ 5781-82					ГОСТ 5781-82			ГОСТ 3262-75*		ГОСТ 8509-86		ГОСТ 8732-78		ГОСТ 19903-74*			ГОСТ 10704-76				
	ф5	ф8	Итого	ф10	ф12	ф16	Итого		ф8	ф12	Итого	Тр 25	Итого	L75×6	Итого	Тр. 325×6	Итого	Лист.ст. б=20	Лист.ст. б=10	Итого	Труба 630×9	Итого			
Днище	7220,0	1143,0	8363,0	2904,5	4226,7	23,8	7155,0	15518,0	15,9	1,8	17,7	4,0	4,0	104,9	104,9	98,3	98,3	66,5	17,4	83,9	26,2	26,2	317,3		15853,0

Привязан	Зав. гр.	Овчинникова	
	Гл. спец.	Вилейкина	
	Гл. спец.	Мильцер	
	Н. контр.	Мильцер	
Инв. №	Нач. отд.	Панченко	

ТП 902-2-476.89 КЖ

Отстойники канализационные радиальные вторичные из сборного ж/б диаметром 40м.

Отстойник. Днище. Армирование. Спецификации.

Стадия	Лист	Листов
Р	8	

Мосводоканал НИИпроект

Инв. № подл. | Подпись и дата | Взам. инв. №

Копировал [signature] 23987-03 10 Формат А2

ТП 902-2-476.89 Альбом 3

Схема расположения стеновых панелей, ригелей и подкосов

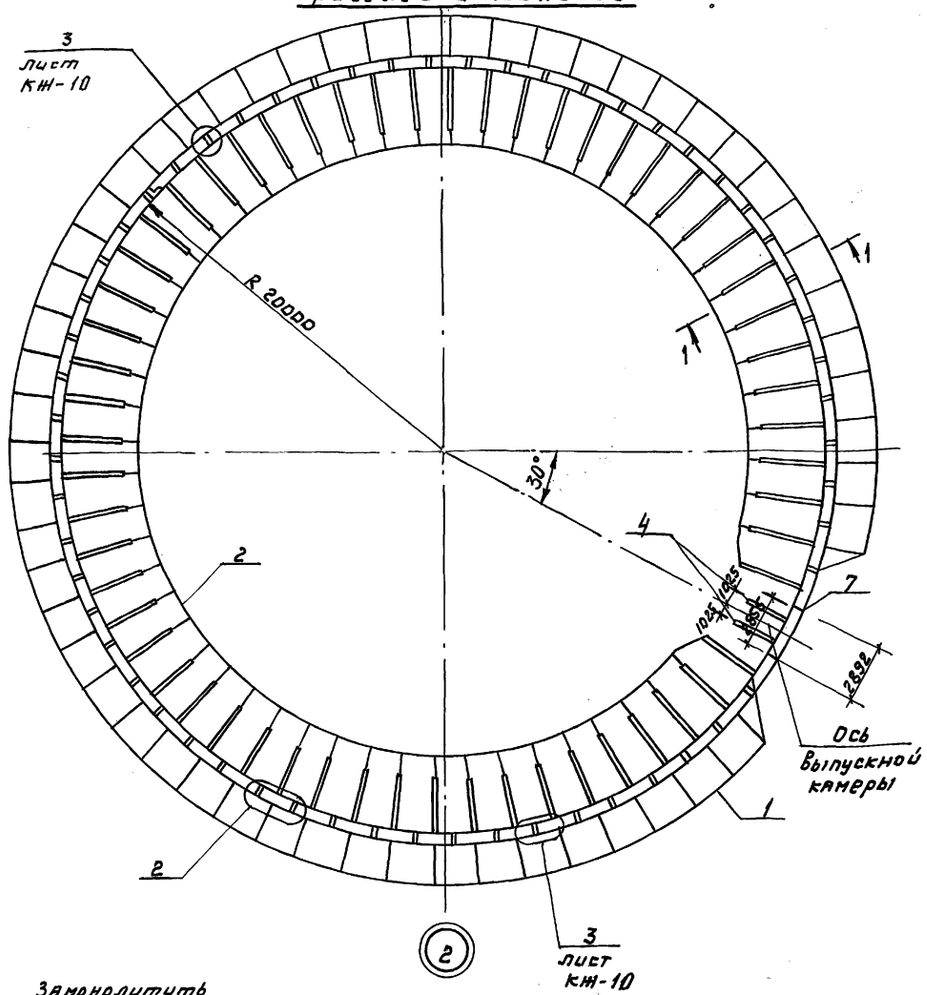

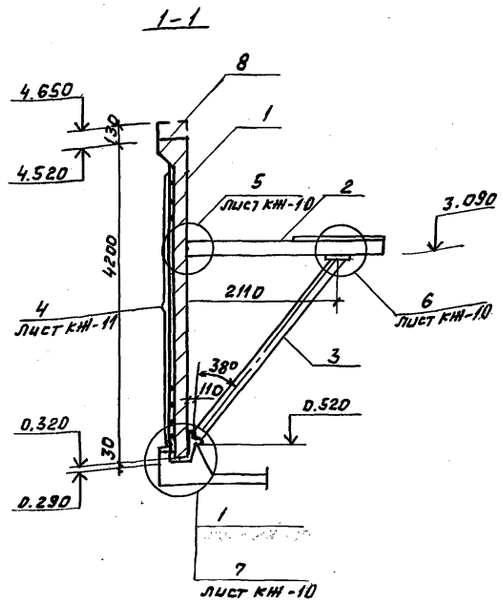

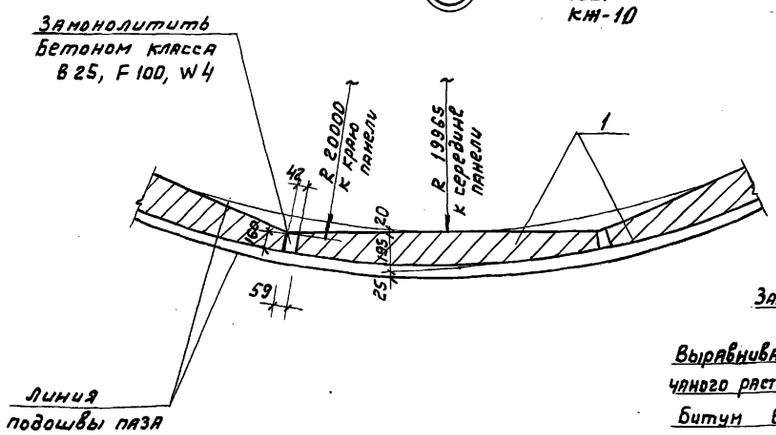

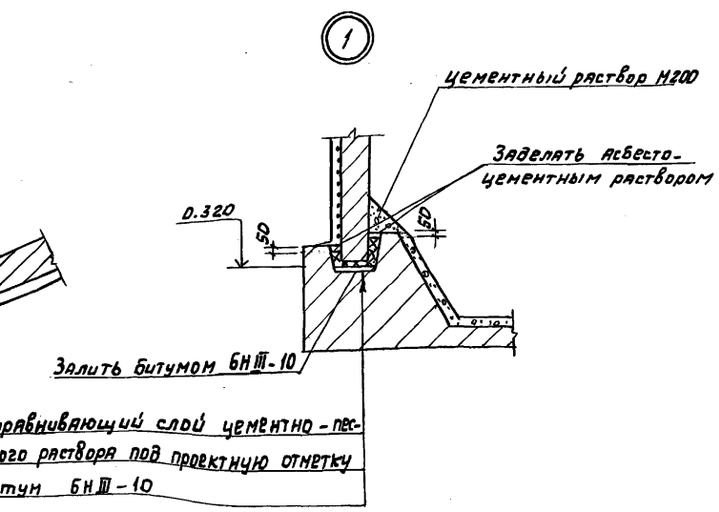

Спецификация
к схемам расположения стеновых панелей и лотков

Марка поз	Обозначение	Наименование	Кол	Масса ед. кг	Примечание
		Схема расположения			
		стеновых панелей и опор под лотки			
		Панели стеновые			
1	ТП 902-2-476.89 КЖИ-1.0	ПСЦ 3-42-1/1	58	4100	
2	ТП 902-2-476.89 КЖИ-7.0	Ригель СРП01	58	55	
3	ТП 902-2-476.89 КЖИ-8.0	Подкос СП01	58	63,4	
4	ТП 902-2-476.89 КЖИ-9.0	Подкос СП02	2	58.1	
		Навивочная арматура			
5	лист 10	Проволока Ф5Вр II ГОСТ 7348-81*			
		$l_{общ}$ = 20555758		3165,6	
		Изделие соединительное			
6	лист 10	Ф10А II ГОСТ 5781-82*, l=250	236	0,16	
		Монолитные элементы			
7	лист 12÷15	Стена отстойника См1	1		
8	лист 14, 15	Борт отстойника БМ1	1		
9	лист 12÷15	Выпускная камера ВМ1	1		
		Схема расположения			
		лотков			
10	ТП 902-2-476.89 КЖИ-2,0	Лоток ЛТ 1Б-9-9/2	57	1260	
11	ТП 902-2-476.89 КЖИ-4.0	Водослив В1	63		
		Детали			
12	лист 11	Лист $\frac{Б-8\times50\ ГОСТ\ 19903-74^*}{ВСт3пс6-1\ ГОСТ\ 14637-79}$ l=200	112	0,6	
13	лист 11	Болт М12х120 ГОСТ 7798-70*	236	0.124	
14	лист 11	Шайба-5х50 ГОСТ 19903-74*			
		l=50	472	0,1	
15	лист 11	Гайка М12 ГОСТ 5915-70	236	0,017	
16	ТП902-2-476.89 КЖИ-10.0	Рама РШ1	1		

Пояснения к монтажу стеновых панелей и консолей даны на листе КЖ-10.

Согласовано
Отдел № 2 Назанов
Взам. инв. №
Подпись и дата
Инв. № подл.

Инж. II к.	Воронцова		
Гл. спец.	Вилейкина		
Гл. спец.	Мильцер		
Н. контр.	Мильцер		
Нач. отд.	Панченко		

Привязан

Инв. №

ТП 902-2-476.89 КЖ

Отстойники канализационные радиальные вторичные из сборного ж/б диаметром 40 м

Стадия	Лист	Листов
Р	9	

Отстойник. Схема расположения стеновых панелей. Узлы 1,2. Сечение 1-1

МосВодоканалНИИпроект

Копировал 23987-03 11 формат А2

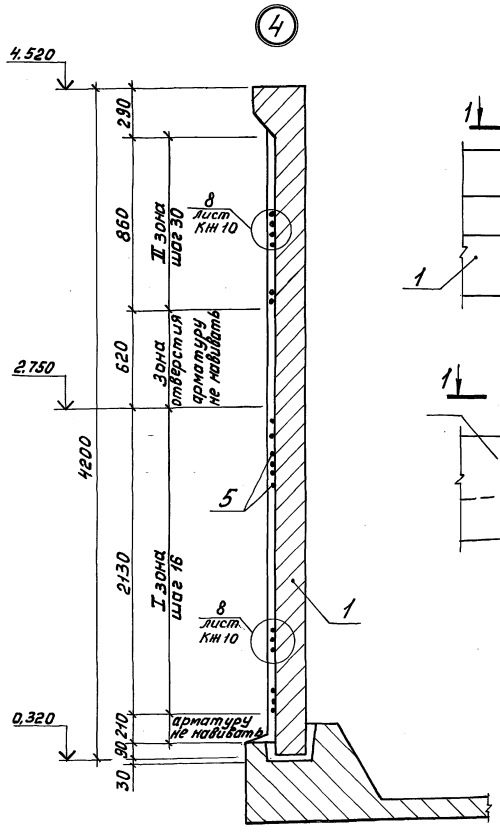

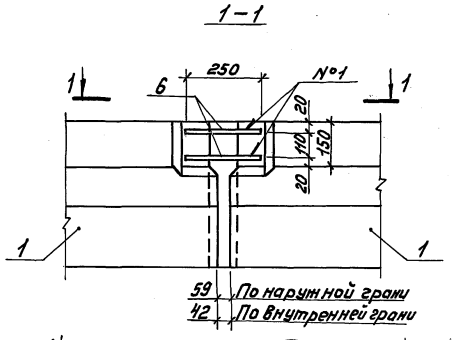

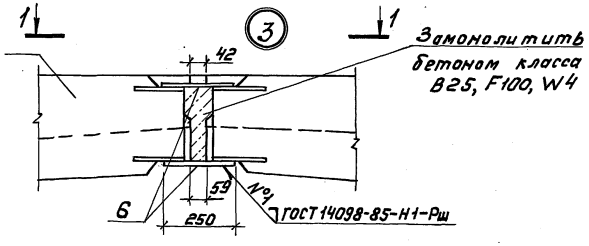

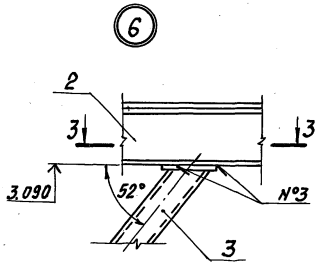

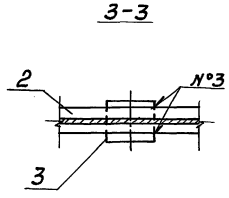

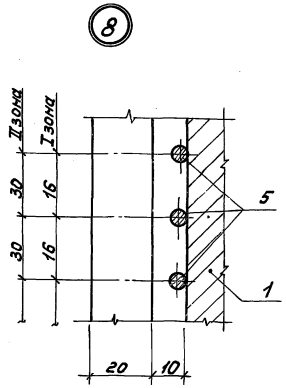

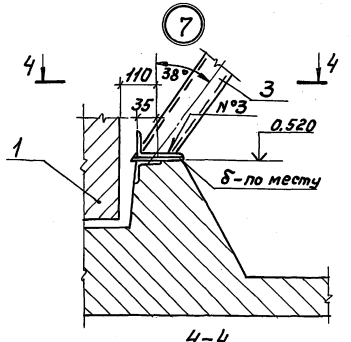

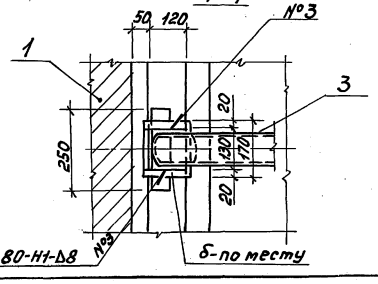

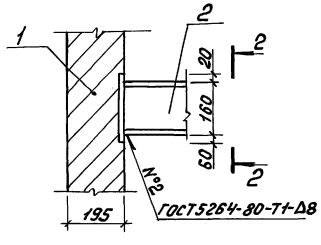

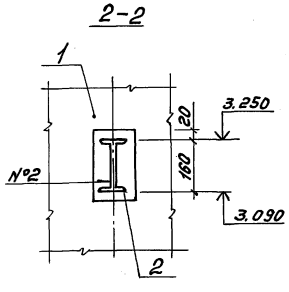

1. Монтаж стеновых панелей начинать от выпускной камеры.
2. Перед установкой панелей по низу паза укладывается выравнивающий слой цементного раствора под проектную отметку, далее заливается битум толщиной 10мм, после чего производится монтаж стеновых панелей.
3. До навивки кольцевой арматуры выполняются работы:
   а) швы между панелями заполняются бетоном класса В25, F100, W4. Бетон стыков должен набрать проектную прочность;
   б) торкретируются поверхности стыков с наружной стороны шириной 400мм слоем 20мм, а затем наружная поверхность выравнивается торкретом по цилиндрическому шаблону. Торкрет должен набрать прочность не ниже М200;
   в) паз днища очищается от мусора.
4. До навивки не разрешается производить следующие работы:
   а) бетонировать обвязочный пояс по верху стен;
   б) производить заделку стеновых панелей в паз днища.
5. После навивки:
   а) по наружной поверхности стен производится торкретирование за 2 раза общим слоем не менее 30мм для антикоррозийной защиты навивной арматуры;
   б) изнутри производится торкретирование стыков за 2 раза шириной 400мм общим слоем 25мм с затиркой поверхности по второму слою торкрета;
   в) производится тщательная очистка паза заделки панели в днище, промывка его, тампонирование цементным раствором трубок, служащих для удаления воды и заделка стены днища по узлу.
6. Позиции 2-4 окрашиваются лаком ХВ-784 по ГОСТу 7313-75* за 3 раза по огрунтовке ХС-010 за 2 раза.

				ТП 902-2-476.89		КЖ	
Привязан				Отстойники канализационные радиальные вторичные из сборного ж/б диаметром 40м.		Стадия	Лист	Листов
	Инж.Пр.	Воронцова				Р	10	
	Гл.спец.	Вилейкина						
	Гл.спец.	Мильцер		Отстойник. Стены. Узлы 3-8.		Мосводоканалнипроект		
	Н.контр.	Мильцер						
Инв.№	Нач.отд.	Панченко						

Копировал 23987-03 12 Формат А2

Инв.№подл. | Подпись и дата | Взам.инв.№

ТП 902-2-476.89 Альбом 3

Схема расположения лотков

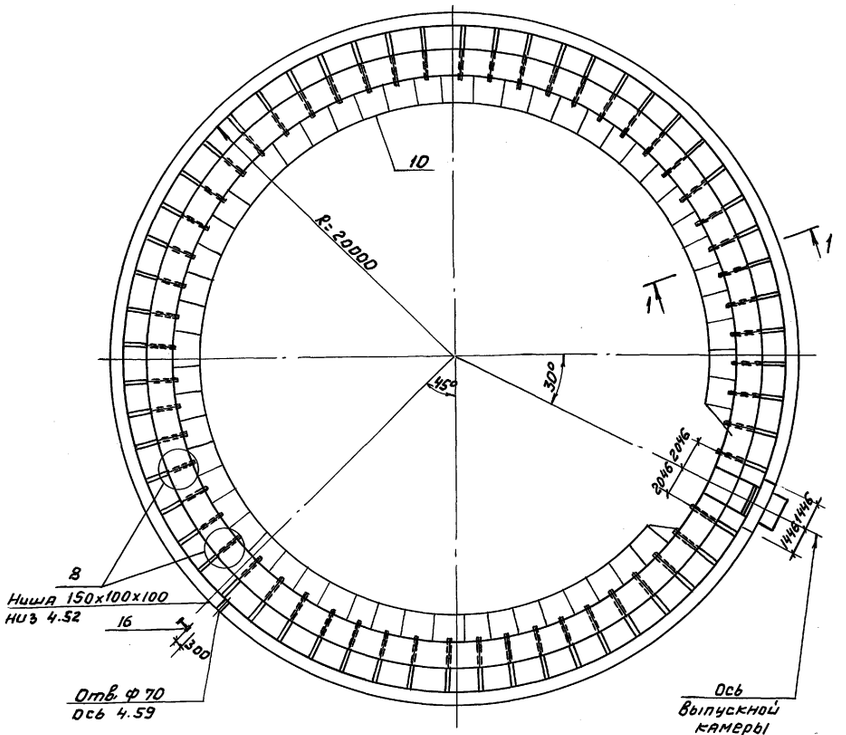

1-1

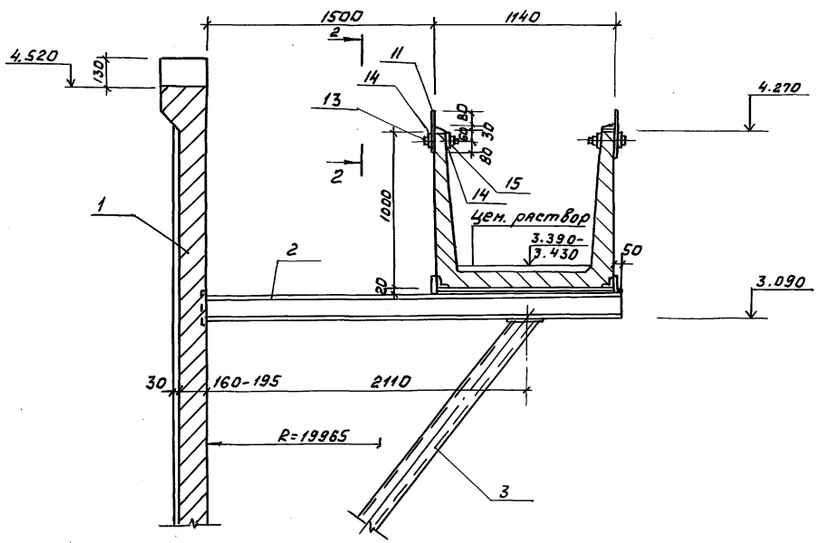

2-2

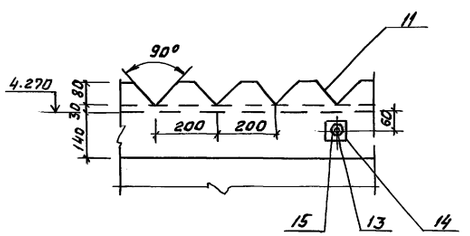

3-3

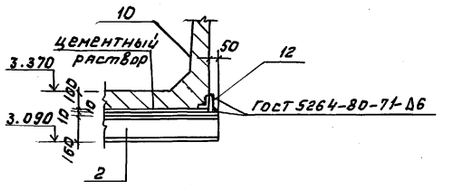

4-4

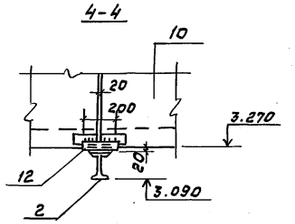

8

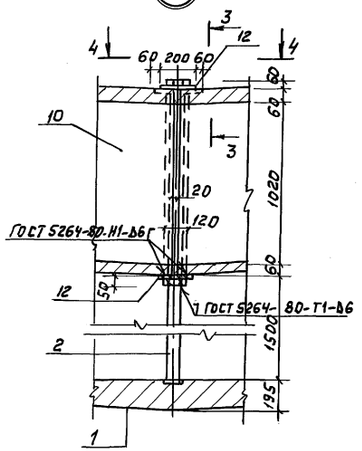

1. Спецификацию к схеме расположения элементов смотри лист КЖ-9.
2. Порядок производства работ смотри лист 10.

				ТП 902-2-476.89			-КЖ
Привязан:		Вед. инж.	Абдулина	Отстойники канализационные радиальные вторичные из сборного ж/б диаметром 40м.	Стадия	Лист	Листов
		ГИП	Вилейкина		Р	11	
		Гл. спец.	Мильцер	Отстойник. Схема расположения лотков. Узел 8. Сечения 1-1 ÷ 4-4.	Мосводоканалнии проект		
		Н. контр.	Мильцер				
Инв. №		Нач. отд.	Панченко				

Согласовано
Отдел №2 Казанов
Отдел №4 Поволоцкий

Инв. № подл. | Подпись и дата | Взам. инв. №

Копировал 23987-03 13 формат А2

Согласовано
Отдел №2 Казанов

Инв.№ подл. | Подпись и дата | Взам. инв.№

1-1

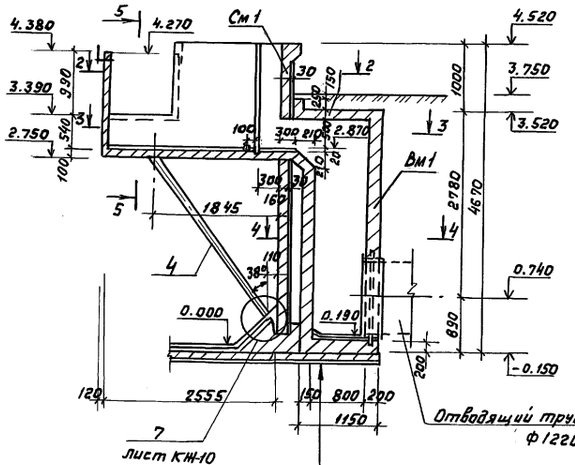

Уплотненный щебнем грунт - 50
Подготовка из бетона класса В3,5 - 100
Жел. бетонное днище - 200
Бетон класса В15 - 120
Цементный раствор М100 с гладкой затиркой поверхности - 20

2-2

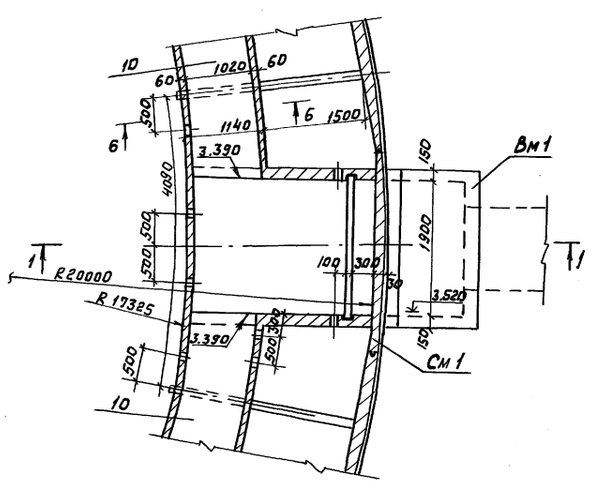

3-3

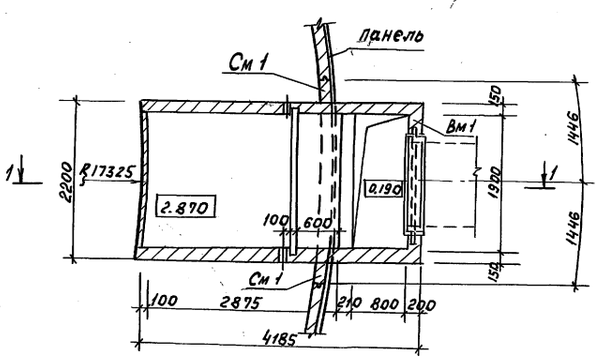

4-4

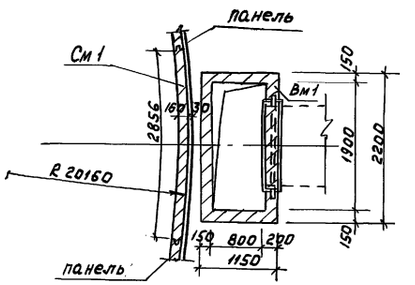

5-5

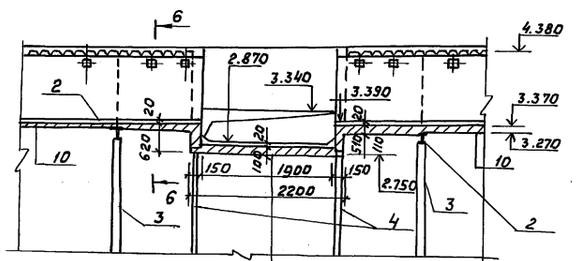

Железобетонное днище - 100
Цементный раствор М100 с гладкой затиркой поверхности - 20

6-6

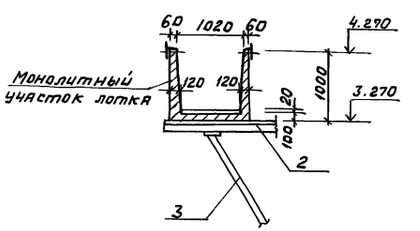

Привязан				ТП 902-2-476.89 КЖ			
Инв. №			Инж. Пр.	Воронцова		Отстойники канализационные радиальные вторичные из сборного ж/б диаметром 40м	Стадия: Р; Лист: 12; Листов:
			Гл. спец.	Вилейкина			
			Гл. спец.	Мильцер		Отстойник Выпускная камера ВМ1. Стена См1. Опалубочный чертеж.	Мосводоканалниипроект
			Н. контр.	Мильцер			
			Нач. отд.	Панченко			

Копировал 23987-03 14 Формат А2

ТП 902-2-476.89 Альбом 3

1-1

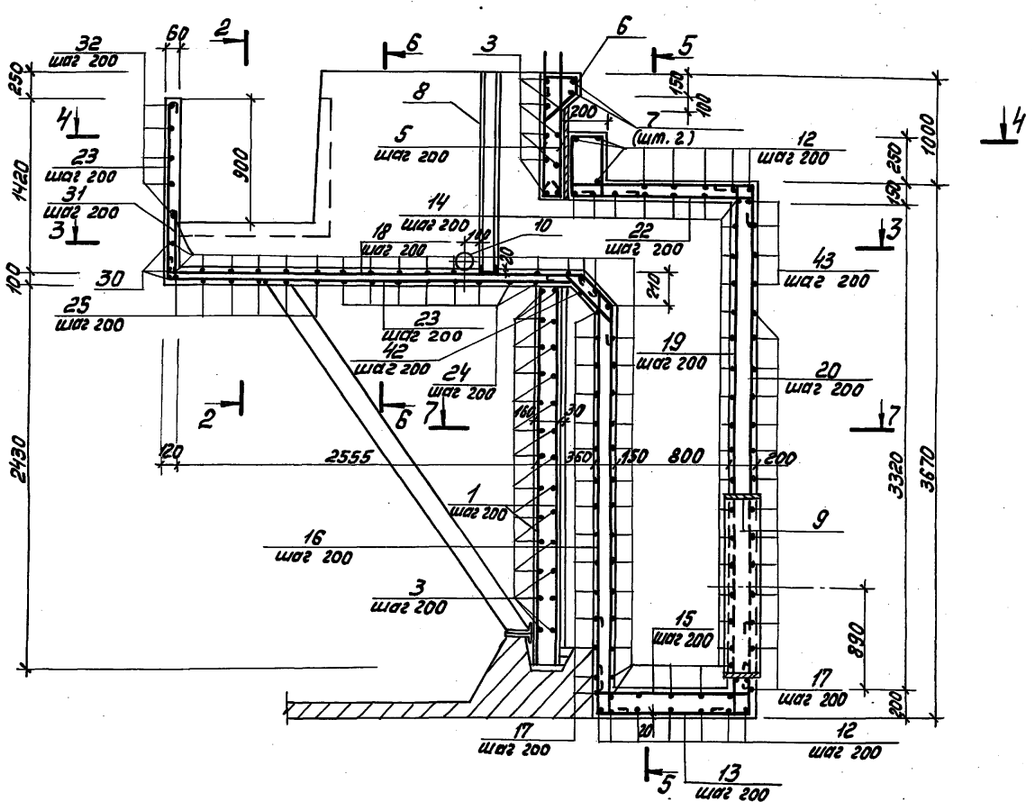

2-2

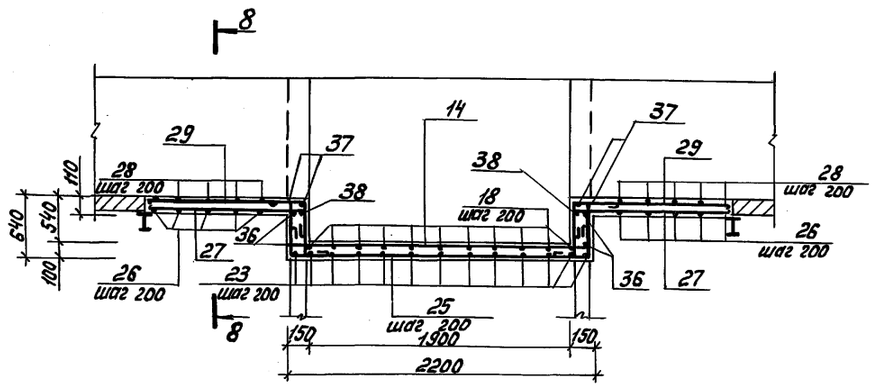

3-3

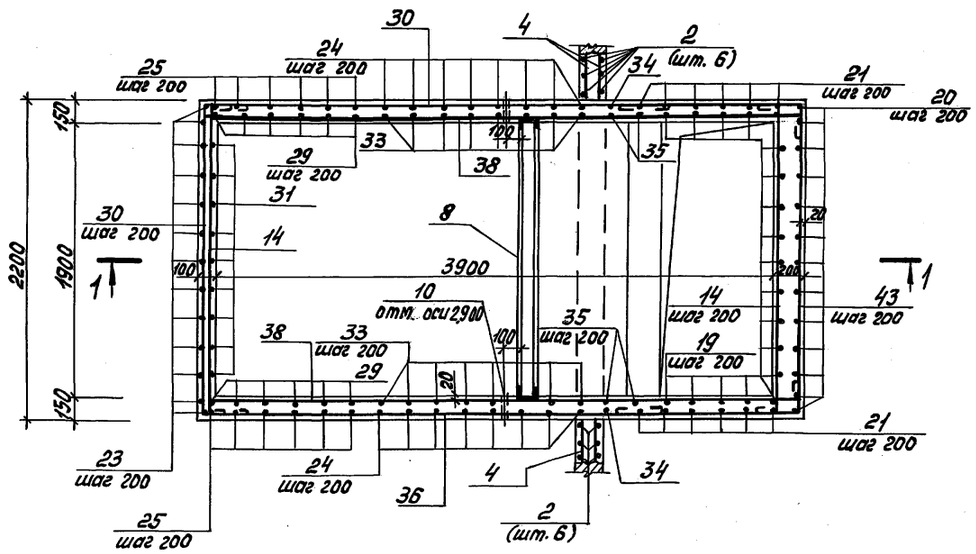

4-4

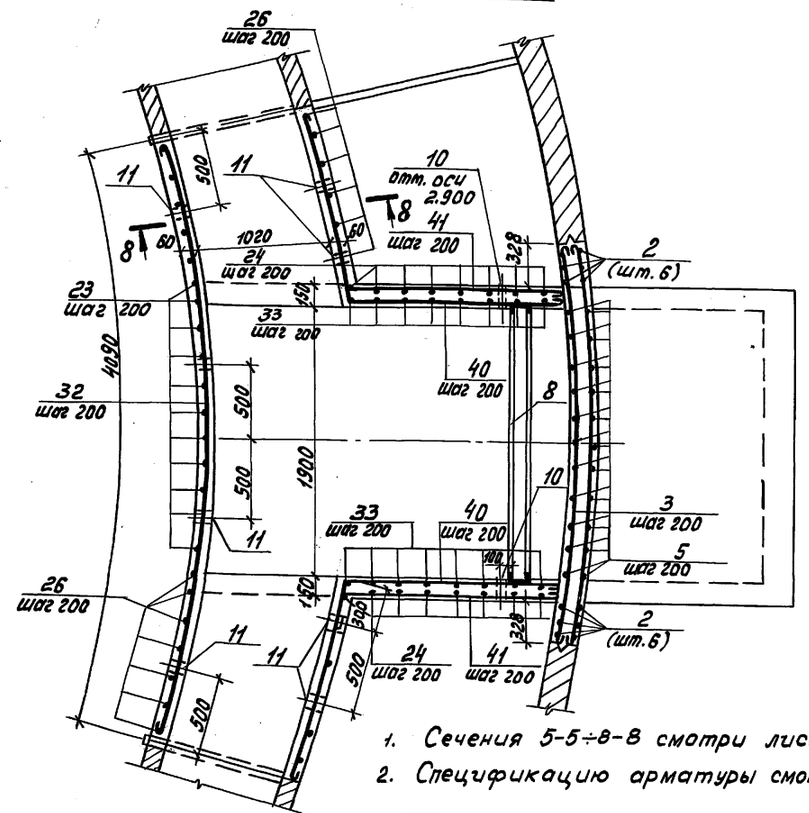

1. Сечения 5-5÷8-8 смотри лист КЖ-14.
2. Спецификацию арматуры смотри лист КЖ-15.

				ТП 902-2-476.89		КЖ
Привязан				Отстойники канализационные радиальные вторичные из сборного ж/б диаметром 40м.	Стадия	Лист	Листов
	Инженер	Воронцова			Р	13	
	Гл. спец.	Вилейкина					
	Гл. спец.	Мильцер		Отстойник. Выпускная камера Вм1. Стена отстойника См1. Армирование. Сечения 1-1—4-4.	Мосводоканал НИИпроект		
	Н. контр.	Мильцер					
Инв. №	Нач. отд.	Панченко					

Копировал [illegible] 23987-03 15 Формат А2

Инв. № подл. | Подпись и дата | Взам. инв. №

5-5

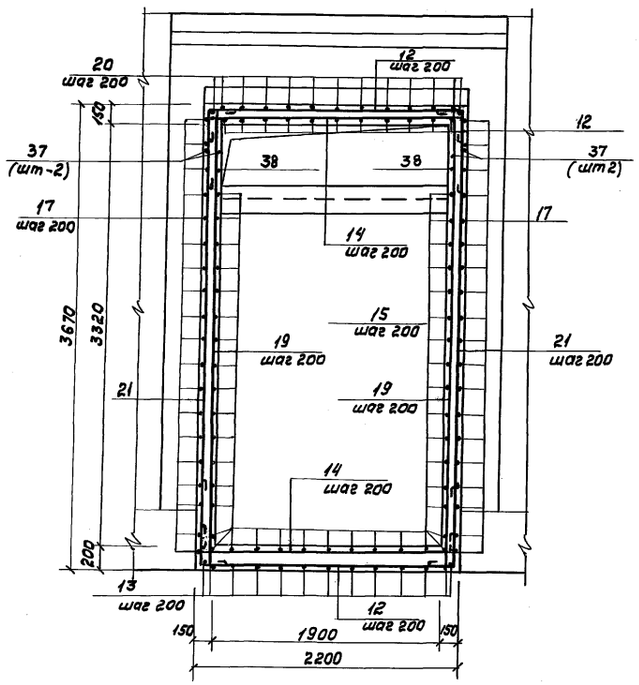

7-7

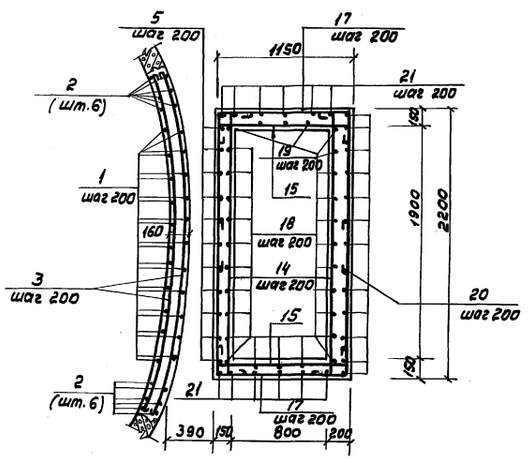

8-8

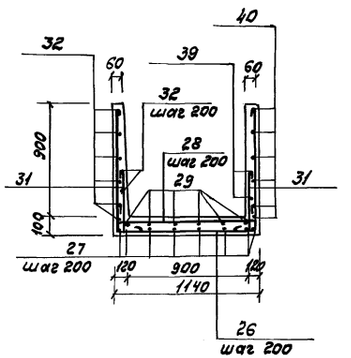

6-6

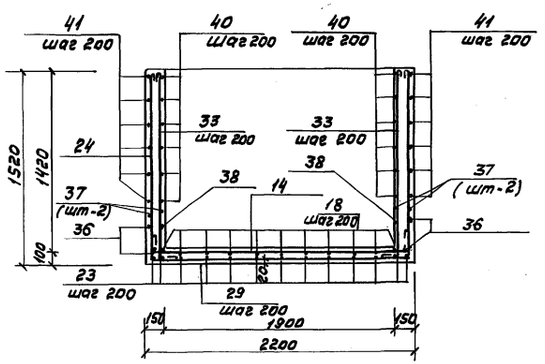

Борт отстойника Бм1

(В местах закладных деталей)

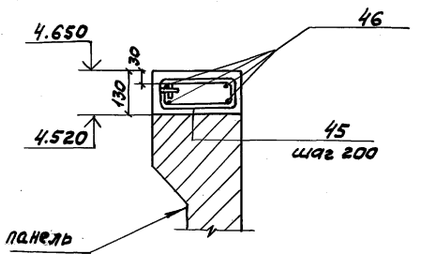

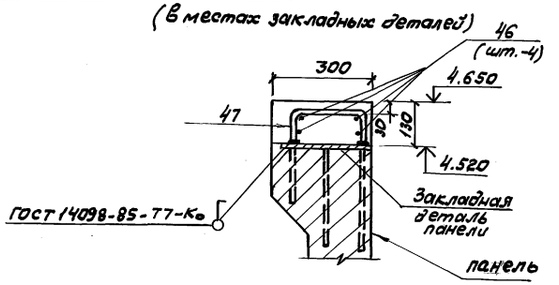

1. Защитный слой бетона для нижней арматуры -35 мм, для прочей арматуры — 20 мм.
2. Данный лист читать совместно с листом 13.
3. Сечения снесены с листа 13.
4. Спецификацию арматуры смотри лист КЖ-15.

Привязан				ТП 902-2-476.89 -КЖ		
	Инж.	Воронцова		Отстойники канализационные радиальные вторичные из сборного ж/б диаметром 40м	Стадия: Р	Лист: 14	Листов:
	Гл.спец.	Вилейкина					
	Гл.спец.	Мильцер		Отстойник. Вытяжная камера в м.1. Стенка отстойника см.1. Борт отстойника бм.1. Армирование. Сечения 5-5 ÷ 8-8.	Мосводоканалниипроект	
	Н.контр.	Мильцер				
Инв. №	Нач.отд.	Панченко				

Копировал 23987-03 16 Формат А2

Инв. № подл. | Подпись и дата | Взам. инв. №

Альбом 3

ТП 902-2-476.89

Спецификация элементов См1, Вм1 и Бм1.

Формат	Зона	Поз.	Обозначение	Наименование	Кол.	Примечание
				Стена отстойника См1.		
				Детали.		
Б4		1	КЖ-19,20	ф12АII ГОСТ 5781-82*, ℓ=2420	22	2,14 кг
Б4		2		ф18АII ГОСТ 5781-82*, ℓ=4200	12	8,4 кг
Б4		3*		ф8АI ГОСТ 5781-82*, ℓ=2970	35	1,17 кг
Б4		4		ф12АII ГОСТ 5781-82*, ℓ=310	8	0,28 кг
Б4		5*		ℓ=1260	22	1,1 кг
Б4		6*		ф8АI ГОСТ 5781-82*, ℓ=1050	17	0,415 кг
Б4		7*		ф12АII ГОСТ 5781-82*, ℓ=3080	2	2,74 кг
				Материалы.		
				Бетон класса В15, F100, W4		1,82 м³
				Выпускная камера Вм1		
				Сборочные единицы.		
А3		8	ТП 902-2-476.89 КЖ И-11.0	Закладное изделие МН3	1	68,8 кг
А3		9	5.900-2 ТМ.89.00.11	Сальник Ду 1200, ℓ=200	1	135,0 кг
				Детали.		
Б4		10		Тр. d=100 ГОСТ 3262-75*, ℓ=150	2	1,63 кг
Б4		11		Тр. d=25 ГОСТ 3262-75*, ℓ=80	8	0,19 кг
Б4		12*		ф8АI ГОСТ 5781-82*, ℓ=3560	15	1,41 кг
Б4		13*		ℓ=2510	13	0,99 кг
Б4		14*		ℓ=2520	60	1,00 кг
Б4		15*		ℓ=1470	39	0,58 кг
Б4		16*		ℓ=3000	11	1,18 кг
Б4		17*		ℓ=3750	26	1,48 кг
Б4		18*		ℓ=6400	9	2,53 кг
Б4		19*		ℓ=3990	19	1,58 кг
Б4		20*		ℓ=4910	13	1,93 кг
Б4		21*		ℓ=3560	12	1,4 кг
Б4		22*		ℓ=2520	11	1,0 кг
Б4		23*		ℓ=4820	13	1,9 кг
Б4		24*	КЖ-19,20	ℓ=5720	8	2,26 кг
Б4		25*		ℓ=3760	6	1,49 кг
Б4		26*		ℓ=3140	10	1,24 кг
Б4		27*		ℓ=1320	16	0,52 кг
Б4		28*		ℓ=1540	10	0,61 кг
Б4		29*		ℓ=1900	12	0,75 кг
Б4		30*		ℓ=2760	4	1,09 кг
Б4		31*		ℓ=750	24	0,30 кг
Б4		32*		ℓ=4190	8	1,66 кг
Б4		33*		ℓ=1750	16	0,69 кг
Б4		34*		ℓ=3660	1	1,45 кг
Б4		35*		ℓ=1120	4	0,44 кг
Б4		36*		ℓ=3610	4	1,42 кг
Б4		37		ф18АII ГОСТ 5781-82*, ℓ=4160	4	8,3 кг
Б4		38*		ф8АI ГОСТ 5781-82*, ℓ=4570	2	1,8 кг
Б4		39*		ℓ=1660	2	0,66 кг
Б4		40*		ℓ=2970	12	1,17 кг
Б4		41*		ℓ=1820	12	0,72 кг
Б4		42*		ℓ=970	12	0,38 кг
Б4		43*		ℓ=4480	4	1,77 кг
Б4		44*		ℓ=1170	9	0,46 кг
				Материалы.		
				Бетон класса В15, F100, W4		6,3 м³
				Борт отстойника Бм1.		
				Детали.		
Б4		45*	КЖ-20	ф8АI ГОСТ 5781-82*, ℓ=720	478	0,28 кг
Б4		46		ф6АI ГОСТ 5781-82*, ℓобщ.=517,0 м	–	0,22 кг
Б4		47*		ф12АII ГОСТ 5781-82*, ℓ=420	116	0,37 кг
				Материалы.		
				Бетон класса В15, F100, W4		4,9 м³

*) поз. 3, 5, 7, 12–36, 38–45, 47 даны в ведомости стержней на данном листе.

Ведомость стержней

Поз.	Эскиз
3	2850
5	1240 120
6	230 120 130 320
7	3080
12	650 2140 650
13	650 1090 650
14	130 2140 130
15	130 1090 130
16	200 2680
17	1260 1110 1260
18	130 330 2910 2780 130
19	130 3610 130
20	1350 3440
21	3440
22	340 150 310 130 1300 130
23	1470 3010 130
24	1730 2140 1730
25	150 590 2160 150 590
26	960 1100 960
27	1080 130
28	160 1100 160
29	100 600 1080
30	240 2160 240
31	480 150
32	4070
33	1730 150
34	700 2140 700
35	200 800
36	240 3250
38	160 4130 160
39	1300 300
40	1300 1550
41	150 1550
42	300 450 200
43	1110 2140 1110
44	900 150 280
45	140 220 80
47	100 220 100

Ведомость расхода стали на элемент, кг.

Марка элемента	Изделия арматурные						Изделия закладные											Общий расход
	Арматура класса					Всего	Арматура класса				Всего	Прокат марки					Всего	
	А-I		А-II				А-I		А-II			С38/23 ВСт.3 кп2						
	ГОСТ 5781-82*		ГОСТ 5781-82*				ГОСТ 5781-82*		ГОСТ 5781-82*			ГОСТ 3262-75*		ГОСТ 8240-72	ГОСТ 19903-74	ГОСТ 10704-76		
	ф8	Итого	ф12	ф18	Итого		ф16	Итого	ф10	Итого		Тр. 25×3,2	Тр. 100×4	Σ14п	-δ=10	Тр. 1220×11		
См1	48,1	48,1	79,74	100,8	176,74	228,64												228,64
Вм1	448,95	448,95		33,25	33,25	482,2	17,7	17,7	2,5	2,5	20,2	1,52	3,26	66,3	15,4	59,8	146,28	648,68
Бм1	339,95	339,95	41,1		41,1	381,04												381,04

Привязан				ТП 902-2-476.89		– КЖ
	Вед. инж.	Абдулина		Отстойники канализационные радиальные вторичные из сборного ж/б диаметром 40м.	Стадия	Лист	Листов
	ГИП	Вилейкина			Р	15	
	Гл. спец.	Мильцер		Отстойник. Выпускная камера Вм1. Стена отстойника См1. Борт отстойника Бм1.	Мосводоканал НИИпроект		
	Н. контр.	Мильцер					
Инв. №	Нач. отд.	Панченко					

Инв. № подл. | Подпись и дата | Взам. инв. №

Копировал

23987-03 17 Формат А2

1-1

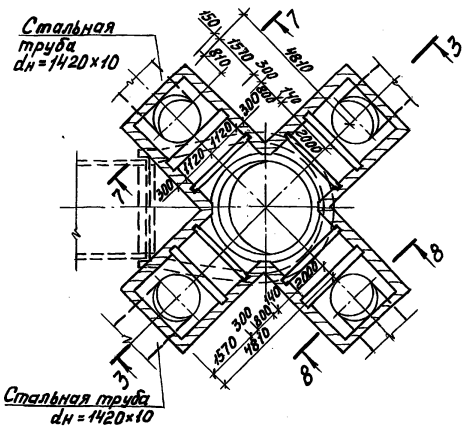

2-2

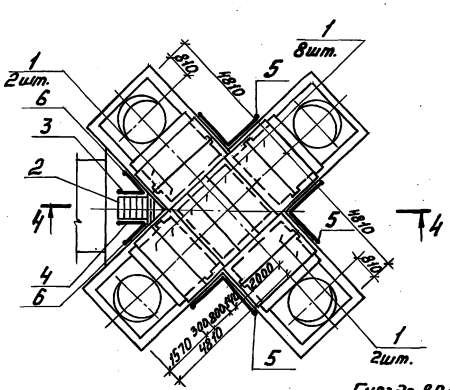

7-7

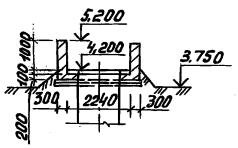

8-8

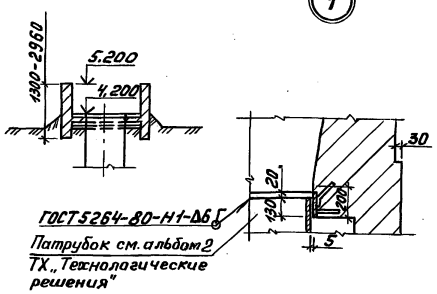

Деталь заделки ограждения

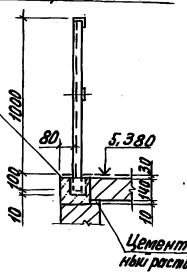

3-3

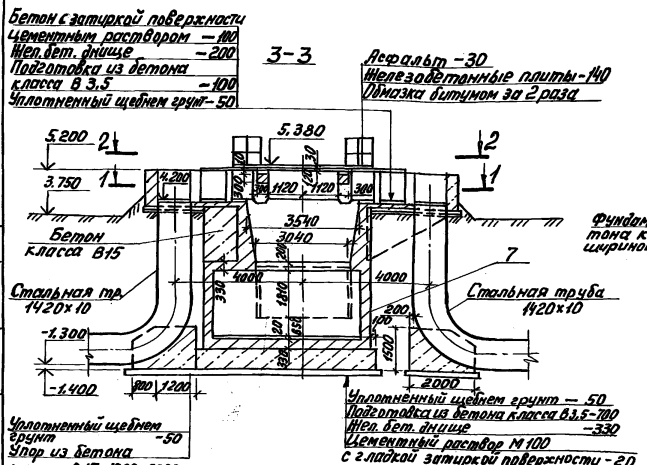

4-4

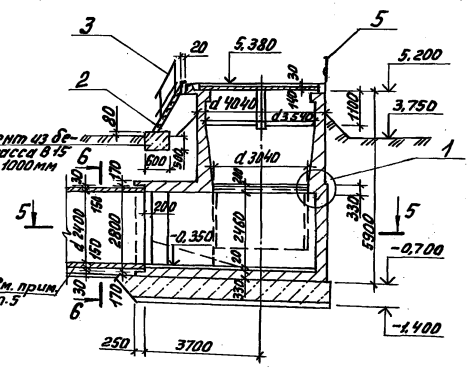

5-5

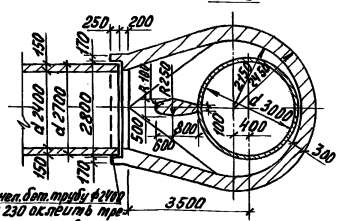

6-6

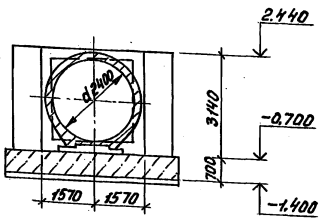

Спецификация элементов распределительной чаши.

Марка поз.	Обозначение	Наименование	Кол.	Масса ед. кг	Примеч.
1	3.006.1-2/82 Вып.1-2	Плиты ПГОД-3	12	637.5	
2	1.450.3-3 Вып.0,2 ч.1,2	Лестница МЛТФ60-18,8	1	92.9	
3	1.450.3-3 Вып.0,2 ч.1,2	Ограждение ОГп МЛГ60-10,18	1	15.5	
4	1.450.3-3 Вып.0,2 ч.1,2	Ограждение ОГп МЛГ60-10,18	1	15.5	
5	1.450.3-3 Вып.0,2 ч.1,2	Ограждение ОГПМГ3б-10,15	6	23.8	
6	1.450.3-3 Вып.0,2 ч.1,2	Ограждение ОГПМГ3б-10,9	2	17.9	
7	Листы 16,17,18	Распределительная чаша	1		

1. Расположение распределительной чаши смотри генплан группы отстойников в альбоме 2 лист ТХ-2.
2. Все внутренние поверхности стен и наружные поверхности выше уровня планировки штукатурятся цементным раствором М 50.
3. Наружные поверхности ниже уровня планировки затираются цементным раствором.
4. Швы между плитами заделываются цементным раствором М100.
5. Во избежание образования трещин в период бетонирования консольных конструкций чаши засыпку производить с тщательным уплотнением грунта слоями по 150мм.
6. Труба ф2400 оклеивается мешковиной и устанавливается в проектное положение до бетонирования камеры.

			ТП 902-2-476.89		КЖ
Инж. Іс.	Ронкова		Отстойники канализационные радиальные вторичные из сборного м/d диаметром 40м.	Стадия: Р	Лист: 16	Листов:
ГИП	Вилейкина				
Гл. спец.	Мильцер		Распределительная чаша. Планы 1-1, 2-2, 5-5. Сечения 3-3, 4-4, 6-6—8-8. Узел 1.	Мосводоканалнипроект	
Н. контр.	Мильцер				
Нач. отд.	Панченко				

Привязан

Инв. №

Согласовано

Отдел №2 Казанов

Инв. № подл. | Подпись и дата | Взам. инв. №

Копировал

23987-03 18 Формат А2

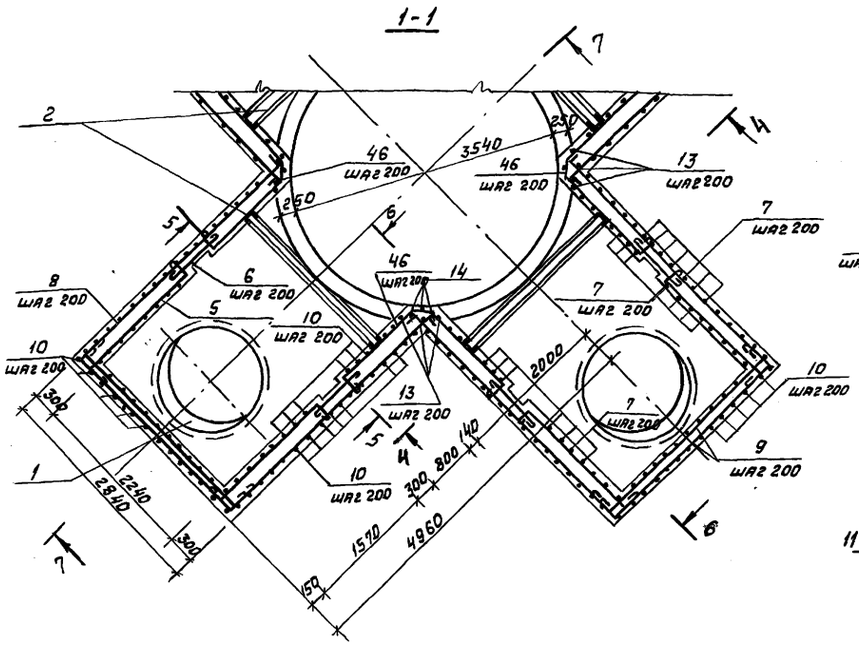

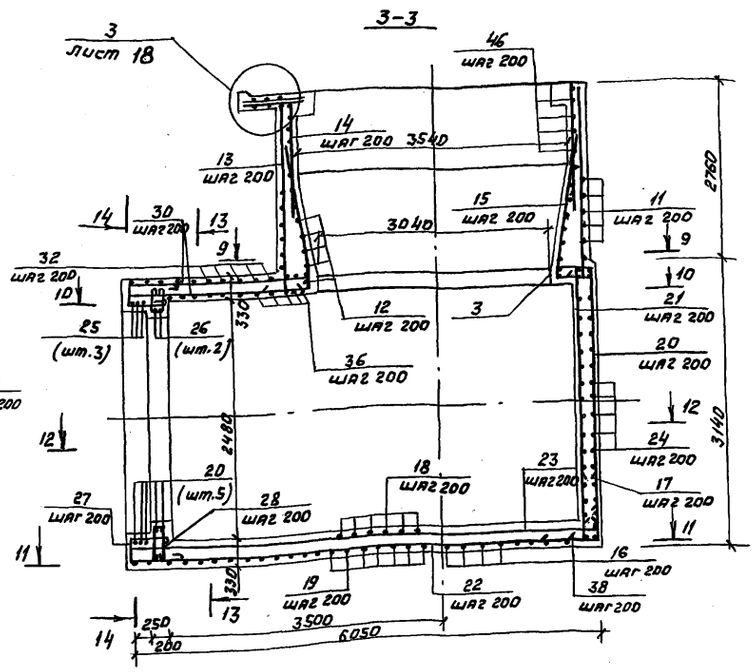

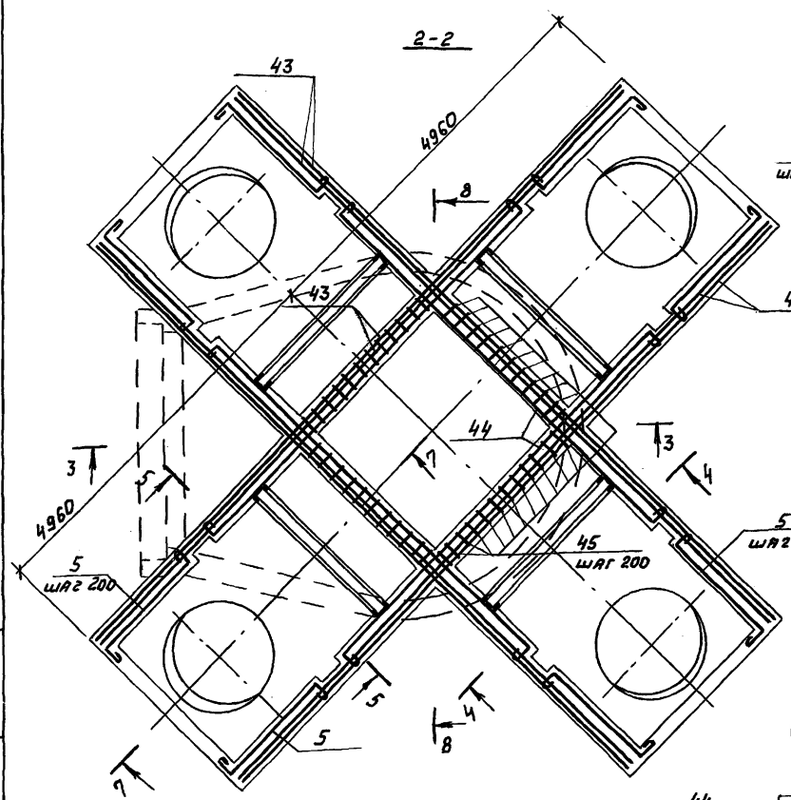

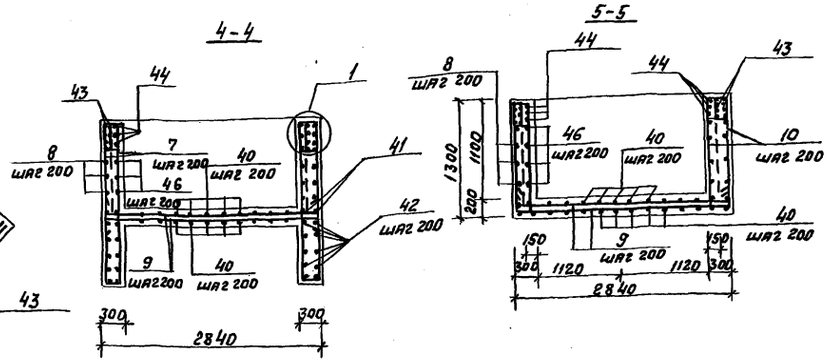

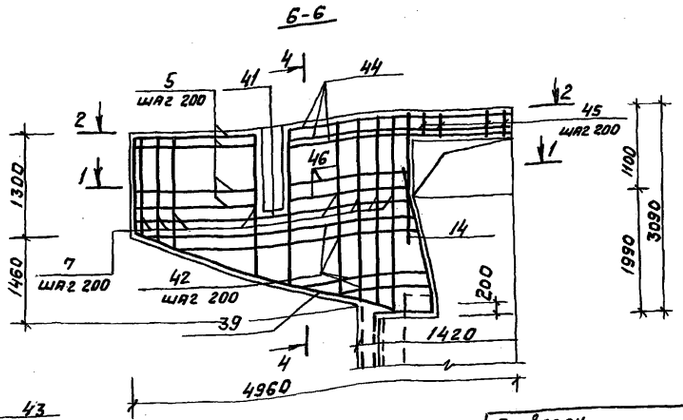

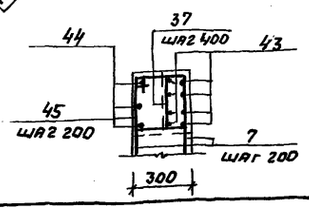

* Поз. 5-13, 15-19, 21-30, 32-42, 44-46 смотри ведомость деталей на листе 18

Сечения 7-7÷14-14 см. лист КЖ-18

Формат	Зона	Поз.	Обозначение	Наименование	Кол.	Примечание
				Распределительная чаша-шт		
				Сборочные единицы		
		1	5.900-2 тм. 89.00.11	Сальник Ду 1200, ℓ=200	4	135.0 кг
		2	ТП 902-2-476.89- КЖ.И.-12.0	Изделие закладное МН4	4	58.4 кг
		3	ТП 902-2-476.89- КЖ.И.-13.0	МН5	1	97,1 кг
		4	1.400-15 Вып. 1	МН557	1/м	8,1 кг/м
				Детали		
		5*		Ф 8 А-I ГОСТ 5781-82* ℓ=2150	48	0.85 кг
		6*		ℓ=940	48	0.34 кг
		7*		$\ell_{ср}$=2710	148	1.07 кг
		8*		ℓ=3890	32	1,54 кг
		9*		ℓ=3310	176	1,31 кг
		10*		ℓ=1870	248	0,74 кг
		11*		Ф 12 А-III ГОСТ 5781-82* ℓ=13350	8	11.86 кг
		12*		$\ell_{ср}$=11410	11	10,13 кг
		13*		ℓ=3140	12	2,79 кг
		14		ℓ=1450	12	1,29 кг
		15*		$\ell_{ср}$=3430	56	3,05 кг
		16*		Ф 14 А-III ГОСТ 5781-82*, $\ell_{ср}$=3780	9	4,57 кг
		17*		ℓ=1600	75	1,93 кг
		18*		$\ell_{ср}$=3710	27	4,48 кг
		19*		$\ell_{ср}$=5570	20	6,73 кг
		20		ℓ=2780	80	3,36 кг
		21*		ℓ=2930	66	3,54 кг
		22*		Ф 12 А-III ГОСТ 5781-82*, $\ell_{ср}$=4090	23	3,63 кг
		23*		$\ell_{ср}$=4190	23	3,72 кг
		24*		Ф 8 А-I ГОСТ 5781-82* $\ell_{ср}$=14390	32	5,68 кг
		25*		Ф 14 А-III ГОСТ 5781-82* ℓ=8080	3	9,76 кг
		26*		ℓ=6950	2	8,40 кг
		27*		Ф 8 А-I ГОСТ 5781-82* $\ell_{ср}$=1870	56	0,74 кг
		28*		$\ell_{ср}$=1210	34	0,48 кг
		29*		Ф 14 А-III ГОСТ 5781-82* $\ell_{ср}$=1190	38	1.44 кг
		30*		Ф 12 А-III ГОСТ 5781-82* $\ell_{ср}$=3960	32	3,52 кг
		31		Ф 8 А-I ГОСТ 5781-82* ℓ=12300	—	4,86 кг
		32*		Ф 14 А-III ГОСТ 5781-82* $\ell_{ср}$=4650	13	5,50 кг
		33*		Ф 12 А-III ГОСТ 5781-82* ℓ=2240	50	1,99 кг
		34*		Ф 8 А-I ГОСТ 5781-82* ℓ=1580	26	0,62 кг
		35*		ℓ=3200	16	1.26 кг
		36*		Ф 14 А-III ГОСТ 5781-82* $\ell_{ср}$=4010	13	4,84 кг
		37*		Ф 8 А-I ГОСТ 5781-82* ℓ=370	60	0,15 кг
		38*		Ф 14 А-III ГОСТ 5781-82* ℓ=950	66	1,15 кг
		39*		Ф 8 А-I ГОСТ 5781-82* ℓ=4220	8	1,67 кг
		40*		$\ell_{ср}$=3600	102	1,42 кг
		41*		Ф 18 А-III ГОСТ 5781-82* $\ell_{ср}$=4130	16	8.25 кг
		42*		Ф 12 А-III ГОСТ 5781-82* $\ell_{ср}$=2190	56	1,95 кг
		43		Ф 14 А-III ГОСТ 5781-82* ℓ=3830	32	11,95 кг
		44*		Ф 8 А-I ГОСТ 5781-82* ℓ=6450	12	2,55 кг
		45*		ℓ=1120	120	0,44 кг
		46*		Ф 12 А-III ГОСТ 5781-82* ℓ=3890	16	3,45 кг
			Материалы	Бетон класса В25; F100; W4		48,1 м3

Привязан		
Инв. №		

Инж. Т.к.	Рожкова	
Гл. спец.	Вилейкина	
Гл. спец.	Мильцер	
Н. контр.	Мильцер	
Нач. отд.	Панченко	

ТП 902-2-476.89 КЖ

Отстойники канализационные радиальные вторичные из сборного т/б диаметром 40м	Стадия	Лист	Листов
	Р	17	
Распределительная чаша. Армирование. Сечения 1-1-6-6. Узел 1.	Мосводоканалниипроект		

Копировал 23987-03 19 формат А2

Взам. инв. № | Подпись и дата | Инв. № подл.

ТП 902-2-476.89 Альбом 3

7-7

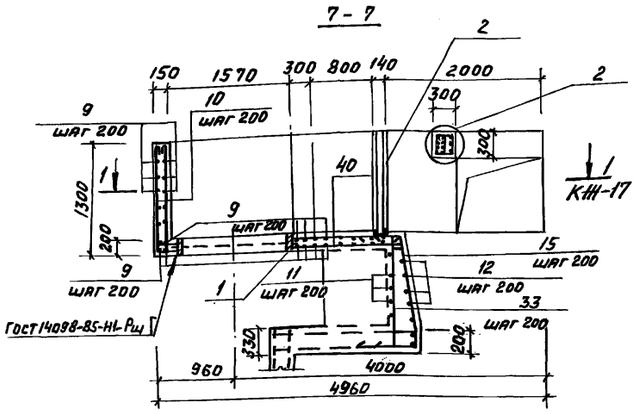

8-8

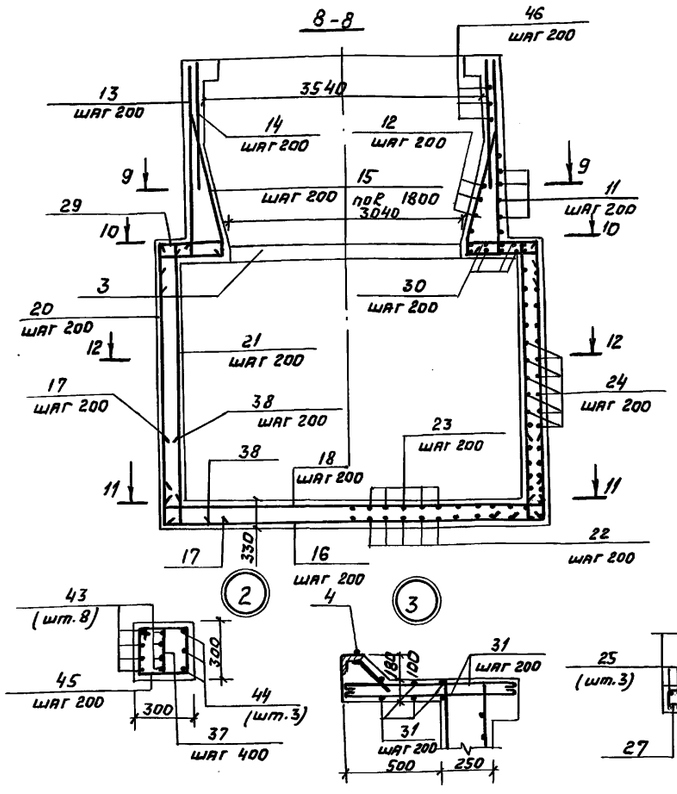

9-9

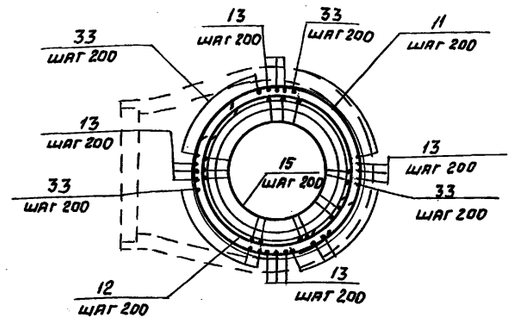

10-10

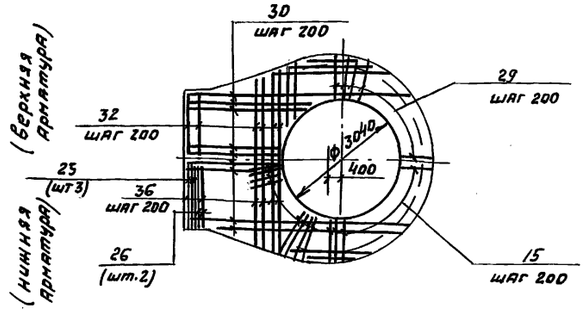

11-11

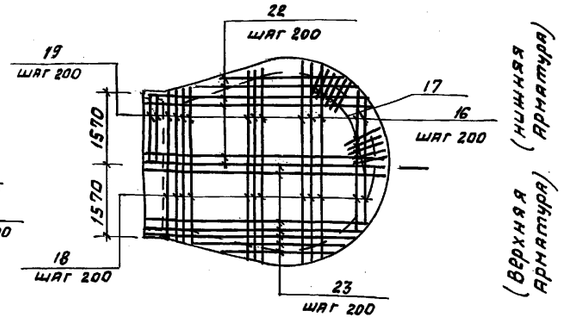

12-12

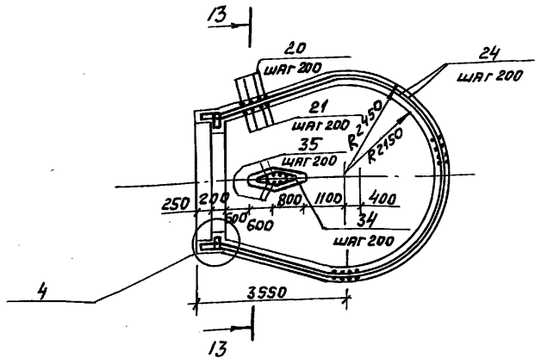

13-13

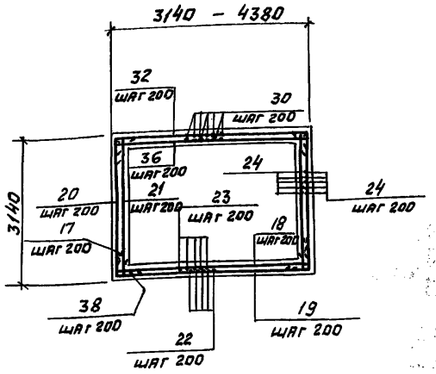

14-14

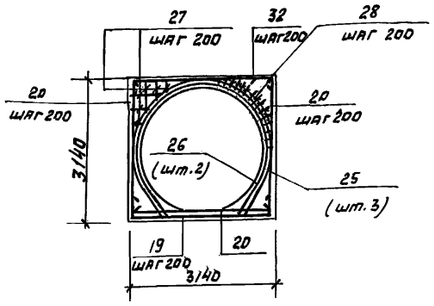

Ведомость деталей

Поз	Эскиз
5	120 1570 240
6	820
7	250 1250 - 3040 250
8	3770
9	200 2790 200
10	250 1250 250
11	Д 3990 410
12	Д 3120 - 3620 410
13	3040 100
15	457 1770 180 150 480-1280
16	2700 - 4860
17	800 800
18	200 1770 - 4850 200
19	800 3090 - 4850 800
21	2780 150
22	6000 - 2180
23	6000 - 2180 100
24	2880 2880 R2190-2410
25	1660 1000 1000 R1490
26	1500 820 820 R1300 60° 60°
27	120-1240 400 670
28	320 320-920 150
29	480-1060 420
30	5490 - 2430
32	420 3090 - 4330 420
33	200 100 1940
34	50 580 780 150
35	3080
36	150 3090 - 4330 150
37	250
38	150 800
39	4100
40	3160-3800
41	3380 - 3800 540
42	3800 - 580
44	250 5830 310 250
45	310 250 250
46	250 350 250 7520 1510

Ведомость расхода стали на элемент, кг

Марка элемента	Изделия арматурные							Изделия закладные												Всего	Общий расход
	Арматура класса						Всего	Арматура класса						Прокат марки							
	A-I		A-III					A-I			A-II		A-III	В Ст3 Пс 6-1							
	ГОСТ 5781-82*		ГОСТ 5781-82*					ГОСТ 5781-82*			ГОСТ 5781-82*		ГОСТ 5781-82*	ГОСТ 19903-74*			ГОСТ 8240-72*		ГОСТ 8510-86		
	Ф8	Итого	Ф12	Ф14	Ф18	Итого		Ф6	—	Итого	Ф10	Итого	Ф8	Итого	-8х150	—	Итого	С14п	Итого	L100х63х6	Итого		
Распределительная чаша	1210.1	1210.1	971.9	1630.3	132.0	2734.0	3944.1	0,2	—	0,2	16,7	16,7	0,4	0,4	90.0	—	90.0	224.0	224.0	7,5	7,5	338,8	4282,9

1. Защитный слой бетона для нижней арматуры - 35мм, для прочей арматуры - 25 мм.
2. Арматура в месте прохода сальника разрезается, отгибается и приваривается к корпусу трубы сальника.

Привязан

Инв. №

Инв. № подл. | Подпись и дата | Взам. инв. №

ТП 902-2-476.89 КЖ

Инж. Ік.	Рашкова	
Гл. спец.	Вилейкина	
Гл. спец.	Мильцер	
Н. контр.	Мильцер	
Нач. отд.	Панченко	

Отстойники канализационные радиальные вторичные из сборного ж/б диаметром 40м.

Стадия	Лист	Листов
Р	18	

Распределительная чаша. Армирование. Сечения 9-9 - 14-14. Узлы 2-4

Мосводоканалниипроект

Копировал 23987-03 20 Формат А2

ТП 902-2-476.89 Альбом 3

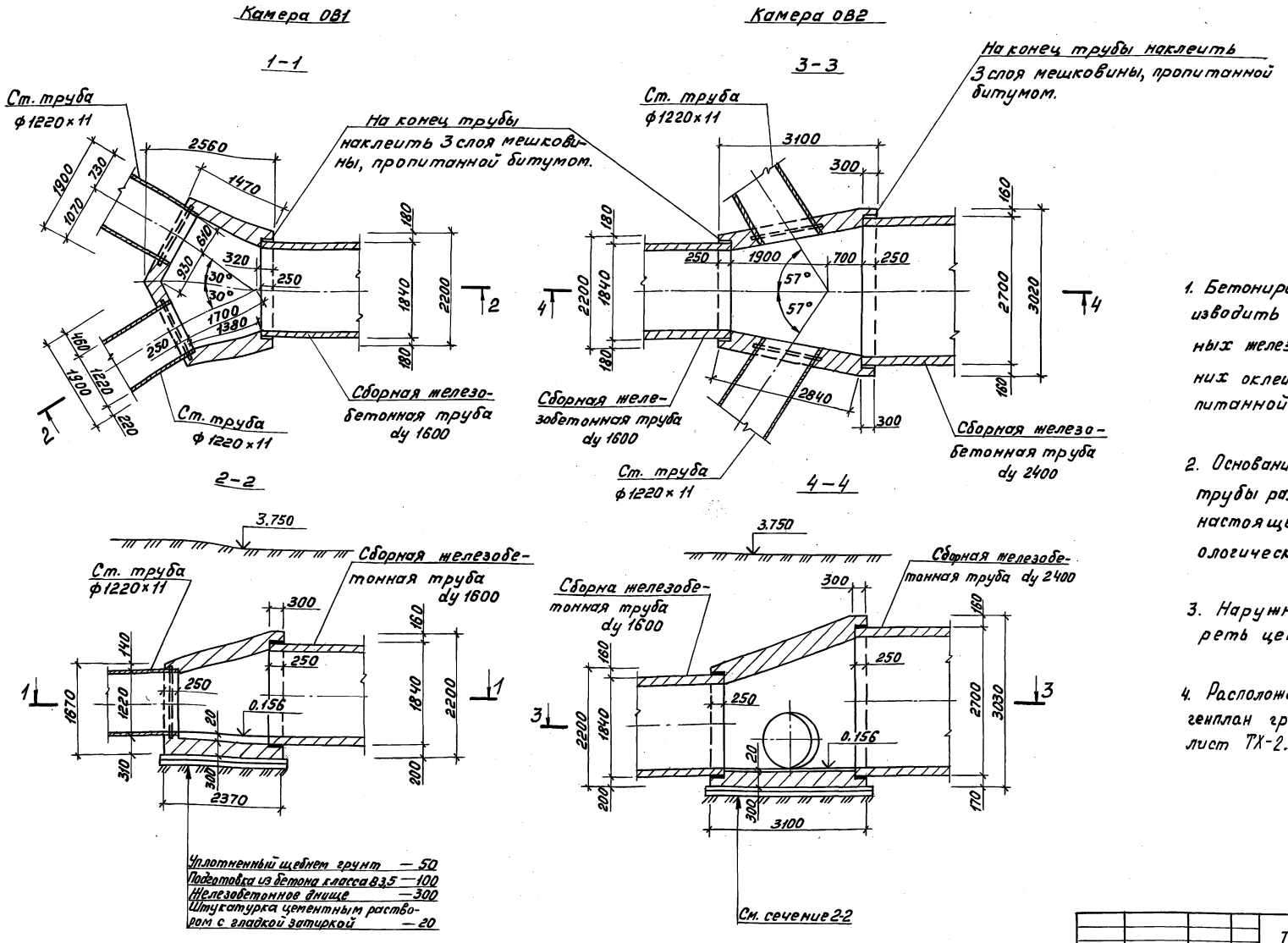

1. Бетонирование камер ОВ1 и ОВ 2 производить после укладки стальных и сборных железобетонных труб, концы последних оклеить 3мя слоями мешковины, пропитанной в битуме.

2. Основание под сборные железобетонные трубы разрабатывается при привязке настоящего проекта к конкретным геологическим условиям.

3. Наружные поверхности камер затереть цементным раствором.

4. Расположение камер ОВ 1 и ОВ 2 смотри генплан группы отстойников в альбоме 2 лист ТХ-2.

Инв. № подл.	Подпись и дата	Взам. инв. №	Отдел № 2	Согласовано			

Привязан				ТП 902-2-476.89			КЖ
			Гл. спец.	Вилейкина	Отстойники канализационные радиальные вторичные из сборного ж/б диаметром 40м.	Стадия	Лист	Листов
			Гл. спец.	Мильцер		Р	19	
			Н. контр.	Мильцер	Камеры ОВ1, ОВ2. Планы. Сечения.	Мосводоканал НИИпроект		
Инв. №			Нач. отд.	Панченко				

Копировал 23987-03 21

Формат А2

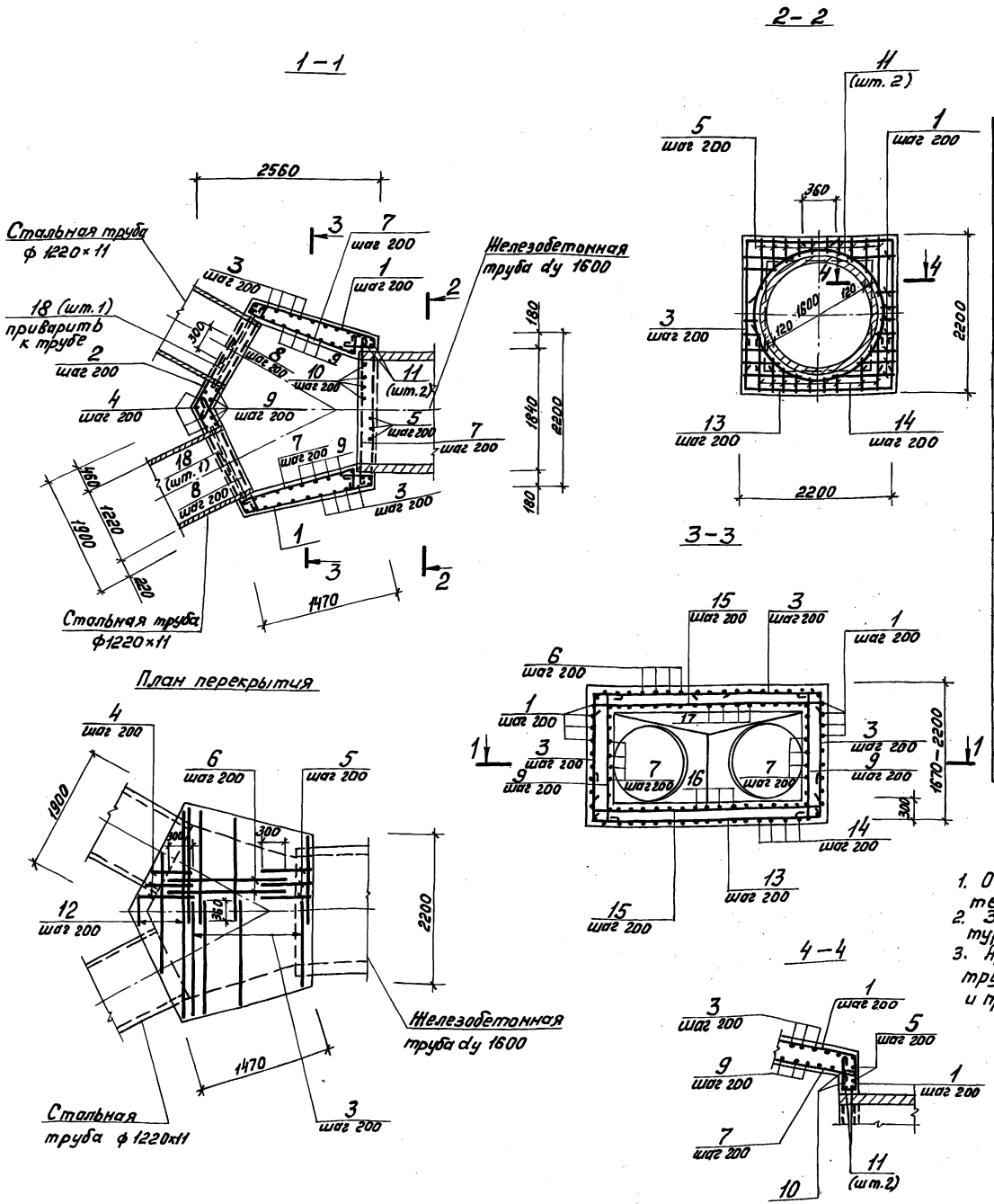

Спецификация камеры ОВ1

Формат	Зона	Позиц.	Обозначение	Наименование	Кол.	Примечание
				Камера ОВ1		
				Детали		
		1*		ф8А-I ГОСТ 5781-82*, ℓ=6950	12	2,75 кг
		2*		ℓ=2520	9	1,00 кг
		3*		ф12А-II ГОСТ 5781-82*, ℓср.=3170	20	2,82 кг
		4*		ф8А-I ГОСТ 5781-82*, ℓ=1960	20	0,77 кг
		5*		ℓ=2490	12	0,98 кг
		6*		ℓср.=1800	19	0,71 кг
		7*		ℓ=2000	30	0,79 кг
		8*		ℓ=2240	14	0,89 кг
		9*		ℓср.=2200	30	0,87 кг
		10*		ℓ=2260	10	0,89 кг
		11*		ф12А-II ГОСТ 5781-82*, ℓ=6330	2	5,62 кг
		12*		ℓср.=1780	4	1,58 кг
		13*		ф8А-I ГОСТ 5781-82*, ℓср.=2980	13	1,18 кг
		14*		ℓср.=2650	16	1,05 кг
		15*		ф12А-II ГОСТ 5781-82*, ℓср.=2040	24	1,81 кг
		16*		ф8А-I ГОСТ 5781-82*, ℓср.=1990	14	0,79 кг
		17*		ℓср.=2030	14	0,80 кг
		18*		ф12А-II ГОСТ 5781-82*, ℓ=4190	2	3,72 кг
				Материалы		
				Бетон класса В25		
				F100, W4		5,4 м³

* Поз. 1-18 — смотри ведомость деталей на данном листе.

Ведомость деталей

Поз.	Эскиз
1	920 920 1420 2150 1420
2	1200 1200
3	1340-1870 1260-1870
4	1340 500
5	1870 500
6	1370-1980
7	1880
8	2120
9	100 1620-2140 100
10	2140
11	360 Д 1900
12	100 650-2500 100
13	510 450-3220 510
14	520 500-2480 520
15	100 450-3240 100
16	100 2490-850 100
17	100 2580-840 100
18	360 Д 1220

1. Общий вид камеры ОВ1 смотри на листе 19.
2. Защитный слой бетона для нижней арматуры – 35мм, для прочей арматуры – 25мм.
3. Арматура в месте прохода стальных труб ф1220×11 разрезается, отгибается и приваривается к корпусу трубы.

Ведомость расхода стали на элемент, кг

Марка элемента	Изделия арматурные			Общий расход
	Арматура класса			
	А-I	А-II	Итого	
	ГОСТ 5781-82*			
	ф8	ф12		
ОВ1	208,2	124,9	333,1	333,1

ТП 902-2-476.89 КЖ

Привязан			
Инв. №	Инж. I к.	Рожкова	
	Гл. спец.	Вилейкина	
	Гл. спец.	Мильцер	
	Н. контр.	Мильцер	
	Нач. отд.	Панченко	

Отстойники канализационные радиальные вторичные из сборного ж/б диаметром 40м.

Камера ОВ1. Армирование. План 1-1. План перекрытия. Сечения 2-2–4-4.

Стадия	Лист	Листов
Р	20	

Мосводоканал НИИпр-кт

Инв. № подл. | Подпись и дата | Взам. инв. №

Копировал 23987-03 22 Формат А2

ТП 902-2-476.89 Альбом 3

Альбом 3

ТП 902-2-476.89

1-1

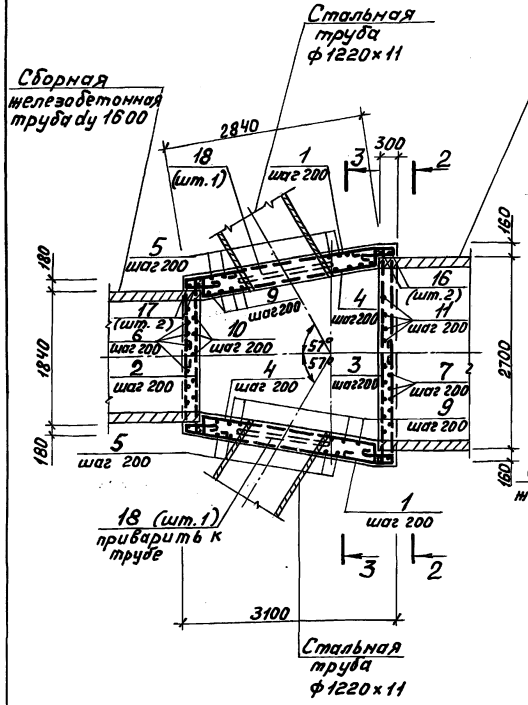

План перекрытия

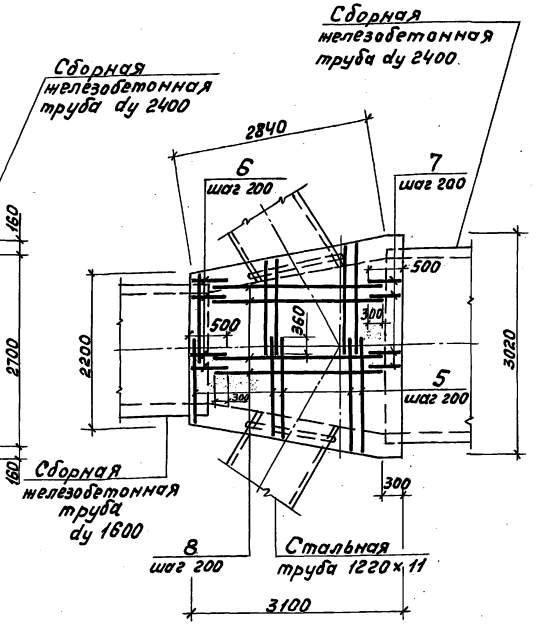

2-2

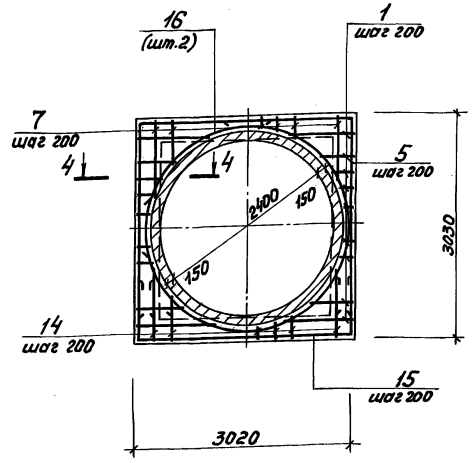

3-3

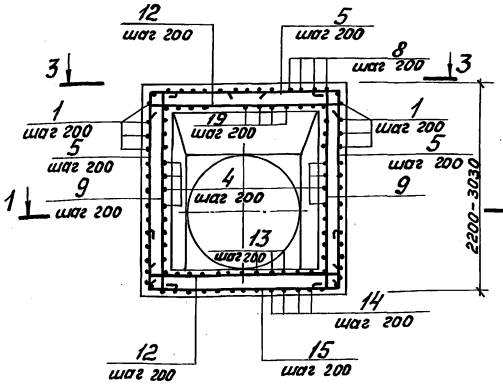

4-4

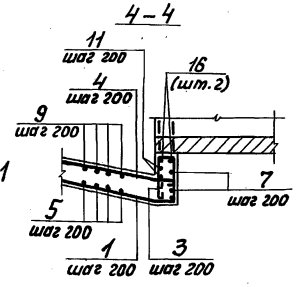

Спецификация камеры ОВ2

Формат	Зона	Поз.	Обозначение	Наименование	Кол.	Примечание
				Камера ОВ2.		
				Детали.		
		1*		ф8А-I ГОСТ 5781-82*, ℓ=6080	32	2,40 кг
		2*		ℓ=2320	9	0,92 кг
		3*		ℓ=3090	13	1,22 кг
		4*		ℓ=3200	26	1,26 кг
		5*		ф12А-II ГОСТ 5781-82*, ℓср.=3740	34	3,32 кг
		6*		ф8А-I ГОСТ 5781-82*, ℓ=2490	12	0,98 кг
		7*		ℓ=3320	16	1,31 кг
		8*		ℓ=3280	14	1,30 кг
		9*		ℓср.=2880	28	1,14 кг
		10*		ℓ=2260	10	0,89 кг
		11*		ℓ=3100	14	1,23 кг
		12*		ф12А-II ГОСТ 5781-82*, ℓср.=2750	29	2,44 кг
		13*		ф8А-I ГОСТ 5781-82*, ℓср.=2680	14	1,06 кг
		14*		ℓ=4310	16	1,7 кг
		15*		ℓср.=3810	17	1,51 кг
		16*		ф12А-II ГОСТ 5781-82*, ℓ=9030	2	8,02 кг
		17*		ℓ=6330	2	5,62 кг
		18*		ℓ=4190	2	3,72 кг
		19*		ф8А-I ГОСТ 5781-82*, ℓср.=2740	14	1,08 кг
				Материалы		
				Бетон класса В25		
				F100, W4		9,7 м³

*Поз. 1-19 – смотри ведомость деталей на данном листе.

Ведомость деталей

Поз.	Эскиз
1	1230 | 2810 | 2800 | 1640
2	2200
3	2970
4	3080
5	1870 – 2700 | 1250 – 1660
6	1870 | 500
7	500 | 2700
8	3160
9	100 | 2140-2980 | 100
10	2140
11	2980
12	100 | 2140-2960 | 100
13	100 | 1670-3050 | 100
14	570 | 3050 | 570
15	570 | 2140-2960 | 570
16	360 А 2760
17	360 А 1900
18	360 А 1220
19	100 | 1740-3100 | 100

Ведомость расхода стали на элемент, кг

Марка элемента	Изделия арматурные				Всего	Общий расход
	Арматура класса					
	А-I		А-II			
	ГОСТ 5781-82*					
	ф8	Итого	ф12	Итого		
ОВ2	325,5	325,5	218,4	218,4	543,9	543,9

1. Общий вид камеры ОВ2 смотри на листе 19.
2. Защитный слой бетона для нижней арматуры-35мм, для прочей арматуры -25мм.
3. Арматура в месте прохода стальных труб ф1220×11 разрезается, отгибается и приваривается к корпусу трубы.

			ТП 902-2-476.89		КЖ
Привязан			Оттойники канализационные радиальные вторичные из сборного ж/б диаметром 40м	Стадия: Р	Лист: 21	Листов:
Инв. №	Инж. 1 к.	Ронкова	Камера ОВ2 Армирование. План 1-1. План перекрытия. Сечения 2-2-4-4	Мосводоканалниипроект	
	Гл. спец.	Вилейкина			
	Гл. спец.	Мильцер			
	Н. контр.	Мильцер			
	Нач. отд.	Панченко			

Копировал М 23987-03 23 Формат А2

Инв. № подл. | Подпись и дата | Взам. инв. №

ТП 902-2-476.89 Альбом 3

1-1

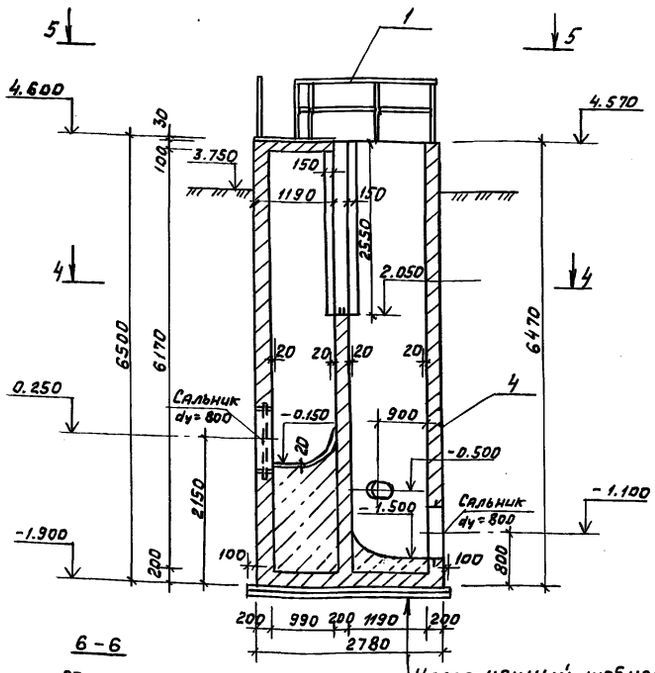

2-2

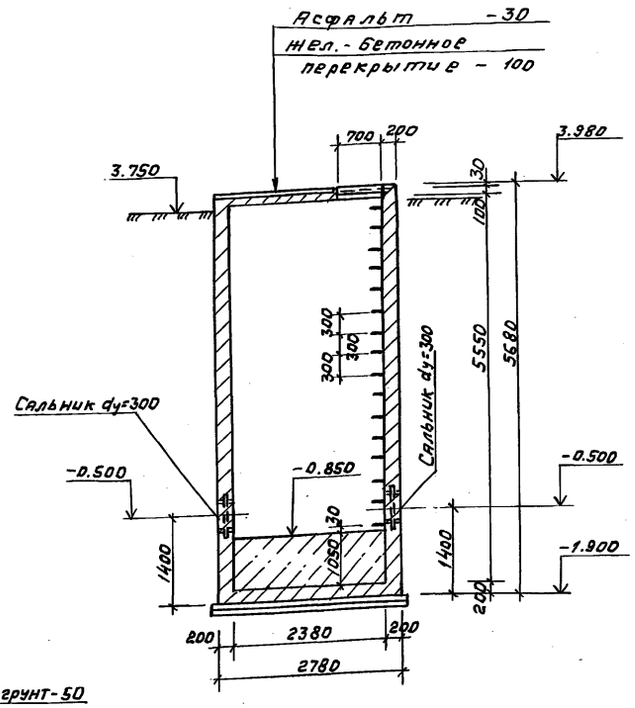

3-3

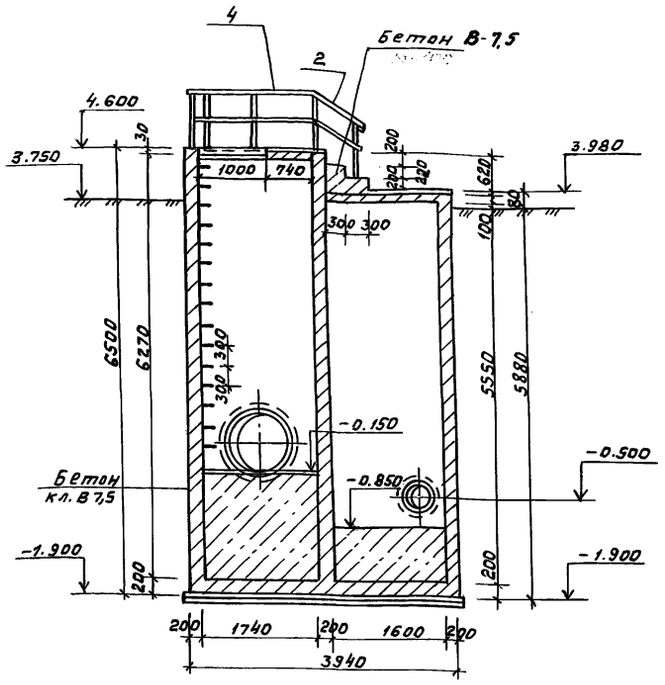

6-6

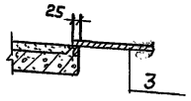

Уплотненный щебнем грунт-50
Подготовка из бетона класса В 3,5 - 100
Железобетонное днище - 200
Штукатурка цементным раствором с гладкой затиркой - 20

4-4

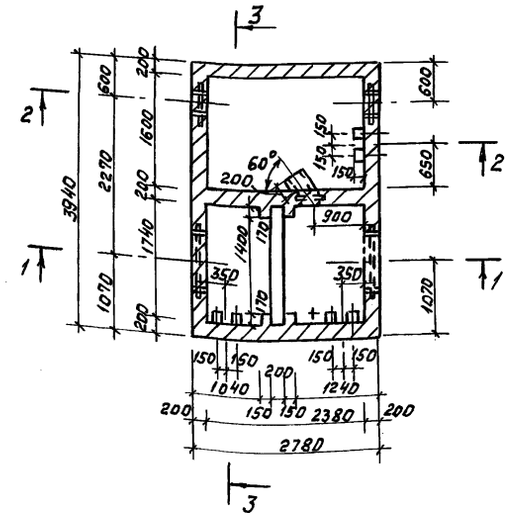

5-5

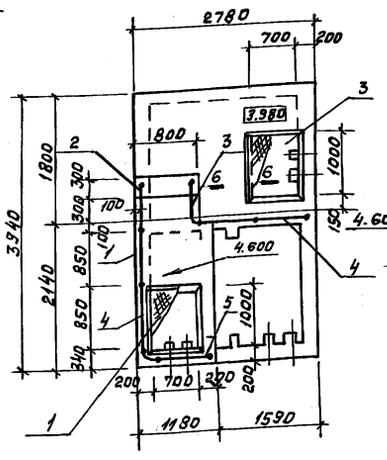

Деталь заделки ограждения

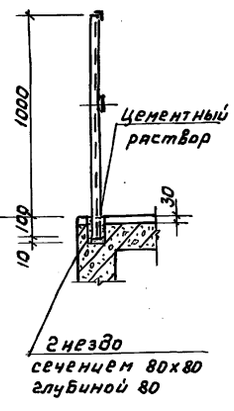

Спецификация к схеме элементов иловой камеры

Марка поз.	Обозначение	Наименование	Кол.	Масса ед. кг	Примечание
1	КНИ-16.0	Крышка К-1	2	39,5	
2	1.450.3-38.0	Ограждение ОГл МЛГ45-10.2	1	15,1	
3	1.450.3-36.0	Ограждение ОГпМАГ45-10.12	1	15,1	
4	1.450.3-38.0	Ограждение ОГПМГЭ6-10.22	2	35,1	
5	1.450.3-38.0	Ограждение ОГПМГЭ6-10.12	1	20,9	
	КН-23	Монолитная камера ИК-1	1		

1 Камера ИК-2 зеркальна изображенной ИК-1. Расположение камер см. генплан в альбоме 2 лист ТХ-2

2 Наружные и внутренние поверхности камеры штукатурятся с последующей гладкой затиркой.

ТП 902-2-476.89			-КН
Отстойники канализационные радиальные вторичные из сборного ж/б диаметром 40м.	Стадия	Лист	Листов
	Р	22	
Иловая камера ИК1. Сечения 1-1÷3-3. Планы 4-4, 5-5.	Мосводоканалниипроект		
Вед. инж. Абдулина			
Гл. спец. Вилейкина			
Гл. спец. Мильцер			
Н. контр. Мильцер			
Нач. отд. Панченко			

Привязан

Инв. №

Инв. № подл. | Подпись и дата | Взам. инв. №

Копировал 23987-03 24 Формат А2

Альбом 3

ТП 902-2-476.89

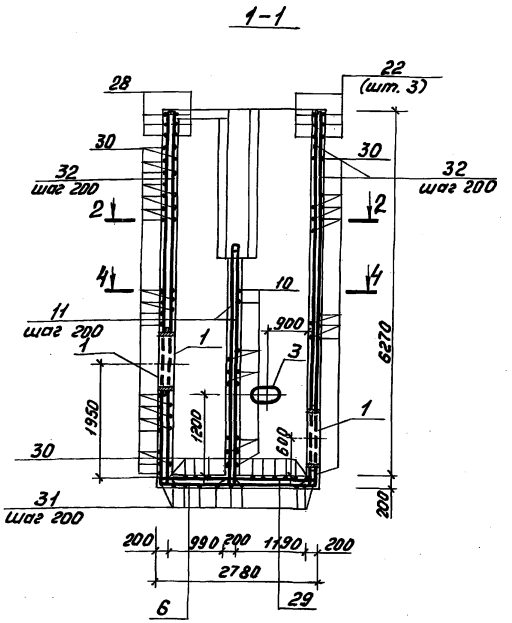

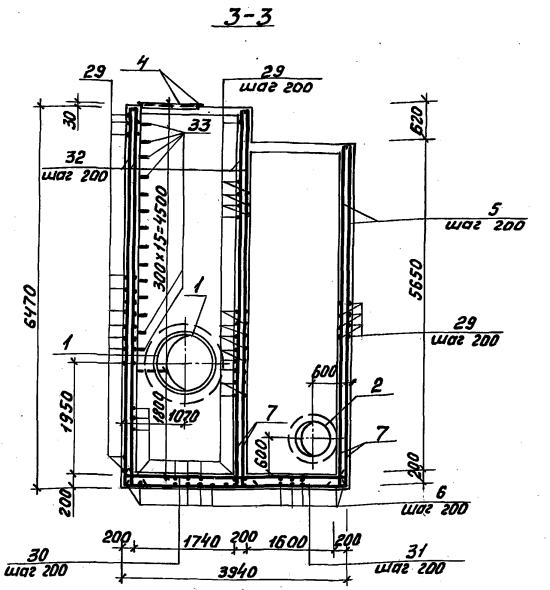

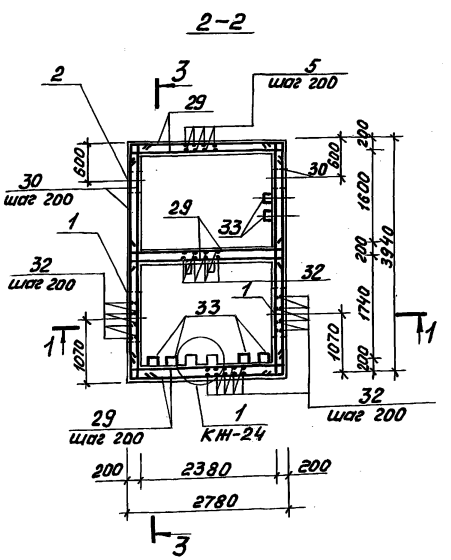

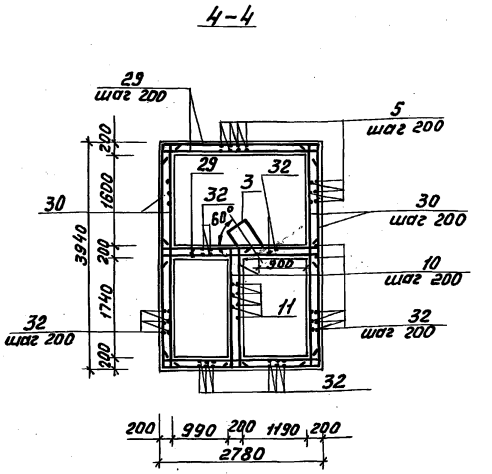

1. Защитный слой бетона для нижней арматуры днища-35мм, для прочей арматуры-20мм.

Спецификация иловой камеры ИК1

Формат	Зона	Поз.	Обозначение	Наименование	Кол.	Примечание
				Камера ИК1 (шт. 1)		
				Сборочные единицы.		
А3		1	5.900-2	Сальник dy800, ℓ=200	2	85,3кг
А3		2		Сальник dy 300, ℓ=200	2	23,2кг
А4		3	ТП 902-2-476.89 КЖ И.-15.0	Закладное изделие МН7	1	55,5кг
А4		4	КЖ И.-14.0	То же МН6	2	26,9кг
				Детали		
Б4		5*		ф10 А II ГОСТ 5981-82, ℓ=5780	60	3,6кг
Б4		6*		ℓ=3740	20	2,3кг
Б4		7*		ℓ=650	92	0,4кг
Б4		8*		ф8 А I ГОСТ 5781-82, ℓ=1050	92	0,42кг
Б4		9*		ℓ=2650	8	1,05кг
Б4		10*		ℓ=2380	38	0,94кг
Б4		11*		ℓ=4250	16	1,68кг
Б4		12*		ф10 А II ГОСТ 5781-82, ℓ=2100	9	1,3кг
Б4		13*		ф8 А I ГОСТ 5781-82, ℓ=2070	9	0,82кг
Б4		14*		ℓ=3040	5	1,2кг
Б4		15*		ℓ=2860	4	1,13кг
Б4		16*		ℓ=2010	5	0,8кг
Б4		17*		ℓ=1970	5	0,78кг
Б4		18*		ℓ=780	3	0,3кг
Б4		19*		ℓ=740	3	0,29кг
Б4		20*		ℓ=420	5	0,17кг
Б4		21*		ф10 А II ГОСТ 5781-82, ℓ=2500	8	1,48кг
Б4		22*		ℓ=2220	8	1,37кг
Б4		23*		ф8 А I ГОСТ 5781-82, ℓ=1110	4	0,44кг
Б4		24*		ℓ=1020	4	0,4кг
Б4		25*		ℓ=1310	8	0,52кг
Б4		26*		ℓ=740	8	0,29кг
Б4		27*		ℓ=420	5	0,17кг
Б4		28*		ℓ=1270	8	0,5кг
Б4		29*		ф10 А II ГОСТ 5781-82, ℓ=3030	186	1,87кг
Б4		30*		ℓ=4160	130	2,56кг
Б4		31*		ℓ=4860	14	3,0кг
Б4		32*		ℓ=6400	88	3,95кг
Б4		33*		ф20 А I ГОСТ 5781-82, ℓ=850	99	2,1кг
				Материалы		
				Бетон класса В15, F100, W4		18,43м³

*) Поз. 5÷33-смотри ведомость стержней на листе КЖ-24

Привязан				ТП 902-2-476.89	-КЖ
	Вед.инж.	Абдулина		Отстойники канализационные радиальные вторичные из сборного ж/б диаметром 40м	Стадия: Р; Лист: 23; Листов:
	Гл.спец.	Вилейкина			
	Гл.спец.	Мильцер		Иловая камера ИК1. Армирование. Сечения 1-1, 3-3. Планы 2-2, 4-4.	Мосводоканал НИИпроект
	Н.контр.	Мильцер			
Инв. №	Нач.отд.	Панченко			

Инв. № подл. | Подпись и дата | Взам. инв. №

Копировал [signature] 23987-03 25 Формат А2

ТП902-2-476.89 Альбом 3

Армирование перекрытия камеры

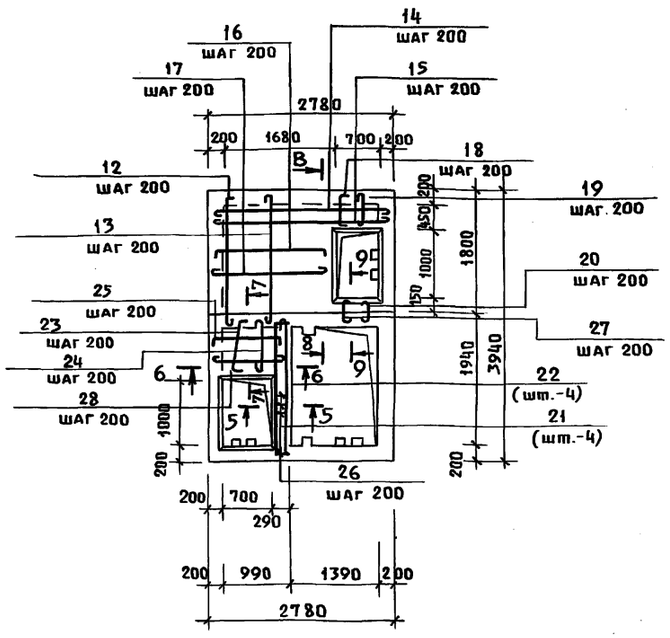

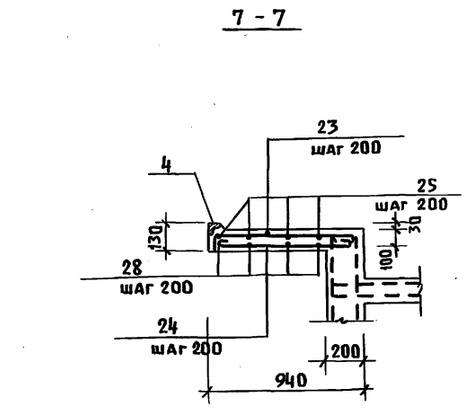

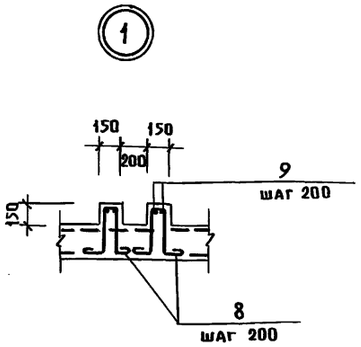

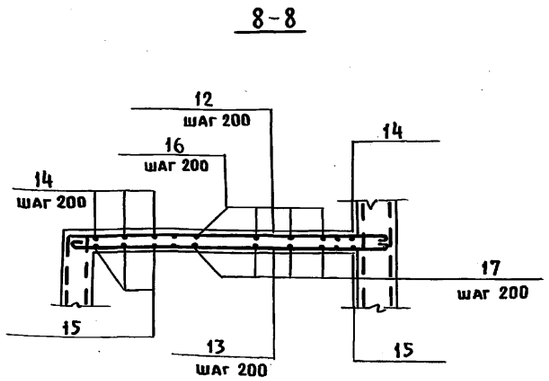

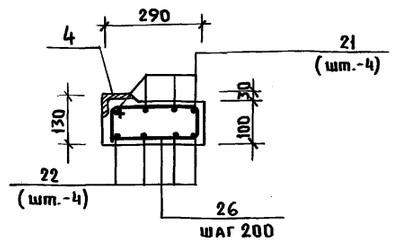

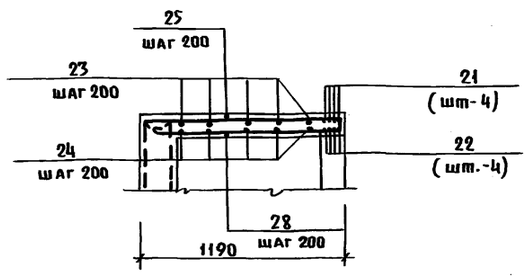

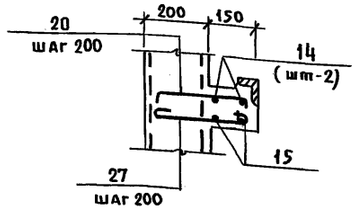

Ведомость стержней

Поз.	Эскиз
5	5630
6	2740
7	500
8	110
9	2530
10	2060
11	4030
12	1950
13	1950
14	2740
15	2740
16	1830
17	1850
18	620
19	620
20	300
21	2100
22	2100
23	900
24	900
25	1150
26	310 / 250
27	300
28	1150
29	2730
30	3860
31	3860
32	6250
33	300 / 300 / 150

Ведомость расхода стали на один элемент, кг

Марка элемента	Изделия арматурные						Изделия закладные													Общий расход
	Арматура класса					Всего	Арматура класса		Прокат марки										Всего	
	А-I			А-II			А-I		С38/23 В ст.3 кп 2											
	ГОСТ 5781-82			ГОСТ 5781-82			ГОСТ 5781-82		ГОСТ 19903-74*		ГОСТ 8509-72*		ГОСТ 2591-71*		ГОСТ 8732-78*		ГОСТ 10704-76*			
	ф8	ф20	Итого	ф10	Итого		ф8	Итого	Лист $\delta^{ст}$=8	Итого	L63×6	Итого	□10×10	Итого	Труба 325×9	Итого	Труба 620×10	Итого		
ИК1	136,0	208,0	344,0	1404,3	1404,3	1748,3	2,8	2,8	24,0	24,0	44,8	44,8	5,8	5,8	71,6	71,6	170,6	170,6	319,6	2067,9

1. В стенах камеры в местах установки позиций 1,2 арматура стен разрезается, отгибается и приваривается к корпусу трубы.

Т.П. 902-2-476.89 - КЖ					
Привязан	Вед. инж.	Абдулина	Подп.	Отстойники канализационные радиальные вторичные из сборного ж/б диаметром 40м	Стадия: Р; Лист: 24; Листов:
	Гл. спец.	Вилейкина	"		
	Гл. спец.	Мильчер	"	Иловая камера ИК1. Армирование. План перекрытия. Сечения. Узел 1	Мосводоканалниипроект
	Н. контр.	Мильчер	"		
Инв. №	Нач. отд.	Панченко	"		

Ин. № подл. | Подпись и дата | Взам. инв. №

Пров. 4.12.90г Коп.

23987-03 (26)

gost.e-ecolog.ru