ТИПОВОЙ ПРОЕКТ
902-2-475.89

ОТСТОЙНИКИ КАНАЛИЗАЦИОННЫЕ РАДИАЛЬНЫЕ ВТОРИЧНЫЕ ИЗ СБОРНОГО ЖЕЛЕЗОБЕТОНА ДИАМЕТРОМ 30 М

АЛЬБОМ 5

НО НЕСТАНДАРТИЗИРОВАННОЕ ОБОРУДОВАНИЕ СТР. 2-34

gost.e-ecolog.ru

Цена ... указана в счет- накладной

Привязан

Инв №

ТИПОВОЙ ПРОЕКТ
902-2-475.89

ОТСТОЙНИКИ КАНАЛИЗАЦИОННЫЕ РАДИАЛЬНЫЕ ВТОРИЧНЫЕ ИЗ СБОРНОГО ЖЕЛЕЗОБЕТОНА ДИАМЕТРОМ 30 М

АЛЬБОМ 5

ПЕРЕЧЕНЬ АЛЬБОМОВ

АЛЬБОМ 1	ПЗ	ПОЯСНИТЕЛЬНАЯ ЗАПИСКА
АЛЬБОМ 2	ТХ	ТЕХНОЛОГИЧЕСКИЕ РЕШЕНИЯ
	ЭМ	ЭЛЕКТРОТЕХНИЧЕСКИЕ РЕШЕНИЯ
АЛЬБОМ 3	КЖ	КОНСТРУКЦИИ ЖЕЛЕЗОБЕТОННЫЕ
	КМ	КОНСТРУКЦИИ МЕТАЛЛИЧЕСКИЕ
АЛЬБОМ 4	КЖ.И	СТРОИТЕЛЬНЫЕ ИЗДЕЛИЯ
АЛЬБОМ 5	НО	НЕСТАНДАРТИЗИРОВАННОЕ ОБОРУДОВАНИЕ
АЛЬБОМ 6	СО	СПЕЦИФИКАЦИИ ОБОРУДОВАНИЯ
АЛЬБОМ 7	ВМ	ВЕДОМОСТИ ПОТРЕБНОСТИ В МАТЕРИАЛАХ
АЛЬБОМ 8	С	СМЕТЫ

РАЗРАБОТАН
ИНСТИТУТОМ
„МОСВОДОКАНАЛНИИПРОЕКТ"
ГЛАВНЫЙ ИНЖЕНЕР ИНСТИТУТА Д.Д. СОКОЛИН
ГЛАВНЫЙ ИНЖЕНЕР ПРОЕКТА В.К. КАЗАНОВ

УТВЕРЖДЕН РАСПОРЯЖЕНИЕМ МОСГОРИСПОЛКОМА
ОТ 09.10 1989 Г. № 2147р
ВВЕДЕН В ДЕЙСТВИЕ ПРИКАЗОМ ПО ОБЪЕДИНЕНИЮ
„МОСВОДОКАНАЛ" ОТ 16.10 1989 Г. № 446

Наименование	Обозначение чертежа	№№ стр.
1	2	3
Титульный лист		1
Содержание альбома		2
Затвор плоский регулирующий с водосливом шириной 800 мм		
Ведомость покупных изделий	1Ф.956.00.000ВП	3
Затвор плоский регулирующий с водосливом шириной 800мм. Спецификация лист 1÷2	1Ф.956.00.000	3
Затвор плоский регулирующий с водосливом шириной 800мм лист 1	1Ф.956.00.000СБ	4
лист 2		5
Рама. Спецификация лист 1÷2	1Ф.956.01.000	5
Рама	1Ф.956.01.000СБ	6
Корпус рамы	1Ф.956.01.100СБ	7
Корпус рамы. Спецификация	1Ф.956.01.100	7
Направляющая	1Ф.956.01.101	7
Стенка	1Ф.956.01.102	8
Анкер	1Ф.956.01.103	8
Поперечина	1Ф.956.01.001	8
Вставка	1Ф.956.01.002	8
Анкер	1Ф.956.01.003	9
Щит с водосливом. Спецификация	1Ф.956.02.000	9
Щит с водосливом	1Ф.956.02.000СБ	9
Лист	1Ф.956.02.001	9
Ребро	1Ф.956.02.002	10
Полоса	1Ф.956.02.003	10
Ушко	1Ф.956.02.004	10
Втулка кулачковая	1Ф.956.03.001	10
Подпятник. Спецификация лист 1÷2	1Ф.956.03.000	11
Подпятник	1Ф.956.03.000СБ	11
Основание	1Ф.956.03.100СБ	12
Основание. Спецификация	1Ф.956.03.100	12
Корпус. Спецификация	1Ф.956.03.200	12
Корпус	1Ф.956.03.200СБ	13
Фланец	1Ф.956.03.201	13
Обечайка	1Ф.956.03.202	13
Фланец	1Ф.956.03.203	14
Гайка	1Ф.956.03.002	14
Колпак. Спецификация	1Ф.956.04.000	14
Колпак	1Ф.956.04.000СБ	14
Фланец	1Ф.956.04.001	15
Штанга винтовая	1Ф.956.00.001	15
Ось	1Ф.956.00.002	15
Ограждение	1Ф.957.00.001	15
Затвор плоский поверхностный 1200х1000	1Ф.957.00.000СБ	16
Затвор плоский поверхностный 1200х1000. Спецификация лист 1÷2	1Ф.957.00.000	17
Щит	1Ф.957.01.000СБ	17
Щит. Спецификация	1Ф.957.01.000	18
Металлоконструкция щита. Спецификация	1Ф.957.01.100	18
Металлоконструкция щита	1Ф.957.01.100СБ	18
Ригель	1Ф.957.01.101	19
Ребро	1Ф.957.01.102	19
Уплотнение	1Ф.957.01.001	19
Полоса	1Ф.957.01.002	19
Рама затвора	1Ф.957.02.000СБ	20
Рама. Спецификация лист 1÷2	1Ф.957.02.000	21
Поперечина	1Ф.957.02.001	21
Направляющая	1Ф.957.02.002	21
Анкер	1Ф.957.02.003	22
Угольник	1Ф.957.02.004	22
Полоса	1Ф.957.02.005	22
Уплотнение	1Ф.957.02.006	22
Привод ручной. Спецификация	1Ф.957.03.000	23
Привод ручной	1Ф.957.03.000СБ	23
Маховик	1Ф.957.03.001	23
Гайка подъемная	1Ф.957.03.002	23
Шпилька	1Ф.957.03.003	24
Пластина верхняя	1Ф.957.03.004	24
Пластина нижняя	1Ф.957.03.005	24
Штанга винтовая	1Ф.957.00.002	24
Палец	1Ф.957.00.003	25
Устройство для сигнализатора уровня осадка. Спецификация	3Р.94.000	25
Скоба закладная. Спецификация	3Р.94.100	25
Скоба закладная	3Р.94.100СБ	25
Устройство для сигнализатора уровня осадка	3Р.94.000СБ	26
Упор	3Р.94.101	27
Шпилька	3Р.94.102	27
Скоба	3Р.94.103	27
Прижим. Спецификация	3Р.94.200	27
Прижим	3Р.94.200СБ	28
Полоса	3Р.94.201	28
Патрубок закладной	3Р.94.001	28
Тройник косой 45° 630х10-820х10 Спецификация	6С.53.49.000	28
Тройник косой 45° 630х10-820х10	6С.53.49.000СБ	29
Патрубок	6С.53.49.001	29
Патрубок 2030х10	6С.70.46.000	29
Угольник	1Ф.958.101	29
Затвор шандорный 1200х1000	1Ф.958.000СБ	30
Затвор шандорный 1200х1000. Спецификация	1Ф.958.000	31
Брусок	1Ф.958.001	31
Рама. Спецификация	1Ф.958.100	31
Дуга	1Ф.958.101	31
Рама	1Ф.958.100СБ	32
Люк-лоз Л1	9К.109.000СБ	33
Люк-лоз Л1. Спецификация	9К.109.000	33
Заглушка	9К.109.001	33
Прокладка	9К.109.002	33
Патрубок закладной	9К.109.100СБ	34
Патрубок закладной. Спецификация	9К.109.100	34
Фланец	9К.109.101	(34)

Инв.№ подл. | Подпись и дата | Взам.инв.№ | Инв.№ дубл. | Подпись и дата

Типовой проект 902-2-475.89
Альбом 5

№строки	Наименование	Код ОКП	Обозначение документа на поставку	Поставщик	Куда входит (обозначение)	Количество: На изделие	Количество: В комплекты	Количество: На регулир.	Количество: Всего	Примечание
1	Подшипник 8113		ГОСТ 6874-75		1Ф.956.01.300	1			1	
2	Масленка 1.2.46		ГОСТ 19853-74		1Ф.956.01.300	1			1	
3	Кольцо СП81-64-6		ГОСТ 6308-71			2			2	
4	Болт М6х16.58.096		ГОСТ 7798-70			4			4	
5	М6х35.58.096					4			4	
6	М12х40.58.096					20			20	
7	М12х130.58.096					2			2	
8	Гайка М6.58.096		ГОСТ 5915-70			4			4	
9	М12.58.096					30			30	
10	Винт М4х12.58.096		ГОСТ 1477-84			2			2	
11	Шайба 12.65Г		ГОСТ 6402-70			4			4	
12	Шпилька М12-8g×50.58.096		ГОСТ 22032-76			8			8	
13	Шплинт 6,3×50-001		ГОСТ 397-79			2			2	
14										
15										
16										
17										
18										
19										
20										
21										
22										
23										
24										

Инв.№ подл. | Подпись и дата | Взам.инв.№ | Инв.№ дубл. | Подпись и дата

1Ф.956.00.000ВП

Изм.	Лист	№ докум.	Подп.	Дата
Разраб.		Ковалев		14.07.89
Пров.		Пенберев		18.07.89
Н.контр.		Третьяков		5.09.89
Утв.		Куйбышев		5.09.89

Затвор плоский регулирующий с водосливом шириной 800мм

Ведомость покупных изделий

Лит. И | Лист | Листов 1

Мосводоканалниипроект Отдел №5

Формат А3

Формат	Зона	Поз.	Обозначение	Наименование	Кол.	Примечание
				Документация		
А4			1Ф.956.00.000СБ	Сборочный чертеж		*) А2, А3
А3			1Ф.956.00.000ВП	Ведомость покупных изделий		
				Сборочные единицы		
А4		1	1Ф.956.01.000	Рама	1	
А4		2	1Ф.956.02.000	Щит с водосливом	1	
А4		3	1Ф.956.03.000	Подпятник	1	
А4		4	1Ф.956.04.000	Колпак	1	
				Детали		
А4		5	1Ф.956.00.001	Штанга винтовая	1	
А4		6	1Ф.956.00.002	Ось	1	
				Стандартные изделия		
		7		Болт М6х16.5.8.096 ГОСТ 7798-70	4	
		8		Болт М6х35.5.8.096 ГОСТ 7798-70	4	

Инв.№ подл. | Подпись и дата | Взам.инв.№ | Инв.№ дубл. | Подпись и дата

1Ф.956.00.000

Изм.	Лист	№ докум.	Подп.	Дата
Разраб.		Ковалев		14.07.89
Пров.		Пенберев		18.07.89
Н.контр.		Третьяков		5.09.89
Утв.		Куйбышев		5.09.89

Затвор плоский регулирующий с водосливом шириной 800мм

Лит. И | Лист 1 | Листов 2

Мосводоканалниипроект Отдел №5

Формат А4

Формат	Зона	Поз.	Обозначение	Наименование	Кол.	Примечание
		9		Гайка М6.5.096 ГОСТ 5915-70	4	
		10		Гайка М12.5.096 ГОСТ 5915-70	4	
		11		Шайба 12.65Г.09 ГОСТ 6402-70	4	
		12		Шпилька М12-8g×50.5.8.096 ГОСТ 22032-76	4	
		13		Шплинт 6,3×50-001 ГОСТ 397-79	2	
				Покупные изделия		
		14		Электропривод 6099.098-07М	1	по типу электропривод*

Инв.№ подл. | Подпись и дата | Взам.инв.№ | Инв.№ дубл. | Подпись и дата

1Ф.956.00.000

Изм. | Лист | № докум. | Подп. | Дата

Лист 2

Типовой проект 902-2-475.89
альбом 5

1Ф.956.00.000СБ

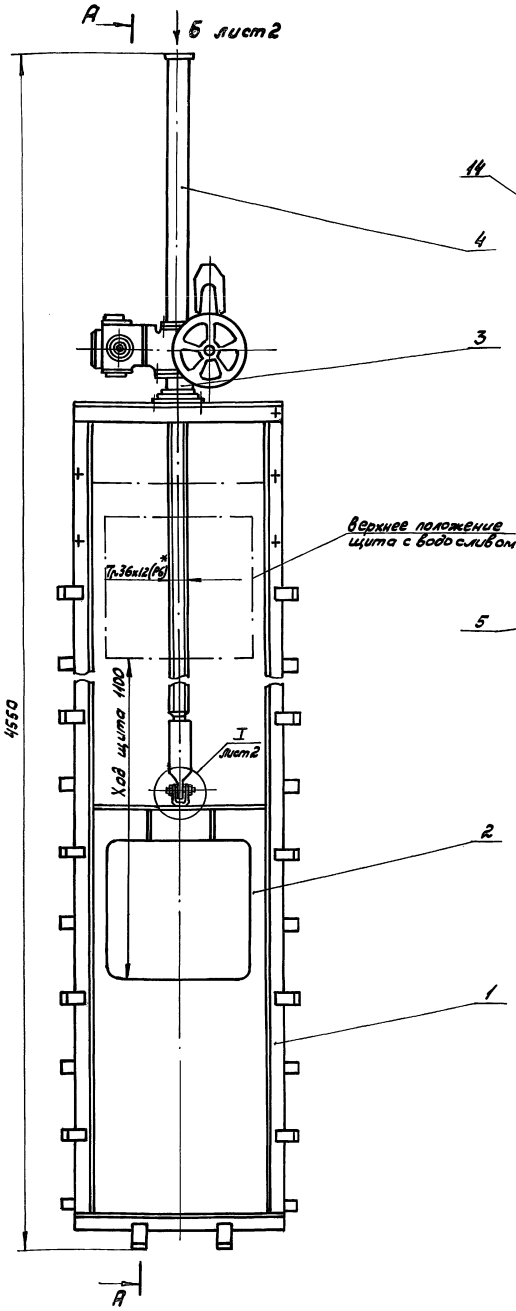

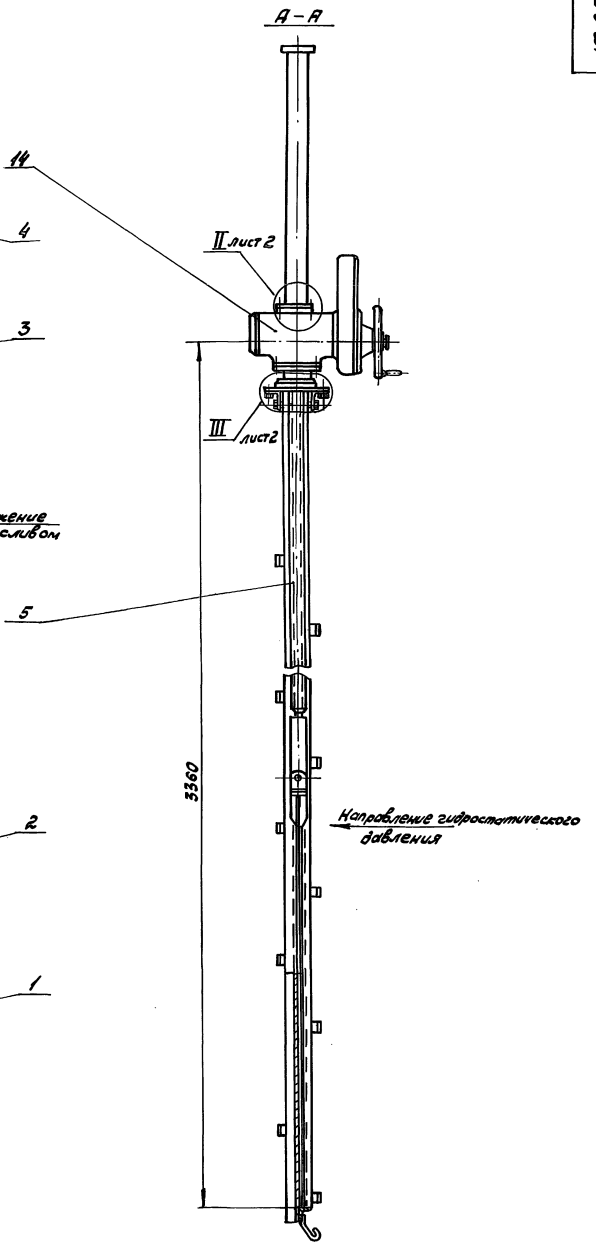

Техническая характеристика

Тип затвора	Плоский скользящий с подвижным водосливом без специальных уплотнительных устр-ств
Ширина водослива	800 мм
Ход подвижного водослива	1100 мм
Направление гидростатического давления	одностороннее по стрелке
Общее давление на щит в его верхнем положении	5880Н
Тип привода	6099-098-07М
Время необходимое для полного подъёма или опускания щита	1,7 мин.
Максимальное усилие на рукоятке	118 Н

Технические требования

1. Затвор покрыть грунтом ХС-010, краской эм.ХС-710, серый, лак ХС-76 IV в ГОСТ 9355-81 кругом, за исключением обрабатываемых и сопрягающихся поверхностей, а также поверхностей соприкасающихся со штрабным бетоном.
2. Для трущихся деталей подъемного механизма следует применять смазку ЦИАТИМ-203 ГОСТ 8773-73.
3. Размеры для справок.

					1Ф.956.00.000СБ		
Изм.	Лист	№ докум.	Подп.	Дата	Затвор плоский регулирующий с водосливом шириной 800мм	Лит.	Масса	Масштаб
Разраб.		Ковалев		15.01.90		И	303	1:10
Пров.		Пеневеров		20.01.90		Лист 1	Листов 2	
Н.контр.		Третьяков		5.02.90		Мосводоканалнипроект Отдел N 5		
Утв.		Куйбышев		7.02.90				

Копировал Формат А2 23986-05 5

Инв.№ подл. | Подпись и дата | Взам.инв.№ | Инв.№ дубл. | Подпись и дата

Типовой проект 902-2-475.89
Альбом 5

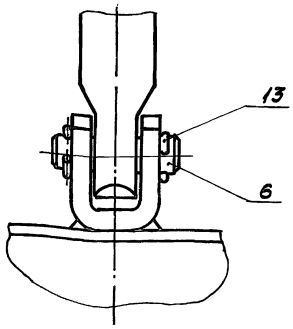

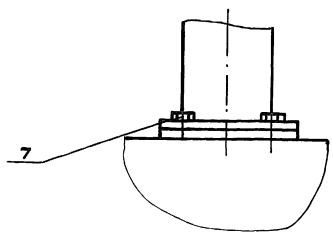

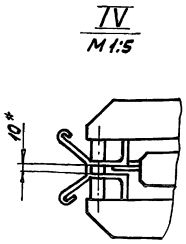

Вид Б лист 1

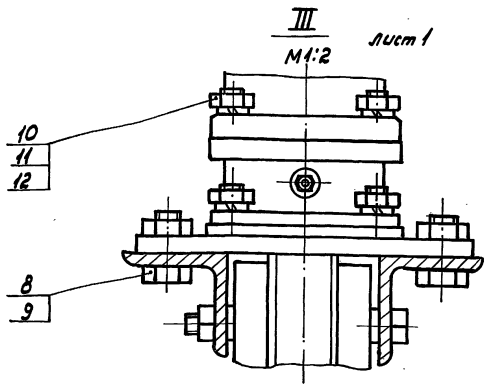

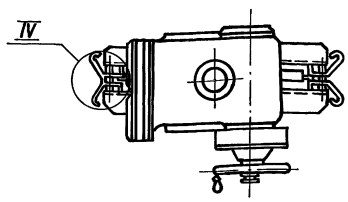

Инв.№ подл. | Подпись и дата | Взам. инв.№ | Инв.№ дубл. | Подпись и дата

Изм.	Лист	№ докум.	Подп.	Дата	1Ф.956.00.000СБ	Лист 2

Формат А3

Формат	Зона	Поз.	Обозначение	Наименование	Кол.	Примечание
				Документация		
А2			1Ф.956.01.000СБ	Сборочный чертеж		
				Сборочные единицы		
А4		1	1Ф.956.01.100	Корпус рамы	1	
				Детали		
А4		2	1Ф.956.01.001	Поперечина	2	
А4		3	1Ф.956.01.002	Вставка	2	
А4		4	1Ф.956.01.003	Анкер	16	
Б4		5	1Ф.956.01.004	Втулка		
				Труба 20х3 ГОСТ 8734-75 / В10 ГОСТ 8733-87		
				L = 39 h14	4	0,05 кг
Б4		6	1Ф.956.01.005	Втулка		
				Труба 20х3 ГОСТ 8734-75 / В10 ГОСТ 8733-87		
				L = 10 h14	6	0,01 кг
Б4		7	1Ф.956.01.006	Направляющая		
				Уголок 63х40х6-В-ГОСТ 8510-86 / Ст3сп ГОСТ 535-79		
				L = 3190 h14	2	14,8 кг

Инв.№ подл. | Подпись и дата | Взам. инв.№ | Инв.№ дубл. | Подпись и дата

Изм.	Лист	№ докум.	Подп.	Дата	1Ф.956.01.000		
Разраб.		Ковалев		14.07.89	Рама	Лит. И	Лист 1	Листов 2
Пров.		Пендерев		18.07.89		Мосводоканалниипроект Отдел № 5	
Н. контр.		Третьяков		5.07.89			
Утв.		Куйбышев		7.07.89			

Формат А4

Формат	Зона	Поз.	Обозначение	Наименование	Кол.	Примечание
				Стандартные изделия		
		8		Болт М12х40.58.096		
				ГОСТ 7798-70	20	
		9		Болт М12х130.58.096		
				ГОСТ 7798-70	2	
		10		Гайка М12.5.096		
				ГОСТ 5915-70	22	

Инв.№ подл. | Подпись и дата | Взам. инв.№ | Инв.№ дубл. | Подпись и дата

Изм.	Лист	№ докум.	Подп.	Дата	1Ф.956.01.000	Лист 2

Копировал Вал 1 23986-05 6 Формат А4

1Ф.956.01.000СБ

Типовой проект 902-2-475.89
альбом 5

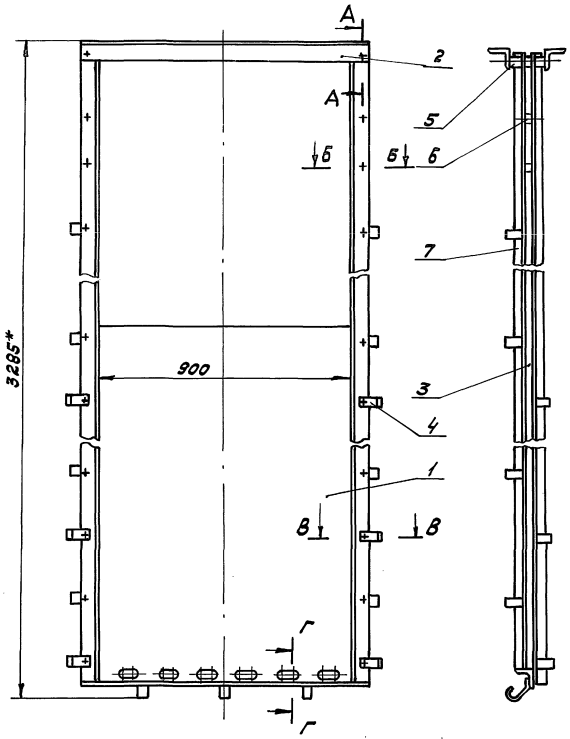

Б-Б
М1:2

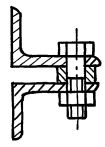

А-А
М1:2

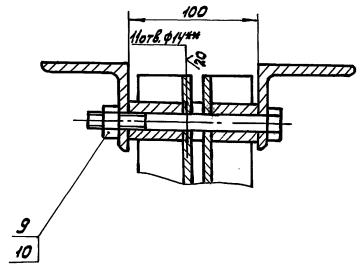

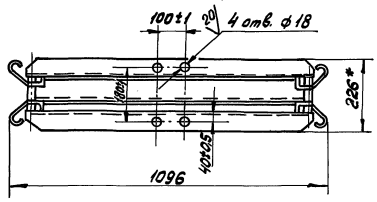

В-В
М1:2

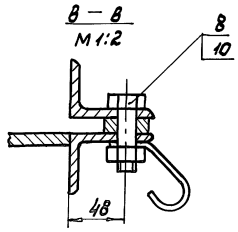

Г-Г
М1:2

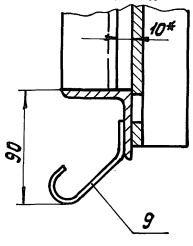

1* Размеры для справок.
2. ** Размечать по корпусу рамы 1Ф.956.01.100.
3. Н14, h14, ± $\frac{IT14}{2}$.
4. Шероховатость обрабатываемых поверхностей деталей без чертежа – $\overset{40}{\vee}$.

					1Ф.956.01.000СБ			
Изм	Лист	№ докум.	Подп.	Дата	Рама	Лит.	Масса	Масштаб
Разраб		Ковалев		24.02.89		И	144,5	1:10
Пров.		Пендерев		28.07.89		Лист	Листов 1	
Н.контр.		Третьяков		5.09.89		Мосводоканал НИИпроект Отдел № 5		
Утв.		Куйбышев		7.09.89				

Инв. № подл. | Подпись и дата | Взам. инв. № | Инв. № дубл. | Подпись и дата

Типовой проект 902-2-175.89
Альбом 5

1Ф.956.01.100СБ

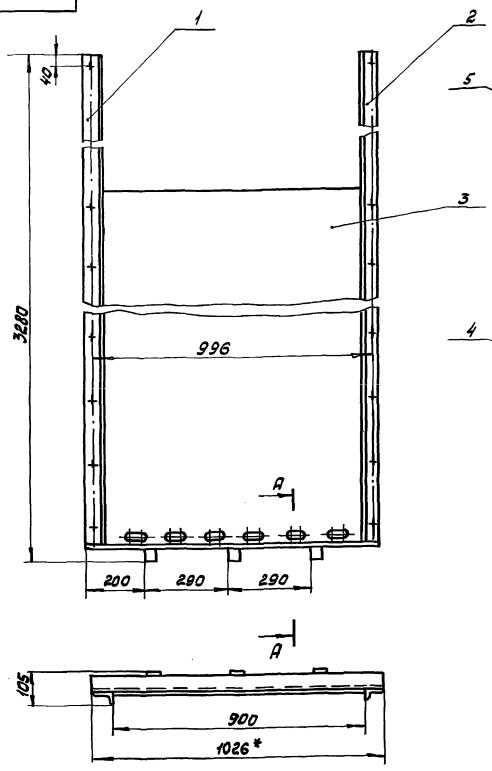

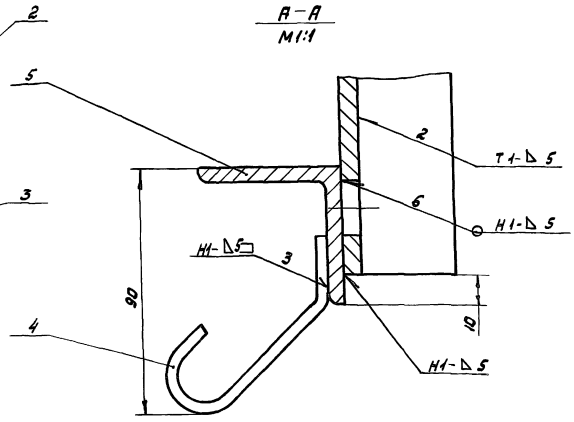

1.* Размеры для справок.
2. H14, h14, ± IT14/2.
3. Шероховатость обрабатываемых поверхностей деталей без чертежа - 40.
4. Сварку произвести по ГОСТ 5264-80.

Изм.	Лист	№ докум.	Подп.	Дата
Разраб.		Ковалев		14.01.88
Пров.		Пеневерев		18.01.88
Н. контр.		Третьяков		3.09.88
Утв.		Кузбышев		7.09.88

1Ф.956.01.100СБ

Корпус рамы

Лит.	Масса	Масштаб
И	87,42	1:10
Лист	Листов 1	

Мосводоканалниипроект
Отдел №5

Формат А3

Формат	Зона	Поз.	Обозначение	Наименование	Кол.	Примечание
				Документация		
А3			1Ф.956.01.100СБ	Сборочный чертеж		
				Детали		
А4		1	1Ф.956.01.101	Направляющая	1	
А4		2	1Ф.956.01.101-01	Направляющая	1	
А4		3	1Ф.956.01.102	Стенка	1	
А4		4	1Ф.956.01.103	Анкер	3	
Б4		5	1Ф.956.01.104	Угольник		
				Уголок 80х50х8-В-ГОСТ 8509-86 / Ст3сп ГОСТ 535-79		
				L = 1126 h14	1	4,3 кг

Изм.	Лист	№ докум.	Подп.	Дата
Разраб.		Ковалев		14.01.88
Пров.		Пеневерев		18.01.88
Н. контр.		Третьяков		5.09.88
Утв.		Кузбышев		7.09.88

1Ф.956.01.100

Корпус рамы

Лит.	Лист	Листов
И	1	1

Мосводоканалниипроект
Отдел №5

Формат А4

1Ф.956.01.101

√(√)

1Ф.956.01.101- изображено

1Ф.956.01.101-01 - зеркальное отражение

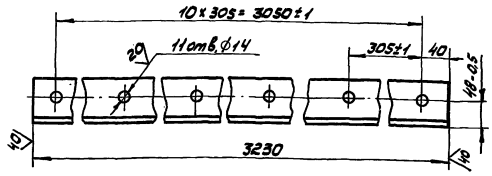

H14, h14, ± IT14/2.

Изм.	Лист	№ докум.	Подп.	Дата
Разраб.		Ковалев		14.01.88
Пров.		Пеневерев		18.01.88
Н. контр.		Третьяков		5.09.88

1Ф.956.01.101

Направляющая

Лит.	Масса	Масштаб
И	14,0	1:5
Лист	Листов 1	

Уголок 63х40х6-В-ГОСТ 8510-86 / Ст3сп ГОСТ 535-79

Мосводоканалниипроект
Отдел №5

Копировал Формат А4

Типовой проект 902-2-475.89
Альбом 5

1Ф.956.01.102

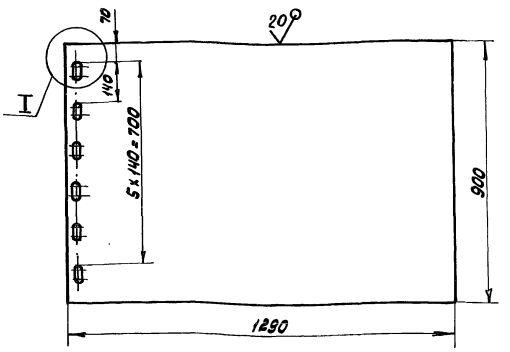

I
М1:2 повернуто

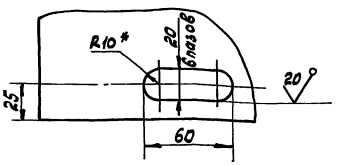

Н14, h14, ± IT14/2.

Изм.	Лист	№ докум.	Подп.	Дата
Разраб.		Ковалев		14.01.89
Пров.		Пендерев		18.01.89
Н.контр.		Третьяков		5.09.89

1Ф.956.01.102

Стенка

Лит.	Масса	Масштаб
И	54,7	1:10
Лист	Листов 1	

Лист Б-6 ГОСТ 19903-74 / Вст3сп ГОСТ 14637-79

Мосводоканалниипроект Отдел №5

Формат А4

1Ф.956.01.103

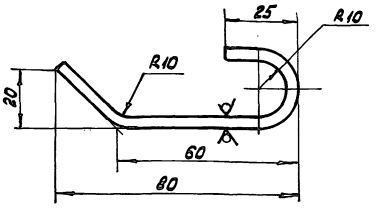

1. Н14, h14, ± IT14/2.
2. Развернутая длина L = 120 мм.

Изм.	Лист	№ докум.	Подп.	Дата
Разраб.		Ковалев		14.01.89
Пров.		Пендерев		18.01.89
Н.контр.		Третьяков		5.09.89

1Ф.956.01.103

Анкер

Лит.	Масса	Масштаб
И	0,14	1:1
Лист	Листов 1	

Полоса Б-2 4×120 ГОСТ 103-76 / Вст3сп ГОСТ 535-79

Мосводоканалниипроект Отдел №5

Формат А4

1Ф.956.01.001

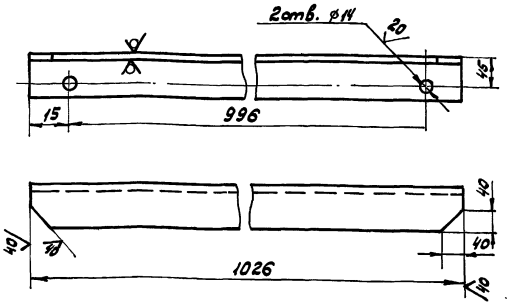

Н14, h14, ± IT14/2.

Изм.	Лист	№ докум.	Подп.	Дата
Разраб.		Ковалев		14.01.89
Пров.		Пендерев		18.01.89
Н.контр.		Третьяков		5.09.89

1Ф.956.01.001

Поперечина

Лит.	Масса	Масштаб
И	5,7	1:5
Лист	Листов 1	

Уголок 63×63×6-Б ГОСТ 8509-86 / Вст3сп ГОСТ 535-79

Мосводоканалниипроект Отдел №5

Формат А4

1Ф.956.01.002

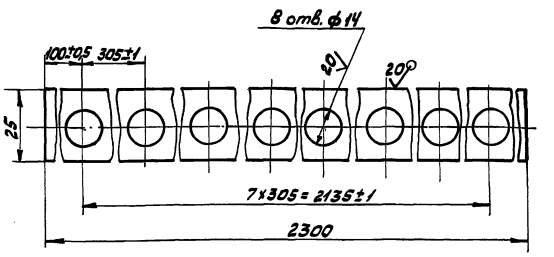

Н14, h14, ± IT14/2.

Изм.	Лист	№ докум.	Подп.	Дата
Разраб.		Ковалев		14.01.89
Пров.		Пендерев		15.02.89
Н.контр.		Третьяков		5.09.89

1Ф.956.01.002

Вставка

Лит.	Масса	Масштаб
И	4,5	1:1
Лист	Листов 1	

Лист Б-10 ГОСТ 19903-74 / Вст3сп ГОСТ 14637-79

Мосводоканалниипроект Отдел №5

Типовой проект 902-2-475.89
Альбом 5

1Ф.956.01.003

20 (√)

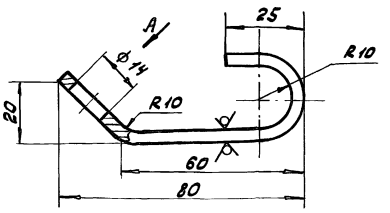

Вид А повернут

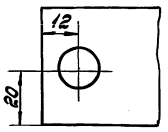

1. H14, h14, ± IT14/2.
2. Развернутая длина L = 120 мм.

Изм.	Лист	№ докум.	Подп.	Дата
Разраб.		Ковалев		14.01.83
Пров.		Пендерев		17.01.83
Н. контр.		Третьяков		5.09.89

1Ф.956.01.003

Анкер

Лит.	Масса	Масштаб
И	0,12	1:1

Лист | Листов 1

Полоса Б-2-4хЧ0ГОСТ103-76 / Вст3сп ГОСТ 535-79

Мосводоканалниипроект Отдел № 5

Формат А4

Инв.№ подл. | Подпись и дата | Взам. инв.№ | Инв.№ дубл. | Подпись и дата

Формат	Зона	Поз.	Обозначение	Наименование	Кол.	Примечание
				Документация		
А4			1Ф.956.02.000СБ	Сборочный чертеж		
				Детали		
А4		1	1Ф.956.02.001	Лист	1	
А4		2	1Ф.956.02.002	Ребро	4	
А4		3	1Ф.956.02.003	Полоса	1	
А4		4	1Ф.956.02.004	Ушко	1	

Изм.	Лист	№ докум.	Подп.	Дата
Разраб.		Ковалев		14.01.83
Пров.		Пендерев		17.01.83
Н. контр.		Третьяков		5.09.89
Утв.		Куйбышев		7.09.89

1Ф.956.02.000

Щит сводосливом

Лит.	Лист	Листов
И		1

Мосводоканалниипроект Отдел № 5

Формат А4

Инв.№ подл. | Подпись и дата | Взам. инв.№ | Инв.№ дубл. | Подпись и дата

1Ф.956.02.000СБ

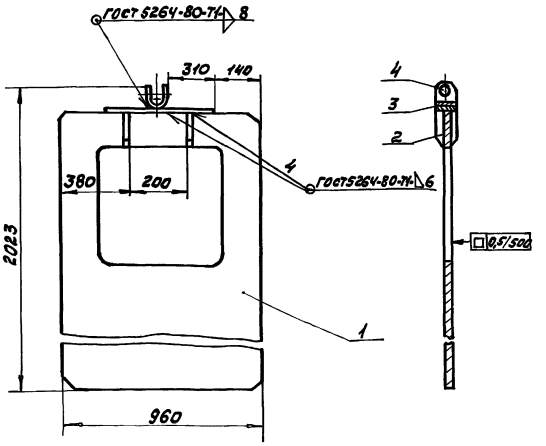

H14, h14, ± IT14/2.

Изм.	Лист	№ докум.	Подп.	Дата
Разраб.		Ковалев		14.01.83
Пров.		Пендерев		17.01.83
Н. контр.		Третьяков		5.09.89
Утв.		Куйбышев		7.09.89

1Ф.956.02.000СБ

Щит с водосливом

Лит.	Масса	Масштаб
И	71,5	1:10

Лист | Листов 1

Мосводоканалниипроект Отдел № 5

Формат А4

Инв.№ подл. | Подпись и дата | Взам. инв.№ | Инв.№ дубл. | Подпись и дата

1Ф.956.02.001

(√)

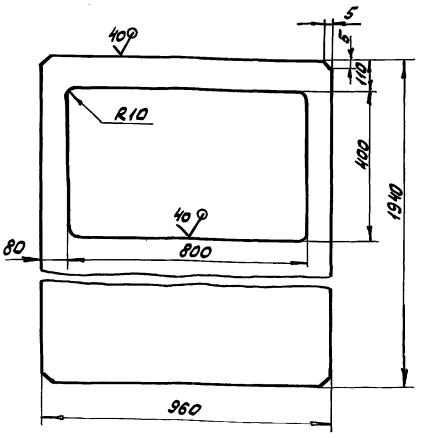

H14, h14, ± IT14/2.

Изм.	Лист	№ докум.	Подп.	Дата
Разраб.		Ковалев		14.01.83
Пров.		Пендерев		17.01.83
Н. контр.		Третьяков		5.09.89

1Ф.956.02.001

Лист

Лит.	Масса	Масштаб
И	68	1:10

Лист | Листов 1

Лист Б-6 ГОСТ 19903-74 / Вст3сп ГОСТ 14637-79

Мосводоканалниипроект Отдел № 5

Копировал 23986-05 10 Формат А4

Типовой проект 902-2-475.89
Альбом 5

1Ф.956.02.002

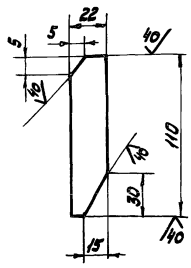

$h14, \pm \frac{IT14}{2}$.

Изм.	Лист	№ докум.	Подп.	Дата	1Ф.956.02.002			
Разраб.		Ковалев		24.02.89	Ребро	Лит.	Масса	Масштаб
Пров.		Пендерев		28.02.89		И	0.1	1:2
						Лист	Листов 1	
Н. контр.		Третьяков		5.09.89	Полоса 6-2-6х22 ГОСТ 103-76 / 8 Ст3сп ГОСТ 535-79	Мосводоканал НИИпроект Отдел №5		

Формат А4

1Ф.956.02.003

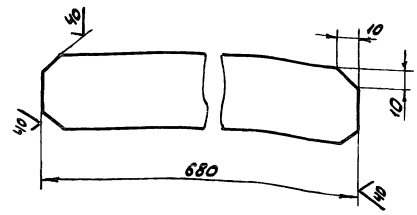

$h14, \pm \frac{IT14}{2}$.

Изм.	Лист	№ докум.	Подп.	Дата	1Ф.956.02.003			
Разраб.		Ковалев		24.02.89	Полоса	Лит.	Масса	Масштаб
Пров.		Пендерев		28.02.89		И	2.15	1:2
						Лист	Листов 1	
Н. контр.		Третьяков		5.09.89	Полоса 6-2-8х50 ГОСТ 103-76 / 8 Ст3сп ГОСТ 535-79	Мосводоканал НИИпроект Отдел №5		

Формат А4

1Ф.956.02.004

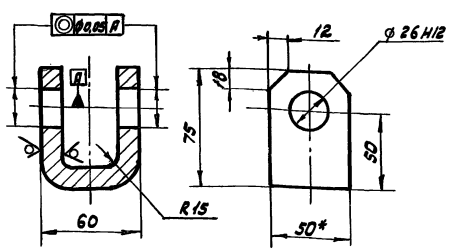

1. Развернутая длина L = 156 мм
2. * Размер для справок.
3. $h14, \pm \frac{IT14}{2}$.

Изм.	Лист	№ докум.	Подп.	Дата	1Ф.956.02.004			
Разраб.		Ковалев		24.02.89	Ушко	Лит.	Масса	Масштаб
Пров.		Пендерев		28.02.89		И	0.8	1:2
						Лист	Листов 1	
Н. контр.		Третьяков		5.09.89	Полоса 6-2-12х50 ГОСТ 103-76 / 8 Ст.3сп ГОСТ 535-79	Мосводоканал НИИпроект Отдел №5		

Формат А4

1Ф.956.03.001

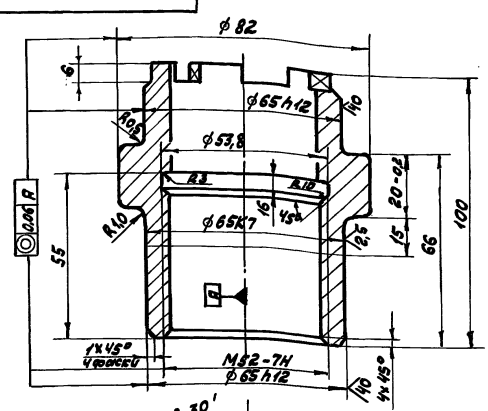

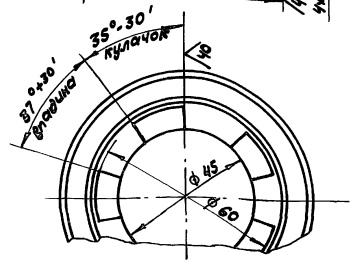

1. 35... 40 HRC$_э$
2. H14, h14, $\pm \frac{IT14}{2}$.

Изм.	Лист	№ докум.	Подп.	Дата	1Ф.956.03.001			
Разраб.		Ковалев		24.02.89	Втулка кулачковая	Лит.	Масса	Масштаб
Пров.		Пендерев		28.02.89		И		1:1
						Лист	Листов 1	
Н. контр.		Третьяков		5.09.89	Сталь 45 ГОСТ 1050-74	Мосводоканал НИИпроект Отдел №5		

Типовой проект 902-2-475.89
Альбом 5

Формат	Зона	Поз.	Обозначение	Наименование	Кол.	Примечание
				Документация		
А3			1Ф.956.03.000СБ	Сборочный чертеж		
				Сборочные единицы		
А4		1	1Ф.956.03.100	Основание	1	
А4		2	1Ф.956.03.200	Корпус	1	
				Детали		
А4		3	1Ф.956.03.001	Втулка кулачковая	1	
А4		4	1Ф.956.03.002	Гайка	1	
Б4		5	1Ф.956.03.003	Кольцо		
				Бр.05Ц5С5 ГОСТ 613-79		
				ф80h14×ф66H14×3h14	1	0,04 кг
				Стандартные изделия		
		6		Винт М4×12.5.8.096		
				ГОСТ 1477-84	2	
		7		Гайка М12.05.096		
				ГОСТ 5915-70	4	
		8		Шпилька М12-8g×50.58.016		
				ГОСТ 22032-76	4	

Изм.	Лист	№ докум.	Подп.	Дата
Разраб.		Ковалев		17.07.89
Пров.		Пенгерев		21.07.89
Н. контр.		Третьяков		5.09.89
Утв.		Куйбышев		7.09.89

1Ф.956.03.000

Подпятник

Лит.	Лист	Листов
И	1	2

Мосводоканалнипроект
Отдел № 5

Формат А4

11

Формат	Зона	Поз.	Обозначение	Наименование	Кол.	Примечание
		9		Кольцо СЛ81-64-6		
				ГОСТ 6308-71	2	
		10		Подшипник 8113		
				ГОСТ 6874-75	1	
		11		Масленка 1.2.46		
				ГОСТ 19853-74	1	

1Ф.956.03.000

Лист 2

Формат А4

1Ф.956.03.000СБ

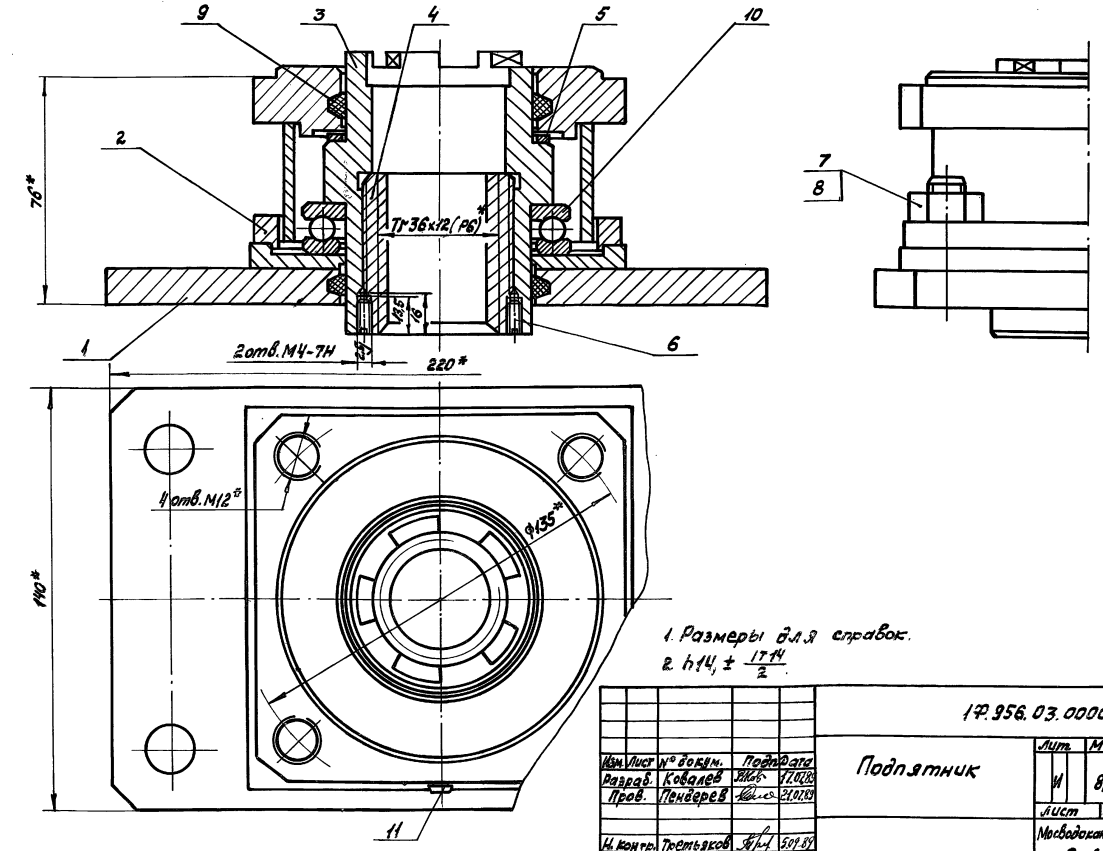

1. Размеры для справок.
2. $h14_1 \pm \frac{IT14}{2}$

1Ф.956.03.000СБ

Изм.	Лист	№ докум.	Подп.	Дата
Разраб.		Ковалев		17.07.89
Пров.		Пенгерев		21.07.89
Н. контр.		Третьяков		5.09.89
Утв.		Куйбышев		7.09.89

Подпятник

Лит.	Масса	Масштаб
И	8,0	1:1
Лист	Листов 1	

Мосводоканалнипроект
Отдел № 5

Копировал Форм А3

Инв. № подл. | Подпись и дата | Взам. инв. № | Инв. № дубл. | Подпись и дата

1Ф.956.03.100СБ

Типовой проект 902-2-475.89
Альбом 5

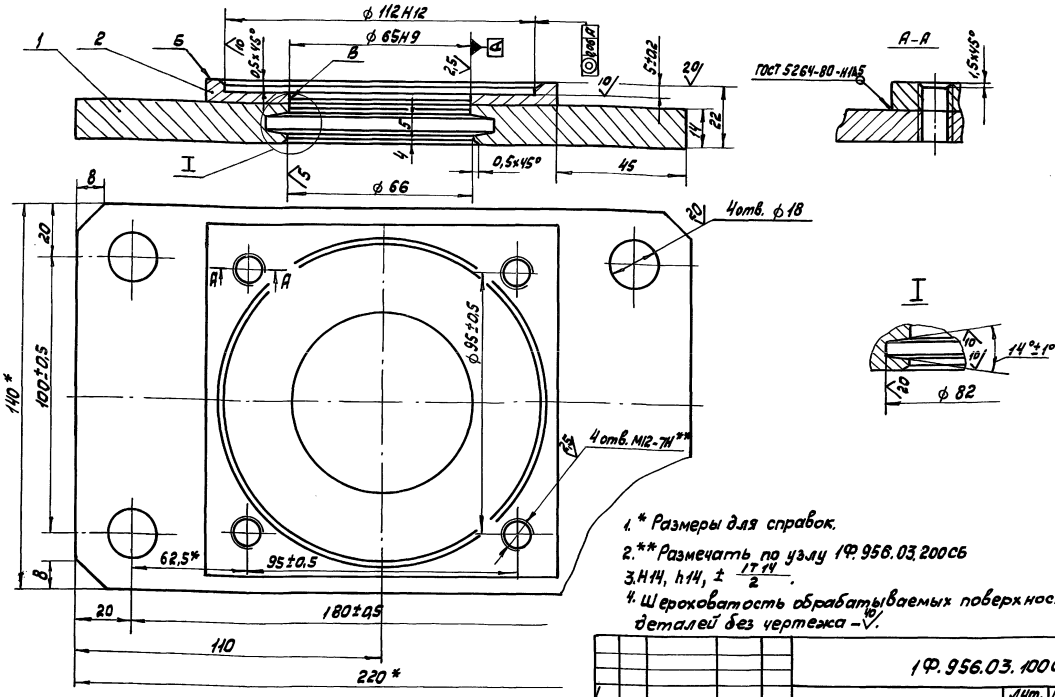

1. * Размеры для справок.
2. ** Размечать по узлу 1Ф.956.03.200СБ
3. Н14, h14, ± $\frac{IT14}{2}$.
4. Шероховатость обрабатываемых поверхностей деталей без чертежа – 40.

Изм	Лист	N докум.	Подп.	Дата	1Ф.956.03.100СБ			
Разраб.		Ковалев		12.02.89	Основание	Лит.	Масса	Масштаб
Пров.		Пендерев		12.02.89		И	3,3	1:1
Н.контр.		Третьяков		5.09.89		Лист	Листов 1	
Утв.		Куйбышев		7.09.89		Мосводоканалнии проект Отдел N5		

Формат А3

Формат	Зона	Позиц.	Обозначение	Наименование	кол.	Примечание
				Документация		
А3			1Ф.956.03.100СБ	Сборочный чертеж		
				Детали		
Б4		1	1Ф.956.03.101	Плита		
				Лист Б-14 ГОСТ 19903-74 / В ст3сп ГОСТ 14637-79		
				220h14×140h14	1	2,4кг
Б4		2	1Ф.956.03.102	Накладка		
				Лист Б-10 ГОСТ 19903-74 / В ст3сп ГОСТ 14637-79		
				130h14×130h14×8h14	1	0,64кг

Изм	Лист	N° докум.	Подп.	Дата	1Ф.956.03.100			
Разраб.		Ковалев		12.02.89	Основание	Лит.	Лист	Листов
Пров.		Пендерев		12.02.89		И		1
Н.контр.		Третьяков		5.09.89		Мосводоканалнии проект Отдел N5		
Утв.		Куйбышев		7.09.89				

Формат А4

Формат	Зона	Поз.	Обозначение	Наименование	кол.	Примечание
				Документация		
А3			1Ф.956.03.200СБ	Сборочный чертеж		
				Детали		
А4		1	1Ф.956.03.201	Фланец	1	
А4		2	1Ф.956.03.202	Обечайка	1	
А4		3	1Ф.956.03.203	Фланец	1	
Б4		4	1Ф.956.03.204	Бобышка		
				Круг 16-8-ГОСТ 2590-71 / В ст3сп ГОСТ 535-79		
				L = 10h14	1	0,01кг

Изм	Лист	N° докум.	Подп.	Дата	1Ф.956.03.200			
Разраб.		Ковалев		12.02.89	Корпус	Лит.	Лист	Листов
Пров.		Пендерев		12.02.89		И		1
Н.контр.		Третьяков		5.09.89		Мосводоканалнии проект Отдел N5		
Утв.		Куйбышев		7.09.89				

Формат А4

Инв. N подл. | Подпись и дата | Взам. инв. N | Инв. N дубл. | Подпись и дата

Корпировал Ф-3 23986-05 13

Типовой проект 902-2-475.89
Альбом 5

1Ф.956.01200С6

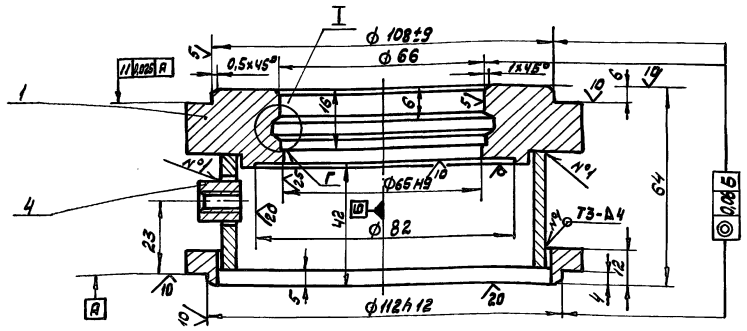

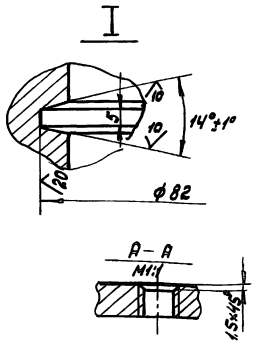

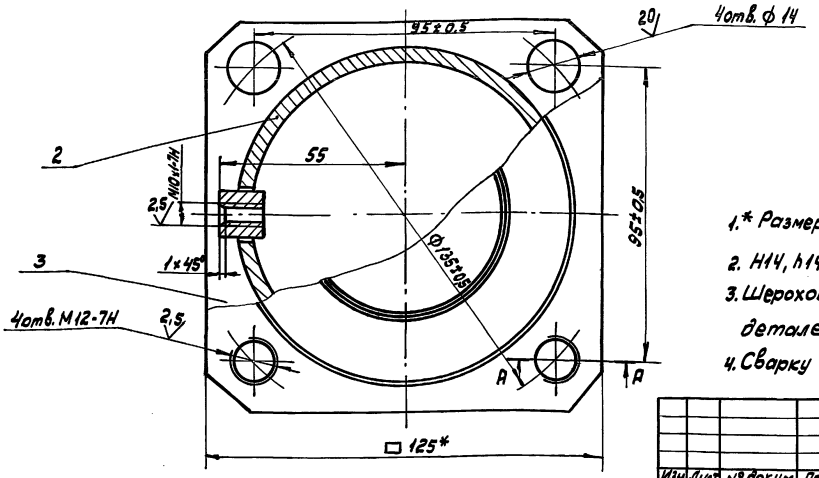

1.* Размеры для справок.
2. H14, h14, ± IT14/2.
3. Шероховатость обрабатываемых поверхностей деталей без чертежа – 40 (√).
4. Сварку производить по ГОСТ 5264-80.

					1Ф.956.03.200СБ		
Изм.	Лист	№ докум.	Подп.	Дата	Корпус	Лит.	Масса	Масштаб
Разраб.		Ковалев		14.07.89		И	2,5	1:1
Пров.		Пендерев		19.07.89		Лист	Листов 1
Н. контр.		Третьяков		5.09.89		Мосводоканал НИИпроект Отдел №5	
Утв.		Кудрышев		7.09.89			

Формат А3

1Ф.956.03.201

20 (√)

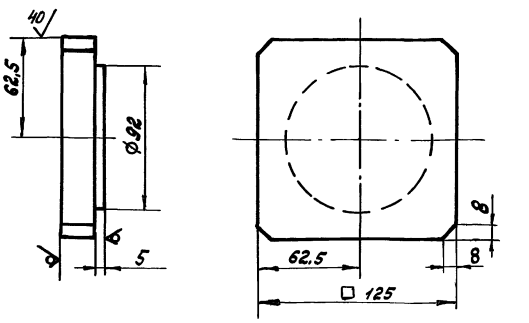

h14, ± IT14/2.

					1Ф.956.03.201			
Изм.	Лист	№ докум.	Подп.	Дата	Фланец	Лит.	Масса	Масштаб
Разраб.		Ковалев		14.07.89		И	2,1	1:2
Пров.		Пендерев		19.07.89		Лист	Листов 1
Н. контр.		Третьяков		5.09.89	Лист Б-28 ГОСТ 19903-74 / Вст.Зсп. ГОСТ 14637-79	Мосводоканал НИИпроект Отдел № 5	

Формат А4

1Ф.956.03.202

40 (√)

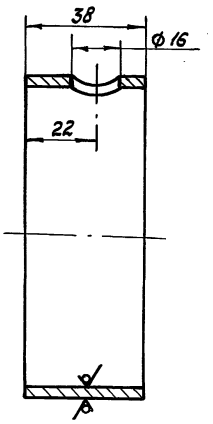

H14, h14, ± IT14/2.

					1Ф.956.03.202			
Изм.	Лист	№ докум.	Подп.	Дата	Обечайка	Лит.	Масса	Масштаб
Разраб.		Ковалев		14.07.89		И	0,4	1:2
Пров.		Пендерев		19.07.89		Лист	Листов 1
Н. контр.		Третьяков		5.09.89	Труба 102х4 ГОСТ 8732-78 / В10 ГОСТ 8731-87	Мосводоканал НИИпроект Отдел № 5	

Копировал 23986-05 14 Формат А4

Инв.№ подл. | Подпись и дата | Взам.инв.№ | Инв.№ дубл. | Подпись и дата

Типовой проект 902-2-475.89
Альбом 5

1Ф.956.03.203

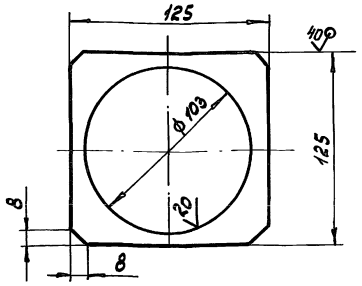

H14, h14, ± IT14/2.

Изм.	Лист	№ докум.	Подп.	Дата
Разраб.		Ковалев		13.01.89
Пров.		Пенделев		20.01.89
Н. контр.		Третьяков		5.09.89

1Ф.956.03.203 Фланец

Лит.	Масса	Масштаб
И	0,64	1:2
Лист	Листов 1	

Лист Б-14 ГОСТ 19903-74 / Ст 3сп ГОСТ 14637-79

Мосводоканалниипроект Отдел № 5

Формат А4

1Ф.956.03.002

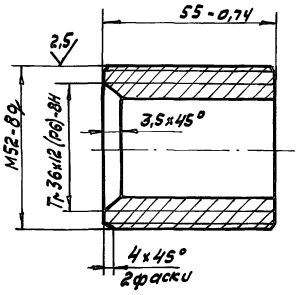

Изм.	Лист	№ докум.	Подп.	Дата
Разраб.		Ковалев		13.01.89
Пров.		Пенделев		20.01.89
Н. контр.		Третьяков		5.09.89

1Ф.956.03.002 Гайка

Лит.	Масса	Масштаб
И	0,28	1:1
Лист	Листов 1	

Бр 05Ц5С5 ГОСТ 613-79

Мосводоканалниипроект Отдел № 5

Формат А4

Формат	Зона	Поз.	Обозначение	Наименование	Кол.	Примечание
				Документация		
А4			1Ф.956.04.000СБ	Сборочный чертеж		
				Детали		
А4		1	1Ф.956.04.001	Фланец	1	
Б4		2	1Ф.956.04.002	Труба		
				Труба 50х3,5		
				ГОСТ 3262-75		
				L = 1110 h14	1	5,4 кг
Б4		3	1Ф.956.04.003	Заглушка		
				Лист Б-3 ГОСТ 19903-74 / Ст 3сп. ГОСТ 16523-70		
				ф65 h14	1	0,12 кг

Изм.	Лист	№ докум.	Подп.	Дата
Разраб.		Ковалев		13.01.89
Пров.		Пенделев		20.01.89
Н. контр.		Третьяков		5.09.89

1Ф.956.04.000 Колпак

Лит.	Лист	Листов
И		1

Мосводоканалниипроект Отдел № 5

Формат А4

1Ф.956.04.000 СБ

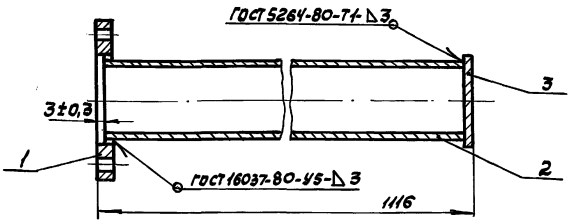

1. Размер для справок.
2. Шероховатость обрабатываемых поверхностей деталей без чертежа - ▽40.

Изм.	Лист	№ докум.	Подп.	Дата
Разраб.		Ковалев		13.01.89
Пров.		Пенделев		20.01.89
Н. контр.		Третьяков		5.09.89
Утв.		Куйбышев		7.09.89

1Ф.956.04.000 СБ Колпак

Лит.	Масса	Масштаб
И	6,0	1:2
Лист	Листов 1	

Мосводоканалниипроект Отдел № 5

Копировал Валь 23986-05 15 Формат А4

Типовой проект 902-2-475.89
Альбом 5

1Ф.956.04.001

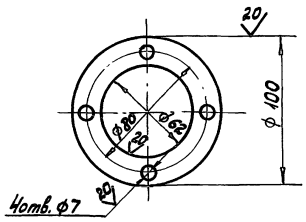

H14, h14, ± IT14/2.

Изм.	Лист	№ докум.	Подп.	Дата	1Ф.956.04.001			
Разраб.		Ковалев		12.01.89	Фланец	Лит.	Масса	Масштаб
Провер.		Пендерев		24.01.89		И	0,22	1:2
Н.контр.		Третьяков		5.01.89	Лист 6-6 ГОСТ 19903-74 / Вст3сп ГОСТ 14637-79	Лист	Листов 1	
						Мосводоканалниипроект Отдел №5		

Формат А4

1Ф.956.00.001

10

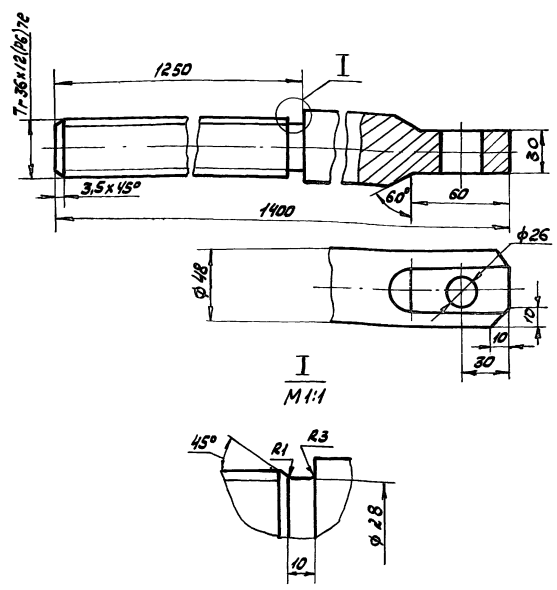

H14, h14, ± IT14/2.

Изм.	Лист	№ докум.	Подп.	Дата	1Ф.956.00.001			
Разраб.		Ковалев		12.01.89	Штанга винтовая	Лит.	Масса	Масштаб
Пров.		Пендерев		24.01.89		И	12	1:2
Н.контр.		Третьяков		5.01.89	Сталь 2х13 ГОСТ 5632-72	Лист	Листов 1	
						Мосводоканалниипроект Отдел №5		

Формат А4

1Ф.956.00.002

20

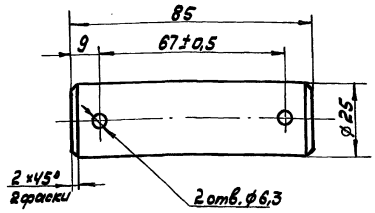

Изм.	Лист	№ докум.	Подп.	Дата	1Ф.956.00.002			
Разраб.		Ковалев		12.01.89	Ось	Лит.	Масса	Масштаб
Пров.		Пендерев		24.01.89		И	0,32	1:1
Н.контр.		Третьяков		5.01.89	Ст.3 ГОСТ 380-71	Лист	Листов 1	
						Мосводоканалниипроект Отдел №5		

Формат А4

1Ф.957.00.001

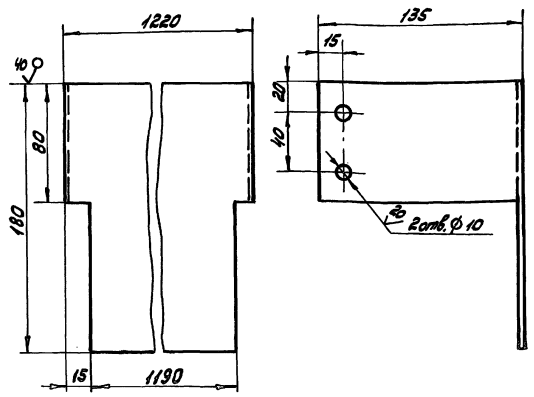

1. Развернутая длина L = 1486 мм
2. H14, h14, ± IT14/2.

Изм.	Лист	№ докум.	Подп.	Дата	1Ф.957.00.001			
Разраб.		Ковалев		12.01.89	Ограждение	Лит.	Масса	Масштаб
Пров.		Пендерев		24.01.89		И	3,67	1:2
Н.контр.		Третьяков		5.01.89	Лист Б-2 ГОСТ 19903-74 / Вст3сп ГОСТ 16523-70	Лист	Листов 1	
						Мосводоканалниипроект Отдел №5		

Инв.№ подл. | Подпись и дата | Взам. инв.№ | Инв.№ дубл. | Подпись и дата

Типовой проект 902-2-475.89
Альбом 5

1Ф.957.00.000СБ

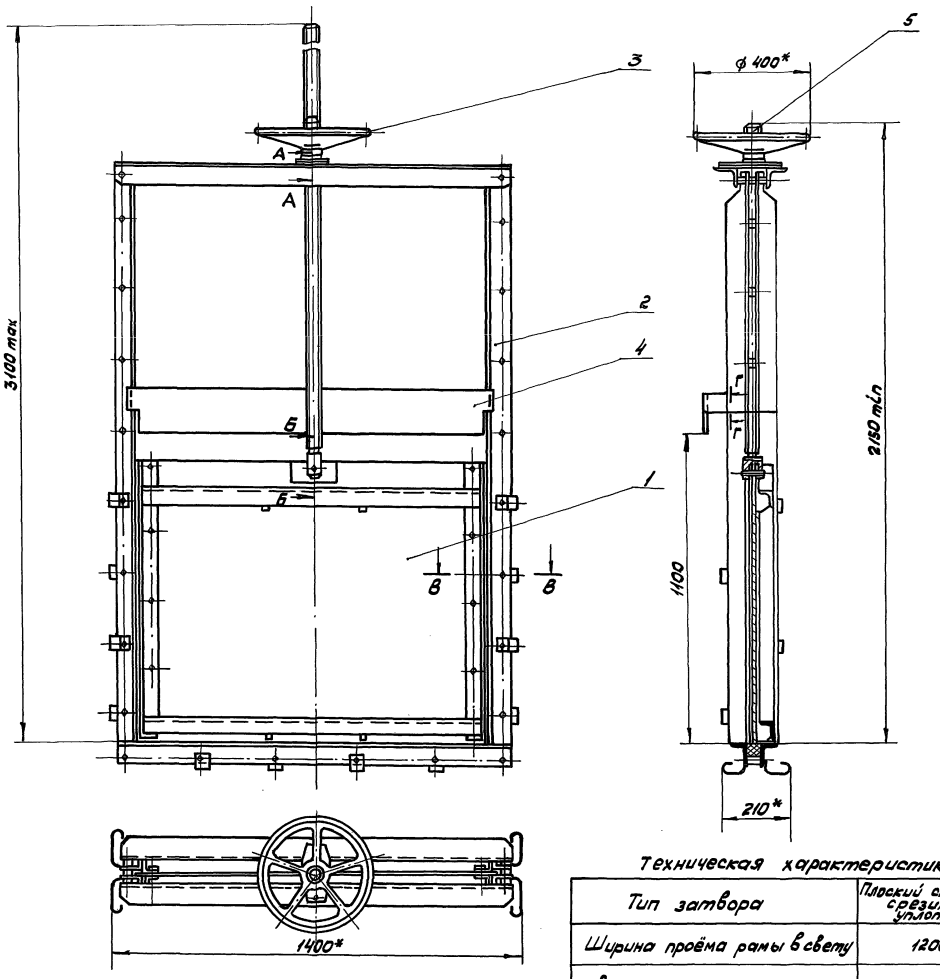

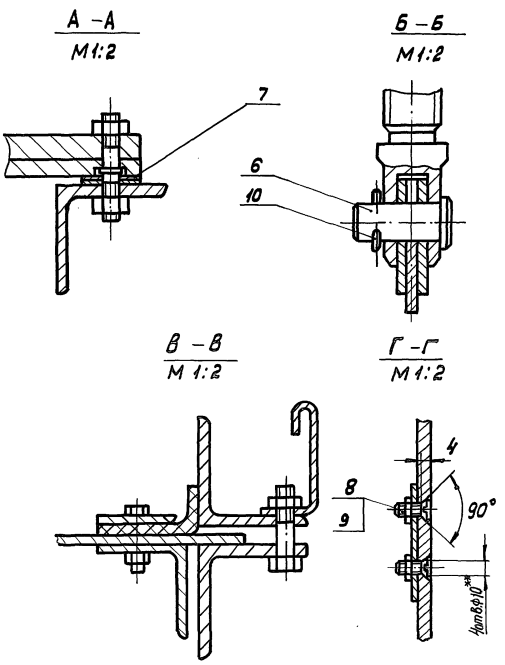

Техническая характеристика

Тип затвора	Плоский скользящий срезиновым уплотнением
Ширина проёма рамы в свету	1200 мм
Высота щита	1000 мм
Направление гидростатического давления	одностороннее
Расчетное подъемное усилие при перепаде равном высоте щита	3430 Н
Тип привода	Ручной с винтовым подъемным механизмом
Время необходимое для полного подъема или опускания щита	8 мин.
Наибольшее расчетное усилие на маховике	225 Н

Технические требования

1. Затвор покрыть грунтом ХС-010, краска ЭМХС-710, серый, лак ХС-76 IV В ГОСТ 9355-81 кругом, за исключением обрабатываемых и сопрягающихся поверхностей, а также поверхностей сопрягающихся со штрабным бетоном.
2. Для трущихся деталей подъемного механизма следует применять смазку ЦИАТИМ-203 ГОСТ 8773-73.
3. * Размеры для справок.
4. ** Размечать по сопрягаемой детали.

					1Ф.957.00.000СБ			
Изм	Лист	№ докум.	Подп.	Дата	Затвор плоский поверхностный 1200 x 1000	Лит.	Масса	Масштаб
Разраб.		Ковалев		14.02.89		И	236	1:10
Пров.		Пендерев		14.02.89		Лист	Листов 1	
Н.контр.		Третьяков		5.09.89		Мосводоканалнийпроект Отдел №5		
Утв.		Куйбышев		7.09.89				

Инв.№ подл. | Подпись и дата | Взам.инв.№ | Инв.№ дубл. | Подпись и дата

Типовой проект 902-2-475.89
Альбом 5

Формат	Зона	Поз.	Обозначение	Наименование	Кол.	Примечание
				Документация		
А2			1Ф.957.00.000 СБ	Сборочный чертеж		
				Сборочные единицы		
А4		1	1Ф.957.01.000	Щит	1	
А4		2	1Ф.957.02.000	Рама затвора	1	
А4		3	1Ф.957.03.000	Привод ручной	1	
				Детали		
А4		4	1Ф.957.00.001	Ограждение	1	
А4		5	1Ф.957.00.002	Штанга винтовая	1	
А4		6	1Ф.957.00.003	Палец	1	
Б4		7	1Ф.957.00.004	Прокладка		
				Лист Б-2 ГОСТ 19903-74 / ВСт3сп ГОСТ 16523-70		
				40h14х40h14хФ14h14	6	0,02 кг
				Стандартные изделия		
		8		Винт М8х18.58.096		
				ГОСТ 17475-80	4	

Инв.№ подл. | Подпись и дата | Взам.инв.№ | Инв.№ дубл. | Подпись и дата

Изм.	Лист	№ докум.	Подп.	Дата
Разраб.		Ковалев		21.01.89
Пров.		Пенгерев		21.01.89
Н.контр.		Третьяков		5.04.89
Утв.		Куйбышев		7.04.89

1Ф.957.00.000

Затвор плоский поверхностный 1200×1000

Лит.	Лист	Листов
И	1	2

Мосводоканалниипроект
Отдел №5

Формат А4

Формат	Зона	Поз.	Обозначение	Наименование	Кол.	Примечание
		9		Гайка М8.5.096		
				ГОСТ 5915-70	4	
		10		Шплинт 5х36-001		
				ГОСТ 397-79	1	

Инв.№ подл. | Подп. и дата | Взам.инв.№ | Инв.№ дубл. | Подпись и дата

Изм.	Лист	№ докум.	Подп.	Дата

1Ф.957.00.000

Лист 2

Формат А4

1Ф.957.01.000СБ

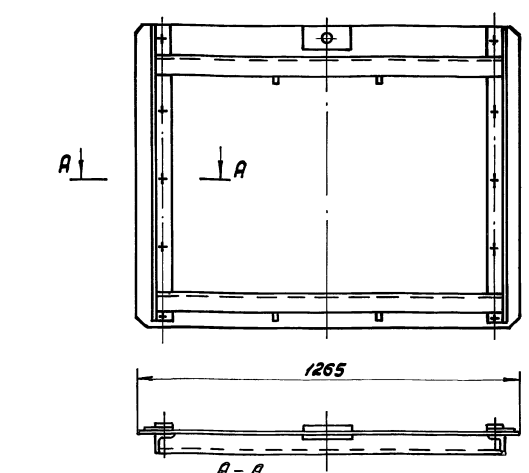

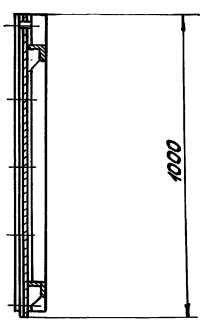

Размеры для справок.

Инв.№ подл. | Подпись и дата | Взам.инв.№ | Инв.№ дубл. | Подпись и дата

Изм.	Лист	№ докум.	Подп.	Дата
Разраб.		Ковалев		21.01.89
Пров.		Пенгерев		21.01.89
Н.контр.		Третьяков		5.04.89
Утв.		Куйбышев		7.04.89

1Ф.957.01.000СБ

Щит

Лит.	Масса	Масштаб
И	91	1:10

Лист | Листов 1

Мосводоканалниипроект
Отдел №5

Копировал Фаим 23986-05 18 Формат А3

Типовой проект 902-2-475.89
Альбом 5

Формат	Зона	Поз.	Обозначение	Наименование	Кол.	Примечание
				Документация		
А3			1Ф.957.01.000СБ	Сборочный чертеж		
				Сборочные единицы		
А4		1	1Ф.957.01.100	Металлоконструкция щита	1	
				Детали		
А4		2	1Ф.957.01.001	Уплотнение	2	
А4		3	1Ф.957.01.002	Полоса	2	
				Стандартные изделия		
		4		Болт М10×40.58.096 ГОСТ 7798-70	10	
		5		Гайка М10.5.096 ГОСТ 5915-70	10	

Изм	Лист	№ докум.	Подп.	Дата
Разраб.	Ковалев			13.02.89
Пров.	Пендерев			17.02.89
Н. контр.	Третьяков			7.09.89
Утв.	Куйбышев			7.09.89

1Ф.957.01.000

Щит

Лит.	Лист	Листов
И		1

Мосводоканалнишпроект
Отдел N 5

Формат А4

Инв. N подл. | Подпись и дата | Взам. инв. N | Инв. N дубл. | Подпись и дата

Формат	Зона	Поз.	Обозначение	Наименование	Кол.	Примечание
				Документация		
А3			1Ф.957.01.100СБ	Сборочный чертеж		
				Детали		
А4		1	1Ф.957.01.101	Ригель	2	
А4		2	1Ф.957.01.102	Ребро	4	
Б4		3	1Ф.957.01.103	Накладка		
				Лист Б-5 ГОСТ 19903-74 / Вст3сп ГОСТ 14637-79		
				150h14×80h14	2	0,45кг
Б4		4	1Ф.957.01.104	Стойка		
				Уголок Б3×63×6-8 ГОСТ 8509-86 / Вст3сп ГОСТ 535-79		
				L = 990h14	2	5,64кг
Б4		5	1Ф.957.01.105	Обшивка		
				Лист Б-6 ГОСТ 19903-74 / Вст3сп ГОСТ 14637-79		
				1265h×14×1000h14	1	59,4кг

Изм	Лист	№ докум.	Подп.	Дата
Разраб.	Ковалев			13.02.89
Пров.	Пендерев			17.02.89
Н. контр.	Третьяков			7.09.89
Утв.	Куйбышев			7.09.89

1Ф.957.01.100

Металлоконструкция щита

Лит.	Лист	Листов
И		1

Мосводоканалнишпроект
Отдел N 5

Формат А4

Инв. N подл. | Подпись и дата | Взам. инв. N | Инв. N дубл. | Подпись и дата

1Ф.957.01.100СБ

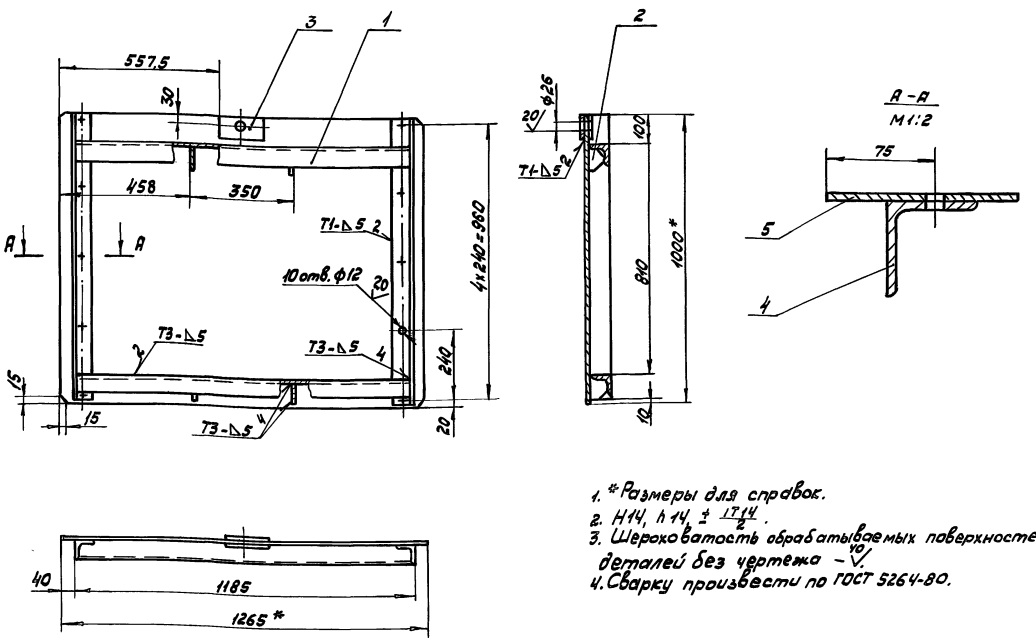

1. *Размеры для справок.
2. H14, h14, ± IT14/2.
3. Шероховатость обрабатываемых поверхностей деталей без чертежа – 40.
4. Сварку произвести по ГОСТ 5264-80.

Изм	Лист	№ докум.	Подп.	Дата
Разраб.	Ковалев			13.02.89
Пров.	Пендерев			17.02.89
Н. контр.	Третьяков			5.09.89
Утв.	Куйбышев			7.09.89

1Ф.957.01.100СБ

Металлоконструкция щита

Лит.	Масса	Масштаб
И	86,0	1:10

Лист | Листов 1

Мосводоканалнишпроект
Отдел N 5

Копировал Отдел 23986-05 1.9 Формат А3

Инв. N подл. | Подпись и дата | Взам. инв. N | Инв. N дубл. | Подпись и дата

Типовой проект 902-2-475.89
Альбом 5

1Ф.957.01.101

20/(√)

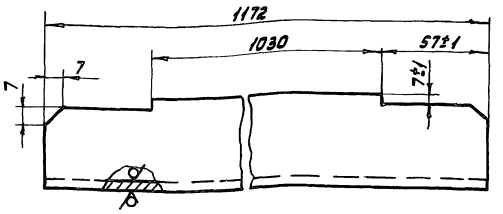

h14, ± 1T14/2.

Изм.	Лист	№ докум.	Подп.	Дата	1Ф.957.01.101			
Разраб.		Ковалев		24.02.89	Ригель	Лит. И	Масса 6,6	Масштаб 1:2
Пров.		Пендерев		28.02.89		Лист	Листов 1	
Н.контр.		Третьяков		5.09.89	Уголок 63х63х6-В-ГОСТ8509-86 / Вст 3сп ГОСТ535-79	Мосводоканал НИИпроект Отдел N 5		

Формат А4

1Ф.957.01.112

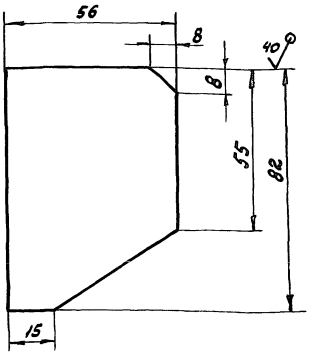

H14, h14, ± 1T14/2.

Изм.	Лист	№ докум.	Подп.	Дата	1Ф.957.01.102			
Разраб.		Ковалев		24.02.89	Ребро	Лит. И	Масса 0,2	Масштаб 1:1
Пров.		Пендерев		28.02.89		Лист	Листов 1	
Н.контр.		Третьяков		5.09.89	Лист 6-6 ГОСТ 19903-74 / Вст 3сп ГОСТ14637-79	Мосводоканал НИИпроект Отдел N 5		

Формат А4

1Ф.957.01.001

20/(√)

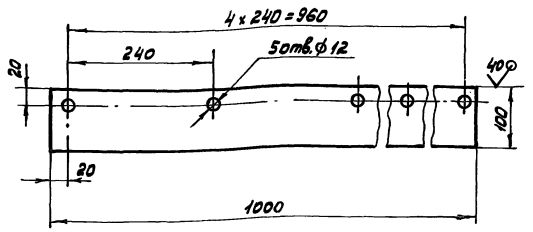

Изм.	Лист	№ докум.	Подп.	Дата	1Ф.957.01.001			
Разраб.		Ковалев		24.02.89	Уплотнение	Лит. И	Масса 1,05	Масштаб 1:5
Пров.		Пендерев		28.02.89		Лист	Листов 1	
Н.контр.		Третьяков		5.09.89	Пластина I, лист ПИБ-С-8-1,2 ГОСТ 7338-77	Мосводоканал НИИпроект Отдел N 5		

Формат А4

1Ф.957.01.002

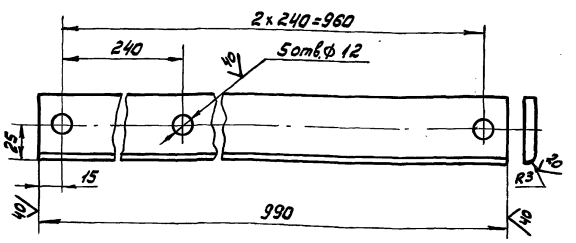

H14, h14, ± 1T14/2.

Изм.	Лист	№ докум.	Подп.	Дата	1Ф.957.01.002			
Разраб.		Ковалев		24.02.89	Полоса	Лит. И	Масса 1,75	Масштаб 1:2
Пров.		Пендерев		28.02.89		Лист	Листов 1	
Н.контр.		Третьяков		5.09.89	Полоса 6-2-5х45 ГОСТ 103-76 / Вст 3сп ГОСТ535-79	Мосводоканал НИИпроект Отдел N 5		

Копировал Дата 23986-05 20 Формат А4

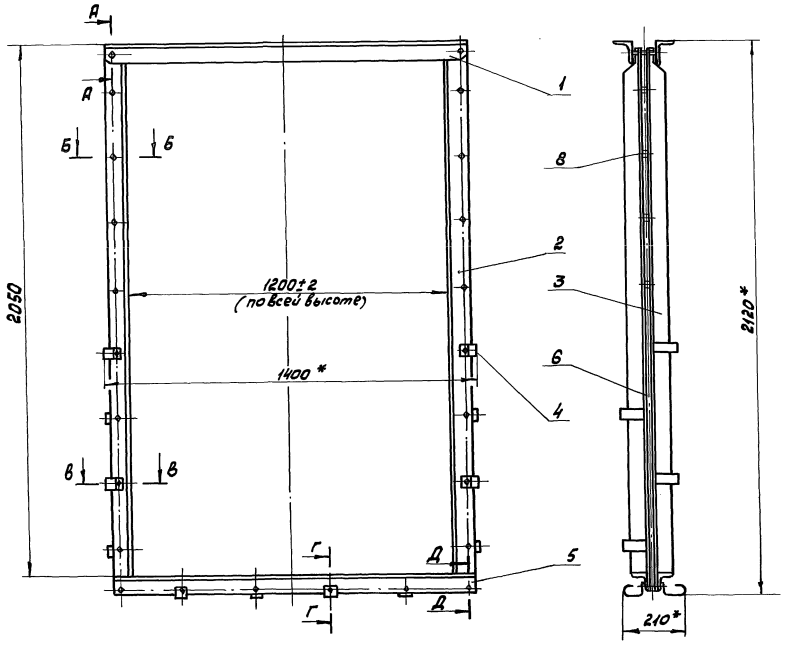

Б–Б
М 1:2

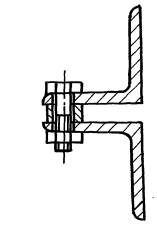

Д–Д
М 1:2

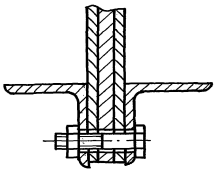

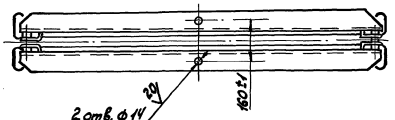

А–А
М 1:2

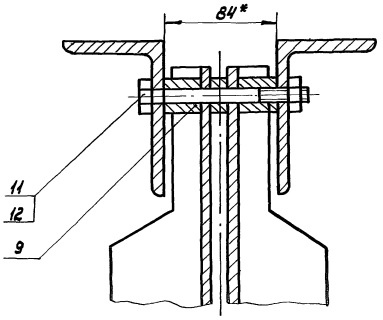

В–В
М 1:2

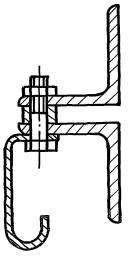

Г–Г
М 1:2

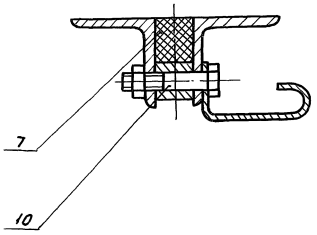

1. H14, h14, $\pm \frac{IT14}{2}$.
2. Шероховатость обрабатываемых поверхностей деталей без чертежа – $\sqrt{40}$.
3. Уплотнение поз. 7 приклеить к угольникам поз. 5 клеем № 88 ТУ38 105161-76.
4. *Размеры для справок.

						1Ф.957.02.000СБ		
Изм.	Лист	№ докум.	Подп.	Дата	Рама затвора	Лит.	Масса	Масштаб
Разраб.		Ковалев		24.03.83		И	120	1:10
Пров.		Пендерев		28.03.83		Лист	Листов 1	
Н. контр.		Третьяков		5.04.83		Мосводоканалнипроект Отдел № 5		
Утв.		Кудрявцев		7.04.83				

Инв. № подл. | Подпись и дата | Взам. инв. № | Инв. № дубл. | Подпись и дата

Типовой проект 902-2-475.89
Альбом 5

Формат	Зона	Поз.	Обозначение	Наименование	кол.	Примечание
				Документация		
А2			1Ф.957.02.000 СБ	Сборочный чертеж		
				Детали		
А4		1	1Ф.957.02.001	Поперечина	2	
А4		2	1Ф.957.02.002	Направляющая	2	
А4		3	1Ф.957.02.002-01	Направляющая	2	
А4		4	1Ф.957.02.003	Анкер	12	
А4		5	1Ф.957.02.004	Уголь ник	2	
А4		6	1Ф.957.02.005	Полоса	2	
А4		7	1Ф.957.02.006	Уплотнение	1	
Б4		8	1Ф.957.02.007	Втулка		
				Труба 20х3 ГОСТ 8734-75 / В10 ГОСТ 8733-87		
				L = 12 h14	10	0,03 кг
Б4		9	1Ф.957.02.008	Втулка		
				Труба 28х6 ГОСТ 8734-75 / В10 ГОСТ 8733-87		
				L = 28 h14	8	0,08 кг

Инв.№ подл. | Подпись и дата | Взам. инв.№ | Инв.№ дубл. | Подпись и дата

1Ф.957.02.000

Изм.	Лист	№ докум.	Подп.	Дата
Разраб.		Ковалев		19.01.89
Пров.		Пендерев		25.01.89
Н. контр.		Третьяков		25.01.89
Утв.		Кудышев		7.02.89

Рама

Лит.	Лист	Листов
И	1	2

Мосводоканалниипроект
Отдел № 5

Формат А4

Формат	Зона	Поз.	Обозначение	Наименование	кол.	Примечание
				Стандартные изделия		
		10		Болт М12х55.58.096 ГОСТ 7798-70	22	
		11		Болт М12х120.58.096 ГОСТ 7798-70	2	
		12		Гайка М12.5.096 ГОСТ 5915-70	24	

Инв.№ подл. | Подпись и дата | Взам. инв.№ | Инв.№ дубл. | Подпись и дата

1Ф.957.02.000

Изм. Лист № докум. Подп. Дата

Лист 2

Формат А4

1Ф.957.02.001

20 (√)

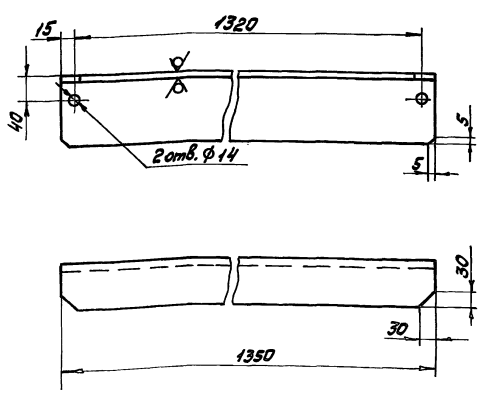

Н14, h14, ± IT14/2.

1Ф.957.02.001

Изм.	Лист	№ докум.	Подп.	Дата
Разраб.		Ковалев		19.01.89
Пров.		Пендерев		25.01.89
Н. контр.		Третьяков		25.01.89

Поперечина

Лит.	Масса	Масштаб
И	12,2	1:5

Лист | Листов 1

Уголок 70х110х8-В-ГОСТ 8509-86 / В Ст3сп ГОСТ 535-79

Мосводоканалниипроект
Отдел № 5

Формат А4

1Ф.957.02.002

20 (√)

1Ф.957.02.002 - Изображено
1Ф.957.02.002-01 - зеркальное отражение

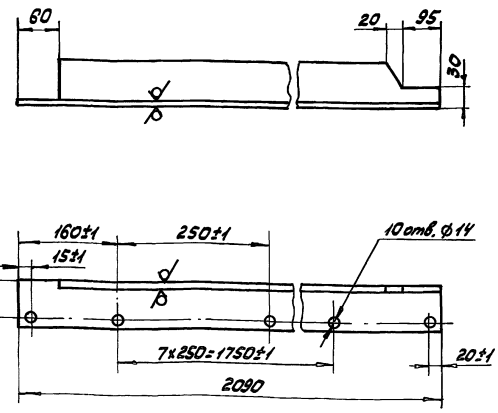

Н14, h14, ± IT14/2.

1Ф.957.02.002

Изм.	Лист	№ докум.	Подп.	Дата
Разраб.		Ковалев		19.01.89
Пров.		Пендерев		25.01.89
Н. контр.		Третьяков		25.01.89

Направляющая

Лит.	Масса	Масштаб
И	18,1	1:5

Лист | Листов 1

Уголок 75х75х8-В ГОСТ 8509-86 / В Ст3сп ГОСТ 535-79

Мосводоканалниипроект
Отдел № 5

Формат А4

Типовой проект 902-2-475.89
Альбом 5

1Ф.957.02.003

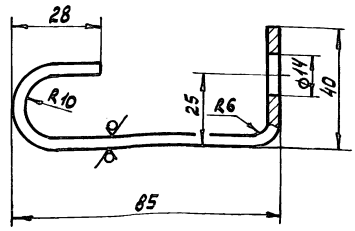

1. H14, h14, ± $\frac{IT14}{2}$.
2. Развернутая длина L = 160 мм.

Изм.	Лист	№ докум.	Подп.	Дата	1Ф.957.02.003	Лит.	Масса	Масштаб
Разраб.		Ковалев		20.02.79	Анкер	И	0,2	1:1
Пров.		Пендерев		25.02.79		Лист	листов 1	
Н.контр.		Третьяков		5.09.89	Полоса $\frac{6-2\cdot4\times40\ ГОСТ\ 103-76}{8\ Ст\ 3сп\ ГОСТ\ 535-79}$	Мосводоканалнийпроект Отдел № 5		

Формат А4

1Ф.957.02.004

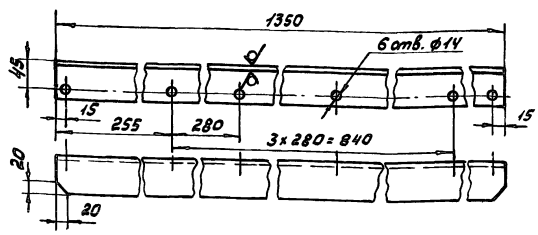

H14, h14, ± $\frac{IT14}{2}$.

Изм.	Лист	№ докум.	Подп.	Дата	1Ф.957.02.004	Лит.	Масса	Масштаб
Разраб.		Ковалев		20.02.89	Угольник	И	6,4	1:5
Пров.		Пендерев		25.02.89		Лист	листов 1	
Н.контр.		Третьяков		5.09.89	Уголок $\frac{63\times63\times5-8-ГОСТ\ 8509-86}{8\ Ст.3сп.\ ГОСТ\ 535-79}$	Мосводоканалнийпроект Отдел № 5		

Формат А4

1Ф.957.02.005

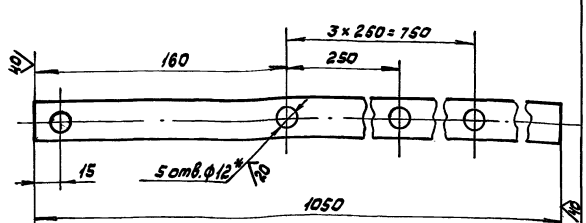

1. H14, h14, ± $\frac{IT14}{2}$.
2. * Размечать по дет. 1Ф.957.02.002

Изм.	Лист	№ докум.	Подп.	Дата	1Ф.957.02.005	Лит.	Масса	Масштаб
Разраб.		Ковалев		20.02.89	Полоса	И	2,5	1:2
Пров.		Пендерев		25.02.89		Лист	листов 1	
Н.контр.		Третьяков		5.09.89	Полоса $\frac{6-2\cdot12\times25\ ГОСТ\ 103-76}{8\ СТ\ 3сп\ ГОСТ\ 535-79}$	Мосводоканалнийпроект Отдел № 5		

Формат А4

1Ф.957.02.006

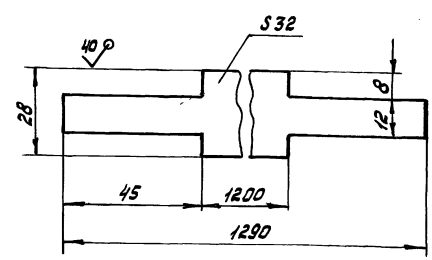

h14, ± $\frac{IT14}{2}$.

Изм.	Лист	№ докум.	Подп.	Дата	1Ф.957.02.006	Лит.	Масса	Масштаб
Разраб.		Ковалев		20.02.79	Уплотнение	И	0,8	1:1
Пров.		Пендерев		25.02.79		Лист	листов 1	
Н.контр.		Третьяков		5.09.89	Пластина I, лист, ПМБ-С-30 -1,2 ГОСТ 7338-77	Мосводоканалнийпроект Отдел № 5		

Копировал [illegible] 23986-05 23 Формат А4

Типовой проект 902-2-475.89
Альбом 5

Формат	Зона	Поз.	Обозначение	Наименование	Кол.	Примечание
				Документация		
А4			1Ф.957.03.000СБ	Сборочный чертеж		
				Детали		
А4		1	1Ф.957.03.001	Маховик	1	
А4		2	1Ф.957.03.002	Гайка подъемная	1	
А4		3	1Ф.957.03.003	Шпилька	2	
А4		4	1Ф.957.03.004	Пластина верхняя	1	
А4		5	1Ф.957.03.005	Пластина нижняя	1	
				Стандартные изделия		
		6		Винт М6х10.5.096 ГОСТ 1477-84	3	
		7		Гайка М12.5.096 ГОСТ 5915-70	4	

Инв. № подл. | Подпись и дата | Взам. инв. № | Инв. № дубл. | Подпись и дата

Изм.	Лист	№ докум.	Подп.	Дата
Разраб.		Ковалев		24.07.89
Пров.		Пендерев		24.07.89
Н. контр.		Третьяков		5.09.89
Утв.		Куйбышев		7.07.89

1Ф.957.03.000

Привод ручной

Лит.	Лист	Листов
И		1

МосводоканалНИИпроект Отдел №5

Формат А4

1Ф.957.03.000СБ

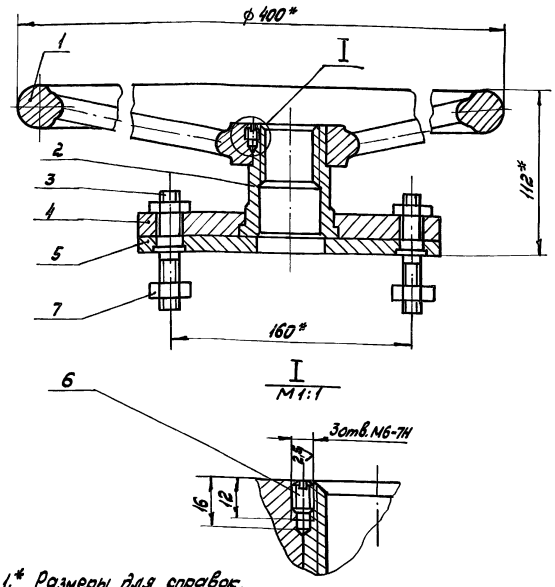

1.* Размеры для справок.
2. $H14_1 \pm \frac{IT14}{2}$.

Изм.	Лист	№ докум.	Подп.	Дата
Разраб.		Ковалев		24.07.89
Пров.		Пендерев		24.07.89
Н. контр.		Третьяков		5.09.89

1Ф.957.03.000СБ

Привод ручной

Лит.	Масса	Масштаб
И	12,3	1:2
Лист	Листов 1	

МосводоканалНИИпроект Отдел №5

Формат А4

1Ф.957.03.001

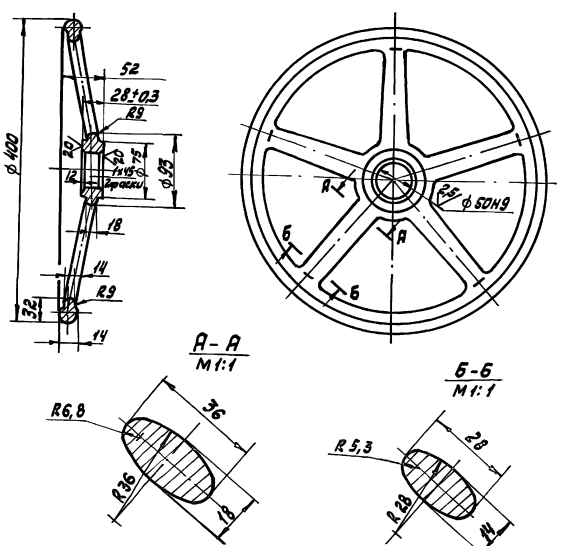

1. Допускаемые отклонения на размеры отливки - по III классу точности ГОСТ 26645-85.
2. Литейные радиусы, не указанные на чертеже, выполнить R3.
3. $H14, h14, \pm \frac{IT14}{2}$.

Изм.	Лист	№ докум.	Подп.	Дата
Разраб.		Ковалев		24.07.89
Пров.		Пендерев		24.07.89
Н. контр.		Третьяков		5.09.89

1Ф.957.03.001

Маховик

Лит.	Масса	Масштаб
И	8,4	1:4
Лист	Листов 1	

СЧ 20 ГОСТ 1412-85

МосводоканалНИИпроект Отдел №5

Формат А4

1Ф.957.03.002

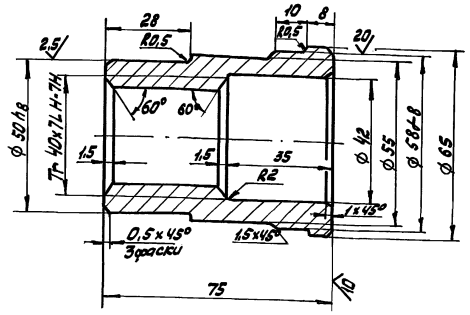

$H14, h14, \pm \frac{IT14}{2}$.

Изм.	Лист	№ докум.	Подп.	Дата
Разраб.		Ковалев		24.07.89
Пров.		Пендерев		24.07.89
Н. контр.		Третьяков		5.09.89

1Ф.957.03.002

Гайка подъемная

Лит.	Масса	Масштаб
И	0,58	1:1
Лист	Листов 1	

СЧ 20 ГОСТ 1412-85

МосводоканалНИИпроект Отдел №5

Формат А4

Типовой проект 902-2-475.89
Альбом 5

1Ф.957.03.003

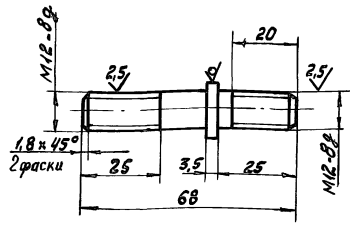

h14, ± IT14/2.

Изм.	Лист	№ докум.	Подп.	Дата
Разраб.		Ковалев		21.07.89
Пров.		Пендерев		25.07.89
Н. контр.		Третьяков		5.09.89

Шпилька

Лит.	Масса	Масштаб
VI	0,06	1:1
Лист	Листов 1	

Круг 18-В. ГОСТ 2590-71 / В ст. 3 сп. ГОСТ

Мосводоканалниипроект
Отдел № 5

Формат А4

1Ф.957.03.004

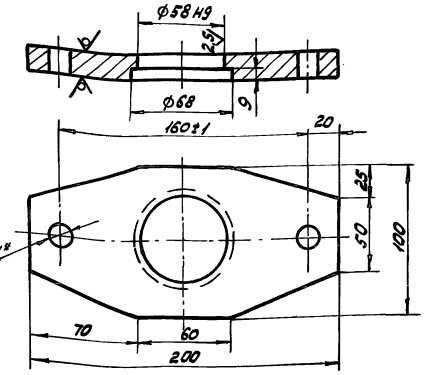

1. H14, h14, ± IT14/2.
2. *Размечать по дет. 1Ф.957.03.005.

Изм.	Лист	№ докум.	Подп.	Дата
Разраб.		Ковалев		21.07.89
Пров.		Пендерев		25.07.89
Н. контр.		Третьяков		5.09.89

Пластина верхняя

Лит.	Масса	Масштаб
VI	1,5	1:2
Лист	Листов 1	

Лист 6-16 ГОСТ 19903-74 / Вст. Зсп. ГОСТ 14637-79

Мосводоканалниипроект
Отдел № 5

Формат А4

1Ф.957.03.005

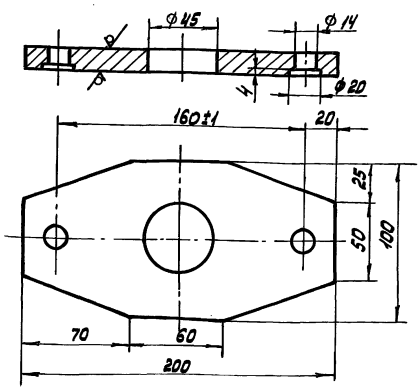

H14, h14, ± IT14/2.

Изм.	Лист	№ док.	Подп.	Дата
Разраб.		Ковалев		21.07.89
Пров.		Пендерев		25.07.89
Н. контр.		Третьяков		5.09.89

Пластина нижняя

Лит.	Масса	Масштаб
VI	1,7	1:2
Лист	Листов 1	

Лист 6-14 ГОСТ 19903-74 / В Ст. 3 сп ГОСТ 14637-79

Мосводоканалниипроект
Отдел № 5

Формат А4

1Ф.957.00.002

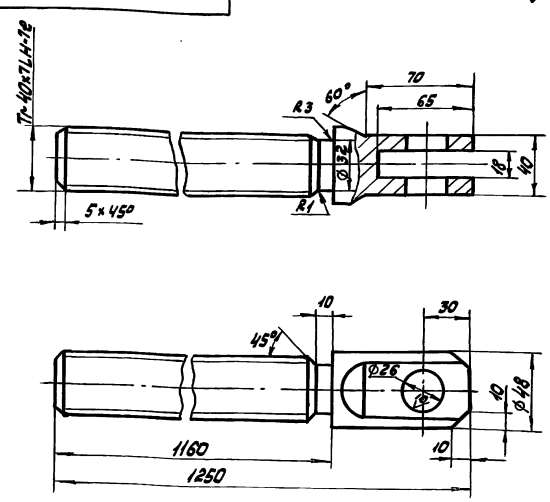

H14, h14, ± IT14/2.

Изм.	Лист	№ докум.	Подп.	Дата
Разраб.		Ковалев		21.07.89
Пров.		Пендерев		25.07.89
Н. контр.		Третьяков		5.09.89

Штанга винтовая

Лит.	Масса	Масштаб
VI	12,3	1:2
Лист	Листов 1	

2Х13 ГОСТ 5632-72

Мосводоканалниипроект
Отдел № 5

Формат А4

Типовой проект 902-2-475.89
Альбом 5

1Ф.957.00.003

20

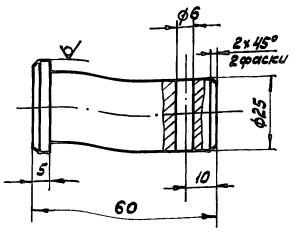

$H14, h14, \pm\frac{IT14}{2}$.

Изм.	Лист	№ докум.	Подп.	Дата
Разраб.		Ковалев		21.01.89
Пров.		Пендерев		24.01.89
Н. контр.		Третьяков		5.09.89

1Ф.957.00.003

Палец

Лит.	Масса	Масштаб
И	0,23	1:1

Лист | Листов 1

Круг 32-В-ГОСТ 2590-71 / Ст 3 сп ГОСТ 535-79

Мосводоканалниипроект
Отдел № 5

Формат А4

Формат	Зона	Поз.	Обозначение	Наименование	Кол.	Примечание
				Документация		
А2			3Р.94.000 СБ	Сборочный чертеж		
				Сборочные единицы		
А4		1	3Р.94.100	Скоба закладная	1	
А4		2	3Р.94.200	Прижим	1	
				Детали		
А4		3	3Р.94.001	Патрубок закладной	1	
				Стандартные изделия		
		4		Гайка М10.5.036 ГОСТ 5915-70	1	

Изм.	Лист	№ докум.	Подп.	Дата
Разраб.		Ковалев		24.10.89
Пров.		Пендерев		24.10.89
Н. контр.		Третьяков		5.09.89
Утв.		Куйбышев		7.09.89

3Р.94.000

Устройство для сигнализатора уровня осадка

Лит.	Лист	Листов
И		1

Мосводоканалниипроект
Отдел № 5

Формат А4

Формат	Зона	Поз.	Обозначение	Наименование	Кол.	Примечание
				Документация		
А4			3Р.94.100	Сборочный чертеж		
				Детали		
А4		1	3Р.94.101	Упор	1	
А4		2	3Р.94.102	Шпилька	1	
А4		3	3Р.94.103	Скоба	1	

Изм.	Лист	№ докум.	Подп.	Дата
Разраб.		Ковалев		21.01.89
Пров.		Пендерев		24.01.89
Н. контр.		Третьяков		5.09.89
Утв.		Куйбышев		7.09.89

3Р.94.100

Скоба закладная

Лит.	Лист	Листов
И		1

Мосводоканалниипроект
Отдел № 5

Формат А4

3Р.94.100 СБ

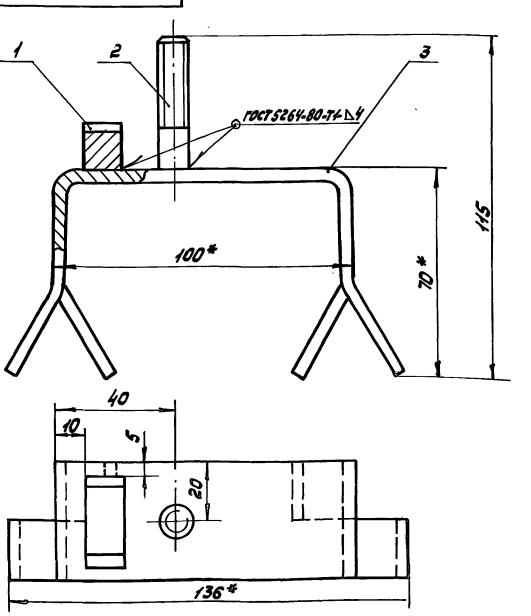

1. $h14, \pm\frac{IT14}{2}$.
2. * Размеры для справок.

Изм.	Лист	№ докум.	Подп.	Дата
Разраб.		Ковалев		21.01.89
Пров.		Пендерев		24.01.89
Н. контр.		Третьяков		5.09.89
Утв.		Куйбышев		7.09.89

3Р.94.100 СБ

Скоба закладная

Лит.	Масса	Масштаб
И	0,4	1:1

Лист | Листов 1

Мосводоканалниипроект
Отдел № 5

Типовой проект 902-2-475.89
Альбом 5

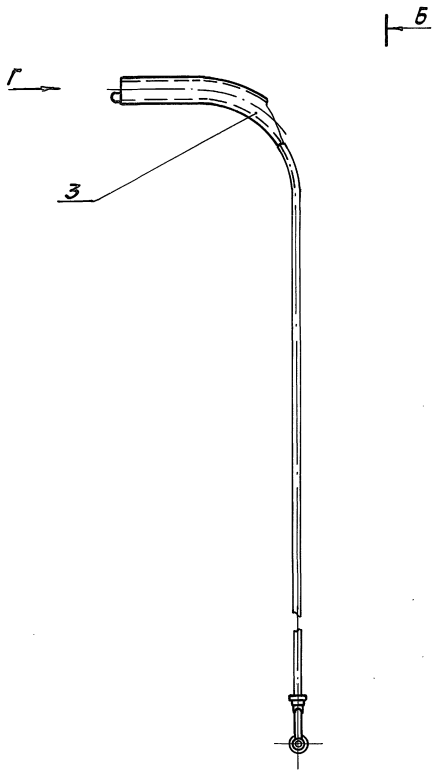

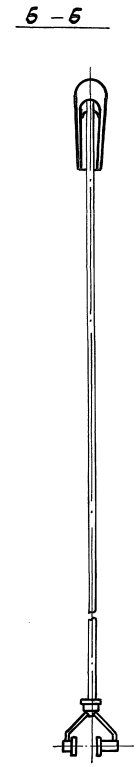

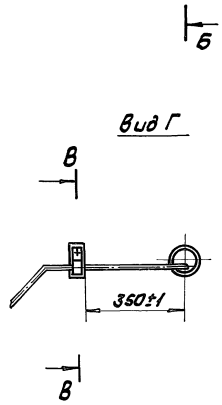

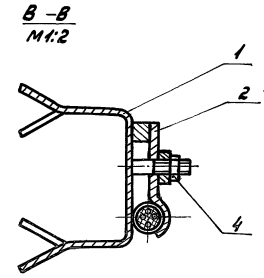

Конец патрубка (поз.3) заделать заподлицо с бортом отстойника.

					ЗР.94.000СБ		
Изм.	Лист	№ докум.	Подп.	Дата	Устройство для сигнализатора уровня осадка	Лит.	Масса	Масштаб
Разраб.		Ковалев		24.07.89		И	≈ 4,2	1:10
Пров.		Пендерев		24.07.89		Лист	Листов 1	
Н. контр.		Третьяков		5.09.89		Мосводоканалниипроект Отдел №5		
Утв.		Кубышев		7.09.89				

Инв.№ подл. | Подпись и дата | Взам. инв.№ | Инв.№ дубл. | Подпись и дата

Типовой проект 902-2-475.89
Альбом 5

3Р.94.101

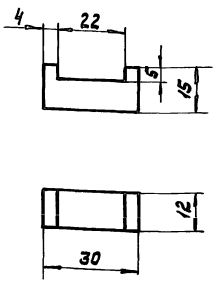

Н14, h14, ± IT14/2.

Изм.	Лист	№ докум.	Подп.	Дата	3Р.94.101			
Разраб.		Ковалев		21.07.89	Упор	Лит.	Масса	Масштаб
Пров.		Пендерев		26.07.89		И	0,01	1:1
						Лист	Листов 1	
Н. контр.		Третьяков		5.09.89	Ст.3 ГОСТ 380-71	Мосводоканалниипроект Отдел № 5		

Инв. № подл. | Подпись и дата | Взам. инв. № | Инв. № дубл. | Подпись и дата

Формат А4

3Р.94.102

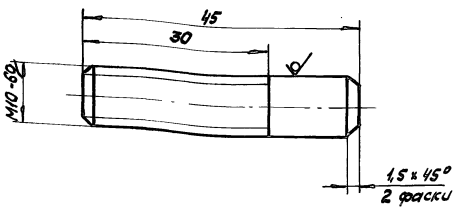

h14; ± IT14/2.

Изм.	Лист	№ докум.	Подп.	Дата	3Р.94.102			
Разраб.		Ковалев		21.07.89	Шпилька	Лит.	Масса	Масштаб
Пров.		Пендерев		26.07.89		И	0,03	2:1
						Лист	Листов 1	
Н. контр.		Третьяков		5.09.89	Круг 10-В-ГОСТ 2590-71 / В Ст3сп ГОСТ 535-79	Мосводоканалниипроект Отдел № 5		

Инв. № подл. | Подпись и дата | Взам. инв. № | Инв. № дубл. | Подпись и дата

Формат А4

3Р.94.103

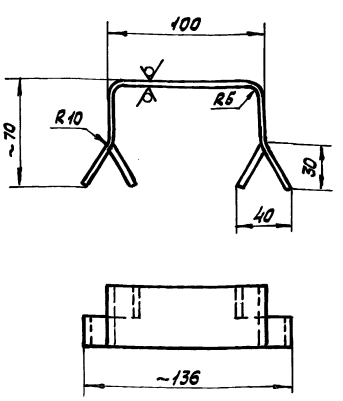

1. h14, ± IT14/2.
2. Развернутая длина L = 230 мм

Изм.	Лист	№ докум.	Подп.	Дата	3Р.94.103			
Разраб.		Ковалев		21.07.89	Скоба	Лит.	Масса	Масштаб
Пров.		Пендерев		26.07.89		И	0,3	1:2
						Лист	Листов 1	
Н. контр.		Третьяков		5.09.89	Полоса 62-4х40 ГОСТ 103-76 / В Ст3сп ГОСТ 535-79	Мосводоканалниипроект Отдел № 5		

Инв. № подл. | Подпись и дата | Взам. инв. № | Инв. № дубл. | Подпись и дата

Формат А4

Формат	Зона	Поз.	Обозначение	Наименование	Кол.	Примечание
				Документация		
А4			3Р.94.200 СБ	Сборочный чертеж		
				Детали		
А4		1	3Р.94.201	Полоса	1	
Б4		2	3Р.94.202	Бобышка		
				Лист Б-12 ГОСТ 19903-74 / В Ст3сп ГОСТ 14637-79		
				25h14 х 25h14	1	0,04 кг

Изм.	Лист	№ докум.	Подп.	Дата	3Р.94.200			
Разраб.		Ковалев		21.07.89	Прижим	Лит.	Лист	Листов
Пров.		Пендерев		26.07.89		И	1	
Н. контр.		Третьяков		5.09.89		Мосводоканалниипроект Отдел № 5		
Утв.		Кулбышев		7.09.89				

Инв. № подл. | Подпись и дата | Взам. инв. № | Инв. № дубл. | Подпись и дата

Типовой проект 902-2-475.89
Альбом 5

ЗР.94.200 сб

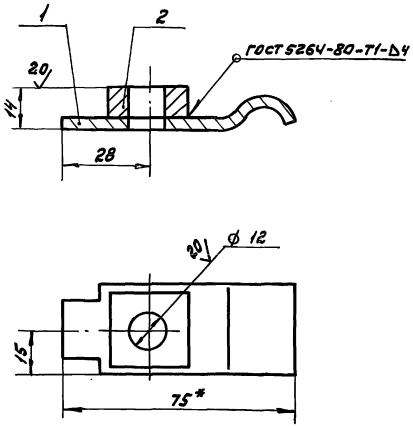

1. $H14, h14, \pm \frac{IT14}{2}$.
2.* Размер для справок.
3. Шероховатость обрабатываемых поверхностей детали без чертежа – $\sqrt{40}$.

Изм.	Лист	№ докум.	Подп.	Дата
Разраб.		Ковалев		24.01.89
Пров.		Пендерев		28.01.89
Н. контр.		Третьяков		5.04.89
Утв.		Кудышев		5.04.89

Прижим

Лит.	Масса	Масштаб
И	0,2	1:1
Лист	Листов 1	

Мосводоканалниипроект
Отдел № 5

Формат А4

Инв. № подл. | Подпись и дата | Взам. инв. № | Инв. № дубл. | Подпись и дата

ЗР.94.201

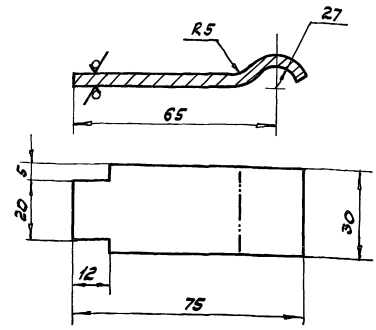

1. $h14, \pm \frac{IT14}{2}$.
2. Развернутая длина L = 85 мм.

Изм.	Лист	№ докум.	Подп.	Дата
Разраб.		Ковалев		24.01.89
Пров.		Пендерев		28.01.89
Н. контр.		Третьяков		5.04.89

Полоса

Лист 6-Ч ГОСТ 19903-74
Ст Зсп ГОСТ 14637-79

Лит.	Масса	Масштаб
И	0,08	1:1
Лист	Листов 1	

Мосводоканалниипроект
Отдел № 5

Формат А4

Инв. № подл. | Подпись и дата | Взам. инв. № | Инв. № дубл. | Подпись и дата

ЗР.94.001

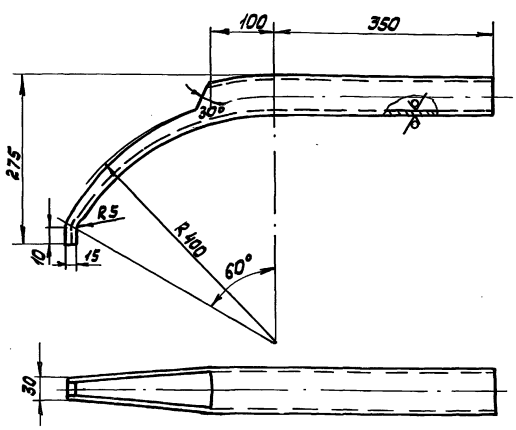

1. $h14, \pm \frac{IT14}{2}$.
2. Развернутая длина L = 790 мм.

Изм.	Лист	№ докум.	Подп.	Дата
Разраб.		Ковалев		24.01.89
Пров.		Пендерев		28.01.89
Н. контр.		Третьяков		5.04.89

Патрубок закладной

Труба 65×4 ГОСТ 3262-75

Лит.	Масса	Масштаб
И	3,1	1:5
Лист	Листов 1	

Мосводоканалниипроект
Отдел № 5

Формат А4

Инв. № подл. | Подпись и дата | Взам. инв. № | Инв. № дубл. | Подпись и дата

Формат	Зона	Поз.	Обозначение	Наименование	Кол.	Примечание
				Документация		
А3			6С.53.149.000 СБ	Сборочный чертеж		
				Детали		
А4		1	6С.53.149.001	Патрубок	1	
Б4		2	6С.53.149.002	Труба		
				Труба 820×10 ГОСТ 8732-78 / В10 ГОСТ 8731-87		
				L = 1900 h14	1	370 кг

Изм.	Лист	№ докум.	Подп.	Дата
Разраб.		Ковалев		24.01.89
Пров.		Пендерев		28.01.89
Н. контр.		Третьяков		5.04.89
Утв.		Кудышев		7.04.89

6С.53.149.000

Тройник косой 45°
630×10-820×10

Лит.	Лист	Листов
И		1

Мосводоканалниипроект
Отдел № 5

Инв. № подл. | Подпись и дата | Взам. инв. № | Инв. № дубл. | Подпись и дата

Типовой проект 902-2-475.89
Альбом 5

6С.53.149.000С6

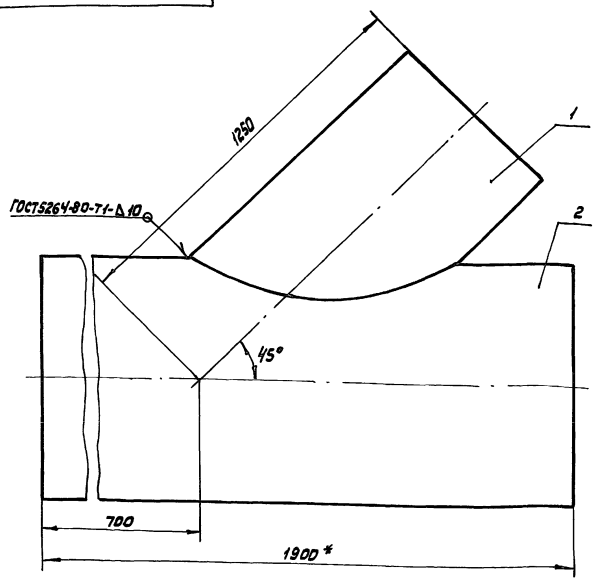

1.* Размеры для справок.
2. $\pm \frac{IT14}{2}$.
3. Шероховатость обрабатываемых поверхностей детали без чертежа - $\sqrt{}$.
4. Отверстие в трубе поз. 2 размечать по патрубку поз. 1

Изм.	Лист	№ докум.	Подп.	Дата
Разраб.		Ковалев		24.02.89
Пров.		Пенберев		28.02.89
Н. контр.		Третьяков		5.09.89
Утв.		Куйбышев		5.09.89

6С.53.149.000С6

Тройник косой 45°
630×10 - 820×10.

Лит.	Масса	Масштаб
И	490	1:10
Лист	Листов 1	

Мосводоканалниипроект
Отдел № 5

Формат А4

6С.53.149.001

20 $\sqrt{}$ ($\sqrt{}$)

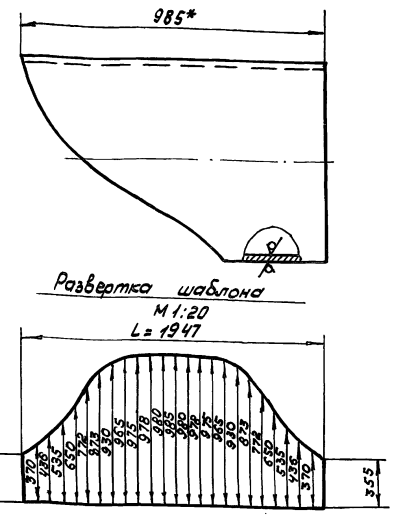

1. $h14, \pm \frac{IT14}{2}$.
2. Продольный шов трубы, из которой изготовлен патрубок, должен располагаться в 45° от наименьшей образующей.
3. ℓ - длина окружн. по действительному наружн. ф трубы.
4.* Размеры для справок.

Изм.	Лист	№ докум.	Подп.	Дата
Разраб.		Ковалев		24.02.89
Пров.		Пенберев		28.02.89
Н. контр.		Третьяков		5.09.89

6С.53.149.001

Патрубок

Лит.	Масса	Масштаб
И	120	1:10
Лист	Листов 1	

Труба 630×10 ГОСТ 8732-78
В10 ГОСТ 8731-87

Мосводоканалниипроект
Отдел № 5

Формат А4

6С.70.46.000

20 $\sqrt{}$ ($\sqrt{}$)

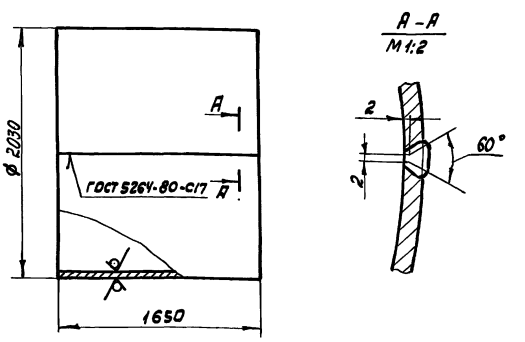

$h14, \pm \frac{IT14}{2}$.

Изм.	Лист	№ докум.	Подп.	Дата
Разраб.		Ковалев		24.02.89
Пров.		Пенберев		28.02.89
Н. контр.		Третьяков		5.09.89

6С.70.46.000

Патрубок
2030×10

Лит.	Масса	Масштаб
И	820	1:25
Лист	Листов 1	

Лист $\frac{\text{Б-10 ГОСТ 19903-74}}{\text{В Ст3сп ГОСТ 14637-79}}$

Мосводоканалниипроект
Отдел № 5

Формат А4

1Ф.958.101

20 ($\sqrt{}$)

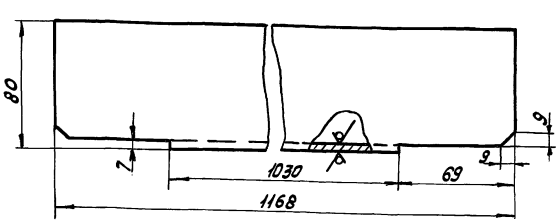

$h14, \pm \frac{IT14}{2}$.

Изм.	Лист	№ докум.	Подп.	Дата
Разраб.		Ковалев		24.02.89
Пров.		Пенберев		28.02.89
Н. контр.		Третьяков		5.09.89

1Ф.958.101

Уголок

Лит.	Масса	Масштаб
И	12,8	1:2
Лист	Листов 1	

Уголок $\frac{125\times80\times7\text{-}В\text{-}\text{ГОСТ }8510\text{-}86}{\text{Вст 3сп ГОСТ }535\text{-}79}$

Мосводоканалниипроект
Отдел № 5

Формат А4

Копировал Инв. № 23986-05 30

1Ф.958.000.СБ

Типовой проект 902-2-475.89
Альбом 5

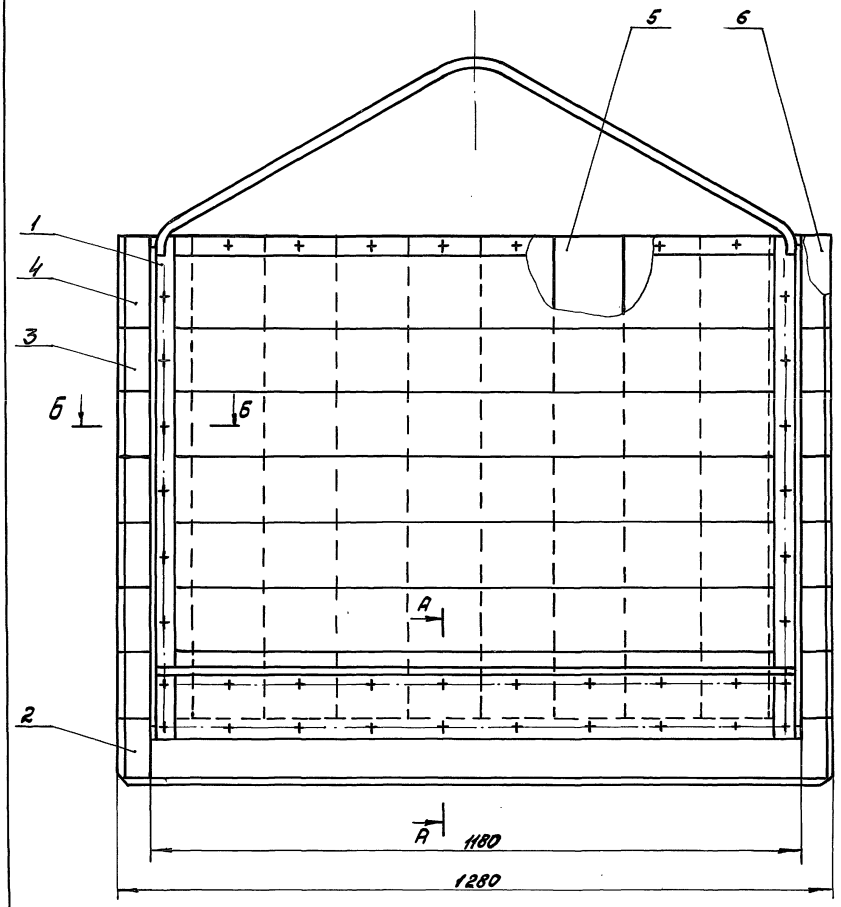

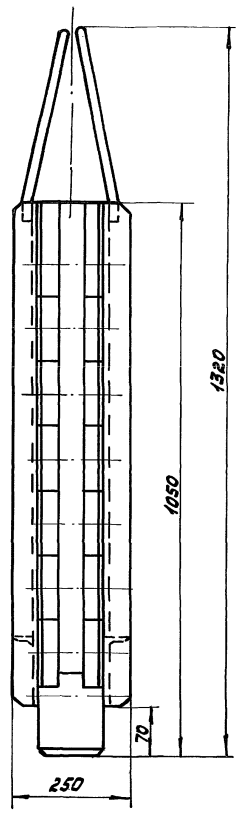

Б-Б
М 1:2

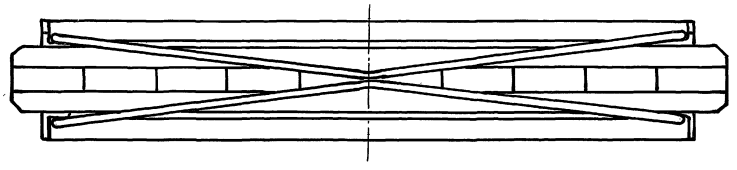

А-А
М 1:2

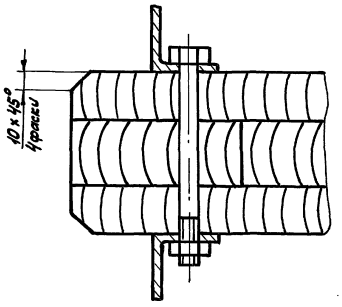

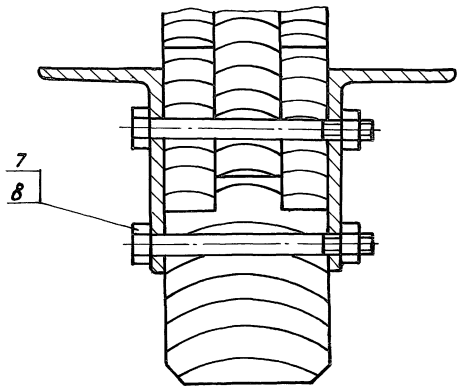

1. Затвор устанавливается в распределительной чаше отстойников ф24м.
2. Шероховатость обрабатываемых поверхностей деталей без чертежа - $\sqrt{100}$.
3. Влажность материалов должна быть не выше 15%.
4. Применять строганные доски, плотно подогнать их друг к другу и антисептировать фтористым натрием.
5. Отверстия под болты в досках и брусе сверлить ф12.
6. Размеры для справок.

					1Ф.958.000СБ		
Изм.	Лист	№ докум.	Подп.	Дата	Затвор шандорный 1200×1000	Литера	Масса	Масштаб
Разраб.		Ковалев		25.07.87		И	112,5	1:5
Пров.		Пенерев		28.07.87		Лист	Листов 1	
Н. контр.		Третьякова		6.09.87		Мосводоканалниипроект Отдел №5		
Утв.		Кувшинов		7.09.87				

Инв.№ подл. | Подпись и дата | Взам. инв.№ | Инв.№ дубл. | Подпись и дата

Типовой проект 902-2-475.89
Альбом 5

Формат	Зона	Поз.	Обозначение	Наименование	Кол.	Примечание
				Документация		
А2			1Ф.958.000СБ	Сборочный чертеж		
				Сборочные единицы		
А4		1	1Ф.958.100	Рама	2	
				Детали		
А4		2	1Ф.958.001	Брусок	1	
Б4		3	1Ф.958.002	Доска 100h14×30h14×1280h14		
				Сосна ГОСТ 9463-72	16	1,14кг
Б4		4	1Ф.958.003	Доска 120h14×30h14×1280h14		
				Сосна ГОСТ 9463-72	2	2,7кг
Б4		5	1Ф.958.004	Доска 140h14×40h14×900h14		
				Сосна ГОСТ 9463-72	8	5,2кг
Б4		6	1Ф.958.005	Доска 160h14×40h14×900h14		
				Сосна ГОСТ 9463-72	1	3,5кг
				Стандартные изделия		
		7		Болт М12×140.58.09Г		
				ГОСТ 7798-70	47	
		8		Гайка М12.5.09Г ГОСТ 5915-70	47	

Инв.№ подл. | Подпись и дата | Взам. инв.№ | Инв.№ дубл. | Подпись и дата

Изм.	Лист	№ докум.	Подп.	Дата
Разраб.	Ковалев			24.07.89
Пров.	Пендерев			28.07.89
Н.контр.	Третьяков			5.09.89
Утв.	Кувышев			7.09.89

1Ф.958.000

Затвор шандорный 1200×1000

Лит.	Лист	Листов
И		1

Мосводоканалниипроект Отдел №5

Формат А4

1Ф.958.001

60

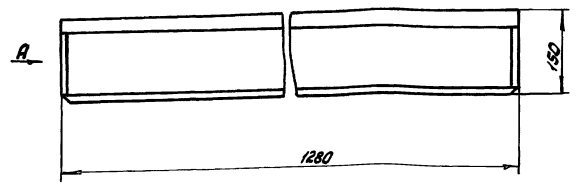

Вид А

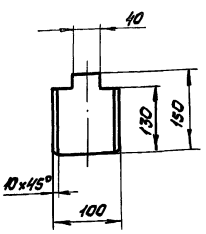

$h14, \pm \frac{IT14}{2}$.

1Ф.958.001

Изм.	Лист	№ докум.	Подп.	Дата
Разраб.	Ковалев			24.07.89
Пров.	Пендерев			28.07.89
Н.контр.	Третьяков			5.09.89

Брусок

Сосна ГОСТ 9463-72

Лит.	Масса	Масштаб
И	7,3	1:5
Лист	Листов 1	

Мосводоканалниипроект Отдел №5

Формат А4

Формат	Зона	Поз.	Обозначение	Наименование	Кол.	Примечание
				Документация		
А2			1Ф.958.100СБ	Сборочный чертеж		
				Детали		
А4		1	1Ф.958.101	Угольник	1	
А4		2	1Ф.958.102	Дуга	1	
Б4		3	1Ф.958.103	Пластина		
				Полоса $\frac{Б-2.4\times30\ ГОСТ\ 103-76}{Ст\ 3сп\ ГОСТ\ 535-79}$		
				L = 1030h14	1	0,96кг
Б4		4	1Ф.958.104	Стойка		
				Уголок $\frac{75\times75\times6-Б\ ГОСТ\ 8509-86}{Ст\ 3сп\ ГОСТ\ 535-79}$		
				L = 980h14	2	6,9кг

Инв.№ подл. | Подпись и дата | Взам. инв.№ | Инв.№ дубл. | Подпись и дата

Изм.	Лист	№ докум.	Подп.	Дата
Разраб.	Ковалев			24.07.89
Пров.	Пендерев			28.07.89
Н.контр.	Третьяков			5.09.89
Утв.	Кувышев			7.09.89

1Ф.958.100

Рама

Лит.	Лист	Листов
И		1

Мосводоканалниипроект Отдел №5

Формат А4

1Ф.958.101

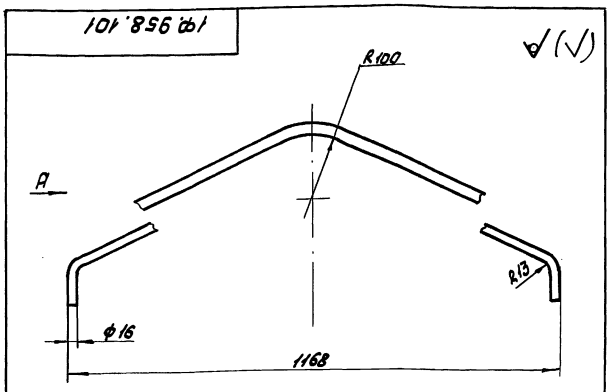

Вид А

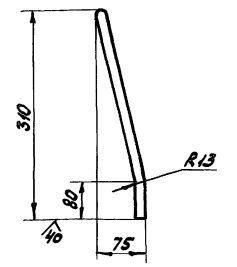

1. $h14, \pm \frac{IT14}{2}$.
2. Развернутая длина L = 1480 мм

1Ф.958.101

Изм.	Лист	№ докум.	Подп.	Дата
Разраб.	Ковалев			24.07.89
Пров.	Пендерев			28.07.89
Н.контр.	Третьяков			5.09.89

Дуга

Круг $\frac{16-В\ ГОСТ\ 2590-71}{Ст\ 3сп\ ГОСТ\ 535-79}$

Лит.	Масса	Масштаб
И	2,3	1:5
Лист	Листов 1	

Мосводоканалниипроект Отдел №5

Копировал Формат А4

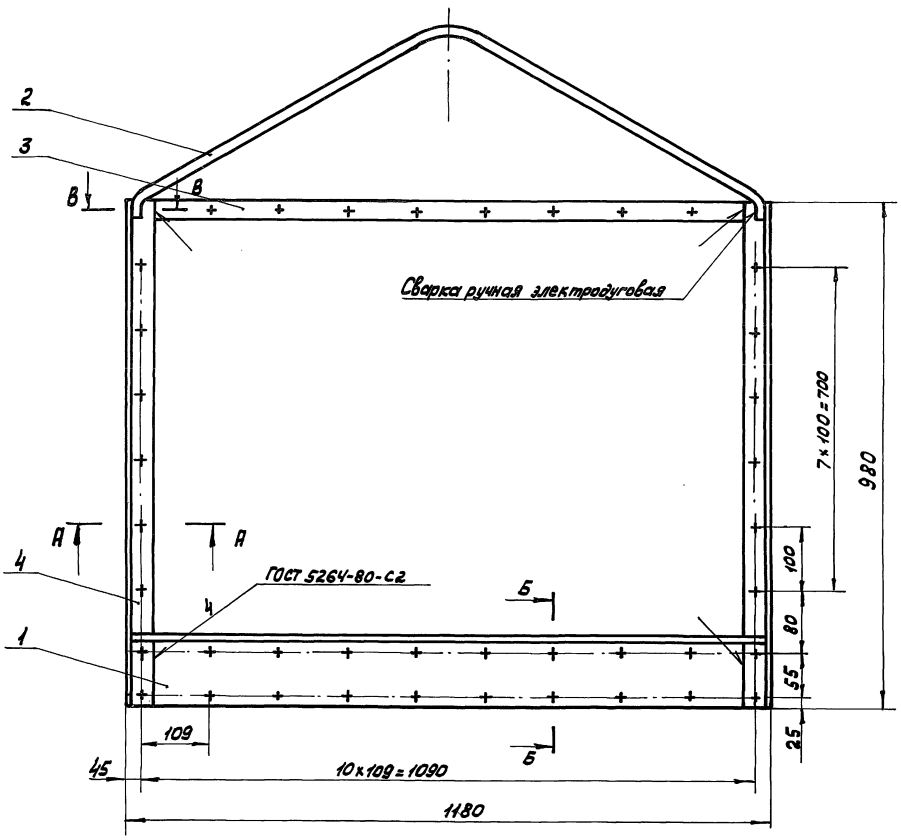

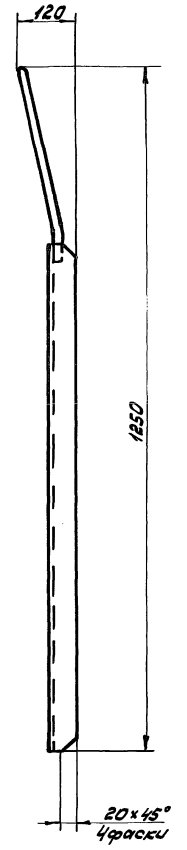



А–А
М1:1

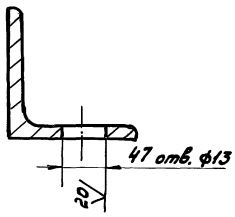

Б–Б
М1:2

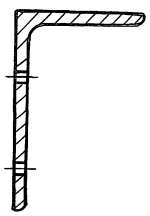

В–В
М1:1

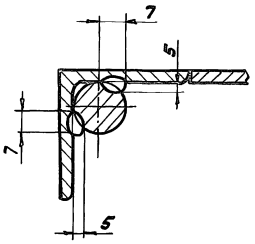

1. Окраску производить грунтом ХС-010, краской ЭМХС-710, серый, лаком ХС-76 IV В ГОСТ 9355-81.
2. $H14, h14, \pm \frac{JT14}{2}$.
3. Шероховатость обрабатываемых поверхностей деталей без чертежа - $\sqrt{40}$.
4. * Размер для справок.
5. Сварку производить электродом типа Э42 ГОСТ 9467-75.

					1Ф.958.100 СБ		
Изм.	Лист	№ докум.	Подп.	Дата	Рама	Лит.	Масса	Масштаб
Разраб.		Ковалев		25.01.85		И	29,9	1:5
Пров.		Пенеров		27.01.85		Лист	Листов 1	
Н. контр.		Третьяков		5.02.85		Мосводоканалниипроект Отдел №5		
Утв.		Кулышев		7.02.85				

Инв. № подл. | Подпись и дата | Взам. инв. № | Инв. № дубл. | Подпись и дата

Типовой проект 902-2-475.89
Альбом 5

9К.109.000СБ

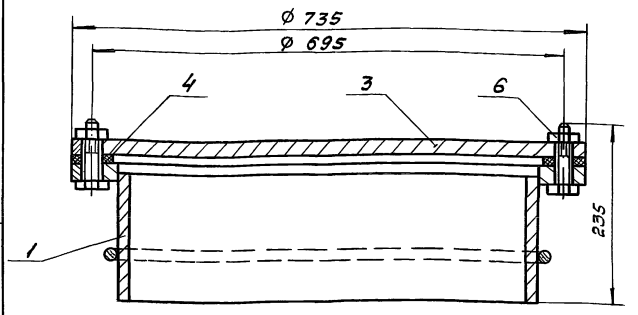

Изм.	Лист	№ докум.	Подп.	Дата
Разраб.		Кузин		4.09.89
Пров.		Пендерев		4.09.89
Н.контр.		Третьяков		5.09.89

9К.109.000СБ

Люк-лаз Л1

Литера	Масса	Масштаб
И	113,4	1:5
Лист	Листов 1	

Мосводоканалниипроект Отдел №5

Формат А4

Формат	Зона	Поз.	Обозначение	Наименование	Кол.	Примечание
				Документация		
А4			9К.109.000СБ	Сборочный чертеж		
				Сборочные единицы		
А4		1	9К.109.100	Патрубок закладной	1	
				Детали		
А4		3	9К.109.001	Заглушка	1	
А4		4	9К.109.002	Прокладка	1	
				Стандартные изделия		
		6		Гайка М16.05.096 ГОСТ 5915-70	8	

9К.109.000

Люк-лаз Л1

Изм.	Лист	№ докум.	Подп.	Дата
Разраб.		Кузин		4.09.89
Пров.		Пендерев		4.09.89
Н.контр.		Третьяков		5.09.89

Лит.	Лист	Листов
И	—	1

Мосводоканалниипроект Отдел №5

Формат А4

9К.109.001

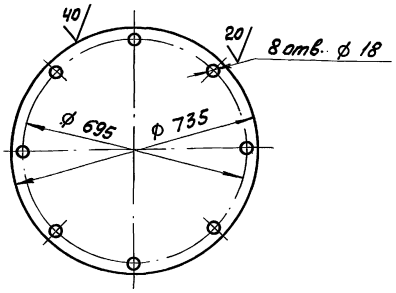

9К.109.001

Заглушка

Изм.	Лист	№ докум.	Подп.	Дата
Разраб.		Кузин		5.09.89
Пров.		Пендерев		5.09.89
Н.контр.		Третьяков		5.09.89

Литера	Масса	Масштаб
И	66,5	1:10
Лист	Листов 1	

Лист Б-20 ГОСТ 19903-74 / Ст 3 сп ГОСТ 14637-79

Мосводоканалниипроект Отдел №5

Формат А4

9К.109.002

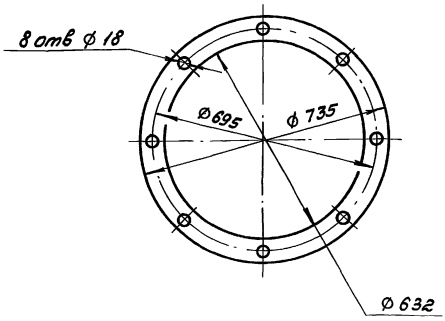

9К.109.002

Прокладка

Изм.	Лист	№ докум.	Подп.	Дата
Разраб.		Кузин		4.09.89
Пров.		Пендерев		4.09.89
Н.контр.		Третьяков		5.09.89

Литера	Масса	Масштаб
И	0,17	1:10
Лист	Листов 1	

Пластина 1-ПЧ6-М-2-1,2 ГОСТ 7338-77

Мосводоканалниипроект Отдел №5

Копировал Вид 23986-05 34 Формат А4

Типовой проект 902-2-475.89
Альбом 5

9К.109.100СБ

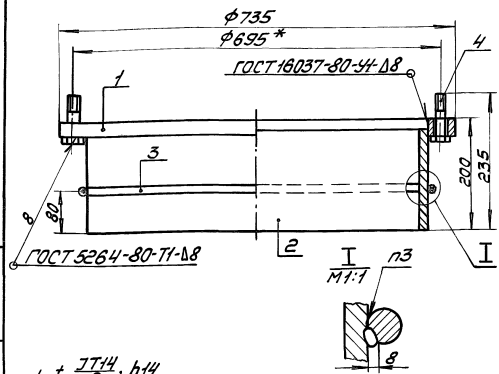

1. $\pm \frac{JT14}{2}$, h14
2. Шероховатость обрабатываемых поверхностей деталей без чертежа 40.
3. Сварка ручная электродуговая. Шов прерывистый 50/100.

Изм.	Лист	№ докум.	Подпись	Дата	9К.109.100СБ	Литера	Масса	Масштаб
Разраб.		Кузин		1.08.89	Патрубок закладной	И	46,4	1:5
Пров.		Пендерев		1.08.89		Лист:	Листов: 1	
Н.контр.		Третьяков		5.09.89		Мосводоканал НИИ проект Отдел №5		

Формат А4

Формат	Зона	Поз.	Обозначение	Наименование	Кол.	Примеч.
				Документация		
А4			9К.109.100СБ	Сборочный чертеж		
				Детали		
А4		1	9К.109.101	Фланец	1	
Б4		2	9К.109.102	Обечайка		
				Труба 630×9 ГОСТ 8732-78		
				В ст2пс ГОСТ 8731-74*		
				L = 195 h14	1	
Б4		3	9К.109.103	Кольцо		
				круг 12-В-ГОСТ 2590-71		
				В ст3 сп-II ГОСТ 535-79		
				L = 2015 h14	1	
				Стандартные изделия		
		4		Болт М16×55.58.05		
				ГОСТ 7798-70	8	

Изм.	Лист	№ докум.	Подпись	Дата	9К.109.100	Лит.	Лист	Листов
Разраб.		Кузин		1.08.89	Патрубок закладной	И	–	1
Пров.		Пендерев		1.08.89		Мосводоканал НИИ проект Отдел №5		
Н.контр.		Третьяков		5.09.89				

Формат А4

9К.109.101

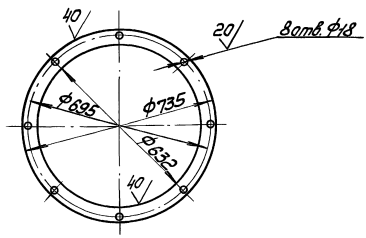

Изм.	Лист	№ докум.	Подпись	Дата	9К.109.101	Литера	Масса	Масштаб
Разраб.		Кузин		1.08.89	Фланец	И	17,4	1:10
Пров.		Пендерев		1.08.89		Лист:	Листов: 1	
Н.контр.		Третьяков		5.09.89	Лист Б-10 ГОСТ 19903-74 В ст3сп ГОСТ 14637-79	Мосводоканал НИИ проект Отдел №5		

Формат А4

gost.e-ecolog.ru