ТИПОВОЙ ПРОЕКТ
902-2-475.89

ОТСТОЙНИКИ КАНАЛИЗАЦИОННЫЕ РАДИАЛЬНЫЕ ВТОРИЧНЫЕ ИЗ СБОРНОГО ЖЕЛЕЗОБЕТОНА ДИАМЕТРОМ 30 М

АЛЬБОМ 4

КЖ.И. СТРОИТЕЛЬНЫЕ ИЗДЕЛИЯ СТР. 2-17.

23986-04
ЦЕНА

Отпускная цена
на момент реализации
указана в счет-накладной

				Привязан
Инв. №				

gost.e-ecolog.ru

ТИПОВОЙ ПРОЕКТ

902 - 2 - 475.89

ОТСТОЙНИКИ КАНАЛИЗАЦИОННЫЕ РАДИАЛЬНЫЕ ВТОРИЧНЫЕ ИЗ СБОРНОГО ЖЕЛЕЗОБЕТОНА ДИАМЕТРОМ 30 м

АЛЬБОМ 4

ПЕРЕЧЕНЬ АЛЬБОМОВ

АЛЬБОМ 1	ПЗ	ПОЯСНИТЕЛЬНАЯ ЗАПИСКА
АЛЬБОМ 2	ТХ	ТЕХНОЛОГИЧЕСКИЕ РЕШЕНИЯ
	ЭМ	ЭЛЕКТРОТЕХНИЧЕСКИЕ РЕШЕНИЯ
АЛЬБОМ 3	КЖ	КОНСТУКЦИИ ЖЕЛЕЗОБЕТОННЫЕ
	КМ	КОНСТРУКЦИИ МЕТАЛЛИЧЕСКИЕ
АЛЬБОМ 4	КЖ.И.	СТРОИТЕЛЬНЫЕ ИЗДЕЛИЯ
АЛЬБОМ 5	НО	НЕСТАНДАРТИЗИРОВАННОЕ ОБОРУДОВАНИЕ
АЛЬБОМ 6	СО	СПЕЦИФИКАЦИИ ОБОРУДОВАНИЯ
АЛЬБОМ 7	ВМ	ВЕДОМОСТИ ПОТРЕБНОСТИ В МАТЕРИАЛАХ
АЛЬБОМ 8	С	СМЕТЫ

РАЗРАБОТАН
ИНСТИТУТОМ
„МОСВОДОКАНАЛНИИПРОЕКТ"
ГЛАВНЫЙ ИНЖЕНЕР ИНСТИТУТА Д.Д.СОКОЛИН
ГЛАВНЫЙ ИНЖЕНЕР ПРОЕКТА В.К.КАЗАНОВ

УТВЕРЖДЕН РАСПОРЯЖЕНИЕМ МОСГОРИСПОЛКОМА
ОТ 09.10 1989 Г № 2147р
ВВЕДЕН В ДЕЙСТВИЕ ПРИКАЗОМ ПО ОБЪЕДИНЕНИЮ
„МОСВОДОКАНАЛ" ОТ 16.10. 1989 Г. № 446

Альбом 4

ТП 902-2-475.89

Содержание альбома №4

Обозначение	Наименование	Стр.
	Содержание альбома	2
ТП902-2-475.89-КЖИ.00.000ТУ	Технические условия	3
01.000	Панель стеновая ПСЦ3-36-1/1	4
02.000	Панель стеновая ПСЦ3-36-1/2	5
10.000	Лоток ЛТ1Б-9-6/2	6
00.100	Каркас плоский КР1	7
00.200	Сетка С1	8
00.300	Сетка С2	8
00.400	Сетка С3	9
00.500	Сетка С4	9
00.001	Изделие закладное М1-1	10
00.002	М1-2	10
00.003	М2-1	11
00.004	М2-2	11
00.005	МН1	12
00.006	МН2	12
00.007	МН3	13
00.008	МН4	14
00.009	МН5	15
00.010	МН6	16
00.011	МН7	16

Продолжение

Обозначение	Наименование	Стр.
ТП 902-475.89-КЖИ.00.012	Изделие закладное МН8	17

Инв. № подл. | Подпись и дата | Взам. инв. №

Альбом 4

Технические условия.

1. Железобетонные изделия.

1.1. В рабочих чертежах настоящего альбома дана установка дополнительных закладных деталей в железобетонных стеновых панелях, выпускаемых промышленностью по серии 3.900-3, выпуск 5.

1.2. Марка панели отличается от марки типовой серии добавлением цифры в знаменатель последней цифры марки.

1.3. Панели изготовливаются из бетона класса В15, F100, W4.

1.4. Сборные железобетонные лотки индивидуальные с возможностью изготовления в опалубке лотков серии 3.900-3, выпуск 6.

1.5. Лотки изготавливаются из бетона В15, F100 и W4.

1.6. Все изделия изготавливаются в соответствии с техническими условиями ГОСТ'а 13015.0-83.

2. Арматурные сетки, каркасы, изделия закладные.

2.1. Арматурные сетки, каркасы выполнять при помощи контактной сварки.

2.2. Закладные детали сваривать элек. тродами Э42 ГОСТ 9467-75.

2.3. Арматурные и закладные изделия должны отвечать требованиям ГОСТ 10922-75.

Инв.№ подл. | Подпись и дата | Взам. инв.№

Зав.гр.	Болотова		ТП902-2-475.89 – КЖ.И.00.000.ТУ
ГИП	Мешалкин		
Гл.спец.	Мешалкин		Технические условия
Н.контр.	Мешалкин		
Нач.отд.	Мешалкин		

Стадия	Лист	Листов
Р	1	2

Мосводоканалниипроект

Альбом 4

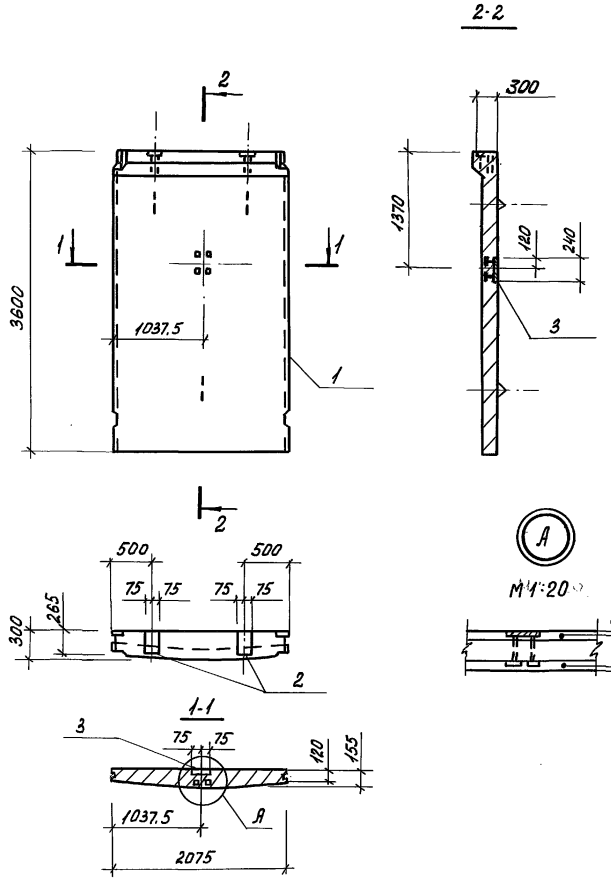

Формат	Зона	Поз.	Обозначение	Наименование	Кол.	Приме-чание
				Документация		
А3			ТП 902-2-475.89-КЖ.И. 00.000ТУ	Технические условия		
А3			3.900-3, выпуск 5	Панели стеновые		
				для цилиндрических		
				сооружений		
				Сборочные единицы		
А3		1	3.900-3, вып. 5, часть 1,2	Панель ПСЦ 3-36-1	1	
А4		2	ТП 902-2-475.89-КЖ.И. 00.001	Изделие закладное М1-1	2	
А4		3	00.002	М1-2	1	

Ведомость расхода стали на дополнительные закладные изделия, кг

Марка элемента	Изделия закладные						Общий расход
	Арматура класса		Прокат марки				
	А-II		Вст3пс6-1				
	ГОСТ 5781-82		ГОСТ 19903-74				
	ф16	Итого	S8	S10		Итого	
ПСЦ3-36-1/1	5.6	5.6	5.5	3.8		9.1	14.7

Зав.гр.	Болотова		09.89	ТП 902-2-475.89-КЖ.И. 01.000
ГИП	Мешалкин			Панель стеновая ПСЦ3-36-1/1
Гл.спец.	Мешалкин			
Н.контр.	Мешалкин			
Нач.отд.	Мешалкин			

Стадия	Масса	Масштаб
Р	2800	1:50
Лист	Листов 1	

Мосводоканалниипроект

Привязан

Инв. №

Инв. №подл. | Подпись и дата | Взам.инв.№

23986-04 5 Копировал Формат А3

Альбом 4

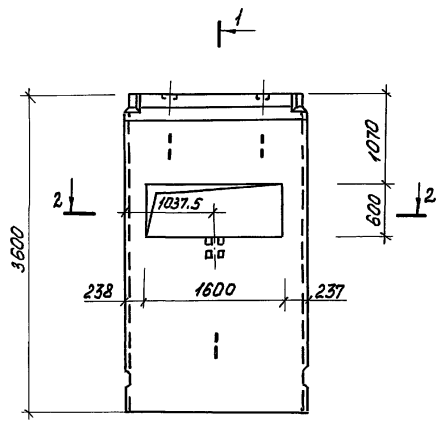

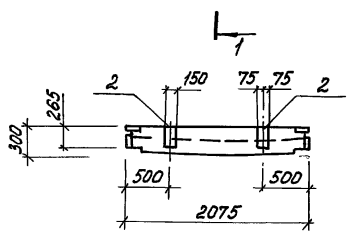

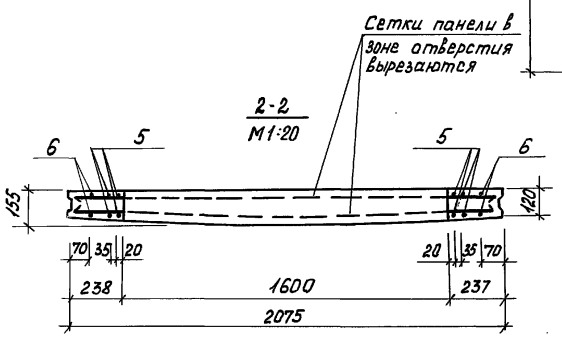

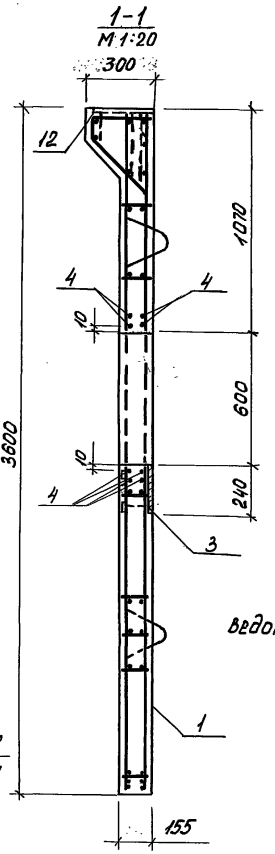

Формат	Зона	Поз.	Обозначение	Наименование	Кол.	Примечание
				Документация		
А3			ТП 902-2-475.89-КЖ.И.00.000ТУ	Технические условия		
А3			3.900-3; Выпуск 5	Панели стеновые для цилиндрических сооружений.		
				Сборочные единицы		
А3		1	3.900-3, вып. 5, части 1,2	панель ПСЦ 3-36-1	1	
А4		2	ТП 902-2-475.89-КЖ.И. 00.001	Изделие закладное М1-1	2	
А4		3	00.002	М1-2	1	
				Детали		
БЧ		4	01	ф6 А-III ГОСТ 5781-82		
				ℓ = 2050	8	0.5кг
БЧ		5	02	ф16 А-III ГОСТ 5781-82		
				ℓ = 3580	8	4,3кг
БЧ		6	03	ℓ = 3490	4	5,5кг

Ведомость расхода стали на дополнит. закладные изделия и детали, кг

Марка элемента	Изделия закладные									Общий расход
	Арматура класса					Прокат марки				
	А-III			А-II		ВСт3 пс 6-1				
	ГОСТ 5781-82					ГОСТ 19903-74				
	ф 6	ф 16	Итого	ф 16	Итого	S8	S10		Итого	
ПСЦ 3-36-1/2	4,0	56.4	60.4	5,6	5,6	5,5	3,6		9,1	75.1

Привязан

Инв. № подл. | Подпись и дата | Взам. инв. №

Инв. №

Зав. гр.	Болотова		09.89
ГИП	Мешалкин		
Гл. спец.	Мешалкин		
Н. контр.	Мешалкин		
Нач. отд.	Мешалкин		

ТП 902-2-475.89 - КЖ.И. 02.000

Панель стеновая ПСЦ 3-36-1/2

Стадия	Масса	Масштаб
Р	2500	1:50
Лист	Листов 1	

Мосводоканалниипроект

Альбом 4

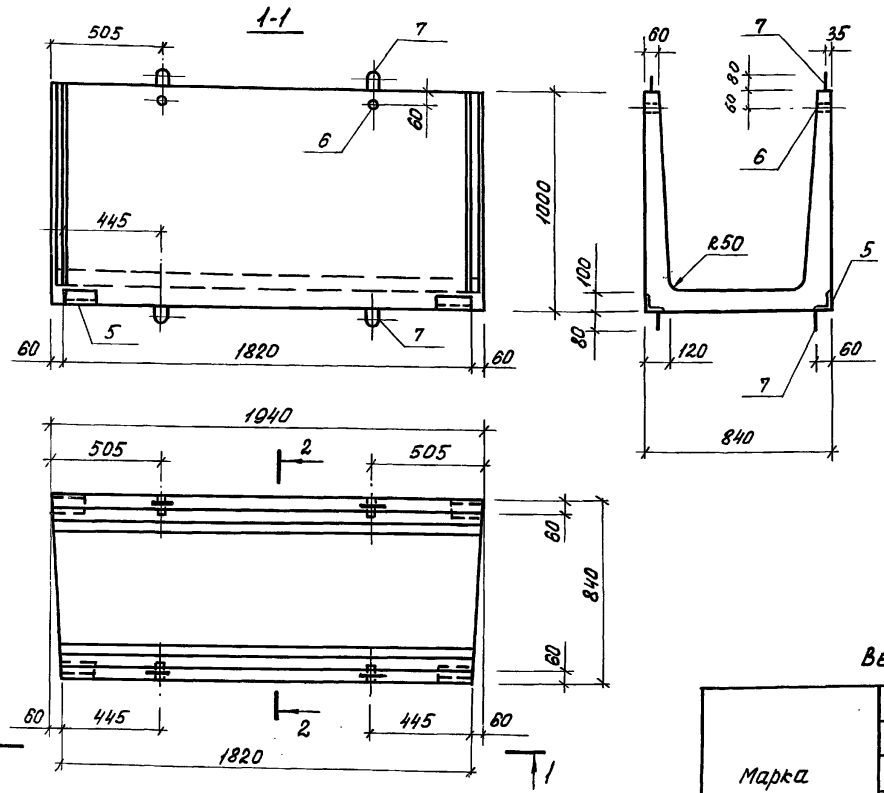

Формат	Зона	Поз.	Обозначение	Наименование	Кол.	Примечание
				Документация		
А3			ТП 902-2-475.89-КЖ.И.00.000.ТУ	Технические условия		
				Сборочные единицы		
А4		1	ТП 902-2-475.89-КЖ.И.00.200	Сетка С1	1	
А4		2	00.300	С2	1	
А4		3	00.400	С3	1	
А4		4	00.500	С4	1	
А4		5	00.003	Изделие закладное М2-1	4	
А4		6	00.004	М2-2	4	
А4		7	Серия 1.400-9, в.1, л.9	Петля УП1-4	8	
				Детали		
Б4		8	01	ф8 А-III ГОСТ 5781-82; ℓ=1820	1	0,73кг
Б4		9	02	ℓ=1920	1	0,77кг
				Материалы		
		10		Бетон М200	0,47	м³

Ведомость расхода стали на элемент, кг

Марка элемента	Изделия арматурные						Изделия закладные								Общий расход
	Арматура класса					Всего	Арматура кл.		Прокат марки				Всего		
	Вр-I			А-III			А-I	А-II	Вст3пс6	Вст3кп2					
	ГОСТ 6727-80			ГОСТ 5781-82			ГОСТ 5781-82		ГОСТ 8509-86	ГОСТ 3282-75					
	ф5		Итого	ф8	Итого		ф8	ф10	ф10	∠75×6	Итого	Тр. 15×3,2	Итого		
ЛТ1б-9-6/2	17,9		17,9	1,5	1,5	19,4	0,6	4,7	3,0	4,1	4,1	0,4	0,4	12,8	32,2

1. Защитный слой 20 мм.
2. Петли поз. 7, привязать к стержням сетки поз. 1 по ГОСТ 14098-85 – К1 – Кт.

Привязан

Инв. №

Зав.гр.	Болотова		09.89
ГИП	Мешалкин		
Гл.спец.	Мешалкин		
Н.контр.	Мешалкин		
Нач.отд.	Мешалкин		

ТП 902-2-475.89 - КЖ.И.10.000

Лоток ЛТ1б-9-6/2

Стадия	Масса	Масштаб
Р	1175	1:20
Лист	Листов 1	

Мосводоканалниипроект

23986-04 7

Копировал

Формат А3

Инв. № подл. | Подпись и дата | Взам. инв. №

Альбом 4

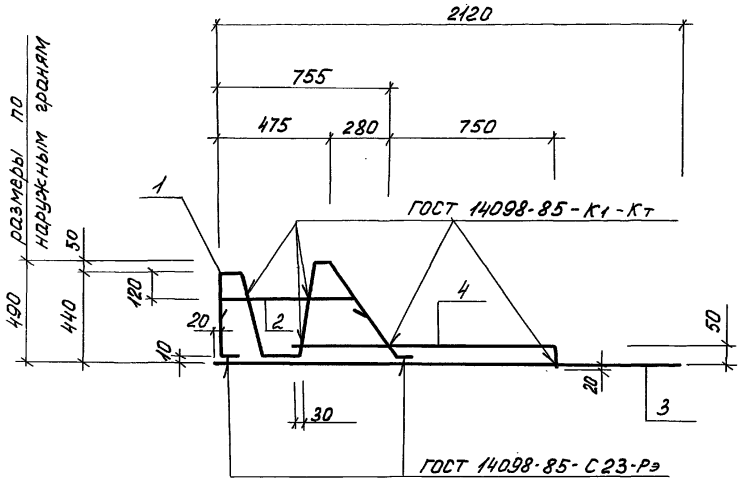

Формат	Зона	Поз.	Обозначение	Наименование	Кол.	Примечание
				Документация		
А3			ТП 902-2-475.89 - КЖ.И. 00.000 ТУ	Технические условия		
				Детали		
				ф10А-II ГОСТ 5781-82		
БЧ		1	01	ℓ = 2300	1	1.43 кг
БЧ		2	02	ℓ = 740	1	0.45 кг
БЧ		3	03	ℓ = 2140	1	1.33 кг
БЧ		4	04	ℓ = 1270	1	0.79 кг

Поз.1

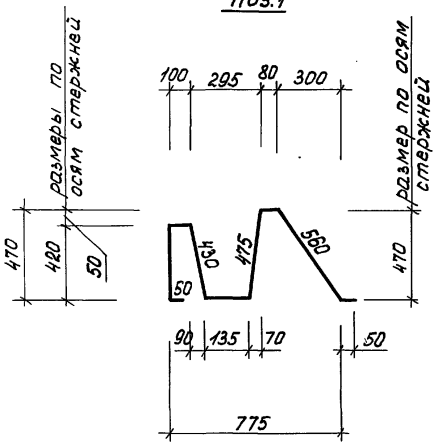

Поз.2

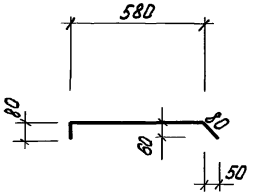

Поз.4

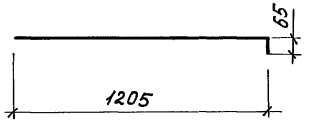

Привязан				ТП 902-2-475.89 - КЖ.И. 00.100
	Зав.гр.	Болотова		09.89
	ГИП	Мешалкин		Каркас плоский КР1
	Гл.спец.	Мешалкин		Стадия: Р; Масса: 4; Масштаб: 1:20
	Н.контр.	Мешалкин		Лист; Листов 1
Инв. №	Нач.отд	Мешалкин		Мосводоканалнипроект

Инв. № подл. | Подпись и дата | Взам. инв. №

Копировал Фролов 23986-04 8 Формат А3

Альбом 4

Развертка

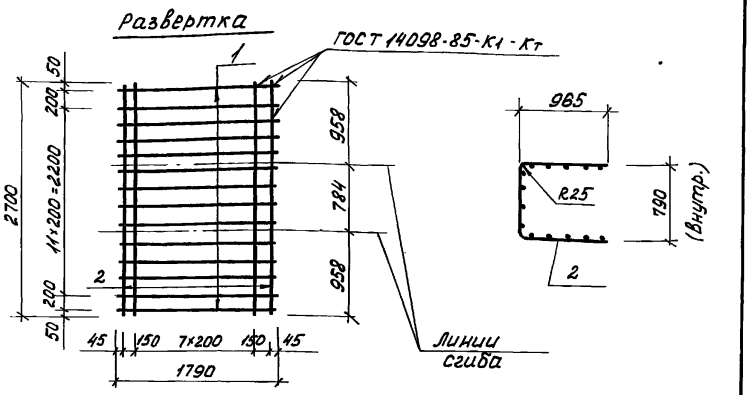

Формат	Зона	Поз.	Обозначение	Наименование	Кол.	Примечание
				Документация		
А3			ТП902-2-475.89-КЖ.И.00.000.ТУ	Технические условия		
				Детали		
				ф5 ВрI ГОСТ 6727-80		
Бч		1	01	ℓ=1790	14	0,26кг
Бч		2	02	ℓ=2700	10	0,39кг

Привязан

Инв. №

Взам. инв. №

Подпись и дата

Инв. № подл.

ТП 902-2-475.89 - КЖ.И.00.200

Зав. гр.	Болотова		09.89
ГИП	Мешалкин		
Гл. спец.	Мешалкин		
Н. контр.	Мешалкин		
Нач. отд.	Мешалкин		

Сетка С1

Стадия	Масса	Масштаб
Р	7.54	1:50
Лист	Листов 1	

Мосводоканалниипроект

Копировал Формат А4

Альбом 4

Развертка

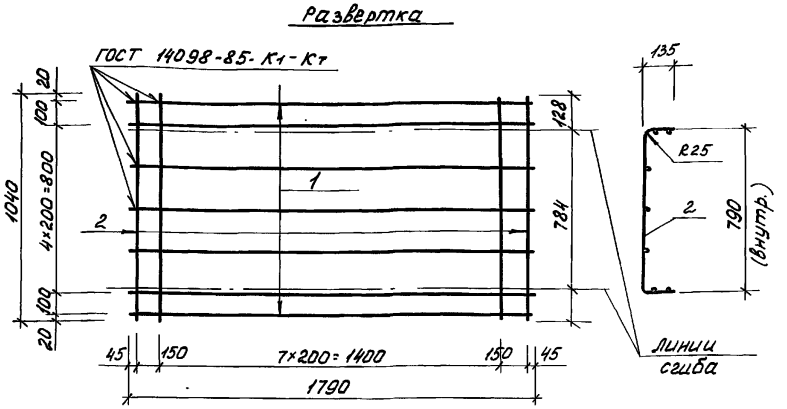

Формат	Зона	Поз.	Обозначение	Наименование	Кол.	Примечание
				Документация		
А3			ТП902-2-475.89-КЖ.И.00.000ТУ	Технические условия		
				Детали		
				ф5ВрI ГОСТ 6727-80		
Бч		1	01	ℓ=1790	7	0,26кг
Бч		2	02	ℓ=1040	10	0,39кг

Привязан

Инв. №

Взам. инв. №

Подпись и дата

Инв. № подл.

ТП 902-2-475.89 - КЖ.И.00.300

Зав. гр.	Болотова		09.89
ГИП	Мешалкин		
Гл. спец.	Мешалкин		
Н. контр.	Мешалкин		
Нач. отд.	Мешалкин		

Сетка С2

Стадия	Масса	Масштаб
Р	5.72	1:20
Лист	Листов 1	

Мосводоканалниипроект

Копировал 23986-04 9 Формат А4

Альбом 4

Развертка

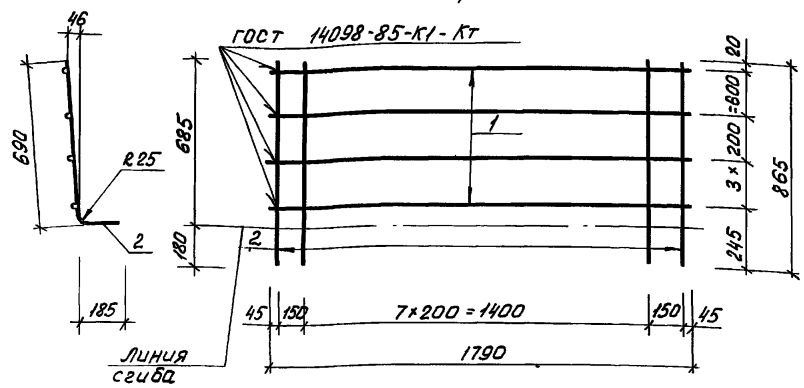

Формат	Зона	Поз.	Обозначение	Наименование	Кол.	Примечание
				Документация		
А3			ТП 902-2-475.89.КЖ.И.00.000.ТУ	технические условия		
				Детали		
				ф5 ВРI ГОСТ 6727-80		
Б4		1	01	ℓ=1790	4	0.26 кг
Б4		2	02	ℓ=865	10	0.12 кг

Привязан

Инв. №

Зав. гр.	Болотова	Болотова	09.89
ГИП	Мешалкин		
Гл. спец.	Мешалкин		
Н. контр.	Мешалкин		
Нач. отд.	Мешалкин		

ТП 902-2-475.89 - КЖ.И.00.400

Сетка С3

Стадия	Масса	Масштаб
Р	2.24	1:20

Лист | Листов 1

Мосводоканалниипроект

Инв. № подл. | Подпись и дата | В зам. инв. №

Копировал Провал Формат А4

Альбом 4

Развертка

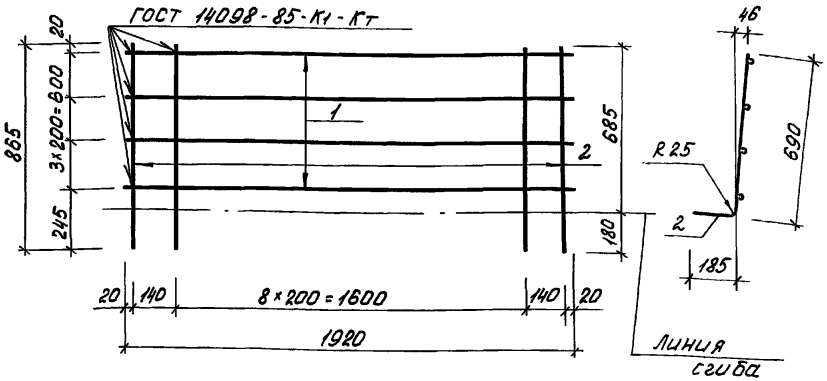

Формат	Зона	Поз.	Обозначение	Наименование	Кол.	Примечание
				Документация		
А3			ТП 902-2-475.89-КЖ.И.00.000.ТУ	Технические		
				условия		
				Детали		
				ф5 ВРI ГОСТ 6727-80		
Б4		1	01	ℓ=1920	4	0.28 кг
Б4		2	02	ℓ=865	11	0.12 кг

Привязан

Инв. №

Зав. гр.	Болотова	Болотова	09.89
ГИП	Мешалкин		
Гл. спец.	Мешалкин		
Н. контр.	Мешалкин		
Нач. отд.	Мешалкин		

ТП 902-2-475.89 - КЖ.И.00.500

Сетка С4

Стадия	Масса	Масштаб
Р	2.36	1:20

Лист | Листов 1

Мосводоканалниипроект

Инв. № подл. | Подпись и дата | В зам. инв. №

Копировал Провал 23986-04 10 Формат А4

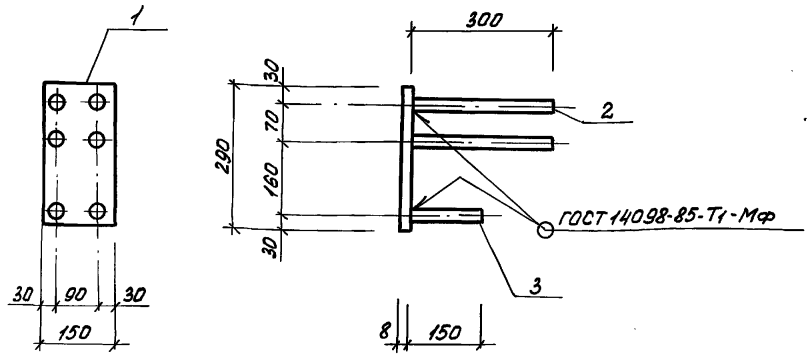

Формат	Зона	Поз.	Обозначение	Наименование	Кол.	Примечание
				Документация		
А3			ТП 902-2-475.89-КЖ.И.00.000ТУ	Технические условия		
				Детали		
БЧ		1	01	Лист Б-8×150×300 ГОСТ 19903-74 / Вст3пс6-1 ГОСТ 14637-79	1	2.73 кг
				ф16 А-II ГОСТ 5781-82		
БЧ		2	02	ℓ=300	4	0.48 кг
БЧ		3	03	ℓ=150	2	0.24 кг

Покрытие поверхностей листа поз. 1 – Мет. Z 200.

Привязан

Инв. №

Взам. инв. № | Подпись и дата | Инв. № подл.

Зав. гр.	Болотова		
ГИП	Мешалкин		
Гл. спец.	Мешалкин		
Н. контр.	Мешалкин		
Нач. отд.	Мешалкин		

ТП 902-2-475.89 - КЖ.И. 00.001

Изделие закладное М1-1

Стадия	Масса	Масштаб
Р	5,13	1:10
Лист	Листов 1	

Мосводоканалниипроект

Копировал Формат А4

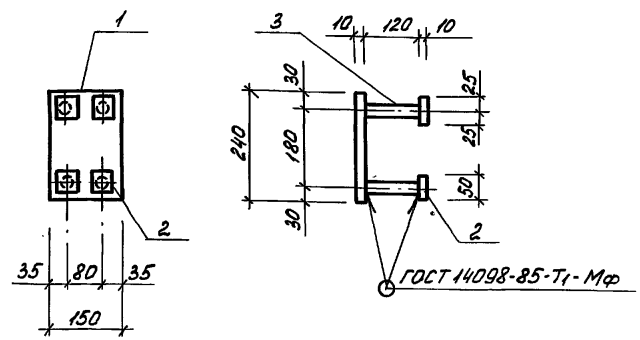

Формат	Зона	Поз.	Обозначение	Наименование	Кол.	Примечание
				Документация		
А3			ТП 902-2-475.89-КЖ.И.00.000ТУ	Технические условия		
				Детали		
БЧ		1	01	Лист Б-10×150×240 ГОСТ 19903-74 / Вст3пс6-1 ГОСТ 14637-79	1	2.8 кг
БЧ		2	02	Лист Б-10×50×50 ГОСТ 19903-74 / Вст3пс6-1 ГОСТ 14637-79	4	0.2 кг
БЧ		3	03	ф16 А-II ГОСТ 5781-82; ℓ=120	4	0.2 кг

Покрытие поверхностей листа поз. 1 – Мет. Z 200.

Привязан

Инв. №

Взам. инв. № | Подпись и дата | Инв. № подл.

Зав. гр.	Болотова		
ГИП	Мешалкин		
Гл. спец.	Мешалкин		
Н. контр.	Мешалкин		
Нач. отд.	Мешалкин		

ТП 902-2-475.89 - КЖ.И. 00.002

Изделие закладное М1-2

Стадия	Масса	Масштаб
Р	4.4	1:10
Лист	Листов 1	

Мосводоканалниипроект

Копировал Формат А4

Альбом 4

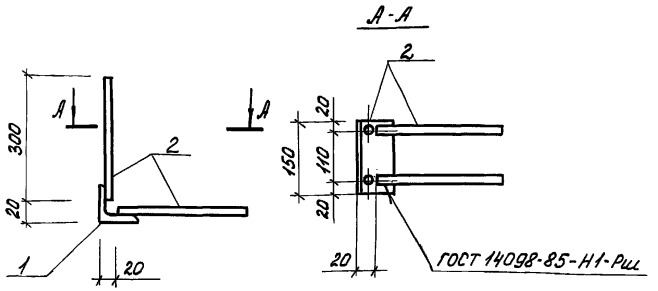

Формат	Зона	Поз.	Обоснование	Наименование	Кол.	Примечание
				Документация		
А3			ТП 902-2-475.89-КЖ.И.00.000.ТУ	Технические условия		
				Детали		
Б4		1	01	Уголок Б-75×75×6 ГОСТ 8509-86 / ВСТ3ПС6 ГОСТ 535-79		
				ℓ = 150	1	1.03кг
Б4		2	02	ф10А-II ГОСТ 5781-82, ℓ=300	4	0.19кг

Покрытие поверхностей уголка поз.1 – Мет. Z200.

Привязан

Инв.№

Зав.гр.	Болотова	Болотова	09.89
ГИП	Мешалкин		
Гл.спец.	Мешалкин		
Н.контр.	Мешалкин		
Нач.отд.	Мешалкин		

ТП 902-2-475.89 -КЖ.И.00.003

Изделие закладное М2-1

Стадия	Масса	Масштаб
Р	1,8	1:10

Лист | Листов 1

Мосводоканал НИИпроект

Инв.№ подл. | Подпись и дата | В зам.инв.№

Копировал [подпись] Формат А4

Альбом 4

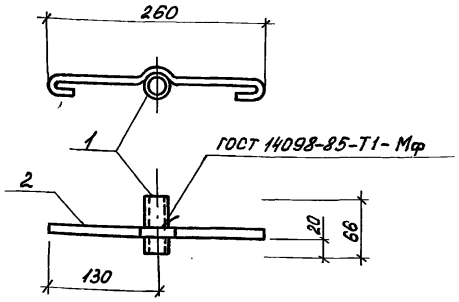

Формат	Зона	Поз.	Обозначение	Наименование	Кол.	Примечание
				Документация		
А3			ТП 902-2-475.89-КЖ.И.00.000.ТУ	Технические условия		
				Детали		
Б4		1	01	Труба 15×3,2 ГОСТ 3262-75		
				ℓ = 66	1	0.09кг
Б4		2	02	ф8А-I ГОСТ 5781-82		
				ℓ = 390	1	0.16кг

Привязан

Инв.№

Зав.гр.	Болотова	Болотова	09.89
ГИП	Мешалкин		
Гл.спец.	Мешалкин		
Н.контр.	Мешалкин		
Нач.отд.	Мешалкин		

ТП 902-2-475.89 – КЖ.И.00.004

Изделие закладное М2-2

Стадия	Масса	Масштаб
Р	0,25	1:5

Лист | Листов 1

Мосводоканал НИИпроект

Инв.№ подл. | Подпись и дата | В зам.инв.№

Копировал 23986-04 12 Формат А4

Альбом 4

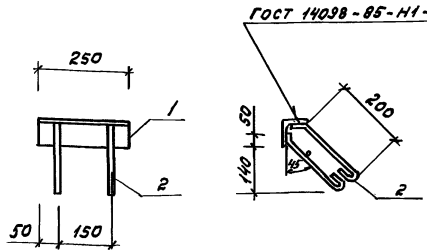

Формат	Зона	Поз.	Обозначение	Наименование	Кол.	Примечание
				Документация		
А3			ТП902-2-475.89-КЖ.И.00.000ТУ	Технические условия		
				Детали		
Б4		1	01	Уголок 6-75х75х6 ГОСТ 8509-86 / 8Ст3пс6 ГОСТ 535-79		
				ℓ = 250	1	1,72кг
Б4		2	02	ФВА-I ГОСТ 5781-82		
				ℓ = 310	4	0,12кг

Привязан

Инв. №

Инв. № подл. | Подпись и дата | Взам. инв. №

Зав. гр.	Болотова		11.89
ГИП	Мешалкин		
Гл. спец.	Мешалкин		
Н. контр.	Мешалкин		
Нач. отд.	Мешалкин		

ТП902-2-475.89-КЖ.И.00.005

Изделие закладное МН1

Стадия	Масса	Масштаб
Р	2,2	1:10
Лист	Листов 1	

Мосводоканалниипроект

Формат А4

Альбом 4

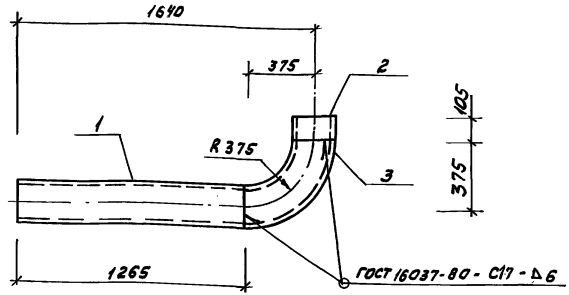

Формат	Зона	Поз.	Обозначение	Наименование	кол.	Примечание
				Документация		
А3			ТП902-2-475.89-КЖ.И.00.000ТУ	Технические условия		
				Детали		
Б4		1	01	Труба 273х8 ГОСТ 8732-78 / Д ГОСТ 8731-74 ℓ=1265	1	66,1 кг
Б4		2	02	ℓ=105	1	5,5 кг
				Стандартные изделия		
		3		Отвод 90° 273х10 ГОСТ 17375-83	1	

Возможен вариант изготовления детали из одной трубы 273х8.

Привязан

Инв. №

Инв. № подл. | Подпись и дата | Взам. инв. №

Зав. гр.	Болотова		11.89
ГИП	Мешалкин		
Гл. спец.	Мешалкин		
Н. контр.	Мешалкин		
Нач. отд.	Мешалкин		

ТП902-2-475.89-КЖ.И.00.006

Изделие закладное МН2

Стадия	Масса	Масштаб
Р	111	1:20
Лист	Листов 1	

Мосводоканалниипроект

Копировал Ред 23986-04 13 Формат А4

Альбом 4

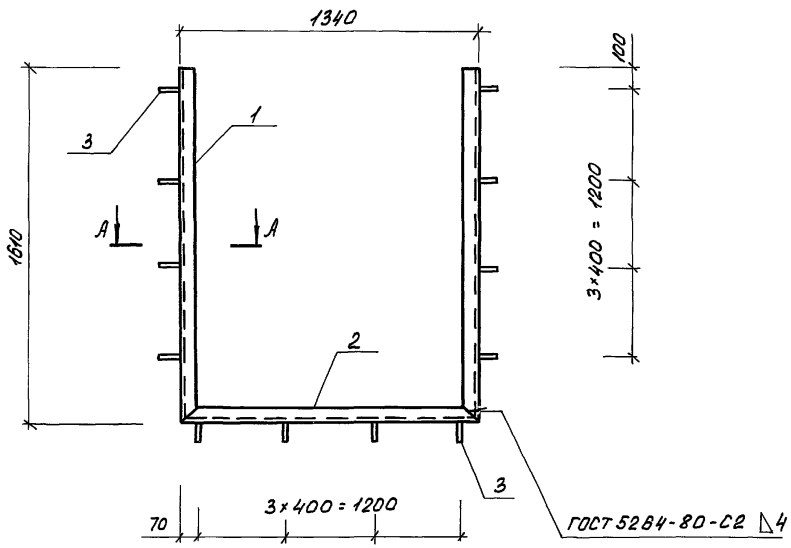

А - А
М 1:10

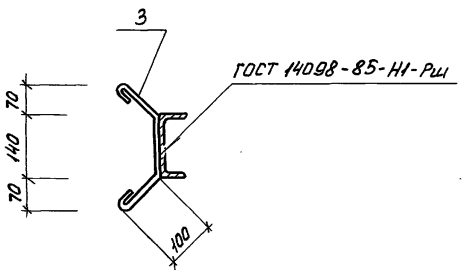

Формат	Зона	Поз	Обозначение	Наименование	Кол.	Примечание
				Документация		
А3			ТП 902-2-475.89-КЖ.И.00.000ТУ	Технические условия		
				Детали		
				Швеллер 14п ГОСТ 8240-72 / ВСт3пс6-1 ГОСТ 535-79		
БЧ		1	01	ℓ = 1610	2	19.8кг
БЧ		2	02	ℓ = 1340	1	16.5кг
БЧ		3	03	ф6А-I ГОСТ 5781-82		
				ℓ = 430	12	0.1 кг

Инв. № подл. | Подпись и дата | Взам. инв. №

Привязан

Инв. №

Зав. гр.	Болотова		
ГИП	Мешалкин		
Гл. спец.	Мешалкин		
Н. контр.	Мешалкин		
Нач. отд.	Мешалкин		

ТП 902-2-475.89 - КЖ.И.00.007

Изделие закладное МН3

Стадия	Масса	Масштаб
Р	37,3	1:20
Лист	Листов 1	

Мосводоканалниипроект

Копировал Гроват

Формат А3

Альбом 4

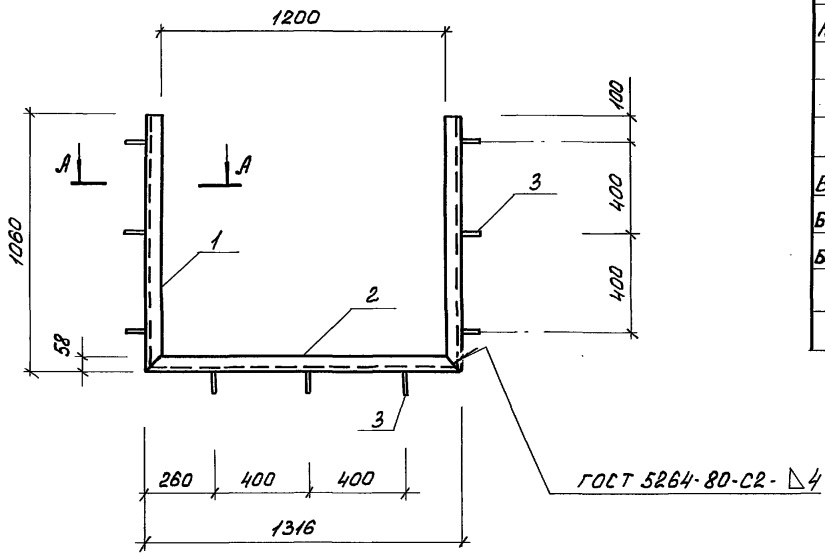

А-А
М1:10

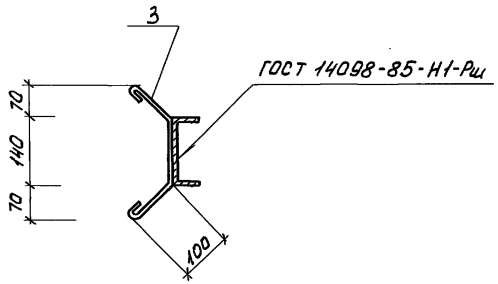

Формат	Зона	Поз.	Обозначение	Наименование	Кол.	Примечание
				Документация		
А3			ТП 902-2-475.89 - КЖ.И.00.000ТУ	Технические условия		
				Детали		
				Швеллер 14п ГОСТ 8240-72 / Вст3пс6-1 ГОСТ 535-79		
БЧ		1	01	ℓ = 1316	1	16,3 кг
БЧ		2	02	ℓ = 1060	2	13,1 кг
БЧ		3	03	Ф8 А-I ГОСТ 5781-82		
				ℓ = 460	9	0,2 кг

Взам. инв. № | Подпись и дата | Инв. № подл.

Привязан

Инв. №

Зав. гр.	Болотова	09.89
ГИП	Мешалкин	
Гл. спец.	Мешалкин	
Н. контр.	Мешалкин	
Нач. отд.	Мешалкин	

ТП 902-2-475.89 - КЖ.И.00.008

Изделие закладное МН4

Стадия	Масса	Масштаб
Р	44,3	1:20
Лист	Листов 1	

Мосводоканалниипроект

Альбом 4

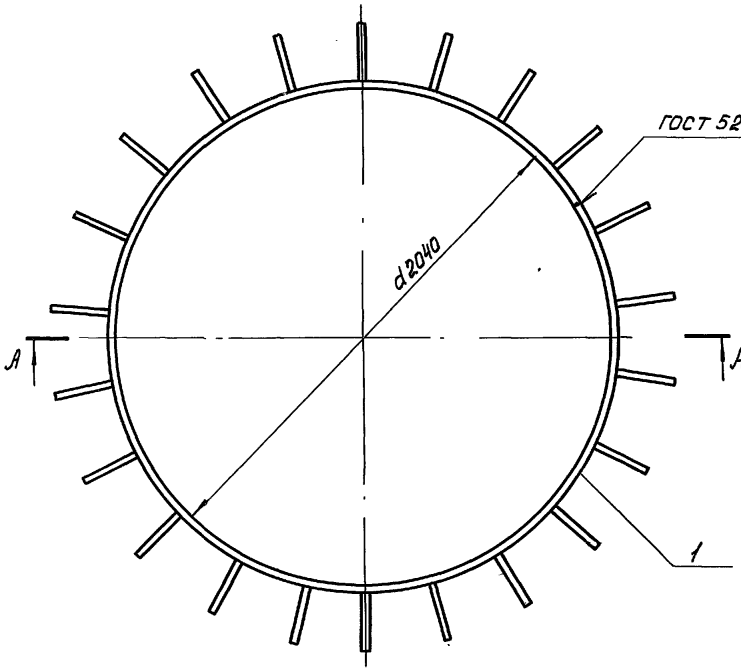

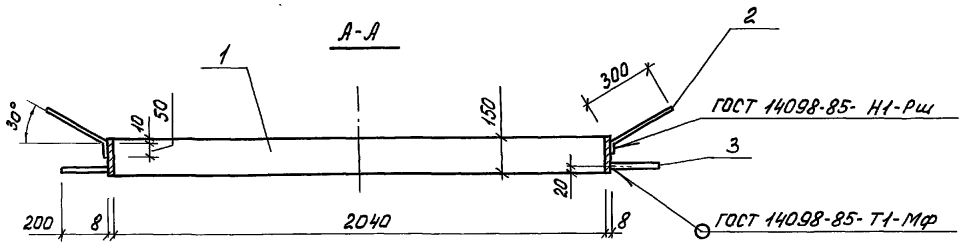

Формат	Зона	Поз.	Обозначение	Наименование	Кол.	Примечание
				Документация		
А3			ТП 902-2-475.89-КЖ.И.00.000ТУ	технические условия		
				Детали		
БЧ		1	01	Лист Б-8×150×Б456 ГОСТ 19903-74 / Вст3пс 6-1 ГОСТ 14637-79	1	60.9кг
				ф10А-II ГОСТ 5781-82		
БЧ		2	02	ℓ = 350	22	0.22кг
БЧ		3	03	ℓ = 200	22	0.12кг

Инв.№подл. | Подпись и дата | Взам.инв.№

Привязан

Инв.№

Зав.гр.	Болотова		09.89
ГИП	Мешалкин		
Гл.спец.	Мешалкин		
Н.контр.	Мешалкин		
Нач.отд.	Мешалкин		

ТП 902-2-475.89 - КЖ.И.00.009

Изделие закладное МН5

Стадия	Масса	Масштаб
Р	68.4	1:20
Лист	Листов 1	

Мосводоканал НИИпроект

Альбом 4

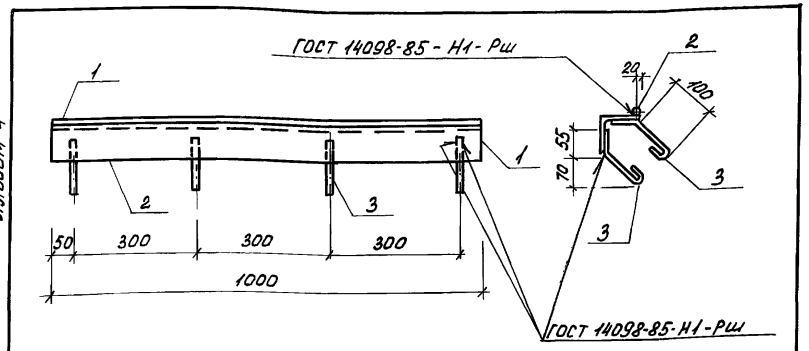

Формат	Зона	Поз.	Обозначение	Наименование	Кол.	Примечание
				Документация		
А3			ТП 902-2-475.89 - КЖ.И.00.000ТУ	Технические условия		
				Детали		
Б4		1	01	Уголок Б-75×75×6 ГОСТ 8509-86 / Ст3пс6 ГОСТ 535-79		
				ℓ = 1000	1	6.9кг
Б4		2	02	ф8 А-I ГОСТ 5781-82; ℓ = 1000	1	0.4кг
Б4		3	03	ф6 А-I ГОСТ 5781-82; ℓ = 200	8	0.05кг

Привязан

Инв. №

Взам. инв. № | Подпись и дата | Инв. № подл.

Зав. гр.	Болотова		
ГИП	Мешалкин		
Гл. спец.	Мешалкин		
Н. контр.	Мешалкин		
Нач. отд.	Мешалкин		

ТП 902-2-475.89 - КЖ.И.00.010

Изделие закладное МН 6

Стадия	Масса	Масштаб
Р	7.7	1:10
Лист	Листов 1	

Мосводоканалнипроект

Копировал Формат А4

Альбом 4

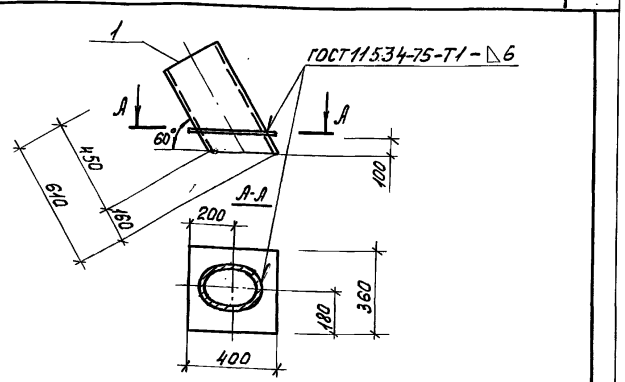

Формат	Зона	Поз.	Обозначение	Количество	Кол.	Примечание
				Документация		
А3			ТП 902-2-475.89- КЖ.И.00.000ТУ	Технические условия		
				Детали		
Б4		1	01	Труба 273×8 ГОСТ 10704-76 / Ст3пс6 ГОСТ 10705-80		
				ℓ = 610	1	31.9кг
Б4		2	02	Лист Б-8×360×400 ГОСТ 19903-74 / Ст3пс6-1 ГОСТ 14637-79	1	9.1кг

Привязан

Инв. №

Взам. инв. № | Подпись и дата | Инв. № подл.

Зав. гр.	Болотова		
ГИП	Мешалкин		
Гл. спец.	Мешалкин		
Н. контр.	Мешалкин		
Нач. отд.	Мешалкин		

ТП 902-2-475.89 - КЖ.И.00.011

Изделие закладное МН 7

Стадия	Масса	Масштаб
Р	41	1:10
Лист	Листов 1	

Мосводоканалнипроект

 Копировал Формат А4

Альбом 4

Формат	Зона	Поз.	Обозначение	Наименование	Кол.	Примечание
				Документация		
А3			ТП902-2-475.89-КЖ.И.00.000ТУ	технические условия		
				Детали		
Б4		1	01	Уголок Б-63×63×5 ГОСТ 8509-86 Вст.3пс6 ГОСТ 535-79		
				ℓ=826	4	4,0кг
Б4		2	02	ф8А-I ГОСТ 5781-82, ℓ=215	16	0,1 кг
Б4		3	03	Квадрат Б-10 ГОСТ 2591-71 Вст3пс6 ГОСТ 535-75		
				ℓ=780	4	0.6кг

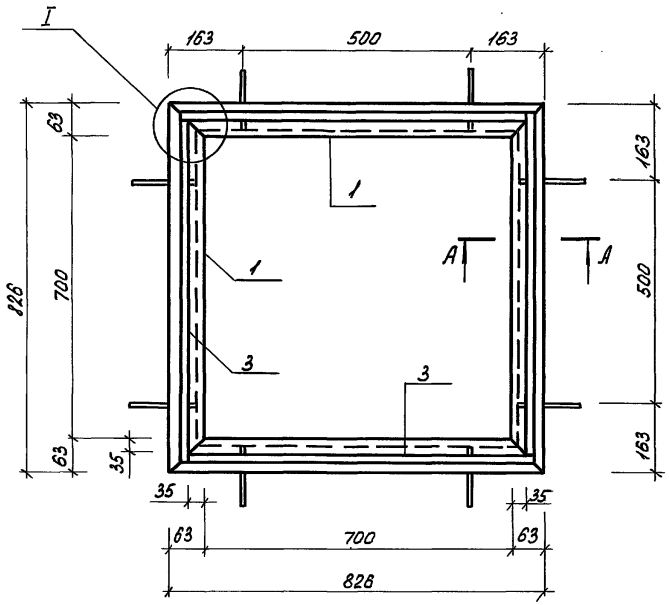

I

А-А
М 1:5

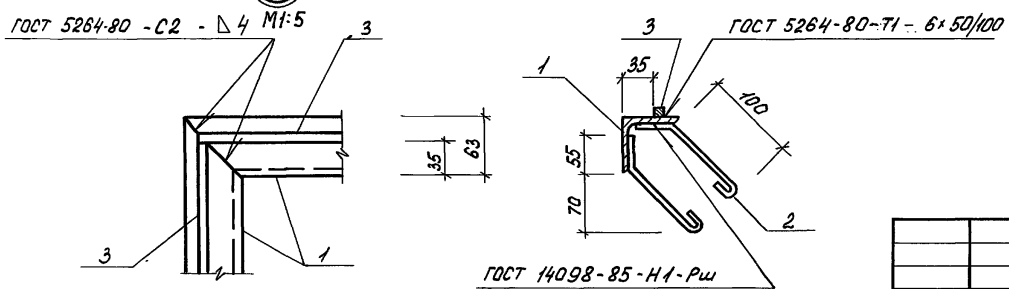

Привязан			
	Зав. гр.	Болотова	03.85
	ГИП	Мешалкин	
	Гл.спец.	Мешалкин	
	Н.контр.	Мешалкин	
Инв.№	Нач.отд.	Мешалкин	

ТП 902-2-475.89 - КЖ.И.00.012

Изделие закладное МН8

Стадия	Масса	Масштаб
Р	20	1:10
Лист	Листов 1	

Мосводоканал НИИпроект

Инв.№ | Подпись и дата | Взам.инв.№

gost.e-ecolog.ru