ТИПОВОЙ ПРОЕКТ
902-2-475.89

ОТСТОЙНИКИ КАНАЛИЗАЦИОННЫЕ РАДИАЛЬНЫЕ ВТОРИЧНЫЕ ИЗ СБОРНОГО ЖЕЛЕЗОБЕТОНА ДИАМЕТРОМ 30 М

АЛЬБОМ 3

КЖ КОНСТРУКЦИИ ЖЕЛЕЗОБЕТОННЫЕ СТР. 2-29.
КМ КОНСТРУКЦИИ МЕТАЛЛИЧЕСКИЕ СТР. 30-34.

23986-03
ЦЕНА
Отпускная цена

Привязан

Инв. №

gost.e-ecolog.ru

ТИПОВОЙ ПРОЕКТ
902-2-475.89

ОТСТОЙНИКИ КАНАЛИЗАЦИОННЫЕ РАДИАЛЬНЫЕ ВТОРИЧНЫЕ ИЗ СБОРНОГО ЖЕЛЕЗОБЕТОНА ДИАМЕТРОМ 30 М

АЛЬБОМ 3

ПЕРЕЧЕНЬ АЛЬБОМОВ

АЛЬБОМ 1	ПЗ	ПОЯСНИТЕЛЬНАЯ ЗАПИСКА
АЛЬБОМ 2	ТХ	ТЕХНОЛОГИЧЕСКИЕ РЕШЕНИЯ
	ЭМ	ЭЛЕКТРОТЕХНИЧЕСКИЕ РЕШЕНИЯ
АЛЬБОМ 3	КЖ	КОНСТРУКЦИИ ЖЕЛЕЗОБЕТОННЫЕ
	КМ	КОНСТРУКЦИИ МЕТАЛЛИЧЕСКИЕ
АЛЬБОМ 4	КЖ.И.	СТРОИТЕЛЬНЫЕ ИЗДЕЛИЯ
АЛЬБОМ 5	НО	НЕСТАНДАРТИЗИРОВАННОЕ ОБОРУДОВАНИЕ
АЛЬБОМ 6	СО	СПЕЦИФИКАЦИИ ОБОРУДОВАНИЯ
АЛЬБОМ 7	ВМ	ВЕДОМОСТИ ПОТРЕБНОСТИ В МАТЕРИАЛАХ
АЛЬБОМ 8	С	СМЕТЫ

РАЗРАБОТАН
ИНСТИТУТОМ
„МОСВОДОКАНАЛНИИПРОЕКТ"
ГЛАВНЫЙ ИНЖЕНЕР ИНСТИТУТА Д.Д. СОКОЛИН
ГЛАВНЫЙ ИНЖЕНЕР ПРОЕКТА В.К. КАЗАНОВ

УТВЕРЖДЕН РАСПОРЯЖЕНИЕМ МОСГОРИСПОЛКОМА
ОТ 09.10 1989 Г. № 2147р
ВВЕДЕН В ДЕЙСТВИЕ ПРИКАЗОМ ПО ОБЪЕДИНЕНИЮ
„МОСВОДОКАНАЛ" ОТ 16.10 1989 Г. № 446

Альбом 3

ТП 902-2-475.89

Содержание альбома

№№ листов	Наименование листа	Стр.
	Титульный лист.	1
	Содержание альбома.	2
	Конструкции железобетонные	
1	Общие данные.	3
2	Схема группы отстойников.	4
3	Отстойник. План. Сечение.	5
4	Отстойник. Сечения 3-3 ÷ 5-5.	6
5	Отстойник. Сечения 6-6 ÷ 12-12.	7
6	Отстойник. Днище Дм1. Опалубка и армирование.	8
7	Отстойник. Днище Дм1. Армирование. Сечения 3-3 ÷ 6-6.	9
8	Отстойник. Днище Дм1. Армирование. Сечения 7-7 ÷ 10-10. Узел I.	10
9	Отстойник. Днище Дм1. Армирование. Спецификации.	11
10	Отстойник. Схема расположения стеновых панелей.	12
11	Отстойник. Узлы III ÷ V.	13
12	Отстойник. Схема расположения лотков и борта отстойника Бм1.	14
13	Отстойник. Выпускная камера ВКм1. Планы. Сечения.	15
14	Отстойник. Выпускная камера ВКм1. Борт отстойника Бм1. Армирование.	16
15	Отстойник. Выпускная камера ВКм1. Армирование.	17
16	Отстойник. Выпускная камера ВКм1. Борт отстойника Бм1. Армирование. Спецификации.	18
17	Отстойник. Схема расположения водослива.	19

Продолжение

№№ листов	Наименование листа	Стр.
18	Распределительная чаша. Планы. Сечения.	20
19	Распределительная чаша. Армирование. Узел I. Сечения 1-1 ÷ 3-3, 10-10, 11-11.	21
20	Распределительная чаша. Схемы армирования днища и перекрытия. Сечения 4-4 ÷ 9-9.	22
21	Распределительная чаша. Армирование. Спецификации.	23
22	Иловая камера ИК1. Планы. Сечения.	24
23	Иловая камера ИК1. Армирование.	25
24	Иловая камера ИК1. Схема армирования перекрытия. Узел 1.	26
25	Камеры ОВ 1 и ОВ2. Планы. Сечения.	27
26	Камера ОВ1. Армирование.	28
27	Камера ОВ2. Армирование.	29
	Конструкции металлические	
1	Общие данные (начало).	30
2	Общие данные (продолжение).	31
3	Общие данные (окончание).	32
4	Отстойник. Схема расположения ригелей и подкосов.	33
5	Отстойник, распределительная чаша, иловая камера. Схемы расположения рам, лестницы и ограждений.	34

Инв. № подл. | Подпись и дата | Взам. инв. №

Альбом 3

Ведомость рабочих чертежей основного комплекта КЖ.

Лист	Наименование	Примечание
1	Общие данные.	
2	Схема группы отстойников.	
3	Отстойник. План. Сечение.	
4	Отстойник. Сечения 3-3 ÷ 5-5.	
5	Отстойник. Сечения 6-6 ÷ 12-12.	
6	Отстойник. Днище Дм1. Опалубка и армирование.	
7	Отстойник. Днище Дм1. Армирование. Сечения 3-3 ÷ 6-6.	
8	Отстойник. Днище Дм1. Армирование. Сечения 7-7 ÷ 10-10. Узел I.	
9	Отстойник. Днище Дм1. Армирование. Спецификации.	
10	Отстойник. Схема расположения стеновых панелей.	
11	Отстойник. Узлы III - V.	
12	Отстойник. Схема расположения лотков и борта отстойника Бм1.	
13	Отстойник. Выпускная камера ВКм1. Планы. Сечения.	
14	Отстойник. Выпускная камера ВКм1. Борт отстойника Бм1. Армирование.	
15	Отстойник. Выпускная камера ВКм1. Армирование.	
16	Отстойник. Выпускная камера ВКм1. Борт отстойника Бм1. Армирование. Спецификации.	
17	Отстойник. Схема расположения водослива.	

Продолжение

Лист	Наименование	Примечание
18	Распределительная чаша. Планы. Сечения.	
19	Распределительная чаша. Армирование. Узел I. Сечения 1-1÷3-3, 10-10, 11-11.	
20	Распределительная чаша. Схемы армирования днища и перекрытия. Сечения 4-4 ÷ 9-9.	
21	Распределительная чаша. Армирование. Спецификации.	
22	Иловая камера ИК-1. Планы. Сечения.	
23	Иловая камера ИК1. Армирование.	
24	Иловая камера ИК1. Схема армирования перекрытия. Узел I.	
25	Камеры ОВ1 и ОВ2. Планы. Сечения.	
26	Камера ОВ1. Армирование.	
27	Камера ОВ2. Армирование.	

Ведомость спецификаций.

Лист	Наименование	Примечание
10	Спецификация к схеме расположения стеновых панелей и лотков.	
18	Спецификация к схеме расположения элементов перекрытия распределительной чаши на отметке 4,790.	

Ведомость ссылочных и прилагаемых документов.

Обозначение	Наименование	Примечание
	Ссылочные документы	
Гост 948-84	Перемычки железобетонные для зданий с кирпичными стенами.	
Серия 3.900-3, выпуск 5, части 1, 2	Сборные железобетонные конструкции ёмкостных сооружений для водоснабжения и канализации. Панели стеновые для цилиндрических сооружений.	
Серия 5.900-2	Сальники набивные dy 50... 1400 мм для пропуска труб через стены.	
ГОСТ 8478-81	Сетки сварные для армирования железобетонных конструкций.	
	Прилагаемые документы	
ТП 902-2-475.89-КЖ.И. Альбом 4	Строительные изделия.	
ТП 902-2-475.89-КЖ.ВМ Альбом 7	Ведомость потребности в материалах.	

Ведомость объемов сборных бетонных и железобетонных конструкций по рабочим чертежам основного комплекта марки КЖ.

Строки	Наименование группы элементов конструкций	Код	Кол., м³	Примечание
1	Резервуары	585600	288.3	
2	Всего бетона и железобетона		288.3	

Материалы на изготовление сборных бетонных и железобетонных конструкций учтены в ведомости потребности в материалах и отдельно не учитываются.

Типовой проект разработан в соответствии с действующими нормами и правилами.

Гл. инженер проекта: /Казанов/

0.000 = — верх чистого пола отстойника.

Привязан

Инв. №

ТП 902-2-475.89 - КЖ

Зав. гр.	Болотова		
ГИП	Мешалкин		
Гл. спец.	Мешалкин		
Н. контр.	Мешалкин		
Нач. отд.	Мешалкин		

Отстойники канализационные радиальные вторичные из сборного ж/б диаметром 30м

Стадия	Лист	Листов
Р	1	27

Общие данные.

Мосводоканал НИИпроект

Инв. № подл. | Подпись и дата | Взам. инв. №

Альбом 3

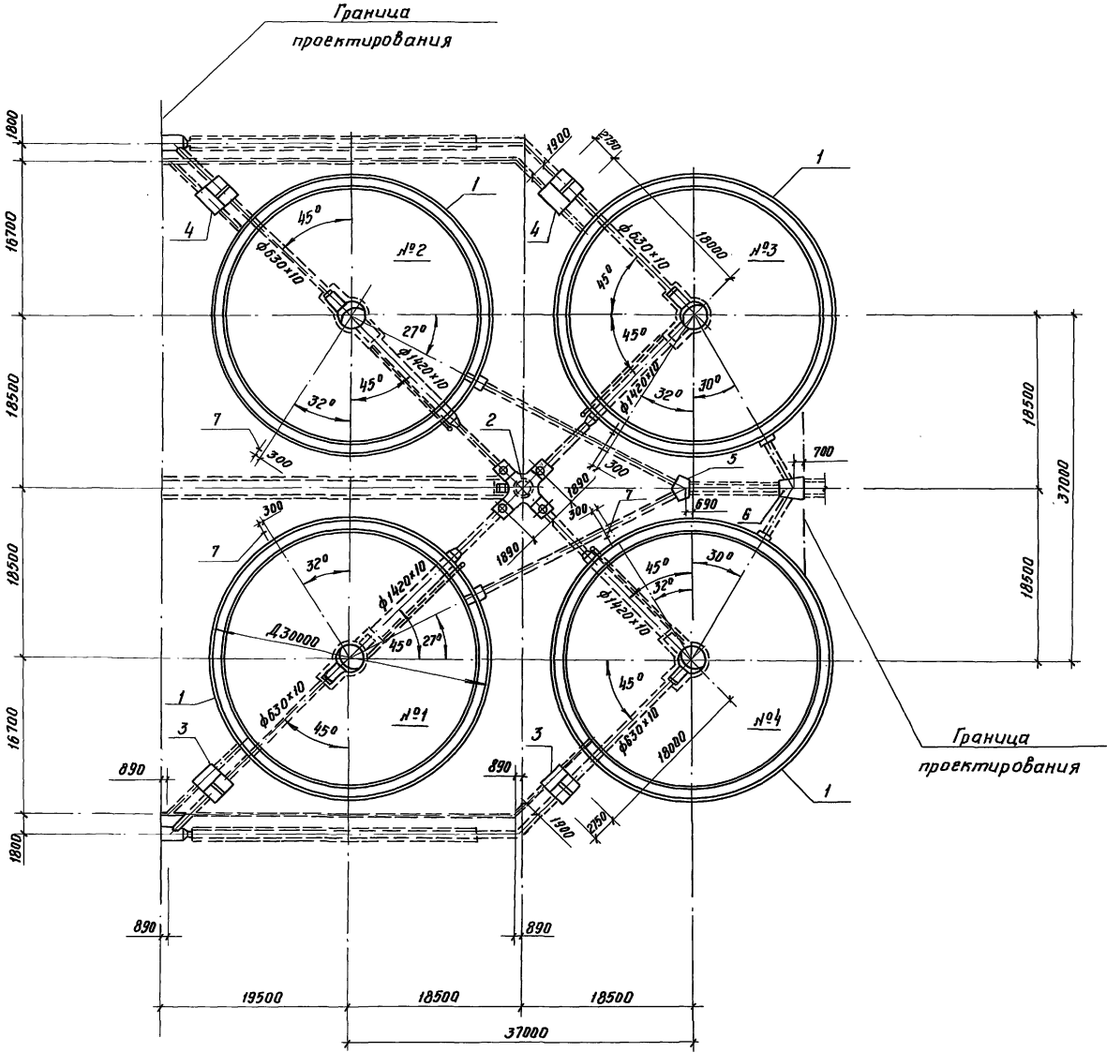

Экспликация элементов группы отстойников

Марка, под.	Обозначение	Наименование	Кол.	Масса ед, кг	Примечание
1	ТП 902-2-475.89 -КЖ, лист 3	Отстойник	4		
2	лист 18	Распределительная чаша	1		
3	лист 22	Камера ИК1	2		
4	лист 22	Камера ИК2	2		Зеркально
5	лист 25	Камера ОВ1	1		
6	лист 25	Камера ОВ2	1		
7	ТП 902-2-475.89 -КМ лист 5	Рама РШЭ1	4		

Указания по привязке проекта

1. Группа отстойников разработана для площадок, сложенных сухими хорошо дренирующими грунтами.
   При плохо дренирующих грунтах рекомендуется устройство пластового и кольцевого дренажа.
   Подпор грунтовых вод на днище отстойника не допускается.
2. Основание под трубопроводы решается при привязке проекта.

				ТП 902-2-475.89 -КЖ	
Привязан				Отстойники канализационные радиальные вторичные из сборного ж/б диаметром 30м	Стадия: Р; Лист: 2; Листов:
	Зав. гр.	Болотова	10.89г.		
	ГИП	Мешалкин			
	Гл. спец.	Мешалкин		Схема группы отстойников.	Мосводоканалнипроект
	Н. контр.	Мешалкин			
Инв. №	Нач. отд	Мешалкин			

Инв. № подл. | Подпись и дата | Взам. инв. № | Отдел № 2 | Казанов

Копировал

23986-03 5

формат А2

Альбом 3

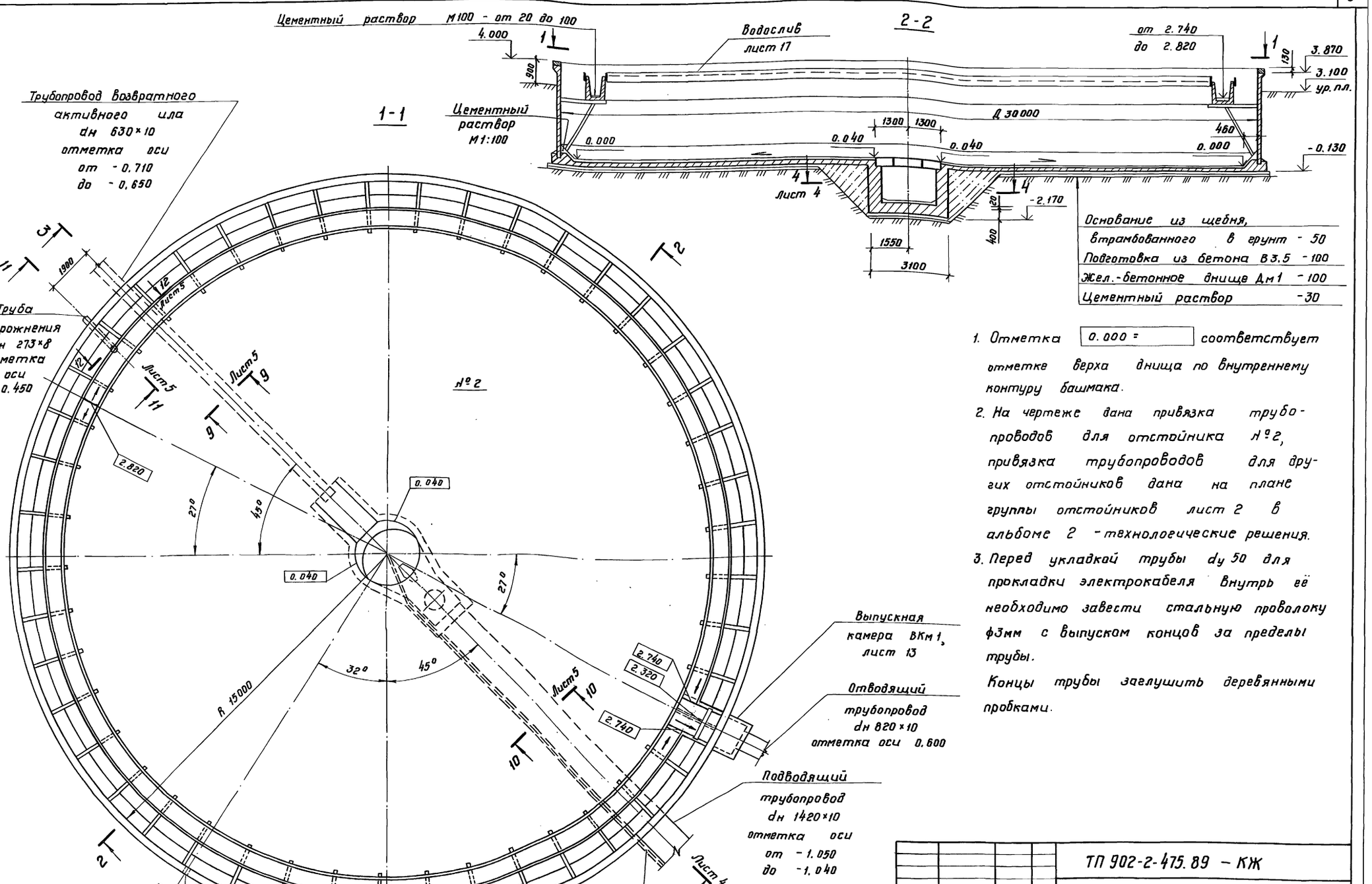

1. Отметка 0.000 = соответствует отметке верха днища по внутреннему контуру башмака.
2. На чертеже дана привязка трубопроводов для отстойника №2, привязка трубопроводов для других отстойников дана на плане группы отстойников лист 2 в альбоме 2 - технологические решения.
3. Перед укладкой трубы dy 50 для прокладки электрокабеля внутрь её необходимо завести стальную проволоку ф3мм с выпуском концов за пределы трубы.
   Концы трубы заглушить деревянными пробками.

Согласовано
Отдел №2 Казанов

Инв. № подл. | Подпись и дата | Взам. инв. № | Отдел №1

Привязан					ТП 902-2-475.89 - КЖ	
		Зав. гр.	Болотова		Отстойники канализационные радиальные вторичные из сборного ж/б диаметром 30м	Стадия: Р; Лист: 3; Листов:
		ГИП	Мешалкин			
		Гл. спец.	Мешалкин		Отстойник. План. Сечение.	Мосводоканалнииипроект
		Н. контр.	Мешалкин			
Инв. №		Нач. отд.	Мешалкин			

23986-03 6

Копировал

Формат А2

5-5

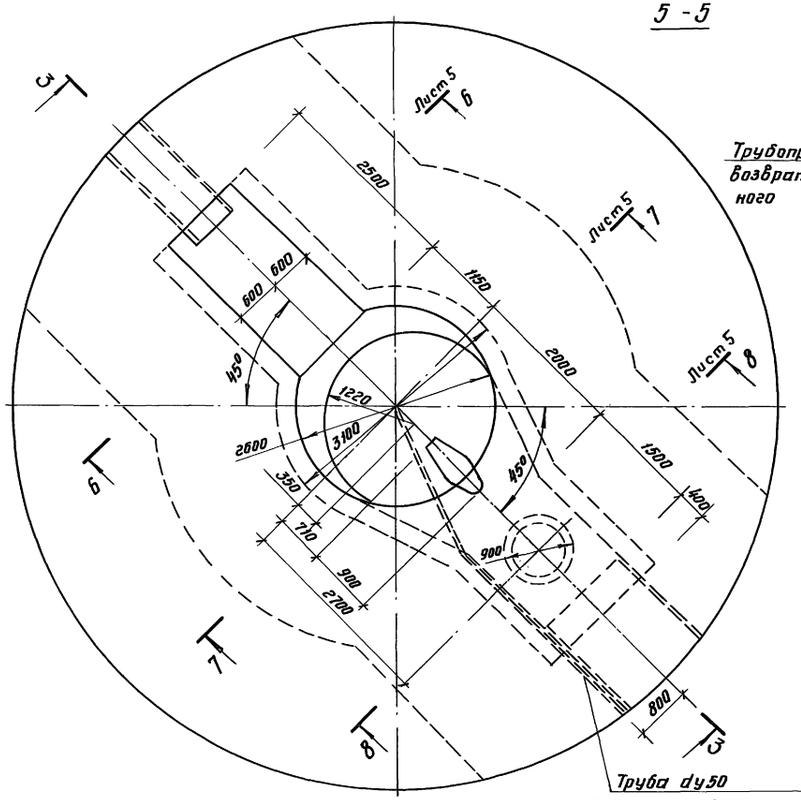

4-4

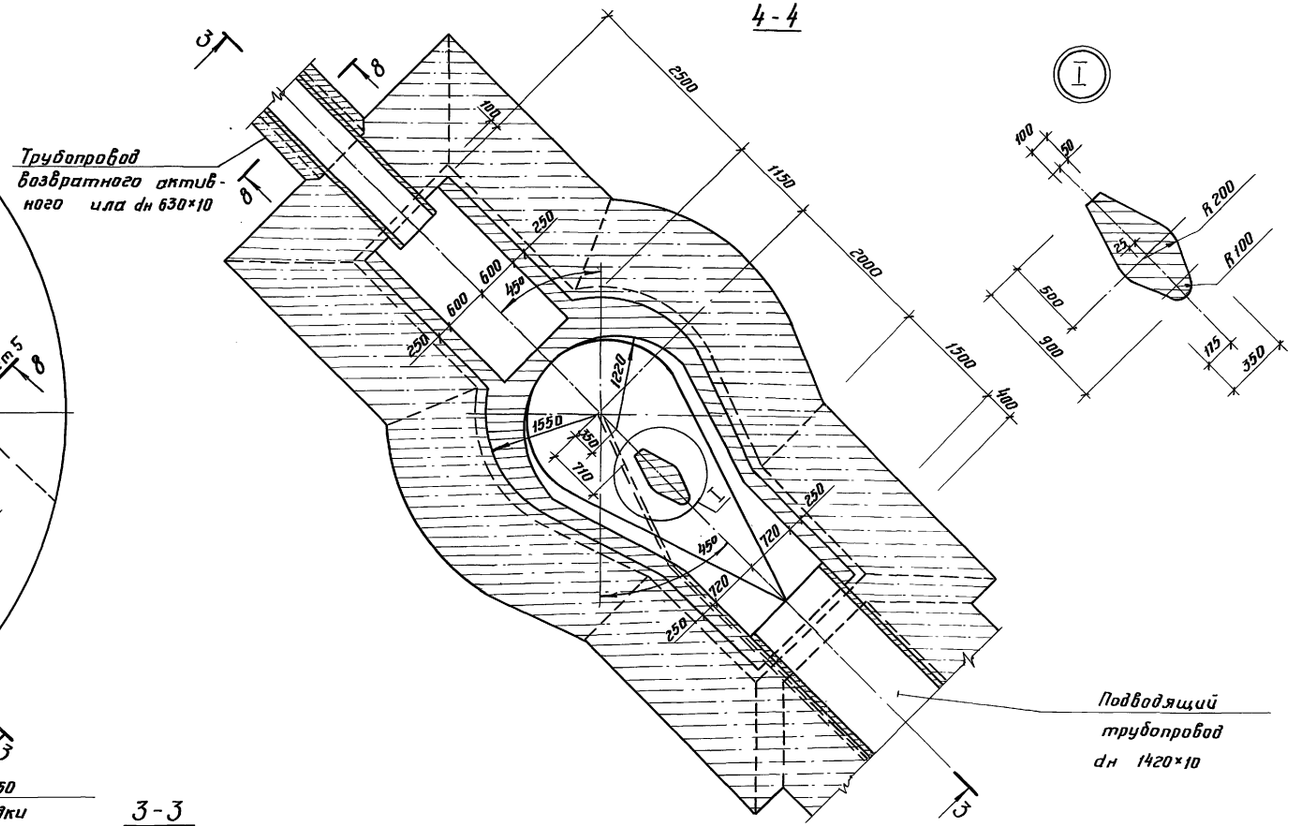

3-3

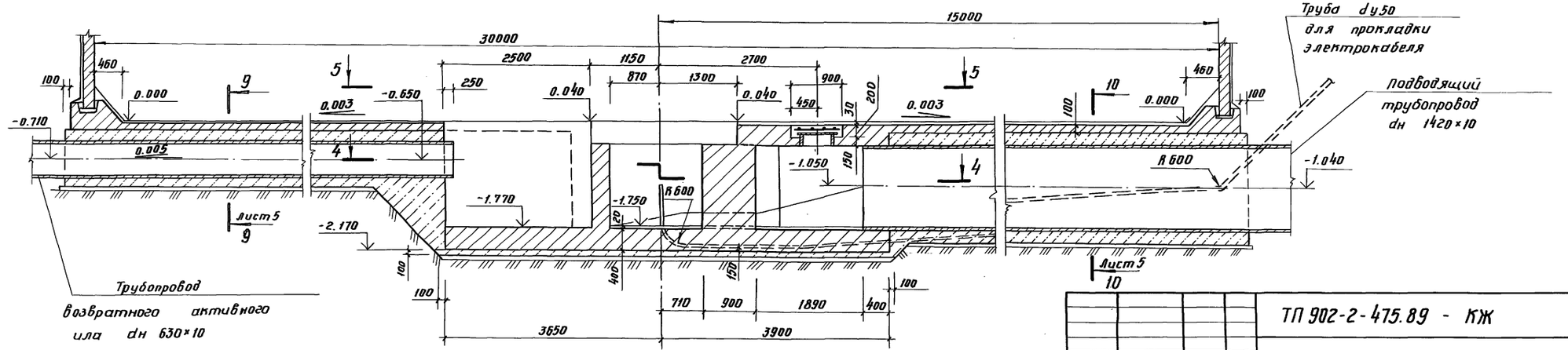

Привязан				ТП 902-2-475.89 - КЖ	
	Зав. гр.	Болотова	12.89	Отстойники канализационные радиальные вторичные из сборного ж/б диаметром 30м	Стадия: Р; Лист: 4; Листов:
	ГИП	Мешалкин			
	Гл. спец.	Мешалкин		Отстойник. Сечения 3-3 ÷ 5-5.	Мосводоканал НИИпроект
Инв. №	Н. контр.	Мешалкин			
	Нач. отд.	Мешалкин			

Копировал 23986-03 7 формат А2

Согласовано
Отдел № 2 Казанов
Взам. инв. №
Подп. и дата
Инв. № подл.

Альбом 3

6 - 6

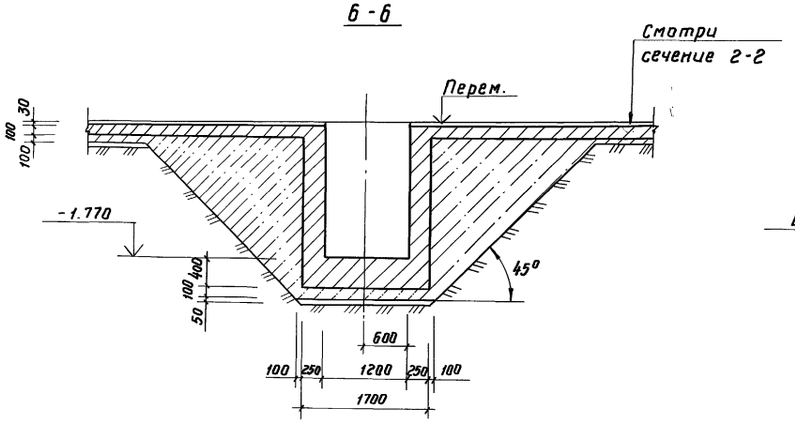

9 - 9

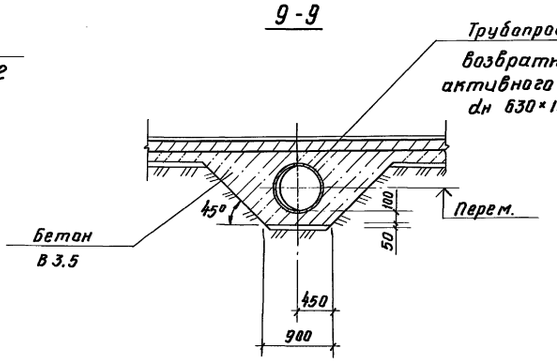

12 - 12

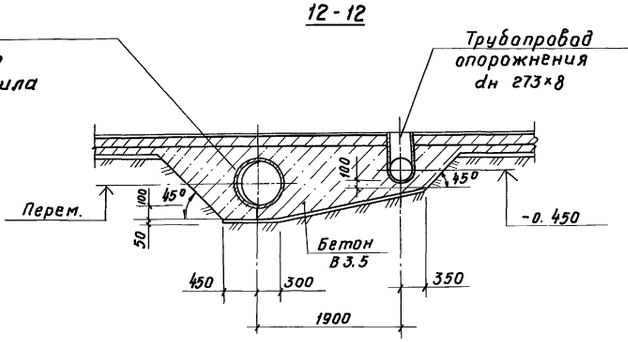

7 - 7

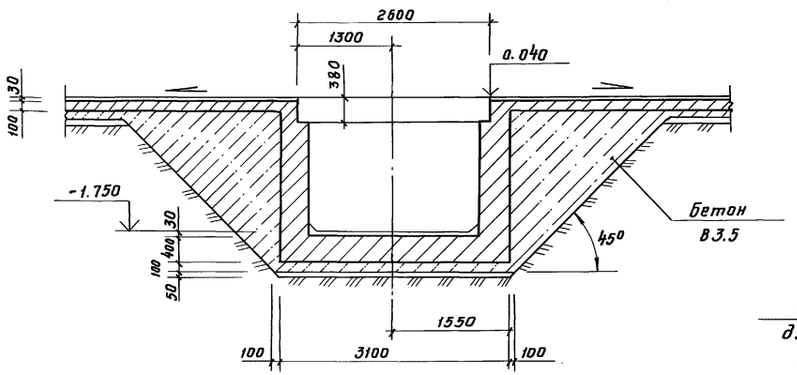

10 - 10

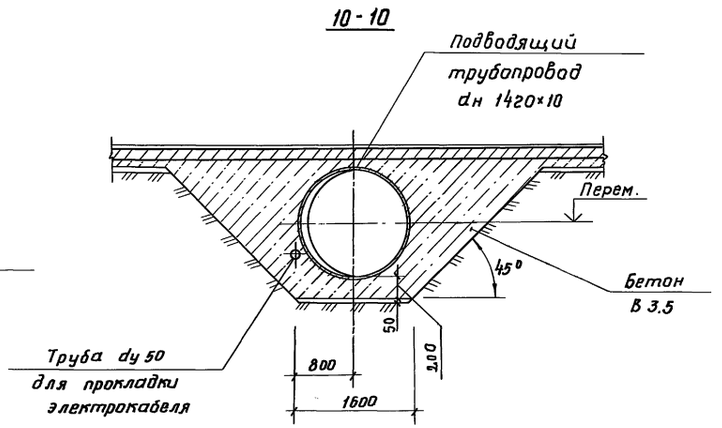

11 - 11

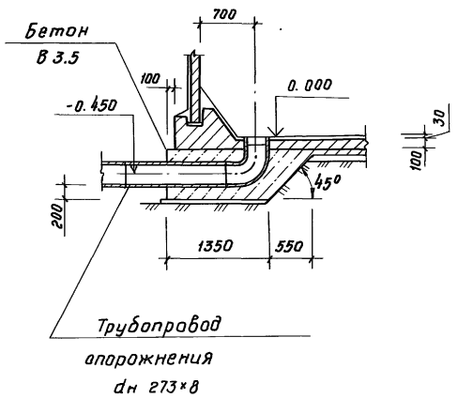

Данный лист рассматривать совместно с листами 3 и 4.

8 - 8

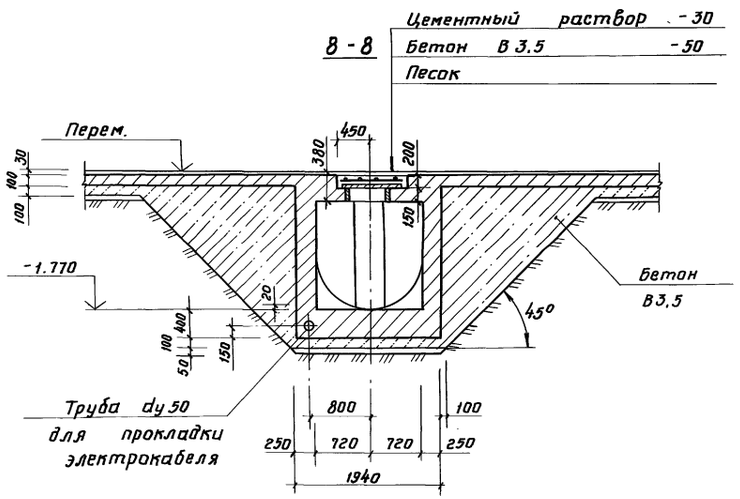

Согласовано
Отдел №12 Казанов
Взам. инв. №
Подпись и дата
Инв. № подл.

				ТП 902-2-475.89 - КЖ		
Привязан						
	Зав. гр.	Болотова		Отстойники канализационные радиальные вторичные из сборного ж/б диаметром 30м	Стадия: Р	Лист: 5	Листов:
	ГИП	Мешалкин					
	Гл. спец.	Мешалкин					
	Н. контр.	Мешалкин		Отстойник. Сечения 6-6 ÷ 12-12.	Мосводоканалниипроект		
Инв. №	Нач. отд.	Мешалкин					

23986-03 8

Формат А2

Альбом 3

План каркасов и сеток

План нижних сеток

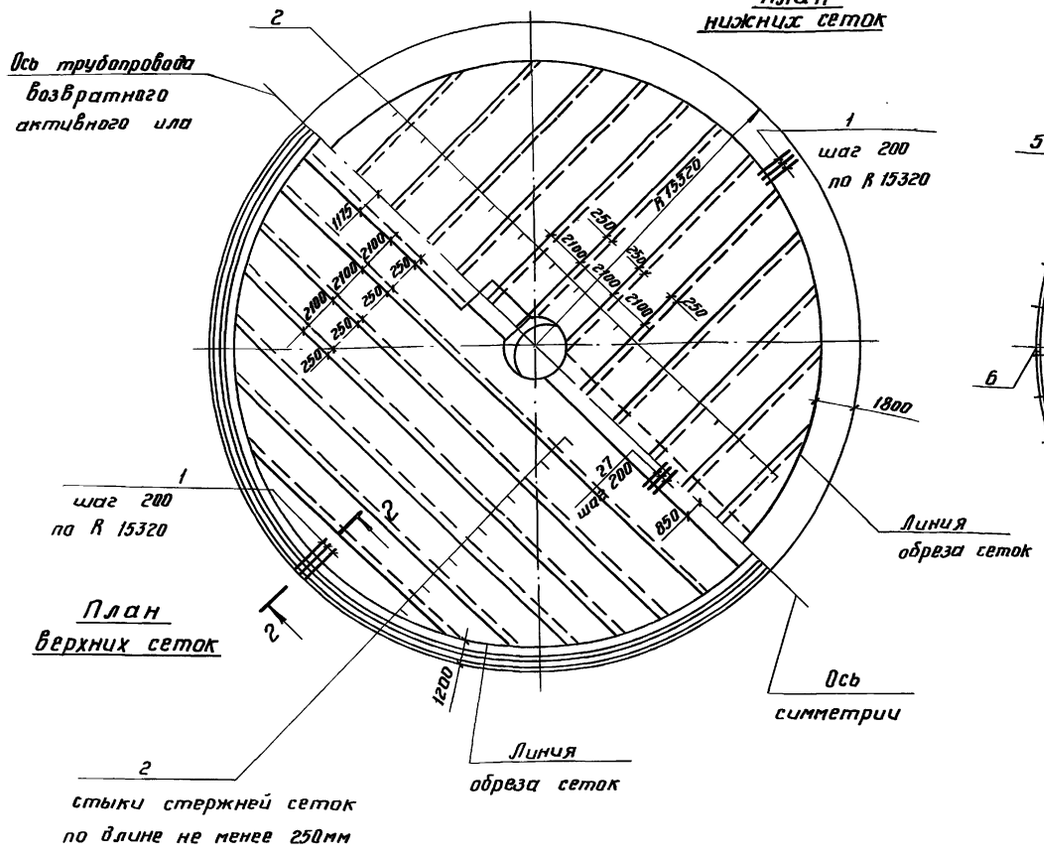

План верхних сеток

2-2

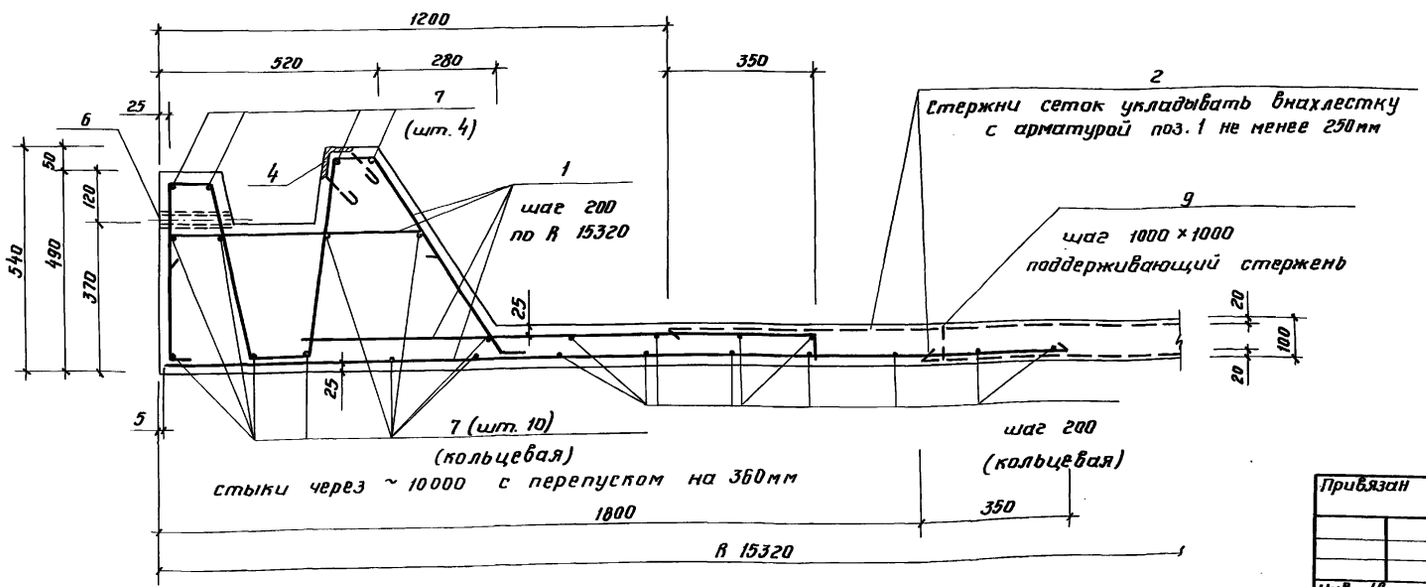

Опалубочный план днища

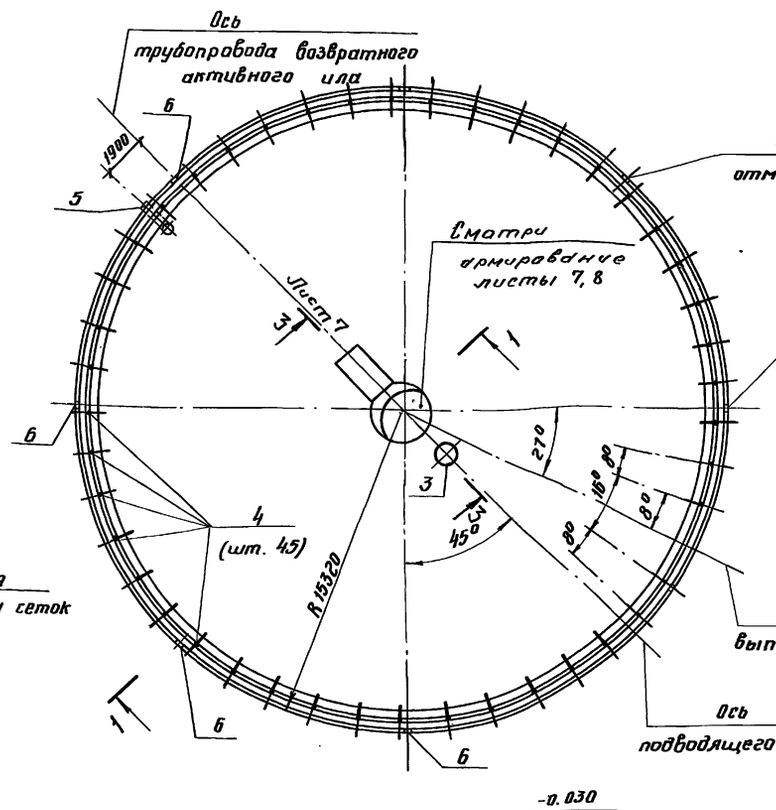

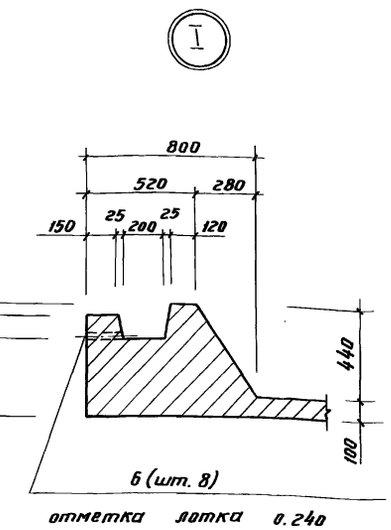

1-1

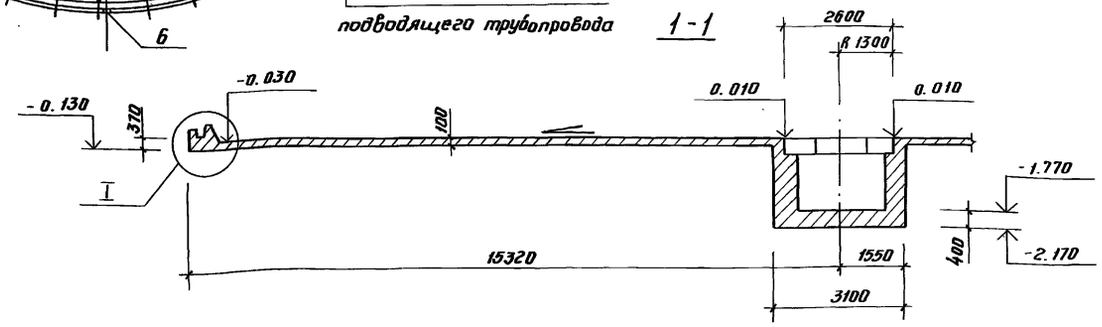

Позиция 6 (труба dy 25) служит для удаления атмосферных осадков из паза днища. После монтажа стеновых панелей труба заделывается цементным раствором.

					ТП 902-2-475.89 - КЖ		
Привязан					Отстойники канализационные радиальные вторичные из сборного ж/б диаметром 30м	Стадия: Р	Лист: 6	Листов:
Зав. гр.	Болотова						
ГИП	Мешалкин				Отстойник. Днище Дм1. Опалубка и армирование.	Мособлканалпроект	
Гл. спец.	Мешалкин						
Н. контр.	Мешалкин						
Нач. отд.	Мешалкин						
Инв. №							

Инв. № подл. | Подпись и дата | Взам. инв. №

23986-03 9

Копировал Формат А2

Альбом 3

4 - 4

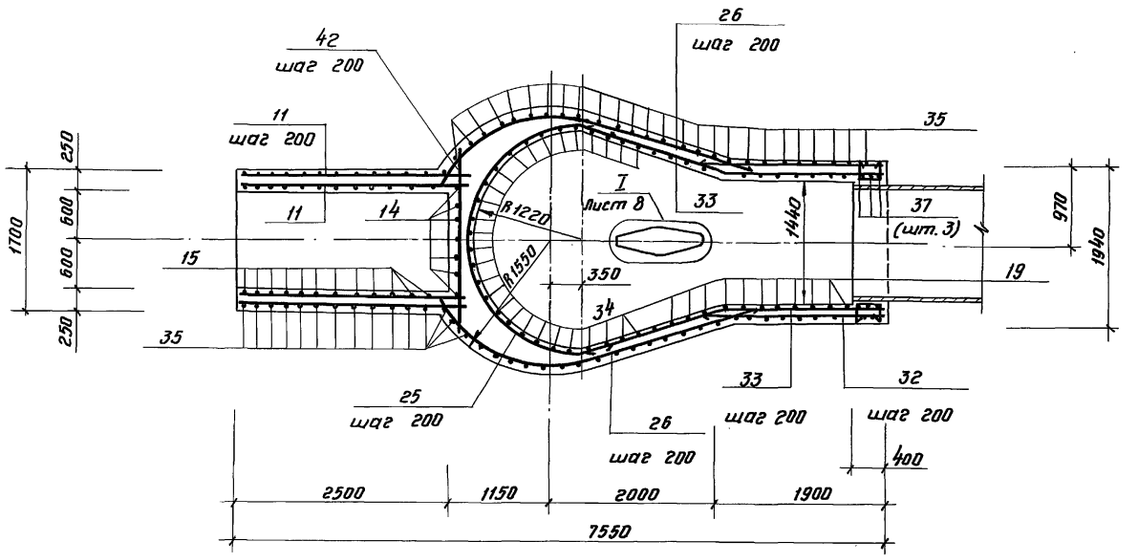

3 - 3

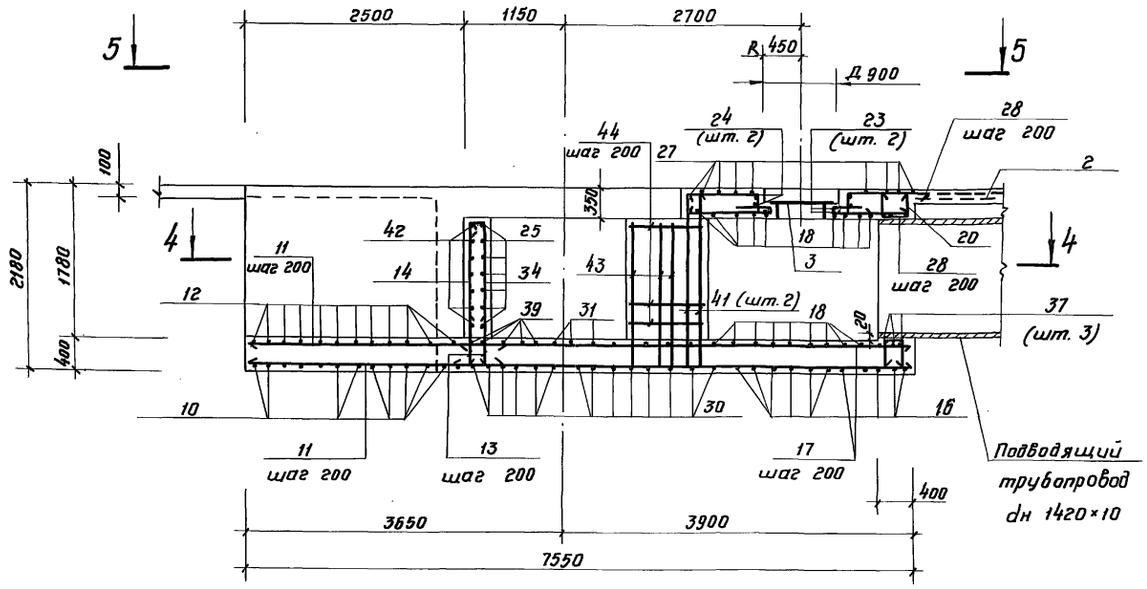

5 - 5

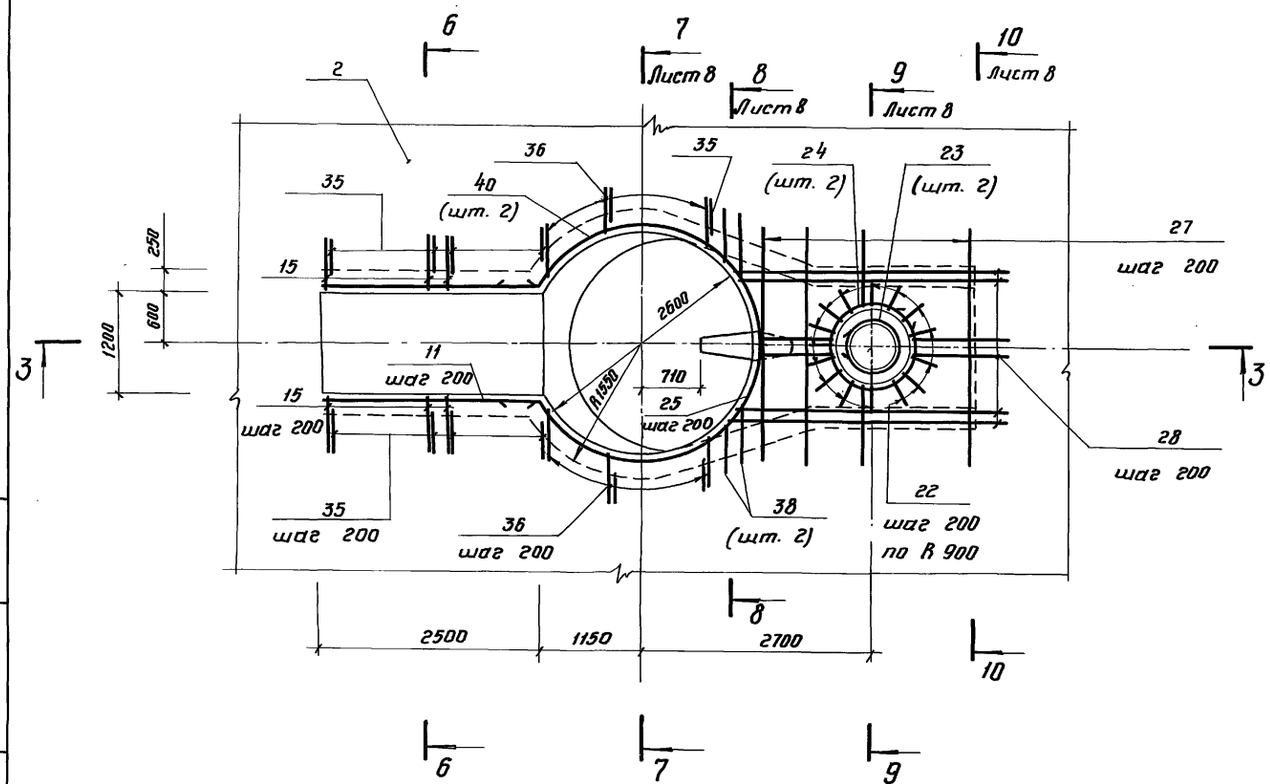

6 - 6

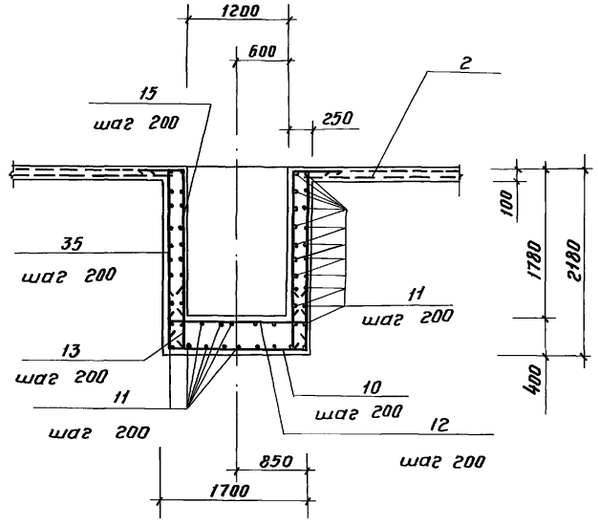

Привязан				ТП 902-2-475.89 -КЖ	
	Зав. гр.	Балатова		Отстойники канализационные радиальные вторичные из сборного ж/б диаметром 30м	Стадия: Р; Лист: 7; Листов:
	ГИП	Мешалкин			
	Гл. спец.	Мешалкин		Отстойник. Днище Дм1. Армирование. Сечения 3-3 ÷ 6-6.	Мосводоканалниипроект
	Н. контр.	Мешалкин			
Инв. №	Нач. отд.	Мешалкин			

Инв. № подл. | Подпись и дата | Взам. инв. №

23986-03 10

Копировал

Формат А2

Альбом 3

7-7

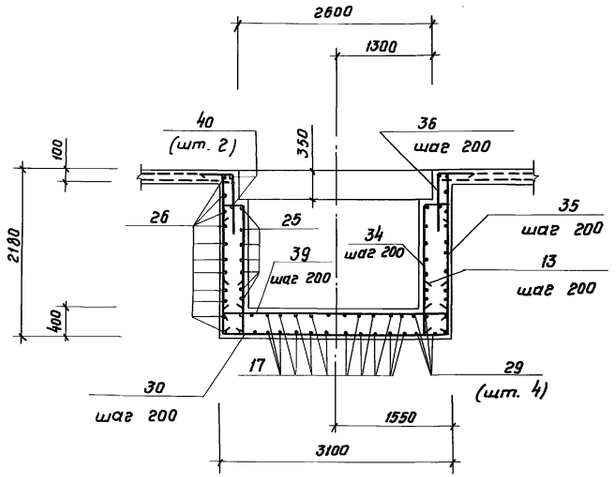

8-8

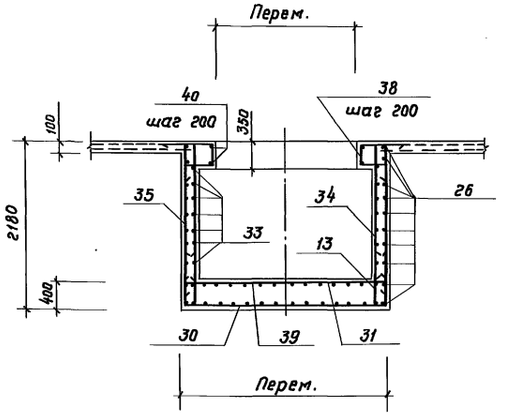

9-9

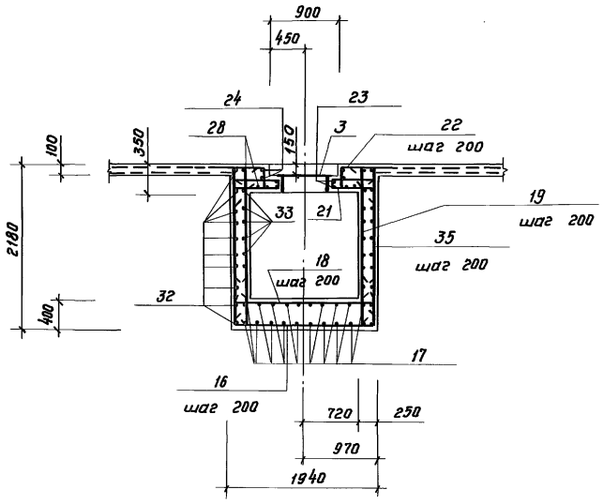

Схема армирования днища

Нижняя арматура

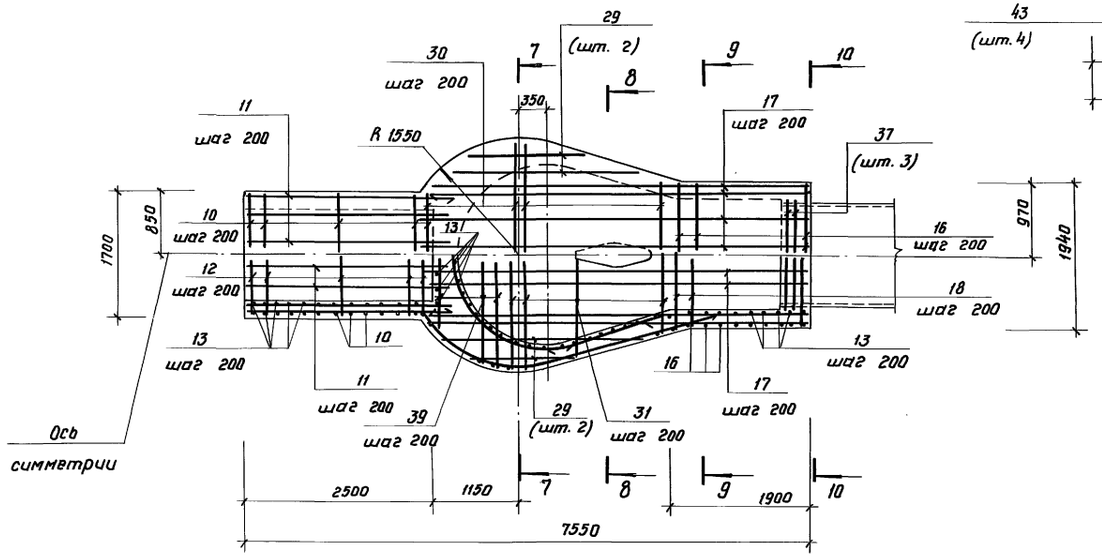

Верхняя арматура

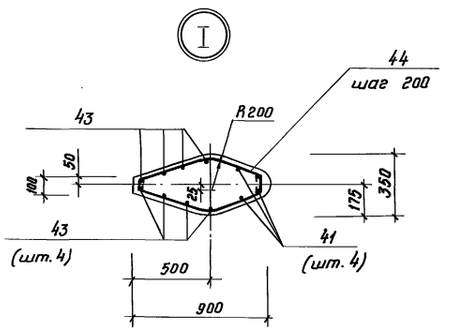

10-10

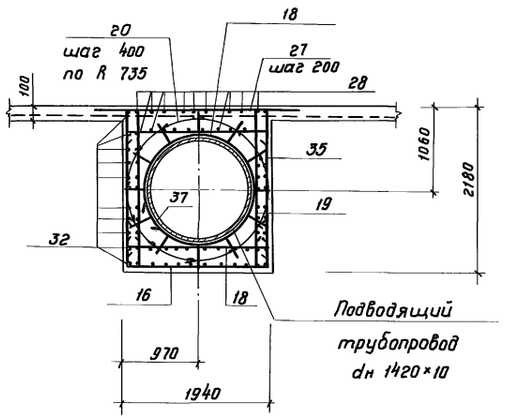

Защитный слой арматуры принят 20мм, кроме оговоренных.

Привязан					ТП 902-2-475.89 - КЖ		
			Зав. ер.	Болотова	Отстойники канализационные радиальные вторичные из сборного ж/б диаметром 30м	Стадия: Р	Лист: 8	Листов:
			ГИП	Мешалкин				
			Гл. спец.	Мешалкин				
			Н. контр.	Мешалкин	Отстойник. Днище Дн1. Армирование. Сечения 7-7÷10-10. Узел I.	Мосводоканалниипроект		
Инв. №			Нач. отд.	Мешалкин				

Копировал 23986-03 11 формат А2

Инв. № подл. | Подпись и дата | Взам. инв. №

Альбом 3

Спецификация днища Дм 1

Формат	Зона	Поз.	Обозначение	Наименование	Кол.	Примечание
				Сборочные единицы		
А3		1	ТП902-2-475.89-КЖ И.00.100	Каркас плоский КР1	482	
		2	Гост 8478-81	Сетка 5В1-100 / 5В1-100 2350		
				ℓ общая 602000	—	4390кг
А4		3	ТП902-2-475.89-Н.О, альбом 9 черт. ЭК.109.000	Люк-лаз Л1	1	
А4		4	ТП902-2-475.89-КЖ.И.00.005	Закладное изделие МН1	45	
А4		5	-КЖ.И.00.006	МН2	1	
				Детали		
БЧ		6		Тр.25×3.2 Гост 3262-75		
				ℓ=175	8	0.4кг
БЧ		7		ф12А-II Гост 578-82		
				ℓ общая = 1360 000	—	1210.4кг
БЧ		8		ф8А-I Гост 5781-82		
				ℓ общая = 1000 000	—	400 кг
БЧ		9		ℓ общая = 63000	—	25.2кг
БЧ		10*		ф12А-II Гост 5781-82		
				ℓ = 3130	13	2.8 кг
БЧ		11		ℓ = 2840	56	2.6 кг
БЧ		12*		ℓ = 1970	13	1.8 кг
БЧ		13		ℓ = 740	93	0.7 кг
БЧ		14		ℓ = 1410	7	1.3 кг
БЧ		15*		ℓ = 2320	26	2.1 кг
БЧ		16*		ℓ = 3370	11	3.0 кг
БЧ		17		ℓ = 5040	18	4.5 кг
БЧ		18*		ℓ = 2210	22	2.0 кг
БЧ		19*		ℓ = 1860	26	1.7 кг
БЧ		20*		ℓ = 1090	12	1.0 кг
БЧ		21*		ℓ = 1450	14	1.3 кг
БЧ		22*		ℓ = 1190	14	1.1 кг
БЧ		23*		ℓ = 2500	2	2.2 кг
БЧ		24*		ℓ = 3340	2	3.0 кг
БЧ		25*		ℓ = 4680	7	4.2 кг
БЧ		26*		ℓ = 4300	22	3.9 кг

Продолжение

Формат	Зона	Поз.	Обозначение	Наименование	Кол.	Примечание
БЧ		27		ф12А-II Гост 5781-82		
				ℓ = 2820	14	2.3 кг
БЧ		28*		ℓср = 3120	18	2.8 кг
БЧ		29*		ℓср = 2100	6	1.7 кг
БЧ		30*		ℓср = 3830	15	3.4 кг
БЧ		31*		ℓ = 2610	10	2.5 кг
БЧ		32		ℓ = 2230	22	2.0 кг
БЧ		33*		ℓ = 3610	14	3.2 кг
БЧ		34*		ℓ = 1690	34	1.5 кг
БЧ		35*		ℓ = 2120	86	1.9 кг
БЧ		36*		ℓ = 1230	24	1.1 кг
БЧ		37*		ℓ = 4980	3	4.5 кг
БЧ		38*		ℓср = 1790	4	1.6 кг
БЧ		39*		ℓ = 2300	5	2.1 кг
БЧ		40*		ℓ = 7880	2	7.1кг
БЧ		41		ℓ = 2140	4	1.9 кг
БЧ		42		ℓ = 1990	7	1.8кг
БЧ		43*		ф8А-I Гост 5781-82		
				ℓ = 1920	8	0.8кг
БЧ		44*		ℓ = 1150	16	0.5 кг
				Материалы		
				Бетон В25 F100 W6		118 м³

* Позиции 10, 12, 15, 16, 18 ... 26, 28 ... 31, 33 ... 40, 43, 44 - смотри ведомость деталей на данном листе.

Ведомость деталей

Поз.	Эскиз
10	740 / 1650 / 740
12	160 / 1650 / 160
15	1760 / 560
16	740 / 1890 / 740
18	160 / 1890 / 160
19	1760 / 100
20	360 / 370 / 360
21	560 / 110 / 620 / 160
22	630 / 310 / 250
23	d 680, 360
24	d 950, 360
25	R 1260, 3960, 360, 360, 50
26	1850, 2450, 240, R 1520

Продолжение

Поз.	Эскиз
28	от 2940 до 3300
29	от 1500 до 2700
30	740 / от 1650 до 3050 / 740
31	от 100 до 160 / от 1900 до 3050 / от 100 до 160
33	1730 / 1880
34	от 200 до 350 / 1410
35	360 / 1760
36	520 / 710
37	360, d 1470
38	от 720 до 920 / от 360 до 560 / 310 / 200
39	от 1800 до 2800
40	1250, 360, 360, d 2680
43	1740
44	120, 50, 490, 360, 90, 475, 360, 130

Ведомость расхода стали на элемент, кг

Марка элемента	Изделия арматурные							Всего	Изделия закладные														Всего	Общий расход
	Арматура класса								Прокат марки															
	A-I		A-II			B-I			A-I			Вст3пс6		Вст3пс 6-1		Вст3кп2	Ст20		Вст3пс4				
	Гост 5781-82		Гост 5781-82			Гост 6727-80			Гост 5781-82			Гост 8509-86		Гост 19903-74		Гост 3262-75	Гост 8732-78		Гост 10704-76				
	ф8	Итого	ф10	ф12	Итого	ф5	Итого		ф8	ф12	Итого	L75×6	Итого	S10	S20	Итого	Тр. 25×3.2	Итого	Тр. 273×8	Тр. 273×10	Итого	Тр. 630×9	Итого		
Днище Дм 1	439.6	439.6	1928	2485.2	4413.2	4390	4390	9242.8	21.6	1.8	23.4	77.4	77.4	17.4	66.5	83.9	3.2	3.2	71.6	39.4	111	26.2	26.2	325.1	9567.5

				ТП 902-2-475.89-КЖ	
Привязан					
			Зав. гр.	Болотова	
			ГИП	Мешалкин	
			Гл. спец.	Мешалкин	
			Н. контр.	Мешалкин	
Инв. №			Нач. отд.	Мешалкин	

Отстойники канализационные радиальные вторичные из сборного ж/б диаметром 30м

Стадия: Р | Лист: 9 | Листов:

Отстойник. Днище Дм1. Армирование. Спецификации.

Мосводоканалниипроект

Инв. № подл. | Подпись и дата | Взам. инв. №

Копировал 23986-03 12 Формат А2

Альбом 3

Схема расположения стеновых панелей

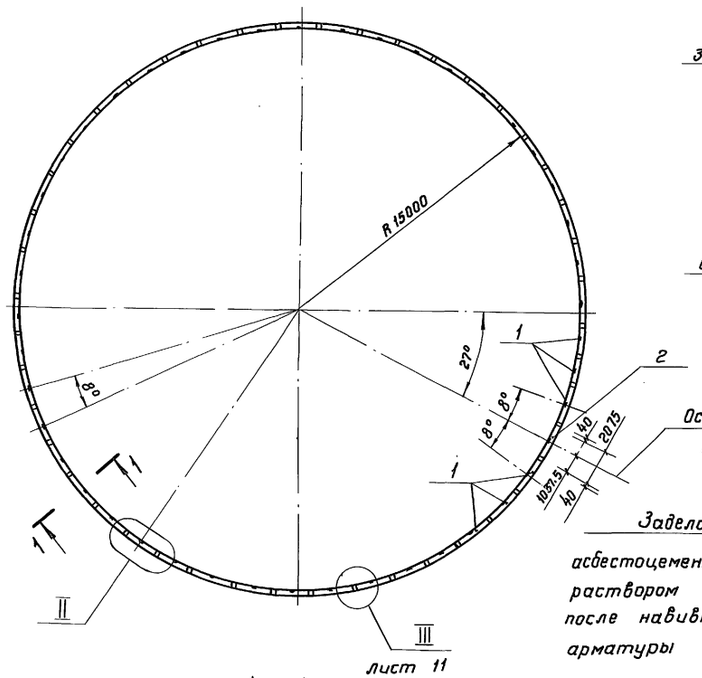

1-1

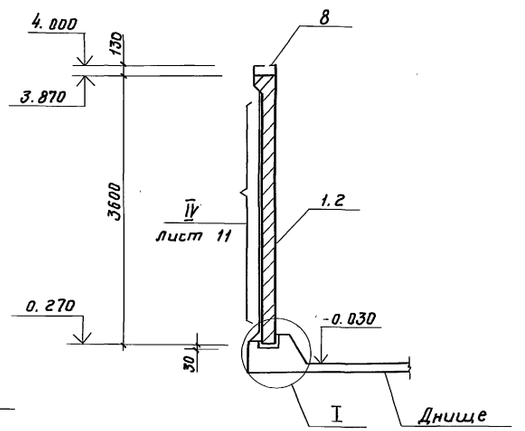

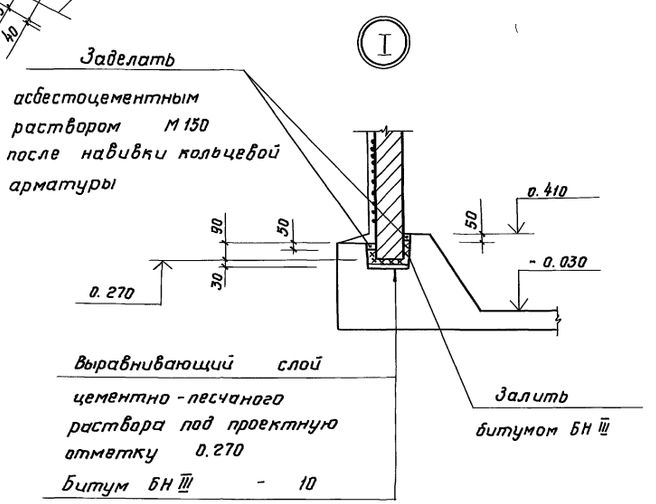

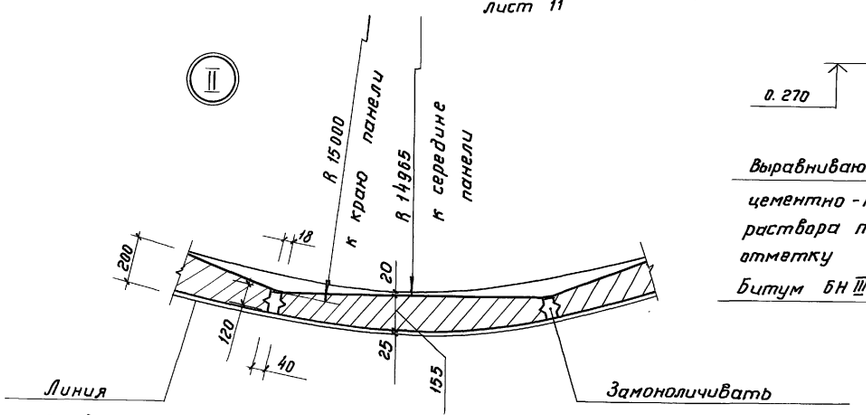

Спецификация к схеме расположения стеновых панелей и лотков.

Марка, поз.	Обозначение	Наименование	Кол.	Масса ед., кг	Примечание
		Схема расположения стеновых панелей			
		Панели			
1	ТП 902-2-475.89 - КЖ.И.01.000	ПСЦ3 - 36 - 1/1	44	2800	
2	- КЖ.И. 02. 000	ПСЦ3 - 36 - 1/2	1	2500	
		Соединительный стержень			
3	Лист 11	Ф10 А-II ГОСТ 5781 - 82			
		ℓ = 220	180	0.14	
		Навивочная арматура			
4	Лист 11	Проволока 5 - ВР II			
		ГОСТ 7348 - 81			С учетом 3%
		ℓ общая = 8415 000		1313	
		Схема расположения лотков			
5	ТП 902-2-475.89 - КЖ.И.10.000	Лоток Л71 б - 9 - 6/2	43	1175	
		Соединительная планка			
6	Лист 12	Полоса 6-8×50 ГОСТ 103-76 ВСт3кп2 ГОСТ 535-79			
		ℓ = 200	88	0,63	
		Монолитные участки			
7	Лист 13	Выпускная камера ВКм 1	1		
8	Лист 14	Борт отстойника Бм 1	1		

Пояснения к монтажу стеновых панелей даны на листе 11.

Согласовано Отдел №2: Казанов

Взам. инв. № | Подпись и дата | Инв. № подл.

Привязан

Инв. №

Зав. гр.	Болотова		
ГИП	Мешалкин		
Гл. спец.	Мешалкин		
Н. контр.	Мешалкин		
Нач. отд.	Мешалкин		

ТП 902-2-475.89 - КЖ

Отстойники канализационные радиальные вторичные из сборного ж/б диаметром 30 м

Стадия	Лист	Листов
Р	10	

Отстойник. Схема расположения стеновых панелей.

Мосводоканалниипроект

Копировал 23986-03 13 Формат А2

Альбом 3

1-1

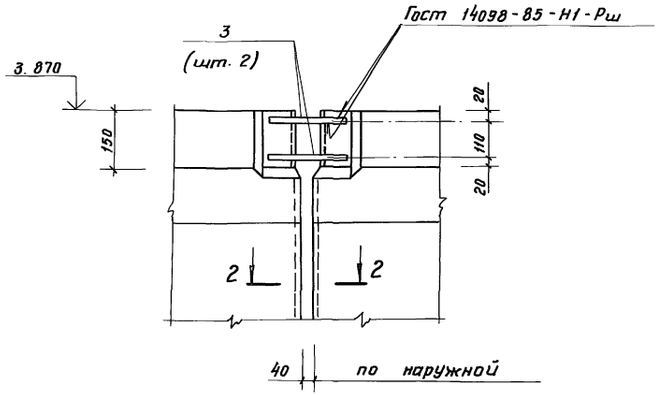

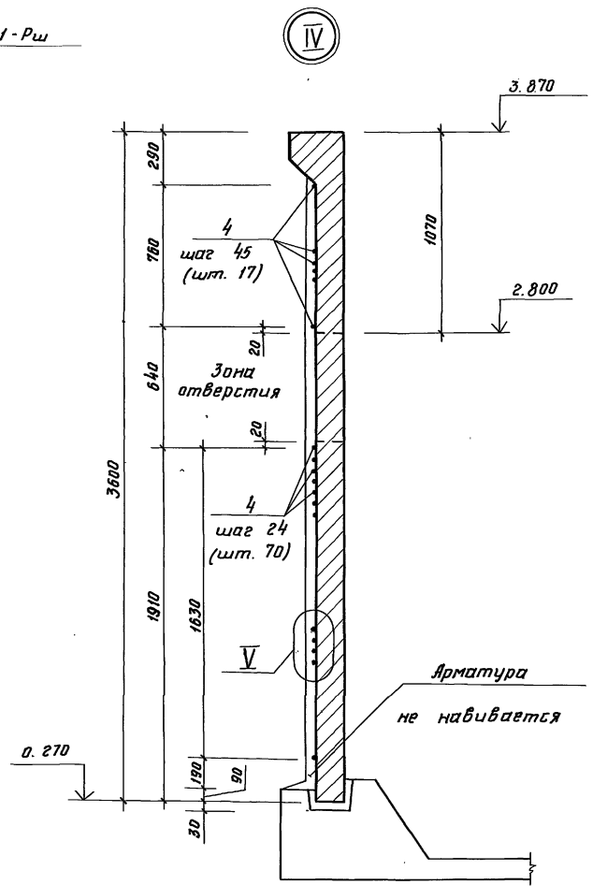

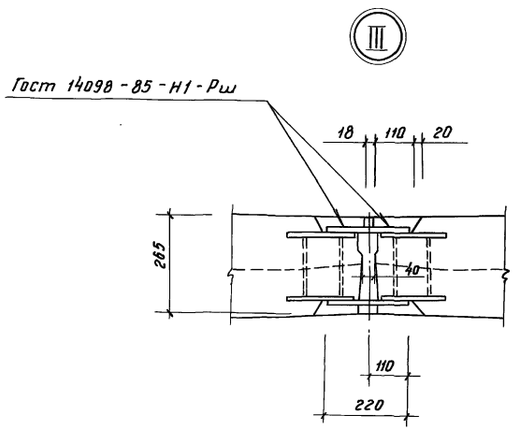

2-2

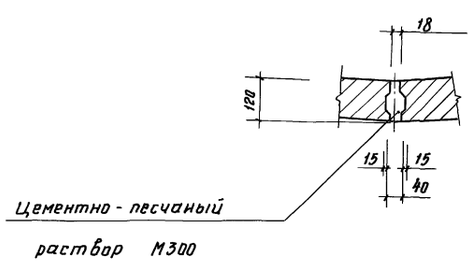

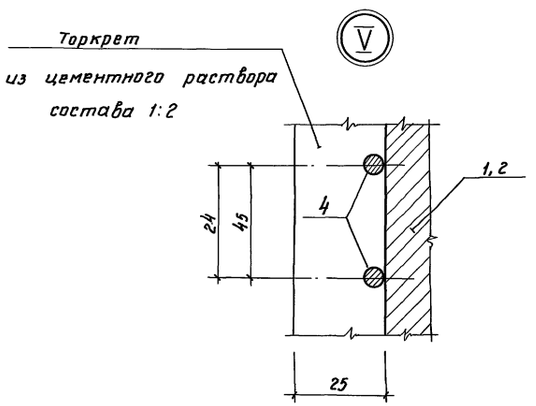

1. Монтаж стеновых панелей начинать с панели, устанавливаемой по оси отводящего трубопровода – позиции 2.
2. Перед установкой панелей по низу паза укладывается выравнивающий слой цементного раствора марки 150 под проектную отметку 0.270, после чего заливается битум толщиной слоя 10мм и производится монтаж стеновых панелей согласно схеме расположения панелей.
3. Вертикальные швы заполняются цементно-песчаным раствором марки 300.
4. Вертикальные швы изнутри отстойника торкретируются цементным раствором состава 1:2 слоем 20мм на ширину 400мм, а снаружи-выравниваются торкретом того же состава под навивку арматуры.
5. Прочность раствора замоноличивания к моменту натяжения кольцевой арматуры должна быть не менее М300.
6. Навивка арматуры производится в один ряд с последующей защитой её слоем торкрета толщиной 25мм, наносимого за два раза.
7. Монтаж лотков производится после навивки кольцевой арматуры по слою цементного раствора марки 100 с последующей приваркой к стальным ригелям соединительными элементами, которые после монтажа покрываются эмалью ХВ-113 за два раза по грунтовке ГФ-119.
8. Монтаж сборных железобетонных элементов осуществляется в соответствии с указаниями СН и П3.03.01-87.

Привязан

Инв. № подл. | Подпись и дата | Взам. инв. №

Зав. гр.	Болотова		
ГИП	Мешалкин		
Гл. спец.	Мешалкин		
Н. контр.	Мешалкин		
Нач. отд.	Мешалкин		

ТП 902-2-475.89 - КЖ

Отстойники канализационные радиальные вторичные из сборного ж/б диаметром 30м

Стадия	Лист	Листов
Р	11	

Отстойник. Узлы III ÷ V.

Мосводоканалниипроект

Копировал 23986-03 14 формат А2

Альбом 3

Схема расположения лотков и борта отстойника

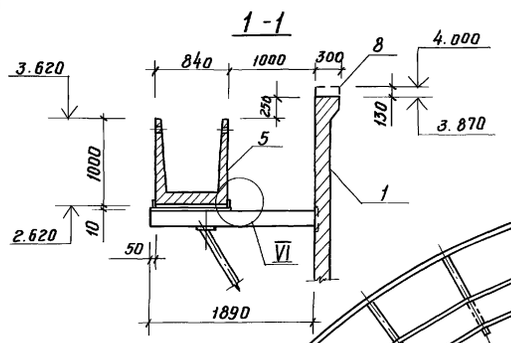

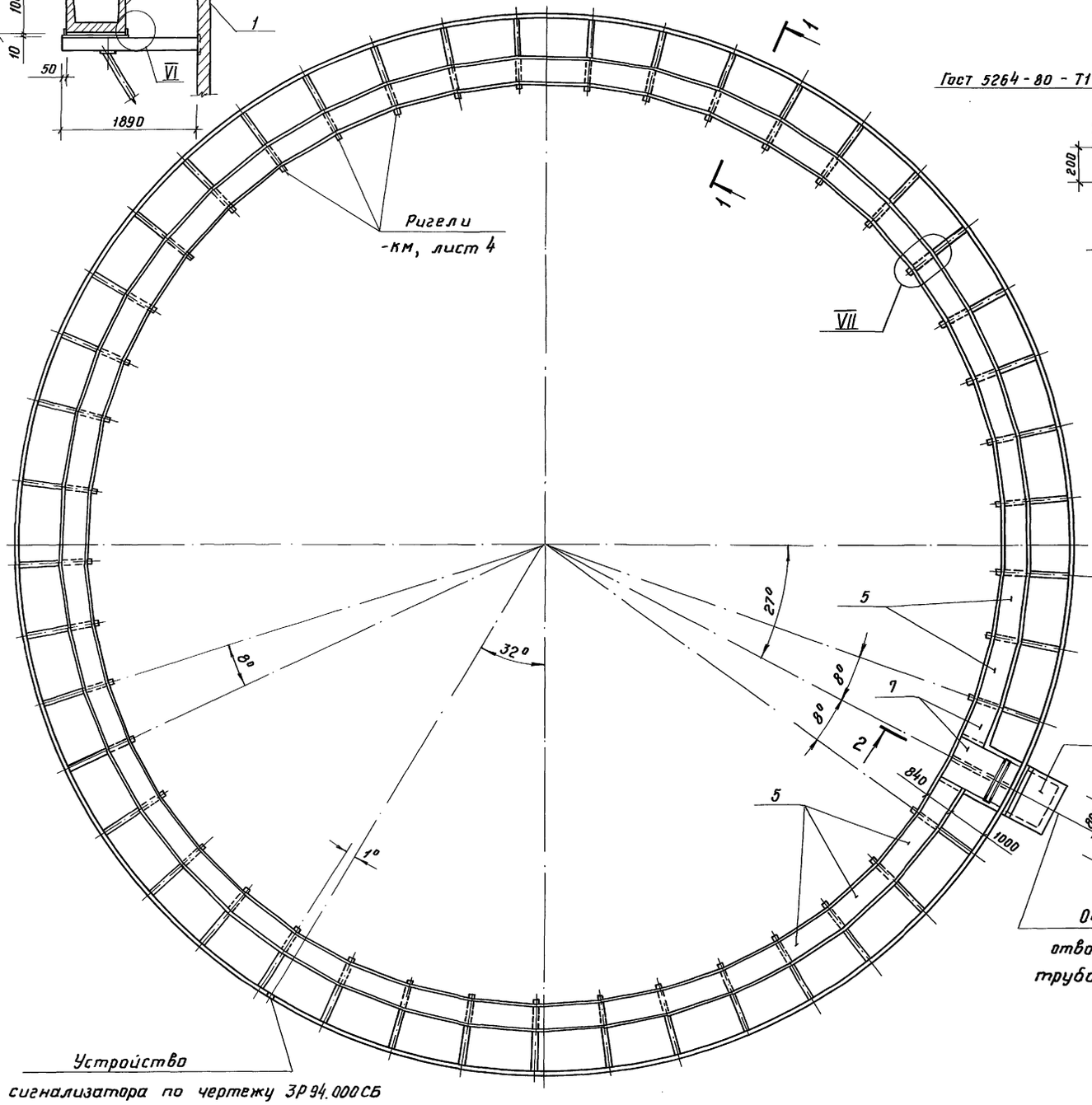

Устройство сигнализатора по чертежу ЗР 94.000СБ ТП902-2-475.89-Н.0, альбом 5, отметка оси 3.940 заложить при бетонировании борта - поз. 8

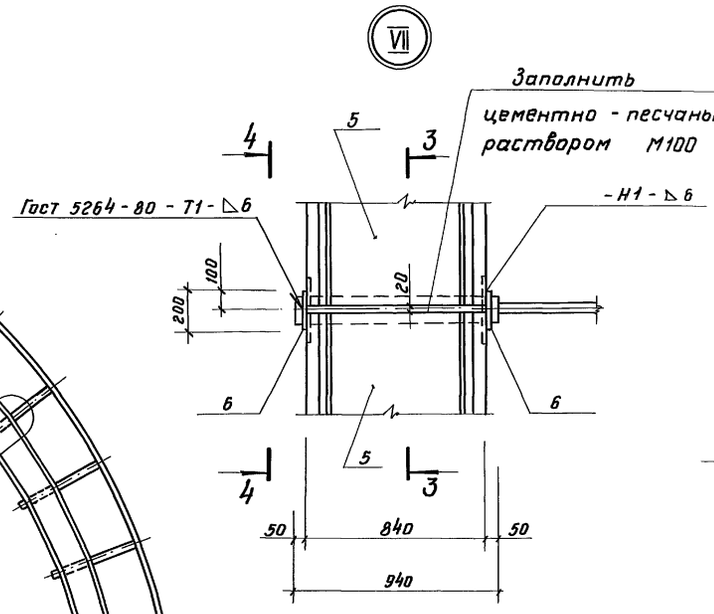

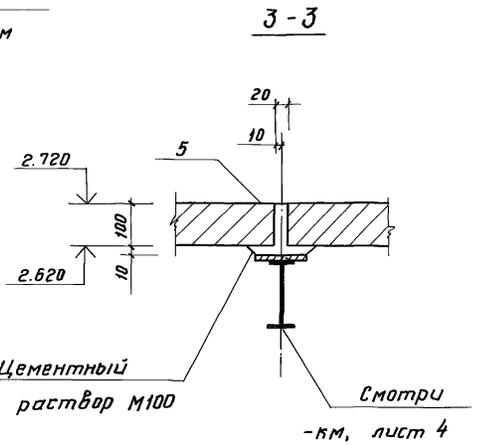

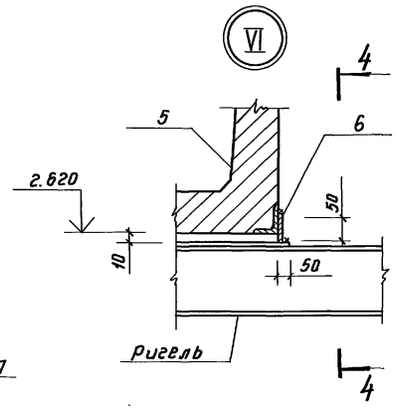

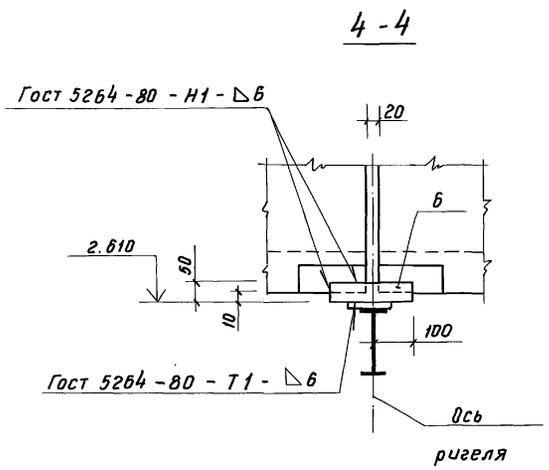

1. Пояснения к монтажу лотков даны на листе 11.
2. Спецификация элементов дана на листе 10.

Согласовано
Отдел №2 Казаков 1.89

Инв. № подл. | Подпись и дата | Взам. инв. №

Привязан

Инв. №

Зав. гр.	Болотова		Отстойники канализационные радиальные вторичные из сборного ж/б диаметром 30м	Стадия: Р; Лист: 12; Листов:
ГИП	Мешалкин			
Гл. спец.	Мешалкин		Отстойник. Схема расположения лотков и борта отстойника Бм1.	Мосводоканалниипроект
Н. контр.	Мешалкин			
Нач. отд.	Мешалкин			

ТП 902-2-475.89 - КЖ

Альбом 3

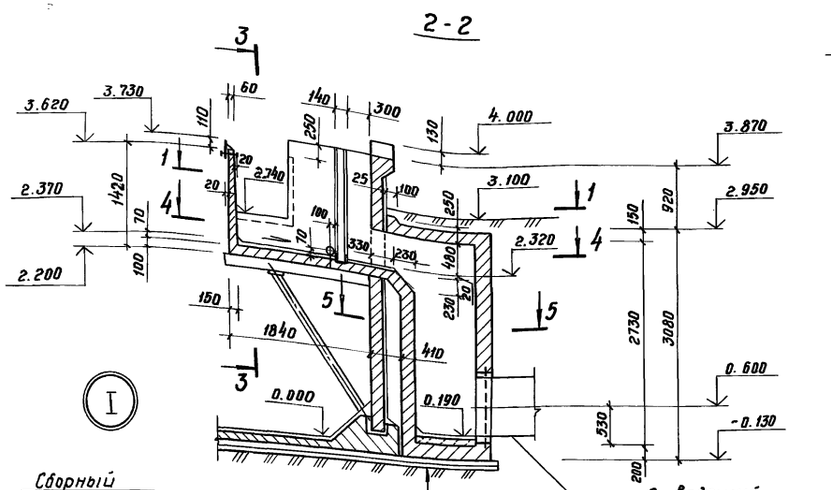

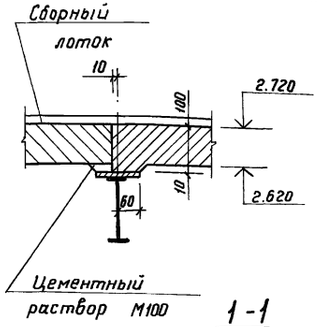

Основание из щебня, втрамбованного в грунт	- 50
Подготовка из бетона В 3.5	- 100
Жел.-бетонное днище	- 200
Бетон В 7.5	- 100
Цементный раствор М100	- 20

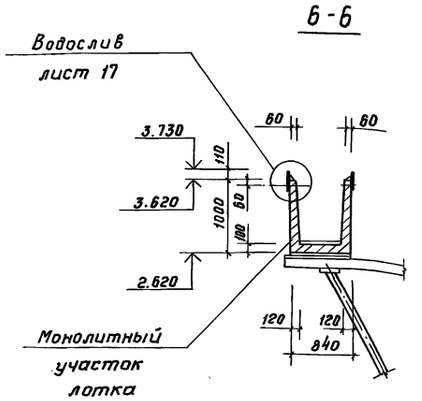

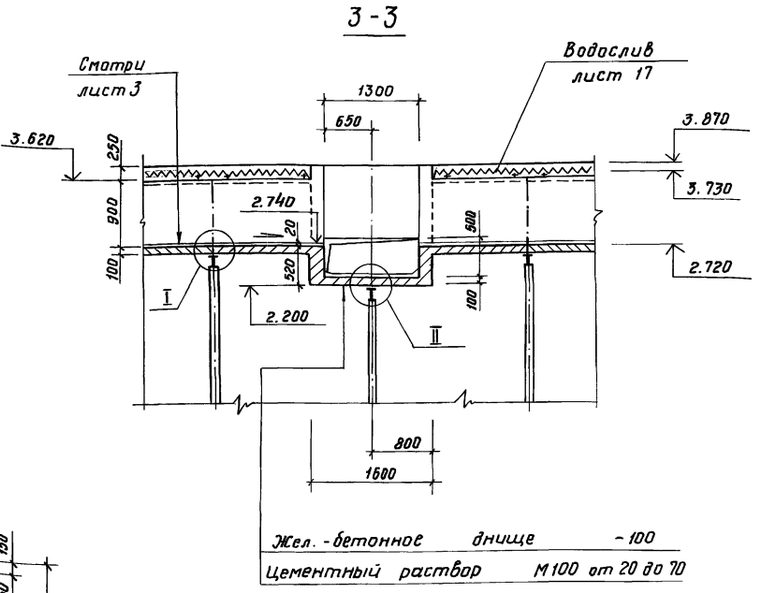

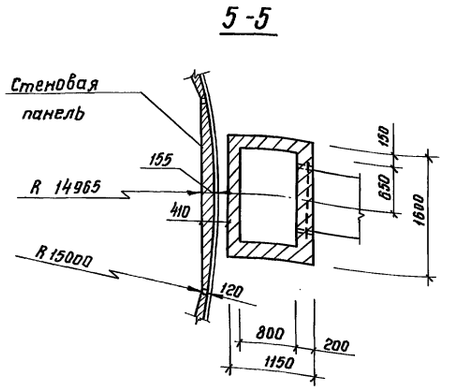

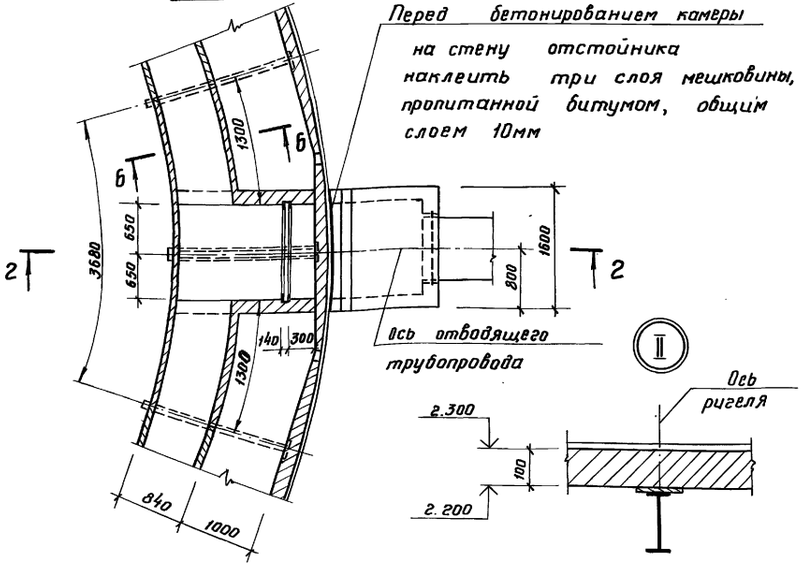

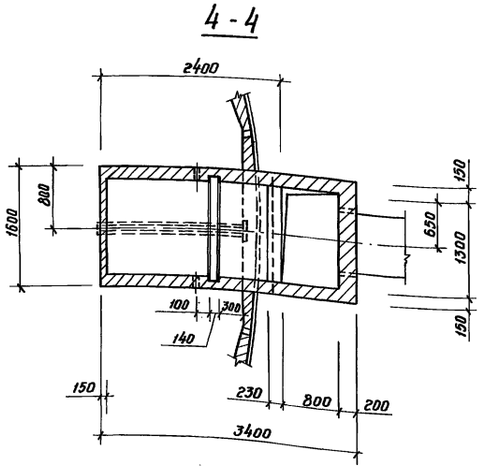

1. Камера выполняется после навивки арматуры на стены отстойника и торкретирования.
2. Внутренние поверхности стен штукатурятся цементным раствором слоем 20мм.
3. Наружные поверхности стен выше планировки штукатурятся цементным раствором состава 1:3 слоем 20мм, ниже планировки - затираются раствором того же состава.

Привязан					ТП 902-2-475.89 - КЖ		
	Зав. гр.	Болотова		10.89	Отстойники канализационные радиальные вторичные из сборного ж/б диаметром 30м	Стадия	Лист	Листов
	ГИП	Мешалкин				Р	13	
	Гл. спец.	Мешалкин			Отстойник. Выпускная камера ВК м1, Планы, сечения.	Мосводоканал НИИпроект		
Инв. №	Н. контр.	Мешалкин						
	Нач. отд.	Мешалкин						

Согласовано

Отдел № 2 Казанов

Инв. № подл. | Подпись и дата | Взам. инв. №

23986-03 16

Копировал формат А2

Альбом 3

2-2

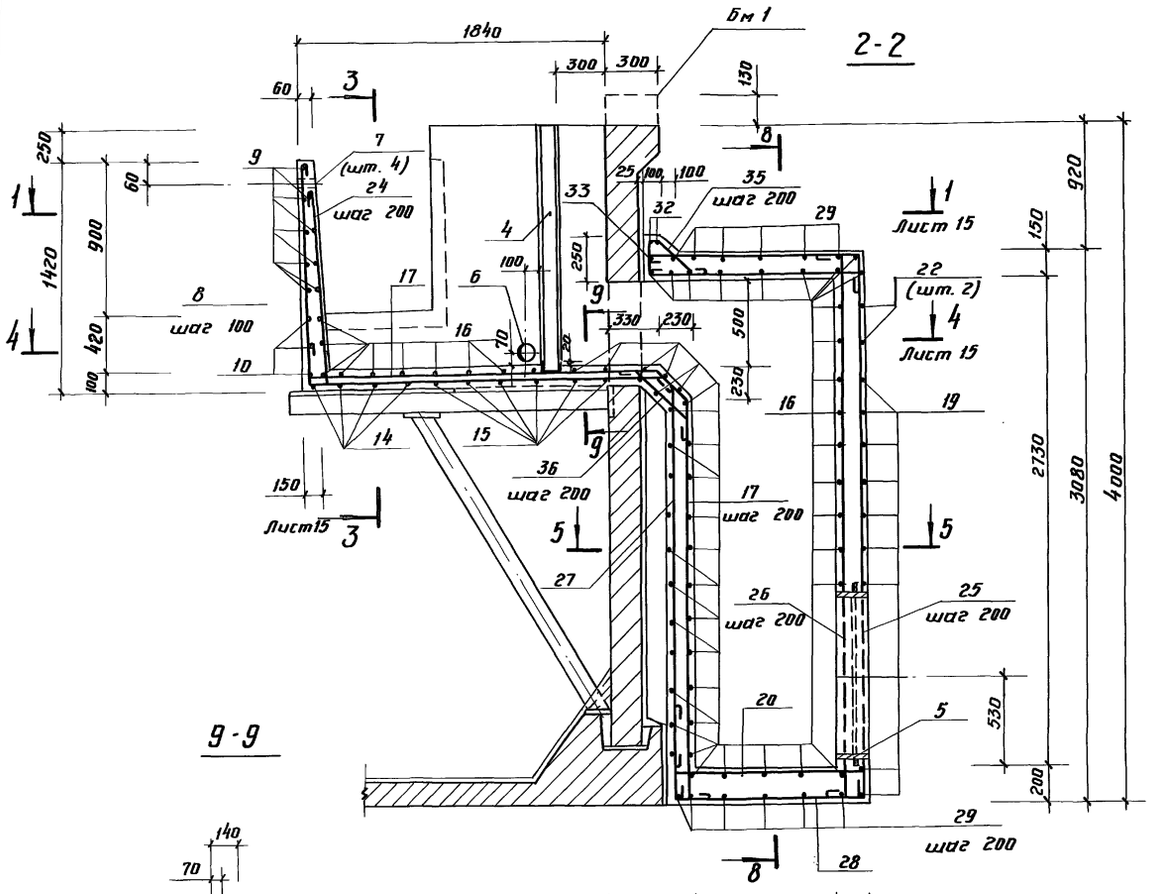

9-9

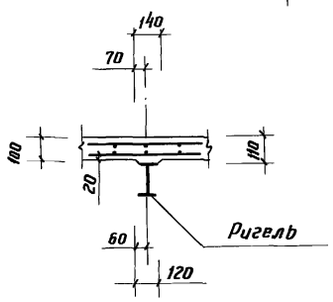

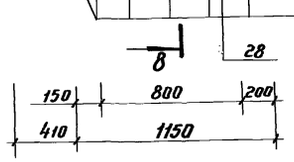

8-8

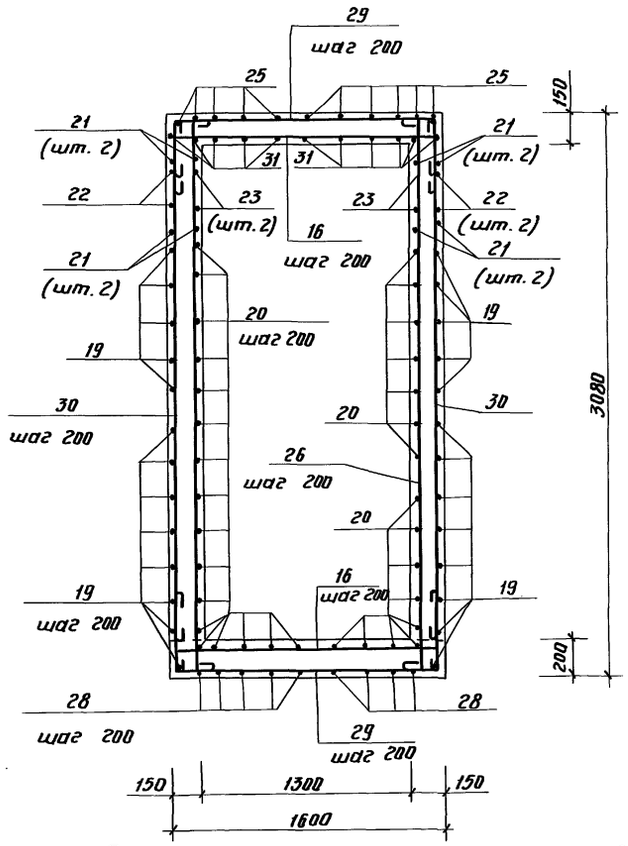

11-11

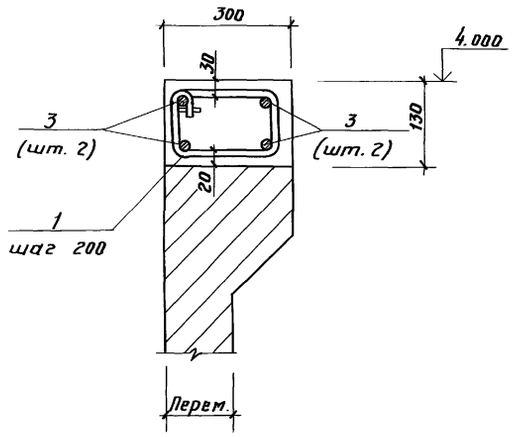

10-10

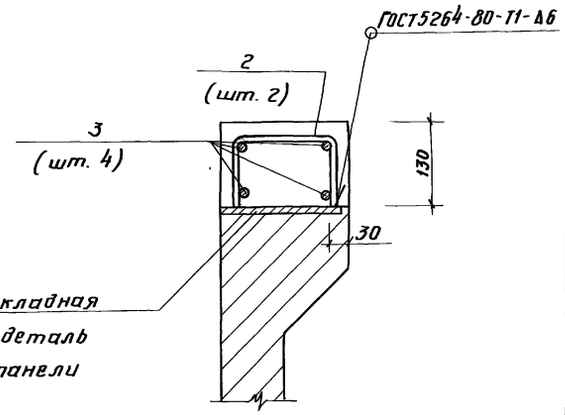

5-5

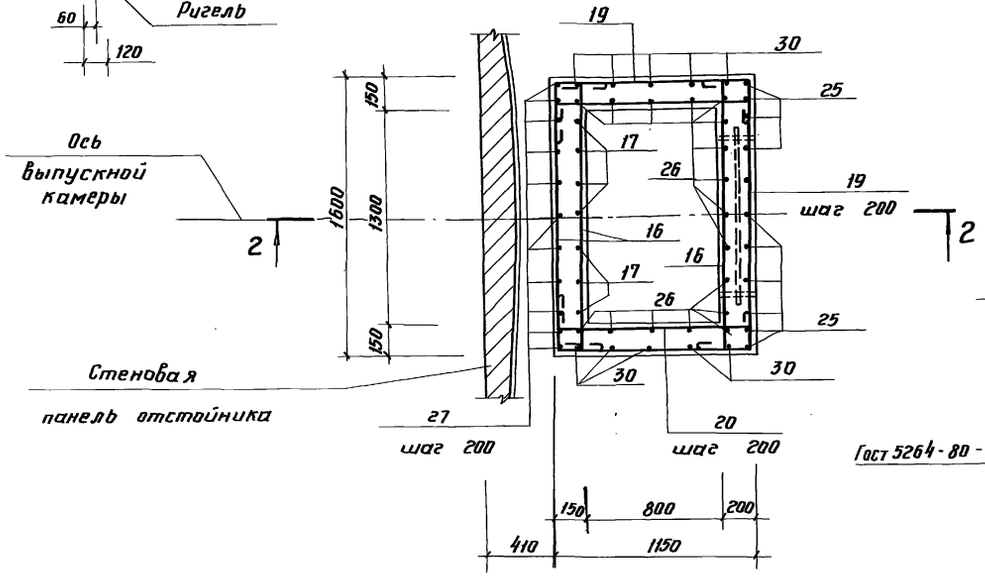

Борт отстойника Бм 1

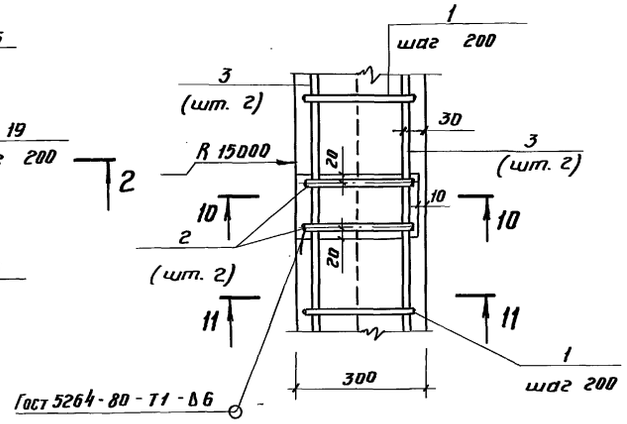

В местах установки сальника - поз. 5 арматура разрезается, отгибается и приваривается к корпусу трубы сальника.

Привязан

Инв. № подл. | Подпись и дата | Взам. инв. №

Зав. гр.	Болотова			
ГИП	Мешалкин			
Гл. спец.	Мешалкин			
Н. контр.	Мешалкин			
Нач. отд	Мешалкин			

ТП 902-2-475.89 -КЖ

Отстойники канализационные радиальные вторичные из сборного ж/б диаметром 30 м

Стадия	Лист	Листов
Р	14	

Отстойник. Выпускная камера ВКм 1. Борт Бм 1. Армирование.

Мосводоканалниипроект

23986-03 17

Копировал

Формат А2

Альбом 3

1-1

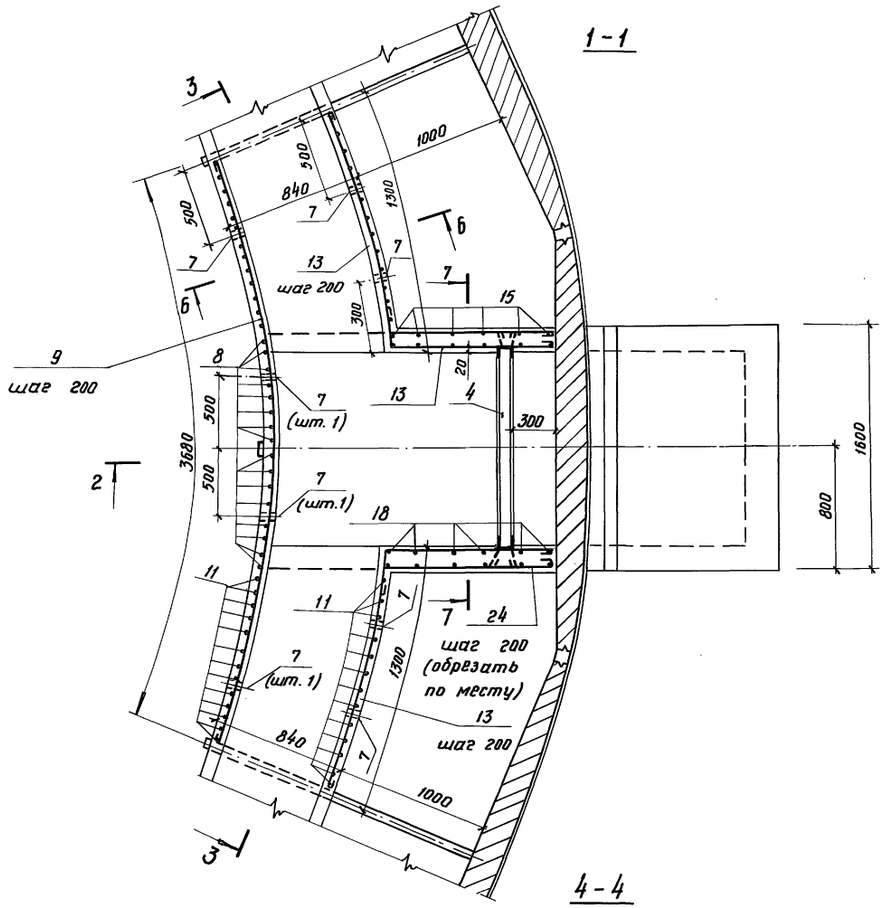

3-3

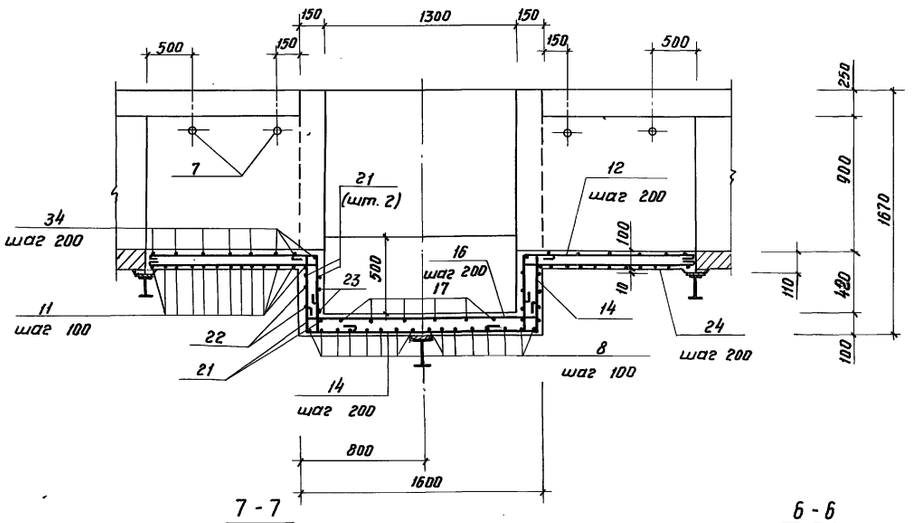

7-7

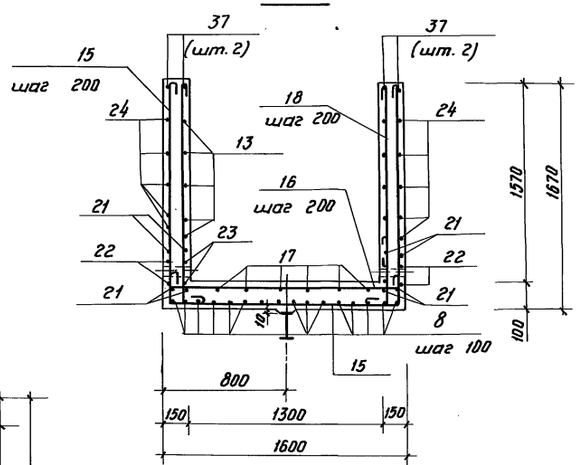

6-6

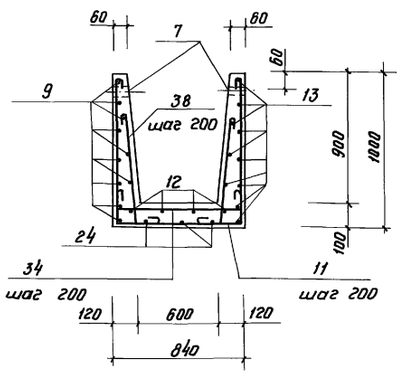

4-4

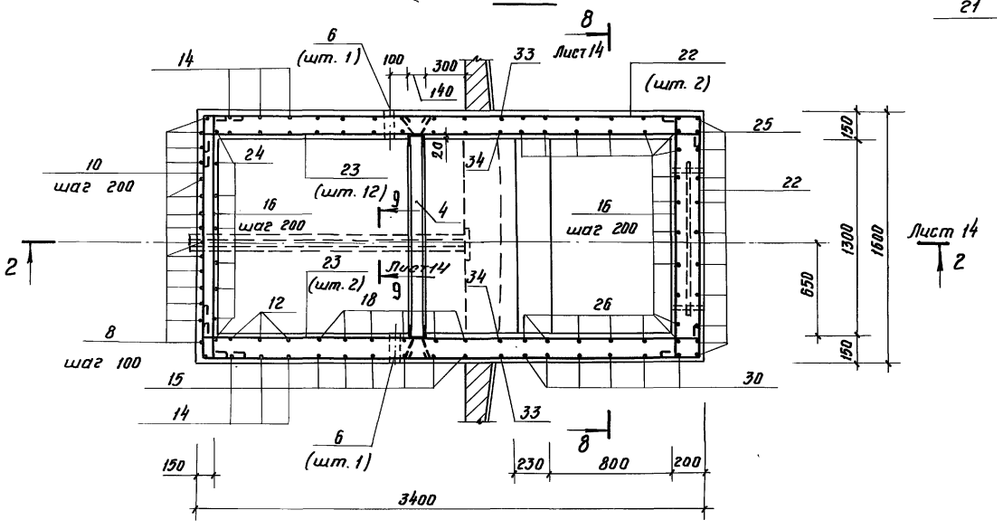

Защитный слой арматуры принят 20мм

Привязан				ТП 902-2-475.89 - КЖ		
	Зав. гр.	Болотова		Отстойники канализационные радиальные вторичные из сборного ж/б диаметром 30 м	Стадия	Лист	Листов
	ГИП	Мешалкин			Р	15	
	Гл. спец.	Мешалкин		Отстойник. Выпускная камера ВКм 1. Армирование.	Мосводоканалнипроект		
	Н. контр.	Мешалкин					
Инв. №	Нач. отд.	Мешалкин					

23986-03 18

Копировал Формат А2

Инв. № подл. | Подпись и дата | Взам. инв. №

Альбом 3

Спецификация борта и выпускной камеры

Формат	Зона	Поз.	Обозначение	Наименование	Кол.	Примечание
				Борт отстойника Бм1		
				Детали		
БЧ		1*		ф8 А-I Гост 5781-82		
				ℓ=720	360	0.3 кг
БЧ		2*		ф12 А-II Гост 5781-82		
				ℓ=430	180	0.4 кг
БЧ		3		ф6 А-I Гост 5781-82		
				Общая 387000		86.0 кг
				Материалы		
				Бетон В25; F150		5.6 м³
				Выпускная камера ВКм1		
				Сборочные единицы		
ВЧ		4	ТП902-2-475.89-КЖ.И.00.007	Закладное изделие МН3	1	
АЗ		5	5.900-2, ТМ89.00.СБ	Сальник ду800; ℓ=200	1	
				Детали		
БЧ		6		Тр.100×4.0 Гост 3262-75		
				ℓ=150	2	1.63 кг
БЧ		7		Тр.25×3.2 Гост 3262-75		
				ℓ=80	8	0.19 кг
БЧ		8*		ф6 А-I Гост 5781-82		
				ℓ=3710	16	0.8 кг
БЧ		9*		ф8 А-I Гост 5781-82		
				ℓ=3770	10	1.5 кг
БЧ		10*		ℓ=2150	3	0.9 кг
БЧ		11*		ф6 А-I Гост 5781-82		
				ℓ=2780	24	0.6 кг
БЧ		12*		ф8 А-I Гост 5781-82		
				ℓ=1970	6	0.8 кг
БЧ		13*		ℓ=2390	12	1.0 кг
БЧ		14*		ℓ=3050	4	1.2 кг
БЧ		15*		ℓ=4910	6	1.9 кг
БЧ		16*		ℓ=1950	65	0.8 кг
БЧ		17*		ℓ=5030	7	2.0 кг
БЧ		18*		ℓ=1940	12	0.8 кг
БЧ		19*		ℓ=4350	13	1.7 кг
БЧ		20*		ℓ=1500	31	0.6 кг
БЧ		21*		ф16 А-II Гост 5781-82		
				ℓ=3350	8	5.3 кг

Продолжение

Формат	Зона	Поз.	Обозначение	Наименование	Кол.	Примечание
БЧ		22*		ф8 А-I Гост 5781-82		
				ℓ=8830	2	3.5 кг
БЧ		23*		ℓ=3790	4	1.5 кг
БЧ		24*		ℓ=1600	16	0.65 кг
БЧ		25*		ℓ=4330	11	1.7 кг
БЧ		26*		ℓ=3360	19	1.26 кг
БЧ		27*		ℓ=2320	11	0.85 кг
БЧ		28*		ℓ=2240	9	0.9 кг
БЧ		29*		ℓ=2610	12	1.1 кг
БЧ		30*		ℓ=2970	10	1.2 кг
БЧ		31*		ℓ=1590	11	0.65 кг
БЧ		32*		ℓ=1670	2	0.7 кг
БЧ		33*		ℓ=3050	1	1.2 кг
БЧ		34*		ℓ=1250	16	0.5 кг
БЧ		35*		ℓ=1010	11	0.4 кг
БЧ		36*		ℓ=890	11	0.4 кг
БЧ		37*		ℓ=1140	4	0.5 кг
БЧ		38*		ℓ=1020	28	0.4 кг
				Материалы		
				Бетон В15, F100, W4		4.9 м³

* Позиции 1,2,8 ... 20, 22 ... 38 - смотри ведомость деталей на данном листе.

Ведомость деталей

Поз.	Эскиз
1	270, 140, 230, 80
2	230, 100, 100
8	1370, 2160, 90
9	3650
10	1550, 240, 240
11	950, 950, 790
12	от 1140 до 1250, 460, 190
13	1250, 1020
14	240, 1530, 240, 460, 460
15	1630, 1530, 1630
16	140, 1550, 140
17	240, 2120, 300, 692, 90
18	1630, 160

Продолжение

Поз.	Эскиз
19	240, 240, 1100, 1550, 1100
20	140, 1100, 140
22	3340, 240, 240, 3340, 1550
23	240, 3340, 90
24	240, 1240
25	1360, 2850
26	140, 3010, 90
27	2100, 100
28	520, 1080, 520
29	480, 1530, 480
30	2850
31	1360, 110
32	1550
33	700, 1530, 700
34	170, 790, 170
35	70, 200, 240, 100
36	500, 770, 100
37	1020
38	200, 700

Ведомость расхода стали на элемент, кг

Марка элемента	Изделия арматурные							Изделия закладные												Общий расход
	Арматура класса						Всего	Арм. кл.	Прокат марки										Всего	
	А-I			А-II				А-I	ВСт3кл2	ВСт3пс6-1		ВСт3пс6-1		ВСт3кл2		ВСт3пс4			
	Гост 5781-82			Гост 5781-82				Гост 5781-82	Гост 2590-71	Гост 8240-72		Гост 19903-74		Гост 3262-75		Гост 10704-76			
	ф6	ф8	Итого	ф12	ф16	Итого		ф6	Итого	ф15	Итого	ℓ14п	Итого	S10	Итого	Тр. 25×3.2	Тр. 100×4	Итого	Тр. 920×8	Итого		
Выпускная камера ВКм1	27.7	319.6	347.3		42.3	42.3	389.6	1.2	1.2	11.7	11.7	56.1	56.1	12.9	12.9	1.5	3.3	4.8	36	36	122.7	512.3
Борт отстойника Бм1	86	108	194	72		72	266															266

Привязан

Инв. №

Зав. гр.	Болотова		10.89
ГИП	Мешалкин		
Гл. спец.	Мешалкин		
Н. контр.	Мешалкин		
Нач. отд.	Мешалкин		

ТП 902-2-475.89 - КЖ

Отстойники канализационные радиальные вторичные из сборного ж/б диаметром 30м	Стадия	Лист	Листов
	Р	16	
Отстойник. Выпускная камера ВКм1. Борт отстойника Бм1. Армирование, спецификации.	Мосводоканалниипроект		

Инв. № подл. | Подпись и дата | Взам. инв. №

Альбом 3

Схема расположения водослива

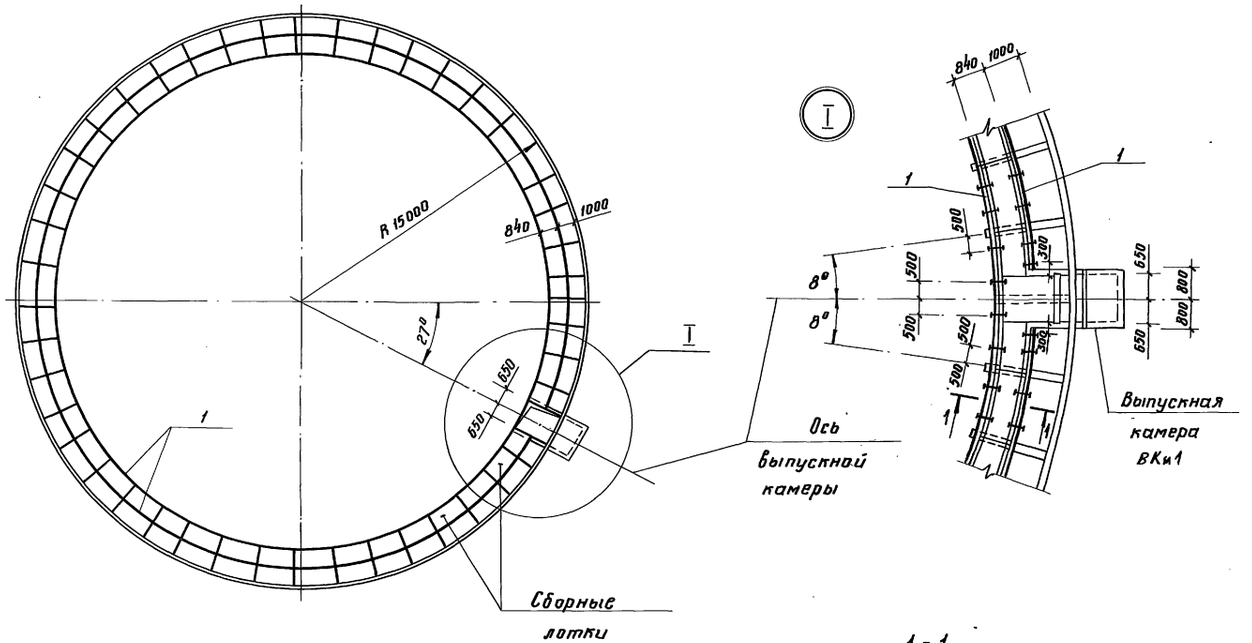

Спецификация к схеме расположения водослива

Марка, поз.	Обозначение	Наименование	Кол.	Масса ед., кг.	Примечание
		Детали			
1		Стекло СБТ II			
		3×250×1693D0			
		ГОСТ 9784-75 Е		152,4	срезка по месту
2		Полоса 6-6×50 Гост 103-76			
		В Ст3 кп2 Гост 535-79			
		ℓ=50	180	0,12	
		Стандартные			
		изделия			
3		Болт М12 Гост 7798-70	180		
		ℓ=120			
4		Гайка М12 Гост 5915-70	180		
		Материалы			
5		Асбестоцементный			
		раствор М100	0,17		м³

Отверстия в позиции 1 просверливаются по месту при устройстве водослива.

2-2

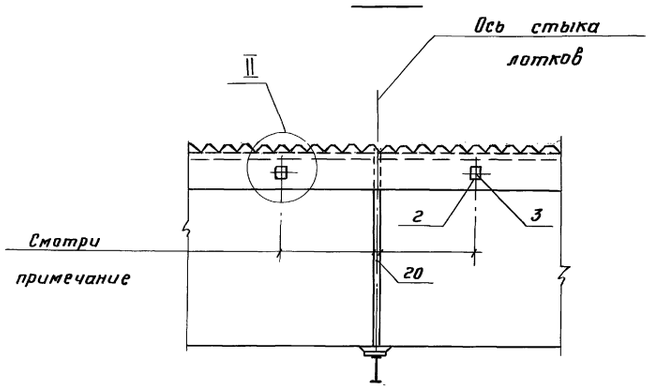

1-1

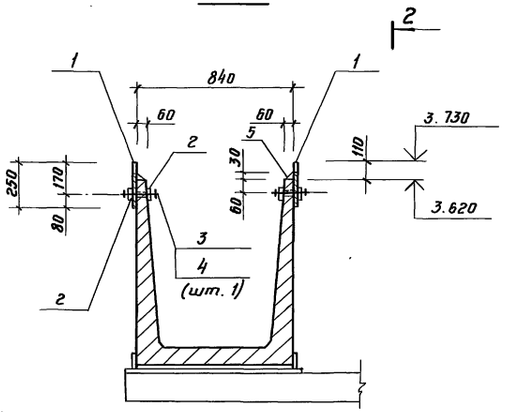

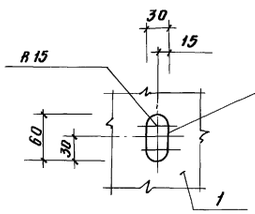

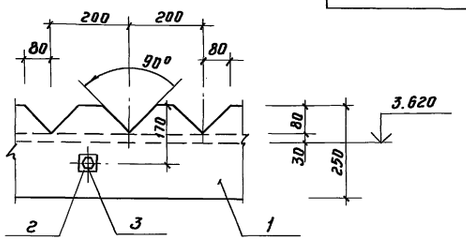

Согласовано
Отдел № 2 Казанов
Взам. инв. №
Подпись и дата
Инв. № подл.

Привязан				ТП 902-2-475.89 - КЖ	
				Отстойники канализационные радиальные вторичные из сборного ж/б диаметром 30м	Стадия: Р; Лист: 17; Листов:
Зав. гр.	Болотова		10.89		
ГИП	Мешалкин				
Гл. спец.	Мешалкин			Отстойник. Схема расположения водослива.	Мособводоканалниипроект
Н. контр.	Мешалкин				
Нач. отд.	Мешалкин				
Инв. №					

Копировал 23986-03 20 Формат А2

Альбом 3

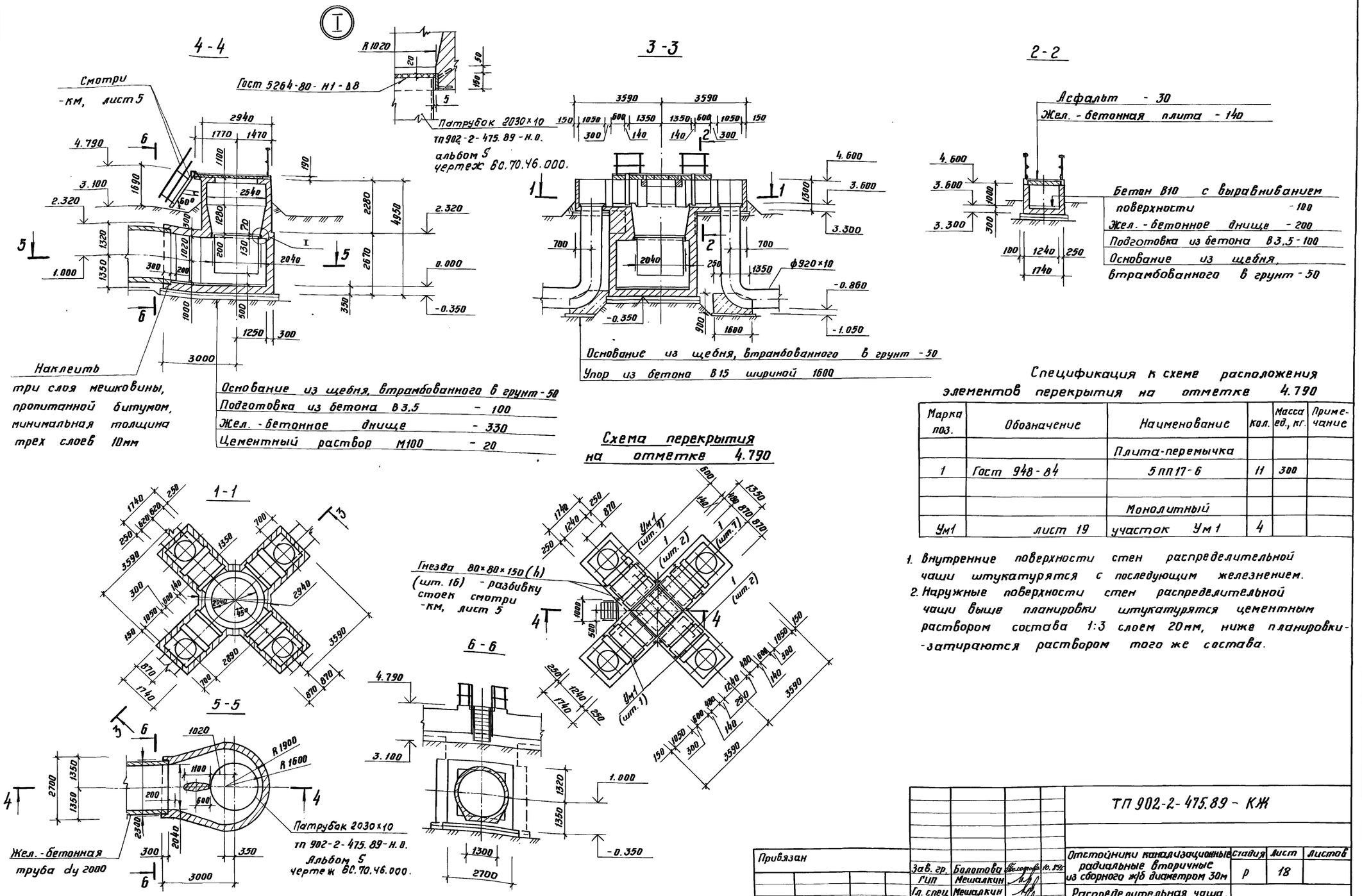

Спецификация к схеме расположения элементов перекрытия на отметке 4.790

Марка поз.	Обозначение	Наименование	Кол.	Масса ед., кг.	Примечание
		Плита-перемычка			
1	Гост 948-84	5ПП17-6	11	300	
		Монолитный			
Ум1	лист 19	участок Ум1	4		

1. Внутренние поверхности стен распределительной чаши штукатурятся с последующим железнением.
2. Наружные поверхности стен распределительной чаши выше планировки штукатурятся цементным раствором состава 1:3 слоем 20мм, ниже планировки-затираются раствором того же состава.

Согласовано
Отдел № 2 Казанов
Взам. инв. №
Подпись и дата
Инв. № подл.

Зав. гр.	Болотова			ТП 902-2-475.89 - КЖ
ГИП	Мешалкин			
Гл. спец.	Мешалкин			Отстойники канализационные радиальные вторичные из сборного ж/б диаметром 30м
Н. контр.	Мешалкин			Распределительная чаша. Планы. Сечения.
Нач. отд.	Мешалкин			

Стадия	Лист	Листов
Р	18	

Мосводоканалнии проект

Привязан

Инв. №

Копировал 23986-03 21 формат А2

3 - 3

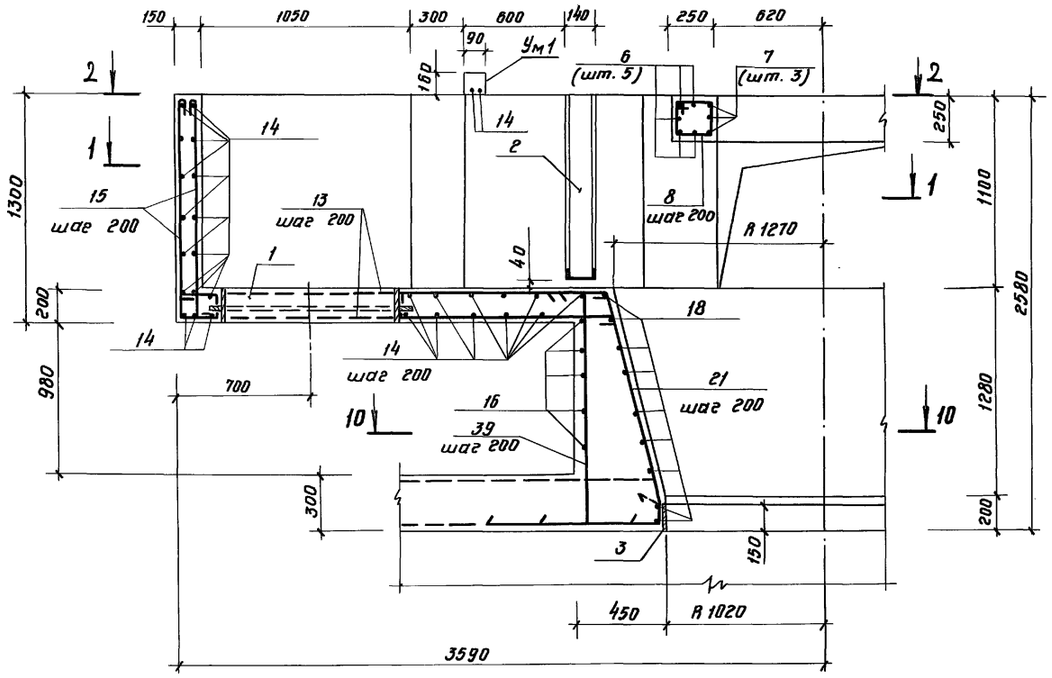

10 - 10

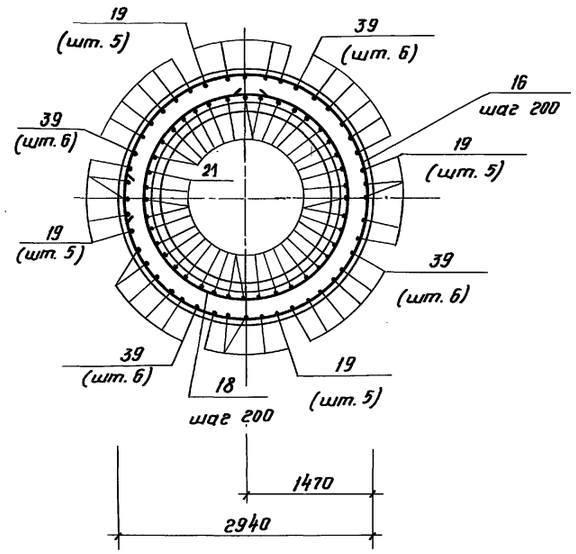

11 - 11

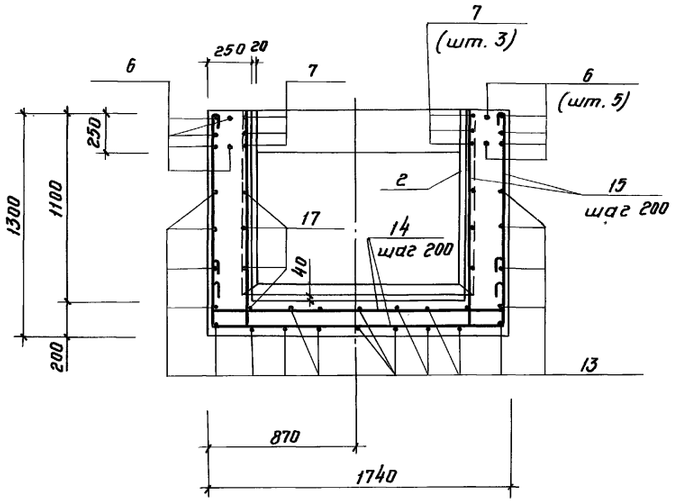

1 - 1

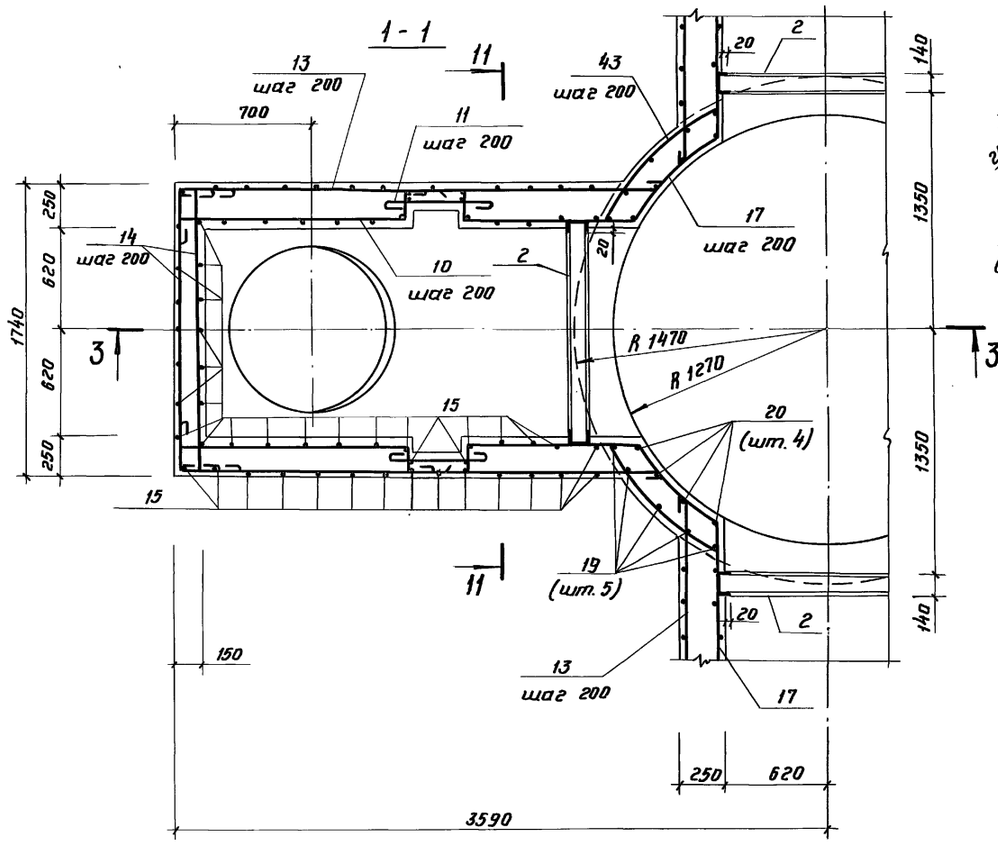

2 - 2

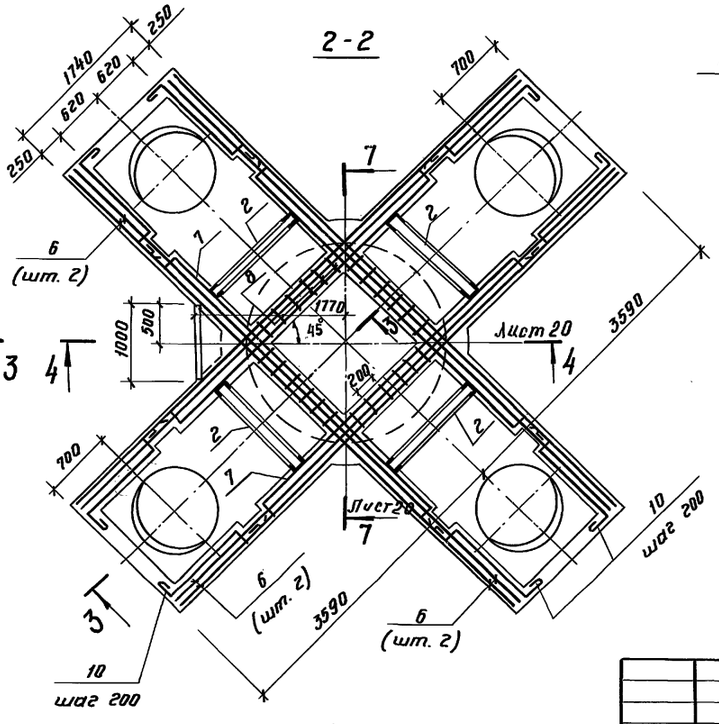

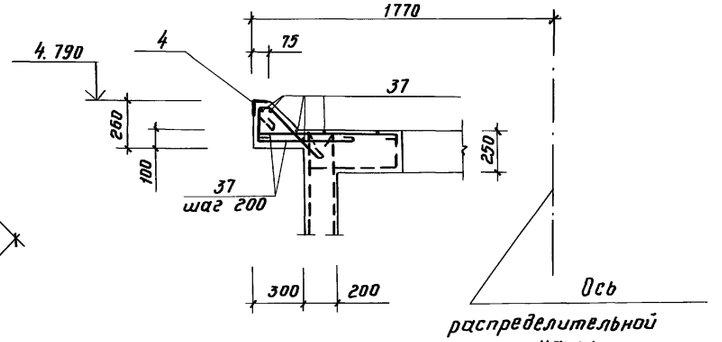

В местах установки сальников - поз. 1 арматура разрезается, отгибается и приваривается к корпусу трубы сальника.

Привязан				ТП 902-2-475.89 - КЖ	
	Зав. гр.	Болотова		Отстойники канализационные радиальные вторичные из сборного ж/б диаметром 30м	Стадия: Р; Лист: 19; Листов:
	ГИП	Мешалкин			
	Гл. спец.	Мешалкин		Распределительная чаша. Армирование. Узел I. Сечения 1-1÷3-3, 10-10, 11-11.	Мосводоканалнииипроект
Инв. №	Нач. отд.	Мешалкин			

Инв. № подл. | Подпись и дата | Взам. инв. №

Копировал 23986-03 22 формат А2

Альбом 3

4-4

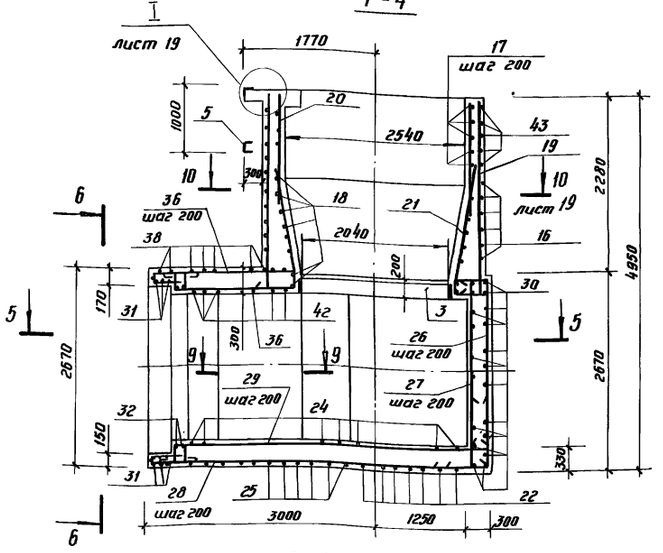

7-7

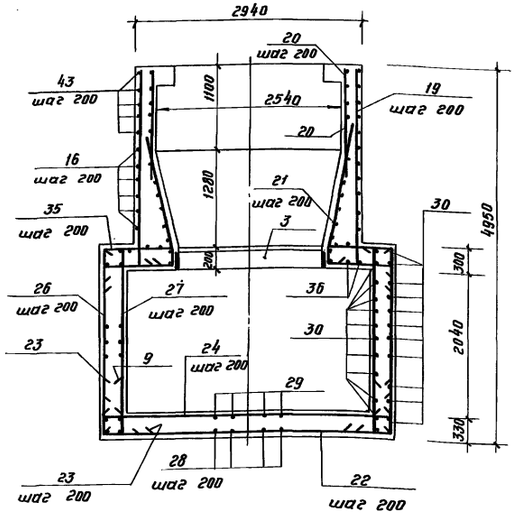

Схема армирования перекрытия

6-6

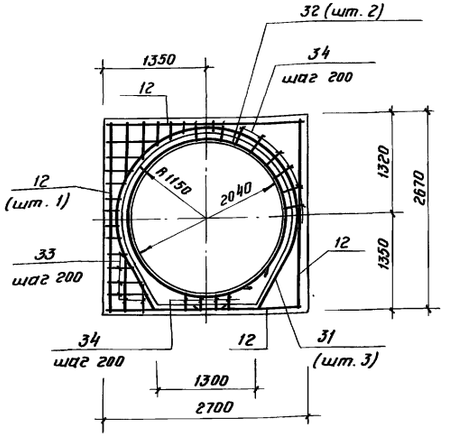

5-5

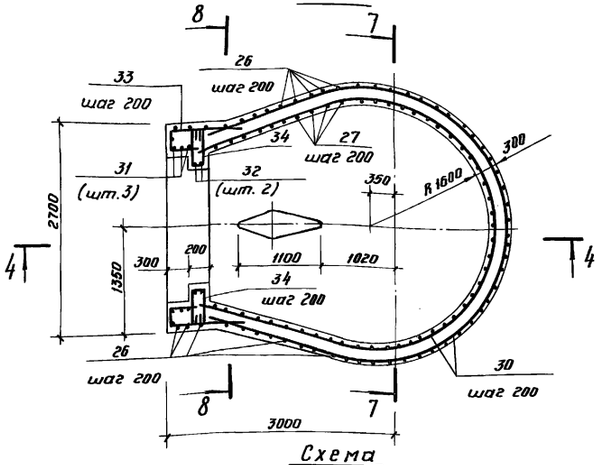

Схема армирования днища

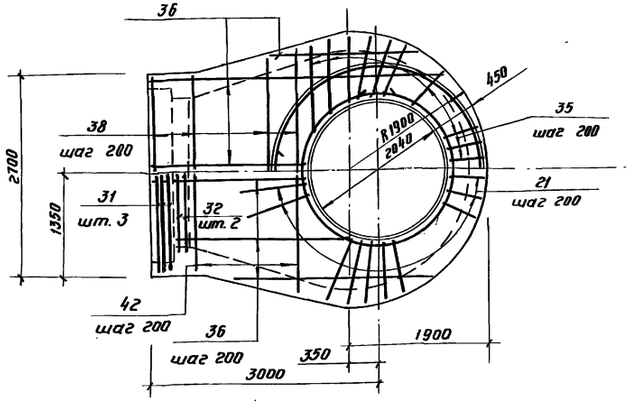

Верхняя арматура

Нижняя арматура

8-8

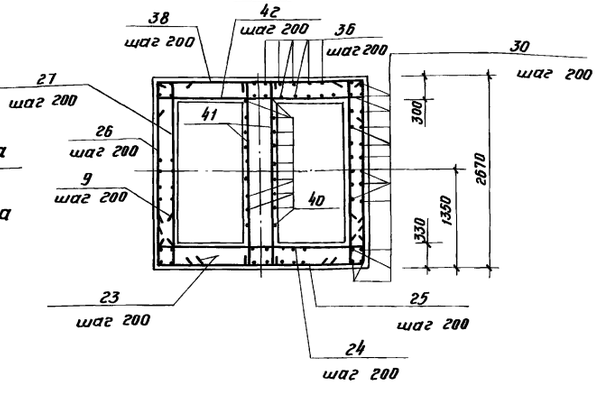

9-9

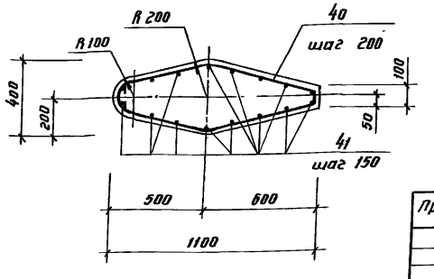

Защитный слой арматуры принят 25мм.

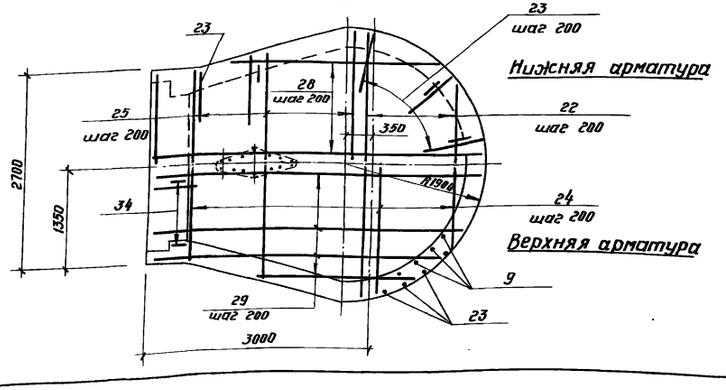

Привязан				ТП 902-2-475.89 - КЖ	
	Зав. гр.	Болотова		Отстойники канализационные радиальные вторичные из сборного ж/б диаметром 30м	Стадия: Р; Лист: 20; Листов:
	ГИП	Мешалкин			
	Гл. спец.	Мешалкин		Распределительная чаша. Схемы армирования днища и перекрытия. Сечения 4-4 ÷ 9-9.	Мосводоканалнипроект
	Н. контр.	Мешалкин			
Инв. №	Нач. отд.	Мешалкин			

Копировал 23986-03 23 Формат А2

Инв. № подл. | Подпись и дата | Взам. инв. №

Альбом 3

Спецификация распределительной чаши

Формат	Зона	Поз.	Обозначение	Наименование	Кол.	Примечание
				Сборочные единицы		
А3		1	5.900-2, ТМ 89.00СБ	Сальник dy 900; ℓ=200	4	
А3		2	ТП 902-2-475.89 - КЖ.И.00.008	Закладное изделие МН4	4	
А3		3	- КЖ.И.00.009	МН5	1	
А4		4	- КЖ.И.00.010	МН6	1	
				Детали		
БЧ		5		Швеллер 10П Гост 8240-72 / ВСт3пс6-1 Гост 535-79		
				ℓ = 1300	1	11.2 кг
БЧ		6		ф12 А-II Гост 5781-82		
				ℓ = 7130	20	6.4 кг
БЧ		7*		ℓ = 4570	12	4.1 кг
БЧ		8*		ф8 А-I Гост 5781-82		
				ℓ = 920	24	0.4 кг
БЧ		9*		ф16 А-II Гост 5781-82		
				ℓ = 980	51	1.6 кг
БЧ		10*		ф8 А-I Гост 5781-82		
				ℓ = 1750	48	0.7 кг
БЧ		11*		ℓ = 950	48	0.4 кг
БЧ		12*		ℓ = 3120	4	1.2 кг
БЧ		13*		ℓср = 2700	88	1.1 кг
БЧ		14*		ℓ = 2270	132	0.9 кг
БЧ		15*		ℓ = 1610	254	0.6 кг
БЧ		16*		ф12 А-II Гост 5781-82		
				ℓ = 9470	6	8.4 кг
БЧ		17*		ℓ = 3240	20	2.7 кг
БЧ		18*		ℓср = 7710	8	6.9 кг
БЧ		19*		ℓ = 2650	20	2.4 кг
БЧ		20		ℓ = 1460	16	1.3 кг
БЧ		21*		ℓср = 2650	40	2.4 кг
БЧ		22*		ф16 А-II Гост 5781-82		
				ℓ = 3150	7	5.0 кг
БЧ		23*		ℓ = 1680	31	2.7 кг
БЧ		24*		ℓ = 3600	19	5.7 кг
БЧ		25*		ℓ = 4800	14	7.6 кг
БЧ		26		ℓ = 2320	56	3.7 кг
БЧ		27*		ℓ = 2550	51	4.0 кг
БЧ		28*		ф12 А-II Гост 5781-82		
				ℓ = 3700	16	3.3 кг
БЧ		29*		ℓ = 3810	16	3.4 кг
БЧ		30*		ф8 А-I Гост 5781-82		
				ℓ = 11020	26	4.35 кг
БЧ		31*		ф16 А-II Гост 5781-82		
				ℓ = 7500	3	11.8 кг

Продолжение

Формат	Зона	Поз.	Обозначение	Наименование	Кол.	Примечание
БЧ		32*		ф16 А-II Гост 5781-82		
				ℓ = 7050	2	11.1 кг
БЧ		33*		ф8 А-I Гост 5781-82		
				ℓ = 1160	4	0.5 кг
БЧ		34*		ℓ = 1170	35	0.5 кг
БЧ		35*		ф16 А-II Гост 5781-82		
				ℓ = 1520	35	2.4 кг
БЧ		36*		ф12 А-II Гост 5781-82		
				ℓ = 2950	40	2.6 кг
БЧ		37		ф8 А-I Гост 5781-82		
				ℓобщ. = 6000	—	2.4 кг
БЧ		38*		ф16 А-II Гост 5781-82		
				ℓ = 3080	11	4.9 кг
БЧ		39*		ф12 А-II Гост 5781-82		
				ℓ = 1750	24	1.6 кг
БЧ		40*				
				ф8 А-I Гост 5781-82		
				ℓ = 1360	22	0.5 кг
БЧ		41*		ℓ = 2720	18	1.1 кг
БЧ		42*		ф16 А-II Гост 5781-82		
				ℓ = 3550	8	5.6 кг
БЧ		43*		ф12 А-II Гост 5781-82		
				ℓ = 950	20	0.85 кг
				Материалы		
				Бетон В15, F100, В4		31.0 м³

* Поз. 7... 19, 21... 25, 27... 36, 38... 43 - смотри ведомость деталей на данном листе.

Ведомость деталей

Поз.	Эскиз
7	4130; 220; 220
8	260; 260; 200; 200
9	780; 200
10	160; 1150; 180; 140
11	830
12	240; 2640; 240
13	от 2320 до 2670
14	240; 1670; 240
15	1250; 240
16	360; d 2900
17	180; 140; 950; 700; 960; 140; 80; R 1300
18	360; от d 2590 до d 2090
19	2540; 110
21	1660; от 490 до 840; 150; 1620; 170
22	от 3750 до 2500
23	780; 900

Продолжение

Поз.	Эскиз
24	230; от 3750 до 2500; 230
25	800; от 3750 до 2650; 800
27	2320; 230
28	от 4500 до 2850
29	от 4500 до 2850; 110
30	1280; 2560; 5900; 2560; 580; R 1860
31	R 1190; 3740; 1315; 480; 505; 1400; 1370
32	d 2090; 480
33	240; от 150 до 600; 540
34	450; 150; 450
35	от 830 до 1250; 480
36	от 1900 до 4000
38	от 2650 до 3500
39	210; 110; 1430
40	110; 130; 480; 580; 70; 150
41	2600
42	230; от 2650 до 3500; 230
43	950; R 1440

Ведомость расхода стали на элемент, кг

Марка элемента	Изделия арматурные: Арматура класса А-I Гост 5781-82 ф8	Итого	А-II Гост 5781-82 ф12	ф16	Итого	Всего	Изделия закладные: Арматура класса А-I Гост 5781-82 ф6	ф8	Итого	А-II Гост 5781-82 ф10	Итого	Прокат марки: ВСт-3 кп 2 Гост 2590-71 ф15	Итого	ВСт3 пс 6 Гост 8509-86 L75×6	Итого	ВСт3 пс 6-1 Гост 8240-72 [10П	[14П	Итого	ВСт3 пс 6-1 Гост 19903-74 S8	S10	Итого	ВСт3 пс 4 Гост 10704-76 Тр. 1020×8	Итого	Всего	Общий расход
Распредел. чаша, ум 1	624.6	624.6	785.2	1066.5	1066.5	2476.3	0.4	7.6	8.0	7.5	7.5	51.6	51.6	6.9	6.9	11.2	170	181.2	60.9	56.8	117.7	160	160	532.9	3009.2

Инв. № подл. | Подпись и дата | Взам. инв. №

Привязан

Инв. №

Зав. гр.	Болотова	Болотова 10.89
ГИП	Мешалкин	
Гл. спец.	Мешалкин	
Н. контр.	Мешалкин	
Нач. отд.	Мешалкин	

ТП 902-2-475.89 - КЖ

Отстойники канализационные радиальные вторичные из сборного ж/б диаметром 30м

Распределительная чаша. Армирование. Спецификации.

Стадия	Лист	Листов
Р	21	

МосводоканалНИИпроект

Копировал 23986-03 24 формат А2

Альбом 3

1-1

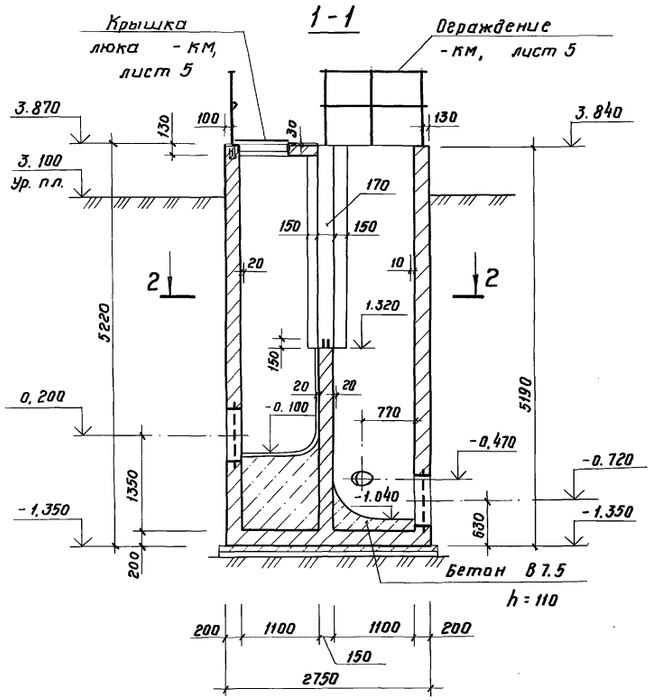

3-3

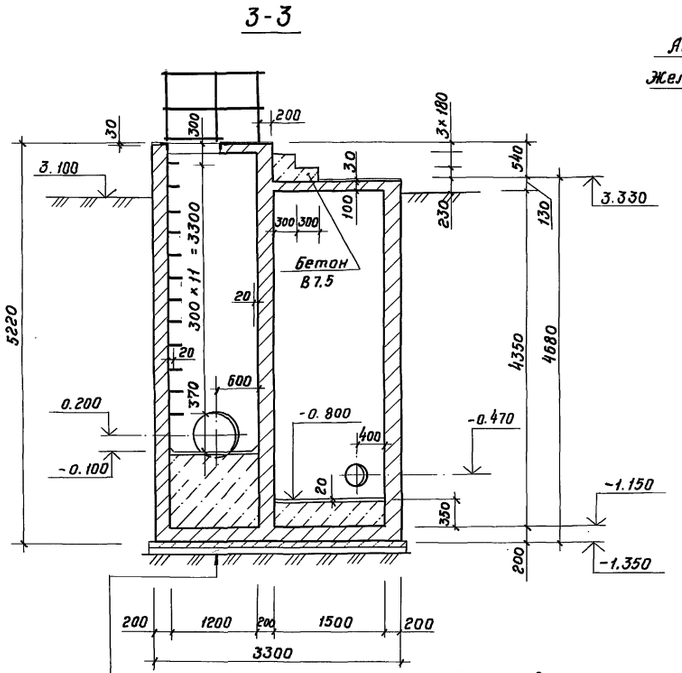

4-4

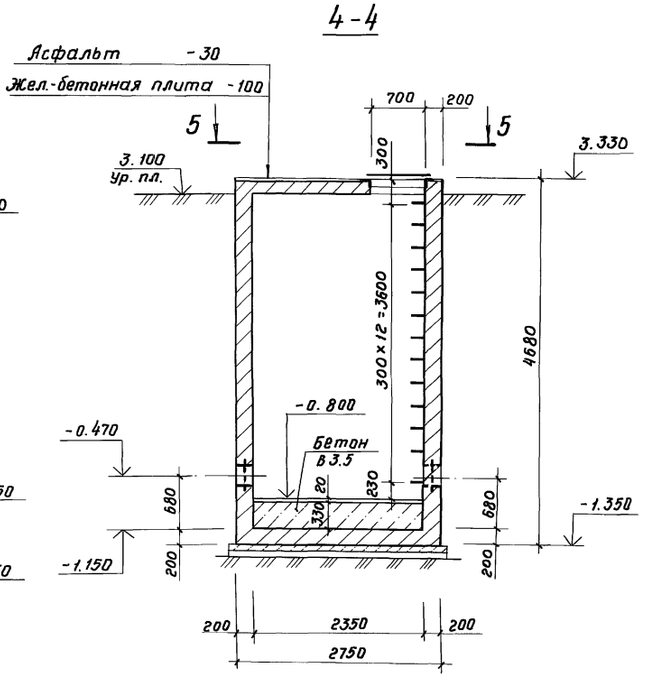

Основание из щебня, втрамбованного в грунт	- 50
Подготовка из бетона В 3.5	- 100
Железобетонное днище	- 200
Бетон В 7.5 - 1030	
Цементный раствор М100	- 20

2-2

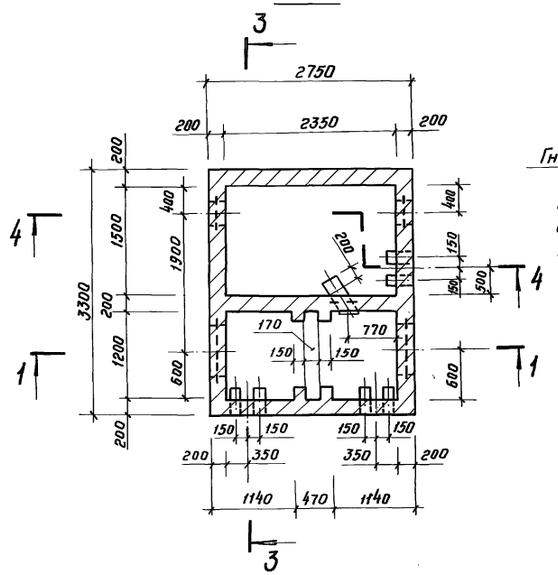

5-5

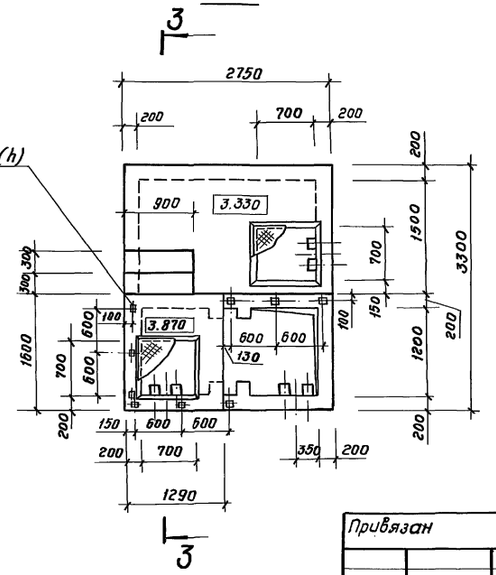

Гнездо 80×80×150 (h) (шт. 9) для стоек ограждения по - КМ, лист 5

1. Внутренние поверхности стен отделения возвратного ила и наружные поверхности выше уровня планировки штукатурятся цементным раствором М 100.
2. Внутренние поверхности стен отделения опорожнения и наружные поверхности ниже уровня планировки затираются цементным раствором М100.
3. Камера ИК2 выполняется по аналогии камеры ИК1.

Согласовано
Отдел №2 Казанов

Инв.№ подл. | Подпись и дата | Взам. инв.№

Привязан

Инв.№

Зав. гр.	Болотова		
ГИП	Мешалкин		
Гл. спец.	Мешалкин		
Н. контр.	Мешалкин		
Нач. отд.	Мешалкин		

ТП 902-2-475.89 - КЖ

Отстойники канализационные радиальные вторичные из сборного ж/б диаметром 30м

Стадия	Лист	Листов
Р	22	

Иловая камера ИК1. Планы, сечения.

Мосводоканалниипроект

Копировал 23986-03 25 Формат А2

Альбом 3

1-1

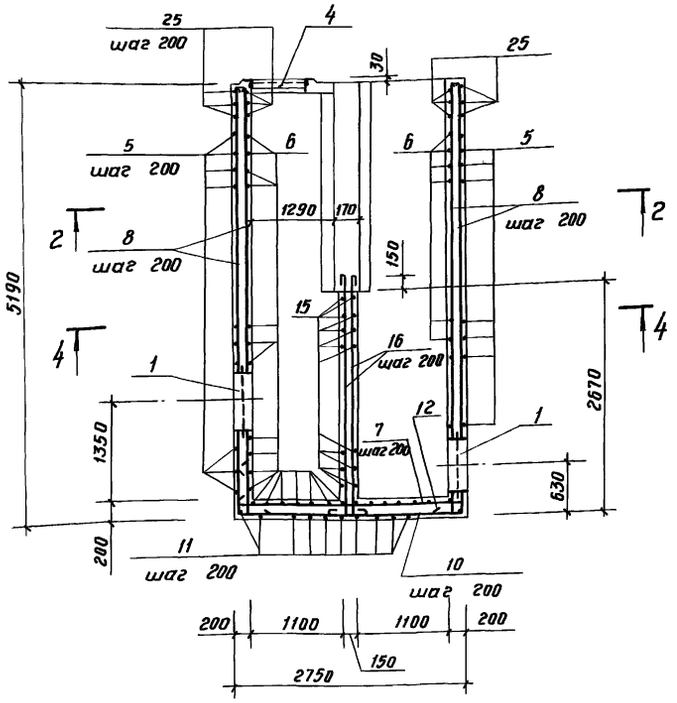

3-3

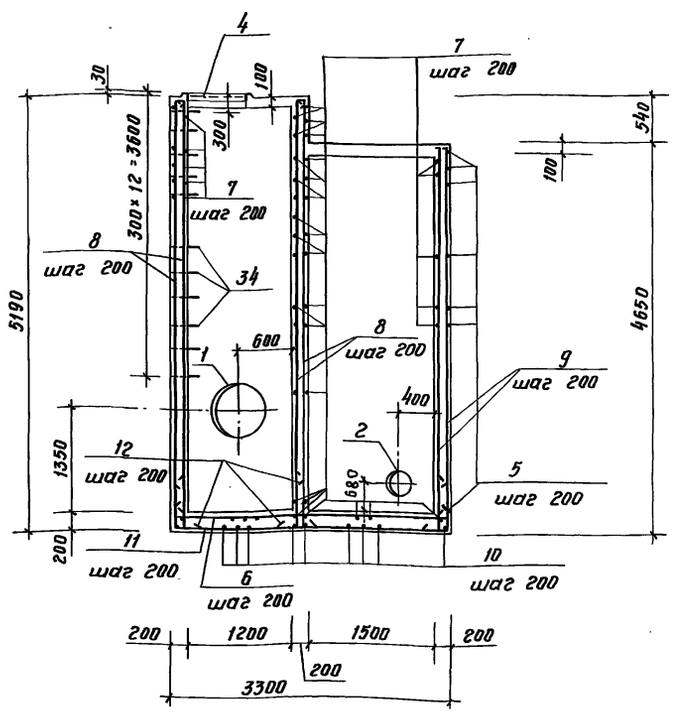

2-2

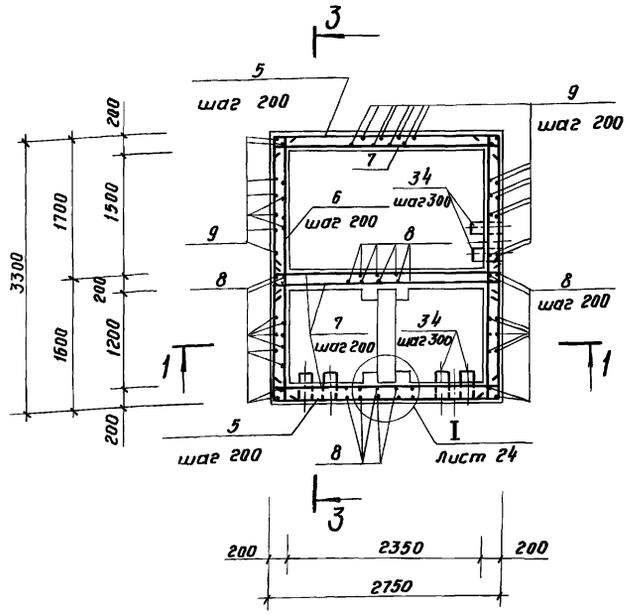

4-4

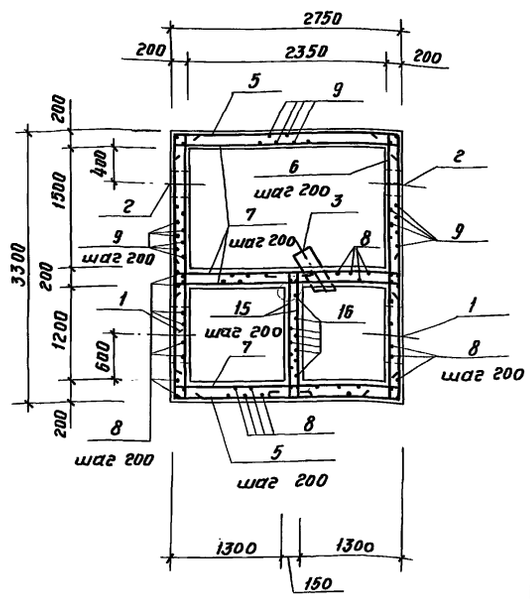

В стенах камеры в местах установки закладных поз. 1÷3 арматура стен разрезается, отгибается и приваривается к корпусу трубы закладной.

Спецификация камеры ИК1

Формат	Зона	Поз.	Обозначение	Наименование	Кол.	Примечание
				Сборочные единицы		
А3		1	5.900-2; тм89.00.СБ	Сальник dy 600; ℓ=200	2	
А3		2	5.900-2 тм89.00.СБ	Сальник dy 250; ℓ=200	2	
А4		3	тп902-2-475.89-КЖ.И.00.011	Изделие закладное МН7	1	
А3		4	-КЖ.И.00.012	МН8	2	
				Детали		
БЧ		5*		ф10А-II ГОСТ 5781-82; ℓ=6260	46	3.89 кг
БЧ		6*		ℓ=3550	60	2.2 кг
БЧ		7*		ℓ=3000	111	1.86 кг
БЧ		8*		ℓ=5110	82	3.18 кг
БЧ		9*		ℓ=4570	56	2.83 кг
БЧ		10*		ℓ=3700	17	2.3 кг
БЧ		11*		ℓ=4250	15	2.64 кг
БЧ		12*		ℓ=650	76	0.42 кг
БЧ		13*		ф8А-I ГОСТ 5781-82; ℓ=1000	52	0.4 кг
БЧ		14		ℓ=2500	8	1.0 кг
БЧ		15*		ℓ=1870	24	0.75 кг
БЧ		16*		ℓ=3020	14	1.2 кг
БЧ		17*		ф10А-II ГОСТ 5781-82; ℓ=2150	9	1.34 кг
БЧ		18*		ф8А-I ГОСТ 5781-82; ℓ=3020	6	1.21 кг
БЧ		19*		ℓ=2820	6	1.13 кг
БЧ		20*		ℓ=1970	9	0.79 кг
БЧ		21*		ℓ=1920	3	0.77 кг
БЧ		22*		ℓ=2020	3	0.81 кг
БЧ		23*		ℓ=920	3	0.37 кг
БЧ		24*		ℓ=520	3	0.21 кг
БЧ		25*		ф10А-II ГОСТ 5781-82; ℓ=1950	17	1.21 кг
БЧ		26		ℓ=1570	5	0.98 кг
БЧ		27*		ф8А-I ГОСТ 5781-82; ℓ=870	4	0.35 кг
БЧ		28*		ℓ=770	4	0.31 кг
БЧ		29*		ℓ=1460	4	0.58 кг
БЧ		30*		ℓ=920	3	0.37 кг
БЧ		31*		ℓ=430	3	0.17 кг
БЧ		32*		ℓ=1370	3	0.55 кг
БЧ		33*		ℓ=1020	3	0.41 кг
БЧ		34*		ф20А-I ГОСТ 5781-82; ℓ=950	40	2.34 кг
				Материалы		
				Бетон В15, F100, W4		14.0 м³

* Позиции 5...13, 15...25, 27...34 - смотри ведомость деталей на листе 24.

Взам. инв. № | Подпись и дата | Инв. № подл.

Привязан

Инв. №

Зав. гр.	Болотова		10.89
ГИП	Мешалкин		
Гл. спец.	Мешалкин		
Н. контр.	Мешалкин		
Нач. отд.	Мешалкин		

ТП 902-2-475.89 - КЖ

Отстойники канализационные радиальные вторичные из сборного ж/б диаметром 30м	Стадия	Лист	Листов
	Р	23	
Цловая камера ИК1. Армирование.	Мосводоканалниипроект		

Копировал 23986-03 26 формат А2

Альбом 3

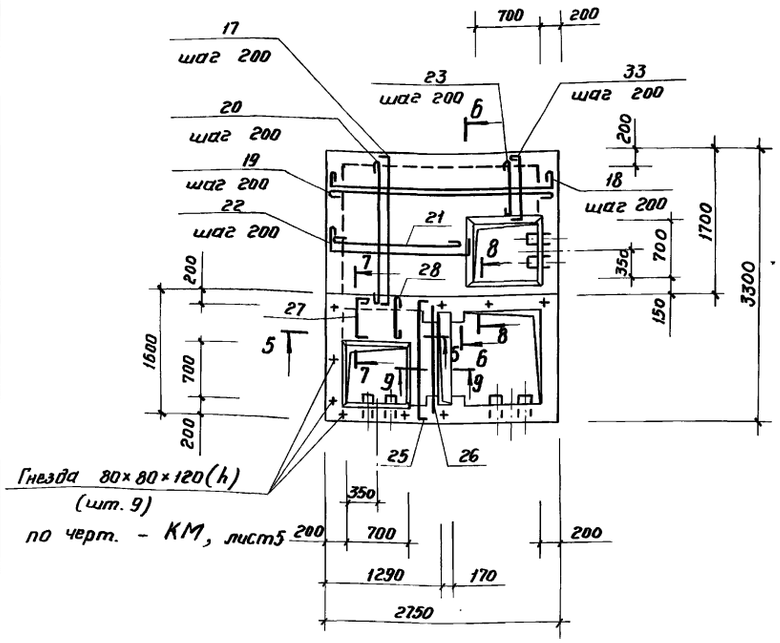

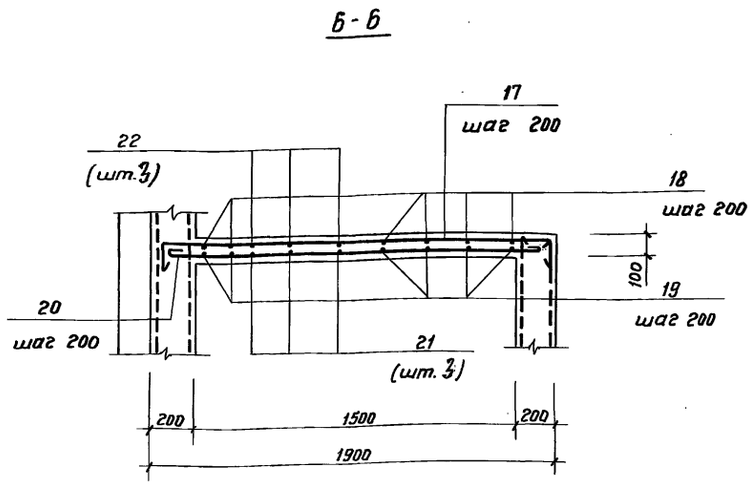

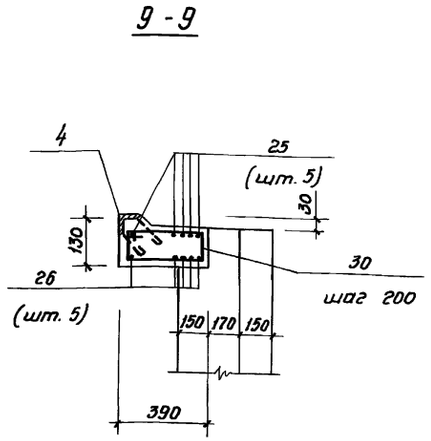

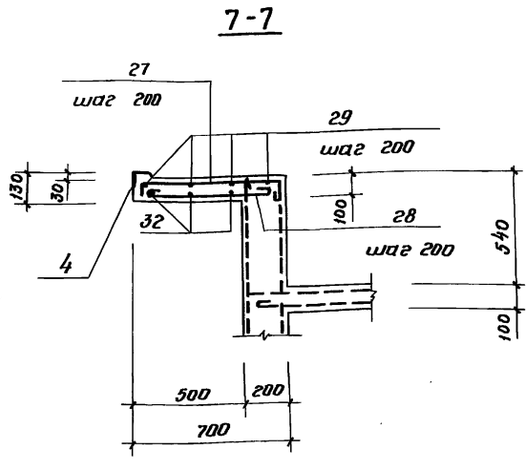

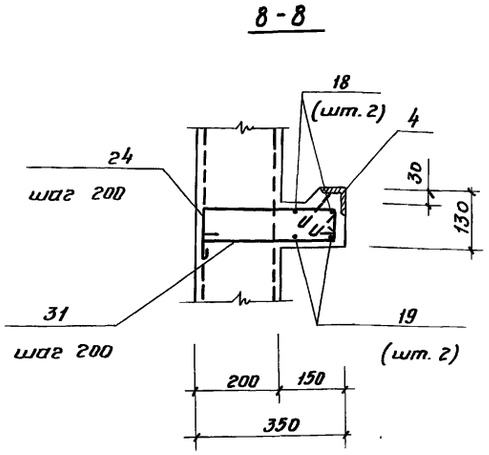

Ведомость деталей

Поз.	Эскиз
5	2700
6	3250
7	2700
8	4960
9	4420
10	2700
11	3250
12	500
13	100
15	1550
16	2800
17	1850
18	2700
19	2700
20	1850
21	1800
22	1800
23	800
24	300
25	1550
27	650
28	650
29	1240
30	400 / 340
31	310
32	1250
33	800
34	300 / 90° / 300

Ведомость расхода стали на элемент, кг

Марка элемента	Изделия арматурные						Изделия закладные																		Общий расход
	Арматура класса					Всего	Арм. класса		Прокат марки															Всего	
	А-I			А-II			А-I		ВСт3 кл.2			ВСт3 пс6		ВСт3 пс6-1					ВСт3 пс6			ВСт3 пс4			
	Гост 5781-82			Гост 5781-82			Гост 5781-82		Гост 2590-71			Гост 8509-86		Гост 19903-74			Гост 2591-71		Гост 10704-76						
	ф8	ф20	Итого	ф10	Итого		ф8	Итого	ф10	ф15	Итого	L63×5	Итого	S 8	S 10	Итого	□10×10	Итого	Тр. 273×6	Тр. 325×6	Итого	Тр. 720×8	Итого		
ИК 1	101.0	93.6	194.6	1084.8	1084.6	1279.4	3.2	3.2	3.6	18.0	24.8	32.0	32.0	9.1	22.6	31.7	4.8	4.8	31.9	18.8	50.7	56.2	56.2	203.4	1482.8

1. Защитный слой арматуры принят 20мм.
2. Армирование камеры ИК2 выполняется аналогично камере ИК1.

Привязан							
				Зав. гр.	Болотова	Болотова	10.89г
				ГИП	Мешалкин		
				Гл. спец.	Мешалкин		
				Н. контр.	Мешалкин		
Инв. №				Нач. отд.	Мешалкин		

ТП 902-2-475.89 - КЖ

Отстойники канализационные радиальные вторичные из сборного ж/б диаметром 30м

Иловая камера ИК1. Схема армирования перекрытия. Узел I.

Стадия	Лист	Листов
Р	24	

Мосводоканал НИИпроект

Копировал 23986-03 27 формат А2

Инв. № подл. | Подпись и дата | Взам. инв. №

Альбом 3

Камера ОВ1

1-1

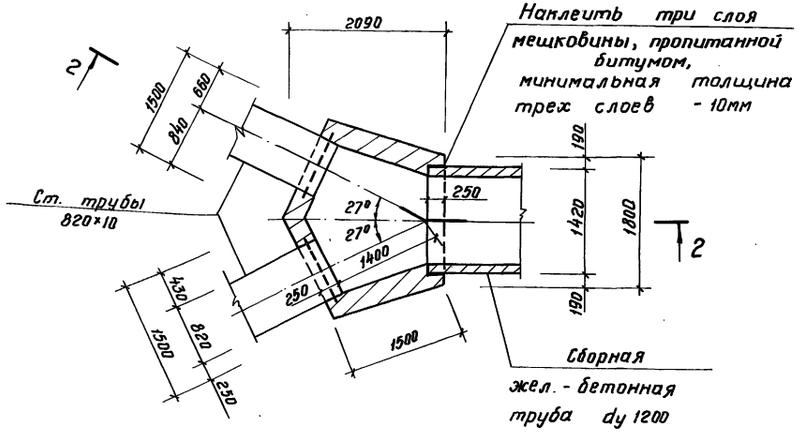

2-2

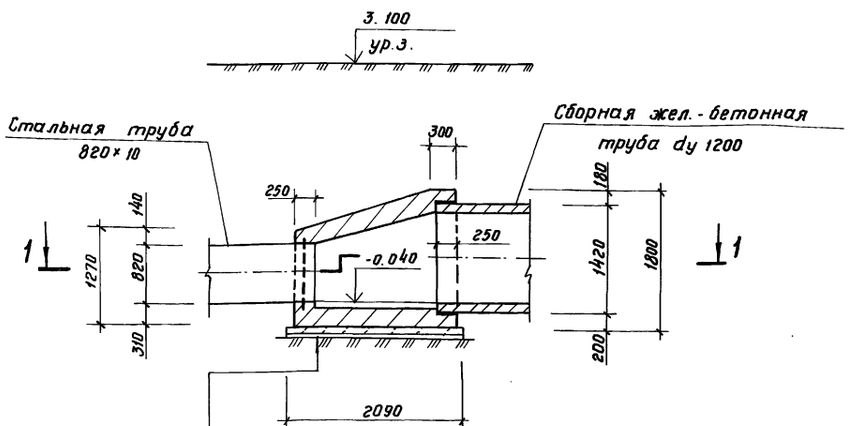

Основание из щебня, втрамбованного в грунт	-50
Подготовка из бетона В3.5	-100
Жел.-бетонное днище	-300
Стяжка цементным раствором с железнением	-20

Камера ОВ2

3-3

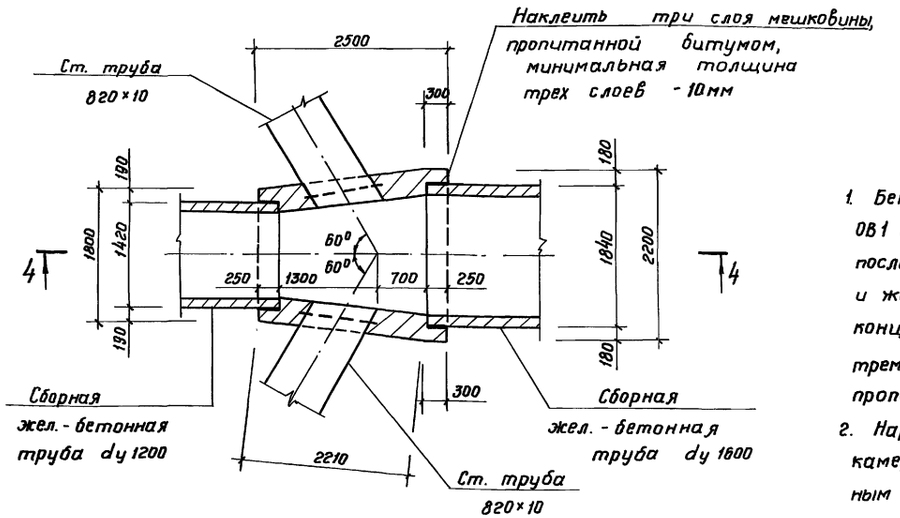

4-4

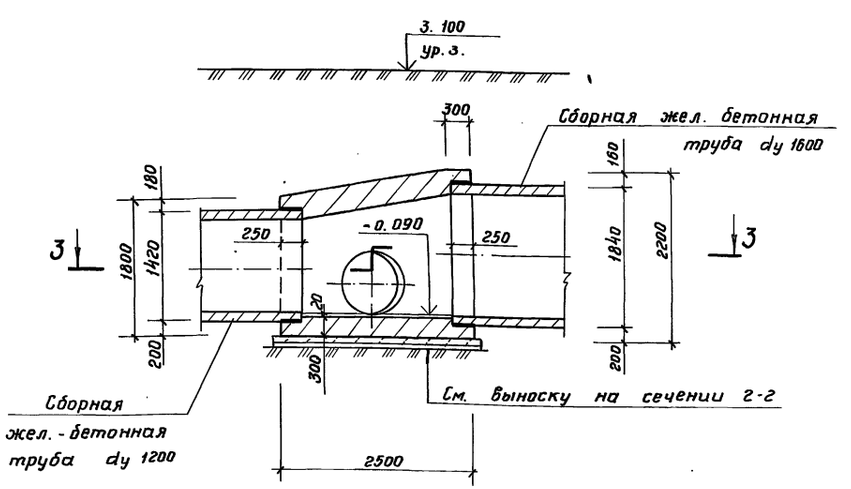

1. Бетонирование камер ОВ1 и ОВ2 производить после укладки стальных и железобетонных труб, концы последних оклеить тремя слоями мешковины, пропитанной битумом.
2. Наружные поверхности камер затереть цементным раствором.

Согласовано
Отдел №2 Казанов

Взам. инв. №

Подпись и дата

Инв. № подл.

Привязан

Инв. №

Зав. гр.	Болотова			
ГИП	Мешалкин			
Гл. спец.	Мешалкин			
Н. контр.	Мешалкин			
Нач. отд.	Мешалкин			

ТП 902-2-475.89 - КЖ

Отстойники канализационные радиальные вторичные из сборного ж/б диаметром 30м	Стадия	Лист	Листов
	Р	25	
Камеры ОВ1 и ОВ2. Планы, сечения.	Мосводоканалниипроект		

Копировал

23986-03 28

Формат А2

Альбом 3

1-1

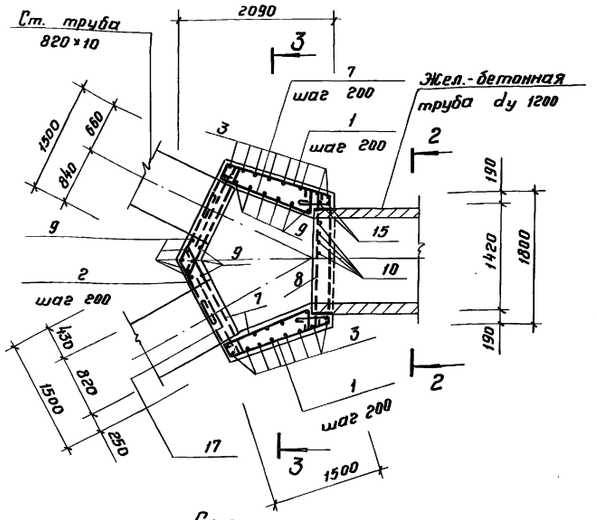

Схема армирования перекрытия

2-2

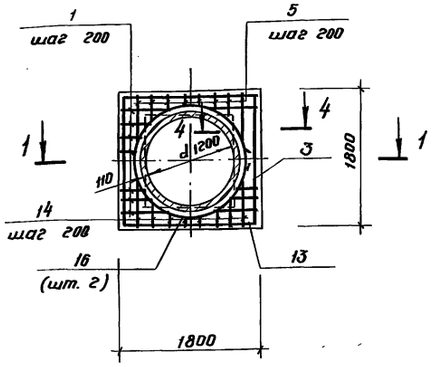

3-3

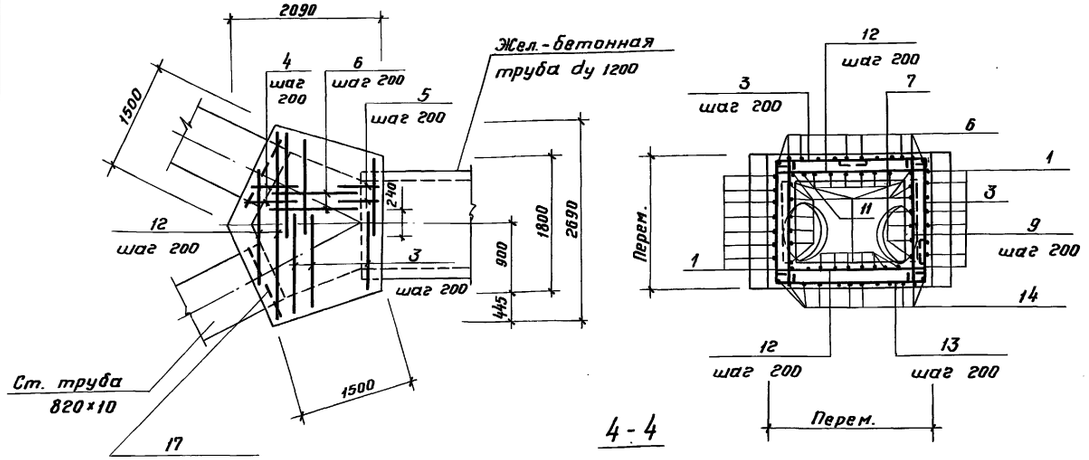

4-4

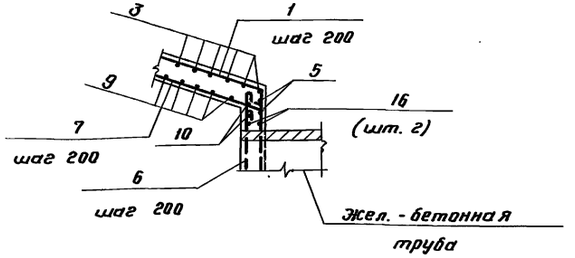

Спецификация камеры ОВ1

Формат	Зона	Поз.	Обозначение	Наименование	Кол.	Примечание
				Детали		
БЧ		1*		ф8 А-I Гост 5781-82		
				ℓ = 6290	9	2.5 кг
БЧ		2*		ℓ = 2040	6	0.8 кг
БЧ		3*		ℓср.= 2630	16	1.1 кг
БЧ		4*		ℓср.= 1520	16	0.6 кг
БЧ		5*		ℓ = 2090	10	0.9 кг
БЧ		6*		ℓср.= 1480	12	0.6 кг
БЧ		7*		ℓ = 1740	26	0.7 кг
БЧ		8*		ℓ = 2000	10	0.8 кг
БЧ		9*		ℓср. = 1600	28	0.7 кг
БЧ		10*		ℓ = 1870	8	0.8 кг
БЧ		11*		ℓ = 1420	12	0.6 кг
БЧ		12*		ℓср.= 2320	26	0.9 кг
БЧ		13*		ℓср.= 3340	11	1.3 кг
БЧ		14*		ℓср.= 2410	12	1.0 кг
БЧ		15*		ℓср.= 1390	12	0.6 кг
				ф14 А-II Гост 5781-82		
БЧ		16*		ℓобщ.= 5160	2	6.24 кг
БЧ		17*		ℓобщ.= 3000	2	3.63 кг
				Материалы		
				Бетон В15		
				F 100 W4		4.60 м³

* Поз. 1÷17 - смотри ведомость деталей на данном листе.

Ведомость деталей

Поз.	Эскиз
1	760, 1450, 1750, 760, 1450
2	960, 960
3	от 940 до 1470, от 1080 до 1340
4	от 940 до 860, 500
5	500, 1470
6	от 1520 до 1200
7	1620
8	1880
9	от 1210 до 1740
10	1750
11	от 2070 до 830
12	от 1730 до 2640
13	от 2640 до 1750, 510, 510
14	от 2040 до 500, 510, 510
15	от 2040 до 500
16	420, d1510
17	420, d880

1. Арматура в месте прохода стальных труб d820×10 разрезается, отгибается и приваривается к корпусу трубы.
2. Защитный слой принят 25мм.
3. Позиция 17 приваривается к корпусу трубы d 820×10.

Ведомость расхода стали на элемент, кг

Марка элемента	Изделия арматурные						Общий расход
	Арматура класса						
	А-I			А-II			
	Гост 5781-82			Гост 5781-82			
	ф8		Итого	ф14		Итого	
ОВ1	181.7		181.7	19.8		19.8	201.5

Привязан	Зав. гр.	Болотова		ТП 902-2-475.89 - КЖ	
	ГИП	Мешалкин		Отстойники канализационные радиальные вторичные из сборного ж/б диаметром 30м	Стадия: Р; Лист: 26; Листов:
	Гл. спец.	Мешалкин		Камера ОВ1. Армирование.	Мосводоканалниипроект
Инв. №	Нач. отд.	Мешалкин			

Копировал 23986-03 29 Формат А2

Инв. № подл. | Подпись и дата | Взам. инв. №

Альбом 3

1-1

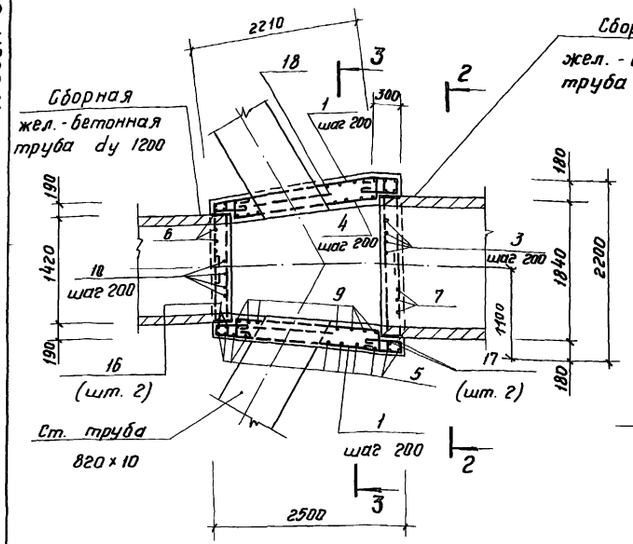

2-2

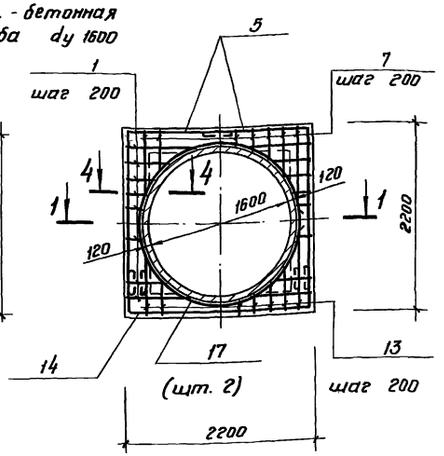

Схема армирования перекрытия

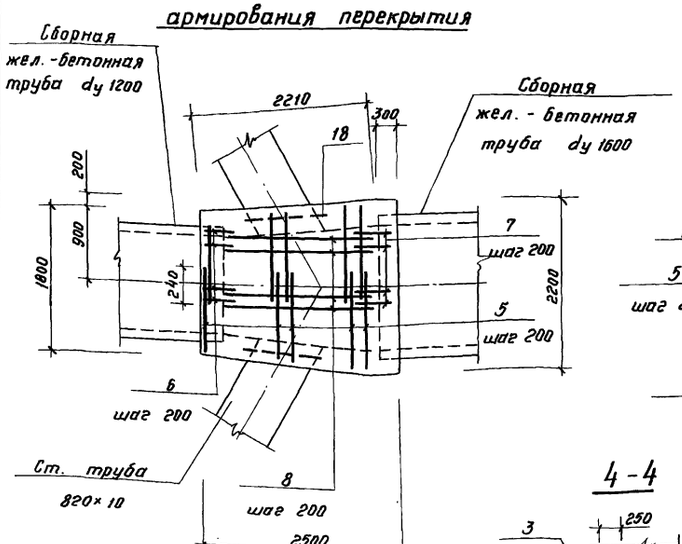

3-3

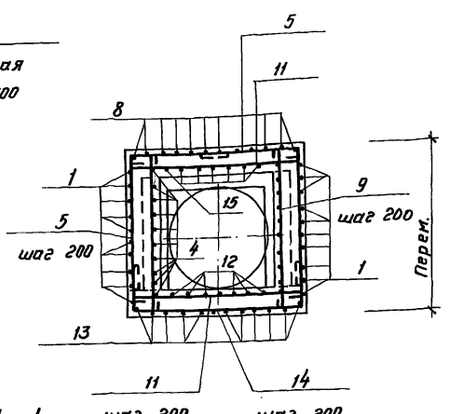

4-4

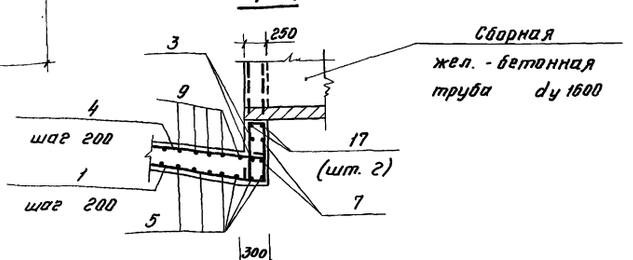

Спецификация камеры ОВ2

Формат	Зона	Поз.	Обозначение	Наименование	Кол.	Примечание
				Детали		
БЧ		1*		ф8 А-I Гост 5781-82		
				ℓ = 4190	20	1.9 кг
БЧ		2*		ℓ = 1920	9	0.8 кг
БЧ		3*		ℓ = 2270	20	0.9 кг
БЧ		4*		ℓ = 2580	20	1.0 кг
БЧ		5*		ℓср = 2900	26	1.2 кг
БЧ		6*		ℓ = 2180	10	0.8 кг
БЧ		7*		ℓ = 2500	12	1.0 кг
БЧ		8*		ℓ = 2120	11	0.8 кг
БЧ		9*		ℓср = 2070	22	0.8 кг
БЧ		10*		ℓ = 1870	10	0.7 кг
БЧ		11*		ℓср = 2070	26	0.8 кг
БЧ		12*		ℓ = 2570	12	1.0 кг
БЧ		13*		ℓ = 3590	12	1.4 кг
БЧ		14*		ℓср = 3090	13	1.2 кг
БЧ		15*		ℓ = 2600	10	1.0 кг
БЧ		16*		ф14 А-II Гост 5781-82		
				ℓ = 5100	2	6.2 кг
БЧ		17*		ℓ = 6420	2	7.8 кг
БЧ		18		ℓобщ = 3500	2	4.2 кг
				Материалы		
				Бетон В 15		
				F100 ; W4		6.0 м³

* Поз. 1 ÷ 17 - смотри ведомость деталей на данном листе.

Ведомость деталей

Поз.	Эскиз
1	1000, 2190, 1200, 280
2	1800
3	2150
4	Р2460
5	от 1400 до 1880; от 1000 до 1200
6	500, 1480
7	270, 230, 1880
8	2000
9	от 1150 до 2150
10	1750
11	от 1150 до 2150
12	2450
13	510, 2450, 510
14	510, от 1750 до 2150, 510
15	2480
16	420, d 1490
17	420, d 1910

1. Арматура в месте прохода стальных труб d 820×10 разрезается, отгибается и приваривается к корпусу трубы.
2. Защитный слой принят 25мм.
3. Позиция 18 приваривается к корпусу трубы d 820×10.

Ведомость расхода стали на элемент, кг

Марка элемента	Изделия арматурные						Общий расход
	Арматура класса						
	А-I			А-II			
	Гост 5781-82			Гост 5781-82			
	ф8		Итого	ф14		Итого	
ОВ2	244.6		244.6	36.4		36.4	281.0

Привязан

Инв. №

Зав. гр.	Болотова		
ГИП	Мешалкин		
Гл. спец.	Мешалкин		
Н. контр.	Мешалкин		
Нач. отд.	Мешалкин		

ТП 902-2-475.89 - КЖ

Отстойники канализационные радиальные вторичные из сборного ж/б диаметром 30м

Стадия	Лист	Листов
Р	27	

Камера ОВ2. Армирование.

Мосводоканалниипроект

Копировал

23986-03 30

Формат А2

Инв. № подл. | Подпись и дата | Взам. инв. №

Альбом 3

Ведомость рабочих чертежей основного комплекта КМ

Лист	Наименование	Примечание
1	Общие данные (начало)	
2	Общие данные (продолжение)	
3	Общие данные (окончание)	
4	Отстойник. Схема расположения ригелей и подкосов.	
5	Отстойник, распределительная чаша, иловая камера. Схемы расположения рам, лестницы и ограждений.	

Ведомость ссылочных и прилагаемых документов

Обозначение	Наименование	Примечание
	Ссылочные документы	
1.450.3-3 Выпуски 0 и 2 Части 1, 2	Стальные лестницы, площадки, стремянки и ограждения. Материалы для проектирования. Конструкции из горячекатаных профилей. чертежи КМД	

Ведомость металлоконструкций по видам профилей

Наименование конструкций по номенклатуре прейскуранта № 01-09	Позиции по прейскуранту № 01-09	№ п.п.	Код конструкций	Масса конструкций, т: Вес детали с учетом веса сварных швов, наплывов и выпусков	по видам профилей стали: Балки и швеллеры	Крупносортная сталь	Сварные двутавры	Низколегированная сталь	Толстолистовая сталь	Универсальная сталь	Толстолистовая и фасонная сталь	Гнутые сварные	Трубы	Прочие	Всего	Количество, шт.	Серия типовых конструкций
1	2	3	4	5	6	7	8	9	10	11	12	13	14	15	16	17	18
Ригели		1	526171		5,6	1,6									7,2		
Подкосы		2	526396			0,6							5,4		6,0		
Лестницы		3	526242												0,1		1.450.3-3.2
Настил площадок		4	526243						0,1						0,1		
Ограждения лестниц и площадок		5	526244												0,5		1.450.3-3.2
Итого		6			5,6	2,2			0,1				5,4		13,9		
Итого с учетом 1% веса наплав. металла		7													14,1		
Контрольная сумма																	

1. Отметка 0,000 = соответствует верху днища отстойника.
2. Материал конструкций сталь марки Вст3.
3. Все соединения сварные по контуру прилегания элементов. Электроды Э42 ГОСТ 9467-75. Высота шва 4 мм для элементов лестниц, ограждений и рам, кроме оговоренных.
4. Все металлические конструкции должны быть огрунтованы грунтовкой ГФ-0119 на заводе-изготовителе за один раз и после монтажа окрашены эмалью ХВ-113 за два раза.
   После окончания сварочных работ антикоррозийную защиту металлических конструкций восстановить.
5. Разработку чертежей металлоконструкций производить согласно СН и П II-23.81.

Типовой проект разработан в соответствии с действующими нормами и правилами.

Гл. инженер проекта /Мешалкин/

Инв. № подл. | Подпись и дата | Взам. инв. №

Привязан

Инв. №

ТП 902-2-475.89 - КМ

Зав. гр.	Болотов		
ГИП	Мешалкин		
Гл. спец.	Мешалкин		
Н. контр.	Мешалкин		
Нач. отд.	Мешалкин		

Отстойники канализационные радиальные вторичные из сборного ж/б диаметром 30м

Стадия	Лист	Листов
Р	1	5

Общие данные (начало)

Мосводоканалниипроект

Альбом 3

Техническая спецификация металла на группу отстойников

Вид профиля и ГОСТ, ТУ	Марка металла и ГОСТ	Обозначение и размер профиля, мм	№ п.п.	Код: марки металла	Код: вида профиля	Код: размера профиля	Количество, шт.	Длина, мм	Масса металла по элементам конструкций, т: Ригели	Подкосы	Лестницы	Ограждения лестниц, площадок	Прочие		Общая масса, т	Масса потребности в металле по кварталам (выполняется изготовителем), т: I	II	III	IV	Выполняется ВЦ
									Код элемента конструкций: 526171	526396	526242	526244								
1	2	3	4	5	6	7	8	9	526171	526396	526242	526244			10	11	12	13	14	15
Сталь горячекатаная балки двутавровые ГОСТ 8239-72	ВСт3пс6-1 ТУ14-1-3023-80	I16	1						5.42						5.42					
	Итого		2	12300					5.42						5.42					
Всего профиля			3		24147				5.42						5.42					
Сталь горячекатаная швеллеры ГОСТ 8240-72	ВСт3пс6-1 ТУ14-1-3023-80	[10	4										0.01		0.01					
	Итого		5	12300									0.01		0.01					
Всего профиля			6		26140								0.01		0.01					
Уголки стальные горячекатаные равнополочные ГОСТ 8509-86	ВСт3кп2 ГОСТ 380-71	L50×5	7										0.11		0.11					
	Итого		8	11240									0.11		0.11					
Всего профиля			9		21113								0.11		0.11					
Уголки стальные горячекатаные неравнополочные ГОСТ 8510-86	ВСт3пс6-1 ТУ14-1-3023-80	L140×90×8	10										0.38		0.38					
	Итого		11	12300									0.38		0.38					
Всего профиля			12		22250								0.38		0.38					
Полоса стальная горячекатаная ГОСТ 103-76	ВСт3кп2 ГОСТ 380-71	S8	13							0.35					0.35					
		S10	14						1.51						1.51					
	Итого		15	11240											1.86					
Всего профиля			16		13110				1.51	0.35					1.86					
Листы стальные с ромбическим рифлением ГОСТ 8568-77	ВСт3кп2 ГОСТ 380-71	S6	17										0.23		0.23					
	Итого		18	11240									0.23		0.23					
Всего профиля			19		71331								0.23		0.23					
Итого масса металла			20						6.93	0.35			0.73		8.01					

Привязан

Инв. №

Зав. гр.	Болотова		10.89
ГИП	Мешалкин		
Гл. спец.	Мешалкин		
Н. контр.	Мешалкин		
Нач. отд.	Мешалкин		

ТП 902-2-475.89 – КМ

Отстойники канализационные радиальные вторичные из сборного ж/б диаметром 30 м

Стадия	Лист	Листов
Р	2	

Общие данные (продолжение).

Мосводоканалнипроект

Инв. № подл. | Подпись и дата | Взам. инв. №

Альбом 3

Техническая спецификация металла на группу отстойников. Продолжение.

Вид профиля и Гост, ТУ	Марка металла и Гост	Обозначение и размер профиля, мм	№ п.п.	Код: Марки металла	Код: Вида профиля	Код: Размера профиля	Количество, шт.	Длина, мм	Масса металла по элементам конструкций, т: Ригели	Подкасы	Лестницы	Ограждения лестниц, площадок	Прочие		Общая масса, т	Масса потребности в металле по кварталам (заполняется изготовителем), т: I	II	III	IV	Заполняется ВЦ
									Код элемента конструкций: 526171	526396	526242	526244								
1	2	3	4	5	6	7	8	9							10	11	12	13	14	15
Трубы стальные электросварные прямошовные Гост 10704-76	ВСт3 пс 6 Гост 380-71	Тр. 89×6	21							5.22					5.22					
	Итого		22	12300						5.22					5.22					
Всего профиля					94285					5.22					5.22					
Итого масса металла			23							5.22					5.22					
Лестницы	Лист 5		24								0.09				0.09					
Ограждение лестниц и площадок	Лист 5		25									0.52			0.52					
Всего масса металла			26												13.84					
В том числе по маркам:	ВСт3 кп 2		27						1.51	0.35	0.09	0.52	0.34		2.81					
	ВСт3 пс 6		28							5.22					5.22					
	ВСт3 пс 6-1		29						5.42				0.39		5.81					
Масса поставки элементов по кварталам, т (заполняется заказчиком)		I																		
		II																		
		III																		
		IV																		

Привязан

Инв. №

Инв. № подл. | Подпись и дата | Взам. инв. №

Зав. гр.	Болотова		
ГИП	Мешалкин		
Гл. спец.	Мешалкин		
Н. контр.	Мешалкин		
Нач. отд.	Мешалкин		

ТП 902-2-475.89 - КМ

Отстойники канализационные радиальные вторичные из сборного ж/б диаметром 30 м

Стадия	Лист	Листов
Р	3	

Общие данные (окончание)

Мосводоканалнипроект

Альбом 3

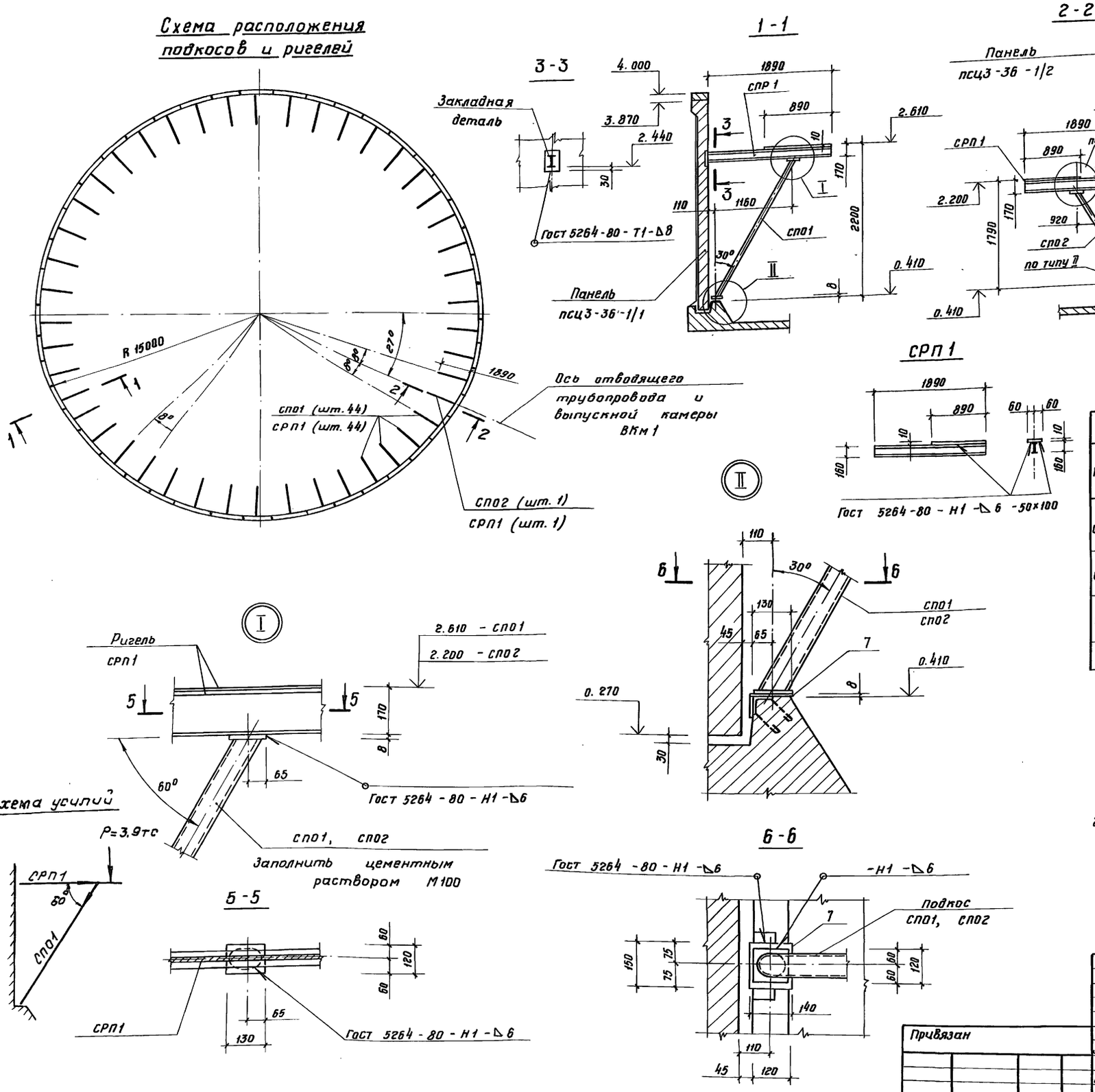

Ведомость элементов									
Марка	Сечение			Опорные усилия			Группа констр.	Марка металла	Примечание
	Эскиз	Поз.	Состав	M, тс. м	N, тс	Q, тс			
СРП1	I	1	I 16	0.6	1.5	3.9	3	ВСт3пс6-1	
		2	-10×120					ВСт3 кп2	
СПО1	⊕	3	тр. 89×6			2.7	3	ВСт3пс6	
		4	-8×120					ВСт3 кп2	
СПО2	⊕	5	тр. 89×6			2,7	3	ВСт3пс6	
		6	-8×120					ВСт3кп2	
—	Г	7	L140×90×8				3	ВСт3пс6-1	

1. Стальные ригели СРП1 привариваются к закладным деталям стеновых панелей. При установке подкоса и ригеля должны быть строго зафиксированы отметки пяты и верха ригеля.
2. Опорные ригели после монтажа красить эмалью ХВ-113 за два раза по грунтовке ГФ-0119 за один раз.

Привязан					ТП 902-2-475.89 -КМ			
Инв. №								
	Зав. гр.	Болотова	[signature]	10.89г.	Отстойники канализационные радиальные вторичные из сборного ж/б диаметром 30м	Стадия	Лист	Листов
	ГИП	Мешалкин	[signature]			Р	4	
	Гл. спец.	Мешалкин	[signature]		Отстойник. Схема расположения ригелей и подкосов.	Мосводоканалниипроект		
	Н. контр.	Мешалкин	[signature]					
	Нач. отд.	Мешалкин	[signature]					

Копировал 23986-03 34 формат А2

Инв. № подл. | Подпись и дата | Взам. инв. № | Отдел № 2: Казанов | Согласовано

Альбом 3

Схема расположения лестницы и ограждений распределительной чаши.

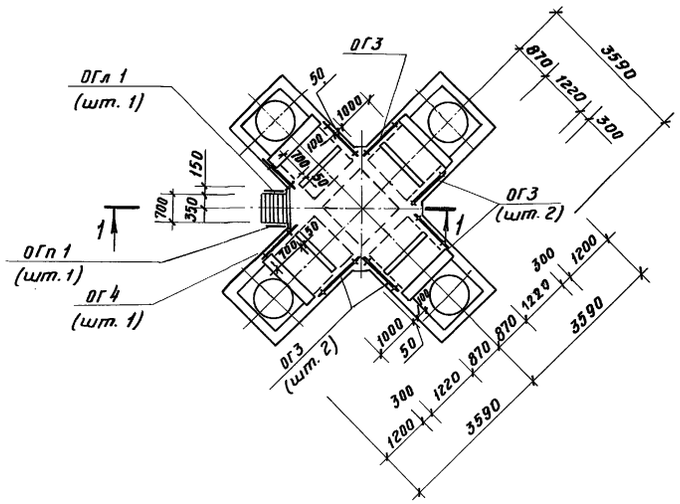

Схема расположения ограждений и крышек люков иловой камеры ИК1.

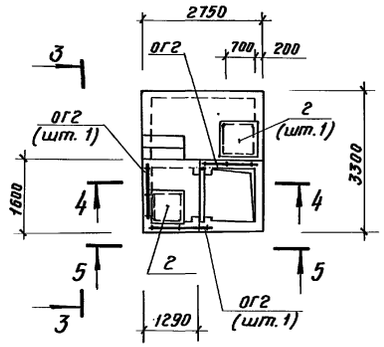

3-3

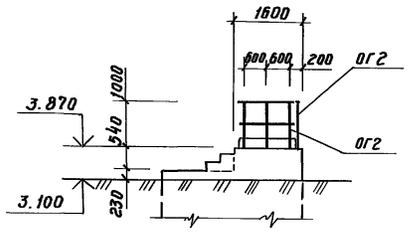



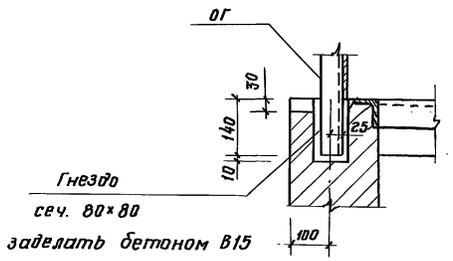

5-5

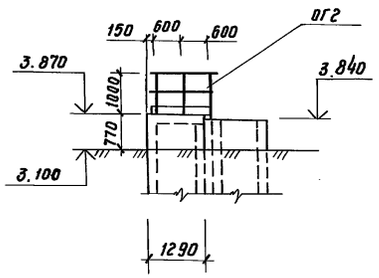

1-1

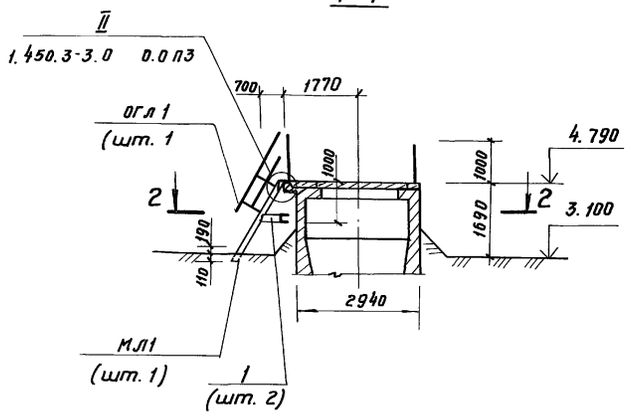

4-4

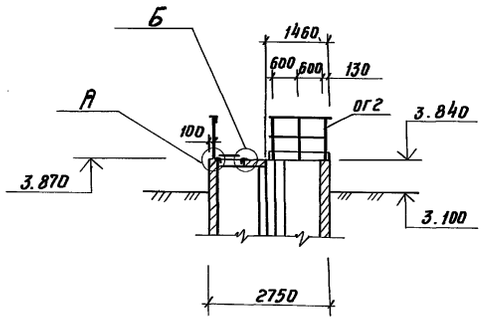

2-2

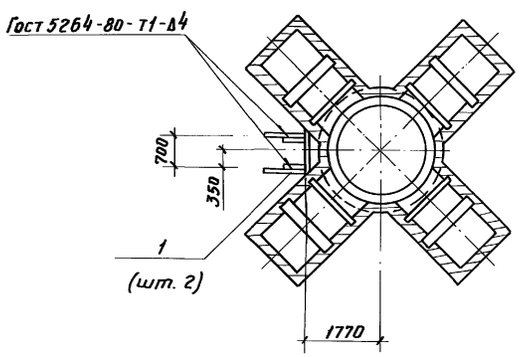

Схема расположения рамы РШЭ1 у отстойника.

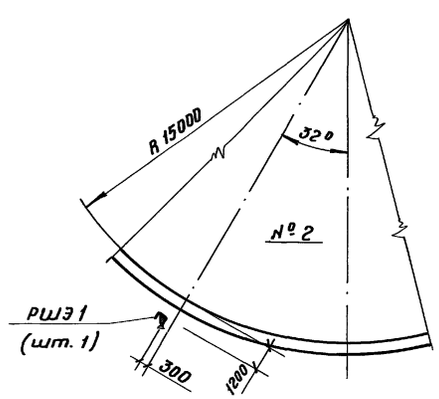



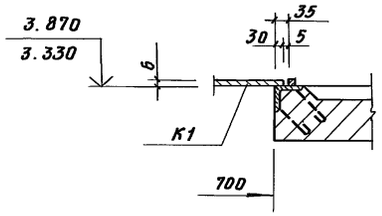

РШЭ1

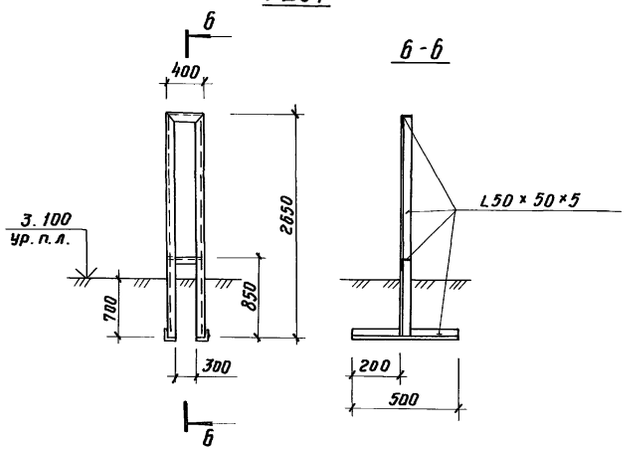

Ведомость элементов									
Марка	Сечение			Опорные усилия			Группа констр.	Марка металла	Примечание
	Эскиз	Поз.	Состав	М, тс.м	N, тс	Q, тс			
МЛ 1	1.450.3-3.2	1.2	2.2.0.0.	СБ МЛГФ60-18.8			4	ВСт3кп2	
ОГл 1	1.450.3-3.2	4.2	2.0.1.0	СБ ОГл МЛГ60-10.18			4	ВСт3кп2	
ОГп 1	1.450.3-3.2	4.2	2.0.1.0СБ	ОГп МЛГ 60-10.18					
ОГ2	1.450.3-3.2	5.2	0.0.1.0СБ	ОГП МГЭБ-10.14					
ОГ3	1.450.3-3.2	5.2	0.0.1.0СБ	ОГП МГЭБ-10.12					
ОГ4	1.450.3-3.2	5.2	0.0.1.0СБ	ОГП МГЭБ-10.9					
—	[	1	[10	Конструктивно			4	ВСт3пс6-1	
—	—	2	ст. рифл. S6	Конструктивно			4	ВСт3кп2	
РШЭ1	L	3	L50×50×5	Конструктивно			4	ВСт3кп2	
		4	L50×50×5						
		5	L50×50×5						

Указания даны на листе общих данных лист 1.

Высота сварных швов 4мм, кроме оговоренных.

Привязан				ТП 902-2-475.89 - КМ			
	Зав. гр.	Болотова	10.89	Отстойники канализационные радиальные вторичные из сборного ж/б диаметром 30м	Стадия	Лист	Листов
	ГИП	Мешалкин			Р	5	
	Гл. спец.	Мешалкин		Отстойник, распределительная чаша, иловая камера. Схемы расположения рам, лестницы и ограждений.	Мосводоканал НИИпроект		
	Н. контр.	Мешалкин					
Инв. №	Нач. отд.	Мешалкин					

Согласовано

Отдел № 2 Казанов

Взам. инв. № | Подпись и дата | Инв. № подл.

Копировал 23986-03 (35) Формат А2

gost.e-ecolog.ru