ТИПОВОЙ ПРОЕКТ
902-2-473.89

ОТСТОЙНИКИ КАНАЛИЗАЦИОННЫЕ РАДИАЛЬНЫЕ ПЕРВИЧНЫЕ ИЗ СБОРНОГО ЖЕЛЕЗОБЕТОНА ДИАМЕТРОМ 30 м

АЛЬБОМ 7

НО НЕСТАНДАРТИЗИРОВОВАННОЕ ОБОРУДОВАНИЕ. СТР. 3-29

23984-07

Отпускная цена на момент реализации каждой

Привязан

Инв №

gost.e-ecolog.ru

ТИПОВОЙ ПРОЕКТ

902 - 2 -473.89

ОТСТОЙНИКИ КАНАЛИЗАЦИОННЫЕ РАДИАЛЬНЫЕ ПЕРВИЧНЫЕ ИЗ СБОРНОГО ЖЕЛЕЗОБЕТОНА ДИАМЕТРОМ 30 м

АЛЬБОМ 7

ПЕРЕЧЕНЬ АЛЬБОМОВ

АЛЬБОМ 1	ПЗ	ПОЯСНИТЕЛЬНАЯ ЗАПИСКА
АЛЬБОМ 2	ТХ	ТЕХНОЛОГИЧЕСКИЕ РЕШЕНИЯ
	ОВ	ОТОПЛЕНИЕ И ВЕНТИЛЯЦИЯ
	ВК	ВНУТРЕННИЙ ВОДОПРОВОД И КАНАЛИЗАЦИЯ
АЛЬБОМ 3		ОТСТОЙНИКИ
	КЖ	КОНСТРУКЦИИ ЖЕЛЕЗОБЕТОННЫЕ
	КМ	КОНСТРУКЦИИ МЕТАЛЛИЧЕСКИЕ
АЛЬБОМ 4		ОТСТОЙНИКИ
	КЖ.И	СТРОИТЕЛЬНЫЕ ИЗДЕЛИЯ
АЛЬБОМ 5		НАСОСНАЯ СТАНЦИЯ СЫРОГО ОСАДКА
	АР	АРХИТЕКТУРНЫЕ РЕШЕНИЯ
	КЖ	КОНСТРУКЦИИ ЖЕЛЕЗОБЕТОННЫЕ
	КЖ.И	СТРОИТЕЛЬНЫЕ ИЗДЕЛИЯ
	КМ	КОНСТРУКЦИИ МЕТАЛЛИЧЕСКИЕ
АЛЬБОМ 6	ЭМ	ЭЛЕКТРОСИЛОВОЕ ОБОРУДОВАНИЕ
	АТХ	АВТОМАТИЗАЦИЯ ТЕХНОЛОГИЧЕСКОГО ПРОЦЕССА
	АОВ	АВТОМАТИЗАЦИЯ ВЕНТСИСТЕМ
АЛЬБОМ 7	НО	НЕСТАНДАРТИЗИРОВАННОЕ ОБОРУДОВАНИЕ
АЛЬБОМ 8	СО	СПЕЦИФИКАЦИИ ОБОРУДОВАНИЯ
АЛЬБОМ 9	ВМ	ВЕДОМОСТИ ПОТРЕБНОСТИ В МАТЕРИАЛАХ
АЛЬБОМ 10	С	СМЕТЫ
АЛЬБОМ 11	АТХ.Н.	ЗАДАНИЕ ЗАВОДУ ИЗГОТОВИТЕЛЮ НА ЩИТ КИП

РАЗРАБОТАН

ИНСТИТУТОМ

„МОСВОДОКАНАЛНИИПРОЕКТ"

ГЛАВНЫЙ ИНЖЕНЕР ИНСТИТУТА Д.Д. СОКОЛИН

ГЛАВНЫЙ ИНЖЕНЕР ПРОЕКТА В.К КАЗАНОВ

УТВЕРЖДЕН РАСПОРЯЖЕНИЕМ МОСГОРИСПОЛКОМА ОТ 18.08 1989 Г № 1583

ВВЕДЕН В ДЕЙСТВИЕ ПРИКАЗОМ ПО ОБЪЕДИНЕНИЮ „МОСВОДОКАНАЛ" ОТ 06.09 1989 Г № 392

Типовой проект 902-2-473.89
Альбом 7

Наименование	Обозначение чертежа	№№ стр.
1	2	3
Титульный лист		1
Содержание альбома		2
Затвор плоский поверхностный		
1200 x 1000 с ручным приводом	1Ф.950.00.000СБ	3
Затвор плоский поверхностный		
1200 x 1000 с ручным приводом		
Спецификация	1Ф.950.00.000	4
Щит. Спецификация	1Ф.950.00.100	4
Щит	1Ф.950.00.100СБ	4
Уплотнение	1Ф.950.00.101	5
Полоса	1Ф.950.00.102	5
Щит. Спецификация	1Ф.950.00.110	5
Ригель	1Ф.950.00.111	5
Щит	1Ф.950.00.110СБ	6
Ребро	1Ф.950.00.112	7
Рама затвора. Спецификация	1Ф.950.00.200	7
Направляющая	1Ф.950.00.201	7
Рама затвора	1Ф.950.00.200СБ	8
Полоса	1Ф.950.00.202	9
Поперечина	1Ф.950.00.203	9
Анкер	1Ф.950.00.204	9
Угольник	1Ф.950.00.205	9
Уплотнение	1Ф.950.00.206	10
Привод ручной. Спецификация	1Ф.950.00.300	10
Привод ручной	1Ф.950.00.300СБ	10
Ограждение	1Ф.950.00.001	10
Гайка подъёмная	1Ф.950.00.301	11
Шпилька	1Ф.950.00.302	11
Маховик	1Ф.950.00.303	11
Пластина верхняя	1Ф.950.00.304	12
Пластина нижняя	1Ф.950.00.305	12
Штанга винтовая	1Ф.950.00.002	12
Палец	1Ф.950.00.003	12
Затвор донного выпуска	1Ф.951.00.000СБ	13
Затвор донного выпуска		14
Спецификация	1Ф.951.00.000	14
Рама затвора. Спецификация	1Ф.951.00.100	14
Рама затвора	1Ф.951.00.100СБ	14
Направляющая левая	1Ф.951.00.101	15
Проставка	1Ф.951.00.102	15
Щиток	1Ф.951.00.200СБ	15
Обрамление. Спецификация	1Ф.951.00.110	16

1	2	3
Щиток. Спецификация	1Ф.951.00.200	16
Обрамление	1Ф.951.00.110СБ	16
Клин	1Ф.951.00.201	17
Ручка	1Ф.951.00.202	17
Пластина	1Ф.951.00.111	17
Скоба	1Ф.951.00.001	17
Затвор шандорный 1200 x 1000	1Ф.952.000.СБ	18
Затвор шандорный 1200x1000 Спецификация	1Ф.952.000	19
Брусок	1Ф.952.001	19
Рама. Спецификация	1Ф.952.100	19
Дуга	1Ф.952.101	19
Рама	1Ф.952.100СБ	20
Стойка	1Ф.952.103	21
Уголок	1Ф.952.104	21
Устройство сигнализатора уровня		
осадка	3Р.91.000СБ	21
Устройство сигнализатора уровня		
осадка		
Спецификация	3Р.91.000	22
Скоба закладная		
Спецификация	3Р.91.100	22
Прижим. Спецификация	3Р.91.200	22
Упор	3Р.91.101	22
Шпилька	3Р.91.102	23
Скоба	3Р.91.103	23
Полоса	3Р.91.201	23
Пробоотборник. Спецификация	9А.727.00.000	23
Пробоотборник	9А.727.00.000СБ	24
Корпус	9А.727.01.000СБ	25
Корпус. Спецификация	9А.727.01.000	26
Боковина	9А.727.01.002	26
Фланец	9А.727.01.003	26
Дно	9А.727.01.004	27
Ушко	9А.727.01.005	27
Крышка откидная	9А.727.02.000СБ	27
Крышка откидная		
Спецификация	9А.727.02.000	27
Ручка	9А.727.02.001	28
Крышка	9А.727.02.002	28
Лист	9А.727.01.001	28
Ось	9А.727.00.001	28
Патрубок	6С.70.49	29
Патрубок	6С.70.48	29

Институт Мосводоканалниипроект г. Москва

Гл. инж. института	Соколин
Гл. инж. проекта	Казанов
Гл. инж. проекта	Пендерев

Изм	Лист	№ докум.	Подп.	Дата
Разраб.		Баринова	[signature]	12.11.88
Пров.		Пендерев	[signature]	9.12.88
Н. контр.		Третьяков	[signature]	5.12.88

Содержание альбома

Лит.	Масса	Масштаб
И		

Лист | Листов 1

Мосводоканалниипроект
Отдел № 5

Копировал Ф 23984-07 3 Формат А 2

Типовой проект 902-2-413.89
Альбом 7

1Ф.950.00.000СБ

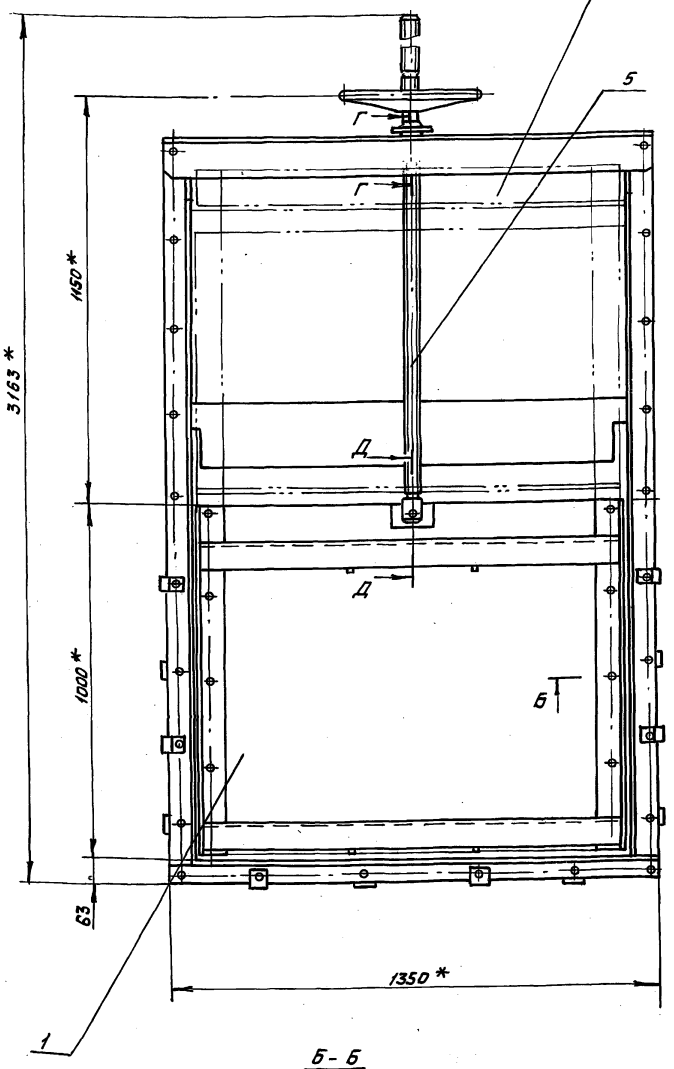

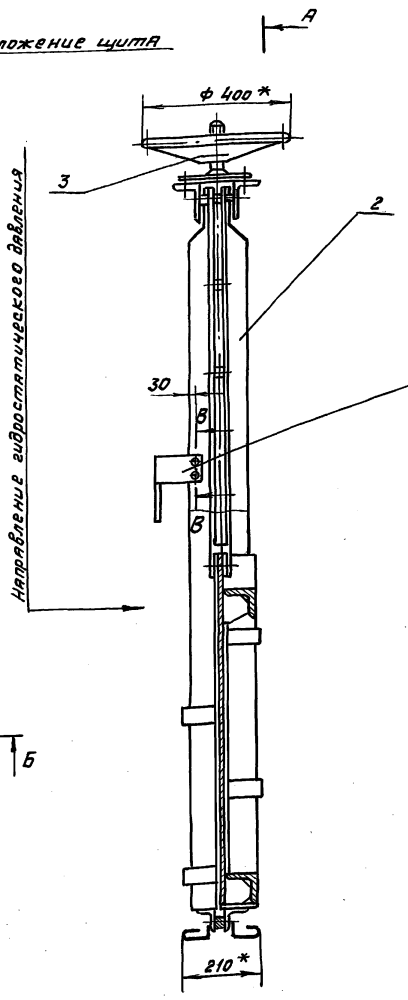

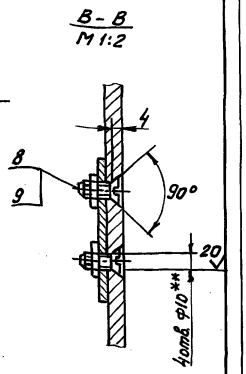

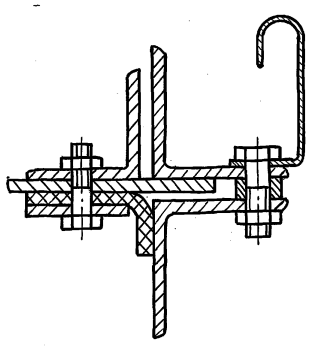

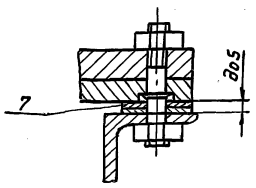

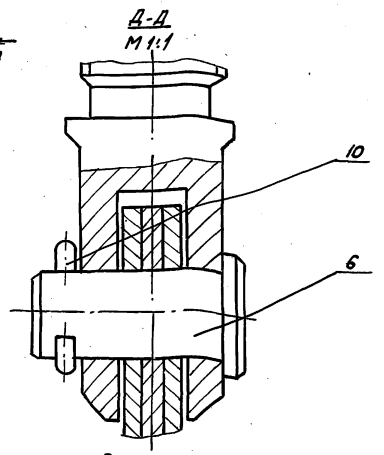

Техническая характеристика

Тип затвора	Плоский скользящий с резиновым уплотнением
Ширина проема рамы в свету	1200мм
Высота щита	1000мм
Направление гидростатического давления	одностороннее
Расчетное подъемное усилие при перепаде, равном высоте щита	3500Н
Тип привода	ручной с винтовым подъемным механизмом
Время необходимое для полного подъема или опускания щита	8мин
Наибольшее расчетное усилие на маховике	230Н

Технические требования

1. Изготовление и монтаж затвора производить в соответствии со строительными нормами и правилами СНиП III-18-75.
2. $h14, \pm \frac{IT14}{2}$.
3. Количество и толщина регулировочных прокладок поз. 7 при установке ручного привода поз. 3 определить по месту (см. сеч. Г-Г).
4. Затвор покрыть грунтом ХС-010, краска ЭМ ХС-710, серый, лак ХС-76 IV в ГОСТ 9355-61 кругом за исключением обработанных и соприкасающихся поверхностей.
5. * Размеры для справок.
6. ** Размечать по сопрягаемой детали.
7. Деталь поз. 4 установить при монтаже, опустив ее на панель перекрытия.

Изм.	Лист	№ докум.	Подп.	Дата	1Ф.950.00.000СБ
Разраб.		Баринова		1.11.88	Затвор плоский поверхностный 1200х1000 с ручным приводом
Пров.		Пендерев		7.12.88	
Н. контр.		Третьяков		5.12.88	
Утв.		Куйбышев		7.12.88	

Лит.	Масса	Масштаб
И	240	1:10
Лист	Листов 1	

Мосводоканалниипроект Отдел №5

Копировал Ф 23984-07 4 формат А2

Инв.№ подл. | Подпись и дата | Взам. инв.№ | Инв.№ дубл. | Подпись и дата

Типовой проект 902-2-473.89
Альбом 7

Формат	Зона	Поз.	Обозначение	Наименование	Кол.	Примечание
				Документация		
А2			1Ф.950.00.000 СБ	Сборочный чертеж		
				Сборочные единицы		
А4		1	1Ф.950.00.100	Щит	1	
А4		2	1Ф.950.00.200	Рама затвора	1	
А4		3	1Ф.950.00.300	Привод ручной	1	
				Детали		
А4		4	1Ф.950.00.001	Ограждение	1	
А4		5	1Ф.950.00.002	Штанга винтовая	1	
А4		6	1Ф.950.00.003	Палец	1	
Б4		7	1Ф.950.00.004	Прокладка регулировочная. Лист Б-0,5 ГОСТ 19903-74 / В Ст.3 сп ГОСТ 16523-70		
				40h 14х 40h 14	10	поз. 3
				Стандартные изделия		
		8		Винт М8х18.58.096 ГОСТ 17475-80	4	
		9		Гайка М8.5.096 ГОСТ 5915-70	4	
		10		Шплинт 5х25-001 ГОСТ 397-79	2	

Подпись и дата | Инв.№ подл. | Взам. инв.№ | Инв.№ дубл. | Подпись и дата

Изм.	Лист	№ докум.	Подп.	Дата
Разраб.		Баринова		1.11.88
Пров.		Пендерев		1.12.88
Н. контр.		Третьяков		5.12.88
Утв.		Кудрышев		11.1288

1Ф.950.00.000

Затвор плоский поверхностный 1200х1000 с ручным приводом

Лит.	Лист	Листов
И		1

Мосводоканалниипроект Отдел №5

Формат А4

Формат	Зона	Поз.	Обозначение	Наименование	Кол.	Примечание
				Документация		
А3			1Ф.950.00.100	Сборочный чертеж		
				Сборочные единицы		
А4		1	1Ф.950.00.110	Щит	1	
				Детали		
А4		2	1Ф.950.00.101	Уплотнение	2	
А4		3	1Ф.950.00.102	Полоса	2	
				Стандартные изделия		
		4		Болт М10х40.58.096 ГОСТ 7798-70	10	
		5		Гайка М10.5.096 ГОСТ 5915-70	10	

Подпись и дата | Инв.№ дубл. | Взам. инв. | Инв.№ подл. | Подпись и дата

Изм.	Лист	№ докум.	Подп.	Дата
Разраб.		Баринова		1.11.88
Пров.		Пендерев		1.12.88
Н. контр.		Третьяков		5.12.88

1Ф.950.00.100

Щит

Лит.	Лист	Листов
И		1

Мосводоканалниипроект Отдел №5

Формат А4

1Ф.950.00.100 СБ

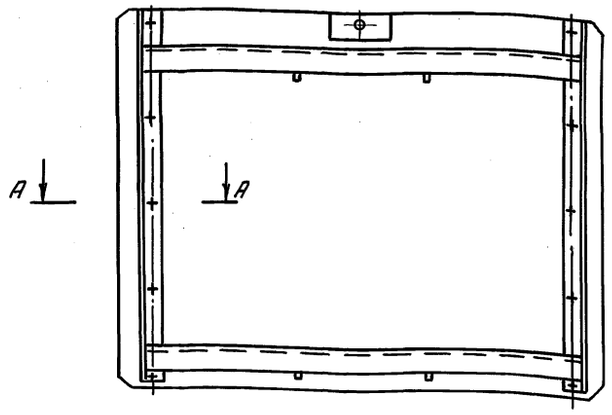

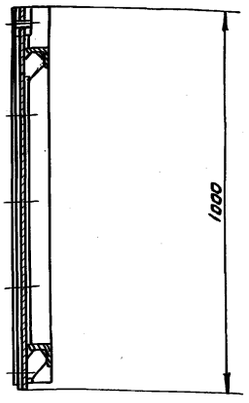

А-А М1:1

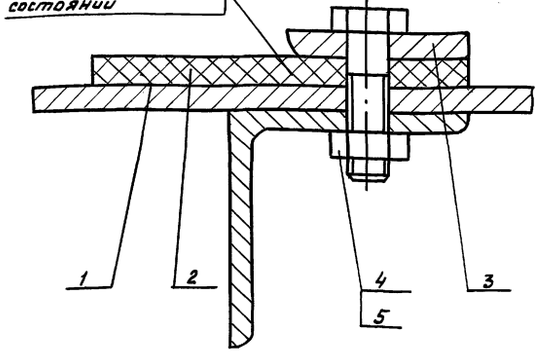

Размеры для справок

Подпись и дата | Инв.№ подл. | Взам. инв.№ | Инв.№ дубл. | Подпись и дата

Изм.	Лист	№ докум.	Подп.	Дата
Разраб.		Баринова		1.11.88
Пров.		Пендерев		1.12.88
Н. контр.		Третьяков		5.12.88

1Ф.950.00.100 СБ

Щит

Лит.	Масса	Масштаб
И	91	1:10
Лист	Листов 1	

Мосводоканалниипроект Отдел №5

Типовой проект 902-2-413.89
Альбом 7

1Ф.950.00.101

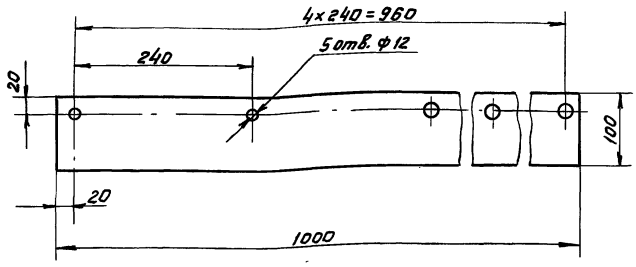

Изм.	Лист	№ докум.	Подп.	Дата	1Ф.950.00.101			
Разраб.		Баринова		1.11.88	Уплотнение	Лит.	Масса	Масштаб
Пров.		Пендерев		1.11.88		И	1,05	1:5
Н. контр.		Третьяков		5.12.88		Лист	Листов 1	
					Пластина I, лист, ПНБ-М-В Х 250×1000-1,2- ГОСТ 7338-77	Мосводоканалниипроект Отдел №5		

Инв.№ подл. | Подпись и дата | Взам. инв.№ | Инв.№ дубл. | Подпись и дата

Формат А4

1Ф.950.00.102

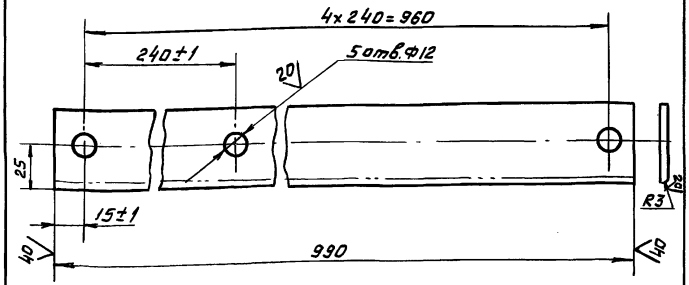

Неуказанные предельные отклонения размеров:
$H14, h14, \pm \frac{IT14}{2}$.

Изм.	Лист	№ докум.	Подп.	Дата	1Ф.950.00.102			
Разраб.		Баринова		1.11.88	Полоса	Лит.	Масса	Масштаб
Пров.		Пендерев		1.11.88		И	1,75	1:2
Н. контр.		Третьяков		5.12.88		Лист	Листов 1	
					Полоса 6-25×45 ГОСТ 103-76 / Ст. 3 сп ГОСТ 535-79	Мосводоканалниипроект Отдел №5		

Инв.№ подл. | Подпись и дата | Взам. инв.№ | Инв.№ дубл. | Подпись и дата

Формат А4

Формат	Зона	Поз.	Обозначение	Наименование	Кол.	Примечание
				Документация		
А2			1Ф.950.00.110 СБ	Сборочный чертеж		
				Детали		
А4		1	1Ф.950.00.111	Ригель	2	
А4		2	1Ф.950.00.112	Ребро	4	
Б4		3	1Ф.950.00.113	Накладка		
				Лист 6-5 ГОСТ 19903-74 / Ст. 3 сп ГОСТ 14637-79		
				150 h 14 × 80 h 14	2	0,45 кг
Б4		4	1Ф.950.00.114	Стойка		
				Уголок 63×63×6- В ГОСТ 8509-86 / Ст 3 сп-11 ГОСТ 535-79		
				L = 990 h 14	2	5,64 кг
Б4		5	1Ф.950.00.115	Обшивка		
				Лист 6-8 ГОСТ 19903-74 / Ст. 3 сп ГОСТ 14637-79		
				1265 h 14 × 1000 h 14	1	59,4 кг

Изм.	Лист	№ докум.	Подп.	Дата	1Ф.950.00.110			
Разраб.		Баринова		1.11.88	Щит	Лит.	Лист	Листов
Пров.		Пендерев		1.11.88		И		1
Н. контр.		Третьяков		5.12.88		Мосводоканалниипроект Отдел №5		

Инв.№ подл. | Подпись и дата | Взам. инв.№ | Инв.№ дубл. | Подпись и дата

Формат А4

1Ф.950.00.111

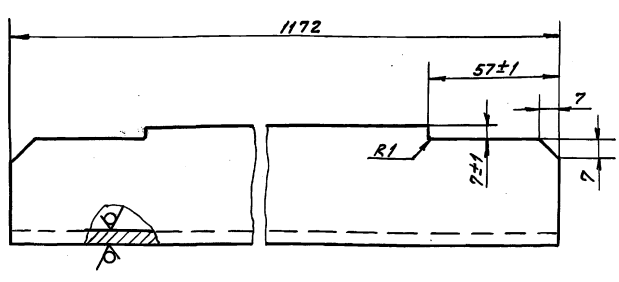

Неуказанные предельные отклонения размеров:
$h14, \pm \frac{IT14}{2}$.

Изм.	Лист	№ докум.	Подп.	Дата	1Ф.950.00.111			
Разраб.		Баринова		1.11.88	Ригель	Лит.	Масса	Масштаб
Пров.		Пендерев		1.11.88		И	6,6	1:2
Н. контр.		Третьяков		5.12.88		Лист	Листов 1	
					Уголок 63×63×6- В ГОСТ 8509-86 / Ст 3 сп-11 ГОСТ 535-79	Мосводоканалниипроект Отдел №5		

Инв.№ подл. | Подпись и дата | Взам. инв.№ | Инв.№ дубл. | Подпись и дата

Копировал Ф 23084-07 6 Формат А4

1Р.950.00.110 СБ

Типовой проект 902-2-413.89
Альбом 7

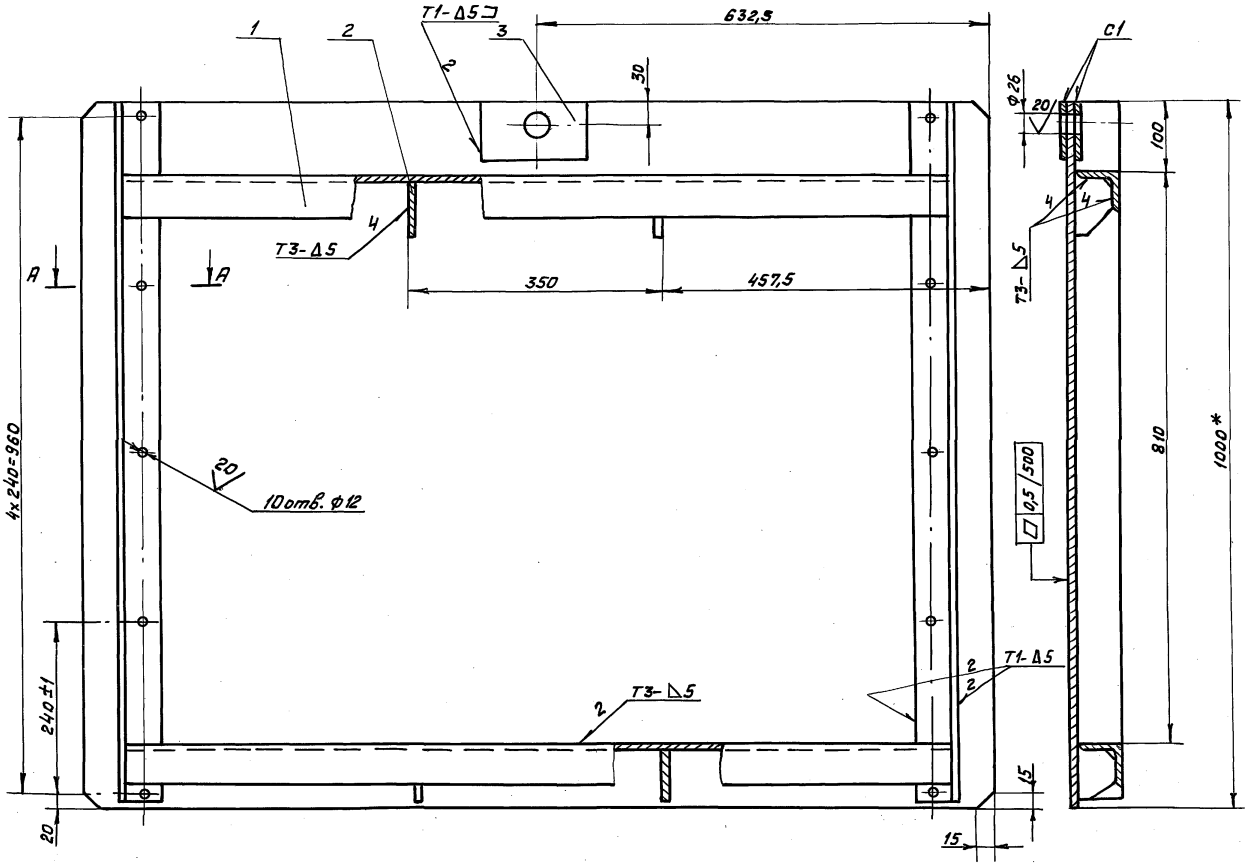

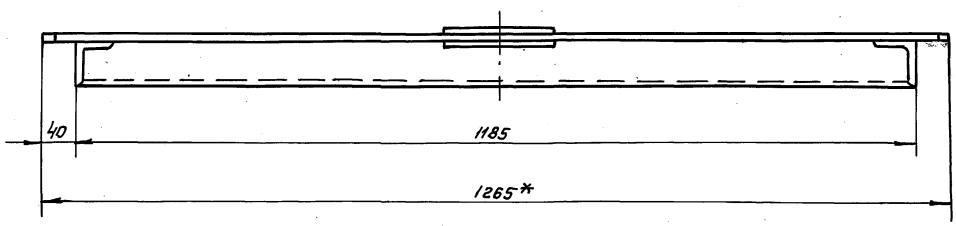

А-А
М 1:1

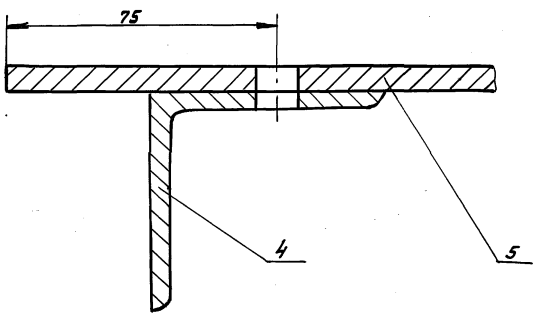

1. Неуказанные предельные отклонения размеров $\pm \frac{IT14}{2}$.
2. Сварку производить по периметру прилегания деталей по ГОСТ 5264-80.
3. Шероховатость обрабатываемых поверхностей деталей без чертежа - $\sqrt{40}$.
4. * Размеры для справок.

					1Р.950.00.110 СБ		
Изм.	Лист	№ докум.	Подп.	Дата	Щит	Лит.	Масса	Масштаб
Разраб.		Баринова		2.11.88		И	85,3	1:5
Пров.		Пендерев		1.12.88		Лист	Листов 1
Н. контр.		Третьяков		5.12.88		Мосводоканалниипроект Отдел №5	

Инв. № подл. | Подпись и дата | Взам. инв. № | Инв. № дубл. | Подпись и дата

копировал Ф.23984-07 7 формат А2

Типовой проект 901-2-473.89
Альбом 7

1Ф.950.00.112

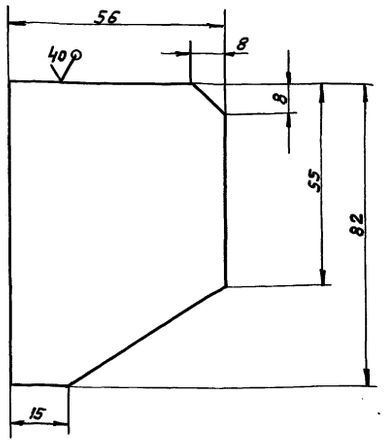

$h14, \pm \frac{IT14}{2}$.

Изм.	Лист	№ докум.	Подп.	Дата
Разраб.		Баринова		2.88
Пров.		Пендерев		2.88
Н. контр.		Третьяков		5.12.88

1Ф.950.00.112

Ребро

Лит.	Масса	Масштаб
И	0,18	1:1

Лист | Листов 1

Лист Б-6 ГОСТ 19903-74
Вст3сп ГОСТ 14637-79

Мосводоканалнишпроект
Отдел №5

Формат А4

Формат	Зона	Поз.	Обозначение	Наименование	Кол.	Примечание
				Документация		
А2			1Ф.950.00.200СБ	Сборочный чертеж		
				Детали		
А4		1	1Ф.950.00.201	Направляющая	2	
А4		2	1Ф.950.00.201-01	Направляющая	2	
А4		3	1Ф.950.00.202	Полоса	2	
А4		4	1Ф.950.00.203	Поперечина	2	
А4		5	1Ф.950.00.204	Анкер	12	
А4		6	1Ф.950.00.205	Уголь ник	2	
А4		7	1Ф.950.00.206	Уплотнение	1	
Б4		8	1Ф.950.00.207	Втулка		
				Труба 25х4 ГОСТ 8734-75 / В10 ГОСТ 8733-74		
				L = 12 h14	10	0,02кг
Б4		9	1Ф.950.00.208	Втулка		
				Труба 25х4 ГОСТ 8734-75 / В10 ГОСТ 8733-74		
				L = 28 h14	8	0,04кг

Изм.	Лист	№ докум.	Подп.	Дата
Разраб.		Баринова		2.88
Пров.		Пендерев		2.88
Н. контр.		Третьяков		5.12.88

1Ф.950.00.200

Рама затвора

Лит.	Лист	Листов
И	1	2

Мосводоканалнишпроект
Отдел №5

Формат А4

Формат	Зона	Поз.	Обозначение	Наименование	Кол.	Примечание
				Стандартные изделия		
		10		Болт М12х55.58.096		
				ГОСТ 7798-70	22	
		11		Болт М12х120.58.096		
				ГОСТ 7798-70	2	
		12		Гайка М12.5.096		
				ГОСТ 5915-70	24	

Изм.	Лист	№ докум.	Подп.	Дата

1Ф.950.00.200

Лист 2

Формат А4

1Ф.950.00.207

1Ф.950.00.201- изображено
1Ф.950.00.201-01- зеркальное отражение

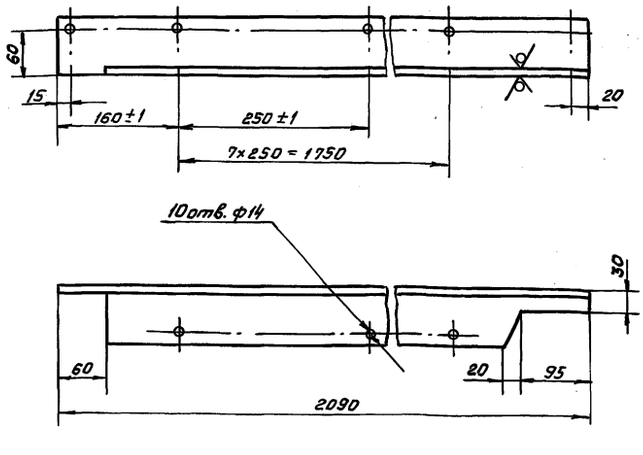

Неуказанные предельные отклонения размеров:
$h14, h14, \pm \frac{IT14}{2}$.

Изм.	Лист	№ докум.	Подп.	Дата
Разраб.		Баринова		2.88
Пров.		Пендерев		2.88
Н. контр.		Третьяков		5.12.88

1Ф.950.00.201

Направляющая

Лит.	Масса	Масштаб
И	18,1	1:5

Лист | Листов 1

Уголок 75х75х8-В ГОСТ 8509-86 / Вст3сп-11 ГОСТ 535-79

Мосводоканалнишпроект
Отдел №5

Копировал 23984-07 8 Формат А4

Типовой проект 902-2-473.89
Альбом 7

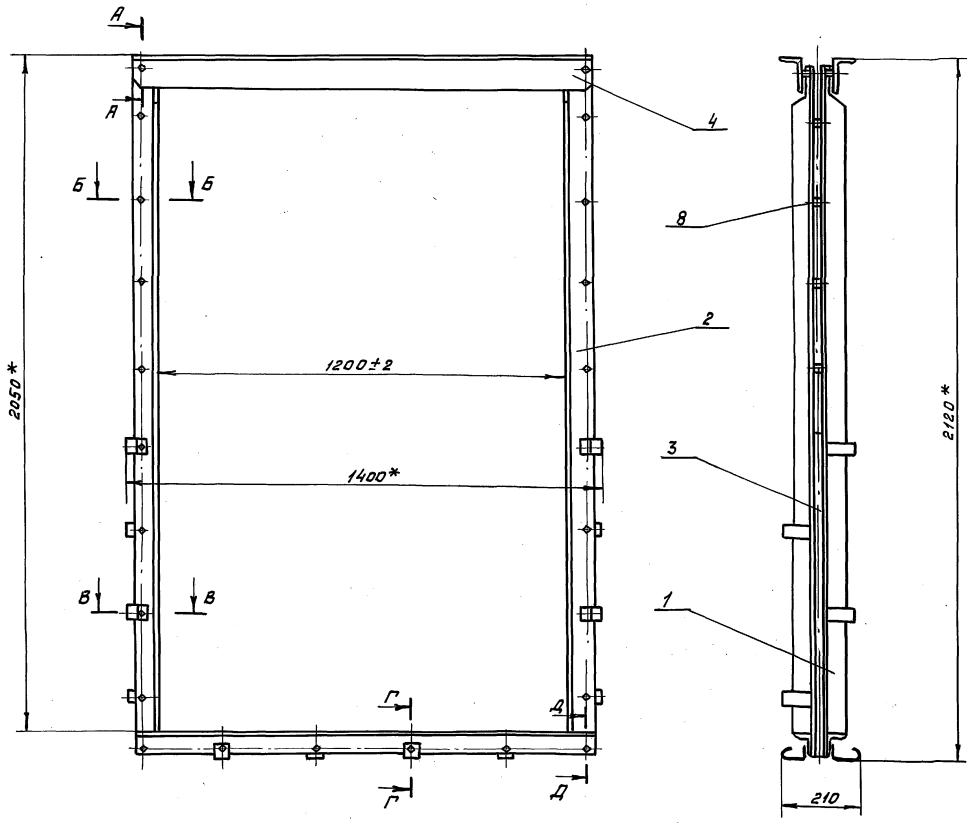

Б - Б
М 1:2

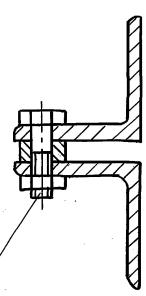

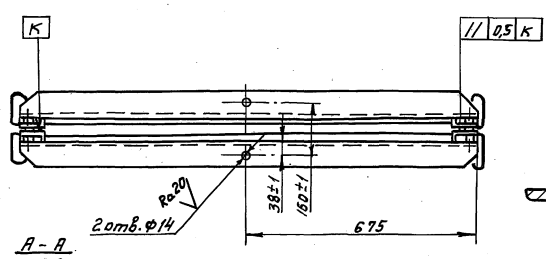

А - А
М 1:2

Д - Д
М 1:2

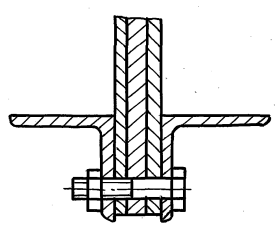

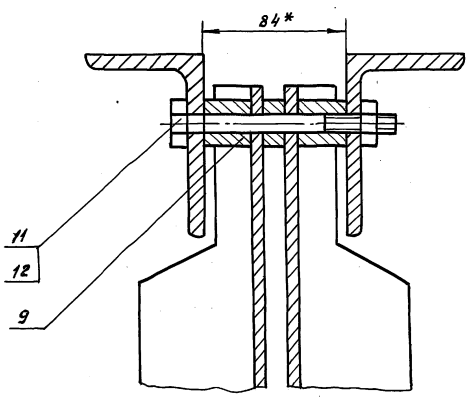

В - В
М 1:2

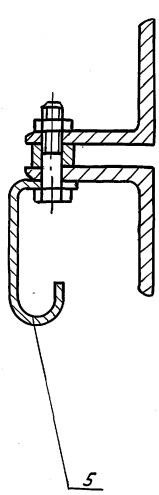

Г - Г
М 1:2

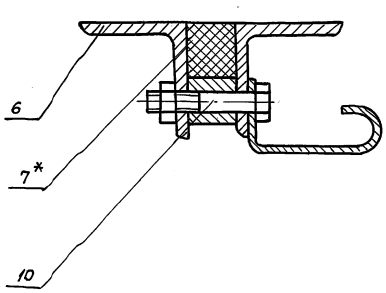

1. Неуказанные предельные отклонения размеров: H14, h14, $\pm \frac{IT14}{2}$.
2. **При сборке рамы затвора уплотнение поз.7 приклеить к угольникам поз.6 с помощью клея №88 ТУ38105 1061-76.
3. * Размеры для справок.
4. Шероховатость обрабатываемых поверхностей деталей без чертежа $\sqrt{40}$

Изм.	Лист	№ докум.	Подп.	Дата	1Ф.950.00.200СБ			
Разраб.		Баринова		2.11.88	Рама затвора	Лит.	Масса	Масштаб
Пров.		Пендерев		2.11.88		И	120	1:10
Н. контр.		Третьяков		9.11.88	Сборочный чертеж	Лист	Листов 1	
						Мосводоканалнипроект Отдел №5		

Инв.№ подл. | Подпись и дата | Взам. инв.№ | Инв.№ дубл. | Подпись и дата

копировал Ф. 23984-07 9 формат А2

Типовой проект 902-2-413.89
Альбом 7

1Ф.950.00.202

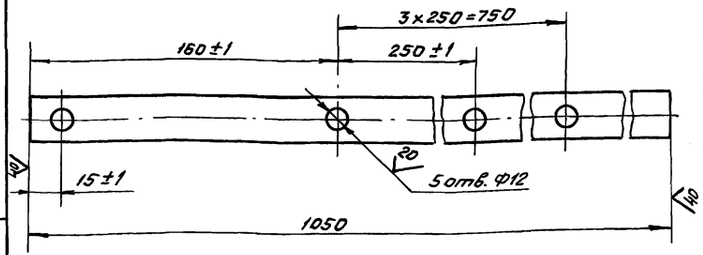

Неуказанные предельные отклонения размеров: H14, h14, $\pm \frac{IT14}{2}$.

Изм.	Лист	№ докум.	Подп.	Дата	1Ф.950.00.202			
Разраб.		Баринова		2.11.88	Полоса	Лит.	Масса	Масштаб
Пров.		Пендерев		9.11.88		И	2,47	1:2
						Лист	Листов 1	
Н. контр.		Третьяков		9.11.88	Полоса Б-2-12×25 ГОСТ 103-76 / Ст3сп ГОСТ 535-79	Мосводоканалниипроект Отдел №5		

Инв.№ подл. | Подпись и дата | Взам. инв.№ | Инв.№ дубл. | Подпись и дата

Формат А4

1Ф.950.00.203

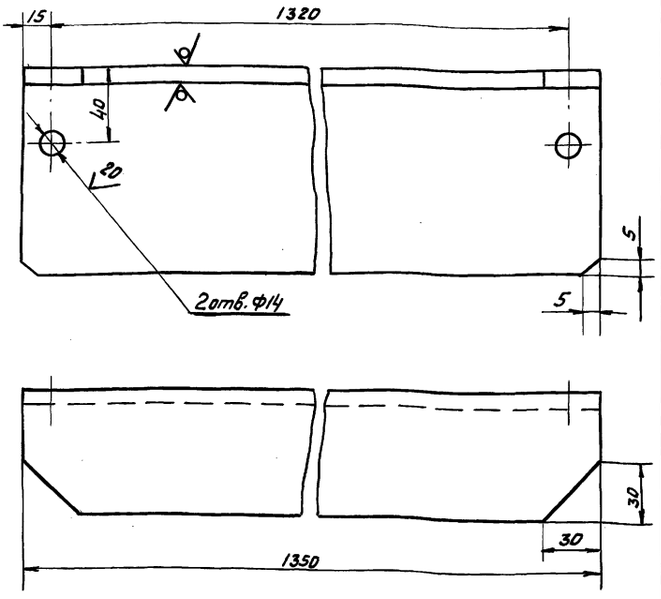

H14, h14, $\pm \frac{IT14}{2}$.

Изм.	Лист	№ докум.	Подп.	Дата	1Ф.950.00.203			
Разраб.		Баринова		2.11.88	Поперечина	Лит.	Масса	Масштаб
Пров.		Пендерев		9.11.88		И	12,2	1:2
						Лист	Листов 1	
Н. контр.		Третьяков		5.12.88	Уголок 110×70×8-В ГОСТ 8509-86 / В Ст3сп-11 ГОСТ 535-79	Мосводоканалниипроект Отдел №5		

Инв.№ подл. | Подпись и дата | Взам. инв.№ | Инв.№ дубл. | Подпись и дата

Формат А4

1Ф.950.00.204

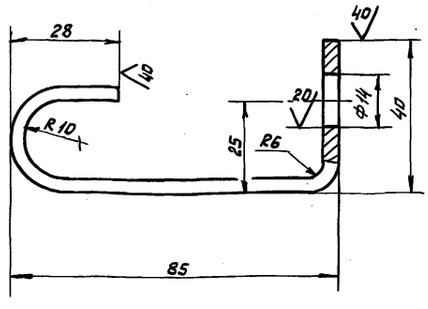

1 H14, h14, $\pm \frac{IT14}{2}$.

2. Развернутая длина L = 145 мм

Изм.	Лист	№ докум.	Подп.	Дата	1Ф.950.00.204			
Разраб.		Баринова		2.11.88	Анкер	Лит.	Масса	Масштаб
Пров.		Пендерев		9.11.88		И	0,2	1:1
						Лист	Листов 1	
Н. контр.		Третьяков		5.12.88	Полоса Б-2-4×40 ГОСТ 103-76 / Ст3сп ГОСТ 535-79	Мосводоканалниипроект Отдел №5		

Инв.№ подл. | Подпись и дата | Взам. инв.№ | Инв.№ дубл. | Подпись и дата

Формат А4

1Ф.950.00.205

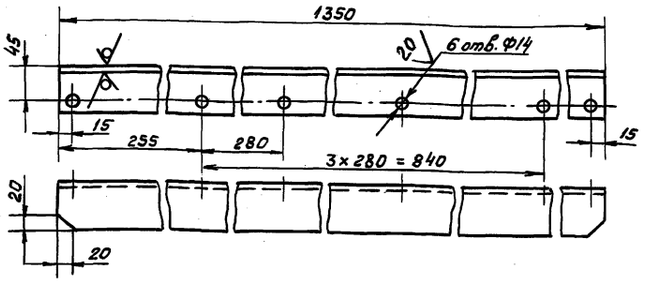

H14, h14, $\pm \frac{IT14}{2}$.

Изм.	Лист	№ докум.	Подп.	Дата	1Ф.950.00.205			
Разраб.		Баринова		2.11.88	Уголник	Лит.	Масса	Масштаб
Пров.		Пендерев		9.11.88		И	6,4	1:5
						Лист	Листов 1	
Н. контр.		Третьяков		5.12.88	Уголок 63×63×5-В ГОСТ 8509-86 / В Ст3сп-11- ГОСТ 535-79	Мосводоканалниипроект Отдел №5		

Инв.№ подл. | Подпись и дата | Взам. инв.№ | Инв.№ дубл. | Подпись и дата

Формат А4

Типовой проект 902-2-473.89
Альбом 7

1Ф.950.00.206

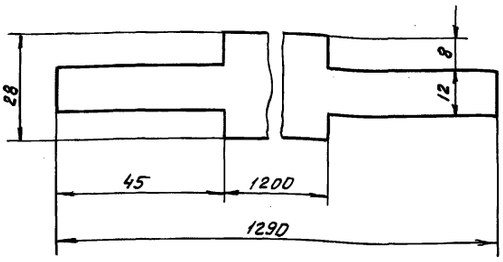

Изм	Лист	№ докум.	Подп.	Дата
Разраб.		Баринова		3.11.88
Пров.		Пендерев		9.12.88
Н. контр.		Третьяков		9.12.88

1Ф.950.00.206

Уплотнение

Лит.	Масса	Масштаб
И	0,8	1:1

Лист | Листов 1

Пластина I, лист, ПМБ-С-30×250×1000-1,2 ГОСТ 7338-77

Мосводоканалниипроект Отдел №5

Формат А4

Формат	Зона	Поз.	Обозначение	Наименование	Кол.	Примечание
				Документация		
А4			1Ф.950.00.300 СБ	Сборочный чертеж		
				Детали		
А4		1	1Ф.950.00.301	Гайка подъемная	1	
А3		2	1Ф.950.00.302	Шпилька	2	
А4		3	1Ф.950.00.303	Маховик	1	
А4		4	1Ф.950.00.304	Пластина верхняя	1	
А4		5	1Ф.950.00.305	Пластина нижняя	1	
				Стандартные изделия		
		6		Винт М6×10.58.096 ГОСТ 1477-75	3	
		7		Гайка М 12.5.096 ГОСТ 5915-70	4	

Изм	Лист	№ докум.	Подп.	Дата
Разраб.		Баринова		3.11.88
Пров.		Пендерев		9.12.88
Н. контр.		Третьяков		9.12.88

1Ф.950.00.300

Привод ручной

Лит.	Лист	Листов
И		1

Мосводоканалниипроект Отдел №5

Формат А4

1Ф.950.00.300 СБ

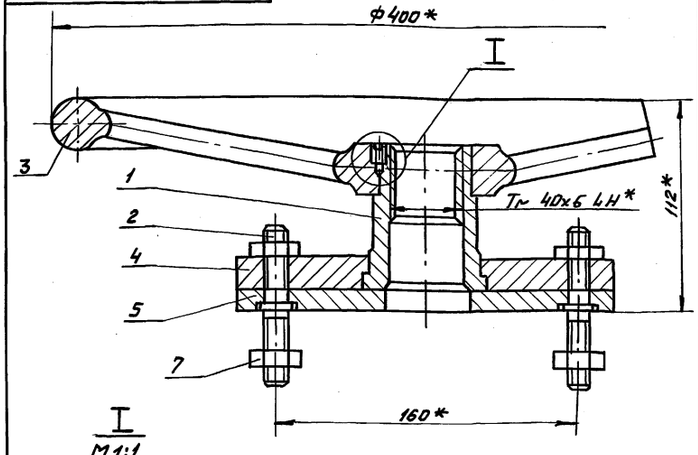

I
М1:1

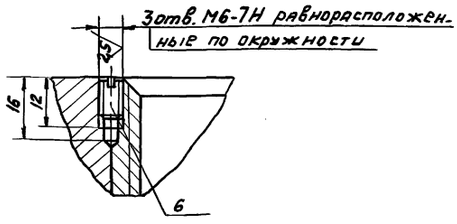

1 ± IT14/2.
2* Размеры для справок.

Изм	Лист	№ докум.	Подп.	Дата
Разраб.		Баринова		3.11.88
Пров.		Пендерев		9.12.88
Н. контр.		Третьяков		9.12.88

1Ф.950.00.300 СБ

Привод ручной

Лит.	Масса	Масштаб
И	12,3	1:2

Лист | Листов 1

Мосводоканалниипроект Отдел №5

Формат А4

1Ф.950.00.001

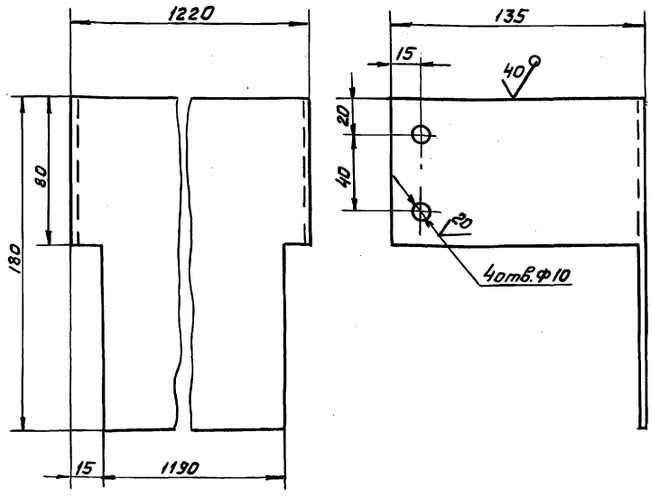

1. h14, ± IT14/2.
2. Гнуть по радиусу R3.
3. Развернутая длина L=1490 мм.

Изм	Лист	№ докум.	Подп.	Дата
Разраб.		Баринова		3.11.88
Пров.		Пендерев		9.12.88
Н. контр.		Третьяков		9.12.88

1Ф.950.00.001

Ограждение

Лит.	Масса	Масштаб
И	3,67	1:2

Лист | Листов 1

Лист Б-2 ГОСТ 19903-74 В Ст.3 сп ГОСТ 16523-70

Мосводоканалниипроект Отдел №5

Копировал Ф 23984-07 11 Формат А4

Типовой проект 902-2-413.89
Альбом 7

1Ф.950.00.301

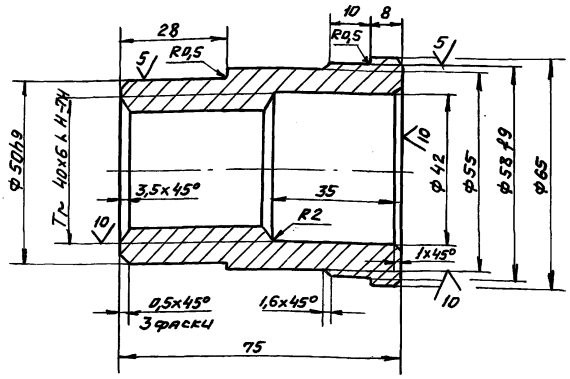

1. Неуказанные предельные отклонения размеров: H14, h14, $\pm\frac{IT14}{2}$.
2. Допускаемые отклонения на размеры отливки выполнить по III кл. точности ГОСТ 26645-85
3. Литейные радиусы, неуказанные на чертеже, выполнить R3.

Изм.	Лист	№ докум.	Подп.	Дата	1Ф.950.00.301	Лит.	Масса	Масштаб
Разраб.		Баринова		3.11.88	Гайка подъемная	И	0,58	1:1
Пров.		Пендерев		9.11.88		Лист	Листов 1	
Н. контр.		Третьяков		9.12.88	Ст 20 ГОСТ 1412-85	Мосводоканалниипроект Отдел №5		

Формат А4

1Ф.950.00.302

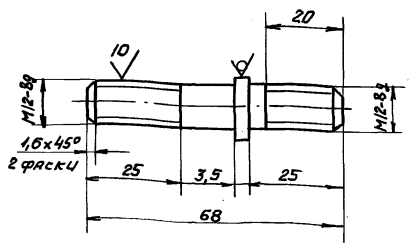

$h14, \pm\frac{IT14}{2}$.

Изм.	Лист	№ докум.	Подп.	Дата	1Ф.950.00.302	Лит.	Масса	Масштаб
Разраб.		Баринова		3.11.88	Шпилька	И	0,06	1:1
Пров.		Пендерев		9.11.88		Лист	Листов 1	
Н. контр.		Третьяков		9.11.88	Круг $\frac{18\text{-}В\ ГОСТ\ 2590\text{-}71}{В\ Ст3сп\text{-}II\ ГОСТ\ 535\text{-}79}$	Мосводоканалниипроект Отдел №5		

Формат А4

1Ф.950.00.303

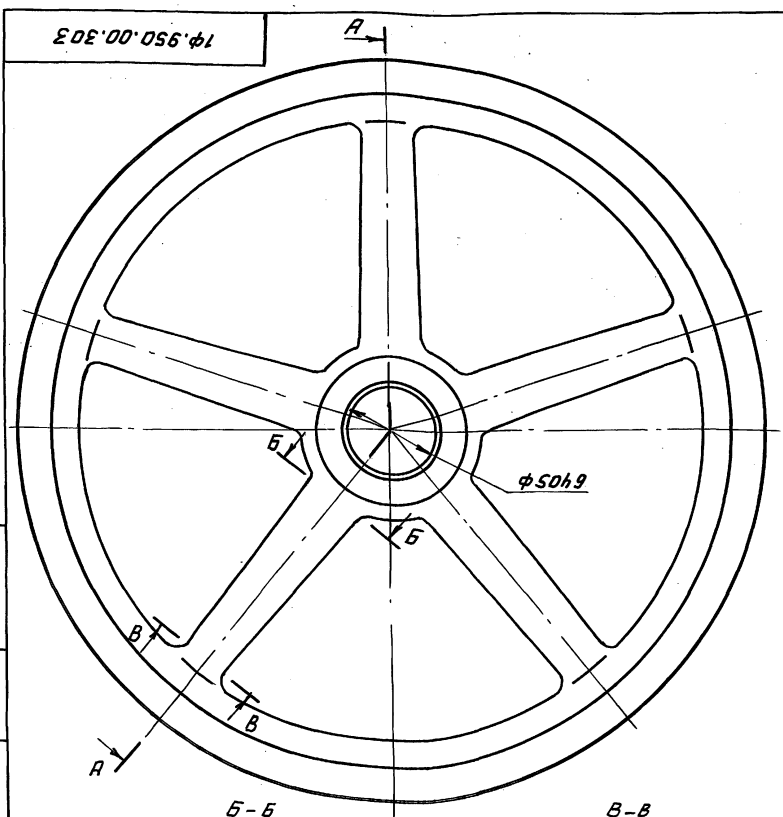

Б-Б
М1:1

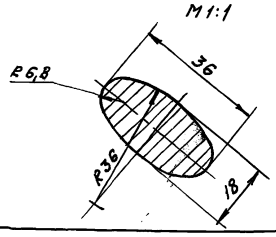

В-В
М1:1

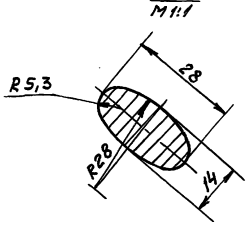

А-А

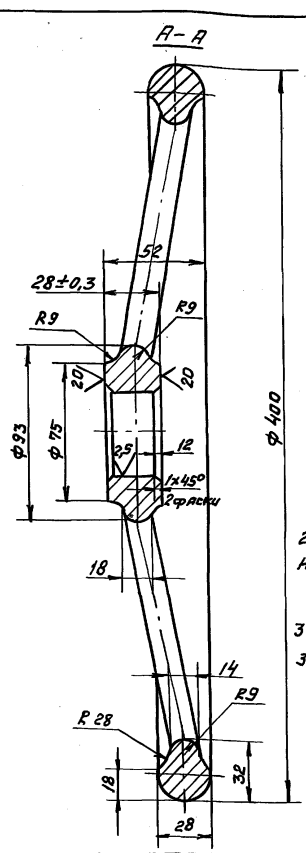

1. Неуказанные предельные отклонения размеров: H14, h14, $\pm\frac{IT14}{2}$.
2. Допускаемые отклонения на размеры отливки - по III кл. точности ГОСТ 26645-85
3. Литейные радиусы, неуказанные на чертеже выполнить R3.

Изм.	Лист	№ докум.	Подп.	Дата	1Ф.950.00.303	Лит.	Масса	Масштаб
Разраб.		Баринова		3.11.88	Маховик	И	8,4	1:2
Пров.		Пендерев		9.11.88		Лист	Листов 1	
Н. контр.		Третьяков		9.12.88	Ст 20 ГОСТ 1412-85	Мосводоканалниипроект Отдел №5		

Типовой проект 902-2-413.89
Альбом 7

1Ф.950.00.304

20 (√)

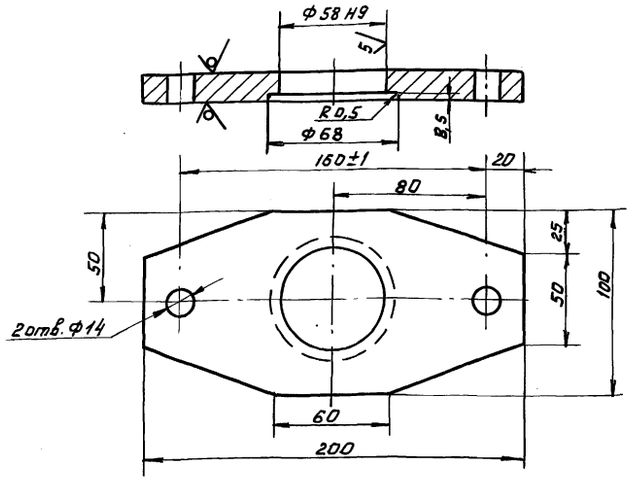

Неуказанные предельные отклонения размеров: H14, h14, $\pm \frac{IT14}{2}$.

Изм.	Лист	№ докум.	Подп.	Дата
Разраб.		Баринова		3.11.88
Пров.		Пендерев		9.11.88
Н. контр.		Третьяков		5.12.88

1Ф.950.00.304

Пластина верхняя

Лит.	Масса	Масштаб
И	1,5	1:2
Лист	Листов 1	

Лист 6-16 ГОСТ 19903-74 / В Ст.3 сп ГОСТ 14637-79

Мосводоканалниипроект Отдел №5

Формат А4

Инв.№ подл. | Подпись и дата | Инв.№ дубл. | Взам. инв.№ | Подпись и дата

1Ф.950.00.305

20 (√)

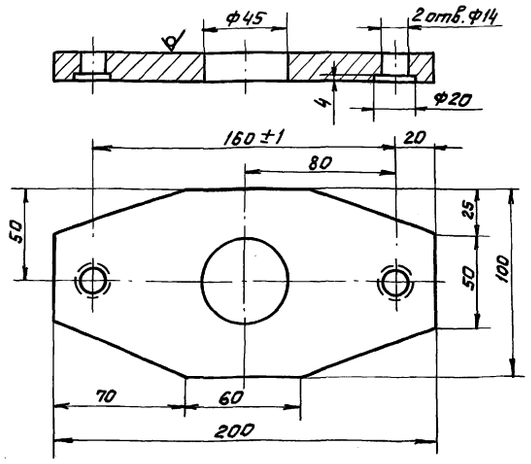

Неуказанные предельные отклонения размеров: H14, h14, $\pm \frac{IT14}{2}$.

Изм.	Лист	№ докум.	Подп.	Дата
Разраб.		Баринова		3.11.88
Пров.		Пендерев		9.11.88
Н. контр.		Третьяков		5.12.88

1Ф.950.00.305

Пластина нижняя

Лит.	Масса	Масштаб
И	1,7	1:2
Лист	Листов 1	

Лист 6-14 ГОСТ 19903-74 / В Ст.3 сп ГОСТ 14637-79

Мосводоканалниипроект Отдел №5

Формат А4

Инв.№ подл. | Подпись и дата | Взам. инв.№ | Инв.№ дубл. | Подпись и дата

1Ф.950.00.002

20 (√)

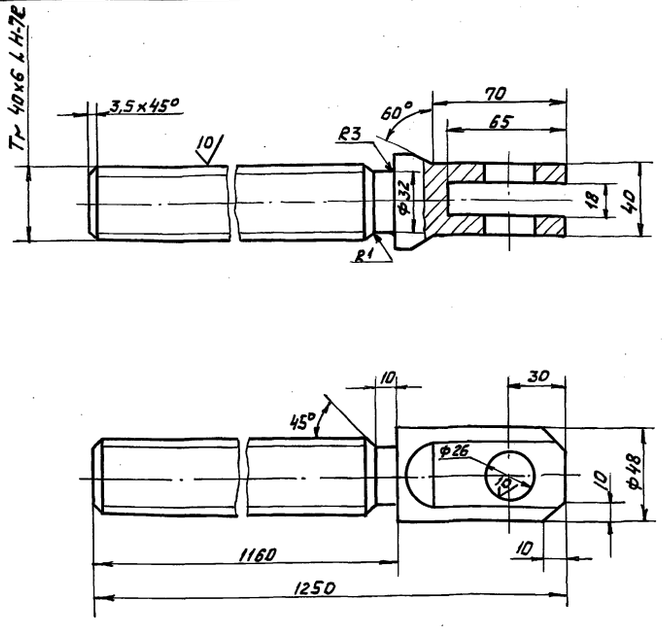

H14, h14, $\pm \frac{IT14}{2}$

Изм.	Лист	№ докум.	Подп.	Дата
Разраб.		Баринова		3.11.88
Пров.		Пендерев		9.11.88
Н. контр.		Третьяков		5.12.88

1Ф.950.00.002

Штанга винтовая

Лит.	Масса	Масштаб
И	12,3	1:2
Лист	Листов 1	

Сталь 2Х13 ГОСТ 5632-72

Мосводоканалниипроект Отдел №5

Формат А4

Инв.№ подл. | Подпись и дата | Инв.№ дубл. | Взам. инв.№ | Подпись и дата

1Ф.950.00.003

20 (√)

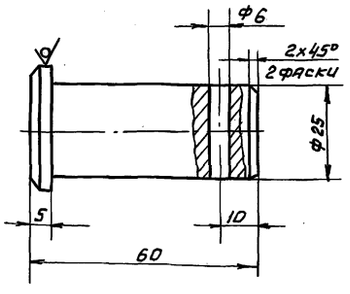

H14, h14, $\pm \frac{IT14}{2}$

Изм.	Лист	№ докум.	Подп.	Дата
Разраб.		Баринова		3.11.88
Пров.		Пендерев		9.11.88
Н. контр.		Третьяков		5.12.88

1Ф.950.00.003

Палец

Лит.	Масса	Масштаб
И	0,23	1:1
Лист	Листов 1	

Круг 32-В ГОСТ 2590-71 / В Ст.3 сп-II ГОСТ 535-79

Мосводоканалниипроект Отдел №5

Копировал № 23984-07 13 Формат А4

Инв.№ подл. | Подпись и дата | Инв.№ дубл. | Взам. инв.№ | Подпись и дата

1Ф.951.00.000СБ

Типовой проект 902-2-473.89
Альбом 7

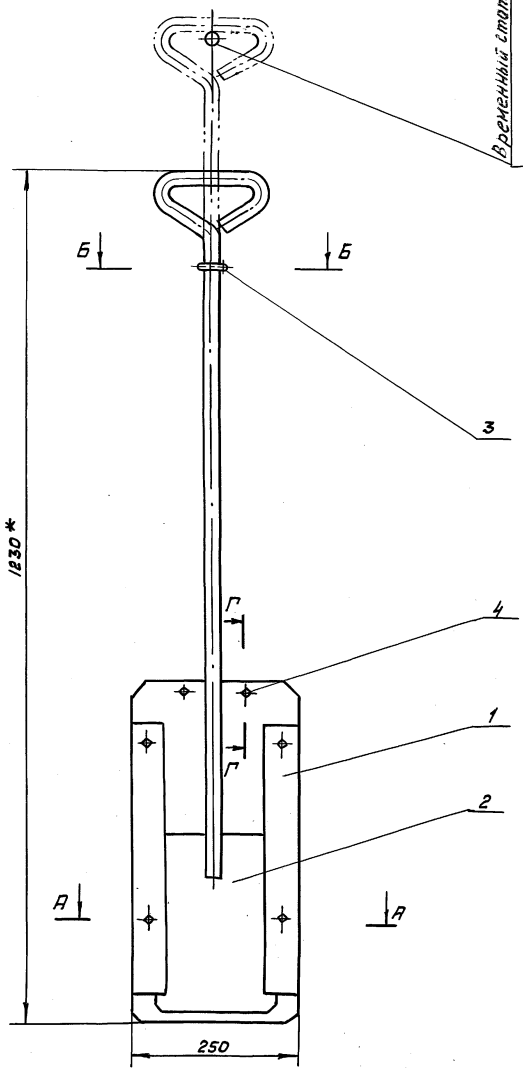

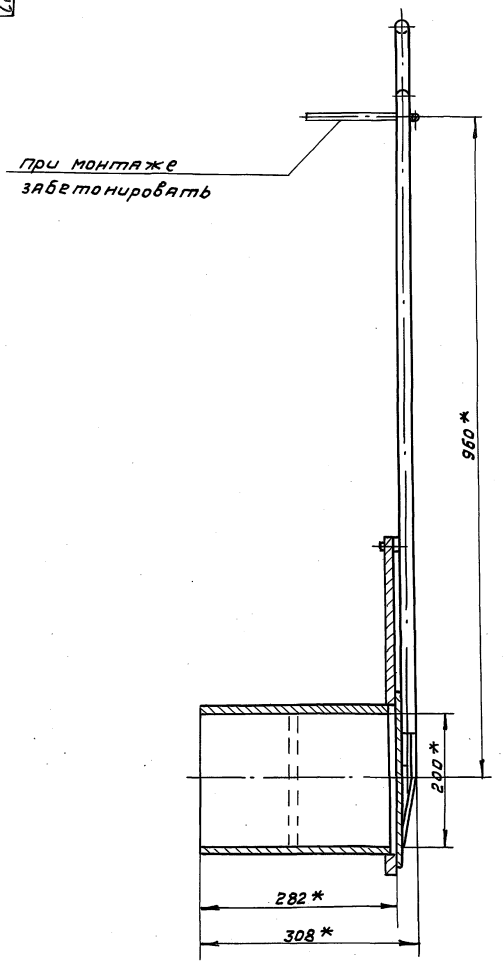

Г-Г
М 1:2

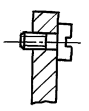

А-А

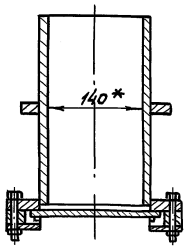

Б-Б
М 1:2

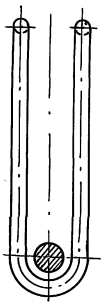

*Размер для справок.

					1Ф.951.00.000 СБ			
Изм.	Лист	№ докум.	Подп.	Дата	Затвор донного выпуска	Лит.	Масса	Масштаб
Разраб.		Баринова		9.11.87		И	27.0	1:5
Пров.		Пенберев		1.11.88		Лист	Листов 1	
Н. контр.		Третьяков		5.12.88		Мосводоканалниипроект Отдел №5		
Утв.		Кудышев		7.12.88				

Инв.№ подл. | Подпись и дата | Взам. инв.№ | Инв.№ дубл. | Подпись и дата

Копировал № 23984-07 14 Формат А 2

Типовой проект 902-2-47389
Альбом 7

Формат	Зона	Поз	Обозначение	Наименование	Кол	Примечание
				Документация		
А2			1Ф. 951. 00. 000 СБ	Сборочный чертеж		
				Сборочные единицы		
А4		1	1Ф. 951. 00. 100	Рама затвора	1	
А4		2	1Ф. 951. 00. 200	Щиток	1	
				Детали		
А4		3	1Ф. 951. 00. 001	Скоба	1	
				Стандартные изделия		
		4		Винт М10х18. 58. 096		
				ГОСТ 1491-80	2	

Изм	Лист	№ докум.	Подп.	Дата
Разраб.		Баринова		4.11.88
Пров.		Пендерев		1.11.88
Н. контр.		Третьяков		5.12.88

1Ф. 951. 00. 000

Затвор донного выпуска

Лит.	Лист	Листов
И		1

Мосводоканалнийпроект Отдел №5

Формат А4

Формат	Зона	Поз.	Обозначение	Наименование	Кол.	Примечание
				Документация		
А3			1Ф. 951. 00. 100 СБ	Сборочный чертеж		
				Сборочные единицы		
А4		1	1Ф. 951. 00. 110	Обрамление	1	
				Детали		
А4		2	1Ф. 951. 00. 101	Направляющая левая	1	
А4		3	1Ф. 951. 00. 101-01	Направляющая правая	1	
А4		4	1Ф. 951. 00. 102	Проставка	2	
				Стандартные изделия		
		5		Болт М10х50. 58. 096		
				ГОСТ 7798-70	4	
		6		Гайка М10. 5. 096		
				ГОСТ 5915-70	4	

Изм	Лист	№ докум.	Подп.	Дата
Разраб.		Баринова		4.11.88
Пров.		Пендерев		1.11.88
Н. контр.		Третьяков		5.12.88

1Ф. 951. 00. 100

Рама затвора

Лит.	Лист	Листов
И		1

Мосводоканалнийпроект Отдел №5

Формат А4

1Ф. 951. 00. 100 СБ

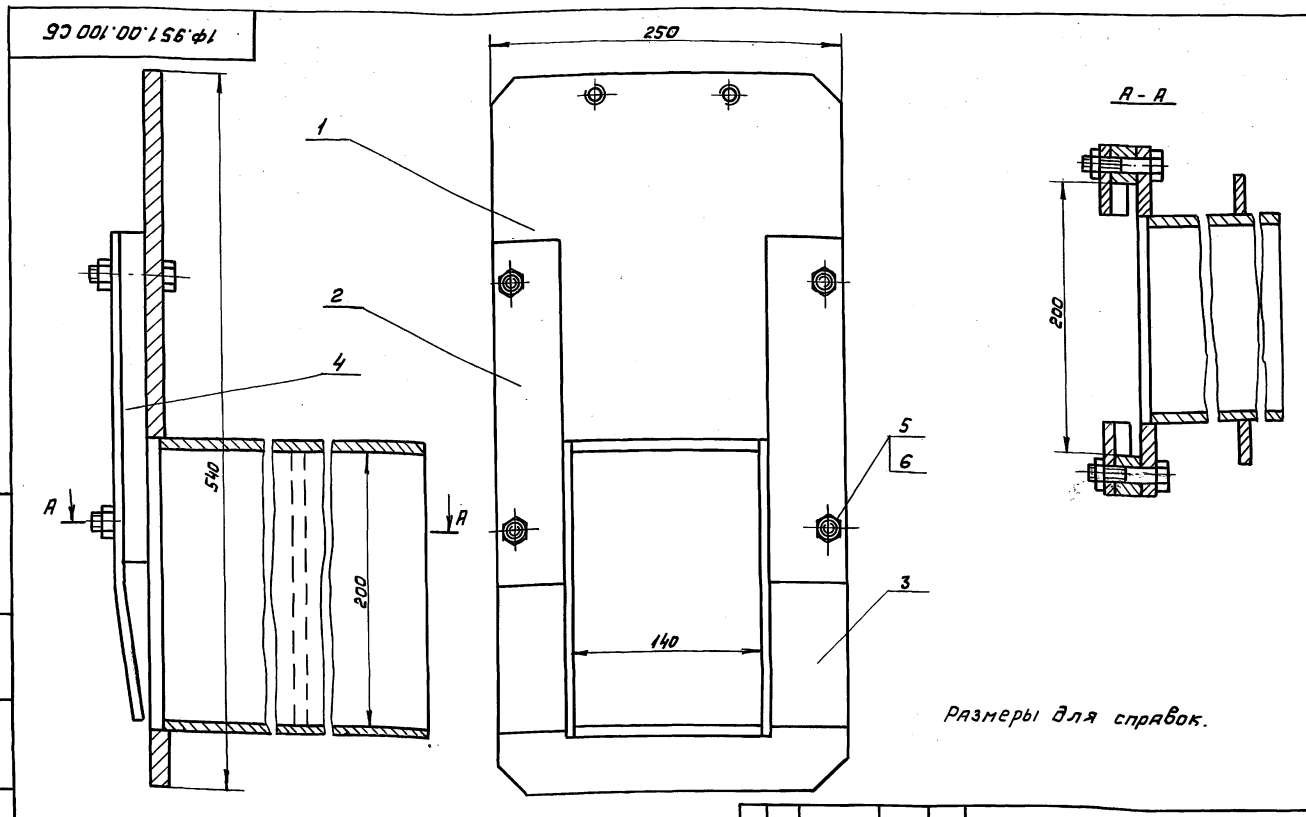

Размеры для справок.

Изм	Лист	№ докум.	Подп.	Дата
Разраб.		Баринова		4.11.88
Пров.		Пендерев		1.11.88
Н. контр.		Третьяков		5.12.88

1Ф. 951. 00. 100 СБ

Рама затвора

Лит.	Масса	Масштаб
И	21,5	1:2,5

Лист | Листов 1

Мосводоканалнийпроект Отдел №5

Инв. № подл. | Подпись и дата | Взам. инв. № | Инв. № дубл. | Подпись и дата

Типовой проект 902-2-413.89
Альбом 7

1Ф.951.00.101

1Ф.951.00.101- изображено
1Ф.951.00.101-01- зеркальное отражение

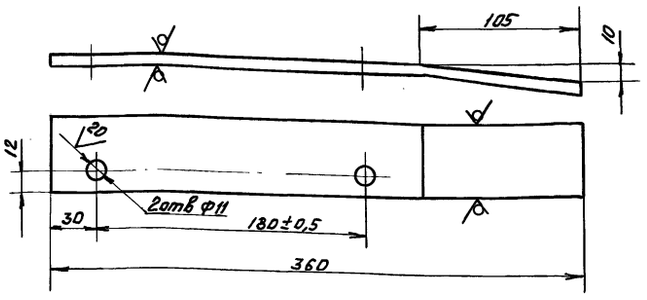

Неуказанные предельные отклонения размеров: H14; h14; $\pm \frac{IT14}{2}$.

Изм.	Лист	№ докум.	Подп.	Дата	1Ф.951.00.101			
Разраб.		Баринова		4.11.88	Направляющая левая	Лит.	Масса	Масштаб
Пров.		Пендерев		4.11.88		И	0,85	1:2,5
						Лист	Листов 1	
Н. контр.		Третьяков		5.12.88	Полоса 6-2-6х50 ГОСТ 103-76 / Ст3сп ГОСТ 535-79	Мосводоканалниипроект Отдел №5		

Инв.№ подл. | Подпись и дата | Взам. инв.№ | Инв.№ дубл. | Подпись и дата

Формат А4

1Ф.951.00.102

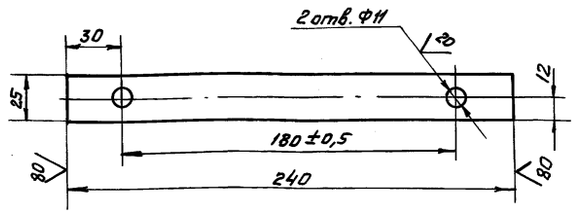

Неуказанные предельные отклонения размеров: H14; h14; $\pm \frac{IT14}{2}$.

Изм.	Лист	№ докум.	Подп.	Дата	1Ф.951.00.102			
Разраб		Баринова		4.11.88	Проставка	Лит.	Масса	Масштаб
Пров.		Пендерев		4.11.88		И	0,94	1:2
						Лист	Листов 1	
Н. контр.		Третьяков		5.12.88	Полоса 6-2-25х20 ГОСТ 103-76 / Ст3сп ГОСТ 535-79	Мосводоканалниипроект Отдел №5		

Инв.№ подл. | Подпись и дата | Взам. инв.№ | Инв.№ дубл. | Подпись и дата

Формат А4

1Ф.951.00.200СБ

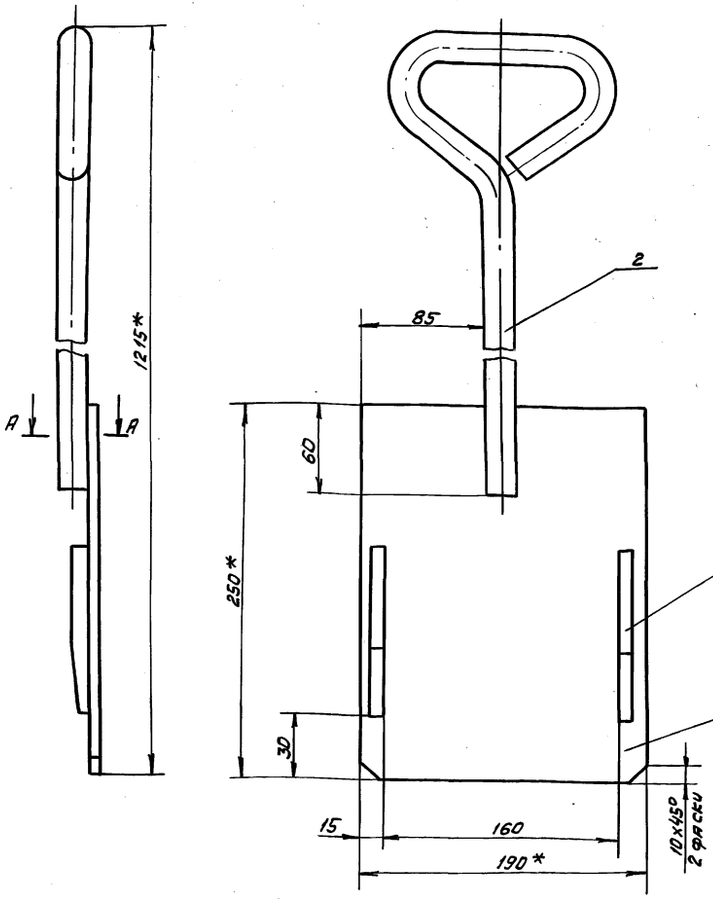

А – А
М1:1

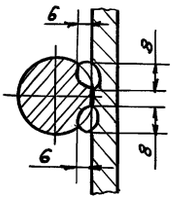

1. h14, $\pm \frac{IT14}{2}$.
2. Неуказанные сварные швы выполнять по ГОСТ 5264-80.
3. Шероховатость обрабатываемых поверхностей деталей без чертежа $\sqrt{40}$
4. * Размеры для справок.

Изм.	Лист	№ докум.	Подп.	Дата	1Ф.951.00.200СБ			
Разраб.		Баринова		4.11.88	Щиток	Лит.	Масса	Масштаб
Пров.		Пендерев		4.11.88		И	5,5	1:2,5
						Лист	Листов 1	
Н. контр.		Третьяков		5.12.88		Мосводоканалниипроект Отдел N		

Инв.№ подл. | Подпись и дата | Взам. инв.№ | Инв.№ дубл. | Подпись и дата

Копировал Ф_23984-07 16 Формат А3

Типовой проект 902-2-473.89
Альбом 7

Формат	Зона	Поз.	Обозначение	Наименование	Кол.	Примечание
				Документация		
А3			1Ф.951.00.110СБ	Сборочный чертеж		
				Детали		
А4		1	1Ф.951.00.111	Пластина	1	
Б4		2	1Ф.951.00.112	Стенка горизонтальная		
				Лист Б-5 ГОСТ 19903-74 / В Ст.3сп ГОСТ 14637-79		
				140 h 14 x 274 h 14	2	1,57кг
Б4		3	1Ф.951.00.113	Стенка вертикальная		
				Лист Б-5 ГОСТ 19903-74 / В Ст.3сп ГОСТ 14637-79		
				210 h 14 x 274 h 14	2	2,24кг
Б4		4	1Ф.951.00.114	Ребро		
				Полоса Б-2 5х30 ГОСТ 103-76 / В Ст.3сп ГОСТ 535-79		
				L = 210 h 14	2	0,25кг

Инв.№ подл. | Подпись и дата | Взам. инв.№ | Инв.№ дубл. | Подпись и дата

Изм.	Лист	№ докум.	Подп.	Дата
Разраб.		Баринова		5.12.88
Пров.		Пендерев		1.12.88
Н. контр.		Третьяков		5.12.88

1Ф.951.00.110

Обрамление

Лит.	Лист	Листов
И		1

Мосводоканалнишпроект Отдел №5

Формат А4

Формат	Зона	Поз.	Обозначение	Наименование	Кол.	Примечание
				Документация		
А3			1Ф.951.00.200СБ	Сборочный чертеж		
				Детали		
А4		1	1Ф.951.00.201	Клин	2	
А4		2	1Ф.951.00.202	Ручка	1	
Б4		3	1Ф.951.00.203	Пластина		
				Лист Б-6 ГОСТ 19903-74 / В Ст.3сп ГОСТ 14637-79		
				190 h 14 x 250 h 14	1	2,2кг

Инв.№ подл. | Подпись и дата | Взам. инв.№ | Инв.№ дубл. | Подпись и дата

Изм.	Лист	№ докум.	Подп.	Дата
Разраб.		Баринова		5.12.88
Пров.		Пендерев		1.12.88
Н. контр.		Третьяков		5.12.88

1Ф.951.00.200

Щиток

Лит.	Лист	Листов
И		1

Мосводоканалнишпроект Отдел №5

Формат А4

1Ф.951.00.110СБ

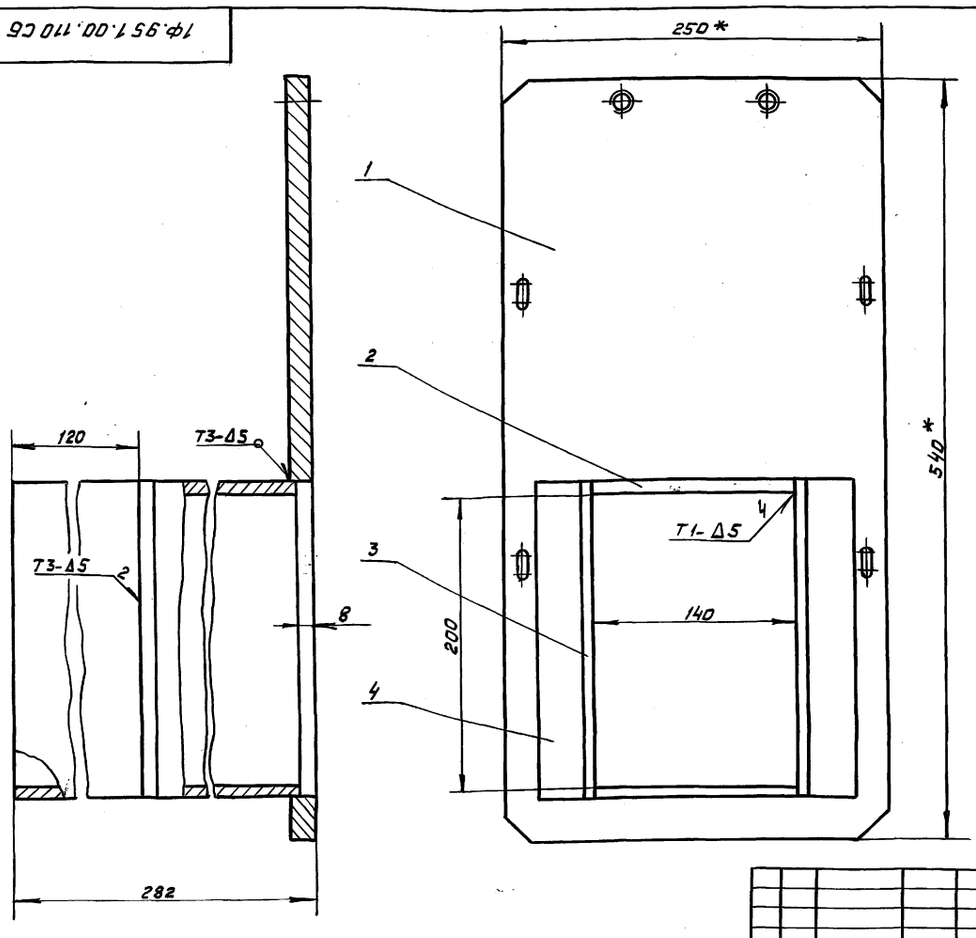

1. h 14.
2* Размеры для справок.
3. Сварные швы выполнять по ГОСТ 5264-80.
4. Шероховатость обрабатываемых поверхностей деталей без чертежа - $\frac{40}{}$ V.

Инв.№ подл. | Подпись и дата | Инв.№ дубл. | Взам. инв.№ | Подпись и дата

Изм.	Лист	№ докум.	Подп.	Дата
Разраб.		Баринова		5.12.88
Пров.		Пендерев		1.12.88
Н. контр.		Третьяков		5.12.88

1Ф.951.00.110СБ

Обрамление

Лит.	Масса	Масштаб
И	17,7	1:2,5
Лист	Листов 1	

Мосводоканалнишпроект Отдел №5

Типовой проект 902-2-47389
Альбом 7

1Ф.951.00.207

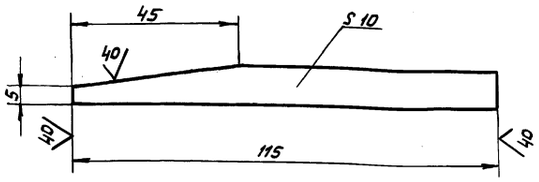

$h\,14, \pm \frac{IT14}{2}$.

Изм.	Лист	№ докум.	Подп.	Дата
Разраб.		Баринова		9.11.88
Пров.		Пендерев		11.11.88
Н. контр.		Третьяков		5.12.88

1Ф.951.00.201

Клин

Лит.	Масса	Масштаб
И	0,1	1:1
Лист	Листов 1	

Квадрат 10-В ГОСТ 2591-71 / Ст3сп-II-ГОСТ 535-79

Мосводоканалниипроект Отдел №5

Формат А4

1Ф.951.00.202

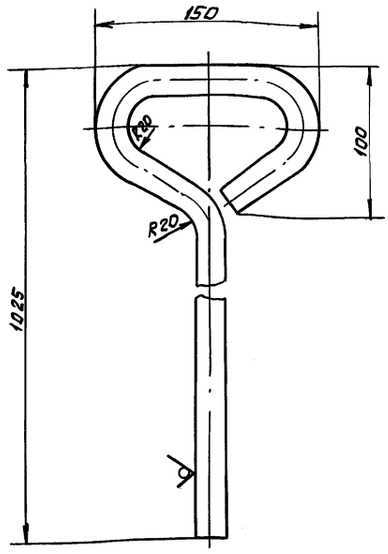

1. $h\,14, \pm \frac{IT14}{2}$.
2. Развернутая длина L = 1280 мм.

Изм.	Лист	№ докум.	Подп.	Дата
Разраб.		Баринова		9.11.88
Пров.		Пендерев		11.11.88
Н. контр.		Третьяков		5.12.88

1Ф.951.00.202

Рукка

Лит.	Масса	Масштаб
И	3,2	1:2,5
Лист	Листов 1	

Круг 20-В ГОСТ 2590-71 / Ст3сп-II-ГОСТ 535-79

Мосводоканалниипроект Отдел №5

Формат А4

1Ф.957.00.111

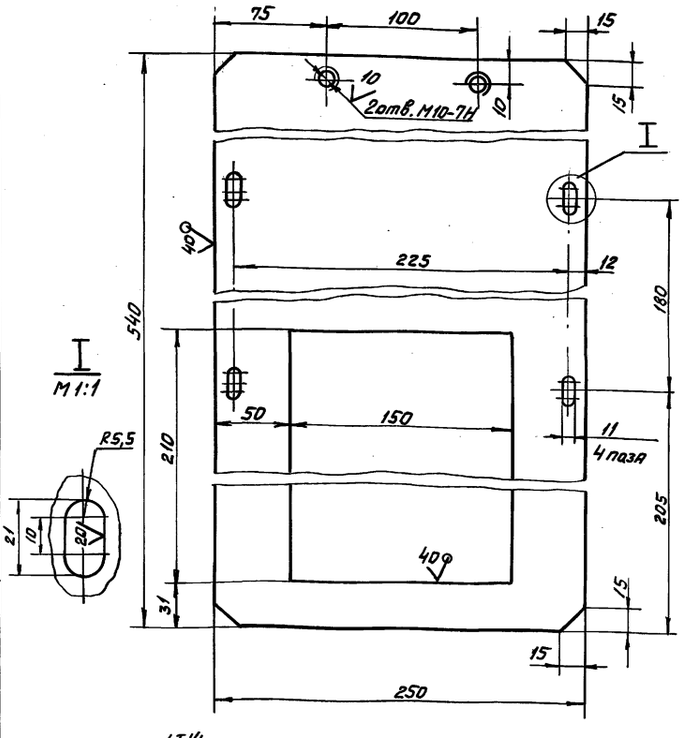

$H14, h\,14, \pm \frac{IT14}{2}$.

Изм.	Лист	№ докум.	Подп.	Дата
Разраб.		Баринова		9.11.88
Пров.		Пендерев		11.11.88
Н. контр.		Третьяков		5.12.88

1Ф.951.00.111

Пластина

Лит.	Масса	Масштаб
И	9,8	1:2,5
Лист	Листов 1	

Лист В-12 ГОСТ 19903-74 / Ст.3сп ГОСТ 14637-79

Мосводоканалниипроект Отдел №5

Формат А4

1Ф.957.00.001

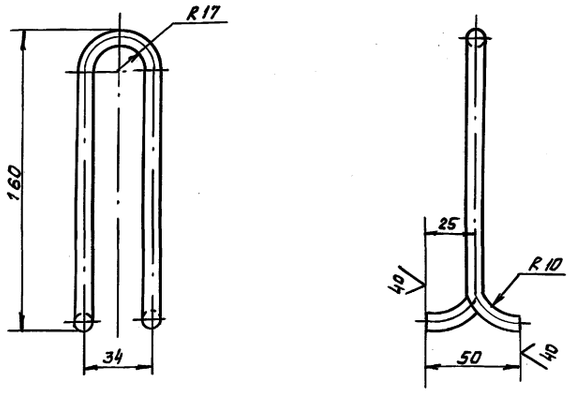

1. $h\,14, \pm \frac{IT14}{2}$.
2. Развернутая длина L = 366 мм.

Изм.	Лист	№ докум.	Подп.	Дата
Разраб.		Баринова		9.11.88
Пров.		Пендерев		11.11.88
Н. контр.		Третьяков		5.12.88

1Ф.951.00.001

Скоба

Лит.	Масса	Масштаб
И	0,15	1:2
Лист	Листов 1	

Круг 8-В ГОСТ 2590-71 / Ст3сп-II-ГОСТ 535-79

Мосводоканалниипроект Отдел №5

1Ф 952.000 СБ

Типовой проект 902-2-473.89
Альбом 7

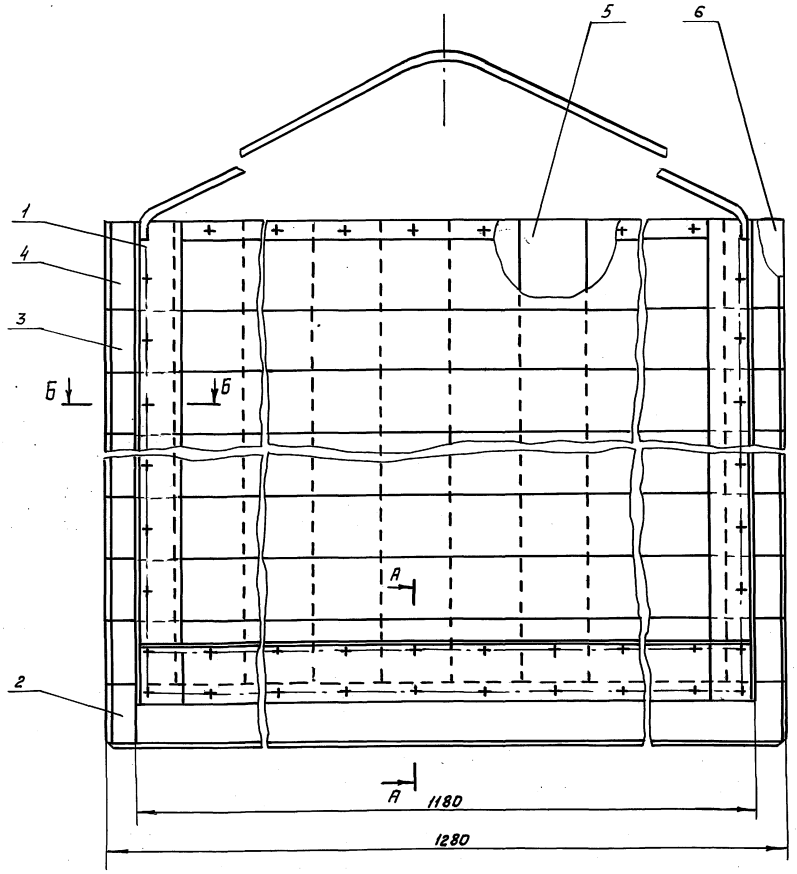

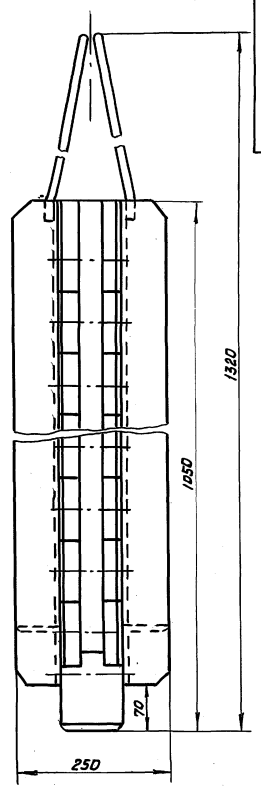

Б-Б
М 1:2

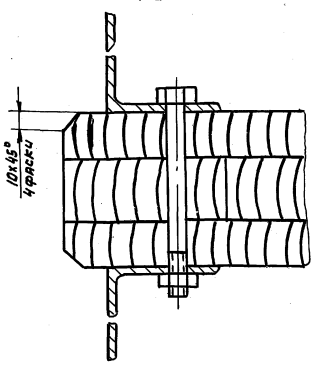

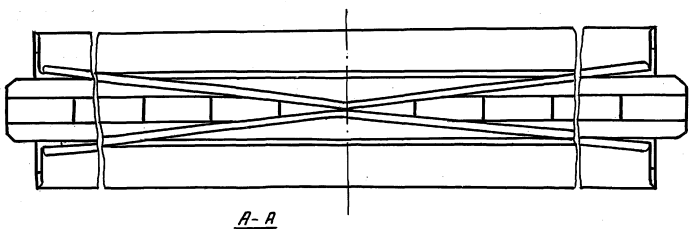

А-А
М 1:2

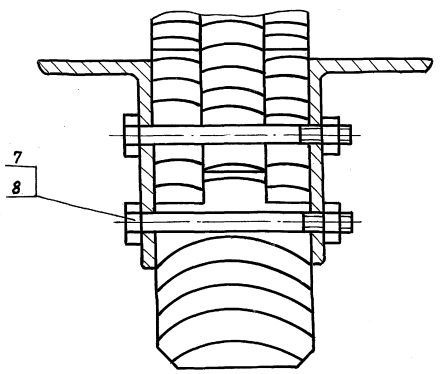

1. Затвор устанавливается в распределительной чаше первичных отстойников ф30м.
2. Шероховатость обрабатываемых поверхностей деталей без чертежа- 100
3. Влажность материалов должна быть не выше 15%
4. Применять строганные доски, плотно подогнать их друг к другу и антисептировать фтористым натрием.
5. Отверстия под болты в досках и бруске сверлить ф12.
6. Размеры для справок.

					1Ф 952.000. СБ			
Изм	Лист	№ докум.	Подп.	Дата	Затвор шандорный 1200х1000	Лит.	Масса	Масштаб
Разраб.		Баринова		11.1.87		И	102	1:5
Пров.		Пендерев		9.12.88		Лист	Листов 1	
Н.контр.		Третьяков		5.12.88		Мосводоканалниипроект Отдел № 5		
Утв.		Куйбышев		7.12.88				

Инв. № подл. | Подпись и дата | Взам. инв. № | Инв. № дубл. | Подпись и дата

Копировал Ф 23984-07 19 формат А2

Типовой проект 901-2-413.89
Альбом 7

Формат	Зона	Поз.	Обозначение	Наименование	Кол.	Примечание
				Документация		
А2			1Ф.952.000 СБ	Сборочный чертеж		
				Сборочные единицы		
А2		1	1Ф.952.100	Рама	2	
				Детали		
А4		2	1Ф.952.001	Брусок	1	
Б4		3	1Ф.952.002	Доска 100h14х30h14х1280h14		
				Сосна ГОСТ 9463-72	16	2,04кг
Б4		4	1Ф.952.003	Доска 145h14х30h14х1280h14		
				Сосна ГОСТ 9463-72	2	4,7кг
Б4		5	1Ф.952.004	Доска 140h14х40h14х925h14		
				Сосна ГОСТ 9463-72	7	3,2кг
Б4		6	1Ф.952.005	Доска 150h14х40h14х925h14		
				Сосна ГОСТ 9463-72	2	2,6кг
				Стандартные изделия		
		7		Болт М12х130.58.096 ГОСТ 7798-70	43	
		8		Гайка М12.5.096 ГОСТ 5915-70	43	

Подпись и дата | Инв.№ подл. | Взам. инв.№ | Инв.№ дубл. | Подпись и дата

Изм.	Лист	№ докум.	Подп.	Дата
Разраб.		Баринова		15.11.88
Пров.		Пендерев		2.12.88
Н. контр.		Третьяков		5.12.88
Утв.		Кубышев		11.12.88

1Ф.952.000

Затвор шандорный 1200х1000

Лит.	Лист	Листов
И		1

Мосводоканалниипроект Отдел №5

Формат А4

1Ф.952.001

80

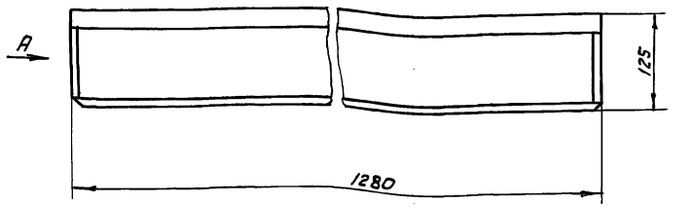

Вид А

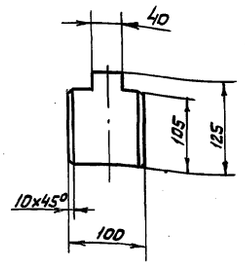

$h14, \pm \frac{IT14}{2}$

Изм.	Лист	№ докум.	Подп.	Дата
Разраб.		Баринова		15.11.88
Пров.		Пендерев		2.12.88
Н. контр.		Третьяков		5.12.88

1Ф.952.001

Брусок

Сосна ГОСТ 9463-72

Лит.	Масса	Масштаб
И	7,3	1:5
Лист	Листов 1	

Мосводоканалниипроект Отдел №5

Формат А4

Формат	Зона	Поз.	Обозначение	Наименование		Примечание
				Документация		
А2			1Ф.952.100 СБ	Сборочный чертеж		
				Детали		
А4		1	1Ф.952.101	Дуга	1	
Б4		2	1Ф.952.102	Пластина		
				Полоса Б-2-4х30 ГОСТ 103-76 / Вст3сп ГОСТ 535-79		
				L=1030h14	1	1,0кг
А4		3	1Ф.952.103	Стойка	2	
А4		4	1Ф.952.104	Уголок	1	

Подпись и дата | Инв.№ подл. | Взам. инв.№ | Инв.№ дубл. | Подпись и дата

Изм.	Лист	№ докум.	Подп.	Дата
Разраб.		Баринова		15.11.88
Пров.		Пендерев		2.12.88
Н. контр.		Третьяков		5.12.88

1Ф.952.100

Рама

Лит.	Лист	Листов
И		1

Мосводоканалниипроект Отдел №5

Формат А4

1Ф.952.101

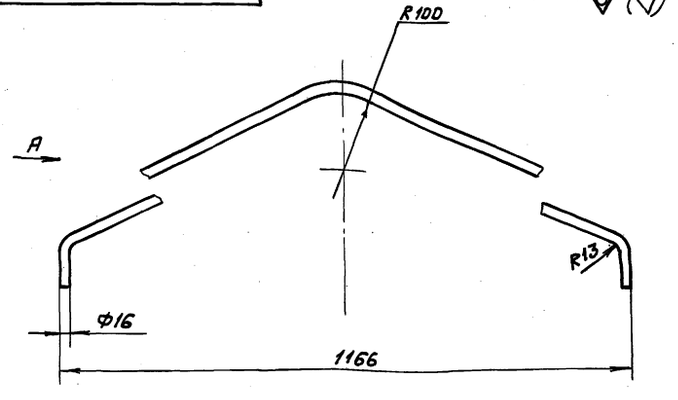

Вид А

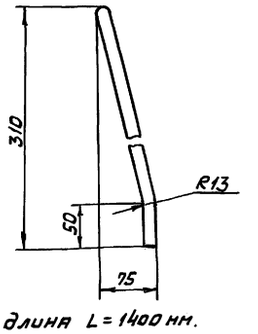

1. $h14; \pm \frac{IT14}{2}$.
2. Развернутая длина L=1400 мм.

Изм.	Лист	№ докум.	Подп.	Дата
Разраб.		Баринова		15.11.88
Пров.		Пендерев		2.12.88
Н. контр.		Третьяков		5.12.88

1Ф.952.101

Дуга

Круг 16-В ГОСТ 2590-71 / Вст3сп4-11 ГОСТ 535-79

Лит.	Масса	Масштаб
И	2,2	1:5
Лист	Листов 1	

Мосводоканалниипроект Отдел №5

Копировал Ф 23984-07 20 Формат А4

1Ф 952.100 СБ

Типовой проект 902-2-473.89
Альбом 7

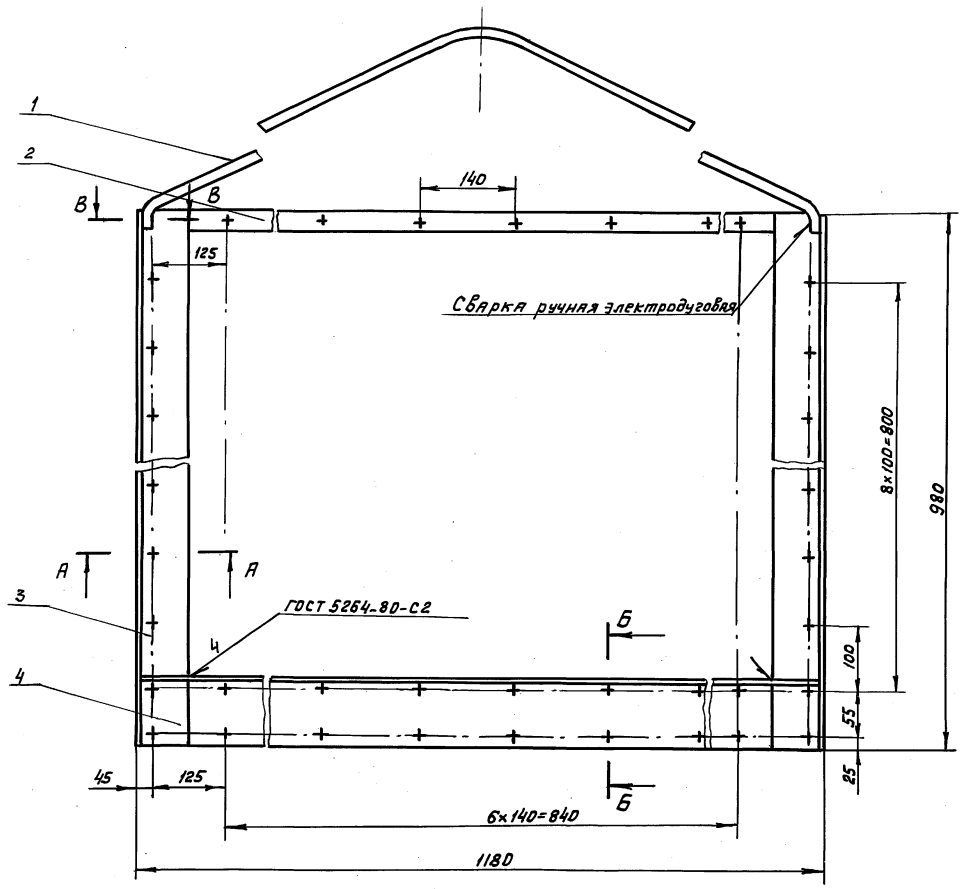

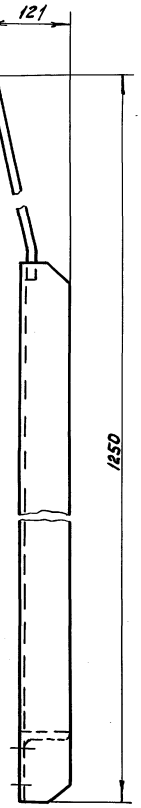

А-А
М1:2

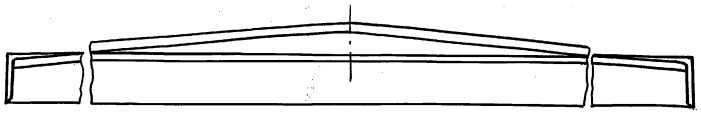

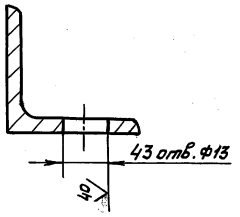

Б-Б
М1:1

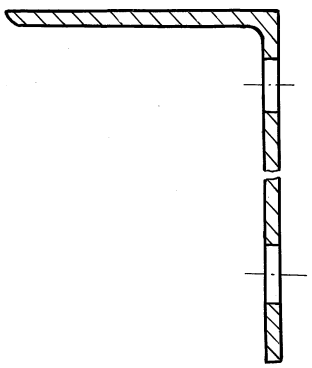

В-В
М1:2

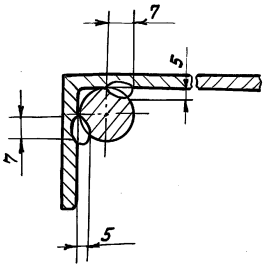

1. Окраску производить грунтом ХС-010, краской ЭМХС-910, серый лаком ХС-76 ⅣВ ГОСТ 9355-81.
2. H14, h14, $\pm \frac{JT14}{2}$.
3. Шероховатость обрабатываемых поверхностей деталей без чертежа- $\overset{40}{\nabla}$.
4. *Размер для справок.
5. Сварку производить электродом типа Э42 ГОСТ 9467-75.

					1Ф 952.100 СБ		
Изм.	Лист	№ докум.	Подп.	Дата	Рама	Лит.	Масса / Масштаб
Разраб.		Баринова		14.12.88		И	19.00 / 1:5
Пров.		Пендерев		14.12.88		Лист	Листов 1
Н.контр.		Третьяков		5.12.88		Мосводоканалнипроект Отдел №5	

Инв.№ подл. | Подпись и дата | Взам. инв.№ | Инв.№ дубл. | Подпись и дата

Копировал № 23984-07 21 Формат А2

Типовой проект 902-2-413.89
Альбом 7

1Ф.952.103

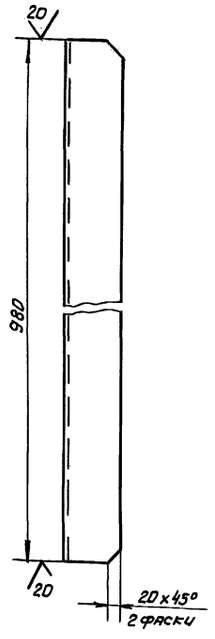

h 14;

Изм.	Лист	№ докум.	Подп.	Дата	1Ф.952.103			
Разраб.		Баринова		5.11.88	Стойка	Лит.	Масса	Масштаб
Пров.		Пенверев		9.12.88		И	7,8	1:5
						Лист	Листов 1	
Н. контр.		Третьяков		5.12.88	Уголок 75х75х6-В ГОСТ 8509-86 / Ст3сп-11-ГОСТ 535-79	Мосводоканалнишпроект Отдел №5		

Формат А4

1Ф.952.104

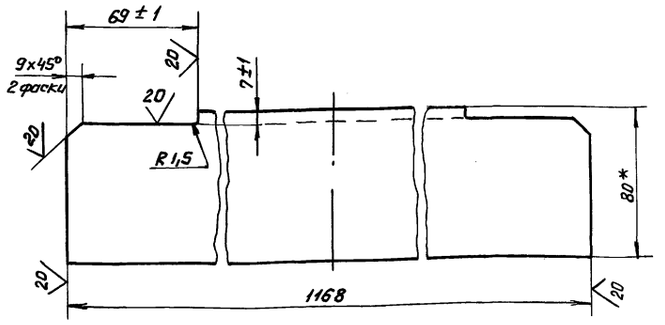

1 h 14, $\pm \frac{IT14}{2}$.
2 * Размер для справок

Изм.	Лист	№ докум.	Подп.	Дата	1Ф.952.104			
Разраб.		Баринова		5.11.88	Уголок	Лит.	Масса	Масштаб
Пров.		Пенверев		9.12.88		И	13,2	1:2
						Лист	Листов 1	
Н. контр.		Третьяков		5.12.88	Уголок 125х80х1-В-ГОСТ 8509-86 / Ст3сп11-ГОСТ 535-79	Мосводоканалнишпроект Отдел №5		

Формат А4

3Р.91.000СБ

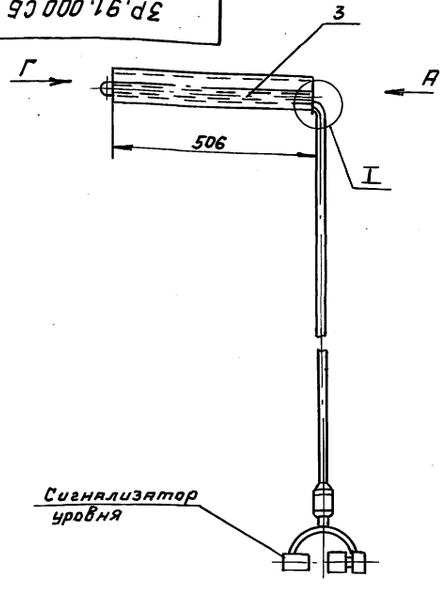

Вид А

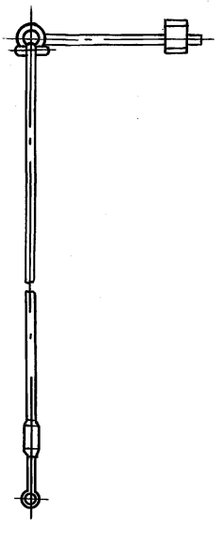

I
М 1:1

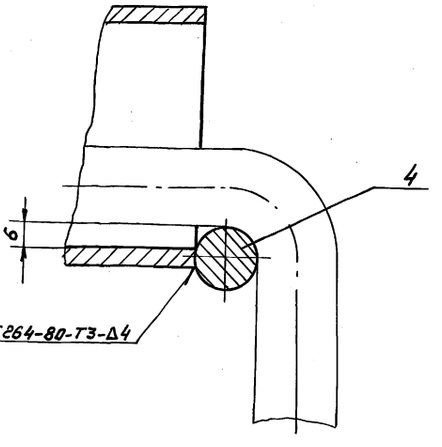

В-В
М 1:2

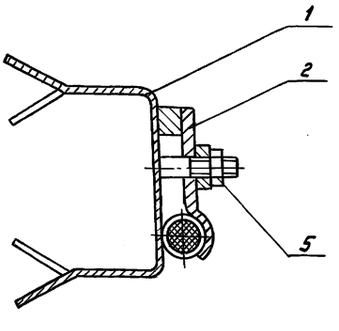

Вид Г

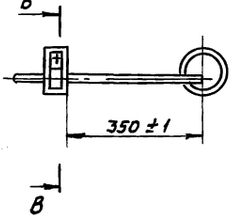

1 Детали поз 1 и 3 (после заделки в бетон), пруток поз.4 (после приварки) и деталь поз.2 покрыть грунтом ХС-010; краска эм ХС-710, серый лак ХС-76 IV В ГОСТ 9355-81 кругом, кроме резьбы.
2. Конец патрубка поз.3 заделать в борт отстойника.
3. Шероховатость обрабатываемых поверхностей деталей без чертежа - $\sqrt{40}$.

Изм.	Лист	№ докум.	Подп.	Дата	3Р.91.000СБ			
Разраб.		Баринова		5.11.88	Устройство для сигнализатора уровня осадка	Лит.	Масса	Масштаб
Пров.		Пенверев		9.12.88		И	6,0	1:10
						Лист	Листов 1	
Н. контр.		Третьяков		5.12.88		Мосводоканалнишпроект Отдел №5		
Утв.		Кузбышев		7.12.88				

Копировал № 23984-07 22 Формат А3

Инв.№ подл. | Подпись и дата | Взам. инв.№ | Инв.№ дубл. | Подпись и дата

Типовой проект 902-2-473.89
Альбом 7

Формат	Зона	Поз.	Обозначение	Наименование	Кол.	Примечание
				Документация		
А2			3Р.91.000 СБ	Сборочный чертеж		
				Сборочные единицы		
А4		1	3Р.91.100	Скоба закладная	1	
А4		2	3Р.91.200	Прижим	1	
				Детали		
Б4		3	3Р.91.001	Патрубок закладной		
				Труба 65х4 ГОСТ 3262-75		
				L = 490 h14	1	3,5кг
Б4		4	3Р.91.002	Пруток		
				Круг 16-В ГОСТ 2590-71 / В Ст3 сп-II ГОСТ 535-79		
				L = 76 h14	1	0,11кг
				Стандартные изделия		
		5		Гайка М10.5.096 ГОСТ 5915-70	1	

Изм.	Лист	№ докум.	Подп.	Дата
Разраб.	Баринова			9.11.87
Пров.	Пендерев			17.12.87
Н. контр.	Третьяков			5.12.88
Утв.	Кулбышев			7.12.88

3Р.91.000

Устройство для сигнализатора уровня осадка

Лит.	Лист	Листов
И		1

Мосводоканалниипроект Отдел №5

Формат А4

Инв.№ подл. | Подпись и дата | Взам. инв.№ | Инв.№ дубл. | Подпись и дата

3Р.91.100

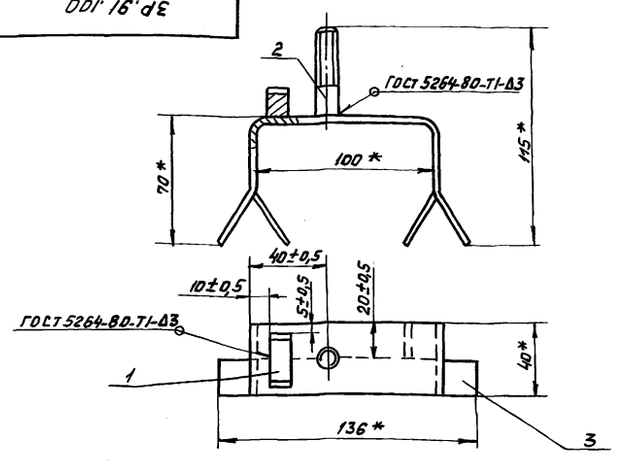

* Размеры для справок.

Формат	Зона	Поз.	Обозначение	Наименование	Кол.	Примечание
				Детали		
А4		1	3Р.91.101	Упор	1	
А4		2	3Р.91.102	Шпилька	1	
А4		3	3Р.91.103	Скоба	1	

3Р.91.100

Изм.	Лист	№ докум.	Подп.	Дата
Разраб.	Баринова			9.11.87
Пров.	Пендерев			17.12.88
Н. контр.	Третьяков			5.12.88

Скоба закладная

Лит.	Масса	Масштаб
И	0,4	1:2
Лист	Листов 1	

Мосводоканалниипроект Отдел №5

Формат А4

Инв.№ подл. | Подпись и дата | Взам. инв.№ | Инв.№ дубл. | Подпись и дата

3А.91.200

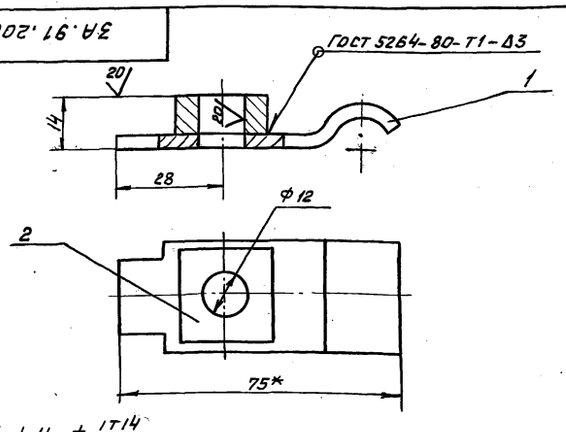

1. $H14, h14, \pm \frac{IT14}{2}$.
2. Шероховатость обрабатываемых поверхностей детали без чертежа – $\sqrt{40}$.
3. * Размеры для справок.

Формат	Зона	Поз	Обозначение	Наименование	Кол.	Примечание
				Детали		
А4		1	3Р.91.201	Полоса	1	
Б4		2	3Р.91.202	Бобышка		
				Лист Б-12 ГОСТ 19903-74 / В Ст3 сп ГОСТ 14637-79		
				25 h14 х 25 h14	1	0.06кг

3Р.91.200

Изм.	Лист	№ докум.	Подп.	Дата
Разраб.	Баринова			9.11.87
Пров.	Пендерев			17.12.88
Н. контр.	Третьяков			5.12.88

Прижим

Лит.	Масса	Масштаб
И	0,12	1:1
Лист	Листов 1	

Мосводоканалниипроект Отдел №5

Формат А4

Инв.№ подл. | Подпись и дата | Взам. инв.№ | Инв.№ дубл. | Подпись и дата

3Р.91.101

20

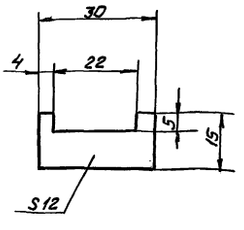

$H14, h14, \pm \frac{IT14}{2}$.

3Р.91.101

Изм.	Лист	№ докум.	Подп.	Дата
Разраб.	Баринова			9.11.87
Пров.	Пендерев			17.12.88
Н. контр.	Третьяков			5.12.88

Упор

Лит.	Масса	Масштаб
И	0,01	1:1
Лист	Листов 1	

Ст.3 ГОСТ 380-71

Мосводоканалниипроект Отдел №5

Инв.№ подл. | Подпись и дата | Взам. инв.№ | Инв.№ дубл. | Подпись и дата

Типовой проект 902-2-473.89
Альбом 7

3Р.91.102

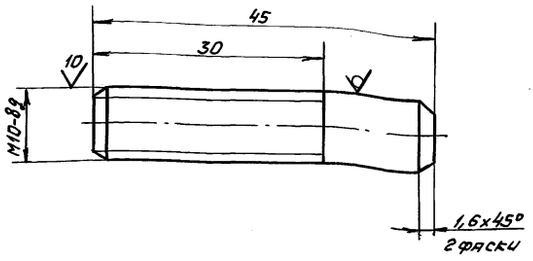

$h\ 14, \pm \frac{IT14}{2}$.

Изм.	Лист	№ докум.	Подп.	Дата
Разраб.		Баринова		9.11.88
Пров.		Пендерев		1.12.88
Н. контр.		Третьяков		5.12.88

3Р.91.102

Шпилька

Лит.	Масса	Масштаб
И	0,03	2:1

Лист | Листов 1

Круг 10-В ГОСТ 2590-71 / Вст3сп11 ГОСТ 535-79

Мосводоканалниипроект Отдел №5

Формат А4

3Р.91.103

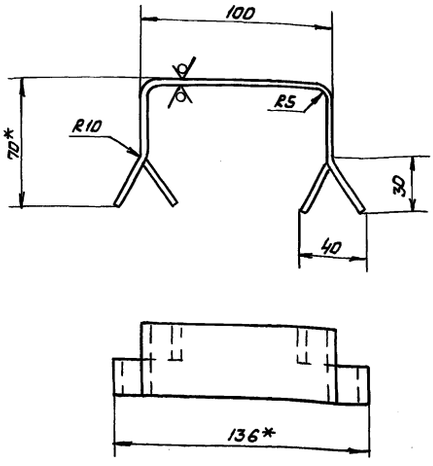

1. $h\ 14, \pm \frac{IT14}{2}$.
2. Развернутая длина $h = 255$ мм
3* Размеры для справок.

Изм.	Лист	№ докум.	Подп.	Дата
Разраб.		Баринова		9.11.88
Пров.		Пендерев		1.12.88
Н. контр.		Третьяков		5.12.88

3Р.91.103

Скоба

Лит.	Масса	Масштаб
И	0,3	1:2

Лист | Листов 1

Полоса 6-2-4х40 ГОСТ 103-76 / Вст3сп ГОСТ 535-79

Мосводоканалниипроект Отдел №5

Формат А4

3Р.91.201

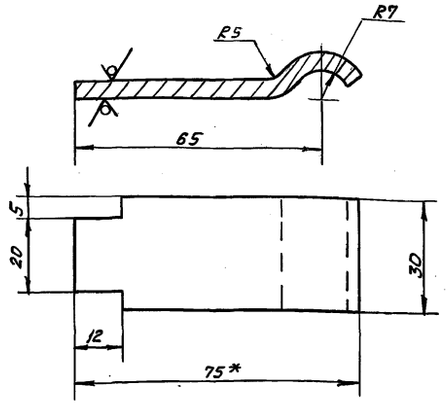

1 $h\ 14, \pm \frac{IT14}{2}$.
2. Развернутая длина $L = 85$ мм
3.* Размер для справок

Изм.	Лист	№ докум.	Подп.	Дата
Разраб.		Баринова		9.11.88
Пров.		Пендерев		1.12.88
Н. контр.		Третьяков		5.12.88

3Р.91.201

Полоса

Лит.	Масса	Масштаб
И	0.08	1:1

Лист | Листов 1

Лист 6-4 ГОСТ 19903-74 / Вст3сп ГОСТ 14637-79

Мосводоканалниипроект Отдел №5

Формат А4

Формат	Зона	Поз.	Обозначение	Наименование	Кол.	Примечание
				Документация		
А2			9А.727.00.000СБ	Сборочный чертеж		
				Сборочные единицы		
А4		1	9А.727.01.000	Корпус	1	
А4		2	9А.727.02.000	Крышка откидная	1	
				Детали		
А4		3	9А.727.00.001	Ось	1	
				Стандартные изделия		
		4		Шайба 8.36.096 ГОСТ 11371-78	2	
		5		Шплинт 2,5х16 ГОСТ 397-79	2	

Изм.	Лист	№ докум.	Подп.	Дата
Разраб.		Баринова		9.11.88
Пров.		Пендерев		1.12.88
Н. контр.		Третьяков		5.12.88
Утв.		Кулбышев		7.12.88

9А.727.00.000

Пробоотборник

Лит.	Лист	Листов
И		1

Мосводоканалниипроект Отдел №5

Копировал Ф. 23984-07 24 Формат А4

Типовой проект 902-2-413.89
Альбом 7

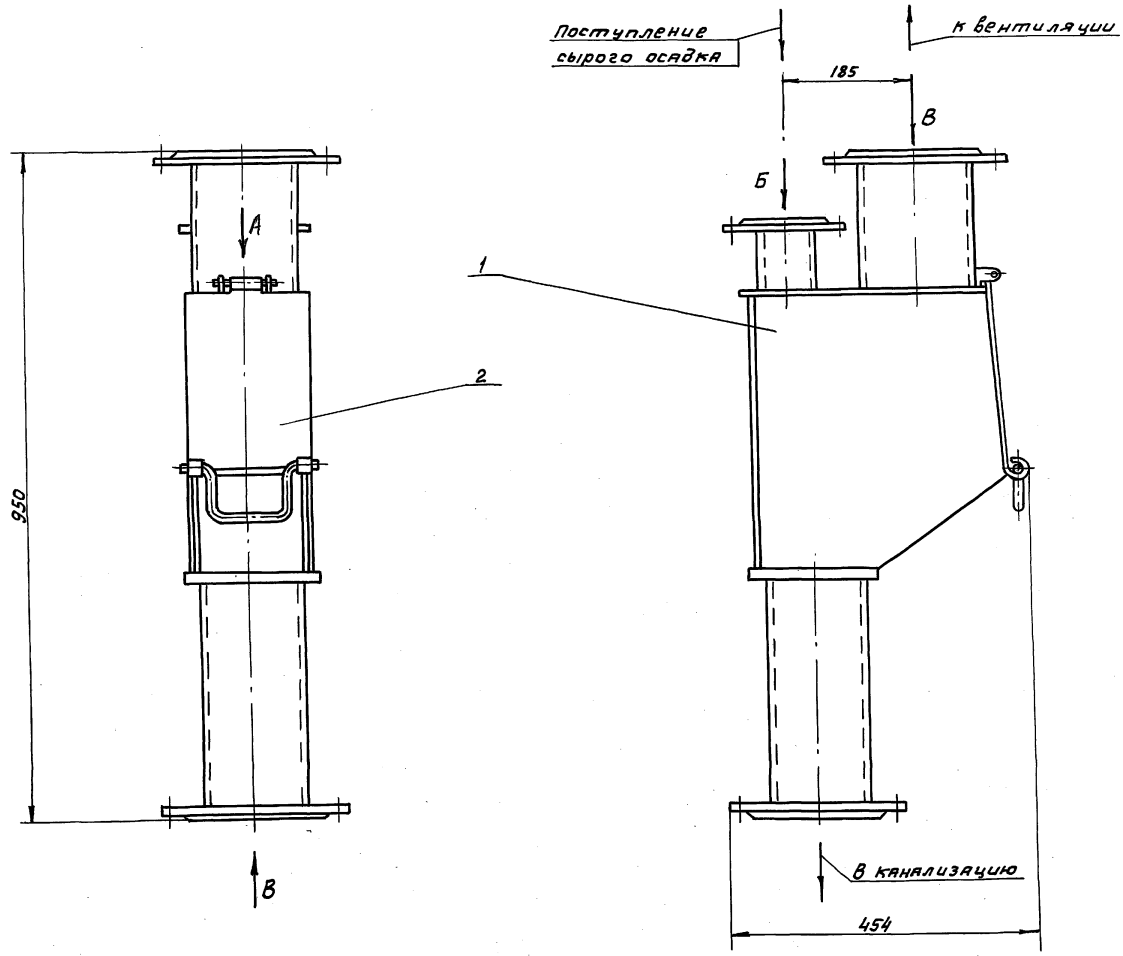

Вид А
М 1:1

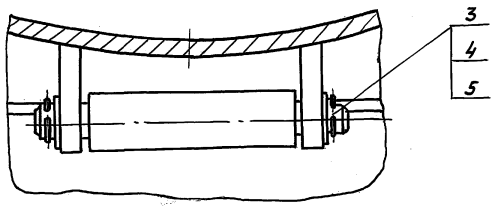

Вид В

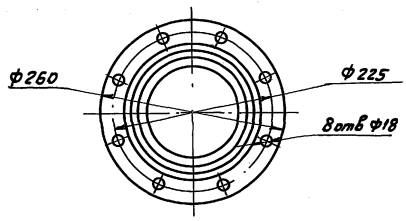

Вид Б

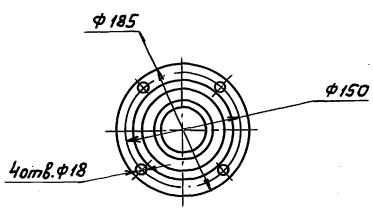

1. h14.
2. Размеры для справок.
3. Окраску произвести грунтом ХС-010, краской ЭН ХС-710 и лаком ХС-76 IV В ГОСТ 9355-81.

					9А. 727. 00. 000 СБ		
Изм.	Лист	№ докум.	Подп.	Дата	Пробоотборник	Лит.	Масса	Масштаб
Разраб.		Баринова		10.11.87		И	32,3	1:5
Пров.		Пендерев		1.12.87		Лист	Листов 1
Н. контр.		Третьяков		5.12.87		Мосводоканалниипроект Отдел №5	
Утв.		Куйбышев		7.12.87			

Инв. № подл. | Подпись и дата | Взам. инв. № | Инв. № дубл. | Подпись и дата

копировал № 23984-07 25 формат А2

Типовой проект 902-2-473.89
Альбом 7

А-А

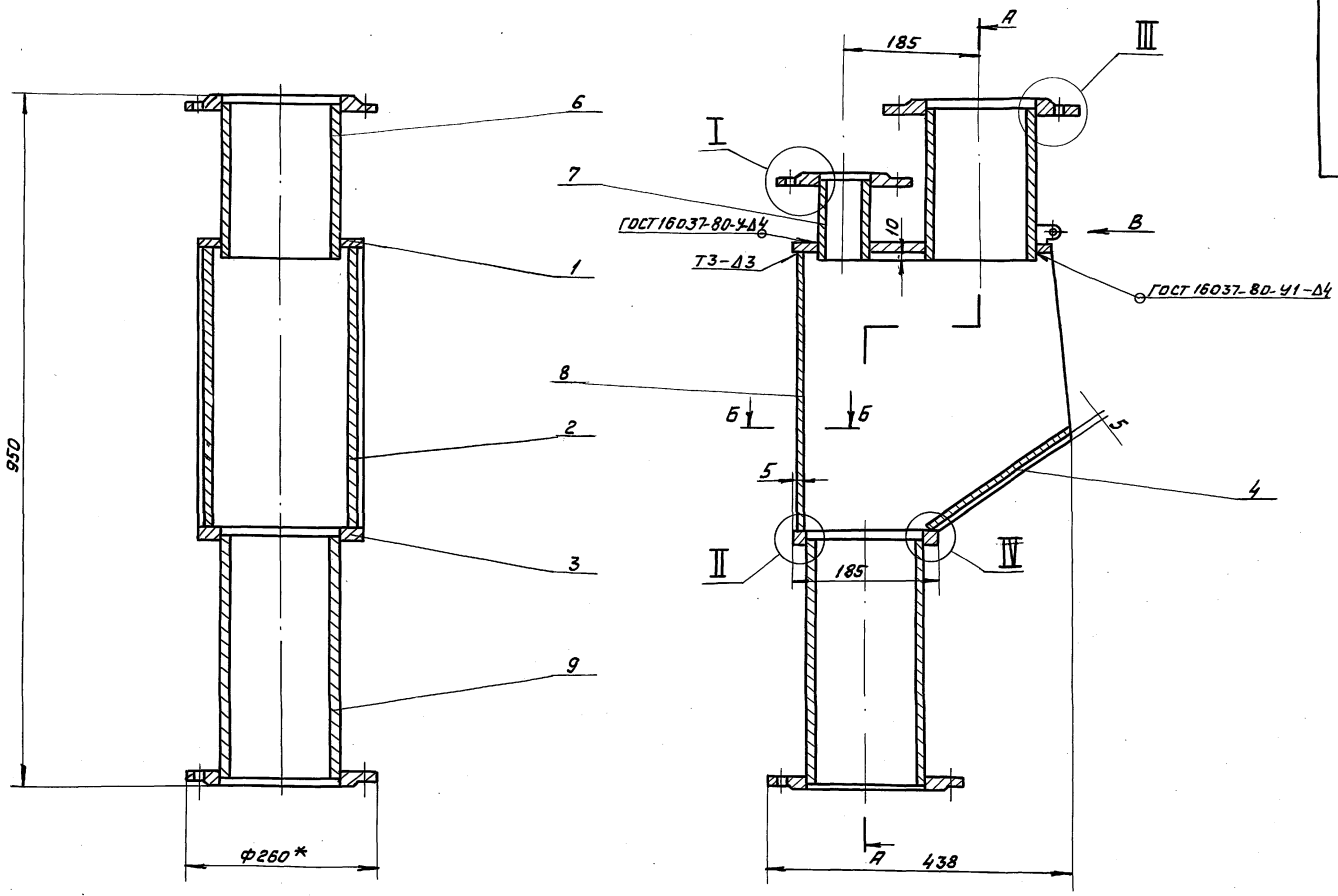

Вид В
М 1:2

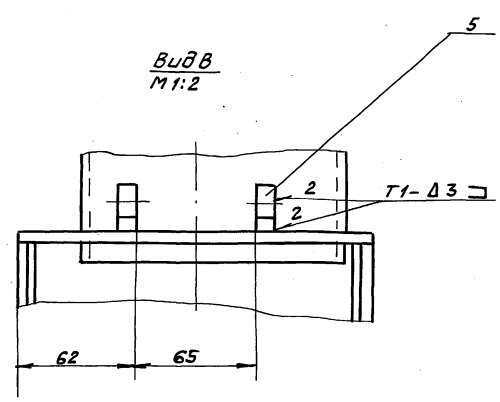

Б - Б
М 1:2

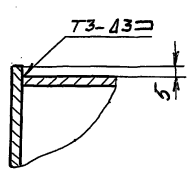

I
М 1:2

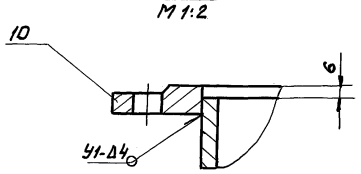

III
М 1:2

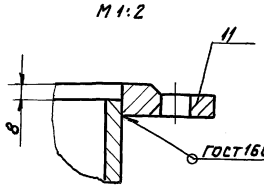

II
М 1:2

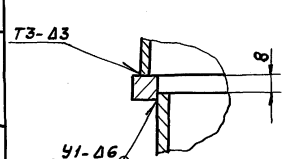

IV
М 1:2

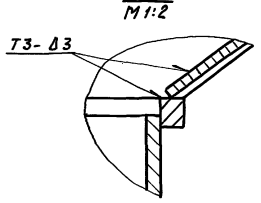

1. H14; h14; ±IT14/2
2. Шероховатость обрабатываемых поверхностей деталей без чертежа - 40.
3. Неуказанные сварные швы выполнить по ГОСТ 5264-80-Т1-Д3.
4* Размер для справок.

Изм.	Лист	№ докум.	Подп.	Дата	9А.727.01.000 СБ		
Разраб.		Баринова		10.11.88	Корпус	Лит.	Масса	Масшт.
Пров.		Пендерев		12.88		И	30,8	1:5
Рук.						Лист	Листов 1	
Н. контр.		Третьяков		5.12.88		Мосводоканалниипроект Отдел №5		

Инв. № подл. | Подпись и дата | Взам. инв. № | Инв. № дубл. | Подпись и дата

Копировал № 23984-07 26 Формат А2

Типовой проект 902-2-473.89
Альбом 7

Формат	Зона	Поз.	Обозначение	Наименование	Кол.	Примечание
				Документация		
А2			9А. 727. 01. 000 СБ	Сборочный чертеж		
				Детали		
А4		1	9А. 727. 01. 001	Лист	1	
А4		2	9А. 727. 01. 002	Боковина	2	
А4		3	9А. 727. 01. 003	Фланец	1	
А4		4	9А. 727. 01. 004	Дно	1	
А4		5	9А. 727. 01. 005	Ушко	2	
Б4		6	9А. 727. 01. 006	Патрубок		
				Труба $\frac{159\times4{,}5\ ГОСТ\ 8732-78}{В\ Ст.2\ сп\ ГОСТ\ 8731-74}$		
				L = 210 h 14	1	3,6кг
Б4		7	9А. 727. 01. 007	Патрубок		
				Труба $\frac{89\times4\ ГОСТ\ 8732-78}{В\ Ст.2\ сп\ ГОСТ\ 8731-74}$		
				L = 100 h 14	1	0,84кг
Б4		8	9А. 727. 01. 008	Стенка		
				Лист $\frac{Б-3\ ГОСТ\ 19903-74}{В\ Ст.3\ сп\ ГОСТ\ 16523-70}$		
				395 h 16 × 190 h 14	1	1,75кг

Изм.	Лист	№ докум.	Подп.	Дата	9А. 727. 01. 000			
Разраб.		Баринова		10.11.88	Корпус	Лит. И	Лист 1	Листов 2
Пров.		Пендерев		1.12.88		Мосводоканалниипроект Отдел №5		
Н. контр.		Третьяков		5.12.88				

Инв. № подл. | Подпись и дата | Взам. инв. № | Инв. № дубл. | Подпись и дата

формат А4

Формат	Зона	Поз.	Обозначение	Наименование	Кол.	Примечание
		9	9А. 727. 01. 009	Патрубок		
				Труба $\frac{159\times4{,}5\ ГОСТ\ 8732-78}{В\ Ст.2\ Сп\ ГОСТ\ 8731-74}$		
				L = 330 h 14	1	5,7кг
				Стандартные изделия		
		10		Фланец 80-2,5		
				ГОСТ 12820-80	1	1,84кг
		11		Фланец 150-2,5		
				ГОСТ 12820-80	2	3,43кг

Изм.	Лист	№ докум.	Подп.	Дата	9А. 727. 01. 000	Лист 2

Инв. № подл. | Подпись и дата | Взам. инв. № | Инв. № дубл. | Подпись и дата

формат А4

9А.727.01.002

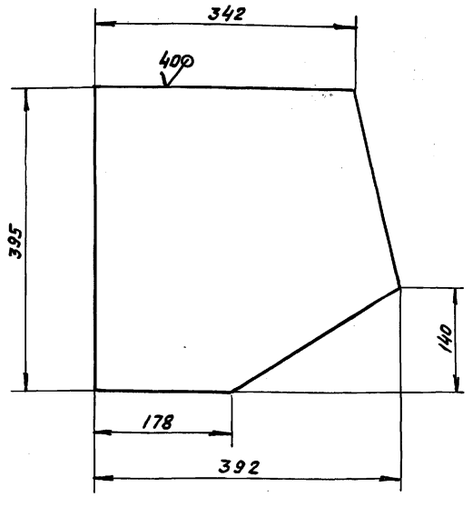

h 14, $\pm\frac{IT14}{2}$.

Изм.	Лист	№ докум.	Подп.	Дата	9А. 727. 01. 002			
Разраб.		Баринова		10.11.88	Боковина	Лит. И	Масса 3,1	Масштаб 1:5
Пров.		Пендерев		1.12.88		Лист	Листов 1	
Н. контр.		Третьяков		5.12.88	Лист $\frac{Б-3\ ГОСТ\ 19903-74}{В\ Ст3\ сп\ ГОСТ\ 16523-70}$	Мосводоканалниипроект Отдел №5		

Инв. № подл. | Подпись и дата | Взам. инв. № | Инв. № дубл. | Подпись и дата

формат А4

9А.727.01.003

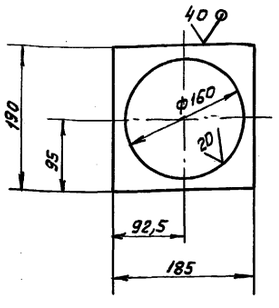

H14, h 14, $\pm\frac{IT14}{2}$.

Изм.	Лист	№ докум.	Подп.	Дата	9А. 727. 01. 003			
Разраб.		Баринова		10.11.88	Фланец	Лит. И	Масса 1,7	Масштаб 1:5
Пров.		Пендерев		1.12.88		Лист	Листов 1	
Н. контр.		Третьяков		5.12.88	Лист $\frac{Б-12\ ГОСТ\ 19903-74}{В\ Ст3\ сп\ ГОСТ\ 14637-79}$	Мосводоканалниипроект Отдел №5		

Инв. № подл. | Подпись и дата | Взам. инв. № | Инв. № дубл. | Подпись и дата

Копировал 23984-07 27 формат А4

Типовой проект 902-2-473.89
Альбом 7

9А.727.01.004

$\sqrt{(\sqrt{})}^{40}$

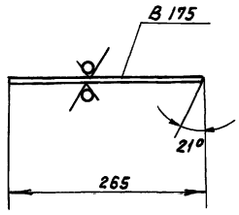

h14

Изм.	Лист	№ докум.	Подп.	Дата
Разраб.		Баринова		11.1188
Пров.		Пендерев		1.12.88
Н. контр.		Третьяков		5.12.88

9А.727.01.004

Дно

Лит.	Масса	Масштаб
И	1,1	1:5
Лист	Листов 1	

Лист 5-3 ГОСТ 19903-74
В Ст.3сп ГОСТ 16523-70

Мосводоканалниипроект
Отдел №5

Формат А4

9А.727.01.005

$\sqrt{(\sqrt{})}$

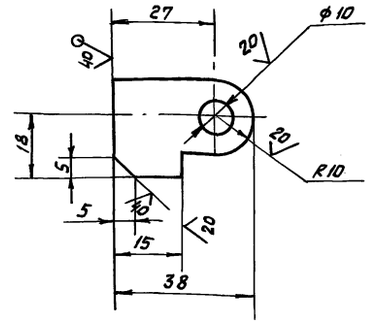

H14, h14, $\pm \frac{IT14}{2}$.

Изм.	Лист	№ докум.	Подп.	Дата
Разраб.		Баринова		11.1188
Пров.		Пендерев		1.12.88
Н. контр.		Третьяков		5.12.88

9А.727.01.005

Ушко

Лит.	Масса	Масштаб
И	0,05	1:1
Лист	Листов 1	

Полоса 5-2-8х28 ГОСТ 103-76
В Ст.3сп ГОСТ 535-79

Мосводоканалниипроект
Отдел №5

Формат А4

9А.727.02.000СБ

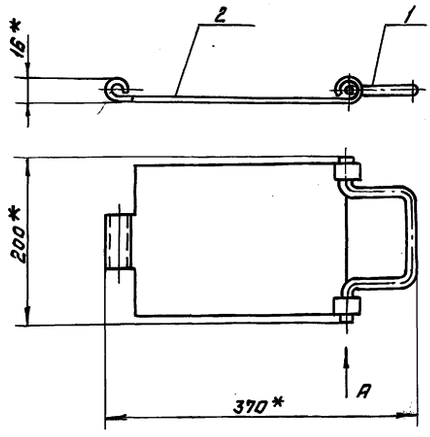

Вид А
М1:1

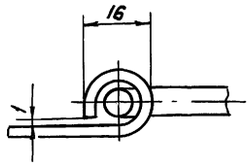

$1 \pm \frac{IT14}{2}$.

2. Деталь поз. 1 после изгиба петли должна проворачиваться без заеданий о трущуюся поверхность.

3.* Размеры для справок.

Изм.	Лист	№ докум.	Подп.	Дата
Разраб.		Баринова		11.1188
Пров.		Пендерев		1.12.88
Н. контр.		Третьяков		5.12.88

9А.727.02.000СБ

Крышка откидная

Лит.	Масса	Масштаб
И	1.44	1:5
Лист	Листов 1	

Мосводоканалниипроект
Отдел №5

Формат А4

Формат	Зона	Поз.	Обозначение	Наименование	Кол.	Примечание
				Документация		
А4			9А.727.02.000 СБ	Сборочный чертеж		
				Детали		
А4		1	9А.727.02.001	Ручка	1	
А3		2	9А.727.02.002	Крышка	1	

Изм.	Лист	№ докум.	Подп.	Дата
Разраб.		Баринова		11.1188
Пров.		Пендерев		1.12.88
Н. контр.		Третьяков		5.12.88

9А.727.02.000

Крышка откидная

Лит.	Лист	Листов
И		1

Мосводоканалниипроект
Отдел №5

Типовой проект 902-2-413.89
Альбом 7

9А.727.02.001

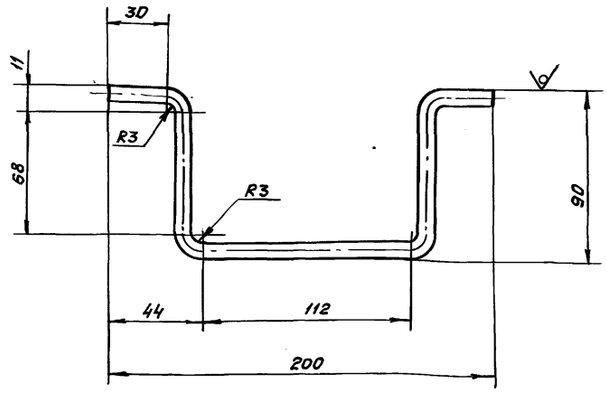

1. h14, $\pm \frac{IT14}{2}$.
2. Развернутая длина L = 354мм

Изм.	Лист	№ докум.	Подп.	Дата	9А.727.02.001			
Разраб.		Баринова		11.88	Ручка	Лит.	Масса	Масштаб
Пров.		Пендерев		12.88		И	0,14	1:2
Н. контр.		Третьяков		12.88	Круг В Ст3 сп-11-ГОСТ 535-79	Лист	Листов 1	
						Мосводоканалнишпроект Отдел №5		

Инв.№ подл. | Подпись и дата | Взам. инв.№ | Инв.№ дубл. | Подпись и дата

Формат А4

9А.727.02.002

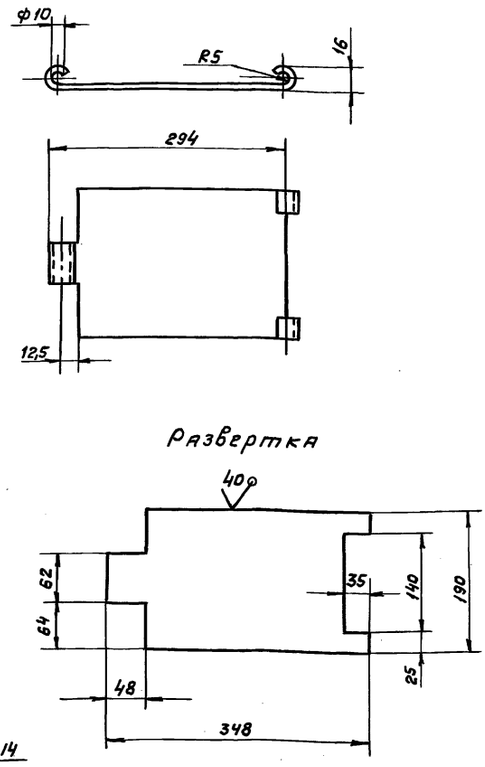

Н14, h14, $\pm \frac{IT14}{2}$.

Изм.	Лист	№ докум.	Подп.	Дата	9А.727.02.002			
Разраб.		Баринова		11.88	Крышка	Лит.	Масса	Масштаб
Пров.		Пендерев		12.88		И	1,3	1:5
Н. контр.		Третьяков		12.88	Лист Б-3 ГОСТ 19903-74 В Ст3 Сп ГОСТ 16523-70	Лист	Листов 1	
						Мосводоканалнишпроект Отдел №5		

Инв.№ подл. | Подпись и дата | Взам. инв.№ | Инв.№ дубл. | Подпись и дата

Формат А4

9А.727.01.001

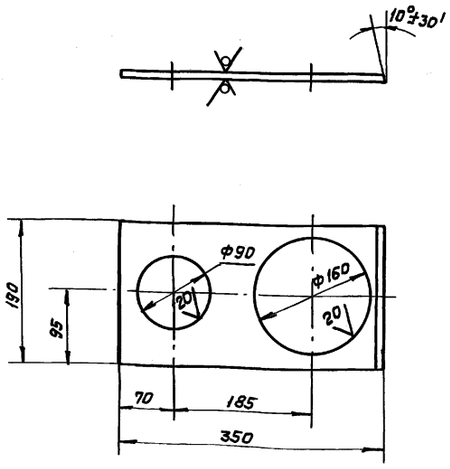

Н14, h14, $\pm \frac{IT14}{2}$.

Изм.	Лист	№ докум.	Подп.	Дата	9А.727.01.001			
Разраб.		Баринова		11.88	Лист	Лит.	Масса	Масштаб
Пров.		Пендерев		12.88		И	1,1	1:5
Н. контр.		Третьяков		12.88	Лист Б-3 ГОСТ 19903-74 В Ст3 Сп ГОСТ 16523-70	Лист	Листов 1	
						Мосводоканалнишпроект Отдел №5		

Инв.№ подл. | Подпись и дата | Взам. инв.№ | Инв.№ дубл. | Подпись и дата

Формат А4

9А.727.00.001

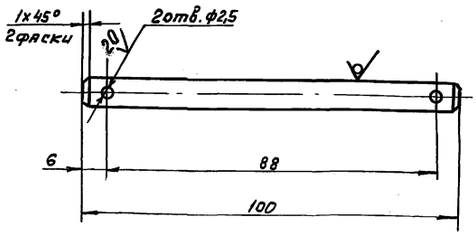

Н14, h14, $\pm \frac{IT14}{2}$.

Изм.	Лист	№ докум.	Подп.	Дата	9А.727.00.001			
Разраб.		Баринова		11.88	Ось	Лит.	Масса	Масштаб
Пров.		Пендерев		12.88		И	0,04	1:1
Н. контр.		Третьяков		12.88	Круг В-В ГОСТ 2590-71 В Ст3 сп-11 ГОСТ 535-79	Лист	Листов 1	
						Мосводоканалнишпроект Отдел №5		

Инв.№ подл. | Подпись и дата | Взам. инв.№ | Инв.№ дубл. | Подпись и дата

Типовой проект 902-2-473.89
Альбом 7

6С. 70. 49

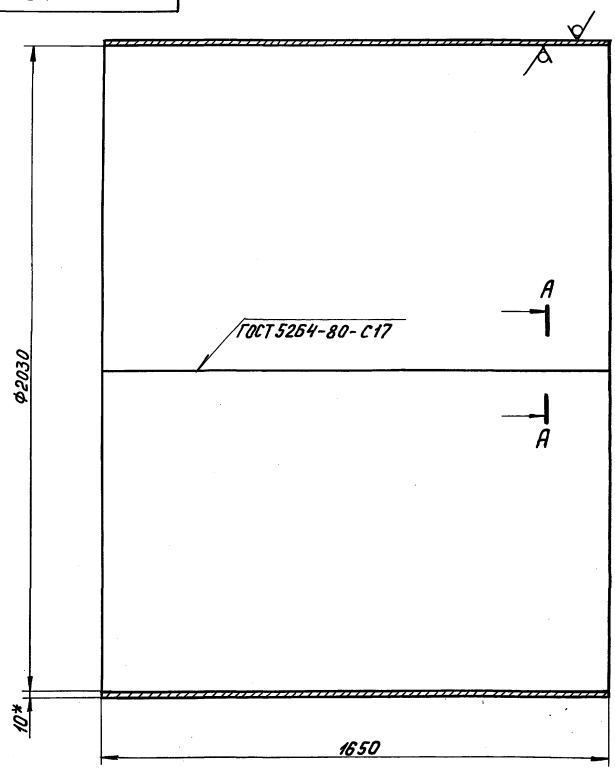

А – А повернуто
М1:1

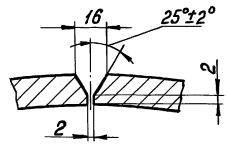

1. Патрубок устанавливается в распределчаше первичного отстойника ф30м.
   Строительный чертеж лист АС-22.
2. h14, H14, $\pm\frac{JT14}{2}$.
3.* Размер для справок.
4. Длина развертки L = 6404мм.

Изм.	Лист	N° докум.	Подп.	Дата
Разраб.		Плаксина		IV.89
Пров.		Пендерев		IV-89
Т. контр.				
Н. контр.		Третьяков		04.89
Утв.				

6С. 70. 49

Патрубок

Лит.	Масса	Масштаб
И	829,7	1:10

Лист | Листов 1

Мосводоканал НИИпроект
Отдел N°5

Б-10 ГОСТ 19903-74
Лист ВСт3сп ГОСТ 14637-79

Формат А3

Инв. N° подл. | Подпись и дата | Взам. инв. N° | Инв. N° дубл. | Подпись и дата

6С. 70. 48

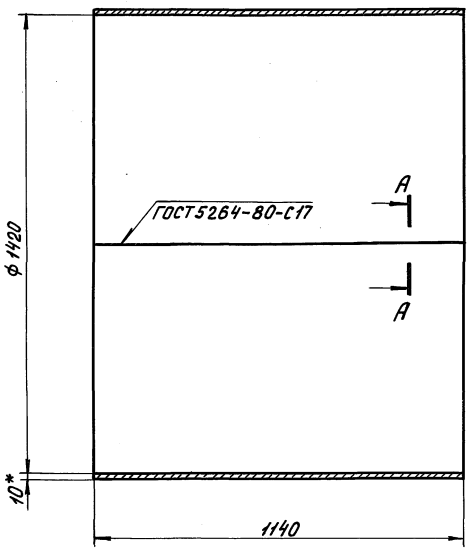

А – А повернуто
М1:1

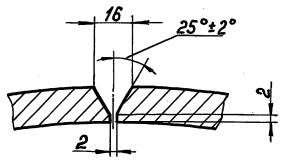

1. Патрубок устанавливается в центральной части первичного отстойника ф30м.
   Строительный чертеж лист АС-10.
2. h14, H14, $\pm\frac{JT14}{2}$.
3.* Размер для справок.
4. Длина развертки L = 4490мм.

Изм.	Лист	N° докум.	Подп.	Дата
Разраб.		Плаксина		IV.89
Пров.		Пендерев		IV-89
Т. контр.				
Н. контр.		Третьяков		04.89
Утв.				

6С. 70. 48

Патрубок

Лит.	Масса	Масштаб
И	401,8	1:10

Лист | Листов 1

Мосводоканал НИИпроект
Отдел N°5

Б-10 ГОСТ 19903-74
Лист ВСт3сп ГОСТ 14637-79

Копировал | 23984-07 (30) | Формат А3

gost.e-ecolog.ru