ТИПОВОЙ ПРОЕКТ
902-2-473.89

ОТСТОЙНИКИ КАНАЛИЗАЦИОННЫЕ РАДИАЛЬНЫЕ ПЕРВИЧНЫЕ ИЗ СБОРНОГО ЖЕЛЕЗОБЕТОНА ДИАМЕТРОМ 30 М

АЛЬБОМ 5

	НАСОСНАЯ СТАНЦИЯ СЫРОГО ОСАДКА
АР	АРХИТЕКТУРНЫЕ РЕШЕНИЯ. СТР. 3-6
КЖ	КОНСТРУКЦИИ ЖЕЛЕЗОБЕТОННЫЕ. СТР. 7-17
КЖ.И	СТРОИТЕЛЬНЫЕ ИЗДЕЛИЯ. СТР. 18-24
КМ	КОНСТРУКЦИИ МЕТАЛЛИЧЕСКИЕ. СТР. 25-32

23984-05

Отпускная цена на момент реализации указана в счет-накладной

Привязан

Инв. №

gost.e-ecolog.ru

ТИПОВОЙ ПРОЕКТ
902 - 2 - 473.89

ОТСТОЙНИКИ КАНАЛИЗАЦИОННЫЕ РАДИАЛЬНЫЕ ПЕРВИЧНЫЕ ИЗ СБОРНОГО ЖЕЛЕЗОБЕТОНА

ДИАМЕТРОМ 30 м

АЛЬБОМ 5

ПЕРЕЧЕНЬ АЛЬБОМОВ

АЛЬБОМ 1	ПЗ	ПОЯСНИТЕЛЬНАЯ ЗАПИСКА
АЛЬБОМ 2	ТХ	ТЕХНОЛОГИЧЕСКИЕ РЕШЕНИЯ
	ОВ	ОТОПЛЕНИЕ И ВЕНТИЛЯЦИЯ
	ВК	ВНУТРЕННИЙ ВОДОПРОВОД И КАНАЛИЗАЦИЯ
АЛЬБОМ 3		ОТСТОЙНИКИ
	КЖ	КОНСТРУКЦИИ ЖЕЛЕЗОБЕТОННЫЕ
	КМ	КОНСТРУКЦИИ МЕТАЛЛИЧЕСКИЕ
АЛЬБОМ 4		ОТСТОЙНИКИ
	КЖ.И	СТРОИТЕЛЬНЫЕ ИЗДЕЛИЯ
АЛЬБОМ 5		НАСОСНАЯ СТАНЦИЯ СЫРОГО ОСАДКА
	АР	АРХИТЕКТУРНЫЕ РЕШЕНИЯ
	КЖ	КОНСТРУКЦИИ ЖЕЛЕЗОБЕТОННЫЕ
	КЖ.И	СТРОИТЕЛЬНЫЕ ИЗДЕЛИЯ
	КМ	КОНСТРУКЦИИ МЕТАЛЛИЧЕСКИЕ
АЛЬБОМ 6	ЭМ	ЭЛЕКТРОСИЛОВОЕ ОБОРУДОВАНИЕ
	АТХ	АВТОМАТИЗАЦИЯ ТЕХНОЛОГИЧЕСКОГО ПРОЦЕССА
	АОВ	АВТОМАТИЗАЦИЯ ВЕНТСИСТЕМ
АЛЬБОМ 7	НО	НЕСТАНДАРТИЗИРОВАННОЕ ОБОРУДОВАНИЕ
АЛЬБОМ 8	СО	СПЕЦИФИКАЦИИ ОБОРУДОВАНИЯ
АЛЬБОМ 9	ВМ	ВЕДОМОСТИ ПОТРЕБНОСТИ В МАТЕРИАЛАХ
АЛЬБОМ 10	С	СМЕТЫ
АЛЬБОМ 11	АТХ.Н.	ЗАДАНИЕ ЗАВОДУ ИЗГОТОВИТЕЛЮ НА ЩИТ КИП

РАЗРАБОТАН
ИНСТИТУТОМ
„МОСВОДОКАНАЛНИИПРОЕКТ"

ГЛАВНЫЙ ИНЖЕНЕР ИНСТИТУТА Д. Д. СОКОЛИН

ГЛАВНЫЙ ИНЖЕНЕР ПРОЕКТА В. К. КАЗАНОВ

УТВЕРЖДЕН РАСПОРЯЖЕНИЕМ МОСГОРИСПОЛКОМА
ОТ 18.08. 1989 Г. № 1583
ВВЕДЕН В ДЕЙСТВИЕ ПРИКАЗОМ ПО ОБЪЕДИНЕНИЮ
„МОСВОДОКАНАЛ" ОТ 06.09. 1989 Г. № 392

Содержание альбома 5

Лист	Наименование чертежей	Стр.
	Титульный лист	1
	Содержание альбома	2
	АР- архитектурные решения	
1	Насосная станция сырого осадка. Общие данные	3
2	Насосная станция сырого осадка. Спецификации. Ведомости, детали	4
3	Насосная станция сырого осадка. Фасады 1-2, 2-1, А-Б. План на отм. 0.000. Узела	5
4	Насосная станция сырого осадка. Разрезы 1-1, 2-2, 3-3. План подземной части	6
	КЖ- конструкции железобетонные	
1	Насосная станция сырого осадка. Общие данные	7
2	Насосная станция сырого осадка. Схема расположения стеновых панелей	8
3	Насосная станция сырого осадка. Схема расположения стеновых панелей. Узлы 1÷7	9
4	Насосная станция сырого осадка. Днище, плалубочный чертеж, план, сечения	10
5	Насосная станция сырого осадка. Днище, армирование, планы, сечение 1-1	11
6	Насосная станция сырого осадка. Днище армирование, сечения 2-2 ÷ 4-4, узел 1	12
7	Насосная станция сырого осадка. Монолитные участки Ум1 ÷ Ум4. Армирование, план, сечения	13
8	Насосная станция сырого осадка. Обвязочный пояс ОПм1. Армирование, план, сечения 1-1 ÷ 5-5	14
9	Насосная станция сырого осадка. Схема покрытия на отм. 6.400 и перекрытий на отм. 0.000 и 2.250	15
10	Насосная станция сырого осадка. Схема расположения фундаментов Фом-1 ÷ Фом3 и труб электрокабелей	16
11	Насосная станция сырого осадка. Помещение щитов. Схемы расположения кирпичных стен, рамок, щитов.	17
	Прилагаемые материалы	
	Панель стеновая ПС1- 42- 62а лист 1	18
	Панель стеновая ПС1 - 42 - 62а лист 2	18
	Каркас плоский КР 11	19
	Каркас плоский КР 12	19
	Сетка 3	20
	Сетка 4	20
	Сетка 6	20
	Сетка 5	21
	Изделие закладное МН 12	21
	Изделие закладное М3-1	22
	Изделие закладное МН 10	22
	Изделие закладное МН 11	22
	Рама Р1	23
	Рама Р2	23
	Щит деревянный ЩД 1	24
	Щит деревянный ЩД 2	24
	Щит деревянный ЩД3	25
	Технические условия	26
	КМ- конструкции металлические	
1	Насосная станция сырого осадка. Общие данные (начало)	27
2	Насосная станция сырого осадка. Общие данные (окончание)	28
3	Насосная станция сырого осадка. Схема расположения путей подвесного транспорта на отм. 4.300	29
4	Насосная станция сырого осадка. Схема расположения монорельса на отм. - 0.780	30
5	Насосная станция сырого осадка. Схема крепления технологических трубопроводов.	31
6	Насосная станция сырого осадка. Схема расположения лестниц и площадок на отм. 0.000, -1.800	32

Инв. № подл. | Подпись и дата | Взам. инв. №

Альбом 5

Ведомость рабочих чертежей основного комплекта

Лист	Наименование	Примечание
1	Насосная станция сырого осадка. Общие данные	
2	Насосная станция сырого осадка. Спецификации, ведомости, детали	
3	Насосная станция сырого осадка. Фасады 1-2, 2-1, А-Б. План на отм. 0,000, узел А	
4	Насосная станция сырого осадка. Разрезы 1-1, 2-2, 3-3. План подземной части	

Ведомость ссылочных и прилагаемых документов

Обозначение	Наименование	Примечание
	Ссылочные документы	
ГОСТ 948-84	Перемычки железобетонные для зданий с кирпичными стенами	
ГОСТ 11214-86	Окна и балконные двери деревянные с двойным остеклением для жилых и общественных зданий	
ГОСТ 24698-81	Двери деревянные наружные для жилых и общественных зданий	
ГОСТ 6629-78	Двери деревянные внутренние для жилых и общественных зданий	
ГОСТ 9272-81	Блоки стеклянные пустотелые	
Серия 2.460-18 выпуск 1	Узлы покрытий одноэтажных производственных зданий с рулонными кровлями и железобетонными плитами	
Серия 2.430-20.2 выпуск 1,2	Узлы стен из кирпича одноэтажных зданий промышленных предприятий	
	Прилагаемые материалы	
ТП902-2-473.89-АР. ВМ	ведомости потребности материалов	Альбом 9

Ведомость спецификаций

Лист	Наименование	Примечание
2	Спецификация элементов заполнения проемов	
2	Спецификация перемычек	

Основные строительные показатели

Наименование	Площадь застройки м²	Кубатура здания м³	Строительный объем м³
Надземная часть	108,6	597,3	1053,3
Подземная часть		456,0	

Настоящий проект разработан в соответствии с действующими нормами и правилами, обеспечивает взрыво и пожаробезопасность сооружений при соблюдении установленных правил эксплуатации.

Главный архитектор проекта /Андрианов В.Ю/

Ведомость отделки помещений

Площадь в м²

Наименование или номер помещения	Потолок		Стены или перегородки		Низ стен или перегородок (панель)			Примечание
	Площадь	Вид отделки	Площадь	Вид отделки	Площадь	Вид отделки	Высота	
Машинный зал на отм. 0.000	70,5	Затирка цементным раствором, известковая окраска	100,3	Расшивка швов, известковая окраска	54,0	Расшивка швов, окраска масляной краской	1800	
Помещение щитов	17,9	—"—	42,5	—"—	30,0	—"—	1800	
Санузлы	4,3	—"—	37,1	—"—	17,6	Керамическая глазурованная плитка	1800	
Машинный зал на отм. −4,200	64,2	—"—	103,2	Затирка цементным раствором известковая окраска	77,0	Затирка цементным раствором, окраска масляной краской	1800	

Экспликация полов

Наименование или номер помещения по проекту	Тип пола по проекту	Схема пола или номер узла по серии	Элементы пола, их толщина	Площадь пола м²
Машинный зал на отм. 0.000	1	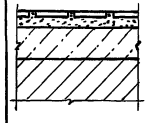	Покрытие-плитка керамическая по ГОСТ 6787-80 −13мм Заполнение швов-цементно-песчаный раствор М100 Прослойка-цементно-песчаный раствор М100 −11мм Бетон В7,5 −70мм Жел. бет. плита перекрытия	23,9
Санузел	2	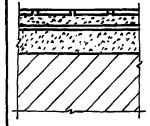	Покрытие-плитка керамическая по ГОСТ 6787-80 −13мм Заполнение швов-цементно-песчаный раствор М100 Прослойка-цементно-песчаный раствор М100 −17мм 2 слоя гидроизола на мастике 5мм Стяжка-цементно-песчаный раствор М100 −40мм Жел. бет. плита перекрытия	4,2
Машинный зал на отм. −4,200	3	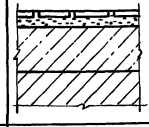	Покрытие-плитка керамическая по ГОСТ 6787-80 −13мм Заполнение швов-цементно-песчаный раствор М100 Прослойка-цементно-песчаный раствор −17мм Бетон В7,5 −60-120мм Жел. бет. конструкт. днище	94,3
Щитовая	4	—	Щиты деревянные смотри комплект КЖ лист 11	18.0

Схема генплана

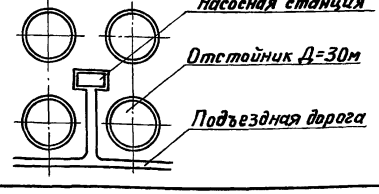

1. За относительную отметку 0.000 условно принята отметка чистого пола машинного зала надземной части здания.
2. Кирпичную кладку цоколя до отметки 0.500 вести из глиняного полнотелого кирпича пластического прессования марки 75 на цементном растворе марки 50 с последующей штукатуркой и облицовкой фасадной поверхности керамической плиткой типа „Кабанчик" черного цвета.
3. Наружные стены выше отметки 0.500 и перегородки возводятся из щелевого глиняного кирпича пластического прессования $\delta = 1400 кг/м^3$ марки 50 на цементном растворе марки 25, кирпичную кладку с фасадных сторон вести с декоративной перевязкой швов. Рисунок перевязки швов приведен на листе 3.
4. Горизонтальная гидроизоляция стен — цементный раствор состава 1:2 толщиной 30мм на отметке −0.030.
5. В процессе возведения кладки в откосы дверных и оконных проемов заложить деревянные антисептированные пробки не менее двух с каждой стороны проема для крепления оконных и дверных блоков.
6. Проектом не предусматривается возведение кирпичной кладки в зимнее время. В случае необходимости назначаются дополнительные мероприятия.
7. По периметру здания с наружных сторон устраивается асфальтовая отмостка шириной 750мм.
8. Все деревянные изделия окрасить масляной краской светлых тонов за два раза по грунтовке.
9. Стальные лестницы, перила ограждений окрашиваются масляной краской за два раза.
10. Откосы оконных и дверных проемов штукатурятся сложным раствором.
    В оконных проемах устраиваются сливы из оцинкованной кровельной стали.

Инв. № подл. | Подпись и дата | Взам. инв. №

Привязан

Инв. №

ТП 902-2-473.89 АР

Отстойники канализационные радиальные первичные из сборного ж/б диаметром 30м.	Стадия	Лист	Листов
	Р	1	4
Насосная станция сырого осадка. Общие данные.	Мосводоканалниипроект		

Арх. Т.к. Родкина
Г.А.П. Андрианов
Н. контр. Андрианов
Нач. отд. Мешалкин

Копировал № 5 23984-05 4 Формат А2

Альбом 5

Ведомость перемычек

Марка поз.	Схема сечения
ПР-1	6
ПР-2	1, 2
ПР-3	4, 3
ПР-4	5

Спецификация перемычек

Марка, поз.	Обозначение	Наименование	Кол. на этаж Подв.	Кол. на этаж 1	Всего	Масса ед, кг	Примечание
1	ГОСТ 948-84	1ПБ16-1	—	30	30	30	
2	"	3ПБ16-37	—	10	10	102	
3	"	2ПБ22-3	—	1	1	92	
4	"	5ПБ25-37	—	1	1	338	
5	"	2ПБ13-1	—	3	3	54	
6	ГОСТ 5781-82	ф10А-II		4	4	0,617	L=1000

Спецификация элементов заполнения проемов

Марка, поз.	Обозначение	Наименование	Кол. на этаж Подв.	Кол. на этаж 1	Всего	Марка ед, кг	Примечание
1	ГОСТ 24698-81	Дверной блок ДН24-19 п.шр2	—	2	2		
2	ГОСТ 6629-78	Дверной блок ДГ 21-8	—	2	2		
3	ГОСТ 6629-78	Дверной блок ДГ24-10Л	—	1	1		
ОК-1	ГОСТ 11214-78	Оконный блок ОС21-98	—	9	9		
ОК-2	ГОСТ 9272-81	Стеклянные пустотельные блоки БК 194/98	—	45	45		

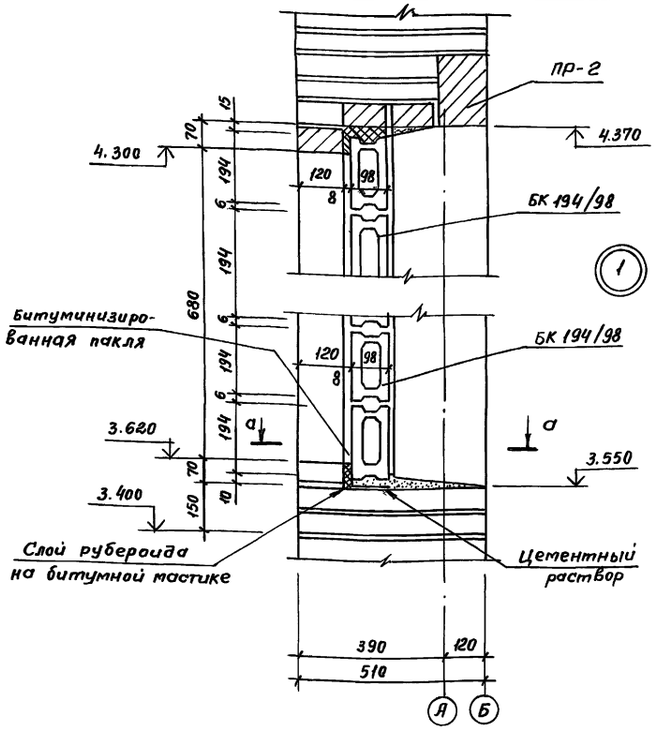

Ведомость проемов дверей

Марка, поз.	Размер проема
1	1950 x 2400
2	820 x 2100
3	1020 x 2400

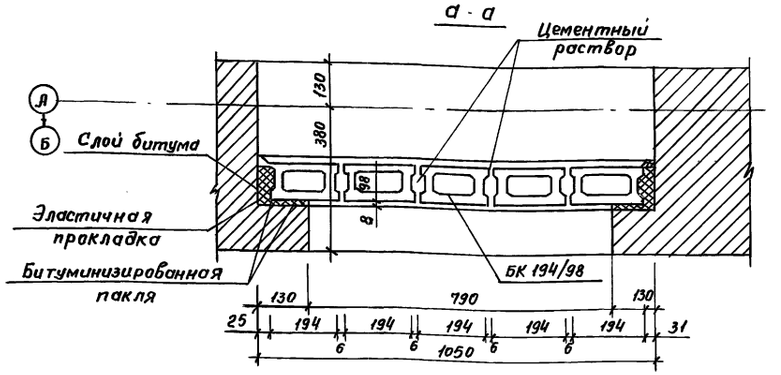

1. Перемычку ПР-1 установить на отметке 3.400.
2. Перемычку ПР-3 установить на отметке 2.400.

План кровли

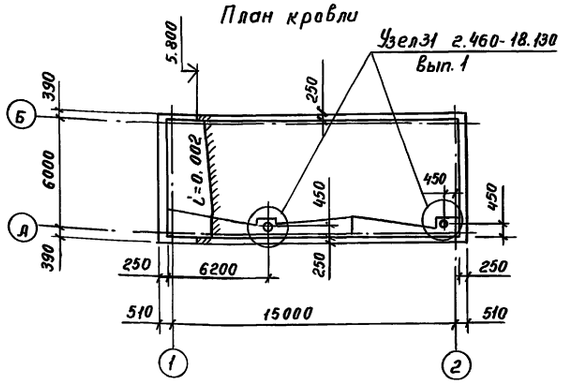

План перемычек и полов

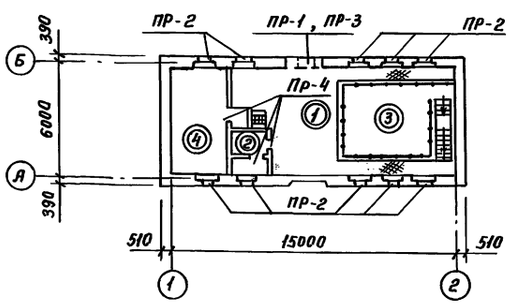

Привязан	Арх. I кат.	Родкина	ТП902-2-473.89		АР
	Вед. арх.	Лукичев	Отстойники канализационные радиальные первичные из сборного ж/б диаметром 30м.	Стадия Р	Лист 2	Листов
	ГАП	Андрианов	Насосная станция сырого осадка Спецификации, ведомости, детали.	Мосводоканал НИИпроект	
Инв. №	Н.контр.	Андрианов			
	Нач.отд.	Мешалкин			

Инв. № подл. | Подпись и дата | Взам. инв. №

Пров. Жад 15.1.92г Коп. Фр.

23984-05 5

Альбом 5

Фасад 1-2

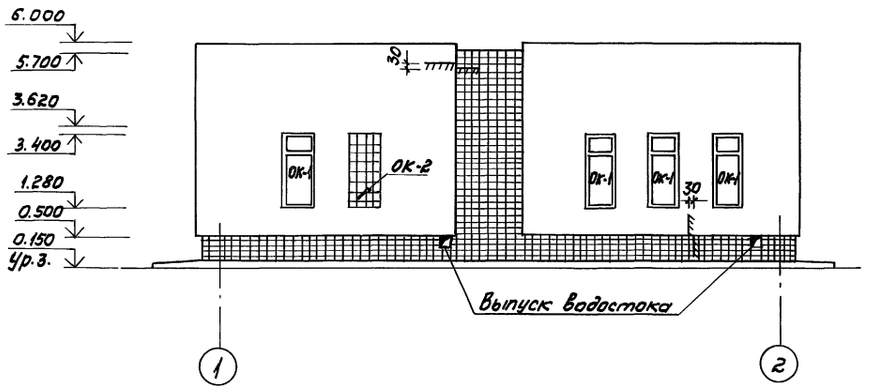

Фасад 2-1

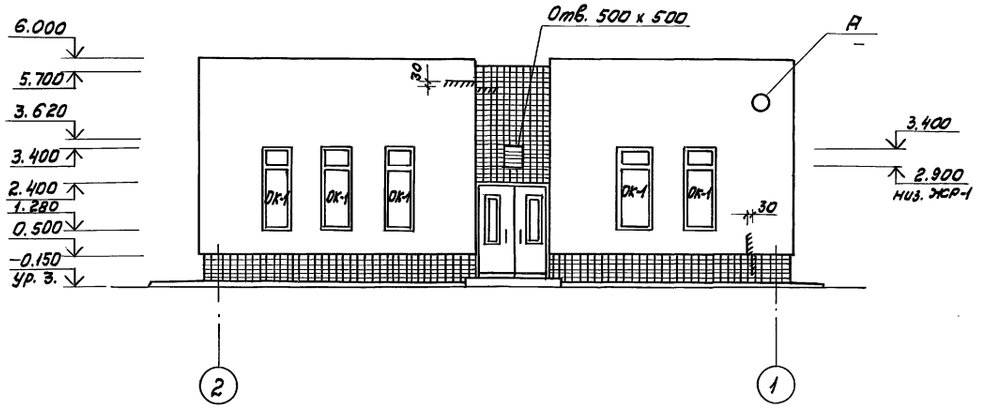

Фасад А-Б

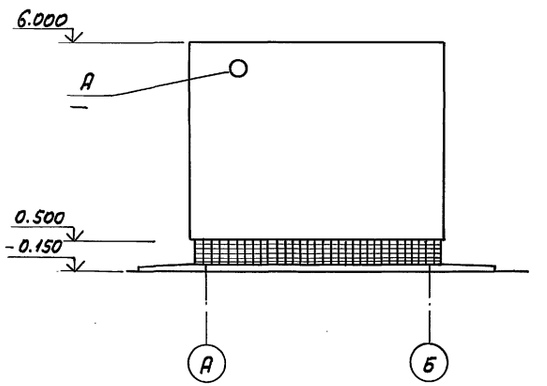

Схемы заполнения оконных проемов

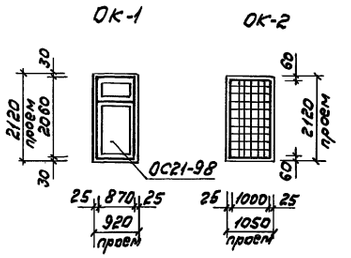

План на отм. 0.000

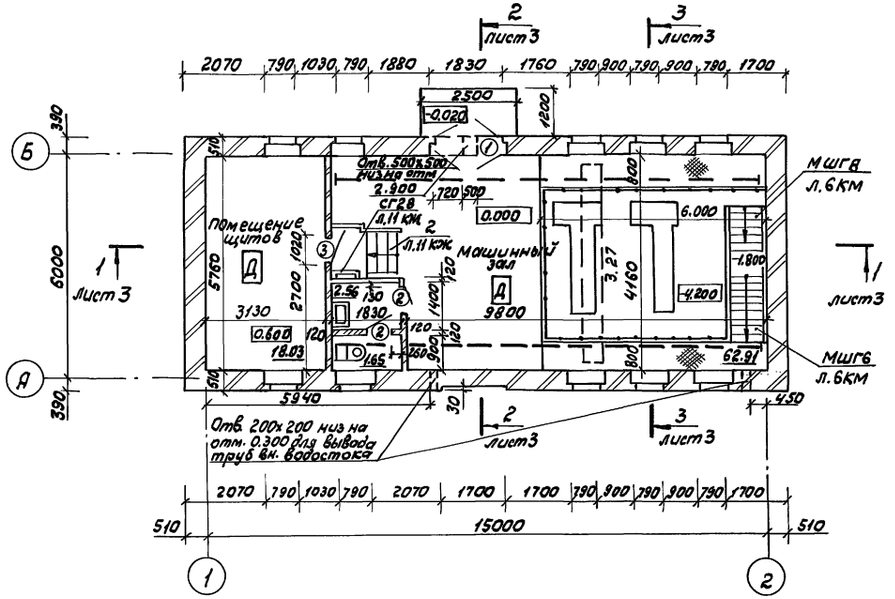

Узел А

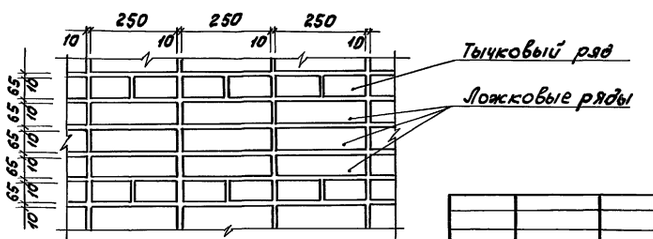

Согласовано
Отдел №2 Ряшин Казанов
Отдел №4 Зубец Поволоцкий
Отдел №7 Иванов Гетманцев

Инв. № подл. | Подпись и дата | Взам. инв. №

Привязан			ТП 902-2-473.89		АР
	Арх. Ikат.	Родкина	Отстойники канализационные радиальные первичные из сборного ж/б диаметром 30м	Стадия	Лист	Листов
	Вед. арх.	Лукичев		Р	3	
	ГИП	Андрианов	Насосная станция сырого осадка Фасады 1-2, 2-1, А-Б. План на отм. 0.000. Узел А.	Мосводоканалниипроект		
	Н. контр.	Андрианов				
Инв. №	Нач. отд.	Мешалкин				

Копировал 23984-05 6 Формат А2

Альбом 5

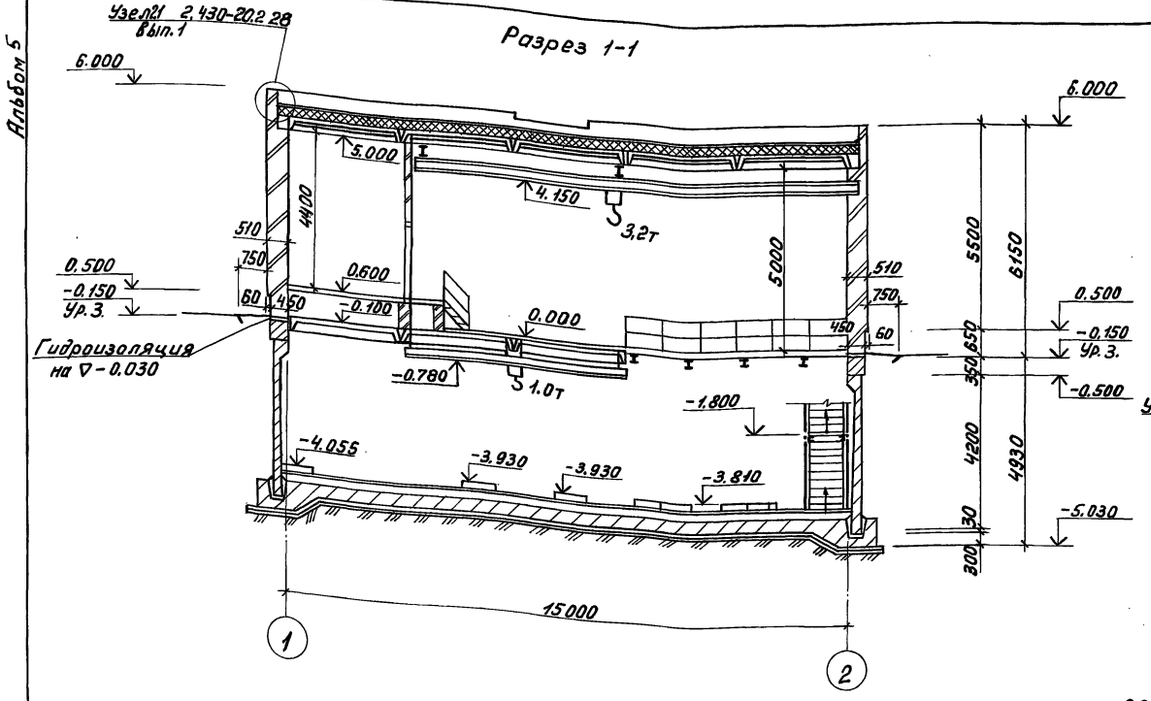

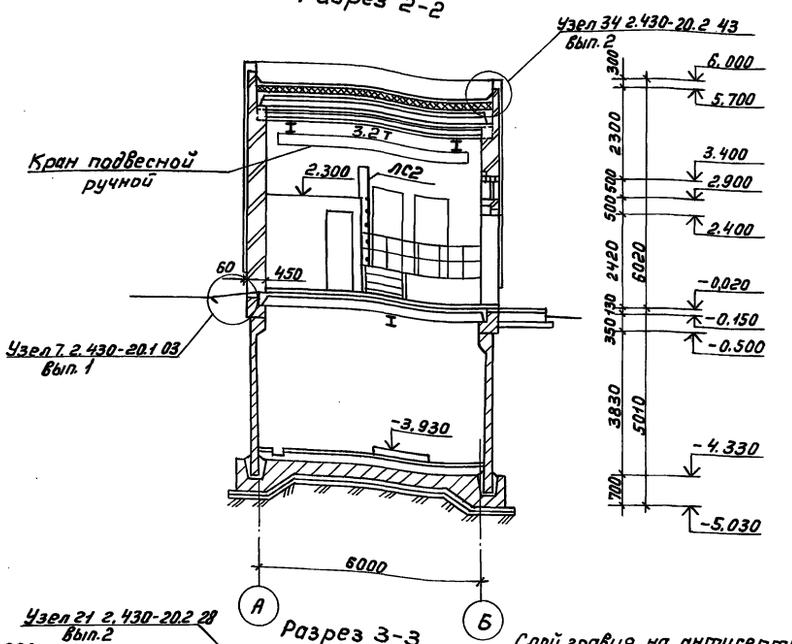

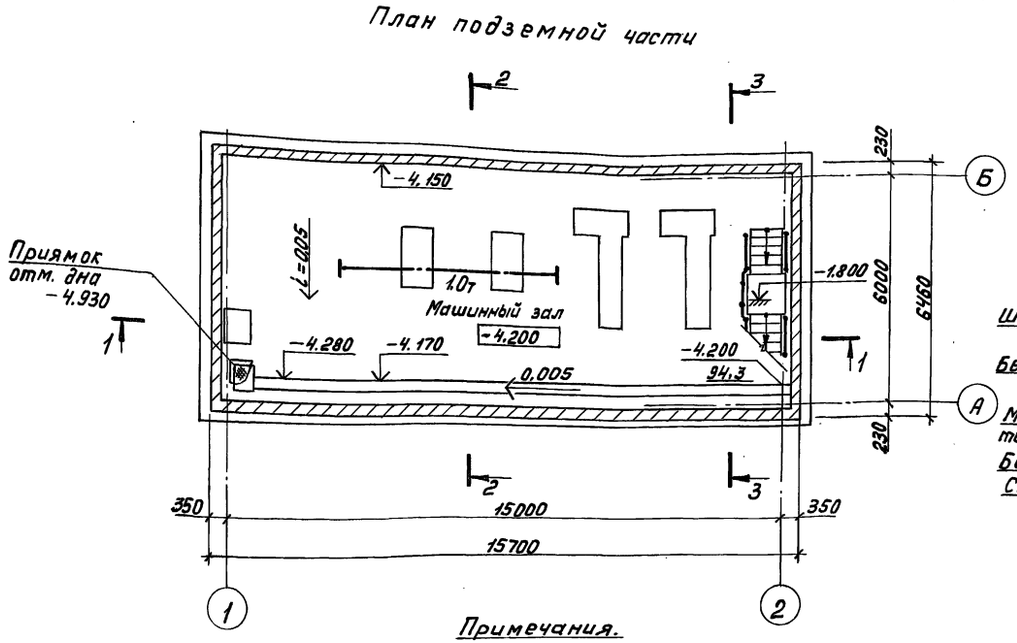

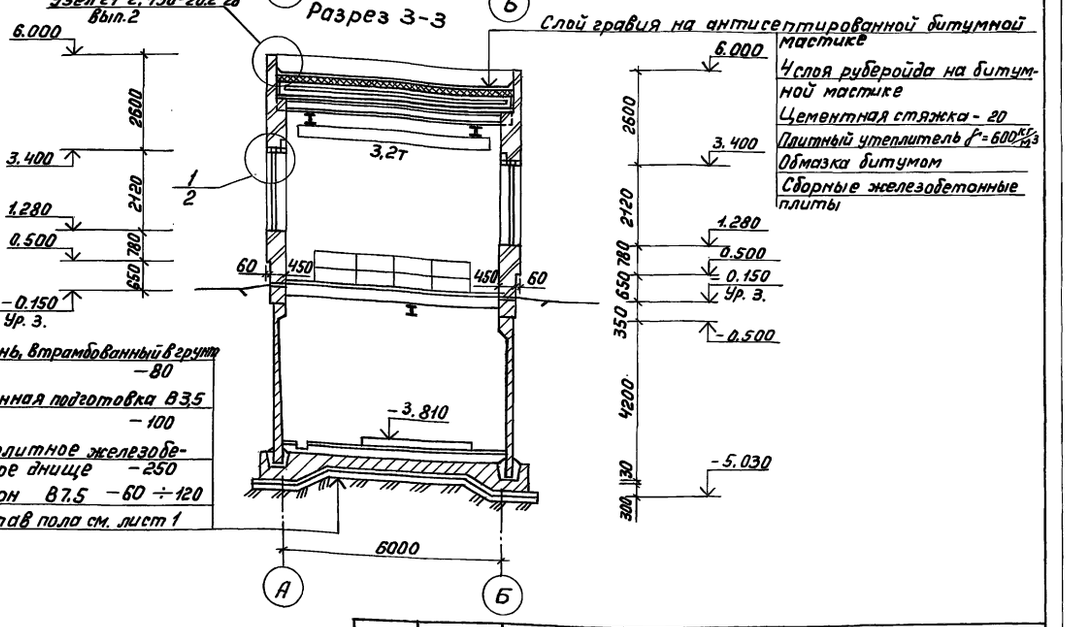

Примечания.

1. Горизонтальная гидроизоляция кирпичных стен выполняется из цементного раствора состава 1:2 толщиной 20мм.
2. Вертикальная гидроизоляция стен подземной части выполняется горячим битумом за 2 раза по огрунтовке.

Согласовано

Отдел №2		Казанов
Отдел №4		Поволоцкий
Отдел №7		Пестречев

Инв. № подл.	Подпись и дата	В зам. инв. №	Привязан			
			Инв. №			

Арх. I кат.	Родкина		ТП 902-2-473.89			АР
Вед. арх.	Лукичев		Отстойники канализационные радиальные первичные из сборного ж/б диаметром 30м.	Стадия	Лист	Листов
ГАП	Андрианов			Р	4	
Н. контр.	Андрианов		Насосная станция сырого осадка. Разрезы 1-1, 2-2, 3-3. План подземной части.	Мосводоканалнии проект		
Нач. отд.	Мешалкин					

Копировал

23984-05 7

Формат А2

Альбом 5

Ведомость рабочих чертежей основного комплекта КЖ

Лист	Наименование	Примечание
1	Насосная станция сырого осадка. Общие данные	
2	Насосная станция сырого осадка. Схема расположения стеновых панелей	
3	Насосная станция сырого осадка Схема расположения стеновых панелей. Узлы 1÷7.	
4	Насосная станция сырого осадка. Днище. Опалубочный чертеж. План, сечения.	
5	Насосная станция сырого осадка Днище. Армирование. Планы. Сечение 1-1.	
6	Насосная станция сырого осадка. Днище. Армирование. Сечения 2-2÷4-4. Узел 1	
7	Насосная станция сырого осадка. Монолитные участки Ум1÷Ум4. Армирование. План. Сечения.	
8	Насосная станция сырого осадка. Обвязочный пояс ОПм1. Армирование. План. Сечения 1-1÷5-5.	
9	Насосная станция сырого осадка. Схема покрытия на отм. 6.400 и перекрытий на отм. 0.000 и 2.250	
10	Насосная станция сырого осадка Схема расположения фундаментов ФОм1÷ФОм3 и труб электрокабелей	
11	Насосная станция сырого осадка. Помещение щитов. Схемы расположения кирпичных стен, рамок, щитов	

Ведомость спецификаций

Лист	Наименование	Примечание
9	Спецификация к схемам расположения плит покрытия и перекрытия	

Типовой проект разработан в соответствии с действующими нормами и правилами. Обеспечивает взрыво и пожаробезопасность сооружений при соблюдении установленных правил эксплуатации

Гл. инженер проекта /Мешалкин/

Инв.№ подл. | Подпись и дата | Взам. инв.№

Ведомость объемов сборных бетонных и железобетонных конструкций по рабочим чертежам основного комплекта марки КЖ

N п/п	Наименование группы элементов конструкций	Код	Кол. м3	Примечание
1	Плиты покрытия	584 100	7.0	
2	Плиты перекрытия	584 200	5.7	
	Всего бетона и железобетона		12.7	

Материалы на изготовление сборных бетонных и железобетонных конструкций учтены в ведомости потребности в материалах и отдельно не учитываются.

Ведомость ссылочных и прилагаемых документов

Обозначение	Наименование	Примечание
	Ссылочные документы	
ГОСТ 22701.0-77	Плиты железобетонные ребристые предварительно напряженные размером 3х6м для покрытий производственных зданий	
ГОСТ 948-84	Перемычки железобетонные для зданий с кирпичными стенами	
ГОСТ 8717.0-84	Ступени железобетонные и бетонные	
2.430-20 в.4	Узлы стен из кирпича одноэтажных зданий промышленных предприятий	
2.460-14 8.0	Типовые узлы покрытий промышленных зданий в местах пропуска вентиляционных шахт	
1.442.1-2 в.1	Плиты перекрытий железобетонные ребристые высотой 400 мм, укладываемые на ригели прямоугольного сечения	
3.006-287 в.2	Сборные железобетонные каналы и тоннели из лотковых элементов	
1.400-15 в.1	Унифицированные закладные изделия железобетонных конструкций	
1.494-24 в.1	Стаканы для крепления крышных вентиляторов, дефлекторов и зонтов	
6.900-2	Сальники набивные ду 50м 1400 для пропуска труб через стены	
3.900-3 в.4	Сборные железобетонные конструкции емкостных сооружений для водоснабжения и канализации	

Обозначение	Наименование	Примечание
	Прилагаемые документы	
ТП 902-2-473.89 КЖ.И.01.000	Панель стеновая ПС1-42-Б2а	
01.000	Панель стеновая ПС1-42-Б2а	
00.001	Каркас плоский КР11	
00.002	КР12	
00.003	Сетка С3	
00.004	С4	
00.005	С6	
00.006	С5	
00.007	Изделие закладное МН12	
00.008	М3-1	
00.009	МН10	
00.010	МН11	
00.011	Рама Р1	
00.012	Р2	
00.013	Щит деревянный ЩД1	
00.014	Щит деревянный ЩД2	
00.015	Щит деревянный ЩД3	
ТП 902-2-473.89 КЖ.И.00.000ТУ	Технические условия	
ТП 902-2-473.89 КЖ.ВМ альбом 9	Ведомости потребности в материалах	

Общие указания

1. Проект разработан для следующих природных условий:

Расчетная зимняя температура наружнего воздуха - минус 30°.

Нормативное значение ветрового давления для I географического района - 0,23 кпа.

Поверхностная снеговая нагрузка для III географического района - 1,0 кпа.

Рельеф территории спокойный, грунтовые воды отсутствуют, грунты непучинистые, непросадочные.

2. За условную отметку 0.000 принята отметка чистого пола, что соответствует абсолютной отметке [ ]

3. Расчетная полезная равномерно распределенная нагрузка на перекрытие - 8 кпа.

Привязан

Инв.№

ТП 902-2-473.89 -КЖ

Инж. Тк.	Тюрина		
Зав. ар.	Славянский		08.89
Гл. спец.	Мешалкин		
Н. контр.	Мешалкин		
Нач. отд.	Мешалкин		

Отстойники канализационные радиальные первичные из сборного ж/б диаметром 30м

Стадия	Лист	Листов
Р	1	11

Насосная станция сырого осадка. Общие данные

Мосводоканалнипроект

Альбом 5

Схема расположения стеновых панелей

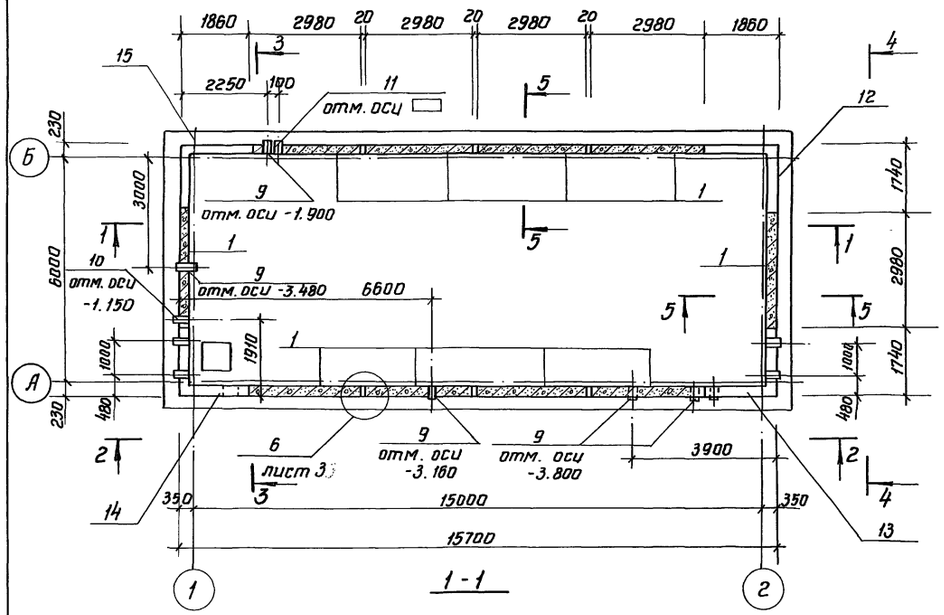

1 - 1

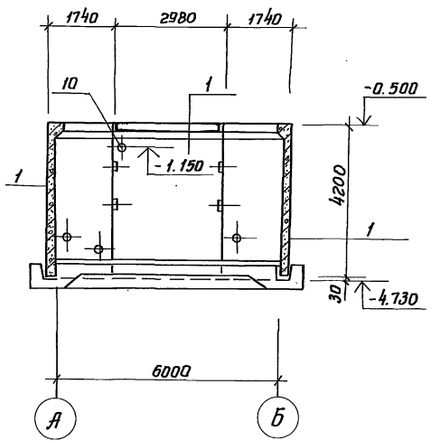

3 - 3

4 - 4

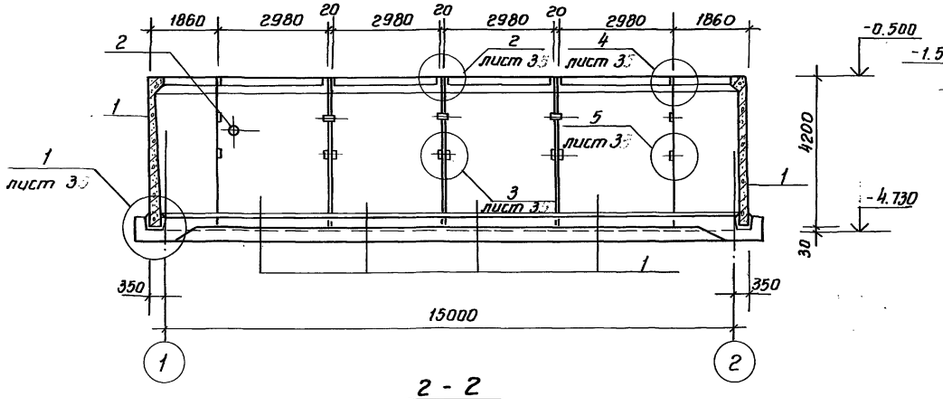

2 - 2

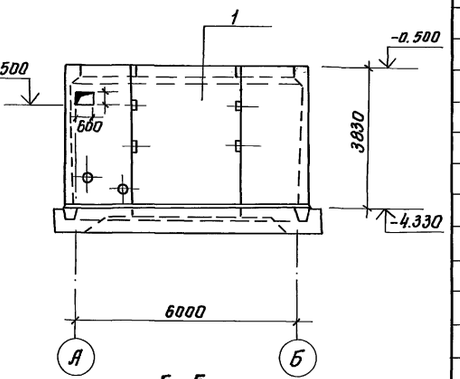

5 - 5

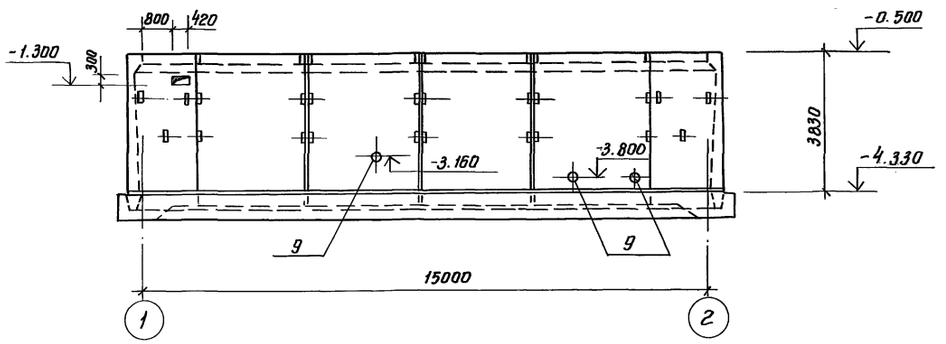

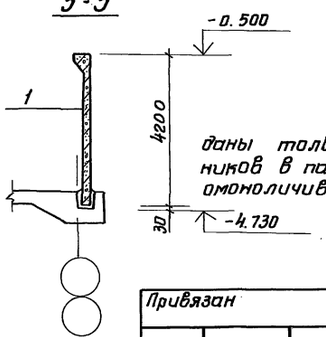

Спецификация к схеме расположения стеновых панелей

Марка, поз.	Обозначение	Наименование	Кол.	Масса кг	Примечание
		Сборочные единицы			
1	ТП 902-2-473.89 КЖИ-01.000	Панель ПС1-42-62а	10	6330	
		Монтажные узлы			
	Лист 3	Узел 1	–		
		2	6		
		3	12		
		4	8		
		5	16		
		6	6		
		7	10		
		Детали			
2	лист 3	ф18АII ГОСТ5781-81; ℓ=300	36	0,6	
3		ℓ=600	24	1,2	
4		ф12АII ℓ=250	24	0,2	
5		L63×6 ГОСТ 8509-86, ℓ=250	12	1,4	
6		ф18АII ГОСТ5781-81, ℓ=500	48	1,8	
7		ф12АIII ℓ=650	64	0,6	
8		ф18АIII ℓ=350	20	0,7	
		Закладные изделия			
9	Серия 5.900-2	Сальник dy=250, ℓ=300	5	18,9	
10		dy=150	1	15,9	
11		dy=100	1	8,2	
		Монолитные участки			
12	лист 7	Ум-1	1		
13		Ум-2	1		
14		Ум-3	1		
15		Ум-4	1		

Закладные изделия сальников, учтенные на листе даны только для установки в сборных панелях. При установке сальников в панелях пробить отверстия по месту с последующим их омоноличиванием.

Привязан				ТП 902-2-473.89 КЖ			
	Инж. I кат.	Тюрина		Отстойники канализационные радиальные первичные из сборного ж/б диаметром 30м.	Стадия	Лист	Листов
	Зав. гр.	Славянский	08.90		Р	2	
	Гл. спец.	Мешалкин		Насосная станция сырого осадка. Схема расположения стеновых панелей.	Мосводоканал НИИпроект		
	Н. контр.	Мешалкин					
Инв. №	Нач. отд.	Мешалкин					

Инв. № подл. | Подпись и дата | Взамен инв. №

23984-05 9

Копировал

Формат А2

Альбом 5

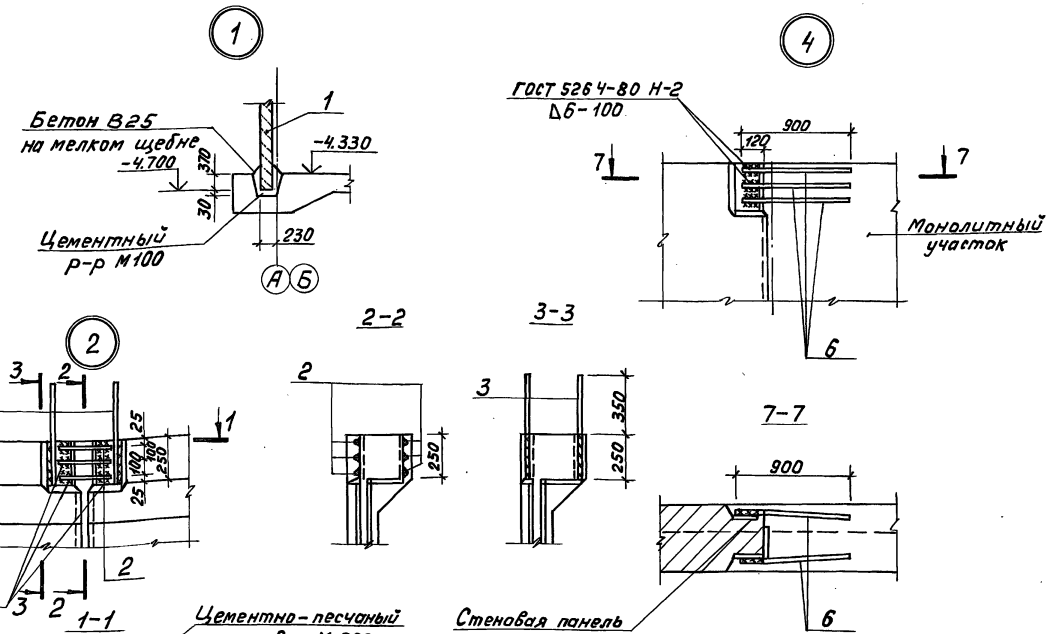

Спецификация элементов монтажных узлов

Формат	Зона	Позиц.	Обозначение	Наименование	Кол.	Примечание
				Узел 1 (шт. 1)		
				Материалы		
				Бетон В25		1,1 м³
				Узел 2 (шт. 1)		
БЧ		2	Лист 3	ф18 AIII ГОСТ 5781-82, ℓ=300	6	0,6 кг
БЧ		3		ℓ=600	4	1,2 кг
				Узел 3 (шт. 1)		
БЧ		4	Лист 3	ф12 AIII ГОСТ 5781-82, ℓ=250	2	0,23 кг
БЧ		5		L63×6 ГОСТ 8509-86, ℓ=250	1	1,43 кг
				Узел 4 (шт. 1)		
БЧ		6	Лист 3	ф18 AIII ГОСТ 5781-82, ℓ=900	6	1,8 кг
				Узел 5 (шт. 1)		
БЧ		7	Лист 3	ф12 AIII ГОСТ 5781-82, ℓ=650	4	0,58 кг
				Узел 6 (шт. 1)		
				Материалы		
				Цементно-песчаный раствор М-300	—	0,016 м³
				Узел 7 (шт. 1)		
БЧ		8	Лист 3	ф18 AIII ГОСТ 5781-82, ℓ=350	2	0,7 кг

Ведомость расхода стали на элемент, кг

Марка элемента	Изделия закладные					Общий расход
	Арматура класса			Прокат марки		
	A-III ГОСТ 5781-82		Всего	С 38/23 ГОСТ 8509-86 L63×6	Всего	
	ф18	ф12				
Узел 2	8,4	—	8,4	—	—	8,4
Узел 3	—	0,46	0,46	1,43	1,43	1,89
Узел 4	10,8	—	10,8	—	—	10,8
Узел 5	—	2,32	2,32	—	—	2,32
Узел 7	1,4	—	1,4	—	—	1,4

Инв. № подл. | Подпись и дата | Взам. инв. №

Привязан			ТП 902-2-473.89		КЖ
Инв. №	Инж. Ткт.	Тюрина	Отстойники канализационные радиальные первичные из сборного ж/б диаметром 30м. Насосная станция сырого осадка. Схема расположения стеновых панелей. Узлы 1-7.	Стадия	Лист	Листов
	Зав. гр.	Славянский		Р	3	
	Гл. спец.	Мешалкин				
	Н. контр.	Мешалкин		Мосводоканалниипроект		
	Нач. отд.	Мешалкин				

Копировал | Формат А2 | 23984-05 10

Альбом 5

План

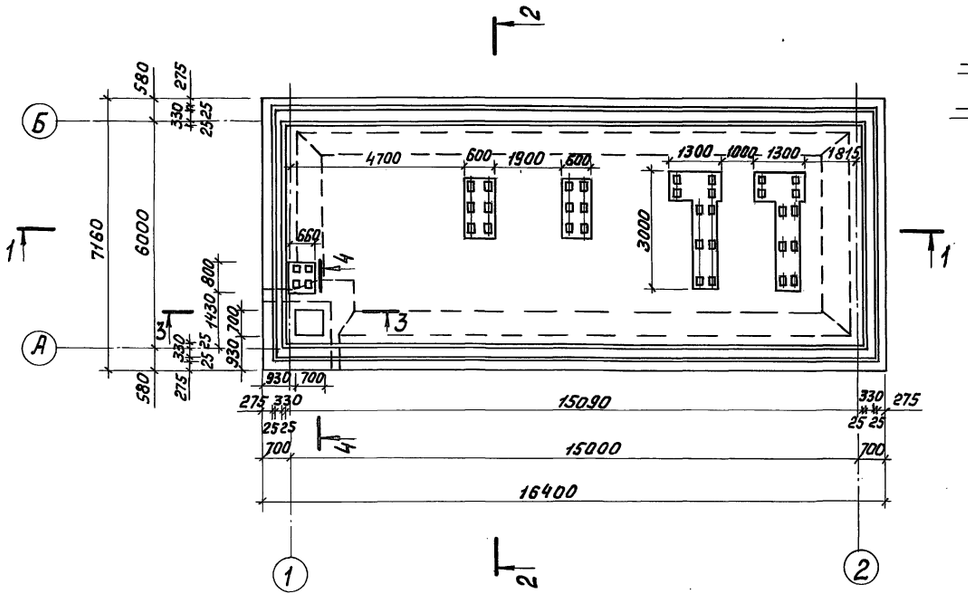

2 - 2

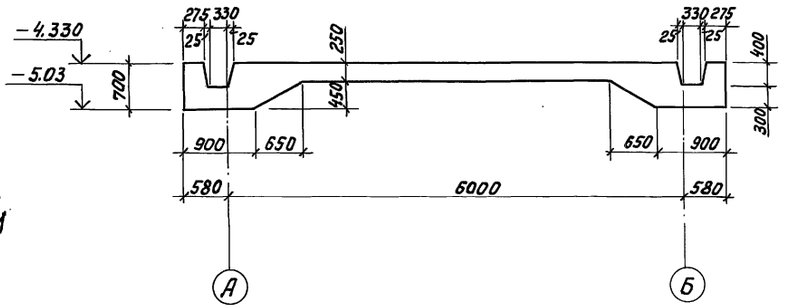

4-4

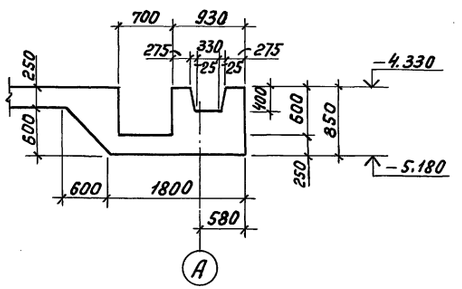

3-3

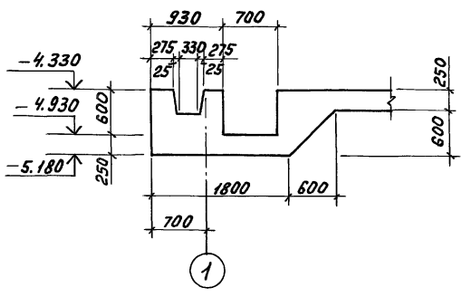

1-1

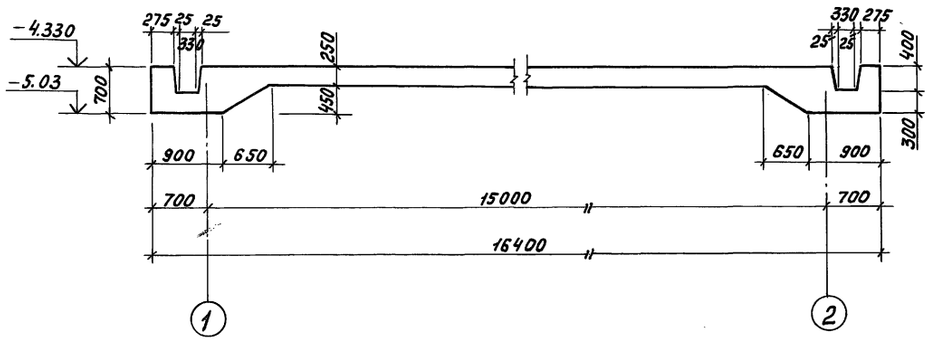

1. Привязку и глубину гнезд в фундаментах под оборудование см. лист 10

				ТП 902-2-473.89			-КЖ
Привязан				Отстойники канализационные радиальные первичные из сборного ж/б диаметром 30м.	Стадия	Лист	Листов
	Инж.I кат.	Тюрина			Р	4	
	Зав.гр.	Славянский					
	Гл.спец.	Мешалкин		Насосная станция сырого осадка. Днище. Опалубочный чертеж. План и сечения.	Мосводоканал НИИпроект		
	Н.контр.	Мешалкин					
Инв.№	Нач.отд.	Мешалкин					

Инв.№ подл. | Подпись и дата | Взам.инв.№

23984-05 11

Копировал

Формат А2

Альбом 5

План раскладки верхних сеток

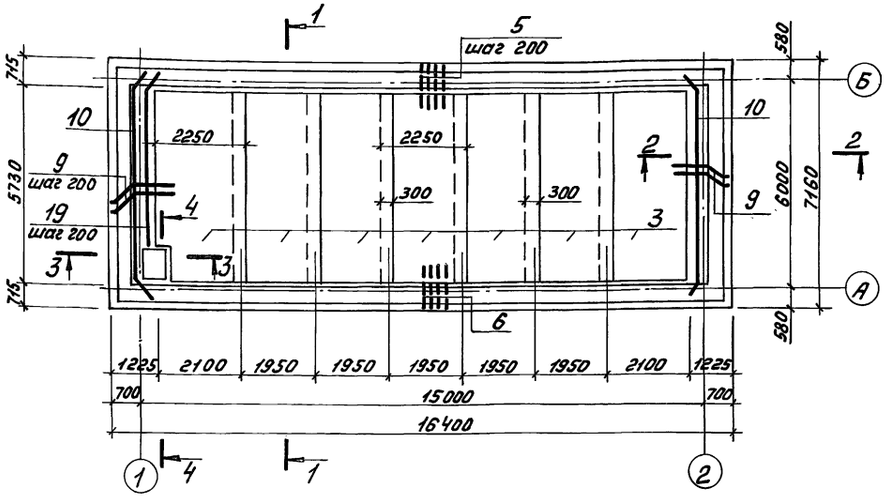

План раскладки КР-12

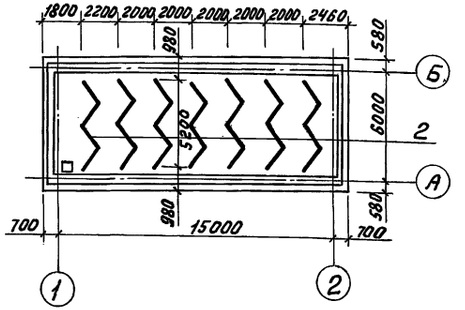

План раскладки нижних сеток

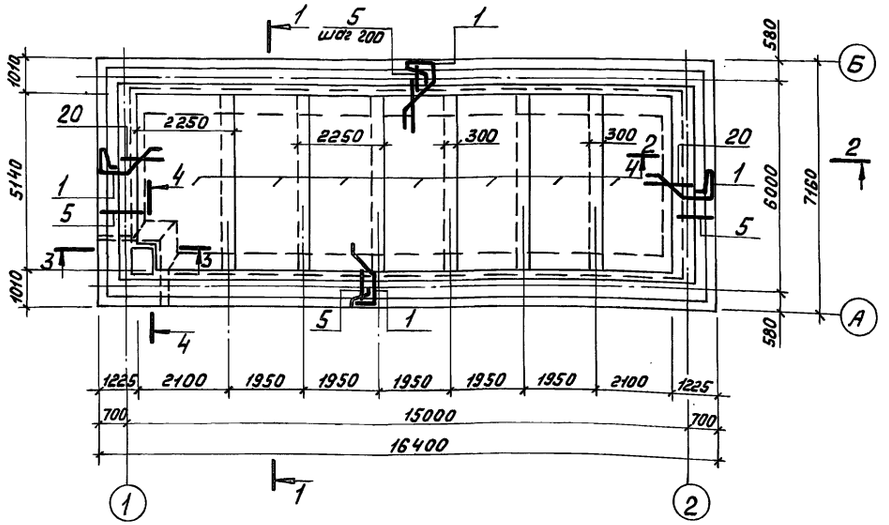

1-1

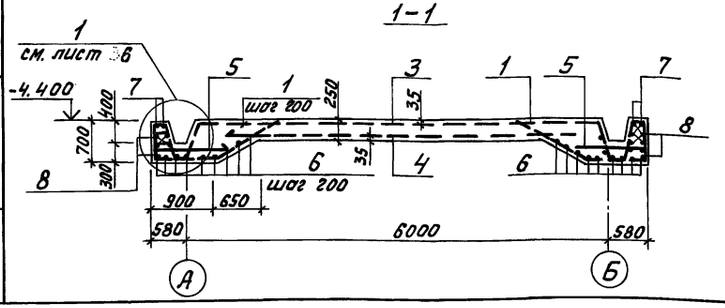

Спецификация днища

Формат	Зона	Поз.	Обозначение	Наименование	Кол.	Примечание
				Днище		
				Сборочные единицы		
А3		1	ТП902-2-473.89 КЖ.И.00.001	Каркас плоский КР11	220	7,7кг
А3		2	ТП902-2-473.89 КЖ.И.00.002	" " КР12	7	33,6кг
А3		3	ТП902-2-473.89 КЖ.И.00.003	Сетка С3	7	220,2кг
А4		4	ТП902-2-473.89 КЖ.И.00.004	Сетка С4	7	133,8кг
				Детали		
Б4		5*		ф20АII, ГОСТ5781-82, ℓ=1250	220	3,83кг
Б4		6		ф10АII, ГОСТ5781-82, ℓ=420000	–	0,62кг
Б4		7		ф12АII, ГОСТ5781-82, ℓ=105000	–	0,89кг
Б4		8		ф8АI, ГОСТ5781-82, ℓ=380000	–	0,39кг
Б4		9*		ф20АII, ГОСТ5781-82, ℓ=1890	57	4,67кг
Б4		10*		ℓ=6970	6	17,21кг
Б4		11*		ф10АII, ГОСТ5781-82, ℓ=1200	4	0,77кг
Б4		12*		ф18АII, ГОСТ5781-82, ℓ=5200	20	10,4кг
Б4		13*		ф20АII, ГОСТ5781-82, ℓ=2290	10	5,66кг
Б4		14*		ℓ=1520	10	3,75кг
Б4		15		ф10АII, ГОСТ5781-82, ℓ=250	40	0,15кг
Б4		16*		ф20АII, ГОСТ5781-82, ℓ=1740	4	4,30кг
Б4		17		ф10АII, ГОСТ5781-82, ℓ=1350	17	0,83кг
Б4		18*		ф20АII, ГОСТ5781-82, ℓ=2000	5	5,00кг
Б4		19*		ф20АII, ГОСТ5781-82, ℓ=5410	2	13,40кг
Б4		20		ф18АII, ГОСТ5781-82, ℓ=800	44	1,60кг
				Материалы		
				Бетон В15	—	48,5м³

Позиции отмеченные* см. ведомость стержней на листе 6.

1. Данный лист читать совместно с листами 4,6.
2. Защитный слой бетона для верхней и нижней арматуры – 30мм.

Привязан				ТП 902-2-473.89 КЖ		
	Инж.I кат.	Тюрина		Отстойники канализационные радиальные первичные из сборного ж/б диаметром 30м	Стадия	Лист	Листов
	Зав.гр	Славянский			Р	5	
	Гл.спец.	Мешалкин		Насосная станция сырого осадка. Днище. Армирование. Планы. Сечение 1-1.	Мосводоканал НИИпроект		
	Н.контр.	Мешалкин					
Инв. №	Нач.отд.	Мешалкин					

Инв. № подл. | Подпись и дата | Взам. инв. №

Копировал 23984-05 12

Формат А2

Альбом 5

2-2

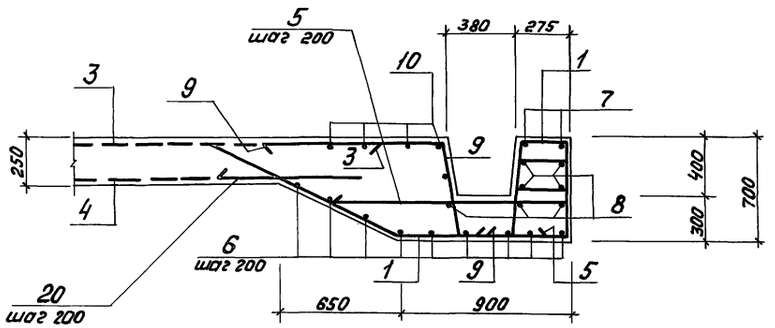

4-4

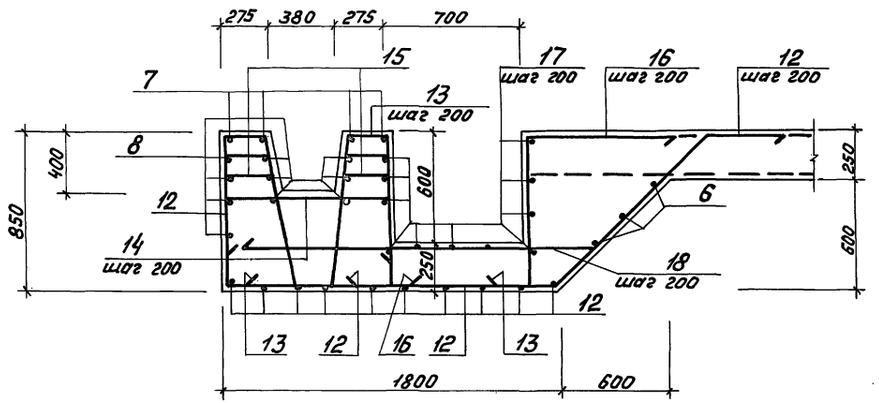

3-3

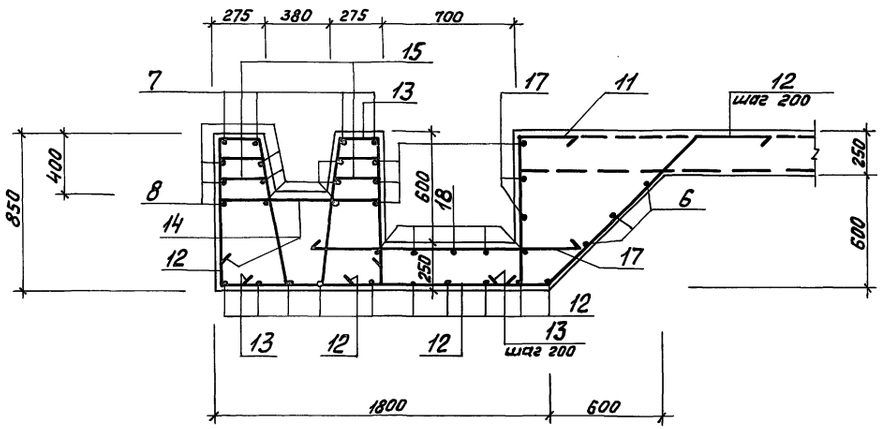

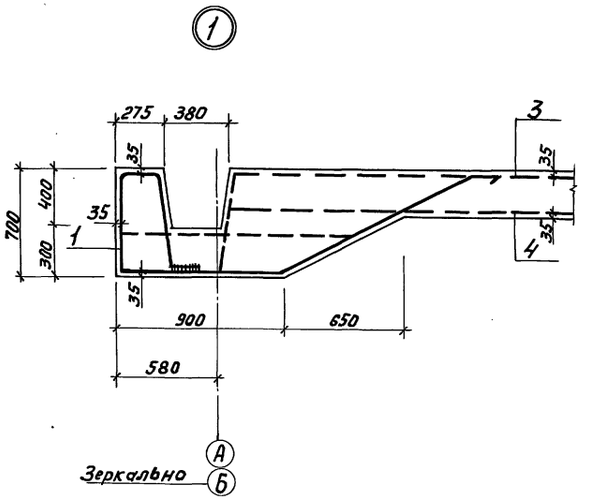

Ведомость стержней

Поз.	Эскиз
5	1250; 250; R70; 100
9	900; 60; R70; R70; 650; 400; 650
10	60; 5730; 60; 650; R70; R70; 650
11	300; 100; 800
12	200; R65; 60; 780; 780; 450; 1750; 1150; 800; 600
13	60; 200; 780; R70; 780; R70; 780; R70; 250; 400
14	880; 350; R70; R70; 350
16	600; 400; 200; R70
18	1700; 300; 45°
19	4790; 60; 650; R70

Ведомость расхода стали на элемент, кг

Марка элемента	Изделия арматурные							Общий расход
	Арматура класса							
	A-II					A-I		
	ГОСТ 5781-82							Всего
	ф20	ф18	ф12	ф10	Итого	ф8	Итого	
Днище Вязаная ар-ра	1375,15	278,4	93,45	283,47	2030,47	148,20	148,20	2178,67	2178,67
Днище. Каркасы и сетки	1411,9	2376,3		614,8	4403,0			4403,0	4403,0
Итого	2787,05	2654,7	93,45	898,27	6433,47	148,20	148,20	6581,67	6581,67

Данный лист читать совместно с листами 4, 5.

				ТП 902-2-473.89 -КЖ		
Привязан				Отстойники канализационные радиальные первичные из сборного ж/б диаметром 30м. Насосная станция сырого осадка Днище. Армирование. Сечения 2-2÷4-4. Узел 1.	Стадия	Лист	Листов
	Инж. Iкат.	Тюрина			Р	6	
	Зав. гр.	Славянский					
	Гл. спец.	Мешалкин					
	Н. контр.	Мешалкин			Мосводоканалниипроект		
Инв. №	Нач. отд.	Мешалкин					

Инв. № подл. | Подпись и дата | Взам. инв. №

Копировал 23984-05 13 Формат А2

Альбом 5

План расположения монолитных участков

Ум-1 ÷ Ум-4

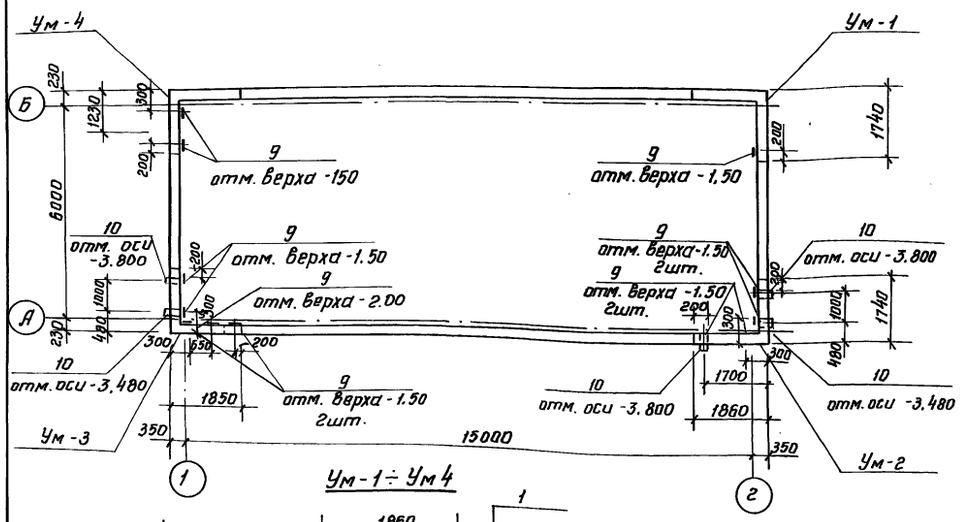

Ум-1 ÷ Ум 4

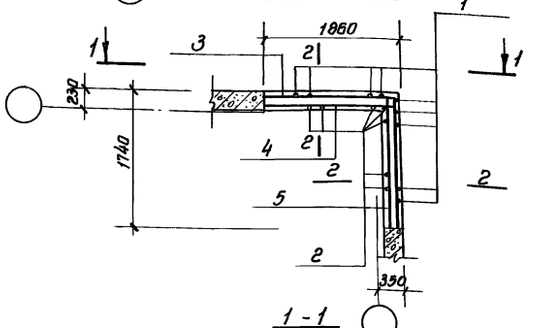

1 - 1

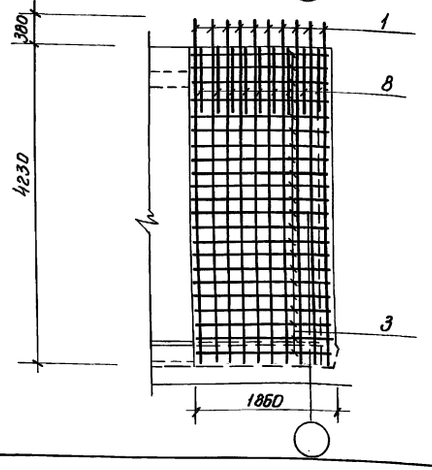

2 - 2

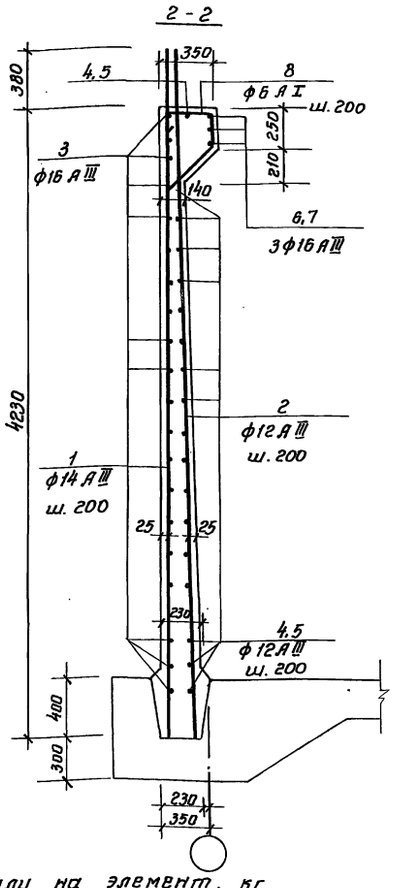

Спецификация монолитных участков Ум-1÷Ум-4

Формат	Зона	Позиция	Обозначение	Наименование	Кол.	Примечание
				Участок Ум-1 шт.1		
				Детали		
Б4		1	лист 7	ф14 А III ГОСТ 5781-81; ℓ=4610	20	5.6 кг
Б4		2		ф12 А III ℓ=4610	18	4.1 кг
Б4		3*		ф16 А III ℓ=3500	21	5.6 кг
Б4		4*		ф12 А III ℓ=2010	19	1.8 кг
Б4		5*		ℓ=1890	19	1.7 кг
Б4		6		ф16 А III ℓ=1850	3	3.0 кг
Б4		7		ℓ=1730	3	2.8 кг
Б4		8*		ф6 А I ℓ=1180	18	0.3 кг
				Сборочные единицы		
А4		9	ТП902-2-473.89 КЖ.И.-00.009	Изделие закладное МН10	1	3.8 кг
				Материалы		
				Бетон В15	—	3.0 м³
				Участок Ум-2 шт.1		
				Детали		
Б4		1÷8*	лист 7	См. участок Ум-1		
				Сборочные единицы		
А4		9	ТП902-2-473.89 КЖ.И.-00.009	Изделие закладное МН10	4	3.8 кг
		10	серия 5.900-2	Сальник dy250 ℓ=300	3	27.9 кг
				Материалы		
				Бетон В15	—	3.0 м³
				Участок Ум-3 шт.1		
				Детали		
Б4		1÷8	лист 7	См. участок Ум-1		
				Сборочные единицы		
А4		9	ТП902-2-473.89 КЖ.И.-00.009	Изделие закладное МН10	5	3.8 кг
		10	Серия 5.900-2	Сальник dy250 ℓ=300	2	27.9 кг
				Материалы		
				Бетон В15		
				Участок Ум-4 шт.1		
				Детали		
Б4		1÷8	лист 7	См. участок Ум-1		
				Сборочные единицы		
А4		9	ТП902-2-473.89 КЖ.И.-00.009	Изделие закладное МН10	2	3.8 кг
				Материалы		
				Бетон В15	—	3.0 м³

Ведомость расхода стали на элемент, кг

Марка элемента	Изделия арматурные						Изделия закладные				Общий расход
	Арматура класса						Ар-ра	Прокат марки			
	А I		А III			Всего	А I	ℓ 38/23 В ст3		Всего	
	ГОСТ 5781-75						ГОСТ 5781-79	ГОСТ 19903-74*			
	ф6	Итого	ф12	ф14	ф16		ф12	δ=10	δ=6		
Ум-1	5	5	141	112	135	393	0.33	3.1	0.36	3.8	396.8
Ум-2	5	5	141	112	135	393	1.32	12.4	1.44	15.2	408.2
Ум-3	5	5	141	112	135	393	1.65	15.5	1.8	19.0	412.0
Ум-4	5	5	141	112	135	393	0.66	6.2	0.72	7.6	400.6

Ведомость стержней

Поз.	Эскиз
3	1810 1630
4	1810 200
5	1690 200
8	180 430 300 200 70 450 300

1. Защитный слой бетона принят 25.
2. Ведомость расхода стали дана без учёта типовых сальников.
3. Позиции отмеченные* смотреть ведомость стержней на данном листе.

Привязан:

Инв. № 9

Инж. I кат.	Тюрина		
Зав. гр.	Славянский		
Гл. спец.	Мешалкин		
Н. контр.	Мешалкин		
Нач. отд.	Мешалкин		

ТП 902-2-473.89 КЖ

Отстойники канализационные радиальные первичные из сборного ж/б диаметром 30м

Насосная станция сырого осадка. Монолитные участки Ум-1÷Ум-4. Армирование. План. Сечения

Стадия	Лист	Листов
Р	7	

Мосводоканал НИИпроект

Копировал: 23984-05 14

Формат А2

Инв. № подл. | Подпись и дата | Взам. инв. №

Альбом 5

ОПм1

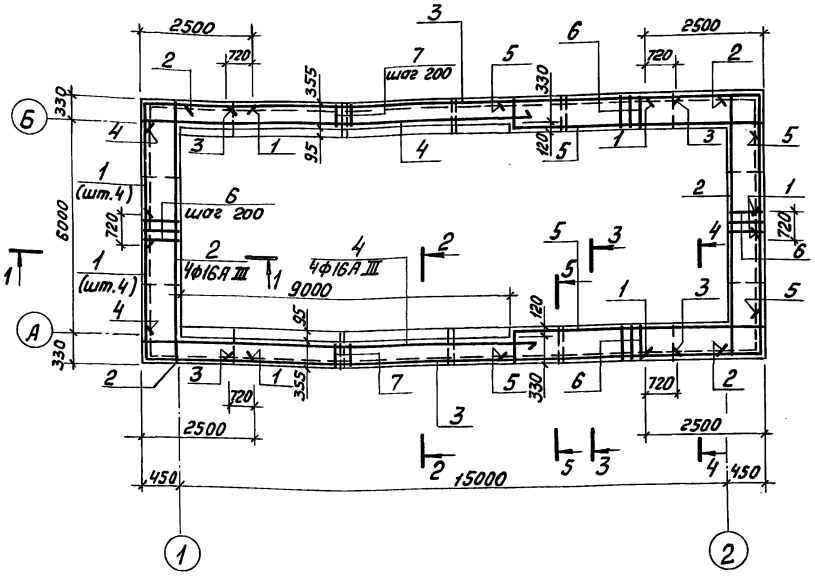

1-1

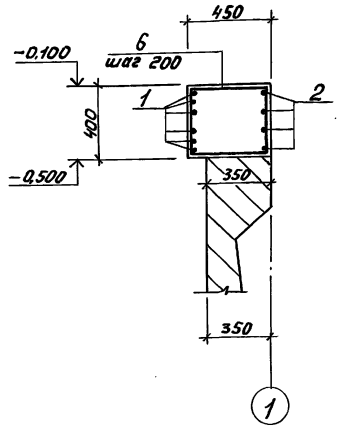

2-2

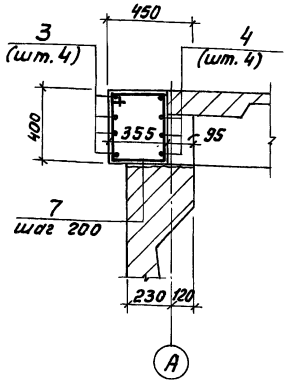

3-3

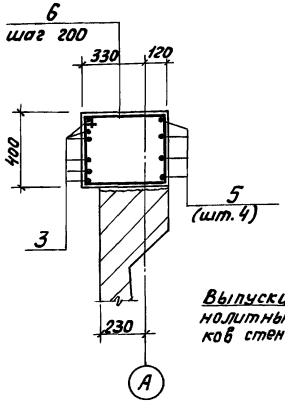

4-4

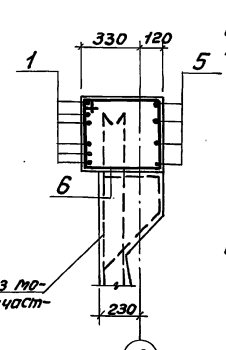

5-5

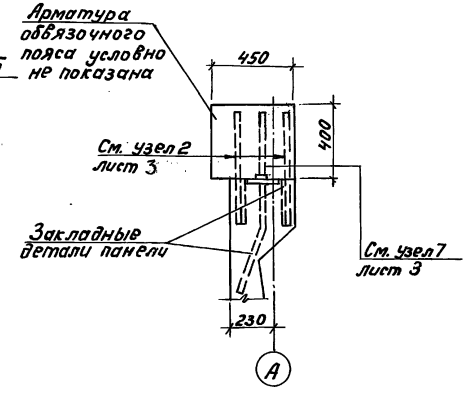

Спецификация обвязочного пояса ОПм1

Формат	Зона	Позиц.	Обозначение	Наименование	Кол.	Примечание
				Детали		
БЧ		1*	ЛИСТ 11	ф18А III ГОСТ 5781-82, ℓ=6140	20	12,3 кг
БЧ		2*		ф16А III ГОСТ 5781-82, ℓ=7330	8	11,6 кг
БЧ		3		ф18А III ГОСТ 5781-82, ℓ=12340	10	24,7 кг
БЧ		4*		ф16А III ГОСТ 5781-82, ℓ=10380	8	16,4 кг
БЧ		5*		ℓ=7380	8	11,7 кг
БЧ		6*		ф10А I ГОСТ 5781-82, ℓ=1660	126	1,00 кг
БЧ		7*		ф10А I ГОСТ 5781-82, ℓ=1480	92	0,9 кг
				Материалы		
				Бетон В15		6,9 м³

позиции отмеченные * смотрите ведомость стержней на данном листе.

Ведомость стержней

Поз.	Эскиз
1	3650, R65, 2500
2	400, R60, 6580, R60, 400
4	300, R60, 10100
5	R60, 400, 310, 6380, R60, R60, 300
6	480, 400, 350
7	390, 310, 350

Ведомость расхода стали на элемент, кг

Марка элемента	Изделия арматурные						Общий расход
	Арматура класса						
	А I			А III			
	ГОСТ 5781-82						
	ф10		Итого	ф16	ф18	Итого	
ОПм1	209		209	318	495	813	1022

1. Защитный слой арматуры - 25 мм.
2. Перед бетонированием обвязочного пояса верх сборных панелей насечь или обработать с помощью пескоструйного аппарата с последующей промывкой водой.
3. Бетонирование обвязочного пояса выполнять после укладки плит перекрытия на отметке 0.000.

Привязан

Инв. № подл. | Подпись и дата | Взам. инв. №

Инж. I кат.	Тюрина		
Зав. гр.	Славянский		
Гл. спец.	Мешалкин		
Н. контр.	Мешалкин		
Нач. отд.	Мешалкин		

ТП 902-2-473.89 -КЖ

Отстойники канализационные радиальные первичные из сборного ж/б диаметром 30м.

Насосная станция сырого осадка. Обвязочный пояс ОПм1. Армирование. Планы. Сечения 1-1; 2-2; 3-3; 4-4; 5-5.

Стадия	Лист	Листов
Р	8	

Мосводоканалниипроект

Копировал

23984-05 15

Формат А2

Альбом 5

Схема покрытия на отм. 6.400м

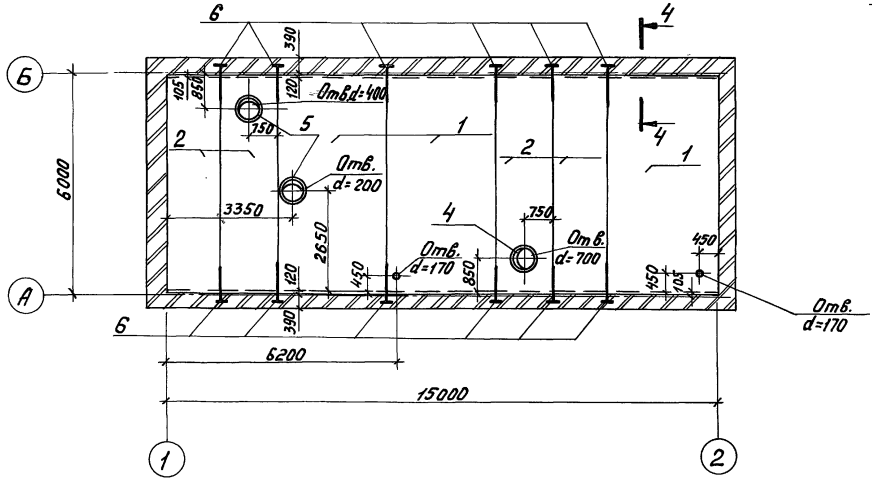

Схема перекрытия на отметке 0.000

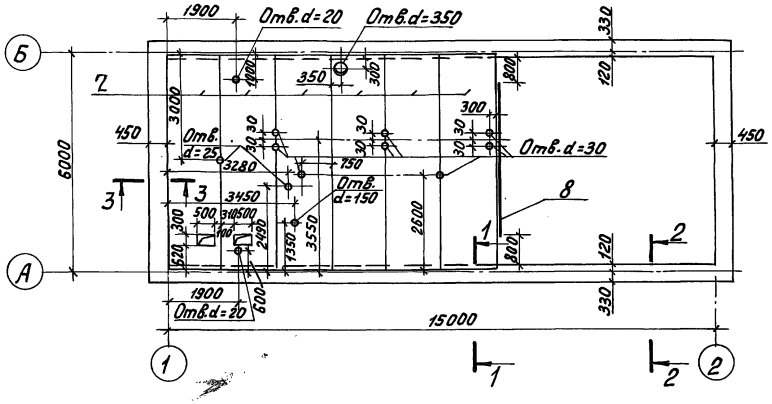

Схема перекрытия на отм. 2.250

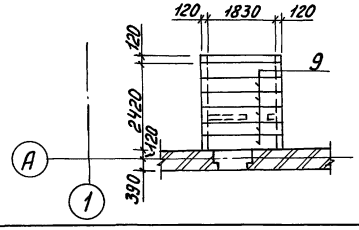

4 – 4

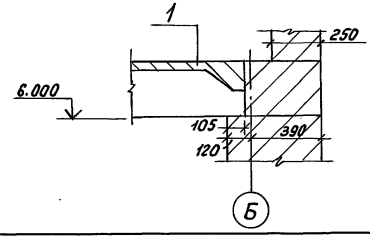

1 – 1

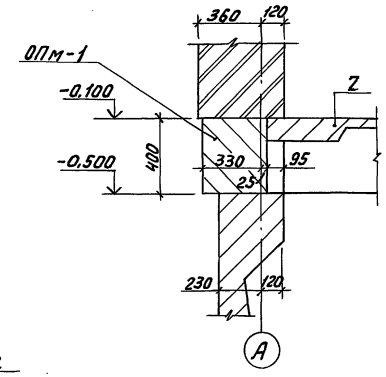

2 – 2

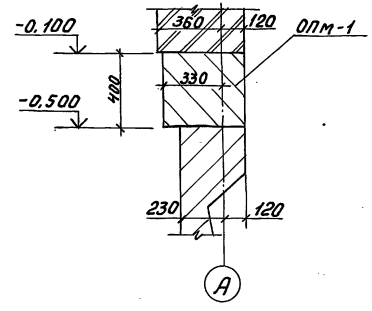

3 – 3

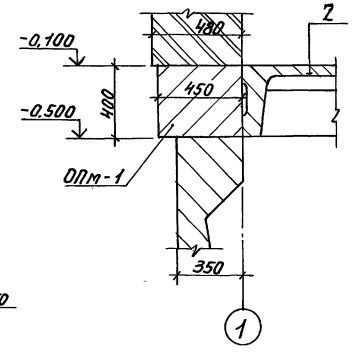

Спецификация к схемам расположения элементов сборной конструкции покрытия и перекрытия

Марка поз.	Обозначение	Наименование	Кол.	Масса ед.	Примечание
		Схема покрытия			
		Сборочные единицы			
1	ГОСТ 22701.1-77	Плита ПГ-5АтVТ	3	2,65т	
2	Серия 1.442.1-2 в 1,2	Плита 2П1-6	4	2,4т	
4	Серия 1.494-24 в.1	Стакан СБ7А-1	1	0,29т	
5		Стакан СБ4А-1	2	0,15т	
		Изделия закладные			
6	ТП 902-2-473.89-КЖ.И.00.010	МН11	12	1,5кг	
		Схема перекрытия на отм. 0.000			
		Сборочные единицы			
2	Серия 1.442.1-2 в 1,2	Плита 2П1-6	6	2,4т	
		Изделия закладные			
8	ТП902-2-473.89-КЖ.И.00.007	МН12	1	17,3кг	
		Схема перекрытия на отм. 2.250			
		Сборочные единицы			
9	ГОСТ 948-84	Перемычки 2ПР 21-6	6	275кг	

1. Отверстия в плитах пробивать без нарушения ребер.
2. Швы между плитами заделать цементным раствором М200.

Привязан				ТП 902-2-473.89	КЖ
	Инж.I кат.	Тюрина		Отстойники канализационные радиальные первичные из сборного ж/б диаметром 30м	Стадия: Р; Лист: 9; Листов:
	Зав. гр.	Славянский			
	Гл. спец.	Мешалкин		Насосная станция сырого осадка. Схема покрытия на отм. 6.400 и перекрытия на отм. 0.000 и 2.250	Мосводоканал НИИпроект
	Н. контр.	Мешалкин			
Инв. №	Нач. отд.	Мешалкин			

Согласовано: Отдел №2 — Казанов; Отдел №4 — Поволоцкий

Инв. № подл. | Подпись и дата | Взам. инв. №

Копировал 23984-05 16 Формат А2

Альбом 5

Схема расположения фундаментов ФОМ1 ÷ ФОМ3 и труб электрокабеля

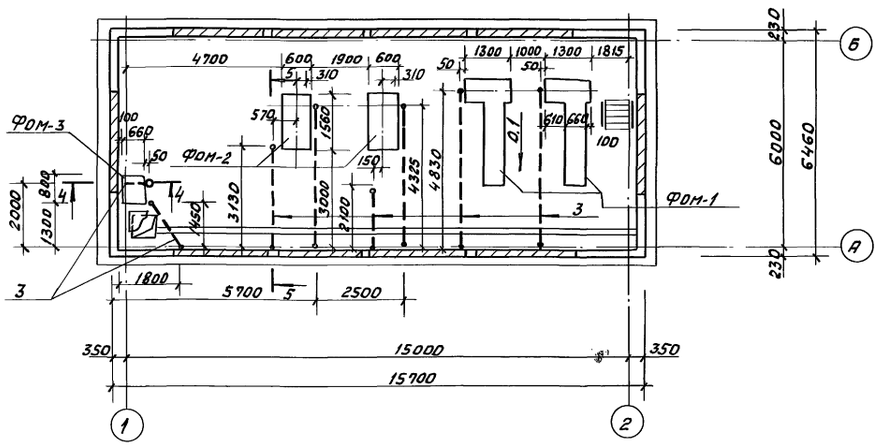

4-4

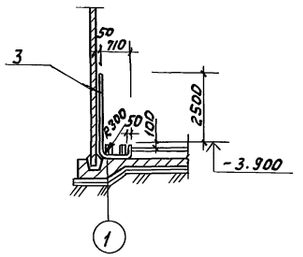

Спецификация фундаментов оборудования и труб электрокабеля

Формат	Зона	Поз.	Обозначение	Наименование	Кол	Примечание
				Фундамент ФОМ-1	(2 шт.)	
				Сборочные единицы		
А3		1	Т.П. 902-2-473.89 КЖ.И.00.006	Сетка С5	2	24.8 кг
				Материалы		
				Бетон В15	–	1,1 м³
				Фундамент ФОМ-2	2	
				Сборочные единицы		
А4		2	Т.П. 902-2-473.89 КЖ.И.00.005	Сетка С6	2	14,0 кг
				Материалы		
				Бетон В15	–	0,6 м³
				Фундамент ФОМ-3	1	
				Материалы		
				Бетон В15	–	0,15 м³
				Детали		
Б4		3	лист 10	Труба Ду50 ГОСТ 3262-75 ℓ = 60000	–	244,0 кг

ФОМ1

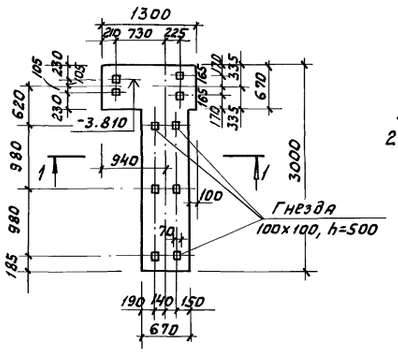

ФОМ2

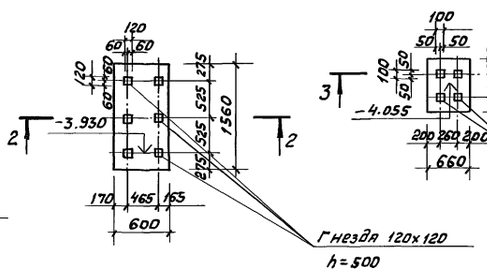

ФОМ3

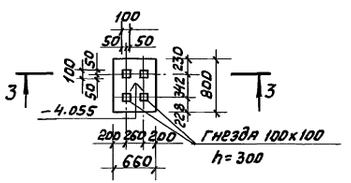

5-5

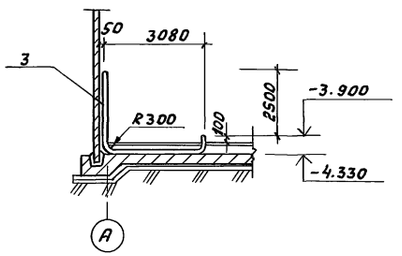

1-1

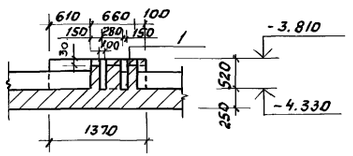

2-2

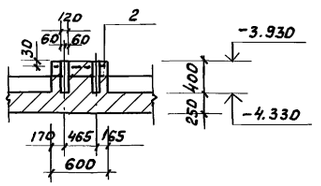

3-3

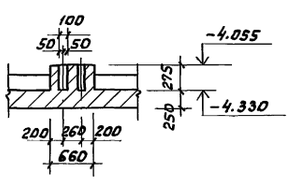

Трубы для прокладки электрокабелей укладывать до устройства бетонной подготовки под чистые полы

Привязан			ТП 902-2-473.89			– КЖ
	Инж. I к.	Тюрина				
	Зав. гр.	Славянский	Отстойники канализационные радиальные первичные из сборного ж/б диаметром 30м	Стадия	Лист	Листов
	Гл. спец.	Мешалкин		Р	10	
	Н. контр	Мешалкин	Насосная станция сырого осадка. Схема расположения фундаментов ФОМ 1÷ФОМ3 и труб электрокабелей.	Мосводоканалнишпроект		
Инв. №	Нач. отд.	Мешалкин				

Копировал № 23984-05 17 Формат А2

Согласовано: Отдел №2 Якунов; Отдел №4 Поволяйкин; ВКиТ –; ВЭО –

Инв. № подл. | Подпись и дата | Взам. инв. №

Альбом 5

Схема расположения кирпичных стен, столбиков и каналов

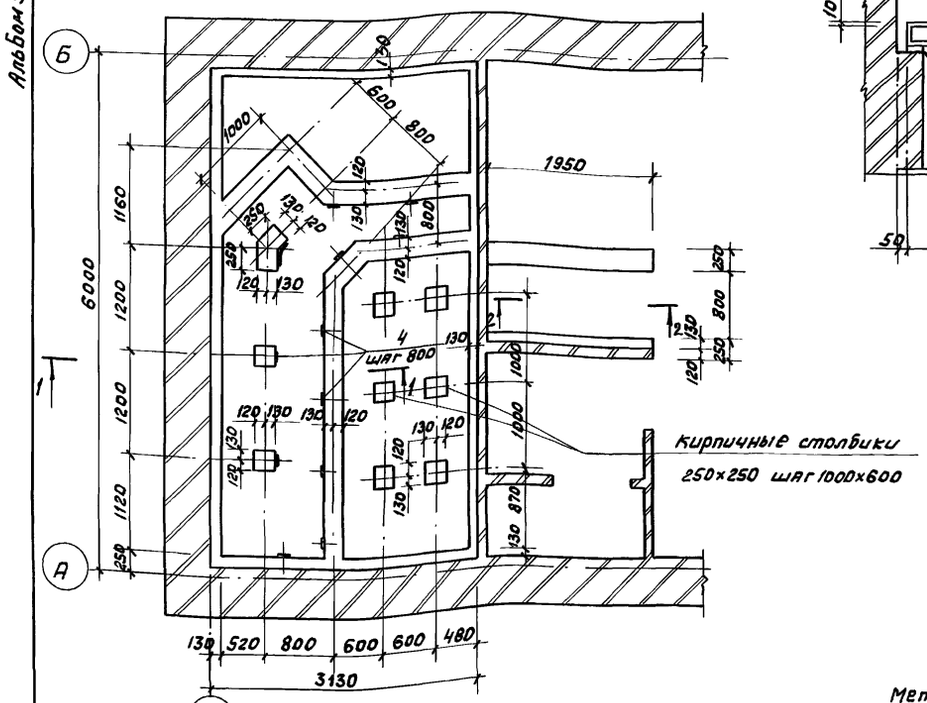

Схема расположения рамок и деревянных щитов

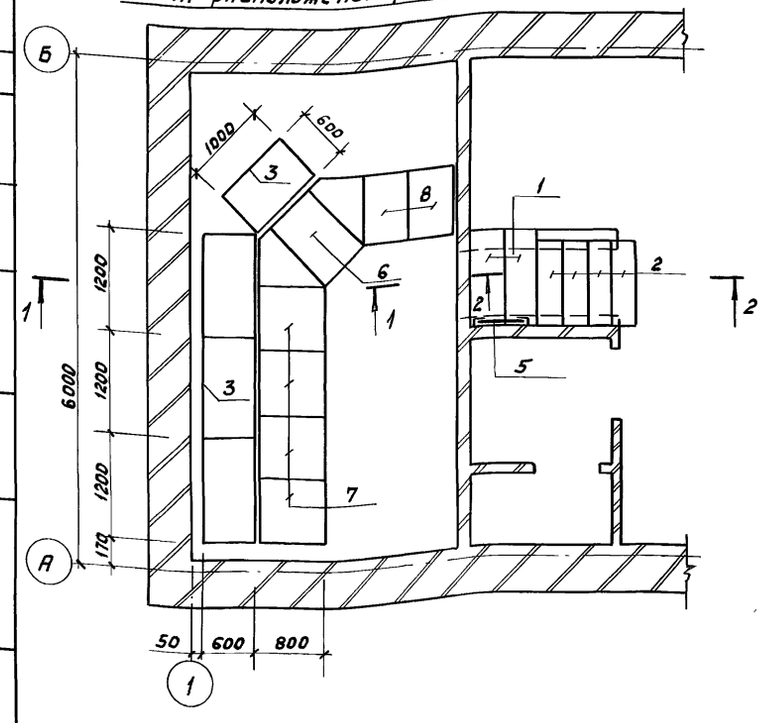

1 – 1

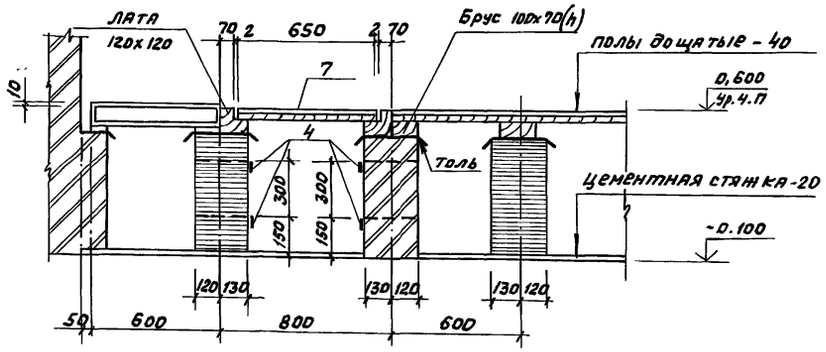

2 – 2

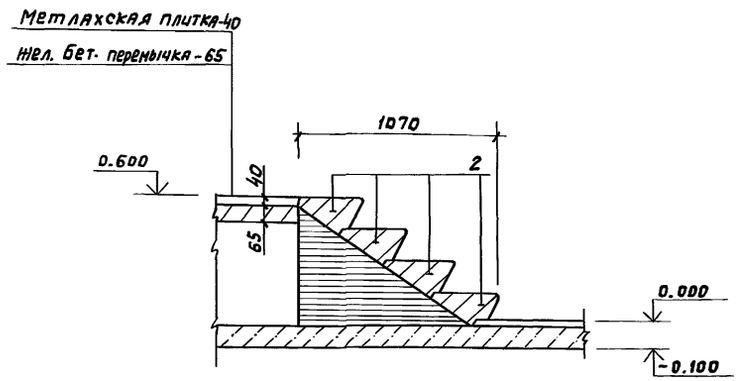

Спецификация к схеме расположения щитов, рамок, марок.

Марка поз.	Обозначение	Наименование	Кол.	Масса ед. кг	Примеч.
		Сборочные единицы			
1	ГОСТ 948-84	Перемычка 1пп 12-3	2	72	
2	ГОСТ 8717.1-84	Ступени лс 11.17-1п	4	115	
		Изделия закладные			
3	Лист 11	Швеллер 10П ГОСТ 8240-72 / В Ст3 пс6-1 ГОСТ 535-79	12,8 п.м.	8,59 кг/м	
		Марка			
4	Лист 11	Лист Б-6×100 ГОСТ 19903-74 / В Ст3 пс6-1 ГОСТ 14637-79			
		ℓ = 350	26	1.7	
		Стремянка			
5	1.450.3-3 В.2	Ст-28	1	54.3	
		Щиты деревянные			
6	ТП 902-2-473.89 КЖ.И	ЩД 1	1	23.1	
7	КЖ.И 00.013 / КЖ.И 00.014	ЩД 2	4	34.6	
8	КЖ-И.00.015	ЩД 3	2	29.4	

1. Стены каналов выполнять из глиняного эффективного кирпича марки 100 на растворе марки 50.
2. Внутренние поверхности каналов затираются цементным раствором.
3. Лаги, доски и бруски должны быть антисептированы.
4. Перед установкой на место, все металлические изделия покрасить масляной краской за 2 раза.
5. Рамка под щиты изготавливаются с помощью сварки по ГОСТ 5264-80.
6. Сборные железобетонные элементы укладываются по слою свежеуложенного цементного раствора.

Согласовано: Отдел №2 Вайгу-Жердонов; Отдел №4 Вх. №...; Госпромпроект

Инв. № подл. | Подпись и дата | Взам. инв. №

Привязан

Инв. №

Инж. Тк.	Тюрина		
Зав. гр.	Славянский		
Гл. спец.	Мешалкин		
Н. контр.	Мешалкин		
Нач. отд.	Мешалкин		

ТП 902-2-473.89 КЖ

Отстойники канализационные радиальные первичные из сборного ж/б диаметром 30 м.

Стадия	Лист	Листов
Р	11	

Насосная станция сырого осадка. Помещение щитов. Схемы расположения кирпичных стен, рамок и щитов

Мосводоканалниипроект

Копировал № 23984-05 18 Формат А2

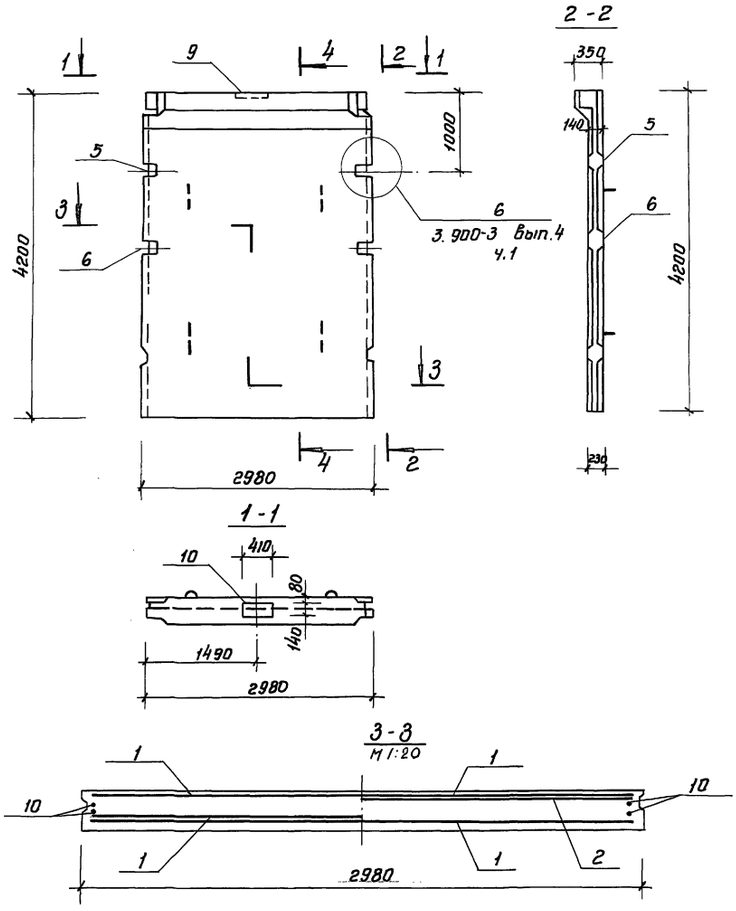

Формат	Зона	Поз.	Обозначение	Наименование	Кол.	Примечание
				Документация		
А3			Серия 3.900-3 вып. 4	Панель стеновая		
				Балочная для прямоугольных сооружений		
			ТП 902-2-473.89 КЖ.И.00.000ТУ	Технические условия		
				Сборочные единицы		
А4		1	Серия 3.900-3 вып.4 ч.2 л. 9	Сетка С23	2	
А4		2	л. 13	Сетка С33	1	
А4		3	л. 18	Каркас КР2	4	
А4		4	л. 24, 25, 26	Изделие закладное МН3	1	
А4		5	л. 27, 28	МН-10	1	
А4		6	л. 27, 28	МН-12	1	
А4		7	л. 29, 30, 31	МН-25	2	
А4		8	л. 29, 30, 31	МН-26	2	
А4		9	т.п 902-2-473.89 кж.и.00.008	МЗ-1	1	
				Детали		
А4		10	Серия 3.900-3 вып.4 ч. 2 л. 23	Поз. 11	4	
				Материалы		
		11		Бетон кл. В15	—	2,53 м³

Инж. I кат.	Тюрина		
Зав. гр.	Славянский		08.89
Гл. спец.	Мешалкин		
Н. контр.	Мешалкин		
Нач. отд.	Мешалкин		

Привязан

Инв. №

ТП 902-2-473.89 КЖ.И.01.000

Панель стеновая ПС1-42-Б2а

Стадия	Масса	Масштаб
Р	6330	1:50

Лист 1 Листов 2

Моевдоканалнии проект

Инв. № подл. | Подпись и дата | Взам. инв. №

формат А3

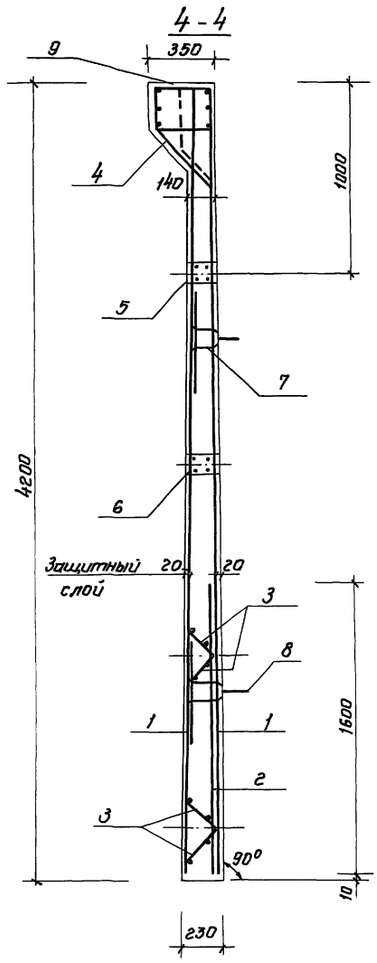

Ведомость расхода стали на элемент, кг

Марка элемента	Изделия арматурные								Изделия закладные			
	Арматура класса							Всего	Арматура класса			
	В I		А I		А III				В-I		А II	
	ГОСТ 6727-80		ГОСТ 5781-82						ГОСТ 6727-80		ГОСТ 5781-82	
	ф5	Итого	ф10	Итого	ф10	ф22	Итого		ф5	Итого	ф10	Итого
ПС1-42-Б2а	21.8	21.8	9.1	9.1	103.2	62.1	165.3	196.2	7.2	7.2	8.2	8.2

Продолжение:

Изделия закладные													Общий расход
Арматура класса							Прокат марки						
А II		А III				Всего	В ст 3 пс 6-1					Всего	
ГОСТ 5781-82							ГОСТ 19903-74						
ф18	Итого	ф10	ф12	ф14	Итого		б5	б8	б12				
13,6	13,6	6,9	10,2	21	38,1	67,1	7,0	21,2	5,4			33,6	296,9

Инж. I кат.	Тюрина		
Зав. гр.	Славянский		08.89
Гл. спец.	Мешалкин		
Н. контр.	Мешалкин		
Нач. отд.	Мешалкин		

Привязан

Инв. №

ТП 902-2-473.89 КЖ.И.01.000

Панель стеновая ПС1-42-Б2а

Стадия	Масса	Масштаб
Р	—	1:20

Лист 2 Листов

Моевдоканалнии проект

Копировал:

Формат А3

23984-05 19

Инв. № подл. | Подпись и дата | Взамен инв. №

18

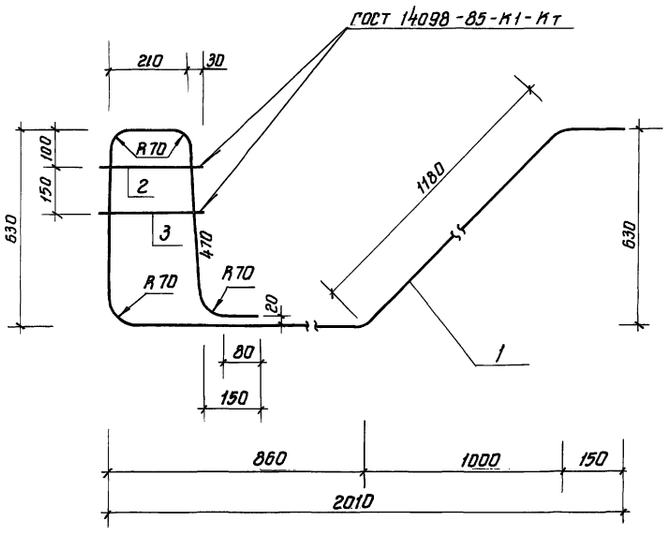

Формат	Зона	Поз.	Обозначение	Наименование	Кол.	Примечание
				Документация		
А3			ТП 902-2-473.89 КЖ.И.00.000ТУ	Технические условия		
				Детали		
Б4		1	-01	ф18 AII ГОСТ 5781-82, ℓ=3670	1	7.34 кг
Б4		2	-02	ф10 AII ГОСТ 5781-82, ℓ=250	1	0.15 кг
Б4		3	-03	ℓ=270	1	0.17 кг

Привязан:

Инв. № подл. | Подпись и дата | Взам. инв. №

Инж. Ткач	Тюрина	
Зав. гр.	Славянский	04.89
Гл. спец.	Мешалкин	
Н. контр.	Мешалкин	
Нач. отд.	Мешалкин	

ТП 902-2-473.89 КЖ.И.00.001

Каркас плоский КР11

Стадия	Масса	Масштаб
Р	7.7	1:10
Лист	Листов 1	

Мосводоканалниипроект

Копировал: Ивл

Формат А3

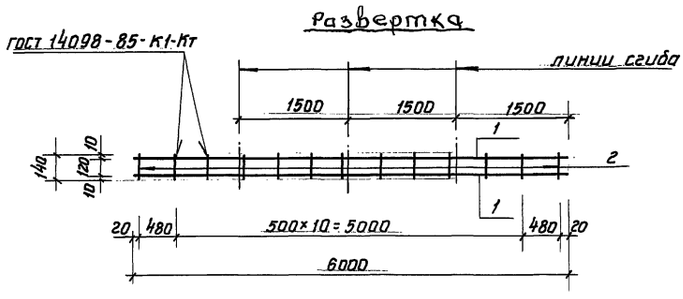

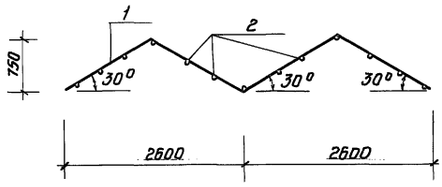

Формат	Зона	Поз.	Обозначение	Наименование	Кол.	Примечание
				Документация		
А3			ТП 902-2-473.89 КЖ.И.00.000ТУ	Технические условия		
				Детали		
Б4		1	-01	ф20 AII ГОСТ 578-82, ℓ=6000	2	14.85 кг
Б4		2	-02	ф18 AII ГОСТ 5781-82, ℓ=140	13	0.3 кг

Привязан:

Инв. № подл. | Подпись и дата | Взам. инв. №

Инж. Ткач	Тюрина	
Зав. гр.	Славянский	04.89
Гл. спец.	Мешалкин	
Н. контр.	Мешалкин	
Нач. отд.	Мешалкин	

ТП 902-2-473.89 КЖ.И.00.002

Каркас плоский КР12

Стадия	Масса	Масштаб
Р	33.6	1:50
Лист	Листов 1	

Мосводоканалниипроект

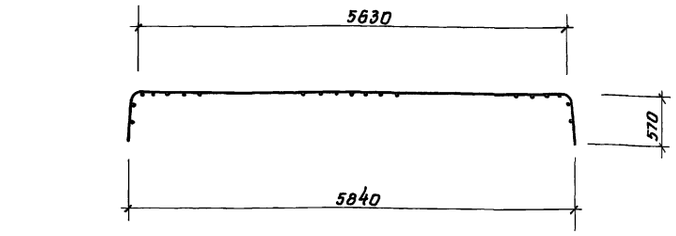

Развертка

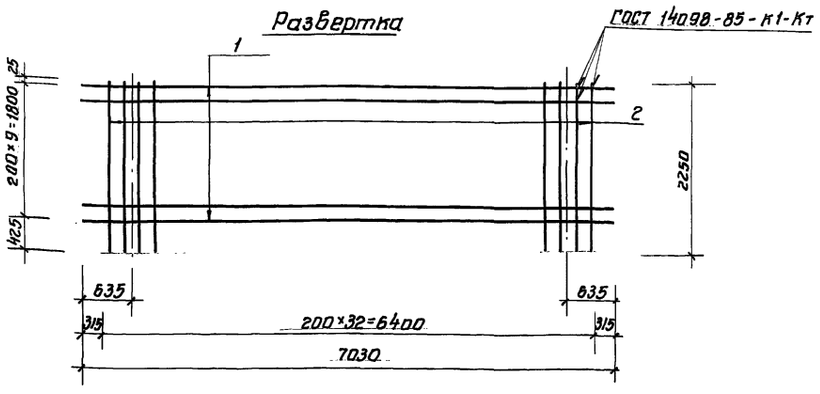

Поз. 1

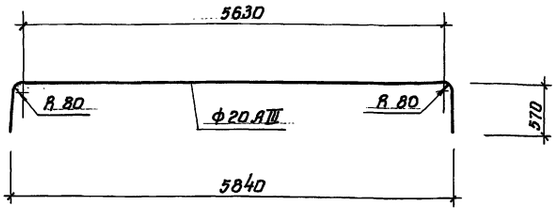

Формат	Зона	Поз.	Обозначение	Наименование	Кол.	Примечание
				Документация		
А3			ТП 902-2-473.89 КЖ.И.00.000ТУ	Технические условия		
				Детали		
Б4		1	-01	ф20 А III ГОСТ 5781-82, ℓ=7030	10	17,4 кг
Б4		2	-02	ф10 А II ГОСТ 5781-82, ℓ=2250	33	1,4 кг

Привязан:

Инв. №

Инв. № подл. | Подпись и дата | Взам. инв. №

Инж. Ікат	Тюрина		
Зав. гр.	Славянский		08.89
Гл. спец.	Мешалкин		
Н. контр.	Мешалкин		
Нач. отд.	Мешалкин		

ТП 902-2-473.89 КЖ.И.00.003

Сетка С3

Стадия	Масса	Масштаб
Р	220,2	1:50
Лист	Листов 1	

Мосводоканалниипроект

Формат А3

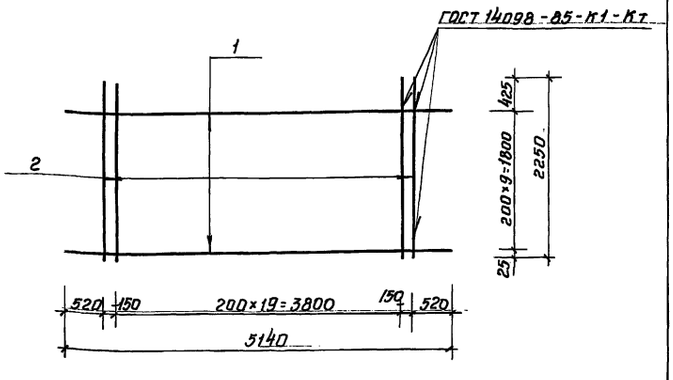

Формат	Зона	Поз.	Обозначение	Наименование	Кол.	Примечание
				Документация		
А3			ТП 902-2-473.89 КЖ.И.00.000ТУ	Технические условия		
				Детали		
Б4		1	-01	ф18 А II ГОСТ 5781-82 ℓ=5140	10	10,3 кг
Б4		2	-02	ф10 А II ГОСТ 5781-82 ℓ=2250	22	1,4 кг

Привязан:

Инв. №

Инв. № подл. | Подпись и дата | Взам. инв. №

Инж. Ікат	Тюрина		
Зав. гр.	Славянский		08.89
Гл. спец.	Мешалкин		
Н. контр.	Мешалкин		
Нач. отд.	Мешалкин		

ТП 902-2-473.89 КЖ.И.00.004

Сетка С4

Стадия	Масса	Масштаб
Р	133,8	1:50
Лист	Листов 1	

Мосводоканалниипроект

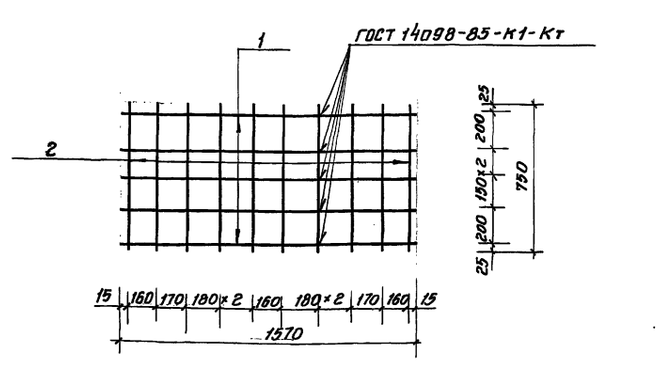

Формат	Зона	Поз.	Обозначение	Наименование	Кол.	Примечание
				Документация		
А3			ТП 902-2-473.89 КЖ.И.00.000ТУ	Технические условия		
				Детали		
Б4		1	-01	ф12 А II ГОСТ 5781-82, ℓ=1570	5	1,4 кг
Б4		2	-02	ф12 А II ГОСТ 5781-82, ℓ=750	10	0,7 кг

Привязан:

Инв. №

Инв. № подл. | Подпись и дата | Взам. инв. №

Инж. Ікат	Тюрина		
Зав. гр.	Славянский		08.89
Гл. спец.	Мешалкин		
Н. контр.	Мешалкин		
Нач. отд.	Мешалкин		

ТП 902-2-473.89 КЖ.И.00.005

Сетка С6

Стадия	Масса	Масштаб
Р	14	1:20
Лист	Листов 1	

Мосводоканалниипроект

Копировал:

Формат А4

23984-05 12

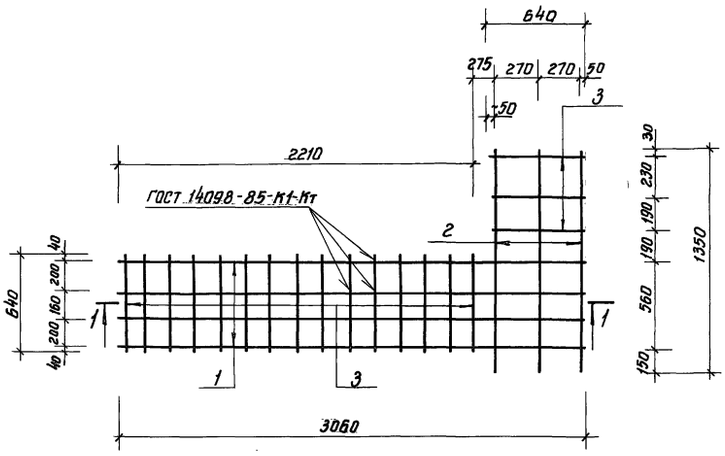

Формат	Зона	Поз.	Обозначение	Наименование	Кол.	Примечание
				Документация		
А3			ТП 902-2-473.89 КЖ.И.00.000 ТУ	Технические условия		
				Детали		
Б4		1	-01	ф12 AIII ГОСТ 5781-82 ℓ=3060	4	2.72 кг
Б4		2	-02	ℓ=1350	3	1.20 кг
Б4		3	-03	ℓ=640	18	0.57 кг

1-1

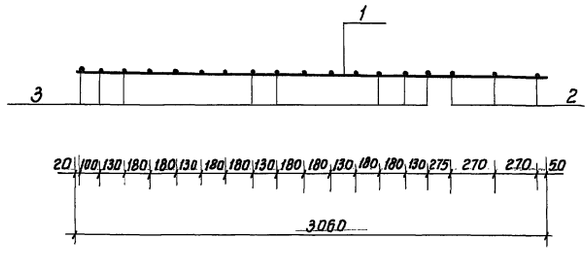

Привязан:

Инв. №

			ТП 902-2-473.89		КЖ.И.00.006
			Сетка С5	Стадия	Масса	Масштаб
				Р	24.8	1:25
				Лист	Листов 1
Инж. Ткат.	Тюрина			Мосводоканал НИИпроект	
Зав. гр.	Славянский				
Гл. спец.	Мешалкин				
Н. контр.	Мешалкин				
Нач. отд.	Мешалкин				

Копировал:

Формат А3

Инв. № подл. | Подпись и дата | Взам. инв. №

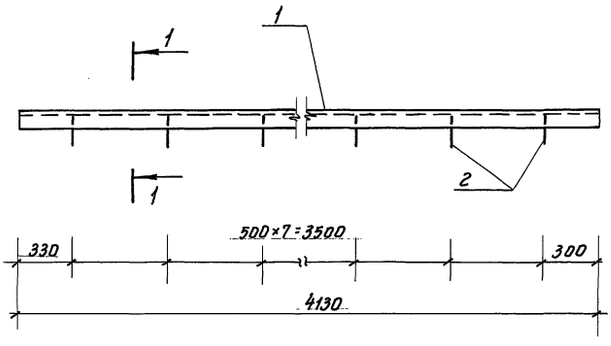

Формат	Зона	Поз.	Обозначение	Наименование	Кол.	Примечание
				Документация		
А3			ТП 902-2-473.89 КЖ.И.00.000ТУ	Технические условия		
				Детали		
Б4		1	-01	Уголок Б-50×50×5 ГОСТ 8509-72 ℓ=1130 В ст3кп2 ГОСТ 535-79	1	15.7 кг
Б4		2	-02	ф8 AI ГОСТ 5781-82, ℓ=215	16	0.1 кг

1-1

Поз.2

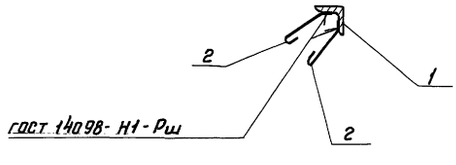

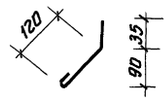

Привязан:

Инв. №

			ТП 902-2-473.89		КЖ.И.00.007
			Изделие закладное МН12	Стадия	Нач.7	Масштаб
				Р	17.3	1:20
				Лист	Листов 1
Инж. Ткат.	Тюрина			Мосводоканал НИИпроект	
Зав. гр.	Славянский				
Гл. спец.	Мешалкин				
Н. контр.	Мешалкин				
Нач. отд.	Мешалкин				

Копировал:

Формат А3

Инв. № подл. | Подпись и дата | Взам. инв. №

23814-05 22

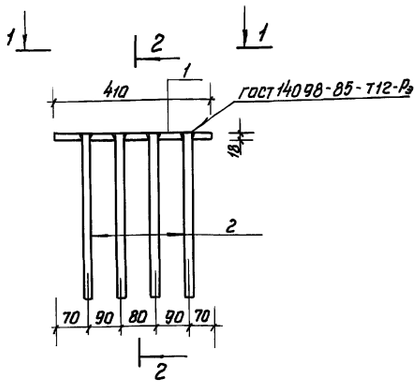

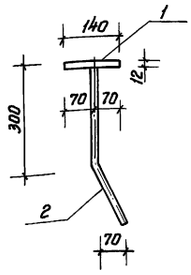

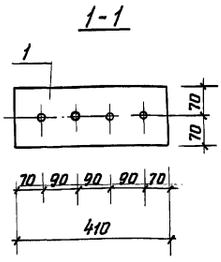

Формат	Зона	Поз.	Обозначение	Наименование	Кол.	Примечание
				Документация		
А3			ТП 902-2-473.89 КЖ.И.00.000 ТУ	Технические условия		
				Детали		
Б4		1	-01	Полоса $\frac{Б-12\times140\ ГОСТ\ 103-76\ \ell=410}{Вст3кл2\ ГОСТ\ 535-79}$	1	5,4 кг
Б4		2	-02	ф14 А II ГОСТ 5781-82, ℓ=420	4	0,51 кг

Привязан:

Инв. №

Инж. Iкат.	Тюрина		
Зав. гр.	Славянский		09.89
Гл. спец.	Мешалкин		
Н. контр.	Мешалкин		
Нач. отд.	Мешалкин		

ТП 902-2-473.89 КЖ.И.00.008

Изделие закладное МЗ-1

Стадия	Масса	Масштаб
Р	7,84	1:5
Лист	Листов: 1	

Мосводоканалниипроект

Копировал: Формат А4

Инв. № подл. | Подпись и дата | Взам. инв. №

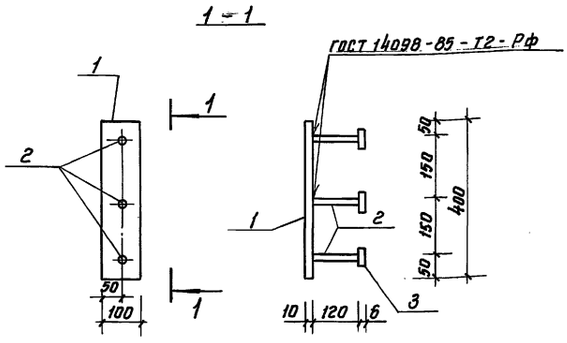

Формат	Зона	Поз.	Обозначение	Наименование	Кол.	Примечание
				Документация		
А3			ТП 902-2-473.89 КЖ.И.00.000 ТУ	Технические условия		
				Детали		
Б4		1	-01	Полоса $\frac{Б-10\times100\ ГОСТ\ 103-76\ \ell=400}{Вст3кл2\ ГОСТ\ 535-79}$	1	3,10 кг
Б4		2	-02	ф12 А I ГОСТ 5781-82 ℓ=120	3	0,11 кг
Б4		3	-03	Полоса $\frac{Б-6\times50\ ГОСТ\ 103-76\ \ell=50}{Вст3кл2\ ГОСТ\ 535-79}$	3	0,12 кг

Привязан:

Инв. №

Инж. Iкат.	Тюрина		
Зав. гр.	Славянский		09.89
Гл. спец.	Мешалкин		
Н. контр.	Мешалкин		
Нач. отд.	Мешалкин		

ТП 902-2-473.89 КЖ.И.00.009

Изделие закладное МН10

Стадия	Масса	Масштаб
Р	3,8	1:10
Лист	Листов 1	

Мосводоканалниипроект

Копировал: Формат А4

23984-05 23

Инв. № подл. | Подпись и дата | Взам. инв. №

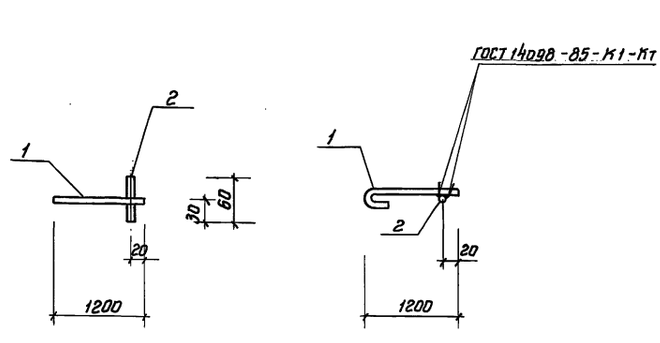

Формат	Зона	Поз.	Обозначение	Наименование	Кол.	Примечание
				Документация		
А3			ТП 902-2-473.89 КЖ.И.00.000 ТУ	Технические условия		
				Детали		
Б4		1	-01	ф12 А I ГОСТ 5781-82, ℓ=1290	1	1,2 кг
Б4		2	-02	ф20 А I ГОСТ 5781-82, ℓ=60	1	0,3 кг

Привязан:

Инв. №

Инж. Iкат.	Тюрина		
Зав. гр.	Славянский		09.89
Гл. спец.	Мешалкин		
Н. контр.	Мешалкин		
Нач. отд.	Мешалкин		

ТП 902-2-473.89 КЖ.И.00.010

Изделие закладное МН11

Стадия	Масса	Масштаб
Р	1,5	1:20
Лист	Листов 1	

Мосводоканалниипроект

Копировал: Формат А4

Инв. № подл. | Подпись и дата | Взам. инв. №

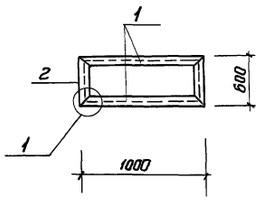

Формат	Зона	Поз.	Обозначение	Наименование	Кол.	Примечание
				Документация		
А3			ТП 902-2-473.89 КЖИ.00.000ТУ	Технические условия		
				Детали		
Б4		1	-01	Швеллер 10 ГОСТ 8240-72 ℓ=1000 Вст3кп2 ГОСТ 535-79	2	8,6 кг
Б4		2	-02	ℓ=600	2	5,2 кг

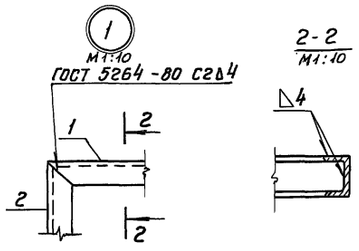

Привязан:

Инв. №

Инж. Ткат	Тюрина		
Зав. гр.	Славянский		06.89
Гл. спец.	Мешалкин		
Н. контр.	Мешалкин		
Нач. отд.	Мешалкин		

ТП 902-2-473.89 КЖИ.-00.012

Рама Р2

Стадия	Масса	Масштаб
Р	27,6	1:50
Лист	Листов 1	

Мосводоканалниипроект

Копировал: Ш

Формат А3

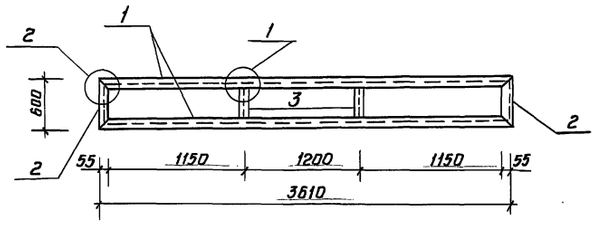

Формат	Зона	Поз.	Обозначение	Наименование	Кол.	Примечание
				Документация		
А3			ТП 902-2-473.89 КЖИ.00.000ТУ	Технические условия		
				Детали		
Б4		1	-01	Швеллер 10 ГОСТ 8240-72, ℓ=3610 Вст3кп2 ГОСТ 535-79	2	31,0 кг
Б4		2	-02	ℓ=600	2	5,2 кг
Б4		3	-03	Уголок Б-50×50×5 ГОСТ 8509-86, ℓ=590 Вст3кп2 ГОСТ 535-79	2	2,3 кг

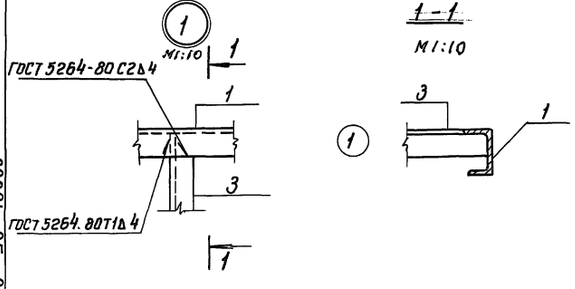

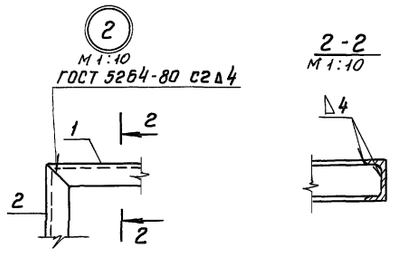

Привязан

Инв. №

Инж. Ткат	Тюрина		
Зав. гр.	Славянский		06.89
Гл. спец.	Мешалкин		
Н. контр.	Мешалкин		
Нач. отд.	Мешалкин		

ТП 902-2-473.89 КЖИ.-00.011

Рама Р1

Стадия	Масса	Масштаб
Р	77	1:50
Лист	Листов 1	

Мосводоканалниипроект

Инв. № подл. | Подпись и дата | Взамен инв. №

23984-05 24

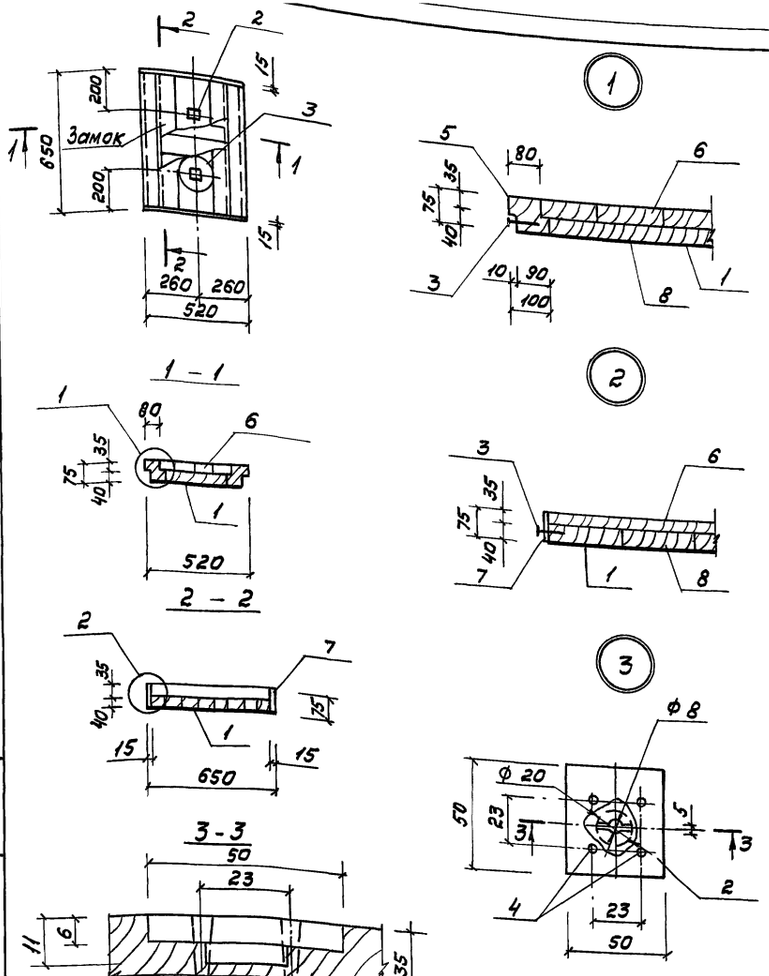

Формат	Зона	Поз.	Обозначение	Наименование	кол.	Примечание
				Документация		
А3			ТП902-2-473.89 КЖ.И.-00.000ТУ	Технические условия		
				Детали		
		1		Лист Б-0,8×590 ГОСТ 19903-74 / Стк1 ГОСТ 17715-72 ρ=770	1	2,85
		2		Лист Б-6×50 ГОСТ 19903-74 / В Ст3пс6-1 ГОСТ 14637-79 ρ=50	2	0,12
				Стандартные изделия		
		3	ГОСТ 4028-63	Гвоздь 5×100	26	
		4	ГОСТ 1145-80	Шуруп 1-5×60	8	
				Материал		
				Брусок деревянный 2-сорта ГОСТ 8486-86		
		5		75×100×620	2	0,0046 м³
		6		35×70×620	5	0,0015 м³
		7		15×75×620	2	0,0006 м³
		8		40×75×320	8	0,0016 м³

Привязан

Инв. №

Инж. Т.к.	Тюрина		
Зав. гр.	Славянский		10.89
Гл. спец.	Мешалкин		
Н. контр.	Мешалкин		
Нач. отд.	Мешалкин		

ТП902-2-473.89 КЖ.И.-00.013

Щит деревянный ЩД1

Стадия	Масса	Масштаб
Р	23,1	5/м
Лист	Листов 1	

Мосводоканалниипроект

Формат А3

Инв. № подл. | Подпись и дата | Взам. инв. №

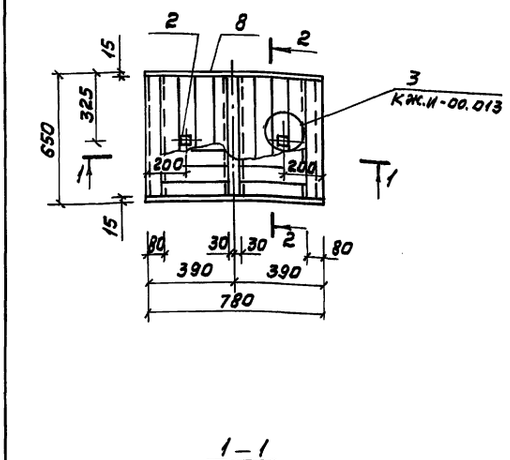

Формат	Зона	Поз.	Обозначение	Наименование	кол.	Примечание
				Документация		
А3			ТП902-2-473.89-КЖ.И-00.000ТУ	Технические условия		
				Детали		
		1		Лист Б-0,8×770 ГОСТ 19903-74 / Стк-1 ГОСТ 17715-72 ρ=630	1	4,11
		2		Лист Б-6×50 ГОСТ 19903-74 / В Ст3пс6-1 ГОСТ 14637-79 ρ=50	2	0,12
				Стандартные изделия		
		3	ГОСТ 4028-63	Гвоздь к 5×100	26	
		4	ГОСТ 1145-80	Шуруп 1-5×60	8	
				Материал		
				Брусок деревянный 2-сорта ГОСТ 8486-86		
		5		75×100×620	2	0,0046 м³
		6		40×75×240	16	0,0007 м³
		7		35×70×620	8	0,0015 м³
		8		15×75×780	2	0,0009 м³
		9		75×100×620	1	0,0046 м³

Привязан

Инв. №

Инж. Т.к.	Тюрина		
Зав. гр.	Славянский		10.89
Гл. спец.	Мешалкин		
Н. контр.	Мешалкин		
Нач. отд.	Мешалкин		

ТП 902-2-473.89 КЖ.И-00.014

Щит деревянный ЩД2

Стадия	Масса	Масштаб
Р	29,4	5/м.
Лист	Листов 1	

Мосводоканалниипроект

Копировал

Формат А3

23984-05 25

Инв. № подл. | Подпись и дата | Взам. инв. №

Альбом 5

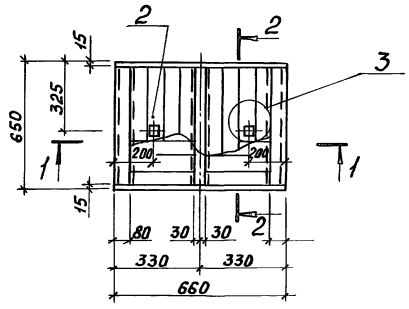

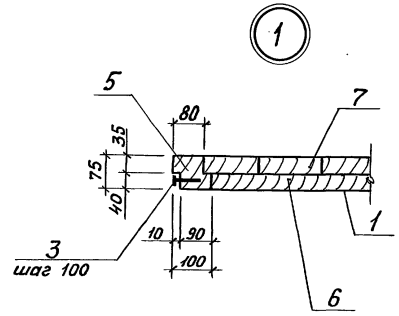

1 – 1

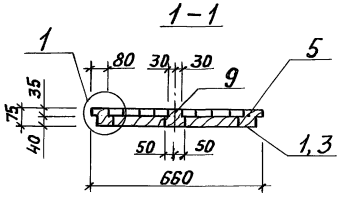

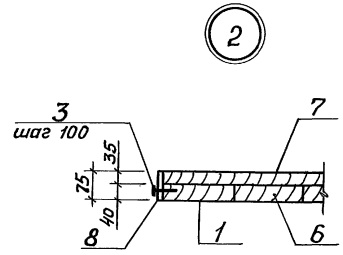

2 – 2

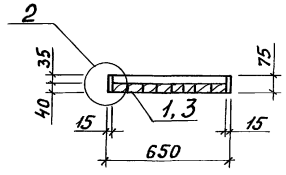

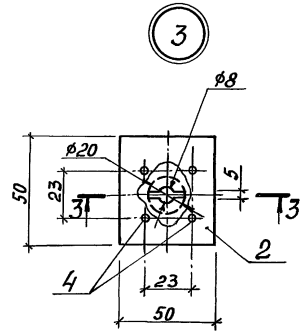

3 – 3

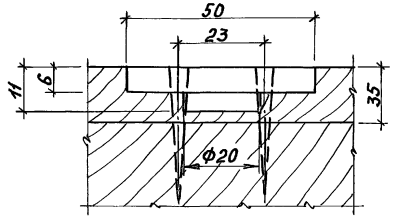

Формат	Зона	Поз.	Обозначение	Наименование	Кол.	Примечание
				Документация		
А3			ТП 902-2-473.89 КЖ.И-00.000ТУ	Технические условия		
				Детали		
		1		Лист Б-Q8×770 ГОСТ 19903-74 / СТК-1 ГОСТ 17715-72 Р-130	1	3,53
		2		Лист Б-6×50 ГОСТ 19903-74 / ВСт3пс6-1 ГОСТ 14637-79 Р-50	2	0,12
				Стандартные изделия		
		3	ГОСТ 4028-63	Гвоздь К5×100	26	
		4	ГОСТ 1145-80	Шуруп 1-5×60	8	
				Материал		
				Брусок деревянный, 2-го сорта ГОСТ 8486-86		
		5		75×100×620	2	0,0046 м³
		6		40×75×180	16	0,00054 м³
		7		35×70×620	6	0,0015 м³
		8		15×75×660	2	0,0100 м³
		9		75×100×620	1	0,0046 м³

Привязан

Инв. № подл. | Подпись и дата | Взам. инв. №

Инж. Ік.	Тюрина		
Зав. гр.	Славянский		10.89
Гл. спец.	Мешалкин		
Н. контр.	Мешалкин		10.89
Нач. отд.	Мешалкин		

ТП 902-2-473.89 КЖ.И-00.015

Щит деревянный ЩД3

Стадия	Масса	Масштаб
Р	34,6	
Лист	Листов 1	

Мосводоканалниипроект

Копировал

Формат А2

Альбом 5

1. Железобетонные конструкции.

1.1. В проекте разработана сборная железобетонная стеновая панель ПС1-42-52а по серии 3.900-3 выпуск 4 с дополнительными закладными деталями и измененным армированием.

1.2. Панель изготавливать из морозостойкого F100, водонепроницаемого W4, тяжелого бетона класса В15.

1.3. При изготовлении панели соблюдать технические условия ГОСТ 13015.0-83 и вышеуказанной серии.

2. Арматурные сетки, каркасы, закладные детали.

2.1. Закладные детали сваривать электродами Э42 по ГОСТ 9467-75.

2.2. Арматурные и закладные изделия должны отвечать требованиям ГОСТ 10922-75.

3. Деревянные изделия.

3.1. Для изготовления щитов применять бруски из древесины хвойных пород не ниже II сорта, которые необходимо антисептировать.

Инв. № подл. | Подпись и дата | Взам. инв. №

				ТП 902-2-473.89-КЖ.И 00.000 ТУ	
Зав. гр.	Славянский			Технические условия	Стадия: Р; Лист: ; Листов: 1
Гл. спец.	Мешалкин				Мосводоканалниипроект
Н. контр.	Мешалкин				
Нач. отд.	Мешалкин				

Копировал Ц- 23984-05 27 Формат А2

Альбом 5

Ведомость рабочих чертежей основного комплекта КМ

Лист	Наименование	Примечание
1	Насосная станция сырого осадка. Общие данные (начало)	
2	Насосная станция сырого осадка. Общие данные (окончание)	
3	Насосная станция сырого осадка. Схема расположения путей подвесного транспорта на отм. 4.300	
4	Насосная станция сырого осадка. Схема расположения монорельса на отм. -0.780	
5	Насосная станция сырого осадка. Схема крепления технологических трубопроводов.	
6	Насосная станция сырого осадка. Схема расположения лестниц и площадок на отм. 0.000, -1.800	

Ведомость ссылочных и прилагаемых документов

Обозначение	Наименование	Примечание
	Ссылочные документы	
Серия 1.426.2-3 вып.2	Стальные подкрановые балки. Узлы крепления монорельсов	
Серия 1.450.3-3 вып.02ч.1,2	Стальные лестницы, площадки, стремянки и ограждения	

1. Материал конструкций - смотреть техническую спецификацию металла.
2. Сварку производить электродами типа Э-42 по ГОСТ 9467-65 $h_{шв}$ = 6 мм.
3. Работы по изготовлению и монтажу стальных конструкций выполнять согласно требований СНиП 3.03.01-87 „Несущие и ограждающие конструкций."
4. Все металлические конструкции в насосной станции окрасить масляной краской (ГОСТ 695-77) за 2 раза по огрунтовке суриком.

Типовой проект разработан в соответствии с действующими нормами и правилами. Обеспечивает взрыво и пожаробезопасность сооружений при соблюдении установленных правил эксплуатации.
Гл. инженер проекта /Мешалкин/

Техническая спецификация металла

Начало

Вид профиля и ГОСТ ТУ	Марка металла и ГОСТ	Обозначение и размер профиля, мм	№№ п/п	Код: Марки металла	Код: Вида профиля	Код: Размера профиля	Количество, шт.	Длина, мм	Масса металла по элементам конструкции, т: Монорельс (Код элемента констр. 526235)	Площадки и лестницы (526241)	Крепление трубопроводов	Общая масса, т	Масса потребности в металле по кварталам: I	II	III	VI	Заполняется ВЦ
1	2	3	4	5	6	7	8	9									
Балки двутавровые ГОСТ 19425-74*	Вст3пс6 ГОСТ 380-71*	I 30М	1			53910	2	8800	0,92			0,92					
	Итого		2	12300					0,92								
Всего профиля			3		53910							0,92					
Балки двутавровые ГОСТ 5239-72*	Вст3 пс6 ГОСТ 380-71*	I 27	4			24247	2	6500	0,6			0,6					
	Итого		5	11240					0,6								
Всего профиля			6									0,6					
Швеллеры ГОСТ 8240-72	Вст3 мп2 ГОСТ 380-71*	[10	7			26140	8	1050		0,1		0,1					
	Итого		8	11240						0,1							
Всего профиля			9									0,1					
Сталь угловая равнополочн. ГОСТ 8509-86	Вст кп2 ГОСТ 380-71*	L 75×6	10				—	18000		0,2		0,2					
		L 63×6	11				—	9000			0,05	0,05					
	Итого		12	11240						0,2	0,05						
Всего профиля			13		21113							0,25					
Сталь рифлёная ГОСТ 8568-77	Вст3 кп2 ГОСТ 380-71*	-δ=6	14				—	10м²		0,50		0,50					
	Итого		15	11240						0,50							
Всего профиля			16		71331							0,50					
Сталь прокатная полосовая ГОСТ 103-76	Вст3 кп2 ГОСТ 380-71*	-δ=10	17								0,16	0,16					
	Итого		18	11240							0,16						
Всего профиля			19		13110							0,16					
Труба стальная водогазопров. ГОСТ 3262-75*		dу=80	20				4	1950		0,08		0,08					
	Итого		21							0,08							
Всего профиля			22		94140							0,08					
Сталь круглая ГОСТ 5781-82	Вст3 кп2 ГОСТ 380-71*	ф 18 AI	23				—	7100			0,02	0,02					
	Итого		24	11240							0,02						
Всего профиля			25									0,020					
Итого масса металла			26						1,46	0,79	0,23						
Всего масса металла			27									2,63					
В том числе по маркам	Вст3 кп2		28	11240								1,11					
	Вст3пс6		29	12300								1,52					

Привязан

Инв. №

Инв.№ подл. | Подпись и дата | Взам. инв.№

Инж. Iкат	Тюрина		
Зав. гр.	Славянский		
Гл. спец.	Мешалкин		
Н. контр.	Мешалкин		
Нач. отд.	Мешалкин		

ТП 902-473.89 КМ

Отстойники канализационные радиальные первичные из сборного ж/б диаметром 30м

Стадия: Р | Лист: 1 | Листов: 6

Насосная станция сырого осадка. Общие данные (начало)

Мосводоканалнипроект

Копировал 23984-05 28 Формат А2

Альбом 5

Техническая спецификация металла окончание

Вид профиля и ГОСТ, ТУ	Марка металла и ГОСТ	Обозначение и размер профиля мм	№№ п.п.	Код: Марка металла	Код: Вида профиля	Код: Размера профиля	Количество, шт.	Длина, мм	Масса металла по элементам конструкций, т: лестничн. марши (код элемента)	Перила огражден. (код элемента)	площадки (код элемента)	подвесной транспорт (код элемента)	Общая масса	Масса потребности в металле по кварталам (дополняется изготовителем) т: I	II	III	IV	Заполняется ВЦ
1	2	3	4	5	6	7	8	9	10	11	12	13	14	15	16	17	18	19
Швеллеры ГОСТ 8240-72*	Вст3псб ГОСТ 380-71*	[14	1	12300	26166		2	880			0,022		0,022					
		[18	2	12300	26212		-	9720	0,158				0,158					
		Итого											0,180					
Сталь угловая равнополочная ГОСТ 8509-86	Вст3кл.2 ГОСТ 380-71*	L75×6	3	11240	21113		-	3100	0,012		0,010		0,022					
		L56×4	4	11240	21113		-	15460		0,053			0,053					
		L50×5	5	11240	21113		-	18410		0,071			0,071					
		L25×3	6	11240	21113		-	13060		0,017			0,017					
		Итого											0,163					
Сталь прокатная полосовая ГОСТ 103-76	Вст3кп2 ГОСТ 380-71*	δ6	7	11240	13110		-	900	0,004				0,004					
		δ4	8	11240	13110		-	13000	0,006	0,047	0,002		0,055					
		δ2	9	11240	13110		-	11900	0,043		0,012		0,055					
		Итого											0,114					
Итого масса металла									0,223	0,188	0,046	1,55	0,457					
В том числе по маркам	Вст3пс6												0,180					
	Вст3кп2												0,277					
Масса поставки элемента по кварталам, т (заполняется заказчиком)	I																	
	II																	
	III																	
	IV																	

Ведомость металлоконструкций по видам профилей

Наименование конструкций по номенклатуре прейскуранта № 01-09	Позиции прейскуранта	№ п.п.	Код конструкций	Масса конструкций, т: Всего стали повышенной и высокой прочности	по видам профилей стали: Балки и швеллеры	Крупносортная сталь	среднесортная сталь	мелкосортная сталь	толстолистовая сталь	Универсальная сталь	Тонколистовая сталь	Гнутые и гнутосварные	Трубы	Прочие	Всего	Количество шт	Серия типовых конструкций
1	2	3	4	5	6	7	8	9	10	11	12	13	14	15	16	17	18
Прямые звенья	18				1,400										1,400		
Балки для поддержания монорельсов	24				0,400										0,400		
Крепление трубопроводов						0,050		0,020	0,160						0,230		
Площадки рабочие	689				0,122	0,210			0,502		0,012		0,080		0,926		
Лестницы	697				0,158	0,012			0,010		0,043				0,223		
Ограждения	705					0,124		0,017			0,047				0,188		
Итого:					2,080	0,396		0,037	0,672		0,102		0,080		3,367		
Контрольная сумма																	

Привязан:	Инж. I кат.	Тюрина			ТП902-2-473.89		КМ
	Зав. гр.	Славянский		08.89	Отстойники канализационные радиальные первичные из сборного ж/б диаметром 30м.	Стадия	Лист	Листов
	Гл. спец.	Мешалкин				Р	2	
	Н. контр.	Мешалкин			Насосная станция сырого осадка.			
Инв. №	Нач. отд.	Мешалкин			ОБЩИЕ ДАННЫЕ (ОКОНЧАНИЕ)	Мосводоканал НИИпроект		

Инв. № подл. | подпись и дата | Взам. инв. №

Копировал: 23984-05 29

формат А2

Альбом 5

Схема расположения путей подвесного транспорта на отм. 4.300м.

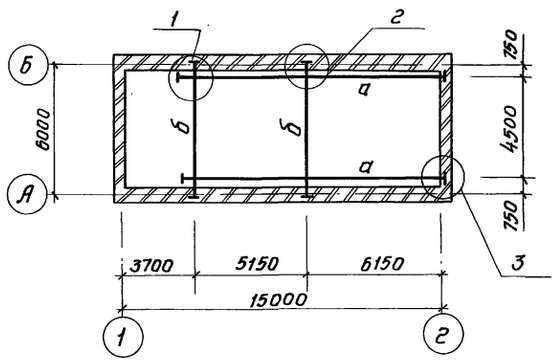

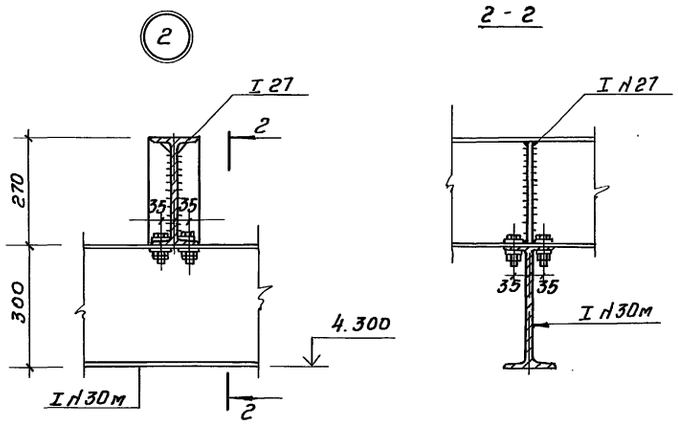

2 - 2

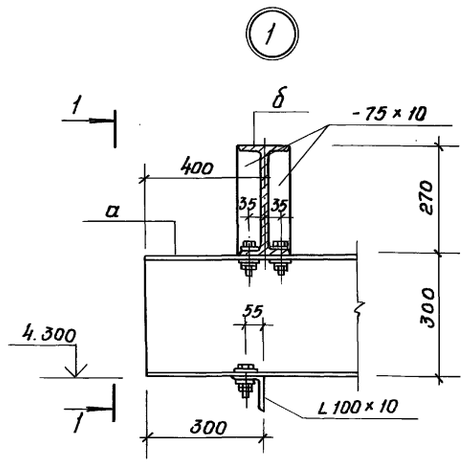

1 - 1

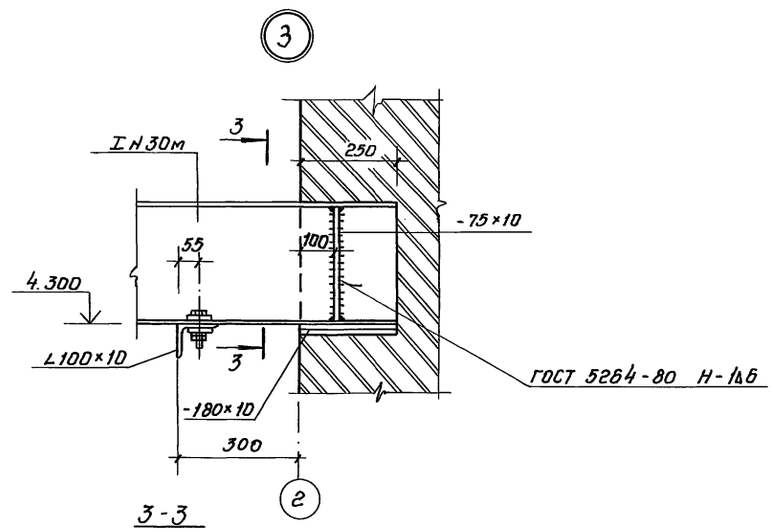

3 - 3

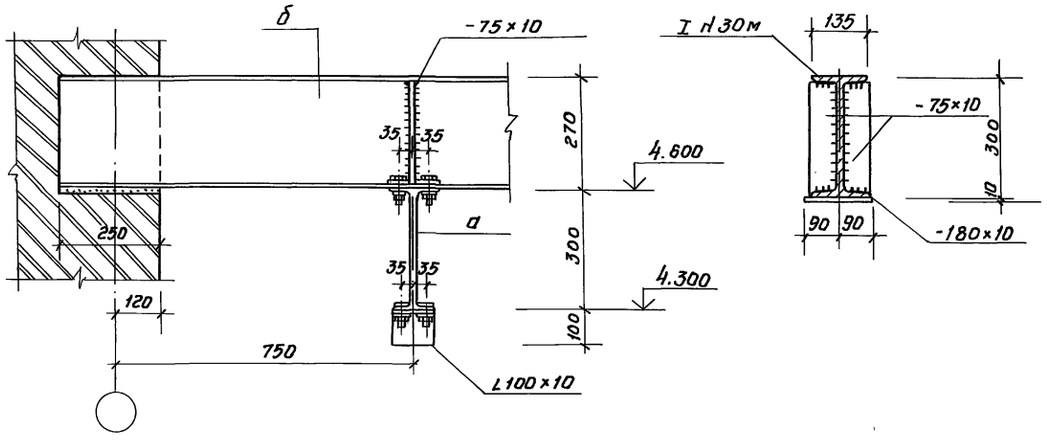

Ведомость элементов									
Марка	Сечение			Опорные усилия			Группа констр.	Марка металла	Примечание
	Эскиз	Поз.	Состав	H кн. м	H кн.	Q кн.			
а	I		I 30м	53	—	21	II	Вст3пс6	
б	I		I 27	31	—	36	II	Вст3пс6	

1. Общие указания и техническую спецификацию металла см. лист 1.
2. Конструкции расчитаны на подвесной кран г.п. $Q_1 = 3,2$т

				ТП 902-2-473.89			КМ	
Привязан:		Инж.I кат.	Тюрина	Отстойники канализационные радиальные первичные из сборного ж/б диаметром 30м.	Стадия	Лист	Листов	
		Зав. гр.	Славянский		Р	3		
		Гл. спец.	Мешалкин	Насосная станция сырого осадка. Схема расположения путей подвесного транспорта на отм. 4.300	Мосводоканал НИИпроект			
		Н. контр.	Мешалкин					
Инв. №		Н. отд.	Мешалкин					

Согласовано
Отдел №2 Казанов
Отдел №4 Поволоцкий

Инв. № подл. | Подпись и дата | Взам. инв. №

Копировал: 23984-05 30 формат А2

Альбом 5

Схема расположения монорельса на отм. - 0.780

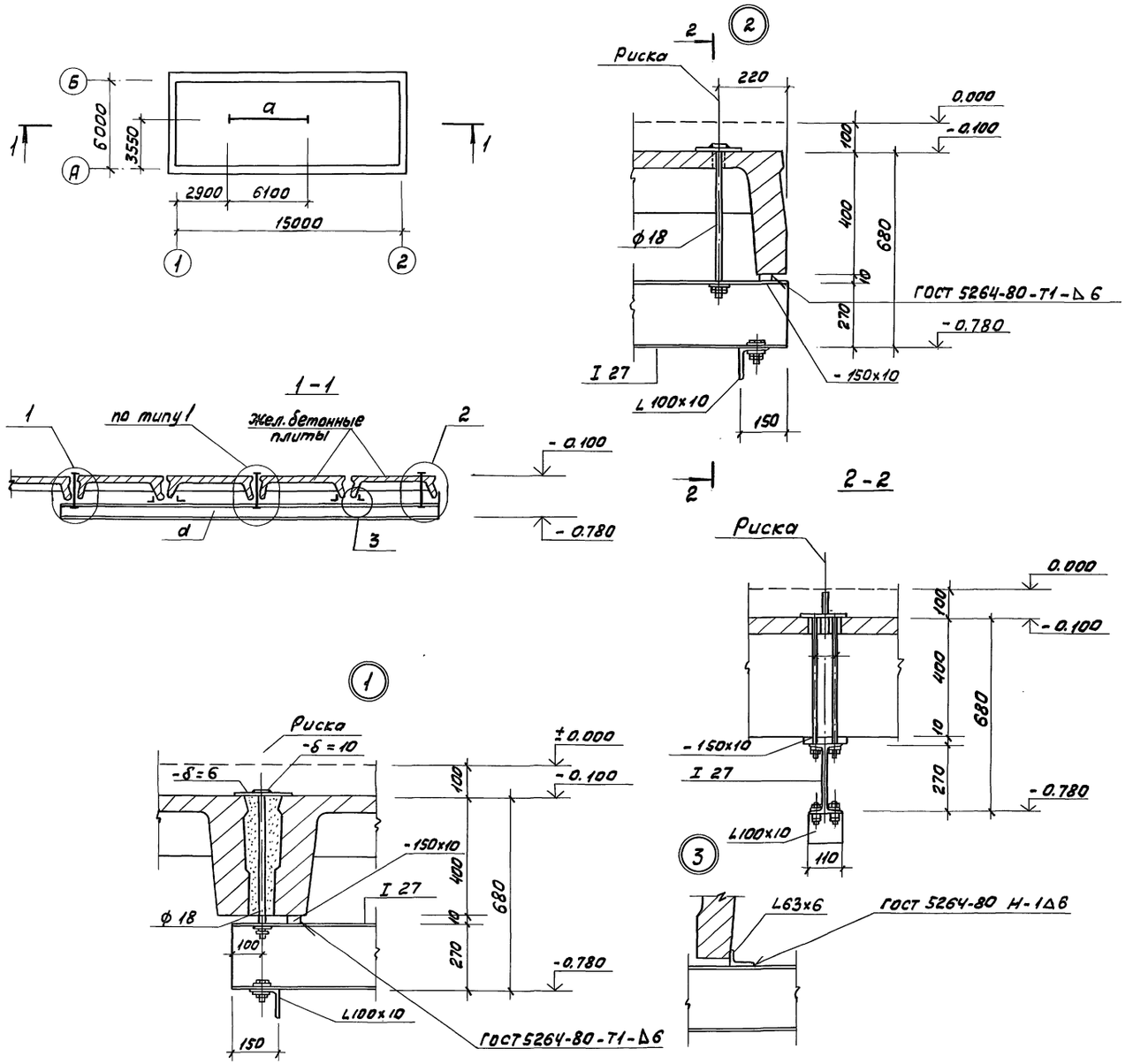

Ведомость элементов									
Марка	Сечение			Опорные усилия			Группа конста	Марка металла	Примечание
	Эскиз	поз	Состав	M кнм	N кн	Q кн			
d	I		I 27	9,0	–	6,0	II	Вст3пс6	

1. Общие указания см. лист 1.

2. Монорельс расчитан под толь г.п. Q=1т.с

						ТП 902-2-473.89			-КМ
Привязан			Инж. I к.	Тюрина		Отстойники канализационные радиальные первичные из сборного ж/б диаметром 30м	Стадия	Лист	Листов
			Зав. гр.	Славянский			Р	4	
			Гл. спец.	Мешалкин		Насосная станция сырого осадка			
			Н. контр.	Мешалкин		Схема расположения монорельса на отм. - 0.780	Мосводоканалнии проект		
Инв. №			Нач. отд.	Мешалкин					

Инв. № подл. | Подпись и дата | Взам. инв. №

Копировал Воя 23984-05 31 Формат А2

Альбом 5

Схема подвески трубопроводов

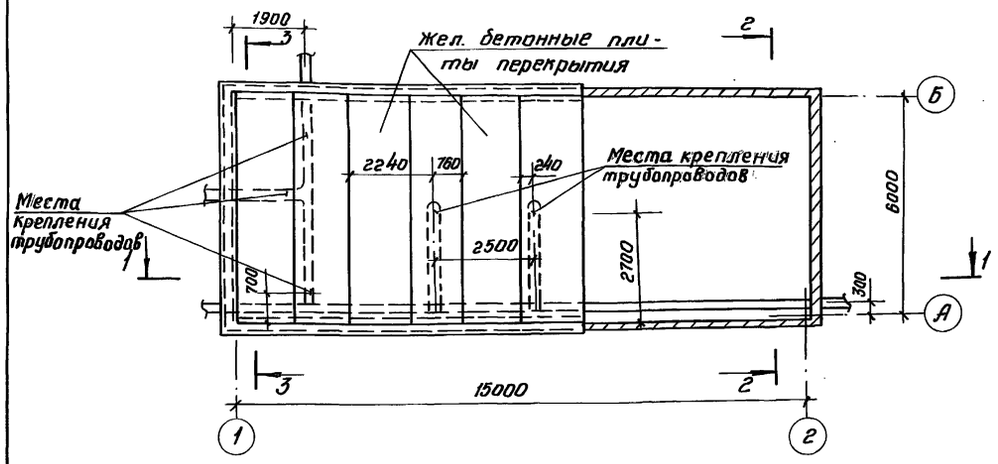

1 - 1

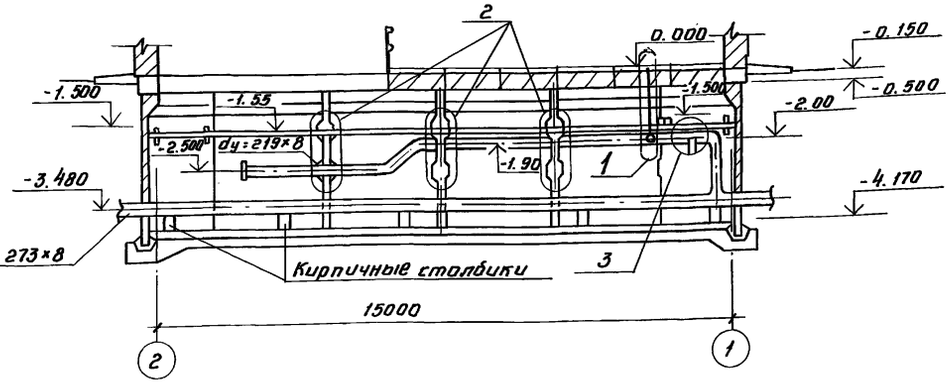

2 - 2

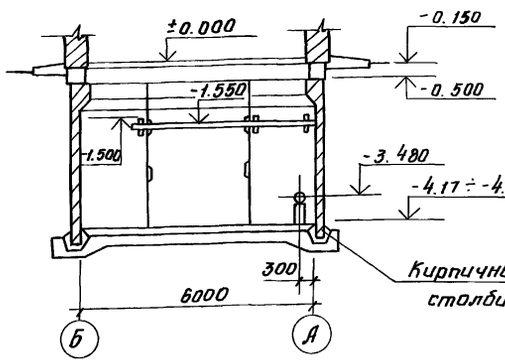

3 - 3

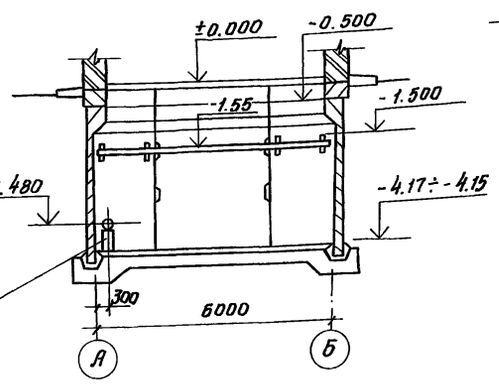

5 - 5

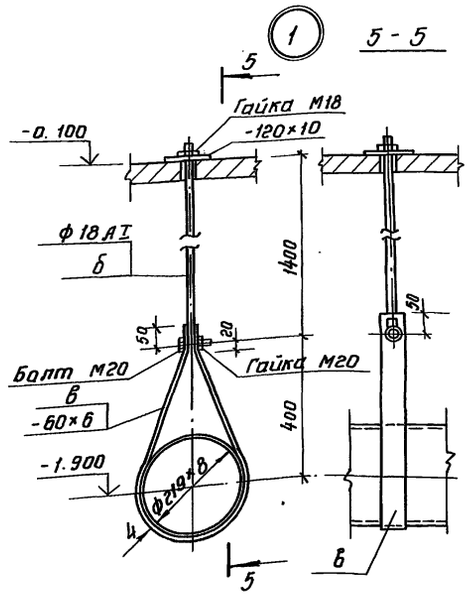

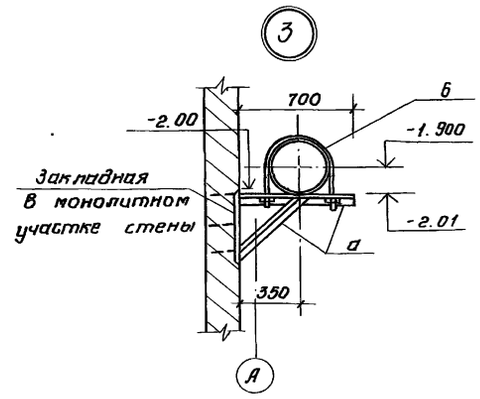

Ведомость элементов

Марка	Сечение			Опорные усилия			Группа монтр.	Марка металла	Примечание
	Эскиз	Поз.	Состав	М т.с. м	N т.с.	В			
а	L		L63×6	по гибкости λ = 400			VI	Вст3кп2	
б	ф 18 АI		Круглая сталь ф18АI	—	5.00	—	VI	"	
в	—		-60×6	по гибкости λ = 400			VI	"	

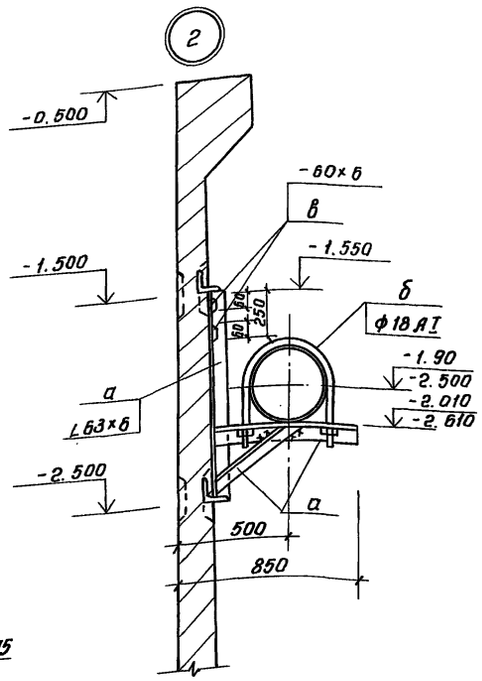

Общие указания и техническую спецификацию металла см. лист 1.

Согласовано: Отдел №2 Королева

Инв. № подл. | Подпись и дата | Взамен инв. №

Привязан:

Инв. №

				ТП 902-2-473.89 КМ			
Инж. эксп.	Тюрина			Отстойники канализационные радиальные первичные из сборного ж/б диаметром 30 м.	Стадия	Лист	Листов
Зав. гр.	Слабянский				Р	5	
Гл. спец.	Мешалкин			Насосная станция сырого осадка. Схема крепления технологических трубопроводов.	Мосводоканалниипроект		
Н. контр.	Мешалкин						
Н. отд.	Мешалкин						

23984-05 32

Копировал: Шц

Формат А2

Альбом 5

Схема расположения лестниц и площадок на отм. 0.000, -1.800

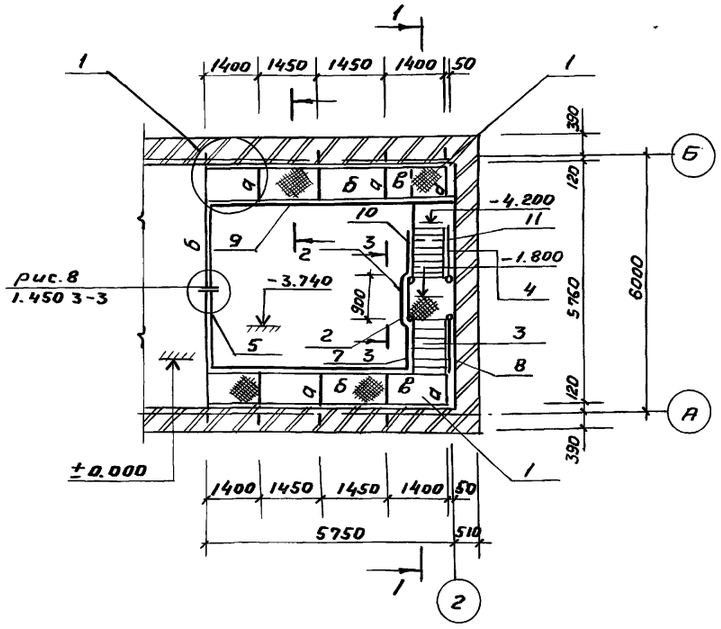

1-1

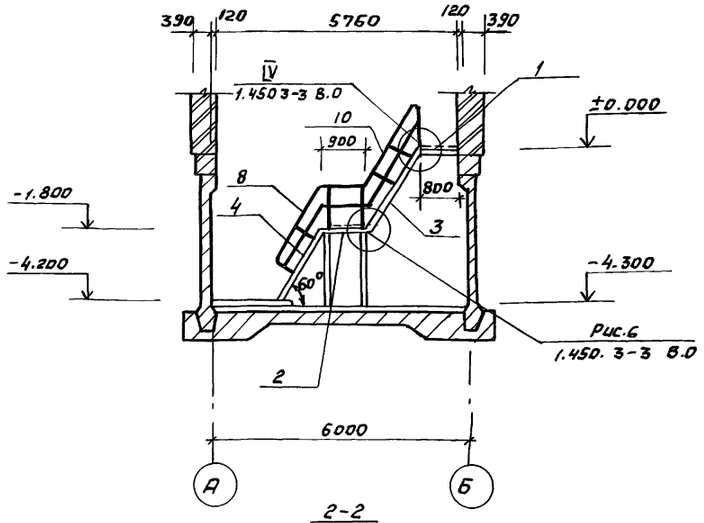

2-2

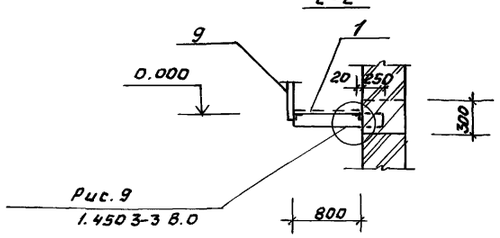

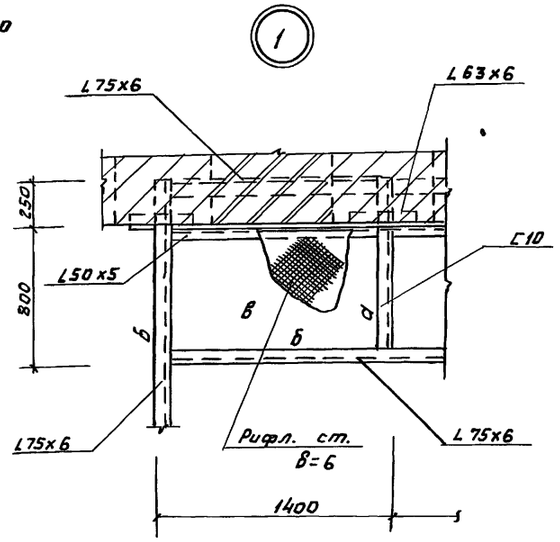

3-3

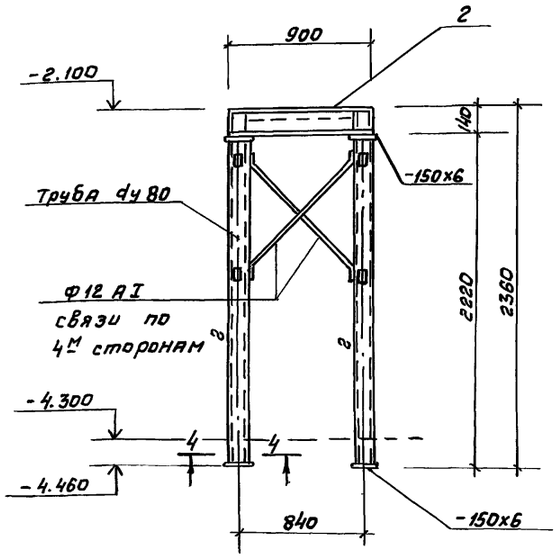

4-4

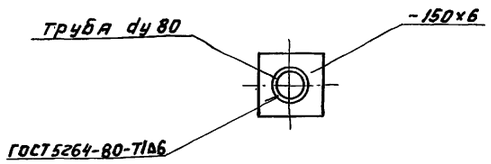

Спецификация элементов к схеме расположения лестниц и площадок на отм. 0.000, -1.800

Марка, поз.	Обозначение	Наименование	Кол.	Масса ед. кг	Примечание
1	Сер. 1450.3-3 л.16 по типу	Площадка П-1	2	—	
2	Сер. 1.450.3-3 В.2	" ПМГФ-98	1	54.4	
3	"	Лестн. марш МШГБ	1	97	
4	"	" МШГВ	1	128	
5	Сер. 1.450.3-3 В 2	Огражд. площад. ОГПМГэБ-10.42	1	63.4	
6	"	" ОГПМГэБ-10.9	1	17.9	
7	"	Огр. лест. марша ОГл МЛГ60-10.18	2	15.5	
8	"	ОГПМЛГ60-10.18	2	15.5	
9	"	Огражд. площ. ОГПМГэБ-10.60	2	89.3	
10	"	Огр. лест. марша ОГл МЛГ60-10.24	1	21.8	
11	"	ОГПМЛГ60-10.24	1	21.8	

Ведомость элементов

Марка	Сечения			Опорные усилия			Группа констр.	Марка металла	Примечание
	Эскиз	Поз.	Состав	M кнм	N кн	Q кн			
а	[		[10	6.0	—	1.5	VI	Вст3 кл.2	
б	L		L75x6	конструкт.			VI	—	
в	⊢⊣		⊢⊣ в=6	по прогибу			VI	—	
г	◎		◎ dy=80	по гибкости			VI	—	

Общие указания см. лист 1

Инв. № подл.	Подпись и дата	Взам. инв. №	Привязан	Инж. I кат.	Тюрина		ТП 902-2-473.89	КМ
				Зав. гр.	Славянский	08.89	Отстойники канализационные радиальные первичные из сборного ж/б диаметром 30м	Стадия: Р; Лист: 6; Листов:
				Гл. спец.	Мешалкин		Насосная станция сырого осадка. Схема расположения лестниц и площадок на отм. 0.000, -1.800	Мосводоканалнии проект
				Н. контр.	Мешалкин	08.89		
			Инв. №	Нач. отд.	Мешалкин			

23984-05 (33)

копировал

формат А2

gost.e-ecolog.ru