ТИПОВОЙ ПРОЕКТ
902-2-473.89

ОТСТОЙНИКИ КАНАЛИЗАЦИОННЫЕ РАДИАЛЬНЫЕ ПЕРВИЧНЫЕ ИЗ СБОРНОГО ЖЕЛЕЗОБЕТОНА

ДИАМЕТРОМ 30 м

АЛЬБОМ 4

ОТСТОЙНИКИ
КЖ.И СТРОИТЕЛЬНЫЕ ИЗДЕЛИЯ. СТР. 3-23

23984-04
ЦЕНА

Отпускная цена
на момент реализации
указана в счет-накладной

Привязан

Инв. №

gost.e-ecolog.ru

ТИПОВОЙ ПРОЕКТ

902 - 2 - 473.69

ОТСТОЙНИКИ КАНАЛИЗАЦИОННЫЕ РАДИАЛЬНЫЕ ПЕРВИЧНЫЕ ИЗ СБОРНОГО ЖЕЛЕЗОБЕТОНА ДИАМЕТРОМ 30 м

АЛЬБОМ 4

ПЕРЕЧЕНЬ АЛЬБОМОВ

АЛЬБОМ 1	ПЗ	ПОЯСНИТЕЛЬНАЯ ЗАПИСКА
АЛЬБОМ 2	ТХ	ТЕХНОЛОГИЧЕСКИЕ РЕШЕНИЯ
	ОВ	ОТОПЛЕНИЕ И ВЕНТИЛЯЦИЯ
	ВК	ВНУТРЕННИЙ ВОДОПРОВОД И КАНАЛИЗАЦИЯ
АЛЬБОМ 3		ОТСТОЙНИКИ
	КЖ	КОНСТРУКЦИИ ЖЕЛЕЗОБЕТОННЫЕ
	КМ	КОНСТРУКЦИИ МЕТАЛЛИЧЕСКИЕ
АЛЬБОМ 4		ОТСТОЙНИКИ
	КЖ.И	СТРОИТЕЛЬНЫЕ ИЗДЕЛИЯ
АЛЬБОМ 5		НАСОСНАЯ СТАНЦИЯ СЫРОГО ОСАДКА
	АР	АРХИТЕКТУРНЫЕ РЕШЕНИЯ
	КЖ	КОНСТРУКЦИИ ЖЕЛЕЗОБЕТОННЫЕ
	КЖ.И	СТРОИТЕЛЬНЫЕ ИЗДЕЛИЯ
	КМ	КОНСТРУКЦИИ МЕТАЛЛИЧЕСКИЕ
АЛЬБОМ 6	ЭМ	ЭЛЕКТРОСИЛОВОЕ ОБОРУДОВАНИЕ
	АТХ	АВТОМАТИЗАЦИЯ ТЕХНОЛОГИЧЕСКОГО ПРОЦЕССА
	АОВ	АВТОМАТИЗАЦИЯ ВЕНТСИСТЕМ
АЛЬБОМ 7	НО	НЕСТАНДАРТИЗИРОВАННОЕ ОБОРУДОВАНИЕ
АЛЬБОМ 8	СО	СПЕЦИФИКАЦИИ ОБОРУДОВАНИЯ
АЛЬБОМ 9	ВМ	ВЕДОМОСТИ ПОТРЕБНОСТИ В МАТЕРИАЛАХ
АЛЬБОМ 10	С	СМЕТЫ
АЛЬБОМ 11	АТХ.Н.	ЗАДАНИЕ ЗАВОДУ ИЗГОТОВИТЕЛЮ НА ЩИТ КИП

РАЗРАБОТАН
ИНСТИТУТОМ
„МОСВОДОКАНАЛНИИПРОЕКТ"

ГЛАВНЫЙ ИНЖЕНЕР ИНСТИТУТА Д.Д. СОКОЛИН

ГЛАВНЫЙ ИНЖЕНЕР ПРОЕКТА В.К. КАЗАНОВ

УТВЕРЖДЕН РАСПОРЯЖЕНИЕМ МОСГОРИСПОЛКОМА
ОТ 18.08. 1969 г № 1583

ВВЕДЕН В ДЕЙСТВИЕ ПРИКАЗОМ ПО ОБЪЕДИНЕНИЮ
„МОСВОДОКАНАЛ" ОТ 06.09. 1969 г. № 392

Содержание альбома 4

Обозначение	Наименование	Стр.
	Содержание альбома	
ТП 902-2- КЖ.И.00.000ТУ	Технические условия	3
01.000	Панель стеновая ПСЦ 3-36-1/1	4
02.000	ПСЦ 3-36- 1/2	5
03.000	Лоток ЛТ1Б-9-6/2	6
04.000	Плита П1	7;8
05.000	Колонна К1	9
00.001	Каркас плоский КР1	10
00.002	Сетка С1	11
00.003	С2	12
00.004	С3	12
00.005	С4	13
00.006	С5	13
00.007	Изделие закладное М1-1	14
00.008	М1-2	14
00.009	М2-1	15
00.010	М2-2	15
00.011	М2-3	16
00.012	М2-4	16
00.013	М4-1	17
00.014	М5-1	17

Продолжение

Обозначение	Наименование	Стр.
ТП 902-2- КЖ.И.00.015	Изделие закладное МН1	18
00.016	МН5	18
00.017	МН2	19
00.018	МН3	20
00.019	МН4	21
00.020	МН6	22
00.021	КМ1	23

Инв.№подл. | Подпись и дата | Взам.инв.№

Альбом 4

Технические условия.

1. Железобетонные конструкции.

1.1. В альбоме разработаны сборные железобетонные стеновые панели по серии 3.900-3 выпуск 5 с дополнительными закладными деталями и лотковый элемент индивидуального изготовления.

1.2. Панели изготавливать из морозостойкого F 100, водонепроницаемого W4 тяжелого бетона класса В 15.

1.3. Все изделия изготавливать в соответствии с техническими условиями ГОСТ 13015.0-83 и вышеуказанной серии.

2. Арматурные сетки, каркасы, закладные детали.

2.1. Арматурные сетки, каркасы выполнять при помощи контактной сварки.

2.2. Закладные изделия сваривать электродами Э 42 по ГОСТ 9467-75.

2.3. Арматурные и закладные изделия должны отвечать требованиям ГОСТ 10922-75.

3. Антикоррозийная защита.

3.1. Закладные детали устанавливаемые в стеновых панелях и лотках защищаются металлическим покрытием (слой цинка 0,2 мм).

Инв.№ подл. | Подпись и дата | Взам. инв.№

				ТП 902-2-473.89- КЖ.И.00.000 ТУ	
ГИП	Славянский		09.89	Технические условия	Стадия: Р; Лист: ; Листов: 1
Гл. спец.	Мешалкин				Мосводоканалниипроект
Н. контр.	Славянский		09.89		
Нач. отд.	Мешалкин				

Альбом 4

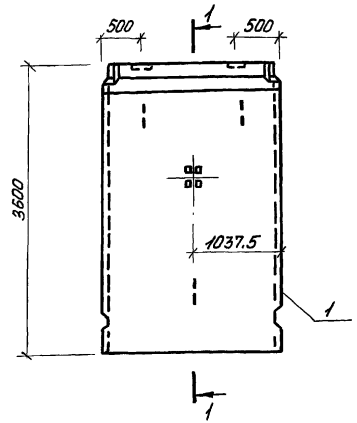

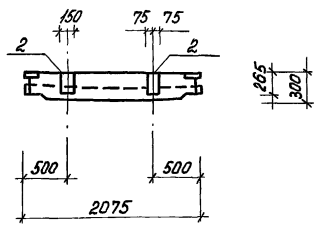

Формат	Зона	Поз.	Обозначение	Наименование	Кол.	Примечание
				Документация		
А3			ТП 902-2-473.89 КЖИ 00.000.ТУ	Технические условия		
А3			серия 3.900-3, вып. 5	Панели стеновые для цилиндрических сооружений		
				Сборочные единицы		
А3		1	Серия 3.900-3. вып.5, ч.1,2.	Панель ПСЦ3-36-1	1	
А4		2	ТП 902-2-473.89-КЖ.И.00.007	Изделие закладное М1-1	2	
А4		3	КЖ.И.00.008	М1-2	1	

Ведомость расхода стали на дополнительные закладные изделия, кг

Марка элемента	Изделия закладные						Общий расход
	Арматура класса		Прокат марки				
	А-II		Вст 3 кп2				
	ГОСТ 5781-82		ГОСТ 19903-74				
	ф16	Итого	S8	S10		Итого	
ПСЦ3-36-1/1	5,6	5,6	5,5	3,6		9,1	14,7

Инв.№ подл. | Подпись и дата | Взам. инв.№

Привязан

Инв. №

Инж. Тк.	Тюрина		
Зав. гр.	Славянский		09.89
Гл. спец.	Мешалкин		
Н. контр.	Мешалкин		
Н. отд.	Мешалкин		

ТП 902-2-473.89 - КЖ.И.01.000

Панель стеновая ПСЦ3-36 - 1/1

Стадия	Масса	Масштаб
Р	2800	1:50
Лист	Листов: 1	

Мосводоканалнипроект

23984-04 5

Копировал Проект Формат А3

Альбом 4

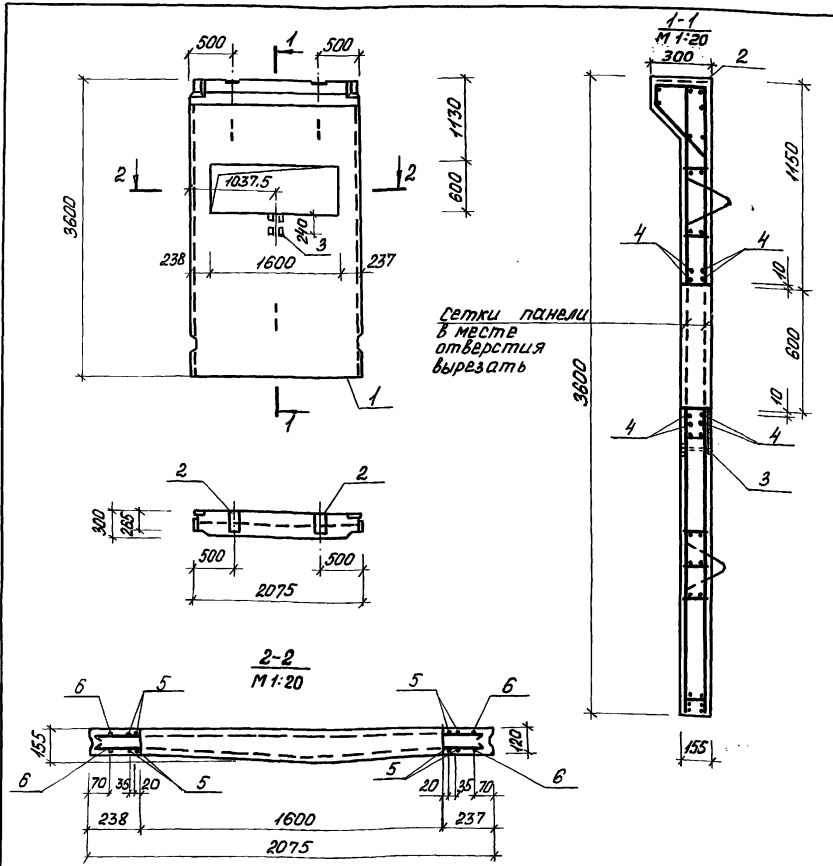

Формат	Зона	Поз.	Обозначение	Наименование	Кол.	Примечание
				Документация		
А3			ТП 902-2-473.89 КЖИ.00.000ТУ	Технические условия		
А3			Серия 3.900-3, вып. 5	Панели стеновые для цилиндрических сооружений		
				Сборочные единицы		
А3		1	Серия 3.900-3 Вып. 5 ч.1,2	Панель ПСЦ3-36-1	1	
А4		2	ТП 902-2-473.89-КЖ.И.00.007	Изделие закладное М1-1	2	
А1		3	00.008	М1-2	1	
				Детали		
Б4		4	-01	ф6 А III ГОСТ 5781-82; ℓ=2050	8	0,5кг
Б4		5	-02	ф16 А III ГОСТ 5781-82; ℓ=3580	8	4,3кг
Б4		6	-03	ф16 А III ГОСТ 5781-82; ℓ=3490	4	5,5кг

Привязан

Инв. №

Ведомость расхода стали на дополнительные закладные изделия и детали, кг

Марка элемента	Изделия закладные									Общий расход
	Арматура класса					Прокат марки				
	А-III			А-II		В ст 3 кп 2				
	ГОСТ 5781-82					ГОСТ 103-76				
	ф6	ф16	Итого	ф18	Итого	δ8	δ10		Итого	
ПСЦ3-36-1/2	4,0	56,4	60,4	5,6	5,6	5,5	3,6		9,1	75,1

Инж. Iк.	Тюрина		
Зав. гр.	Славянский		09.89
Гл. спец.	Мешалкин		
Н. контр.	Мешалкин		
Н. отд.	Мешалкин		

ТП 902-2-473.89 - КЖИ.02.000

Панель стеновая ПСЦ3-36 - 1/2

Стадия	Масса	Масштаб
Р	2500	1:50
Лист	Листов 1	

Мосводоканал НИИпроект

23984-04 6

Копировал Кроват Формат А3

Инв. № подл. | Подпись и дата | Взам. инв. №

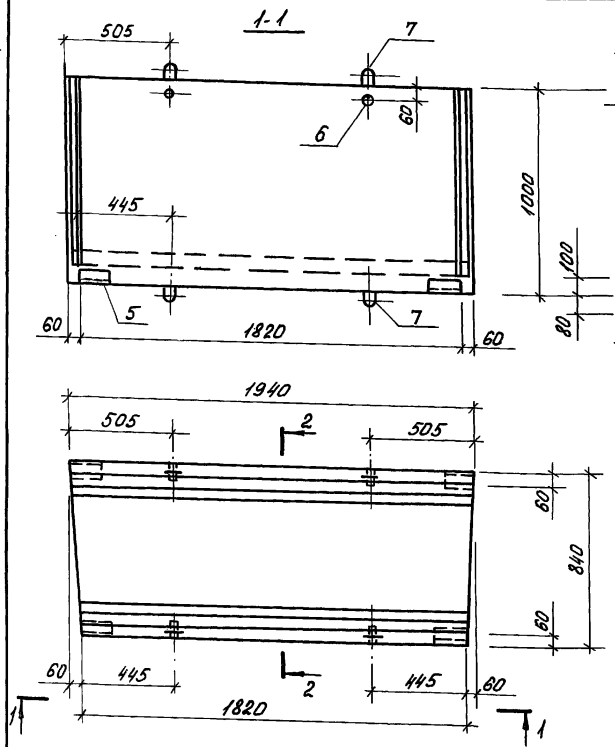

Формат	Зона	Поз.	Обозначение	Наименование	Кол.	Примечание
				Документация		
А3			ТП 902-2- -КЖ.И.00.000 ТУ	Технические условия		
				Сборочные единицы		
А4		1	ТП 902-2- -КЖ.И.00.003	Сетка С2	1	
А4		2	00.004	С3	1	
А4		3	00.005	С4	1	
А4		4	00.008	С5	1	
А4		5	00.009	Изделие закладное М2-1	4	
А4		6	00.010	М2-2	4	
А4		7	Серия 1.400-9, в.1, л.9	Петля УП1-4	8	
				Детали		
Б4		8	-01	ф8 AIII ГОСТ 5781-82; ℓ=1820	1	0,73 кг
Б4		9	-02	ℓ=1920	1	0,77 кг
				Материалы		
		10		Бетон кл. В15		0,47 м³

Ведомость расхода стали на элемент, кг

Марка элемента	Изделия арматурные						Изделия закладные								Общий расход
	Арматура класса					Всего	Арматура кл.			Прокат марки			Всего		
	ВР-I			А-III			А-I		А-II	Вст3пс6		Вст3кп2			
	ГОСТ 6727-80			ГОСТ 5781-82			ГОСТ 5781-82			ГОСТ 8509-86		ГОСТ 3262-75			
	ф5		Итого	ф8	Итого		ф8	ф10	ф10	∠75×6	Итого	Тр. 75×32	Итого		
ЛТ16-9-6/2	17,9		17,9	1,5	1,5	19,4	0,4	4,7	3,0	4,1	4,1	0,4	0,4	12,6	32,0

1. Защитный слой 20мм.
2. Петли - поз. 7, привязать к стержням сетки поз. 1.

Привязан

Инв. № подл. | Подпись и дата | Взам. инв. №

Зав. гр.	Болотова		09.89
ГИП	Мешалкин		
Гл. спец.	Мешалкин		
Н. контр.	Мешалкин		
Нач. отд.	Мешалкин		

ТП 902-2-473.89 -КЖ.И.03.000

Лоток ЛТ16-9-6/2

Стадия	Масса	Масштаб
Р	1175	1:20
Лист	Листов 1	

МосводоканалНИИпроект

23984-04 7

Копировал Формат А3

Альбом 4

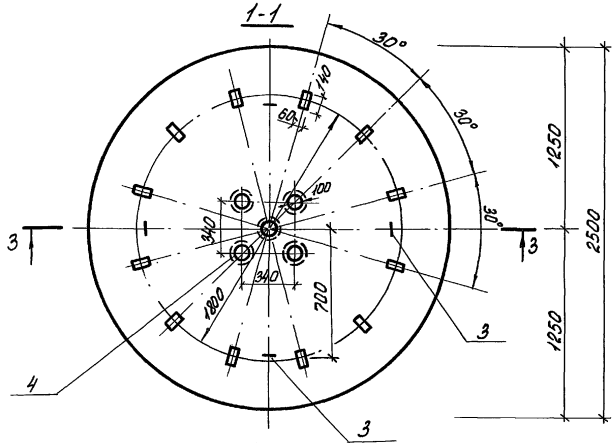

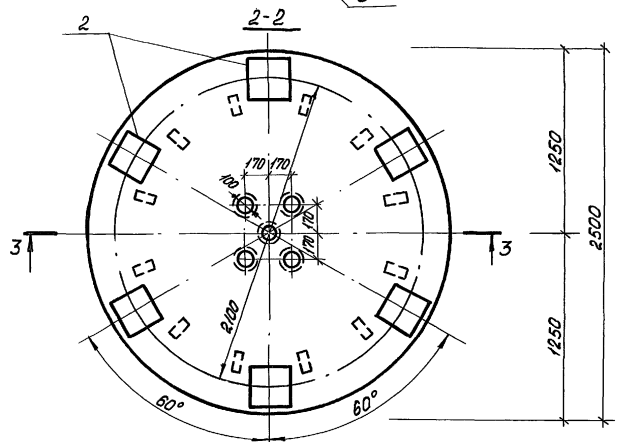

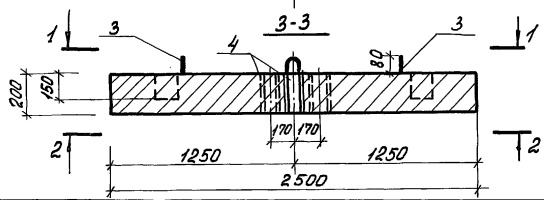

Формат	Зона	Поз.	Обозначение	Наименование	Кол.	Примечание
				Документация		
А3			ТП 902-2-473.89 КЖИ.00.000ТУ	Технические условия		
				Сборочные единицы		
А3		1	ТП 902-2-473.89-КЖ.И.00.002	сетка С1	2	
А4		2	00.014	Изделие закладное М5-1	6	
А4		3	серия 1.400-9, вып. 1 л. 18	петля УП 2-3	4	
				Детали		
Б4		4	-01	Труба 100×4,5 ГОСТ 3262-75; ℓ=200	5	2,4 кг
Б4		5	-02	ф10 AI ГОСТ 5781-82; ℓ=170	12	0,1 кг
				Материалы		
		6		Бетон кл. В15		0,98 м³

Привязан

Инв. №

Инж. Тк.	Тюрина		ТП 902-2-473.89-КЖ.И.04.000
Зав. гр.	Славянский	9939	Плита П1
Гл. спец.	Мешалкин		Стадия: Р; Масса: 2450; Масштаб: б/м
Н. контр.	Мешалкин		Лист 1; Листов 2
Н. отд.	Мешалкин		Мосводоканалнишпроект

Инв. № подл. | Подпись и дата | Взам. инв. №

Копировал Формат А3

Альбом 4

1-1

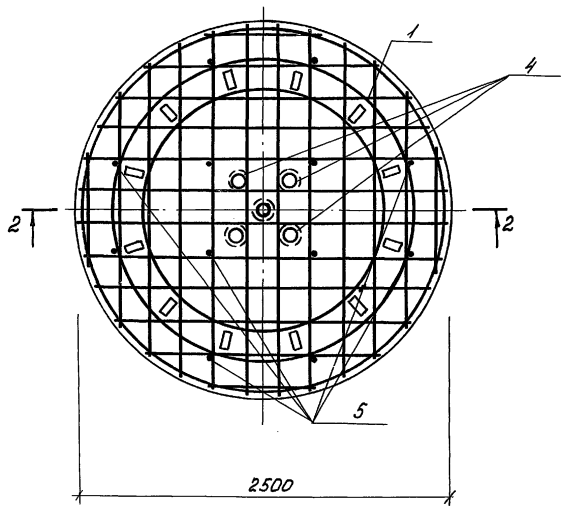

2-2

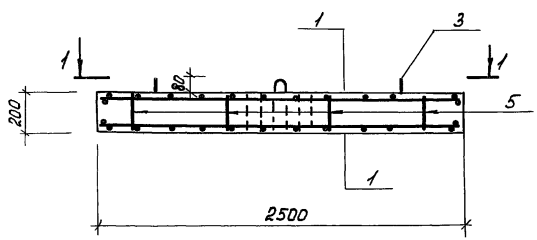

Ведомость расхода стали на элемент, кг

Марка элемента	Изделия армат.		Изделия закладные				
	Арматура кл.		Арматура класса				
	AII		AI		AII		
	ГОСТ 5781-82		ГОСТ 5781-82		ГОСТ 5781-82		
	ф14	Итого	ф12	Итого	ф10	ф16	Итого
Плита П1	133.4	133.4	3.4	3.4	1.2	7.2	8.4

продолжение:

Изделия закладные					Всего	Общий расход
Прокат марки						
Вст3кп2						
ГОСТ 19903-74			ГОСТ 3262-75			
δ10		Итого	тр. 100	Итого		
42.0		42.0	12	12	54	199.2

Защитный слой арматуры принят 25мм

Привязан

Инв. №

ТП 902-2-473.89 -КЖИ.04.000				
Плита П1	Стадия	Масса	Масштаб	
	Р		Б/м	
	Лист 2	Листов		
	Мосводоканал НИИпроект			
Инж. Ік. Тюрина				
Зав. гр. Славянский		09.89		
Гл. спец. Мешалкин				
Н. контр. Мешалкин				
Нач. отд. Мешалкин				

23984-04 9

Копировал Формат А3

Инв. № подл. | Подпись и дата | Взам. инв. №

Альбом 4

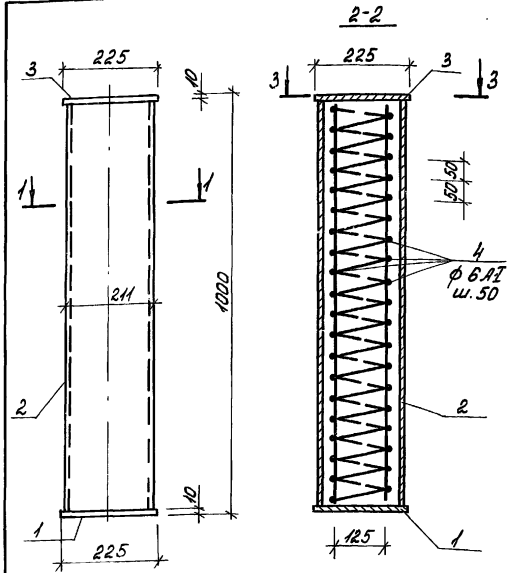

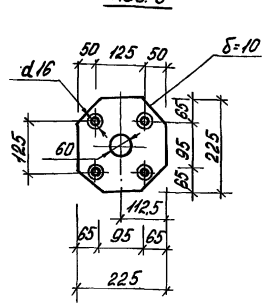

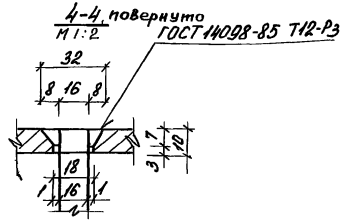

Формат	Зона	Поз.	Обозначение	Наименование	Кол.	Примеч.
				Документация		
А3			ТП 902-2 -КЖ.И.00.000ТУ	Технические условия		
				Сборочные единицы		
А4		1	ТП 902-2 -КЖ.И.00.013	Изделие закладное М4-1	1	
Б4		2		Труба асбоцементная ГОСТ 1839-80, ℓ=1000	1	13 кг
				Детали		
Б4		3	-01	Лист 6-10×225×225 ГОСТ 19903-74 Вст3пс6-1 ГОСТ 14637-79	1	4,0 кг
Б4		4	-02	ф 6 AI ГОСТ 5782-75; ℓ=9500	1	2,1 кг
				Материалы		
				Бетон кл. В15		0,35 м³

Ведомость расхода стали на элемент, кг

Марка элемента	Изделия закладные								Общий расход
	Арматура класса				Всего	Прокат марки Вст3 кп2			
	A-I ГОСТ 5781-82		A-II			ГОСТ 19903-74		Всего	
	ф6	Итого	ф16	Итого		δ10	Итого		
Колонна К1	2.1	2.1	6.4	6.4	8,5	8	8	8	16.5

Привязан

Инв. №

Инв.№подл. | Подпись и дата | Взам. инв.№

Инж. Тк.	Тюрина		
Зав. гр.	Слевянский		09.89
Гл. спец.	Мешалкин		
Н. контр.	Мешалкин		
Нач. отд.	Мешалкин		

ТП 902-2-473.89 -КЖ.И. 05.000

Колонна К1

Стадия	Масса	Масштаб
Р	875	1:10
Лист	Листов 1	

Мосводоканалнипроект

Копировал Формат А3

Альбом 4

Формат	Зона	Поз.	Обозначение	Наименование	Кол.	Примечание
				Документация		
А3			ТП 902-2-473.89 КЖ.И.00.000ТУ	Технические условия		
				Детали		
БЧ		1	-01	ф10 AII ГОСТ 5781-82; ℓ=1930	1	1,2кг
БЧ		2	-02	ℓ=1000	1	0,6кг
БЧ		3	-03	ℓ=830	1	0,6кг

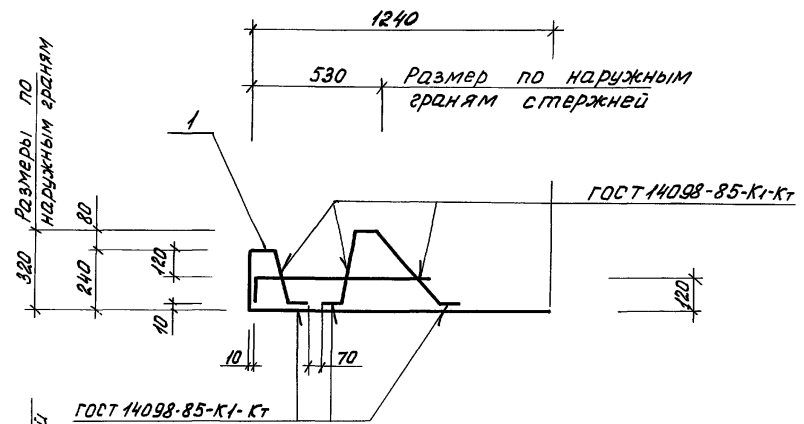

Поз. 1

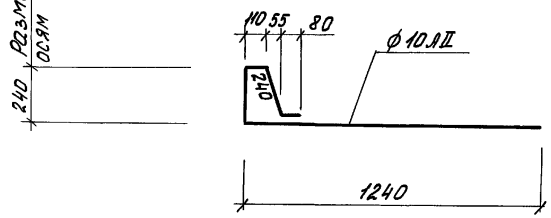

Поз. 2

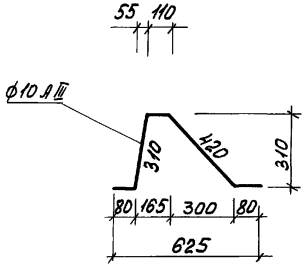

Поз. 3

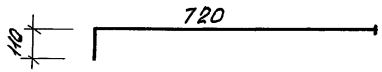

Привязан

Инв. №

Инж. I к.	Тюрина		
Зав. гр.	Славянский		09.89
Гл. спец.	Мешалкин		
Н. конт.	Мешалкин		
Нач. отд.	Мешалкин		

ТП 902-2-473.89 - КЖ.И.00.001

Каркас плоский КР 1

Стадия	Масса	Масштаб
Р	2,8	1:20
Лист	Листов: 1	

Мосводоканалнишпроект

Инв. № подл. | Подпись и дата | Взам. инв. №

Копировал Гробай Формат А3

Альбом 4

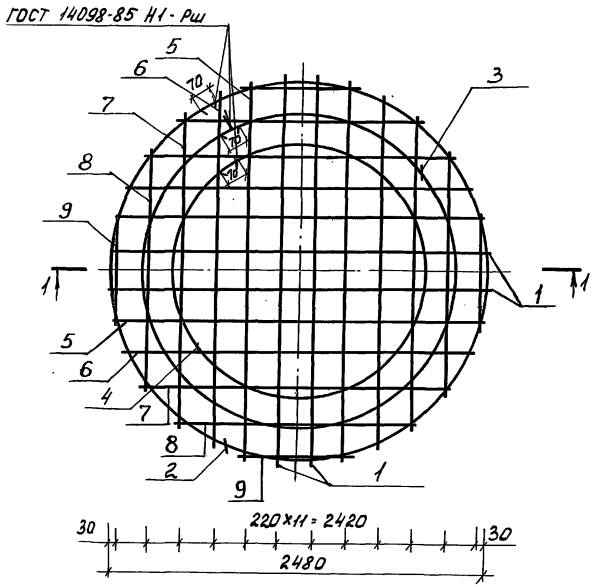

1-1

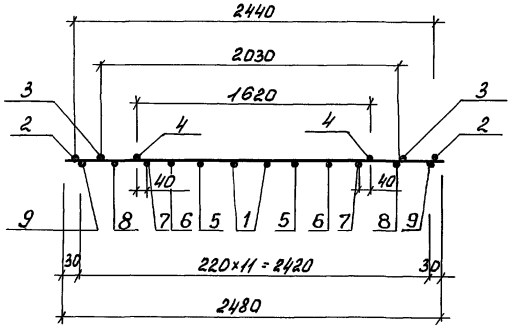

Формат	Зона	Поз.	Обозначение	Наименование	Кол	Примечание
				Документация		
А3			ТП 902-2-473.89-КЖ.И.00.000ТУ	Технические условия		
				Детали		
БЧ		1	-01	ф14 AII ГОСТ 5781-82; ℓ=2470	4	3,0 кг
БЧ		2	-02	ℓ=7730	1	9,4 кг
БЧ		3	-03	ℓ=6440	1	5,4 кг
БЧ		4	-04	ℓ=5160	1	6,3 кг
		5	-05	ℓ=2390	4	2,9 кг
		6	-06	ℓ=2220	4	2,7 кг
		7	-07	ℓ=1940	4	2,3 кг
		8	-08	ℓ=1490	4	1,8 кг
		9	-09	ℓ=540	4	0,7 кг

Привязан

Инв. №

Взам. инв. № | Подпись и дата | Инв. № подл.

Инж. Пк	Тюрина		09.89
Зав. гр.	Славянский		
Гл. спец.	Мешалкин		
Н. контр.	Мешалкин		
Нач. отд.	Мешалкин		

ТП 902-2-473.89 — КЖ.И.00.002

Сетка С1

Стадия	Масса	Масштаб
Р	68,4	1/50
Лист	Листов 1	

Мосводоканалнипроект

Копировал Формат А3

Альбом 4

Развертка

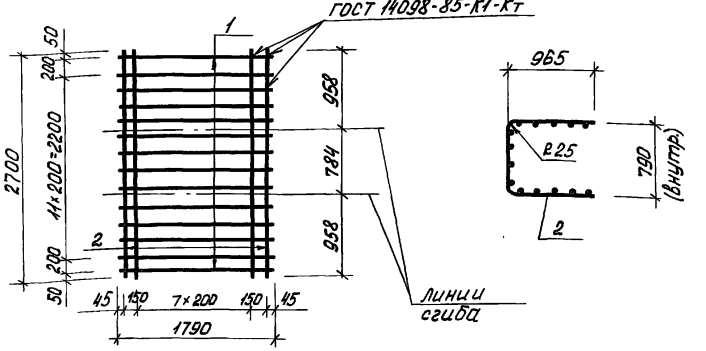

Формат	Зона	Поз.	Обозначение	Наименование	Кол.	Примечание
				Документация		
А3			ТП 902-2-473.89-КЖ.И. 00.000.ТУ	Технические условия		
				Детали		
Б4		1	-01	ф5 ВР I ГОСТ 6727-80		
				ℓ = 1790	14	0,26 кг
Б4		2	-02	ℓ = 2700	10	0,39 кг

Привязан

Инв. №

Зав. гр.	Болотова		09.89г.
ГИП	Мешалкин		
Гл. спец.	Мешалкин		
Н. контр.	Мешалкин		
Нач. отд.	Мешалкин		

ТП 903-2-473.89 -КЖ.И. 00.003

Сетка С2

Стадия	Масса	Масштаб
Р	7.54	1:50
Лист	Листов 1	

Мосводоканалнипроект

Инв. № подл. | Подпись и дата | Взам. инв. №

Развертка

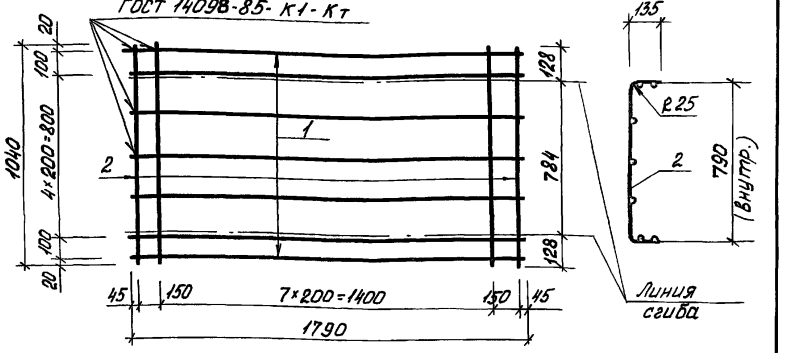

Формат	Зона	Поз.	Обозначение	Наименование	Кол.	Примечание
				Документация		
А3			ТП 902-2-473.89- КЖ.И. 00.000.ТУ	Технические условия		
				Детали		
Б4		1	-01	ф5 ВР I ГОСТ 6727- 80		
				ℓ = 1790	7	0,26 кг
Б4		2	-02	ℓ = 1040	10	0,39 кг

Привязан

Инв. №

Зав. гр.	Болотова		09.89г.
ГИП	Мешалкин		
Гл. спец.	Мешалкин		
Н. контр.	Мешалкин		
Нач. отд.	Мешалкин		

ТП 902-2-473.89 -КЖ.И. 00.004

Сетка С3

Стадия	Масса	Масштаб
Р	5,72	1:20
Лист	Листов 1	

Мосводоканалнипроект

Инв. № подл. | Подпись и дата | Взам. инв. №

Копировал Гровай

Формат А3

Альбом 4

Развертка

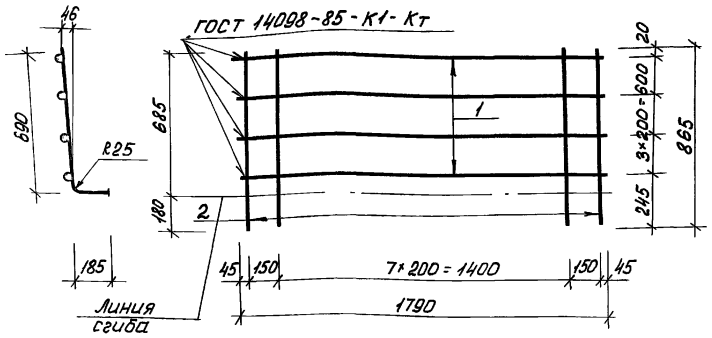

Формат	Зона	Поз.	Обозначение	Наименование	Кол.	Примечание
				Документация		
А3			ТП 902-2-473.89 КЖИ.00.000ТУ	Технические условия		
				Детали		
				ф5 Вр-I ГОСТ 6727-80		
Б4		1	-01	ℓ=1790	4	0,26кг
Б4		2	-02	ℓ=865	10	0,12кг

Привязан

Инв. №

Инв. № подл. | Подпись и дата | Взам. инв. №

Зав. гр.	Болотова		09.89г.
ГИП	Мешалкин		
Гл. спец.	Мешалкин		
Н. контр.	Мешалкин		
Нач. отд.	Мешалкин		

ТП 902-2-473.89 - КЖ.И.00.005

Сетка С4

Стадия	Масса	Масштаб
Р	2,24	1:20
Лист	Листов 1	

Мосводоканалнипроект

Развертка

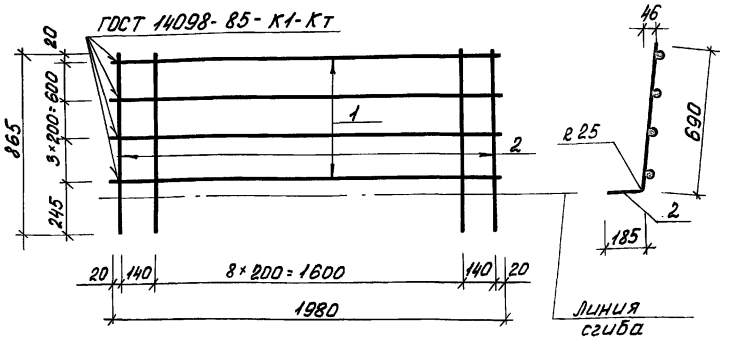

Формат	Зона	Поз.	Обозначение	Наименование	Кол.	Примечание
				Документация		
А3			ТП 902-2-473.89-КЖИ.00.000ТУ	Технические условия		
				Детали		
Б4		1	-01	ф5 Вр-I ГОСТ 6727-80		
				ℓ=1920	4	0,28кг
Б4		2	-02	ℓ=865	11	0,12кг

Привязан

Инв. №

Инв. № подл. | Подпись и дата | Взам. инв. №

Зав. гр.	Болотова		09.89г.
ГИП	Мешалкин		
Гл. спец.	Мешалкин		
Н. контр.	Мешалкин		
Нач. отд.	Мешалкин		

ТП 902-2-473.89 - КЖ.И.00.006

Сетка С5

Стадия	Масса	Масштаб
Р	2,36	1:20
Лист	Листов 1	

Мосводоканалнипроект

Альбом 4

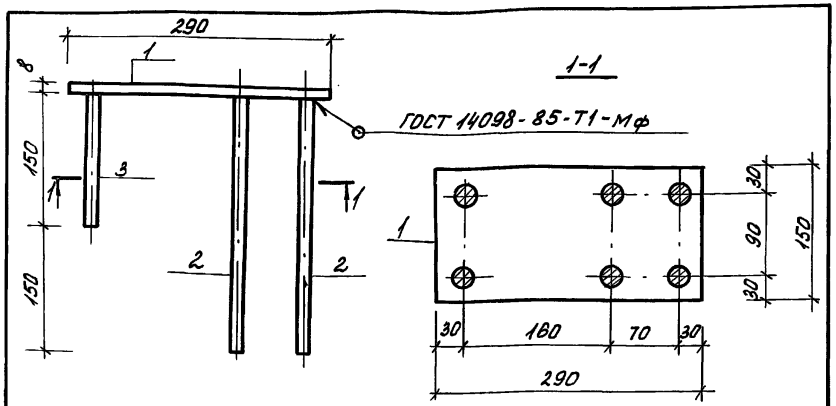

Формат	Зона	Поз.	Обозначение	Наименование	Кол.	Примеч.
				Документация		
А3			ТП 902-2-473.89-КЖ.И. 00.000 ТУ	технические условия		
				Детали		
БЧ		1	-01	Полоса Б-150×8 ГОСТ 103-76 Вст3кп2 ГОСТ 535-79; ℓ=290	1	2.73 кг
БЧ		2	-02	ф16 AII ГОСТ 5781-82; ℓ=300	4	0,48 кг
БЧ		3	-03	ℓ=150	2	0,24 кг

Привязан

Инв. №

Взам. инв. № | Подпись и дата | Инв. № подл.

Инж. Тк.	Тюрина		
Зав. гр.	Славянский		09.89
Гл. спец.	Мешалкин		
Н. контр.	Мешалкин		
Нач. отд.	Мешалкин		

ТП 902-2-473.89 - КЖ.И. 00.007

Изделие закладное М1-1

Стадия	Масса	Масштаб
Р	5,13	1:10
Лист	Листов: 1	

МосводоканалНИИпроект

Копировал Формат А4

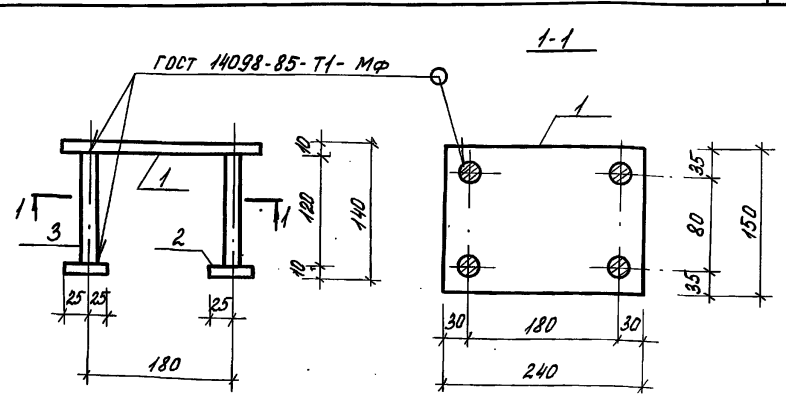

Формат	Зона	Поз.	Обозначение	Наименование	Кол.	Примеч.
				Документация		
А3			ТП 902-2-473-89 КЖ.И. 00.000. ТУ	Технические условия		
				Детали		
БЧ		1	-01	Полоса Б-150×10 ГОСТ 103-76. Вст3кп2 ГОСТ 535-79; ℓ=240	1	2,8 кг
БЧ		2	-02	Полоса Б-50×10 ГОСТ 103-76 Вст3кп2 ГОСТ 535-79; ℓ=50	4	0,2 кг
БЧ		3	-03	ф16 AII ГОСТ 5781-82; ℓ=120	4	0,2 кг

Привязан

Инв. №

Взам. инв. № | Подпись и дата | Инв. № подл.

Инж. Тк.	Тюрина		
Зав. гр.	Славянский		09.89
Гл. спец.	Мешалкин		
Н. контр.	Мешалкин		
Нач. отд.	Мешалкин		

ТП 902-2-473.89- КЖ.И. 00.008

Изделие закладное М1-2

Стадия	Масса	Масштаб
Р	4,4	1:10
Лист	Листов: 1	

МосводоканалНИИпроект

Копировал Формат А4

Альбом 4

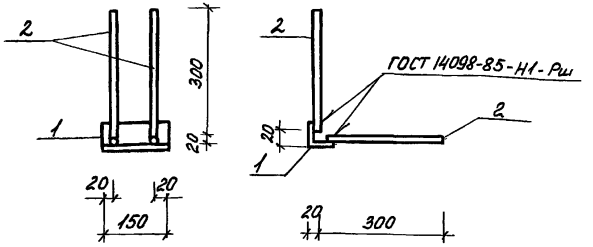

Формат	Зона	Поз.	Обозначение	Наименование	Кол.	Примечание
				Документация		
А3			ТП 902-2-473.89-КЖ.И.00.000 ТУ	технические условия		
				Детали		
БЧ		1	-01	Уголок Б-75х75-6 ГОСТ 8509-86, Ст3 кп2 ГОСТ 535-79; ℓ=190	1	0,86кг
БЧ		2	-02	ф10 AII ГОСТ 5781-82; ℓ=300	4	0,12кг

Привязан

Инв. N

Взам. инв. N° | Подпись и дата | Инв. N подл.

Инж. Ік.	Тюрина		
Зав. гр.	Славянский		09.89
Гл. спец.	Мешалкин		
Н. контр.	Мешалкин		
Нач. отд.	Мешалкин		

ТП 902-2-473.89 - КЖ.И. 00.009

Изделие закладное М2-1

Стадия	Масса	Масштаб
Р	1,34	1:10
Лист	Листов: 1	

Мосводоканалнипроект

Копировал Формат А4

Альбом 4

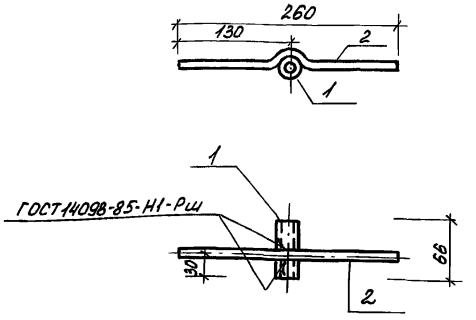

Формат	Зона	Поз	Обозначение	Наименование	Кол.	Примечание
				Документация		
А3			ТП 902-2-473.89-КЖ.И.00.000 ТУ	технические условия		
				Детали		
БЧ		1	-01	ТР 15х3,2 ГОСТ 3262-75; ℓ=66	1	0,09кг
БЧ		2	-02	ф8 AIII ГОСТ 5781-82; ℓ=260	1	0,1кг

Привязан

Инв. N°

Взам. инв. N° | Подпись и дата | Инв. N подл.

Инж. Ік.	Тюрина		
Зав. гр.	Славянский		09.89
Гл. спец.	Мешалкин		
Н. контр.	Мешалкин		
Нач. отд.	Мешалкин		

ТП 902-2-473.89 - КЖ.И. 00.010

Изделие закладное М2-2

Стадия	Масса	Масштаб
Р	0,19	1:5
Лист	Листов: 1	

Мосводоканалнипроект

Копировал Формат А4

Альбом 4

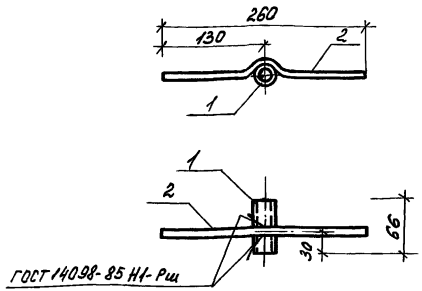

Формат	Зона	Поз.	Обозначение	Наименование	Кол.	Примечание
				Документация		
А3			ТП 902-2-473.89 КЖ.И.00.000 ТУ	Технические условия		
				Детали		
Б4		1	-01	Тр.25×4 ГОСТ 3262-75; ℓ=66	1	0,19кг
Б4		2	-02	ФВАIII ГОСТ 5781-82; ℓ=260	1	0,10кг

Привязан

Инв.№

Взам.инв.№ | Подпись и дата | Инв.№подл.

Инж.Тк.	Тюрина		
Зав.гр.	Славянский		09.89
Гл.спец.	Мешалкин		
Н.контр.	Мешалкин		
Нач.отд.	Мешалкин		

ТП 902-2-473.89 - КЖ.И.00.011

Изделие закладное М2-3

Стадия	Масса	Масштаб
Р	0,29	1:5
Лист	Листов 1	

Мосводоканалниипроект

Копировал Формат А4

Альбом 4

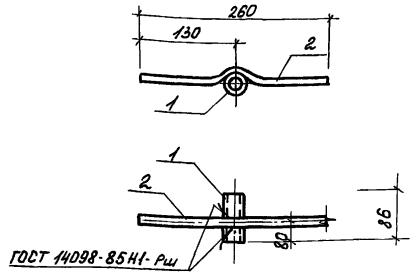

Формат	Зона	Поз	Обозначение	Наименование	Кол.	Примечание
				Документация		
А3			ТП 902-2-478.89 КЖ.И.00.000 ТУ	Технические условия		
				Детали		
Б4		1	-01	Тр.25×4 ГОСТ 3262-75; ℓ=86	1	0,25кг
Б4		2	-02	ФВАIII ГОСТ 5781-82; ℓ=260	1	0,10кг

Привязан

Инв.№

Взам.инв.№ | Подпись и дата | Инв.№подл.

Инж.Тк.	Тюрина		
Зав.гр.	Славянский		09.89
Гл.спец.	Мешалкин		
Н.контр.	Мешалкин		
Нач.отд.	Мешалкин		

ТП 902-2-473.89 - КЖ.И.00.012

Изделие закладное М2-4

Стадия	Масса	Масштаб
Р	0,35	1:5
Лист	Листов 1	

Мосводоканалниипроект

Копировал Формат А4

Альбом 4

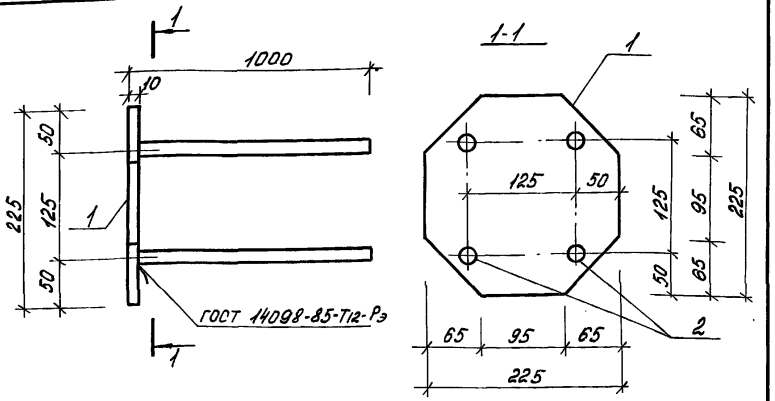

Формат	Зона	Поз.	Обозначение	Наименование	Кол.	Примечание
				Документация		
А3			ТП 902-2-473.89-КЖИ.00.000.ТУ	Технические условия		
				Детали		
Б4		1	-01	Лист Б-10×225×225 ГОСТ 19903-74 / Вст3псБ-1 ГОСТ 14637-79	1	4.0кг
Б4		2	-02	ф16 А II ГОСТ 5781-82; ℓ=1000	4	1.6кг

Привязан

Инв. N

Инж. Iк.	Тюрина		
Зав. гр	Славянский		09.89
Гл. спец.	Мешалкин		
Н. контр.	Мешалкин		
Нач. отд.	Мешалкин		

ТП 902-2-473.89 - КЖИ.00.013

Изделие закладное М4-1

Стадия	Масса	Масштаб
Р	10,4	1:5

Лист | Листов: 1

МосводоканалНИИпроект

Инв. № подл. | Подпись и дата | В зам. инв. №

Копировал: Провал Формат А4

Альбом 4

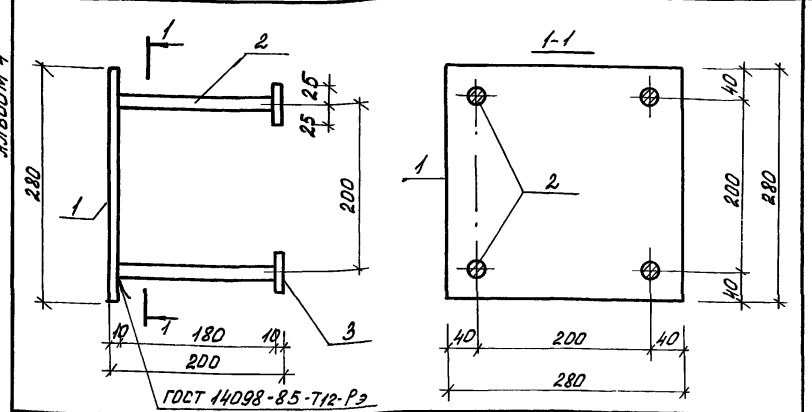

Формат	Зона	Поз.	Обозначение	Наименование	Кол.	Примечание
				Документация		
А3			ТП 902-2-473.89-КЖИ. 00.000.ТУ	Технические условия		
				Детали		
Б4		1	-01	Лист Б-10×280×280 ГОСТ 19903-74 / Вст3псБ-1 ГОСТ 14637-79	1	6,2кг
Б4		2	-02	ф16 А II ГОСТ 5781-82; ℓ=180	4	0,3кг
Б4		3	-03	Полоса Б-10×50 ГОСТ 103-76 / Вст3 кп2 ГОСТ 535-79 ℓ=50	4	0,2кг

Привязан

Инв. N°

Инж. Iк.	Тюрина		
Зав. гр.	Славянский		09.89
Гл. спец.	Мешалкин		
Н. контр.	Мешалкин		
Нач. отд	Мешалкин		

ТП-902-2-473.89 - КЖ.И. 00.014

Изделие закладное М 5-1

Стадия	Масса	Масштаб
Р	8,2	1:5

Лист | Листов: 1

МосводоканалНИИпроект

Инв. № подл. | Подпись и дата | В зам. инв. №

23984-04 18

Копировал Провал Формат А4

Альбом 4

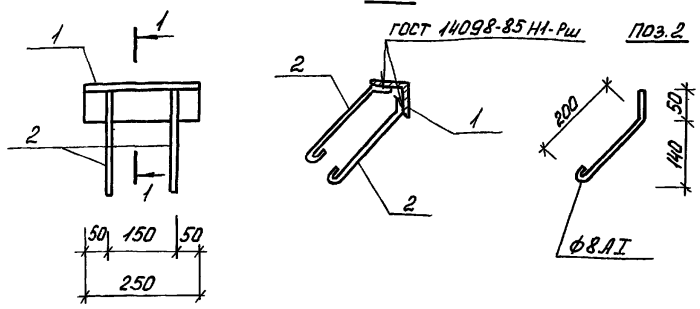

Формат	Зона	Поз.	Обозначение	Наименование	Кол.	Примечание
				Документация		
А3			ТП 902-2-473.89 - КЖ.И.00.000ТУ	Технические условия		
				Детали		
БЧ		1	-01	Уголок $\frac{Б\text{-}75\times75\times6\ ГОСТ\ 8509\text{-}86}{Вст3кп2\ ГОСТ\ 535\text{-}79}$; $l=250$	1	2,3кг
БЧ		2	-02	Ф8АI ГОСТ 5781-82; $l=710$	4	0,12кг

Привязан

Инв. N

Инв. N° подл. | Подпись и дата | В зам. инв. N°

ТП 902-2-473.89 - КЖ.И.00.015

Изделие закладное МН1

Стадия	Масса	Масштаб
Р	2,8	1:10

Лист | Листов: 1

МосводоканалНИИпроект

Инж. Iк.	Тюрина		
Зав. гр.	Славянский		09.89
Гл.спец.	Мешалкин		
Н.контр.	Мешалкин		
Нач.отд.	Мешалкин		

Копировал Провай Формат А4

Альбом 4

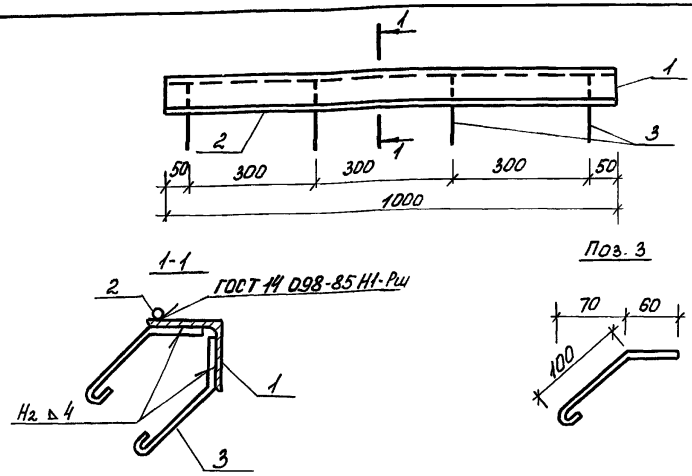

Формат	Зона	Поз.	Обозначение	Наименование	Кол.	Примечание
				Документация		
А3			ТП 902-2-473.89 - КЖ.И.00.000ТУ	Технические условия		
				Детали		
БЧ		1	-01	Уголок $\frac{Б\text{-}75\times75\times6\ ГОСТ\ 8509\text{-}86}{Вст3кп2\ ГОСТ\ 535\text{-}79}$ $l=1000$	1	9,0кг
БЧ		2	-02	Ф8АI ГОСТ 5781-82; $l=1000$	1	0,4кг
БЧ		3	-03	$l=205$	8	0,05кг

Привязан

Инв. N°

Инв. N° подл. | Подпись и дата | В зам. инв. N°

ТП 902-2-473.89 - КЖ.И.00.016

Изделие закладное МН5

Стадия	Масса	Масштаб
Р	9,8	1:10

Лист | Листов: 1

МосводоканалНИИпроект

Инж. Iк.	Тюрина		
Зав. гр.	Славянский		09.89
Гл.спец.	Мешалкин		
Н.контр.	Мешалкин		
Нач.отд.	Мешалкин		

23984-04 19

Копировал Провай Формат А4

Альбом 4

Формат	Зона	Поз.	Обозначение	Наименование	Кол.	Приме-чание
				Документация		
А3			ТП 902-2-473.89-КЖ.И.00.000ТУ	Технические условия		
				Детали		
БЧ		1	-01	Швеллер 14П ГОСТ 8240-72 / Вст3кп2 ГОСТ 5781-82; ℓ=1610	2	19.8 кг
БЧ		2	-02	Швеллер 14П ГОСТ 8240-72 / Вст3кп2 ГОСТ 5781-82; ℓ=1340	1	16.5 кг
БЧ		3	-03	ф6 AI ГОСТ 5781-82; ℓ=430	12	0.1 кг

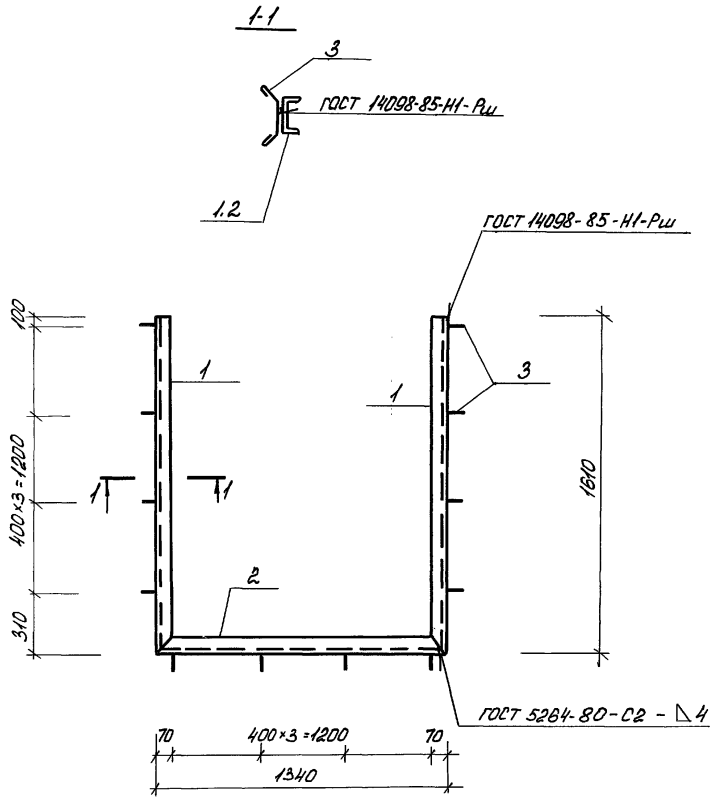

Привязан

Инв. №

Инж. Ік	Тюрина			
Зав. гр.	Славянский		09.89	
Гл. спец.	Мешалкин			
Н. контр.	Мешалкин			
Нач. отд.	Мешалкин			

ТП 902-2-473.89 -КЖ.И.00.017

Изделие закладное МН2

Стадия	Масса	Масштаб
Р	57.3	1:20
Лист	Листов 1	

Мосводоканал НИИпроект

Инв. № подл. | Подпись и дата | Взам. инв. №

23984-04 20

Копировал Формат А3

Альбом 4

Формат	Зона	Поз.	Обозначение	Наименование	Кол.	Примечание
				Документация		
А3			ТП 902-2-473.89 - КЖ.И.00.000.ТУ	Технические условия		
				Детали		
Б4		1	-01	Швеллер 14П ГОСТ 8240-72 / ВСт3кп2 ГОСТ 535-79 ℓ=1316	1	16,3 кг
Б4		2	-02	Швеллер 14П ГОСТ 8240-72 / ВСт3кп2 ГОСТ 535-79 ℓ=1060	2	13,1 кг
Б4		3	-03	ф8 А-I ГОСТ 5781-82, ℓ=400	10	0,2 кг

1-1

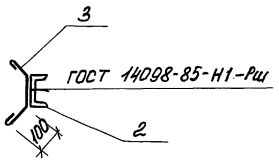

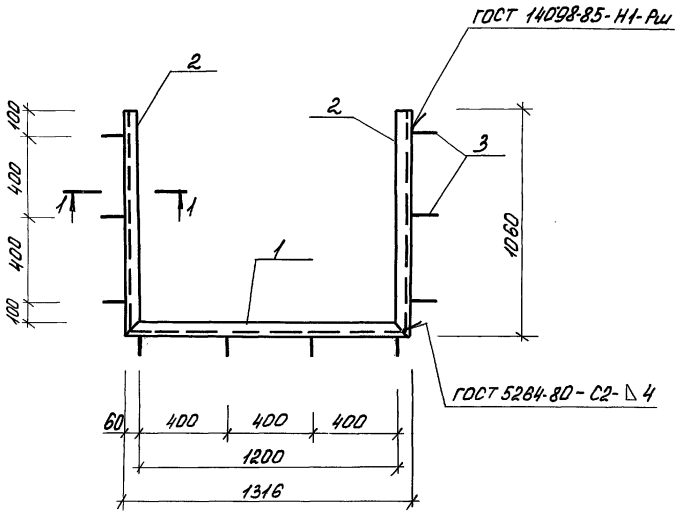

Привязан

Инв. №

			ТП 902-2-473.89 -КЖ.И.00.018	
			Изделие закладное МН3	Стадия: Р; Масса: 44,5; Масштаб: 1:20; Лист; Листов 1
Инж. Iк.	Тюрина			Мосводоканалниипроект
Зав. гр.	Славянский	09.89		
Гл. спец.	Мешалкин			
Н. контр.	Мешалкин			
Нач. отд.	Мешалкин			

Инв. № подл. | Подпись и дата | Взам. инв. №

Копировал Формат А3

Альбом 4

Формат	Зона	Поз.	Обозначение	Наименование	Кол.	Примечание
				Документация		
А3			ТП 902-2-473.89 - КЖ.И.00.000ТУ	Технические условия		
				Детали		
БЧ		1	-01	Полоса $\frac{Б\text{-}8\times150\ ГОСТ\ 103\text{-}76}{Вст3кп2\ ГОСТ\ 535\text{-}79}$, ℓ=1510	1	42.8кг
БЧ		2	-02	ф10-AII ГОСТ 5781-82, ℓ=350	15	0.22кг
БЧ		3	-03	ℓ=200	15	0.12кг

ГОСТ 5264-80-С2-△8

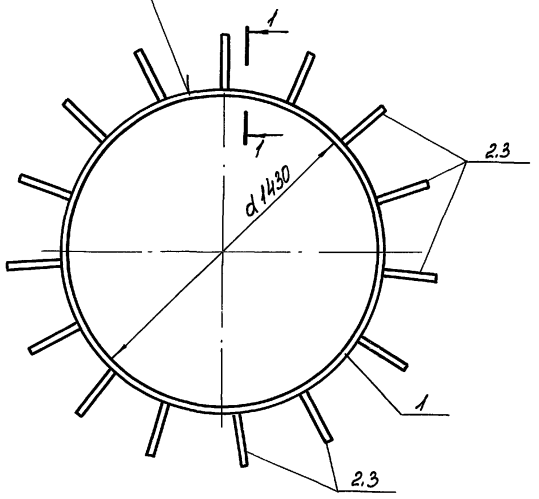

1-1
М1:10

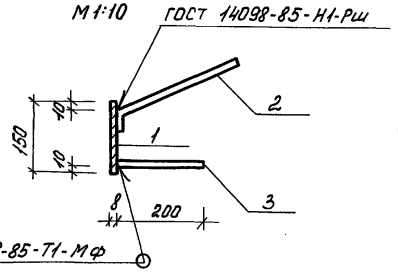

Поз. 2
М1:10

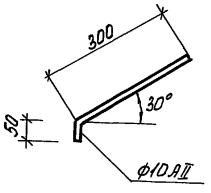

Привязан

Инв. N°

Инв. №подл. | Подпись и дата | Взам.инв.№

Инж.Ік.	Тюрина			
Зав. гр.	Славянский			09.89
Гл. спец.	Мешалкин			
Н. контр.	Мешалкин			
Нач. отд.	Мешалкин			

ТП 902-2-473.89 - КЖ.И.00.019

Изделие закладное МН4

Стадия	Масса	Масштаб
Р	47.9	1:20
Лист	Листов 1	

Мосводоканал НИИпроект

Копировал Формат А3

Альбом 4

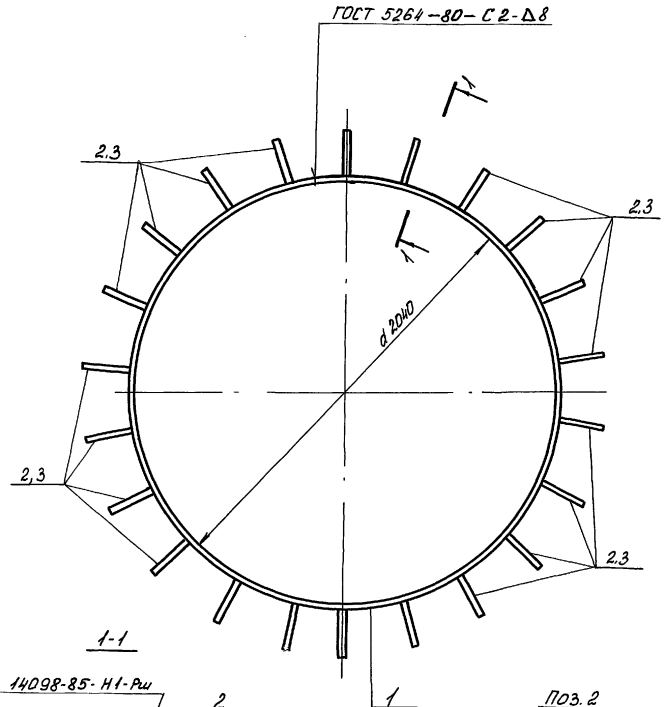

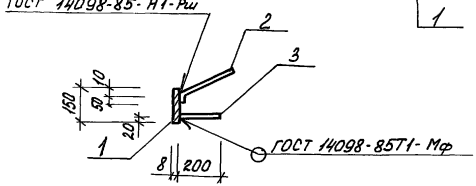

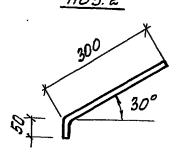

Формат	Зона	Поз.	Обозначение	Наименование	Кол.	Примечание
				Документация		
А3			ТП902-2-473.89 - КЖ.И.ОО.ОООТУ	Технические условия		
				Детали		
Б4		1	-01	Лист $\frac{6\text{-}8\times150\times6456\ ГОСТ19903\text{-}74}{Вст3пс6\text{-}1\ ГОСТ14637\text{-}79}$	1	60,9кг
Б4		2	-02	ф10АIIГОСТ5781-82; ℓ=350	22	0,22кг
Б4		3	-03	ℓ=200	22	0,12кг

Привязан

Инв.N

Инв.N подл. | Подпись и дата | Взам.инв.N

Инж. Ік.	Тюрина		ТП 902-2-473.89 - КЖ.И. ОО.020
Зав.гр.	Славянский		Изделие закладное МН-6
Гл.спец.	Мешалкин		Стадия: Р; Масса: 68,4; Масштаб: 1:20
Н. контр.	Мешалкин		Лист; Листов: 1
Нач.отд.	Мешалкин		Мосводоканалниипроект

Копировал Гробай Формат А3

Альбом 4

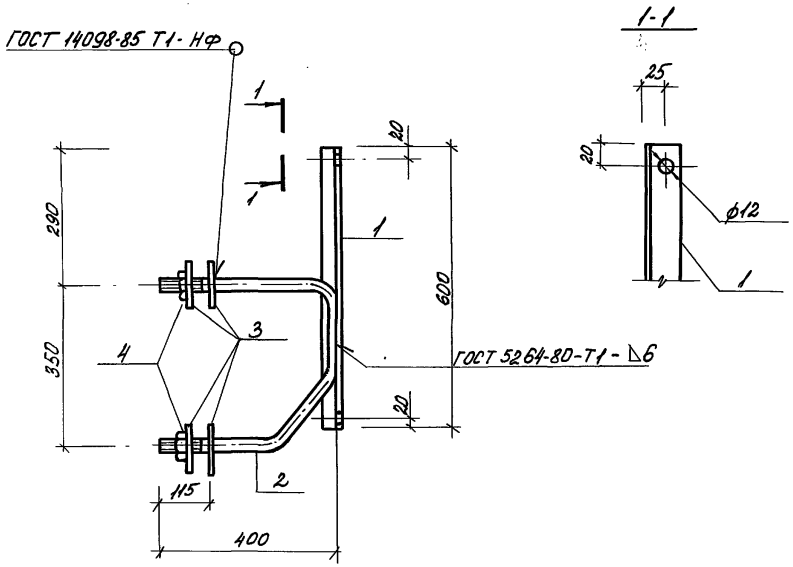

Поз. 2

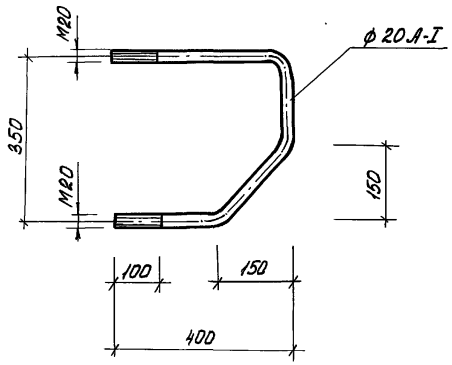

Формат	Зона	Поз.	Обозначение	Наименование	Кол.	Примечание
				Документация		
А3			ТП 902-2-473.89 КЖИ00.000ТУ	Технические условия		
				Детали		
Б4		1	-01	Уголок Б-40×40×4 ГОСТ 8509-86 / Вст3кп2 ГОСТ 535-79 ℓ=600	1	1,45кг
Б4		2	-02	ф20 АI ГОСТ 5781-82; ℓ=1050	1	2,6кг
Б4		3	-03	Полоса Б-100×4 ГОСТ 103-76 / Вст3кп2 ГОСТ 535-79 ℓ=100	4	0,3кг
				Стандартные изделия		
		4		Гайка М20 ГОСТ 5915-70	2	

Привязан

Инв. №

Инж. I к.	Тюрина		
Зав. гр.	Славянский		09.89
Гл. спец.	Мешалкин		
Н. контр.	Мешалкин		
Н. отд.	Мешалкин		

ТП 902-2-473.89 - КЖ.И. 00.021

Изделие закладное Км 1

Стадия	Масса	Масштаб
Р	5,4	1:10

Лист | Листов 1

Мосводоканал НИИпроект

Инв. № | Дл. | Подпись и дата | Взам. инв. №

gost.e-ecolog.ru

23984-04 (24)

Копировал Провай Формат А3