ТИПОВОЙ ПРОЕКТ
902 - 2 - 473.89

ОТСТОЙНИКИ КАНАЛИЗАЦИОННЫЕ РАДИАЛЬНЫЕ ПЕРВИЧНЫЕ ИЗ СБОРНОГО ЖЕЛЕЗОБЕТОНА ДИАМЕТРОМ 30 М

АЛЬБОМ 3

ОТСТОЙНИКИ
КЖ КОНСТРУКЦИИ ЖЕЛЕЗОБЕТОННЫЕ. СТР. 3-25
КМ КОНСТРУКЦИИ МЕТАЛЛИЧЕСКИЕ. СТР. 26-29

23984-03
ЦЕНА

Отпускная цена на момент реализации указана в счет-накладной

Привязан

Инв. №

gost.e-ecolog.ru

ТИПОВОЙ ПРОЕКТ
902 - 2 - 473.89

ОТСТОЙНИКИ КАНАЛИЗАЦИОННЫЕ РАДИАЛЬНЫЕ ПЕРВИЧНЫЕ ИЗ СБОРНОГО ЖЕЛЕЗОБЕТОНА ДИАМЕТРОМ 30 м

АЛЬБОМ 3

ПЕРЕЧЕНЬ АЛЬБОМОВ

АЛЬБОМ 1	ПЗ	ПОЯСНИТЕЛЬНАЯ ЗАПИСКА
АЛЬБОМ 2	ТХ	ТЕХНОЛОГИЧЕСКИЕ РЕШЕНИЯ
	ОВ	ОТОПЛЕНИЕ И ВЕНТИЛЯЦИЯ
	ВК	ВНУТРЕННИЙ ВОДОПРОВОД И КАНАЛИЗАЦИЯ
АЛЬБОМ 3		ОТСТОЙНИКИ
	КЖ	КОНСТРУКЦИИ ЖЕЛЕЗОБЕТОННЫЕ
	КМ	КОНСТРУКЦИИ МЕТАЛЛИЧЕСКИЕ
АЛЬБОМ 4		ОТСТОЙНИКИ
	КЖ.И	СТРОИТЕЛЬНЫЕ ИЗДЕЛИЯ
АЛЬБОМ 5		НАСОСНАЯ СТАНЦИЯ СЫРОГО ОСАДКА
	АР	АРХИТЕКТУРНЫЕ РЕШЕНИЯ
	КЖ	КОНСТРУКЦИИ ЖЕЛЕЗОБЕТОННЫЕ
	КЖ.И	СТРОИТЕЛЬНЫЕ ИЗДЕЛИЯ
	КМ	КОНСТРУКЦИИ МЕТАЛЛИЧЕСКИЕ
АЛЬБОМ 6	ЭМ	ЭЛЕКТРОСИЛОВОЕ ОБОРУДОВАНИЕ
	АТХ	АВТОМАТИЗАЦИЯ ТЕХНОЛОГИЧЕСКОГО ПРОЦЕССА
	АОВ	АВТОМАТИЗАЦИЯ ВЕНТСИСТЕМ
АЛЬБОМ 7	НО	НЕСТАНДАРТИЗИРОВАННОЕ ОБОРУДОВАНИЕ
АЛЬБОМ 8	СО	СПЕЦИФИКАЦИИ ОБОРУДОВАНИЯ
АЛЬБОМ 9	ВМ	ВЕДОМОСТИ ПОТРЕБНОСТИ В МАТЕРИАЛАХ
АЛЬБОМ 10	С	СМЕТЫ
АЛЬБОМ 11	АТХ.Н.	ЗАДАНИЕ ЗАВОДУ ИЗГОТОВИТЕЛЮ НА ЩИТ КИП

РАЗРАБОТАН
ИНСТИТУТОМ
„МОСВОДОКАНАЛНИИПРОЕКТ"

ГЛАВНЫЙ ИНЖЕНЕР ИНСТИТУТА Д. Д. СОКОЛИН

ГЛАВНЫЙ ИНЖЕНЕР ПРОЕКТА В. К. КАЗАНОВ

УТВЕРЖДЕН РАСПОРЯЖЕНИЕМ МОСГОРИСПОЛКОМА
ОТ 18.08. 1989 Г. № 1583

ВВЕДЕН В ДЕЙСТВИЕ ПРИКАЗОМ ПО ОБЪЕДИНЕНИЮ
„МОСВОДОКАНАЛ" ОТ 06.09. 1989 Г. № 392

Содержание альбома 3

Лист	Наименование чертежей	стр.
	Титульный лист	1
	Содержание альбома	2
	КЖ- конструкции железобетонные	
1	Общие данные	3
2	План группы отстойников и коммуникации	4
3	Отстойник. План 1-1. Сечения 2-2; 3-3	5
4	Отстойник. Центральная часть. Сечения	
	4-4 ÷ 8-8. Узел 1	6
5	Отстойник. Спецификация центральной	
	части и днища. Ведомости.	7
6	Отстойник. Днище. Армирование. Планы.	
	Сечения 1-1, 2-2. Узел 1.	8
7	Отстойник. Центральная часть.	
	Армирование. Сечения 3-3 ÷ 8-8. Узел 1	9
8	Отстойник. Центральная часть.	
	Сечения 10-10 ÷ 13-13.	10
9	Отстойник. Схема расположения стеновых	
	панелей. Узлы 1; 2. Сечения 1-1; 2-2	11
10	Отстойник. Узлы 3, 4, А.	12
11	Отстойник. Схема расположения лотков.	13
12	Отстойник. Сечения 1-1; 5-5. Узел 1	14
13	Отстойник. Выпускная камера. Сечения	
	1-1, 6-6	15
14	Отстойник. Выпускная камера. Армирова-	
	ние. Сечения 6-6 ÷ 11-11.	16
15	Отстойник. Борт отстойника. Выпускная	
	камера. Армирование	17
16	Распределительная чаша. Планы 1-1,	
	2-2, 5-5. Сечения 3-3, 4-4, 6-6	18
17	Распределительная чаша. Армирование.	
	Сечения 1-1, 4-4	19
18	Распределительная чаша. Армирование.	
	Сечения 5-5 ÷ 11-11	20

Лист	Наименование чертежей	стр.
19	Жиросборники Ж1, Ж2. Планы. Сечения	21
20	Жиросборники Ж1, Ж2. Армирование. Планы.	
	Сечения.	22
21	Камеры ОП1 и ОП2. Планы. Сечения	23
22	Камера ОП1. Армирование. Планы. Сечения	24
23	Камера ОП2. Армирование. Планы. Сечения	25
	КМ- конструкции металлические	
1	Общие данные (начало)	26
2	Общие данные (окончание)	27
3	Схема расположения ригелей отстойника	28
4	Схема расположения лестницы и огражде-	
	ний распределительной чаши	29

Инв.№ подл. | Подпись и дата | Взам. инв.№

Альбом 3

Ведомость рабочих чертежей основного комплекта КЖ

Лист	Наименование	Примечание
1	Общие данные	
2	План группы отстойников и коммуникаций	
3	Отстойник. План 1-1. Сечения 2-2; 3-3.	
4	Отстойник. Центральная часть. Сечения 4-4 ÷ 8-8. Узел 1.	
5	Отстойник. Спецификация центральной части и днища. Ведомости.	
6	Отстойник. Днище. Армирование. Планы. Сечения 1-1; 2-2. Узел 1.	
7	Отстойник. Центральная часть. Армирование. Сечения 3-3 ÷ 8-8. Узел 1	
8	Отстойник. Центральная часть Сечения 10-10 ÷ 13-13.	
9	Отстойник. Схема расположения стеновых панелей. Узлы 1; 2. Сечения 1-1; 2-2.	
10	Отстойник. Узлы 3; 4; А.	
11	Отстойник. Схема расположения лотков	
12	Отстойник. Сечения 1-1 ÷ 5-5. Узел 1.	
13	Отстойник. Выпускная камера. Сечения. 1-1 ÷ 6-6.	
14	Отстойник. Выпускная камера. Армирование. Сечения 6-6 ÷ 11-11.	
15	Отстойник. Борт отстойника. Выпускная камера. Армирование.	
16	Распределительная чаша. Планы 1-1; 2-2; 5-5. Сечения 3-3; 4-4; 6-6.	
17	Распределительная чаша. Армирование Сечения 1-1 ÷ 4-4.	
18	Распределительная чаша. Армирование. Сечения 5-5 ÷ 11-11.	
19	Жиросборники Ж1; Ж2. Планы. Сечения.	
20	Жиросборники Ж1; Ж2. Армирование. Планы. Сечения.	
21	Камеры ОП1 и ОП2. Планы. Сечения.	
22	Камера ОП1. Армирование. Планы. Сечения.	
23	Камера ОП2. Армирование. Планы. Сечения.	

Инв. № подл. | Подпись и дата | Взам. инв. №

Настоящий проект разработан в соответствии с действующими нормами и правилами, обеспечивает взрыво и пожаробезопасность сооружений при соблюдении установленных правил эксплуатации
Гл. инженер проекта — Мешалкин

Ведомость спецификаций

Лист	Наименование	Примечание
9	Спецификация к схеме расположения стеновых панелей	
11	Спецификация к схеме расположения лотков	
16	Спецификация элементов распределительной чаши.	

Ведомость объемов сборных бетонных и железобетонных конструкций по рабочим чертежам основного комплекта КЖ

Строки	Наименование группы элементов конструкций	Код	кол. м³	Примечание
1	Резервуары	585600	176.4	

Материалы на изготовление сборных бетонных и железобетонных конструкций учтены в ведомости потребности в материалах и отдельно не учитываются.

Ведомость ссылочных и прилагаемых документов

Обозначение	Наименование	Примечание
	Ссылочные документы	
ГОСТ 948-84	Перемычки железобетонные для зданий с кирпичными стенами	
Серия 3.900-3 выпуск 5, части 1,2	Сборные железобетонные конструкции емкостных сооружений для водоснабжения и канализации. Панели стеновые для цилиндрических сооружений	
Серия 5.900-2	Сальники набивные dy50 ... 1400 для пропуска труб через стены.	

Ведомость ссылочных и прилагаемых документов (продолжение)

Обозначение	Наименование	Примечан.
	Прилагаемые документы	
ТП 902-2-473.89	Строительные изделия	
Альбом 4 КЖ.Ц		
ТП 902-2-473.89	Ведомость потребности	
Альбом 10 КЖ.ВМ	в материалах	

Общие указания

1. Проект разработан для следующих природных условий:
Расчетная зимняя температура наружного воздуха — минус 30°.
Нормативное значение ветрового давления для I географического района — 0,23 кПа.
Поверхностная снеговая нагрузка для III географического района — 1,0 кПа.
Рельеф территории спокойный, грунтовые воды отсутствуют, грунты непучинистые, непросадочные.

2. За условную отметку 0.000 принята отметка чистого пола насосной станции сырого осадка, что соответствует абсолютной отметке [ ].

Привязан

Инв. №

ТП 902-2-473.89 -КЖ

Инж. Iк.	Тюрина		
Зав. гр.	Славянский		08.89
Гл. спец.	Мешалкин		
Н. контр.	Мешалкин		
Нач. отд.	Мешалкин		

Отстойники канализационные радиальные первичные из сборного ж/б диаметром 30 м

Стадия	Лист	Листов
Р	1	23

Общие данные

Мосводоканалниипроект

Копировал Вид 23984-03 4 Формат А2

Альбом 3

План группы отстойников и коммуникаций

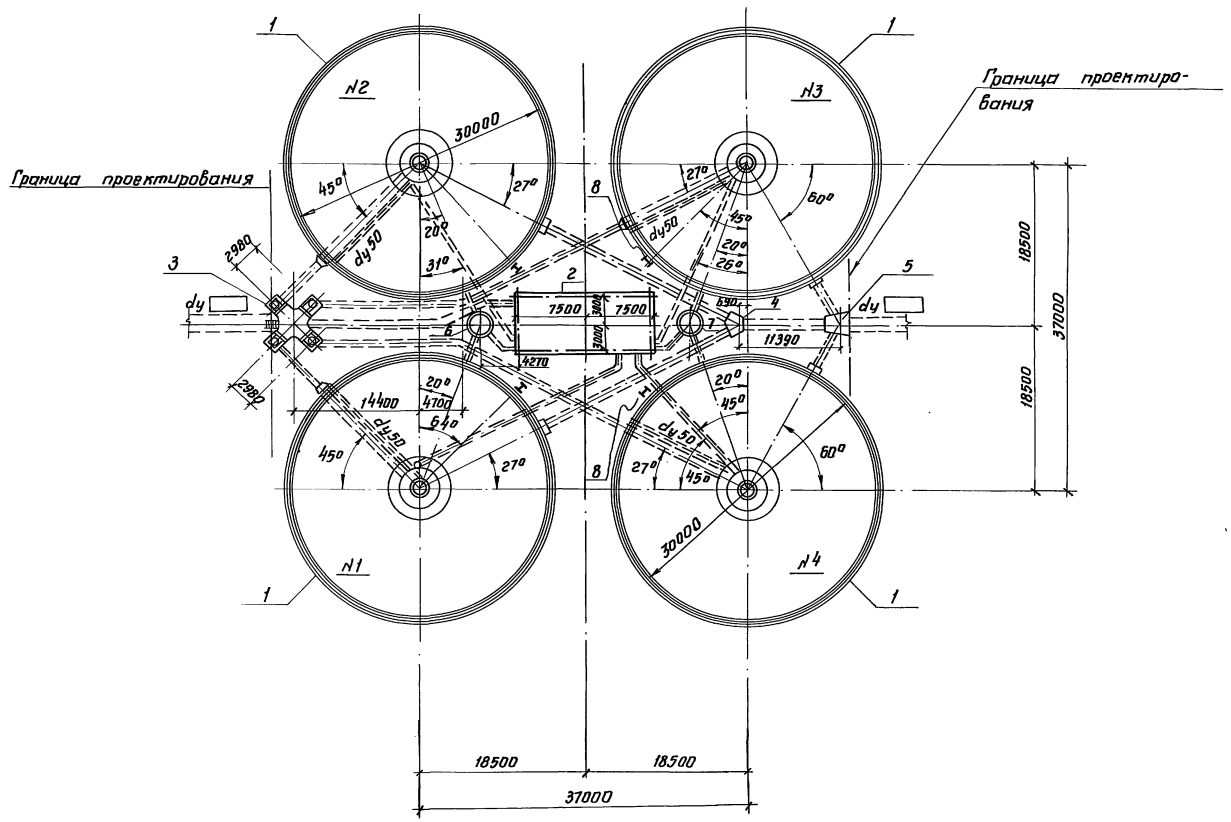

Экспликация элементов группы отстойников и коммуникаций

Марка поз.	Обозначение	Наименование	Кол.	Примечание
1	ТП 902-2-473.89 -КЖ лист 3	Отстойник	4	
2	ТП 902-2-473.89-КН АЛЬБОМ 5	Насосная станция		
		сырого осадка	1	
3	лист 16	Распределительная		
		чаша	1	
4	лист 21	Камера ОП1	1	
5	лист 21	Камера ОП2	1	
6	лист 19	Жиросборник ж1	1	
7	лист 19	Жиросборник ж2	1	
8	ТП 902-2-473.89 -КМ лист 4	Рама РШ31	4	

Указания по привязке проекта.

1. Группа отстойников разработана для площадок с сухими хорошо дренирующими грунтами. При плохо дренирующих грунтах рекомендуется устройство пластового кольцевого дренажа. Подпор грунтовых вод на днище отстойника не допускается.
2. Диаметры труб, стыки труб, основание под железобетонные трубы, необходимость обетонирования напорных участков решается при привязке проекта.

Согласовано
Отдел №2 Назаров
Отдел №4 Повлоцкая

Инв. № подл. | Подпись и дата | Взам. инв. №

Привязан:
Инв. №

Инж. 1 кат.	Тюрина		
Зав. гр.	Слабянский		
Гл. спец.	Мещалкин		
Н. контр.	Мещалкин		
Нач. отд.	Мещалкин		

ТП 902-2-473.89 КЖ

Отстойники канализационные радиальные первичные из сборного ж/б диаметром 30 м.

Стадия	Лист	Листов
Р	2	

План группы отстойников и коммуникаций

Мосводоканалниипроект

23984-03 5

Копировал: Ver

Формат А2

Альбом 3

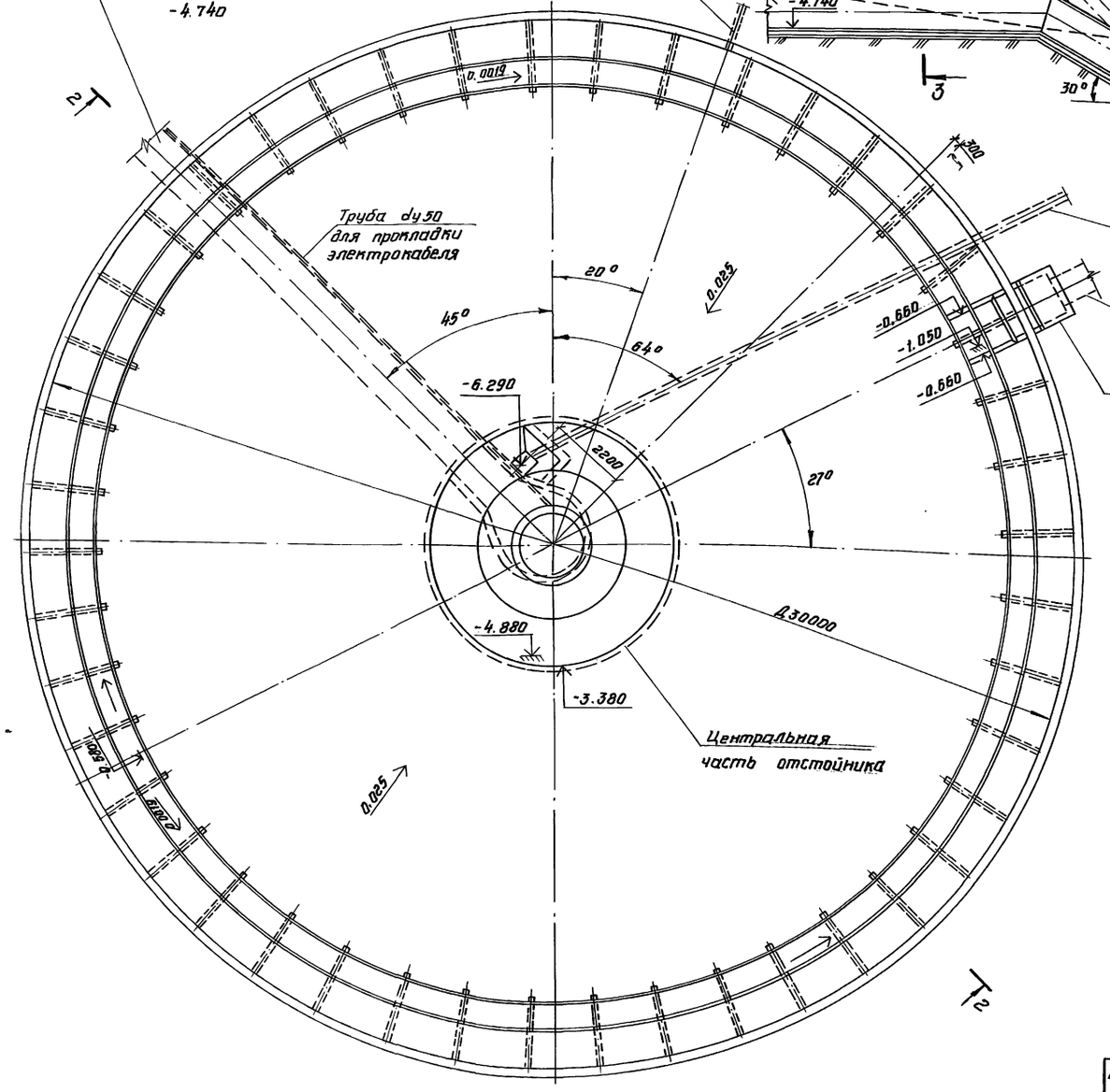

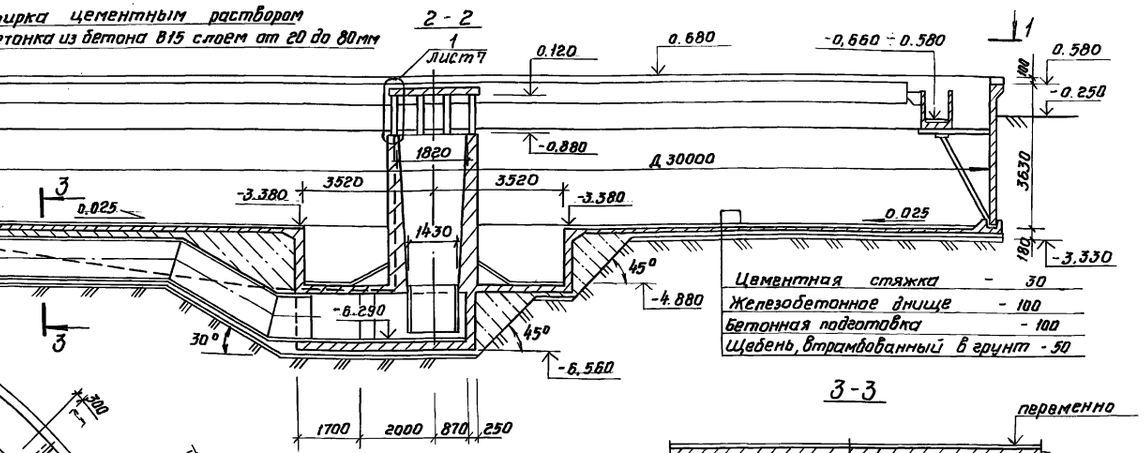

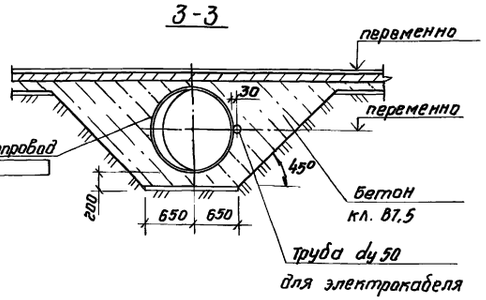

1. Отметка 0.000 = соответствует отметке чистого пола насосной станции сырого осадка
2. На чертеже дана привязка трубопроводов для отстойника №1. Привязка трубопроводов для других отстойников дана на плане группы отстойников, лист 2.
3. Перед укладкой трубы dy 50, для протаскивания электрокабеля, во внутрь её необходимо завести стальную проволоку d=3мм с выпуском концов за пределы трубы. Концы трубы заглушить деревянными пробками.

Согласовано
Отдел №2 Казанов

Инв. № подл. | Подпись и дата | Взам. инв. № | Инв. № дубл. | Подпись и дата

ТП 902-2-473.89			КЖ
Привязан:			
Инж. Ткп. Тюрина		Отстойники канализационные радиальные первичные из сборного ж/б диаметром 30м	Стадия: Р; Лист: 3; Листов:
Зав. ер. Слабинский			
Гл. спец. Мешалкин		Отстойник. План 1-1. Сечения 2-2, 3-3	Мосводоканалниипроект
Н. контр. Мешалкин			
Инв. №	Н. отд. Мешалкин		

23984-03 6

Копировал: Формат А2

Альбом 3

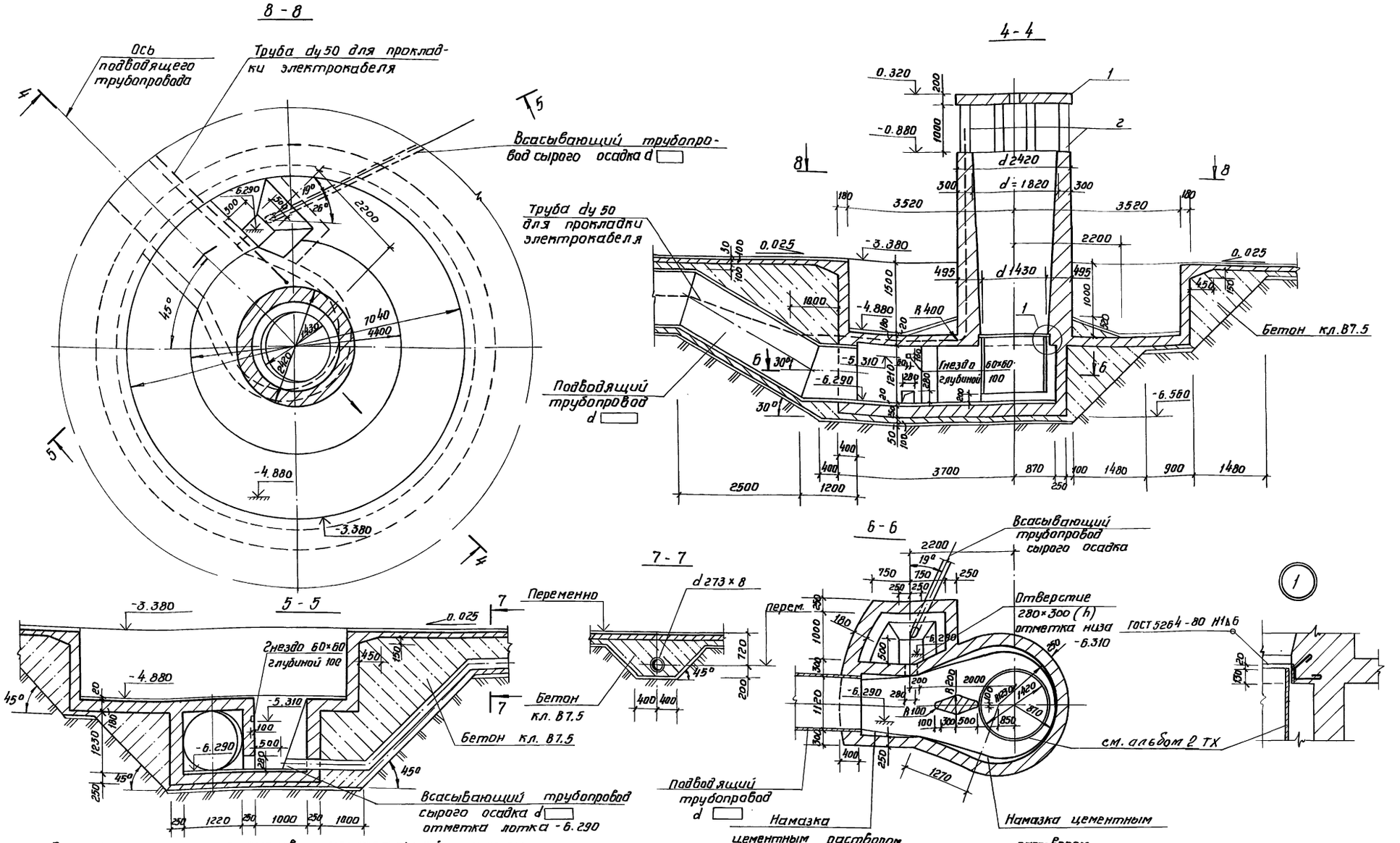

Спецификация элементов центральной части отстойника

Марка поз.	Обозначение	Наименование	Кол.	Масса ед. кг	Примечание
		Сборочные единицы			
1	т п 902-2-473.89 кжи 04.000	Плита П1	1	2400	
2	кжи 05.000	Кол онна К1	6	875	

Данный лист рассматривать совместно с листами 3; 6÷8

Привязан:				ТП 902-2-473.89	КЖ
	Инж. I кат.	Тюрина		Отстойники канализационные радиальные первичные из сборного ж/б диаметром 30 м.	Стадия: Р; Лист: 4; Листов:
	Зав. гр.	Славянский			
	Гл. спец.	Мешалкин		Отстойник. Центральная часть. Сечения 4-4÷8-8. Узел 1	Мосводоканал НИИпроект
	Н. контр.	Мешалкин			
Инв. №	Н. отд.	Мешалкин			

Инв. № подл. | Дата и подпись | Взам. инв. №

23984-03 7

Копировал: Формат А2

Альбом 3

Спецификация центральной части и днища

Формат	Зона	Поз.	Обозначение	Наименование	Кол.	Примечание
				Центральная часть - шт.1		
				Сборочные единицы		
А3		1	ТП902-2-473.89 КЖ.И.00.018	Закладное изделие МН4	1	47,9 кг
А4		2	КЖ.И.00.012	Закладное изделие М4-1	6	10,4 кг
				Детали		
БЧ		3*)	Лист 5	ф8 А I ГОСТ 5781-82, $l_{ср.}$=5660	22	2,24 кг
БЧ		4*)		l = 7770	22	3,07 кг
БЧ		5*)		ф12 А II ГОСТ 5781-82, l=3070	44	2,73 кг
БЧ		6*)		l = 2260	134	2,00 кг
БЧ		7*)		ф10 А II ГОСТ 5781-82, $l_{ср.}$=2860	11	1,76 кг
БЧ		8*)		$l_{ср.}$ = 2600	11	1,60 кг
БЧ		9*)		ф12 А II ГОСТ 5781-82, l = 2860	90	2,54 кг
БЧ		10*)		l = 2150	90	1,91 кг
БЧ		11*)		ф8 А I ГОСТ 5781-82, $l_{ср.}$=13680	22	5,40 кг
БЧ		12*)		$l_{ср.}$=22650	9	8,95 кг
БЧ		13*)		l= 23410	9	9,25 кг
БЧ		14*)		$l_{ср.}$=25170	4	9,94 кг
БЧ		15*)		ф12 А II ГОСТ 5781-82, l=1270	90	1,13 кг
БЧ		16*)		$l_{ср.}$=5050	7	4,48 кг
БЧ		17*)		$l_{ср.}$=3800	12	3,37 кг
БЧ		18*)		$l_{ср.}$=3420	25	3,04 кг
БЧ		19*)		l=2580	30	2,29 кг
БЧ		20*)		l = 4010	7	3,56 кг
БЧ		21*)		$l_{ср.}$=4850	7	4,31 кг
БЧ		22*)		$l_{ср.}$=3400	12	3,02 кг
БЧ		23*)		$l_{ср.}$=3020	25	2,68 кг
БЧ		24*)		l=4260	7	3,78 кг
БЧ		25*)		l=2420	3	2,15 кг
БЧ		26*)		l=2130	38	1,89 кг
БЧ		27*)		l=1990	38	1,77 кг
БЧ		28*)		$l_{ср.}$=1370	4	1,22 кг
БЧ		29*)		$l_{ср.}$=2990	7	2,66 кг
БЧ		30*)		l=2170	7	1,93 кг
БЧ		31*)		l=3260	7	2,89 кг
БЧ		32*)		l=2200	7	1,95 кг
БЧ		33*)		l=3370	7	2,99 кг
БЧ		34*)		l=2320	7	2,06 кг
БЧ		35*)		l=1920	7	1,70 кг
БЧ		36*)		l=3420	2	3,04 кг
БЧ		37*)		l=1550	7	1,38 кг
БЧ		38		l=1950	7	1,73 кг
БЧ		39		l=1600	14	1,42 кг
БЧ		40*)		l=2000	17	1,78 кг
БЧ		41*)		l=6420	7	5,70 кг
БЧ		42*)		l=5660	7	5,03 кг
БЧ		43*)		l=2900	7	2,58 кг

Спецификация центральной части и днища

Формат	Зона	Поз.	Обозначение	Наименование	Кол.	Примечание
БЧ		44*)	Лист 5	ф12 А II, ГОСТ 5781-82, l=1080	12	0,96 кг
БЧ		45*)		ф8 А I, ГОСТ 5781-82, l=1930	12	0,76 кг
БЧ		46*)		l=1140	14	0,45 кг
БЧ		47*)		ф12 А II, ГОСТ 5781-82, l=870	3	0,77 кг
БЧ		48*)		l=5360	47	4,76 кг
БЧ		49*)		l=4360	38	3,87 кг
				Материалы		
				Бетон В15 F100, W4		35,35 м³
				Днище шт.1		
				Сборочные единицы		
А3		51	ТП902-2-473.89 КЖ.И.00.001	Каркас плоский КР1	484	2,8 кг
БЧ		52	ГОСТ 8478-81	Сетка $\frac{5В1-100}{5В1-100}$ 2350	555	7,3 кг
А4		53	ТП902-2-473.89 КЖ.И.00.044	Закладное изделие МН1	40	2,6 кг
				Детали		
БЧ		54	Лист 5	Тр.25 ГОСТ 3262-75*, l=170	8	0,4 кг
БЧ		55		ф12 А II, ГОСТ 5781-82, l=8534	—	757,8 кг
БЧ		56		ф8 А I, ГОСТ 5781-82, l=13840	—	546,7 кг
БЧ		57		ф10 А II, ГОСТ 5781-82, l=1300	484	0,8 кг
				Материалы		
				Бетон кл. В25, F100, W6		93,0 м³

*) поз. 3÷37, 40÷49 – смотри ведомость деталей на данном листе.

Ведомость деталей

Поз.	Эскиз
3	240 240 d 1490÷ d 1680 d 2360
4	240 240
5	2850 220
6	1900 360
7	2700÷2300 360
8	2700÷2300 100
9	220 1630 1000
10	360 1630 160
11	40° d 2800÷ d 7000
12	240 240 d 1700
13	240 240 d 7340
14	240 240 d 7500÷ d 8900
15	270 1220 650 200
16	4600÷4780 360
17	360 4400÷1750 360
18	360 3300÷2100 360
19	750 1610 220
20	160 3100 750
21	4600÷4780 160
22	160 4400÷1750 160
23	160 3300÷2100 160
24	160 3100 1000
25	160 1610 650

Продолжение

Поз.	Эскиз
26	160 1610 360
27	160 1610 220
28	160 700÷1000 360
29	160 1610 500÷1500 220
30	220 1850
31	360 1630 1270 500
32	160 1880 160
33	360 1730 1120 160
34	360 1600 1600 360
35	160 160
36	160 3100 160
37	160 1230 160
40	160 1840
41	d 2830 360 227° 360
42	d 2500 360 227° 360
43	1630 1270 500
44	360 360 360
45	100 1610 100
46	500 400 60 60 200
47	220 650
48	200 3920 190 1250
49	4410 250

Ведомость расхода стали на один элемент, кг

Марка элемента	Изделия арматурные								Изделия закладные												Общий расход
	Арматура класса							Всего	Арматура класса					Прокат марки						Всего	
	А I		В I		А II				А I			А II		Вст3кп2		Вст3пс6		Вст3кп2			
	ГОСТ 5781-82		ГОСТ 6727-80		ГОСТ 5781-82				ГОСТ 5781-82			ГОСТ 5781-82		ГОСТ 19903-74		ГОСТ 8509-86		ГОСТ 3262-75			
	ф8	Итого	ф5	Итого	ф10	ф12	Итого		ф6	ф10	Итого	ф16	Итого	S8	S10	Итого	L75×8	Итого	Тр.25	Итого		
Центральная часть	454,6	454,6	—	—	37,0	2111,1	2148,1	2602,7	—	7,3	7,3	11,8	11,8	42,3	34,3	76,6	—	—	—	—	95,7	2698,4
Днище	546,7	546,7	4047,0	4047,0	1743,4	757,8	2501,2	7094,9	10,4	—	10,4	—	—	—	—	—	90,4	90,4	3,3	3,3	104,1	7199,0

Спецификация центральной части и днища дана к листам 6÷8.

Привязан

Инв. № подл. | Подпись и дата | Взам. инв. №

Инж. I кат.	Тюрина		
Зав. гр.	Славянский		
Гл. спец.	Мешалкин		
Н. контр.	Мешалкин		
Нач. отд.	Мешалкин		

ТП 902-2-473.89 -КЖ

Отстойники канализационные радиальные первичные из сборного ж/б диаметром 30 м.

Отстойник. Спецификация центральной части и днища. Ведомости.

Стадия	Лист	Листов
Р	5	

Мосводоканалниипроект

Альбом 3

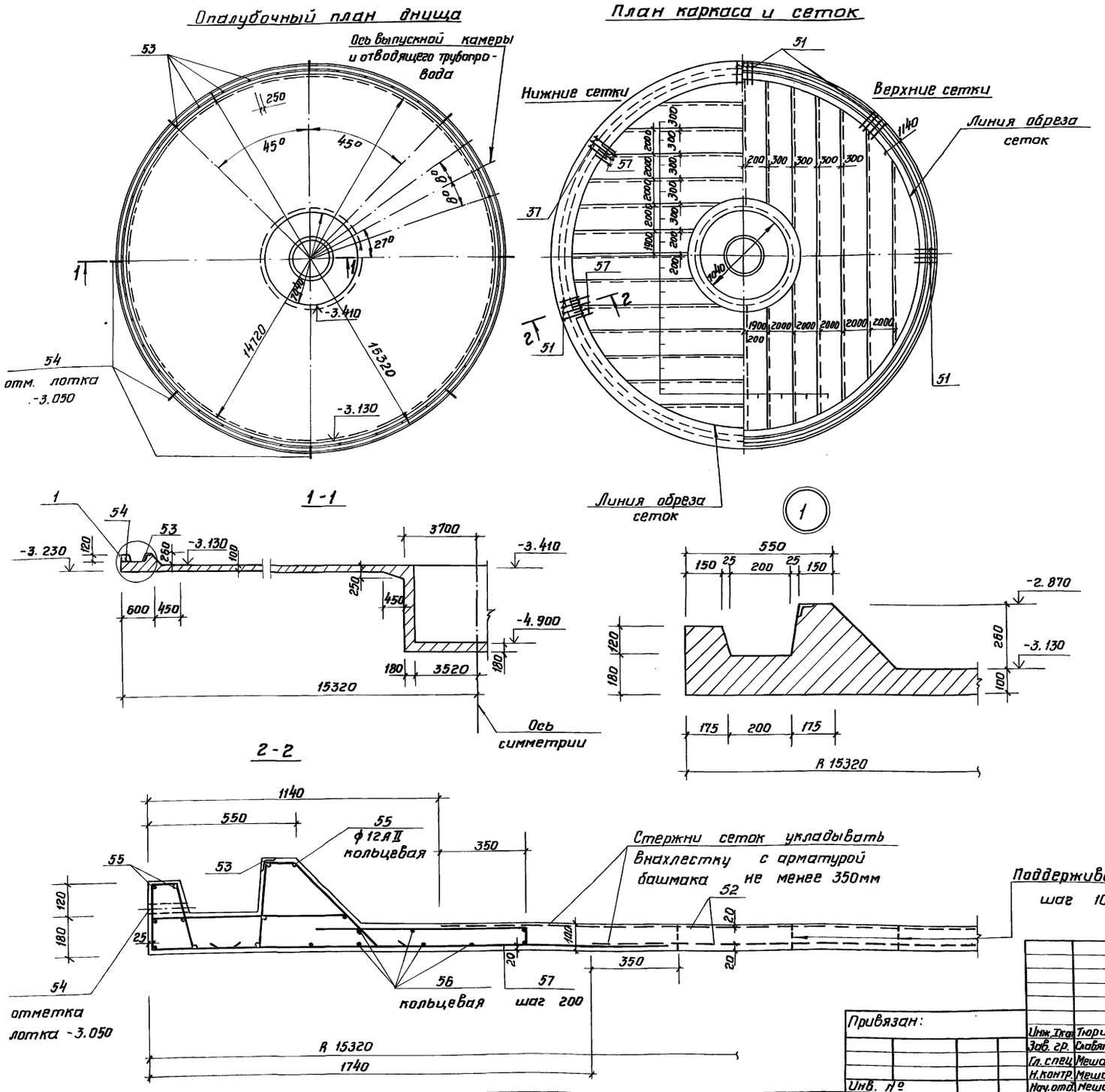

1. Данный лист рассматривать вместе с армированием центральной части на листах 7, 8, 5.
2. Поз. 54 (труба ф25) служит для удаления атмосферных осадков из паза днища. После монтажа стеновых панелей труба заделывается цементным раствором.
3. Разбивка поз. 53 дана по R=14920 и производится от оси выпускной камеры.

Привязан:				ТП 902-2-473.89			КЖ
	Инж. I кат.	Тюрина		Отстойники канализационные радиальные первичные из сборного ж/б диаметром 30м	Стадия	Лист	Листов
	Зав. гр.	Славянский			Р	6	
	Гл. спец.	Мешалкин		Отстойник. Днище. Армирование. Планы. Сечения 1-1, 2-2. Узел 1	Мосводоканал НИИпроект		
Инв. №	Н. контр.	Мешалкин					
	Нач. отд.	Мешалкин					

Инв. № подл. | Подпись и дата | Взам. инв. №

Копировал: 23984-03 9

Формат А2

Альбом 3

3-3

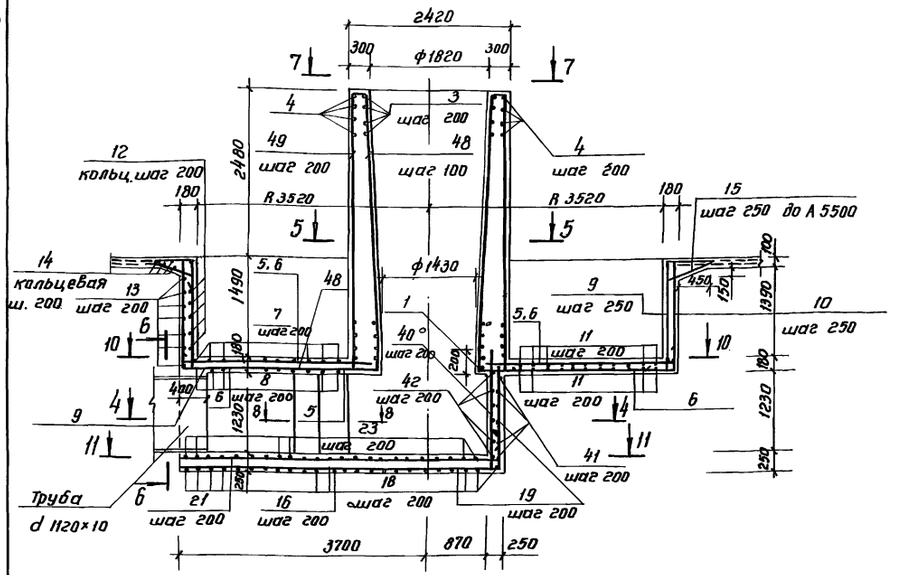

4-4

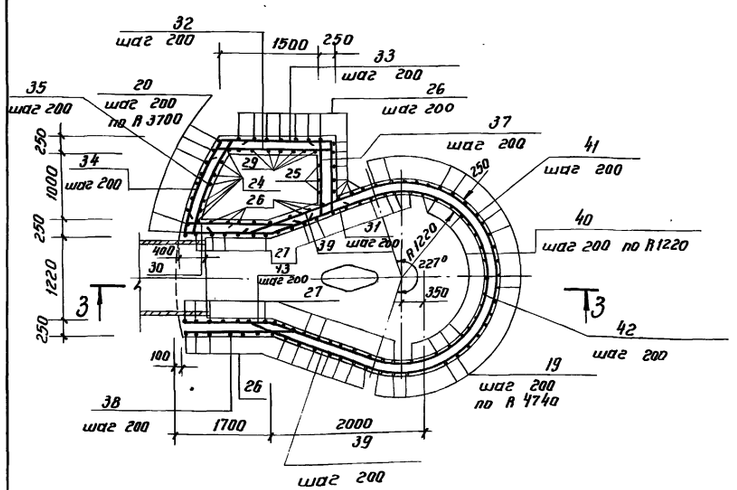

8-8

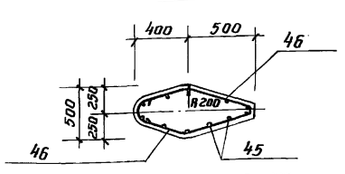

7-7

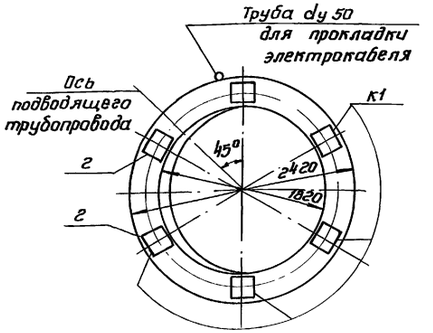

5-5

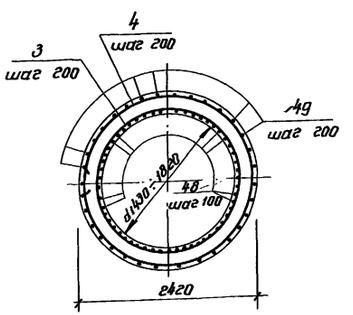

6-6

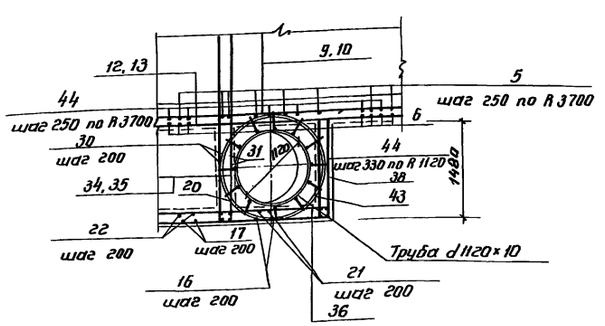

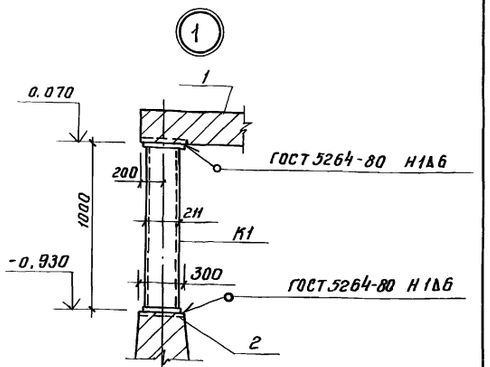

1. Данный лист рассматривать с листами 3, 5, 6, 8.
2. Ориентация закладных поз. 2 выполняется в соответствии с ориентацией подводящего трубопровода.
3. Защитный слой арматуры принят 25мм.

				ТП 902-2-473.89		КЖ	
Привязан							
	Инж. 1кат.	Тюрина		Отстойники канализационные радиальные первичные из сборного ж/б диаметром 30м	Стадия	Лист	Листов
	Зав. гр.	Славянский			Р	7	
	Гл. спец.	Мешалкин		Отстойник. Центральная часть. Армирование. Сечения 3-3÷8-8. Узел 1	Мосводоканалниипроект		
	Н. контр.	Мешалкин					
Инв. №	Нач. отд.	Мешалкин					

23984-03 10

Копировал: Ver

Формат А2

Инв. № подл. | Подпись и дата | Взам. инв. №

Альбом 3

10-10

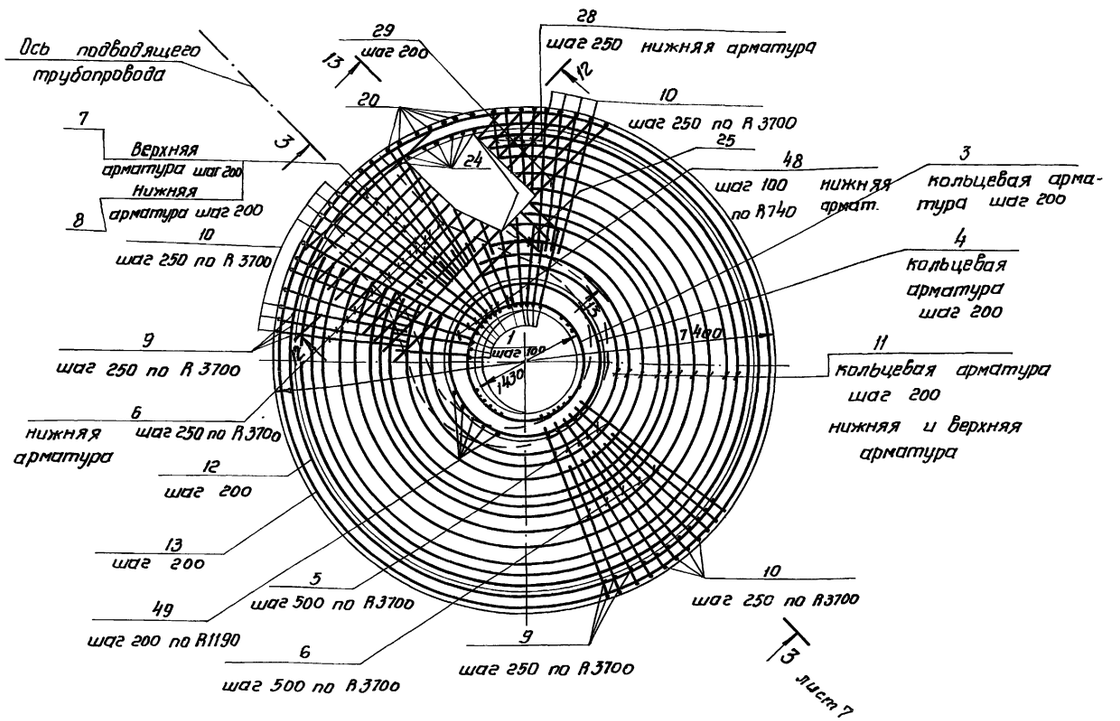

План верхней арматуры

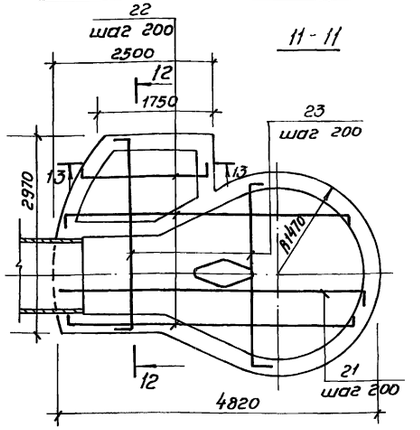

План нижней арматуры

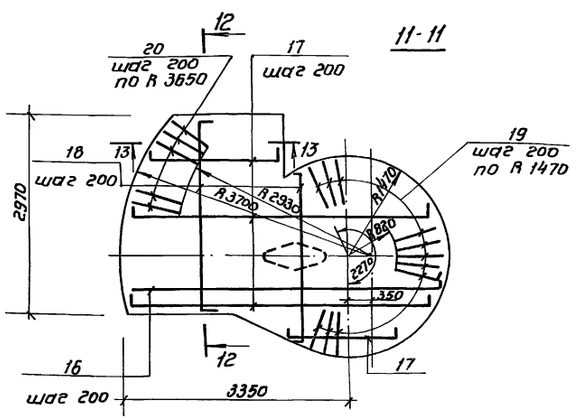

12-12

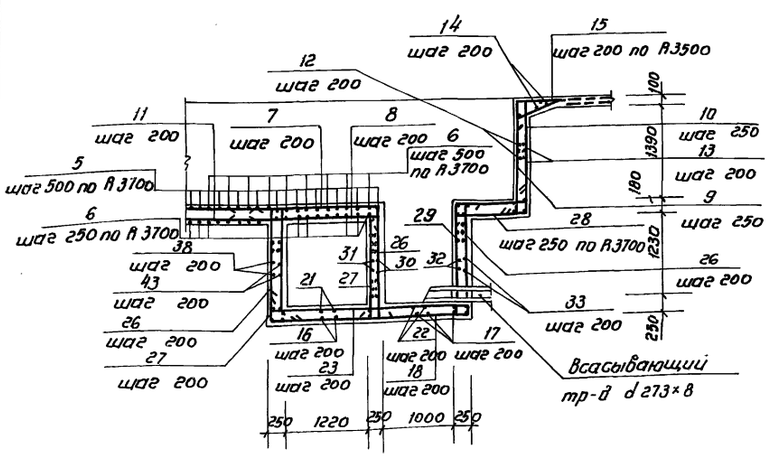

13-13

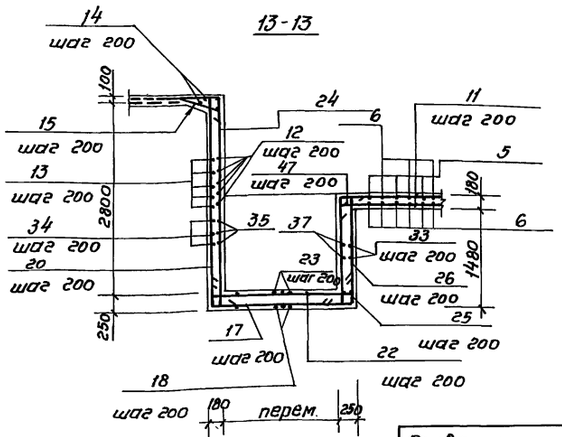

Данный лист рассматривать с листом 5,7.

				ТП 902-2-473.89			КЖ
Привязан:				Отстойники канализационные радиальные первичные из сборного ж/б диаметром 30м.	Стадия	Лист	Листов
		Инж I кат	Тюрина		Р	8	
		Зав. гр.	Славянский				
		Гл. спец.	Мешалкин	Отстойник Центральная часть. Сечения 10-10 ÷ 13-13.	Мосводоканал НИИпроект		
		Н. контр.	Мешалкин				
Инв. №		Нач отд	Мешалкин				

23984-03 11

Копировал

Формат А2

Инв № подл. | Подпись и дата | Взам инв №

Альбом 3

Схема расположения стеновых панелей

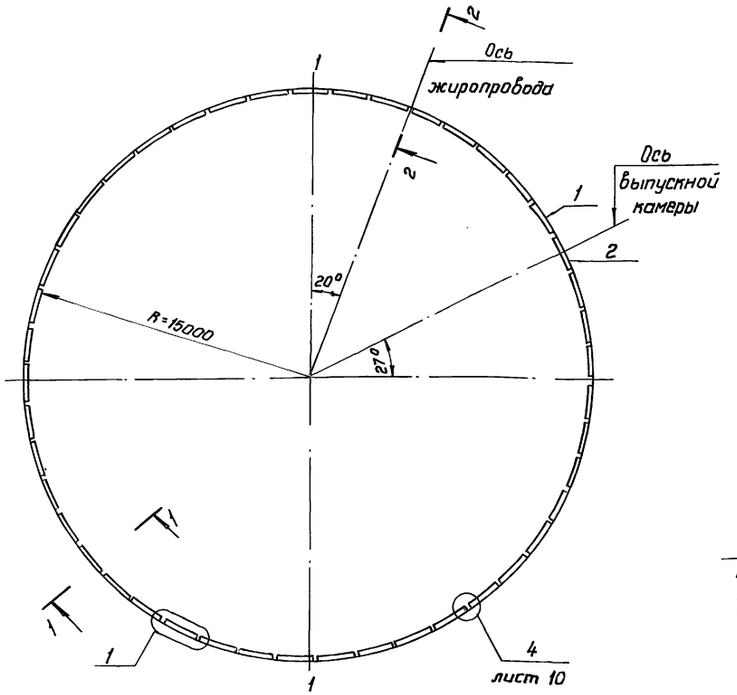

1-1

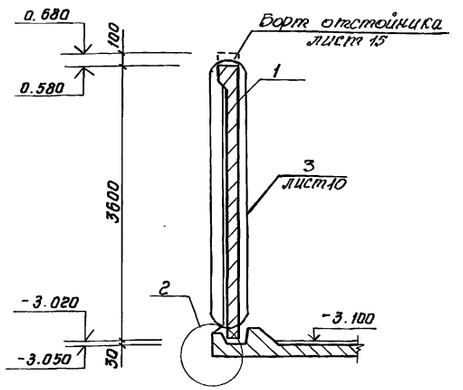

2-2

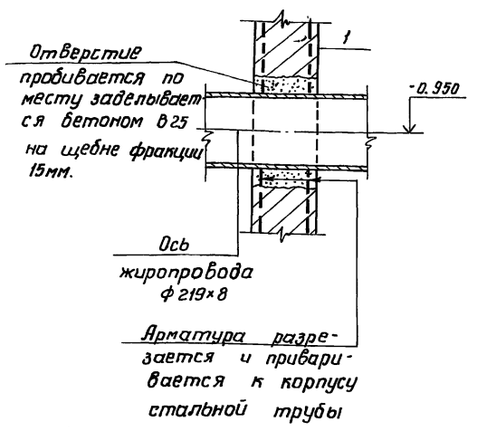

Спецификация к схемам расположения стеновых панелей

Марка поз.	Обозначение	Наименование	Кол.	Масса ед. кг	Примечание
		Сборочные единицы			
1	т.п. 902-2-473.89-КЖ и ОВ. ОВО	Стеновая панель ПСЦ3-36-1/1	44	2800	
2	КЖ. и ОВ. ОВО	Стеновая панель ПСЦ3-36-1/2	1	2800	
		Детали			
3	лист 9	ф5 ВрII ГОСТ 7949-81 $\ell_{общ}$=8300мм		1290	навивочная арматура
4	лист 9	ф10 AIII ГОСТ 5781-82 ℓ=230	180	0,14	соединит. деталь
5	лист 9	∟125×125×9 ℓ=170 ГОСТ 8509-86	45	24	
		Монтажные узлы			
Узел 1	лист 9	Узел 1	–		
Узел 2	лист 9	2	23		
Узел 3	лист 10	3	95.0		п.м
Узел 4	лист 10	4	45		
Борт отстойника	лист 15	Борт отстойника	1	2.8	м³

1

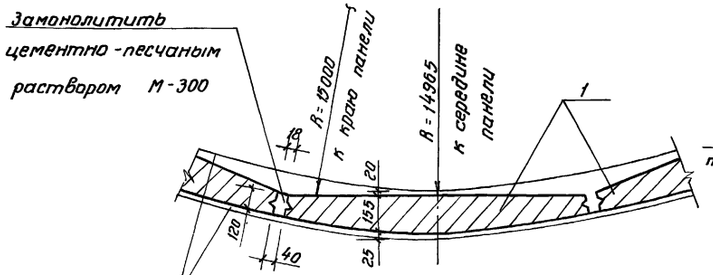

2

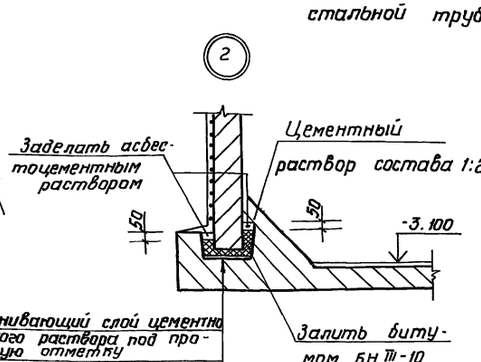

Привязан:

Инв. №

Инж. Ікат.	Тюрина		
Зав. гр.	Славянский		
Гл. спец.	Мешалкин		
Н. контр.	Мешалкин		
Нач. отд.	Мешалкин		

ТП 902-2-473.89 КЖ

Отстойники канализационные радиальные первичные из сборного ж/б диаметром 30 м

Стадия	Лист	Листов
Р	9	

Отстойник. Схема расположения стеновых панелей. Узлы 1, 2. Сечения 1-1, 2-2.

Мосводоканал НИИпроект

23984-03 12

Копировал:

Формат А2

Инв. № подл. | Подпись и дата | Взам. инв. №

Альбом 3

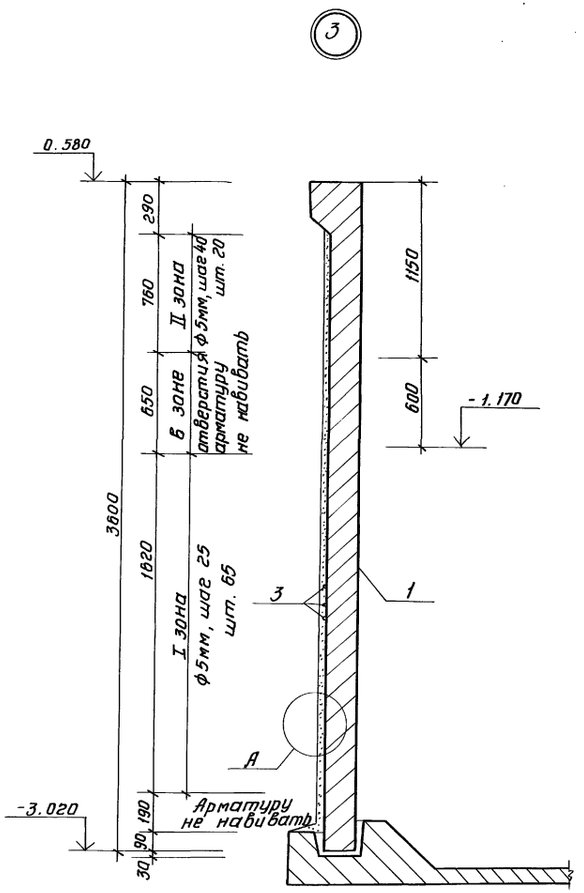

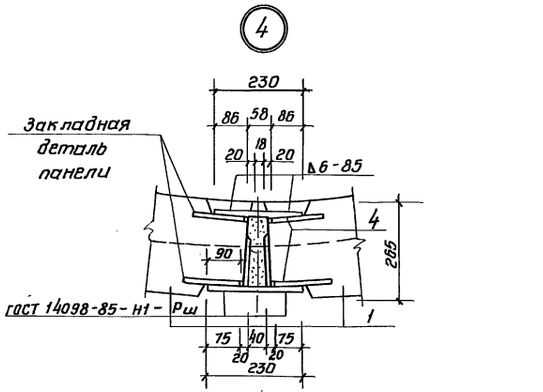

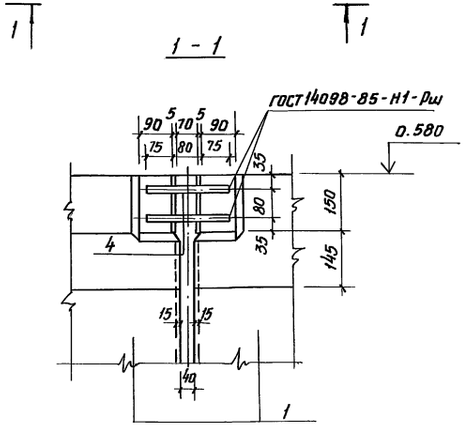

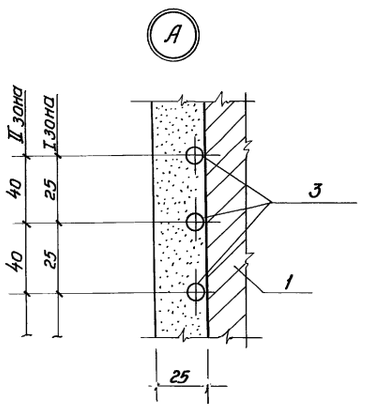

1. Монтаж стеновых панелей начинать с панели ПСЦ 3-36-1/г, устанавливаемой по оси отводящего трубопровода.

2. Перед установкой панелей по низу паза накладывается выравнивающий слой цементного раствора под проектную отметку. Далее заливается битумом толщиной 10мм, после чего производится монтаж стеновых панелей.

3. До навивки кольцевой арматуры заполняются швы между панелями цементно-песчаным раствором М300; с внутренней стороны швы торкретируются слоем 20мм на ширину 400мм. Наружная поверхность стен выравнивается торкретом по цилиндрическому шаблону.

4. Монтаж сборных железобетонных элементов осуществлять в соответствии с указаниями по монтажу СНиП 3.03.01-87.

				ТП 902-2-473.89		КЖ	
Привязан:				Отстойники канализационные радиальные первичные из сборного ж/б диаметром 30м.	Стадия	Лист	Листов
	Инж. Ік.	Тюрина			Р	10	
	Зав. гр.	Славянский					
	Гл. спец.	Мешалкин		Отстойник. Узлы „3", „4", „А".	Мосводоканал НИИпроект		
	Н. контр.	Мешалкин					
Инв. №	Н. отд.	Мешалкин					

Копировал

23984-03 13

Формат А2

Инв. № подл. | Подпись и дата | Взам. инв. №

Альбом 3

Схема расположения лотков

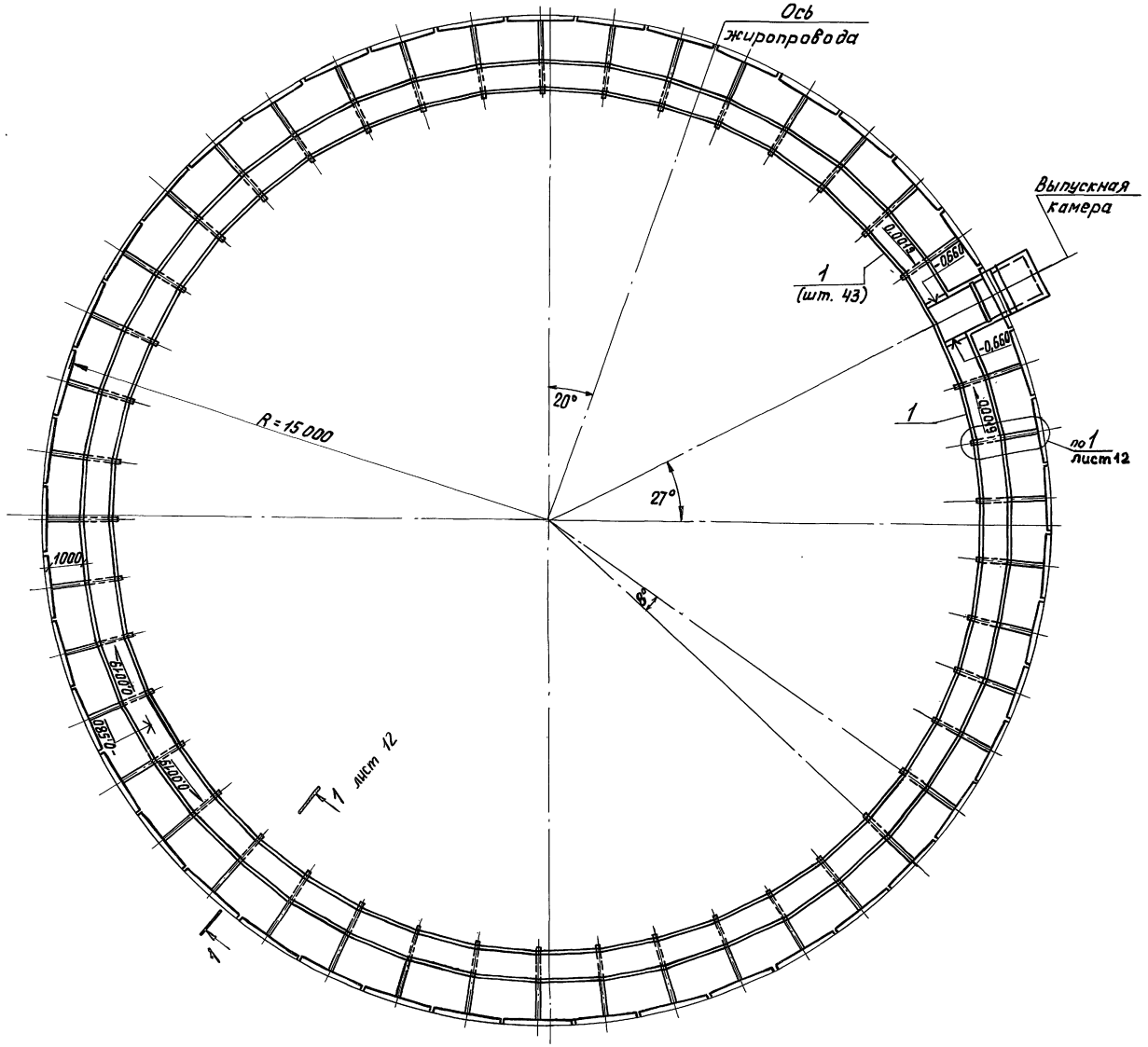

Спецификация к схеме расположения лотков

Марка поз.	Обозначение	Наименование	Кол.	Масса ед., кг	Примечание
		Сборочные единицы			
1	ТП902-2-473.89 КЖ.И.03.000	Лоток ЛТ18-9-6/1	43	1250	
2	КЖ.И.00.021	Водослив В1	90		
3	Лист 12	Кронштейн КМ1	45	5,44	
4	Лист 12	-50×8 ГОСТ 103-76, ℓ=200	88	1,3	
5		L40×4 ГОСТ 8509-86 ℓ=215000	165,0	—	п.м
6		Болт М10 ГОСТ 7798-70, ℓ=35	216	0,034	
7		Гайка М10 ГОСТ 5915-70	216	0,012	
8		Болт М12 ГОСТ 7798-70, ℓ=120	88	0,127	
9		Гайка М12 ГОСТ 5915-70	88	0,017	
10		Шайба 50,5 ГОСТ 10906-78, ℓ=50	176	0,1	
		Монолитные участки			
Выпускная камера	Лист 13	Выпускная камера	1		
		Монтажные узлы			
Узел 1	Лист 12	Узел 1	44		
		Материалы			
		Асбестоцементные плиты			
		ПП-П-1,2×45-6 ГОСТ 18124-75	27		

Монтаж лотков производится после навивки кольцевой арматуры. Соединительные детали лотков после монтажа красить водостойкими красками на основе ЭД-16 и ЭД-40.

				ТП 902-2-473.89		КЖ	
Привязан				Отстойники канализационные радиальные первичные из сборного м/б диаметром 30м	Стадия	Лист	Листов
		Инж. Ткач	Тюрина		Р	11	
		Зав. гр.	Славянский				
		Гл. спец.	Мешалкин	Отстойник. Схема расположения лотков.	Мосводоканалниипроект		
		Н. контр.	Мешалкин				
Инв. №		Нач. отд.	Мешалкин				

Инв. № подл. | Подпись и дата | Взам. инв. №

Копировал 23984-03 14 Формат А2

Альбом 3

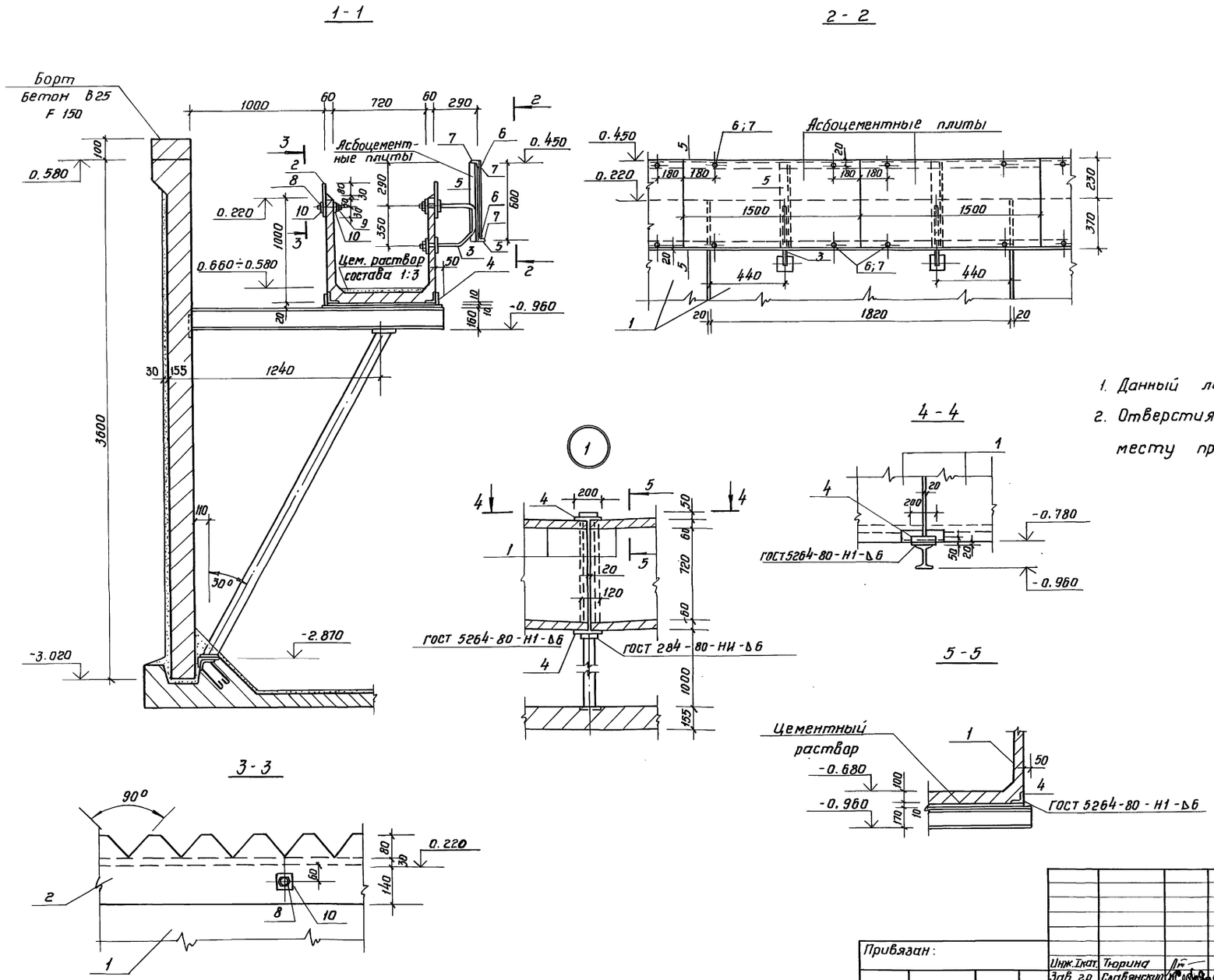

1. Данный лист рассматривать с листом 11.
2. Отверстия в водосливе просверливать по месту при устройстве водослива.

Привязан:				ТП 902-2-473.89		КЖ	
	Инж.I кат.	Тюрина		Отстойники канализационные радиальные первичные из сборного ж/б диаметром 30м	Стадия	Лист	Листов
	Зав. гр.	Славянский			Р	12	
	Гл.спец.	Мешалкин		Отстойник. Сечения 1-1 ÷ 5-5. Узел „1"	Мосводоканал НИИпроект		
	Н.контр.	Мешалкин					
Инв. №	Нач.отд.	Мешалкин					

Инв. № подл. | Подпись и дата | Взам. инв. №

23984-03 15

Копировал: Ист

формат А2

Альбом 3

1 - 1

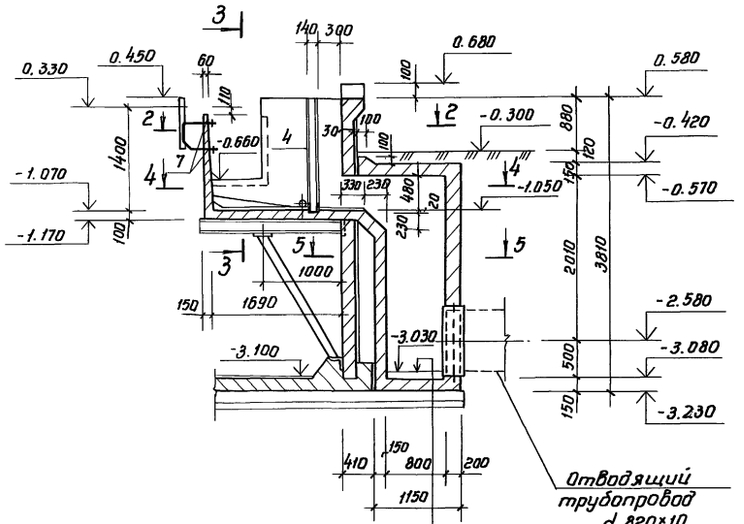

Цементная штукатурка - 50
Железобетонное днище - 150
Подготовка из бетона В 7.5 - 100
Щебень, втрамбованный в грунт - 50

3 - 3

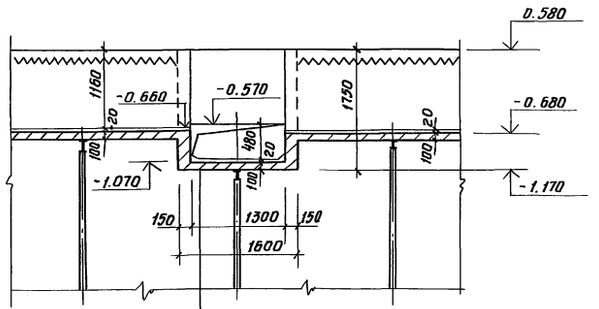

Цементная штукатурка - 20
Железобетонное днище -100

6 - 6

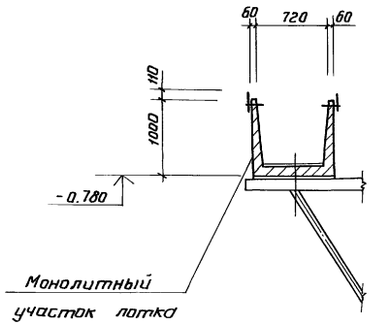

2 - 2

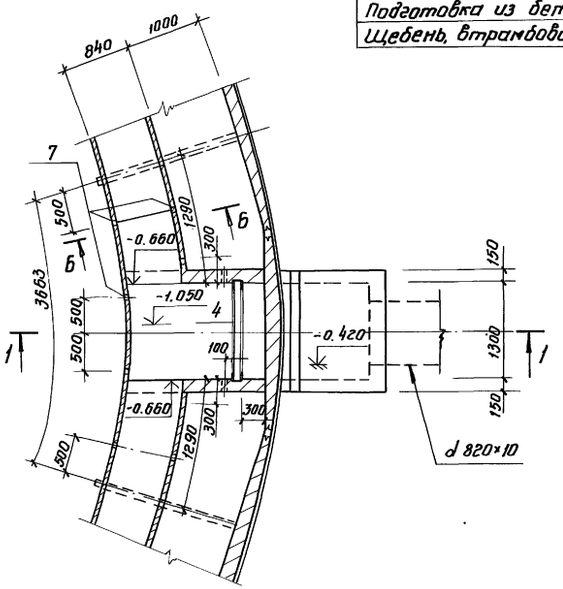

4 - 4

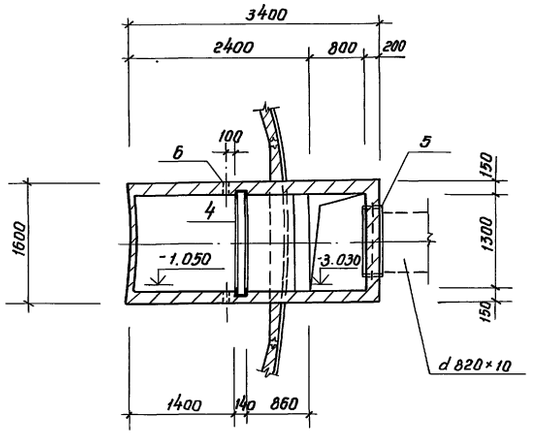

5 - 5

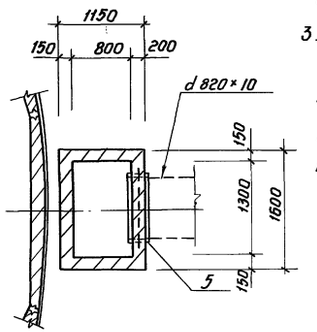

1. Камера выполняется после навивки арматуры на стены отстойника и торкретирования.
2. Внутренние поверхности стен оштукатуриваются цементным раствором слоем 20мм.
3. Наружная поверхность камеры ниже планировки затираются цементным раствором, выше планировки - оштукатуриваются.

				ТП 902-2-473.89	КЖ	
Привязан:				Отстойники канализационные радиальные первичные из сборного ж/б диаметром 30м.	Стадия	Лист	Листов
	Инж.Iкат.	Тюрина			Р	13	
	Зав. гр.	Слабянский					
	Гл. спец.	Мешалкин		Отстойник. Выпускная камера. Сечения 1-1÷6-6.	Мосводоканал НИИпроект		
Инв. №	Н. контр.	Мешалкин					
	Нач. отд.	Мешалкин					

Копировал: 23984-03 16 Формат А2

Инв. № подл. | Подпись и дата | Взам. инв. №

Альбом 3

6 - 6

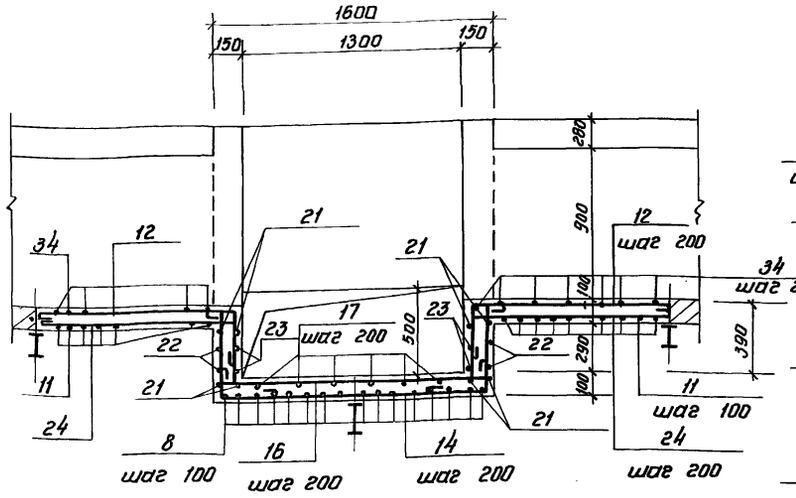

7 - 7

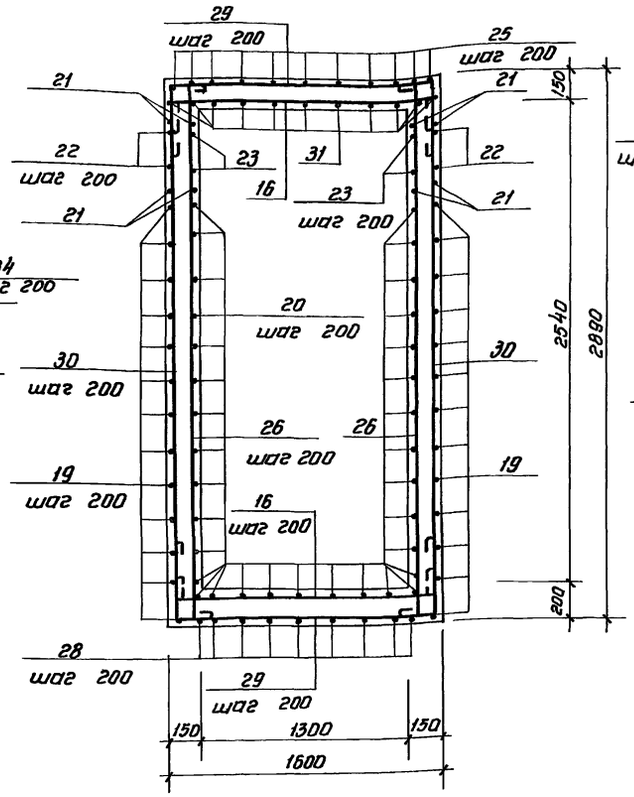

8 - 8

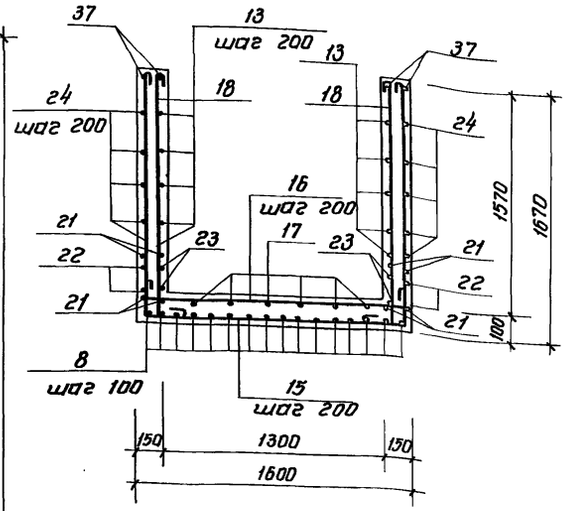

9 - 9

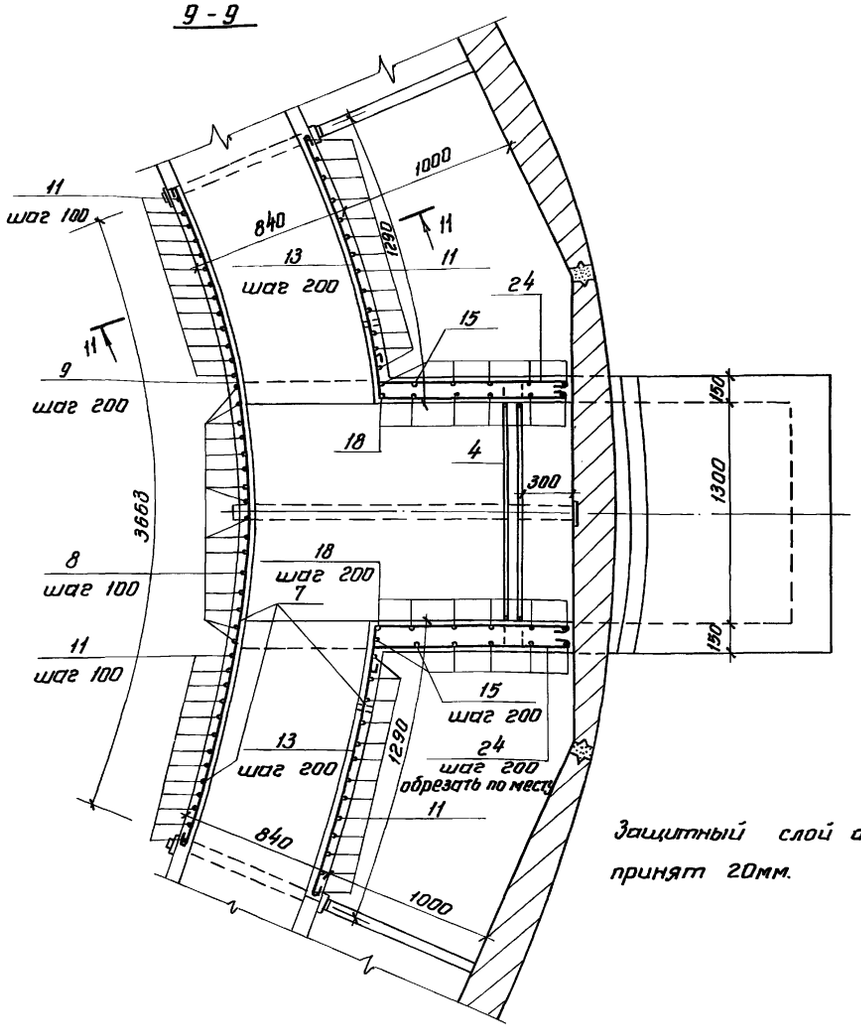

10 - 10

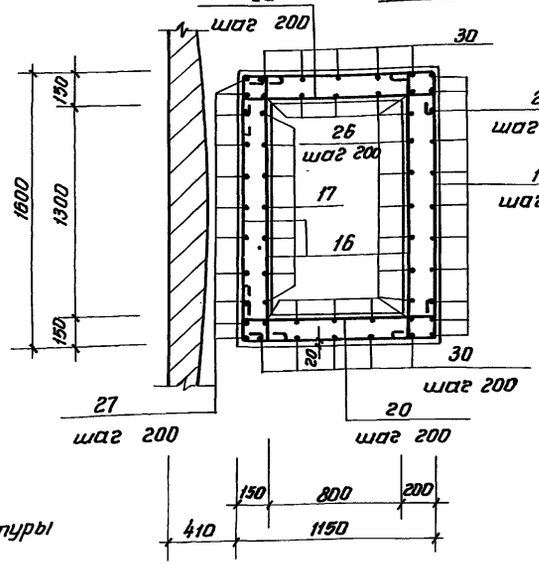

11 - 11

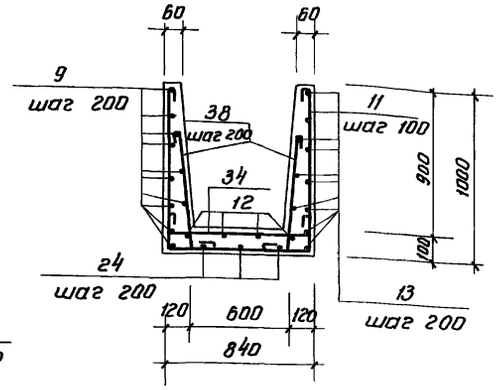

Защитный слой арматуры принят 20мм.

Ведомость деталей

Поз.	Эскиз
1	140 280 220 80
2	100 220 100
8	1340 2160 90
9	3650
10	240 1550 950 240
11	950 790
12	1140÷1250 430 190
13	1250 1020
14	240 430 1530 240 430
15	1630 1530 1630
16	140 1550 140
17	240 2120 300 1980 90
18	1630 90 190
19	1100 240 1550 240 1100
20	140 1100 140
22	240 3340 240 3340 1550
23	240 3340 90
24	270 1240
25	1360 2660
26	140 2840 90
27	100 1900
28	520 1080 520
29	480 1530 480
30	2660
31	1360 110
32	1550
33	700 1530 700
34	170 790 170
35	10 280 200 240 100
36	170 500 100
37	1020
38	200 700

Ведомость расхода стали, кг

Марка элемента	Изделия арматурные: Арматура класса AI ГОСТ 5781-82 ф6	ф8	Итого	Арматура класса AII ГОСТ 5781-82 ф12	ф16	Итого	Всего	Изделия закладные: Армат. кл. AI ГОСТ 5781-82 ф6	ф16	Прокат марки Вст3 пс6-1 ГОСТ 8240-72 ℓ14	Вст3 пс6-1 ГОСТ 19903-74 ∫10	Вст3 кл.2 ГОСТ 3262-75 Тр.25	Вст3 пс ч ГОСТ 10704-76 Тр. 100	Тр. 920×9	Всего	Общий расход
Выпускная камера	27.70	316.40	344.10	—	42.30	42.30	386.40	2.20	11.70	56.10	12.90	2.30	3.30	40.40	128.90	515.30
Борт отстойника	86.00	108.0	194.0	72.0	—	72.0	266.0									266.0

Привязан

Инв. №

Инж. Ікат	Тюрина		
Зав. гр.	Славянский		01.89
Гл. спец.	Мешалкин		
Н. контр.	Мешалкин		
Нач. отд.	Мешалкин		

ТП 902-2-473.89 КЖ

Отстойники канализационные радиальные первичные из сборного ж/б диаметром 30 м.

Отстойник. Выпускная камера. Армирование. Сечения 6-6 ÷ 11-11.

Стадия	Лист	Листов
Р	14	

Мосводоканалниипроект

Инв. № подл. | Подпись и дата | Взам. инв. №

Копировал:

23984-03 17

Формат А2

Альбом 3

Борт отстойника

1-1

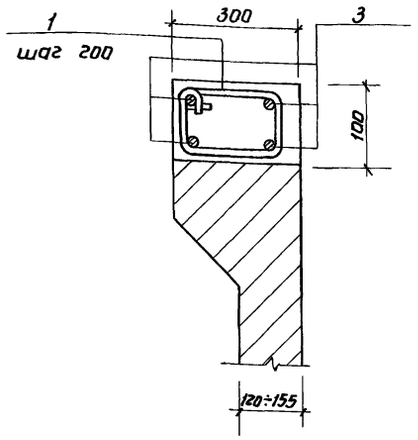

2-2

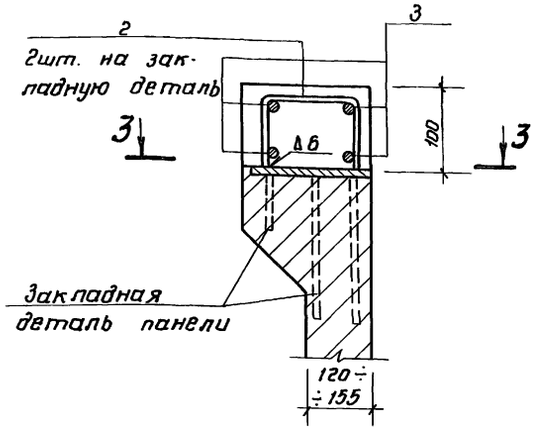

3-3

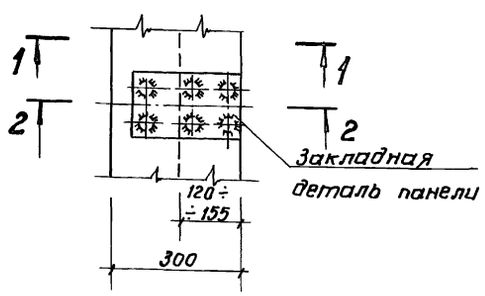

4-4

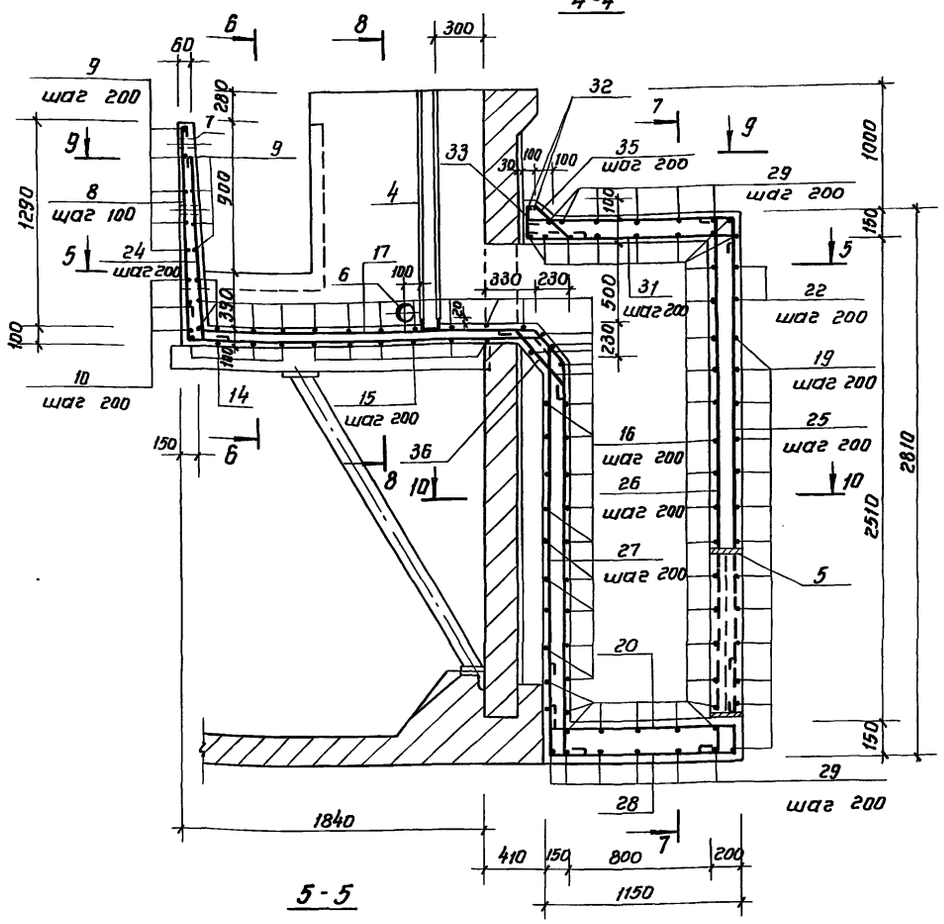

5-5

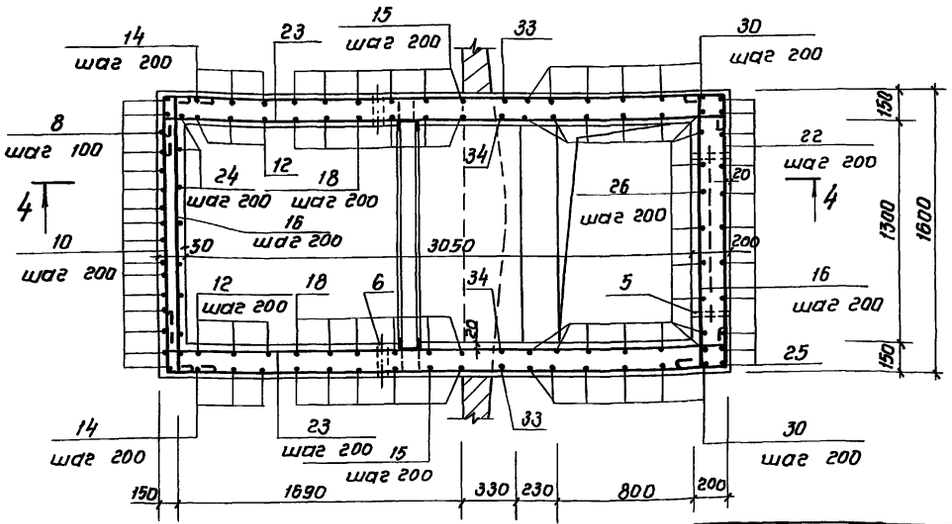

*) Поз. 1, 2, 8 ÷ 20, 22 ÷ 38 смотреть ведомость стержней на листе 14.

Спецификация на борт отстойника и выпускную камеру

Формат	Зона	Поз.	Обозначение	Наименование	Кол.	Примечание
				Борт отстойника		
				Детали		
БЧ		1*		ф8 AI ГОСТ 5781-82, ℓ= 720	360	0.30кг
БЧ		2*		ф12 AII ГОСТ 5781-82, ℓ= 420	180	0.40кг
БЧ		3		ф6 AI ГОСТ 5781-82, ℓобщ=38700	—	86.0кг
				Материалы		
				Бетон В20, F-150	—	2.80м³
				Выпускная камера		
				Сборочные единицы		
АЧ		4	т.п. 902.2.473.89-КЖИ.00.017	Закладное изделие МН2	1	58.30кг
АЗ		5	5900-2	Сальник dy=600, ℓ=200	1	65.00кг
				Детали		
БЧ		6*		Тр. dy 100, ГОСТ 3262-75, ℓ=150	2	1.63кг
БЧ		7		Тр. dy 25, ГОСТ 3262-75, ℓ=80	12	0.19кг
БЧ		8*)		ф6 AI, ГОСТ 5781-82, ℓ=3680	16	0.80кг
БЧ		9*)		ф8 AI, ГОСТ 5781-82, ℓ=3770	10	1.50кг
БЧ		10*)		ℓ=2150	3	0.90кг
БЧ		11*)		ф6 AI, ГОСТ 5781-82, ℓ=2780	24	0.82кг
БЧ		12*)		ф8 AI, ГОСТ 5781-82, ℓср.=1910	6	0.80кг
БЧ		13*)		ℓ=2390	12	1.00кг
БЧ		14*)		ℓ=3000	4	1.20кг
БЧ		15*)		ℓ=4910	6	1.90кг
БЧ		16*)		ℓ=1950	65	0.80кг
БЧ		17*)		ℓ=4850	7	2.00кг
БЧ		18*)		ℓ=1940	12	0.80кг
БЧ		19*)		ℓ=4350	13	1.80кг
БЧ		20*)		ℓ=1500	31	0.60кг
БУ		21*)		ф16 AII, ГОСТ 5781-82, ℓ=3350	8	5.30кг
БЧ		22*)		ф8 AI, ГОСТ 5781-82, ℓ=8830	2	3.50кг
БЧ		23*)		ℓ=3790	4	1.50кг
БЧ		24*)		ℓ=1600	16	0.65кг
БЧ		25*)		ℓ=4140	11	1.65кг
БЧ		26*)		ℓ=3190	19	1.26кг
БЧ		27*)		ℓ=2120	11	0.85кг
БЧ		28*)		ℓ=2240	9	0.90кг
БЧ		29*)		ℓ=2610	12	1.10кг
БЧ		30*)		ℓ=2780	10	1.20кг
БЧ		31*)		ℓ=1600	11	0.65кг
БЧ		32*)		ℓ=1670	2	0.70кг
БЧ		33*)		ℓ=3050	1	1.20кг
БЧ		34*)		ℓ=1250	16	0.50кг
БЧ		35*)		ℓ=1010	11	0.40кг
БЧ		36*)		ℓ=890	11	0.40кг
БЧ		37*)		ℓ=1140	4	0.50кг
БЧ		38*)		ℓ=1020	28	0.40кг
				Материалы		
				Бетон В15 F100 W-4	—	4.75м³

Привязан:

Инв. № подл. | Подпись и дата | Взам. инв. №

ТП 902-2-473.89 КЖ

Инж. Ікат	Тюрина		Отстойники канализационные радиальные первичные из сборного ж/б диаметром 30м	Стадия	Лист	Листов
Зав. гр.	Славянский			Р	15	
Гл. спец.	Мешалкин		Отстойник. Борт отстойника. Выпускная камера. Армирование.	Мосводоканалниипроект		
Н. контр.	Мешалкин					
Нач. отд.	Мешалкин					

23984-03 18

Копировал: Формат А2

Альбом 3

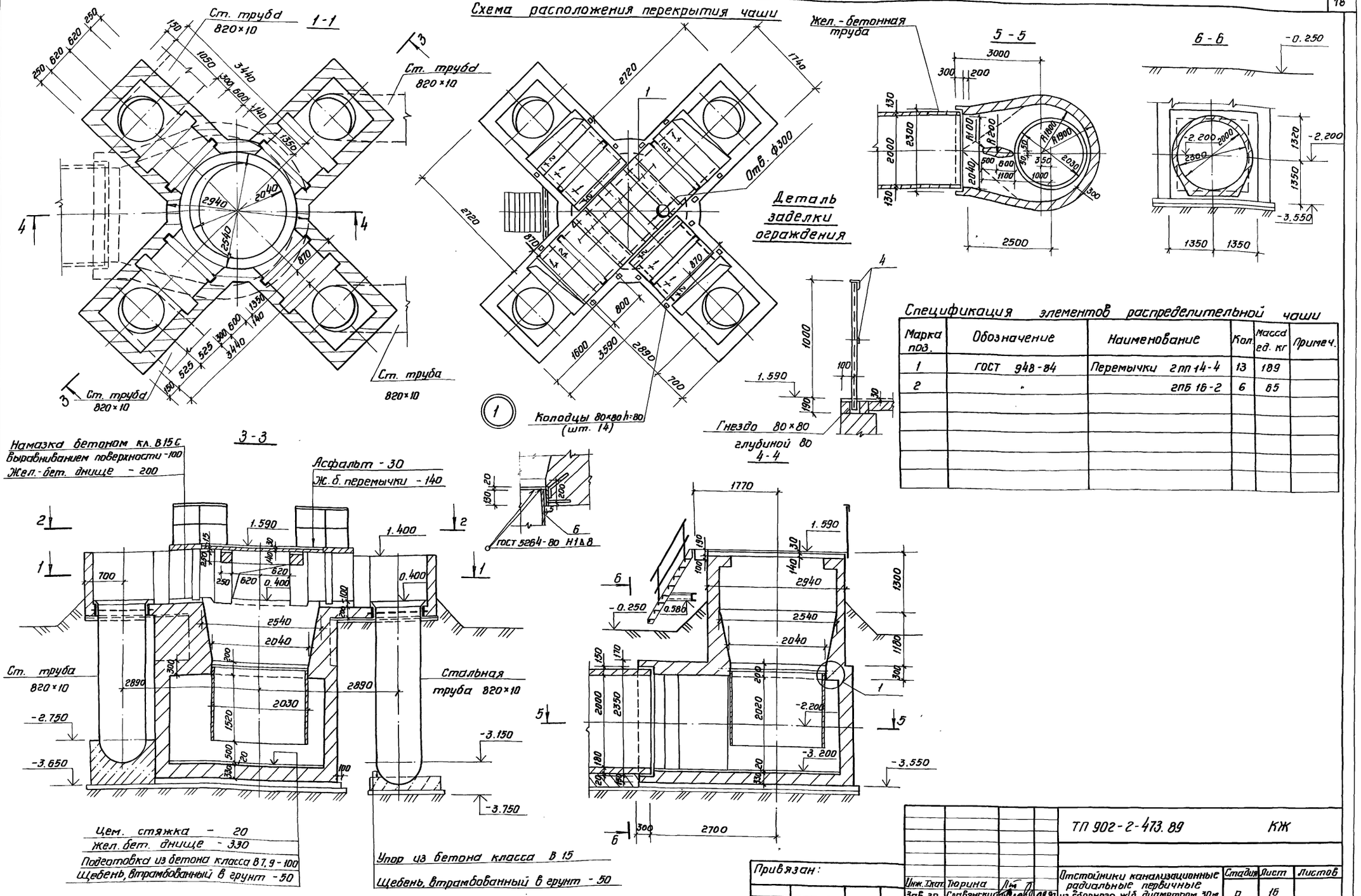

Спецификация элементов распределительной чаши

Марка поз.	Обозначение	Наименование	Кол.	Масса ед. кг	Примеч.
1	ГОСТ 948-84	Перемычки 2пп 14-4	13	189	
2	"	2пб 16-2	6	65	

Инв. № подл.	Подпись и дата	Взамен инв. №			

Привязан:

Инв. №

Инж. I кат.	Тюрина	
Зав. гр.	Славянский	
Гл. спец.	Мешалкин	
Н. контр.	Мешалкин	
Нач. отд.	Мешалкин	

ТП 902-2-473.89 КЖ

Отстойники канализационные радиальные первичные из сборного ж/б диаметром 30м.

Распределительная чаша. Планы 1-1, 2-2, 5-5. Сечения 3-3, 4-4, 6-6.

Стадия	Лист	Листов
Р	16	

Мосводоканалниипроект

23984-03 19

Копировал:

Формат А2

Альбом 3

1-1

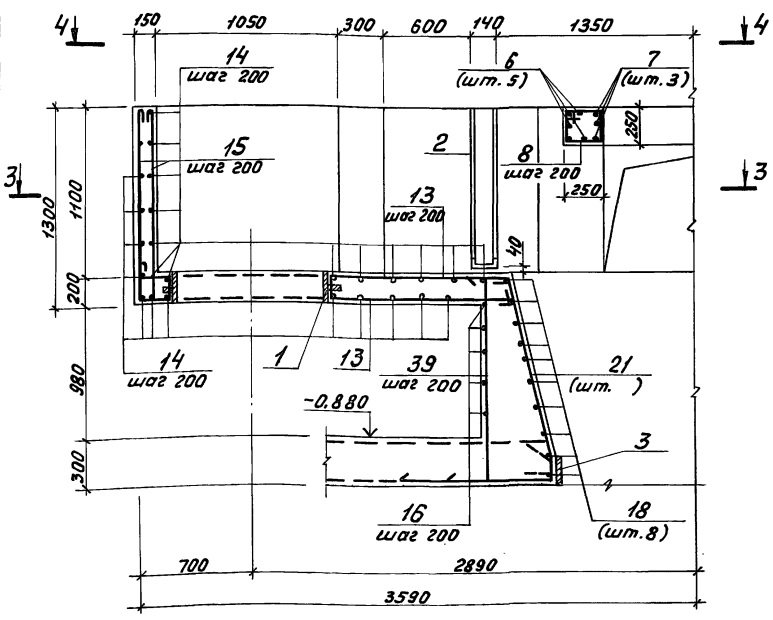

2-2

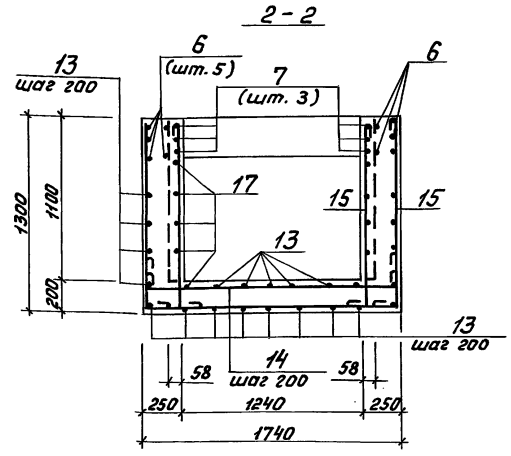

4-4

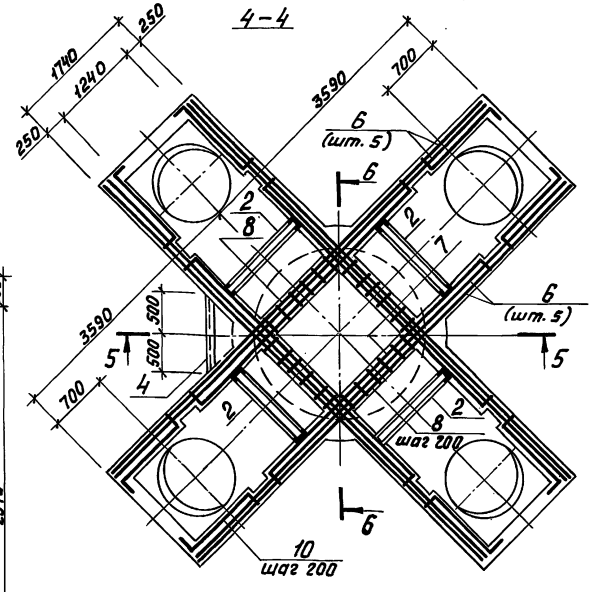

3-3

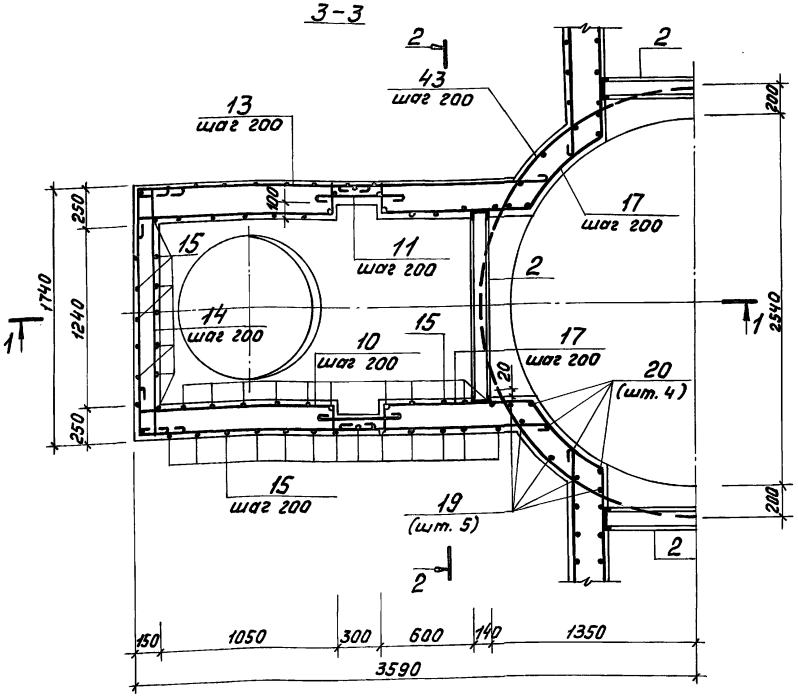

Арматура в месте прохода сальника поз. 1 разрезается, отгибается и приваривается к корпусу трубы сальника.

*) позиции 7÷19, 21÷25, 27÷36, 38÷43 смотреть ведомость стержней на листе 18.

Спецификация на распределительную чашу

Формат	Зона	Поз.	Обозначение	Наименование	Кол.	Примечание
				Распределительная чаша		
				Сборочные единицы		
А3		1	серия 5.900-2	Сальник dy=800, ℓ=200	4	65.0кг
А3		2	ТП902-2-473.89 КЖ.И. 00.018	Закладное изделие МН3	4	44.5кг
А3		3	00.020	МН6	1	69.4кг
А4		4	00.016	МН5	1	9.8кг
				Детали		
БЧ		5		[10 ГОСТ 8240-72* ℓ=1300	1	11.2кг
БЧ		6		ф12 АII, ГОСТ 5781-82, ℓ=7130	20	6.4кг
БЧ		7*		ℓ=4570	12	4.1
БЧ		8*		ф8 АI, ГОСТ 5781-82, ℓ=920	24	0.4кг
БЧ		9*		ф16 АII, ГОСТ 5781-82, ℓ=980	51	1.60кг
БЧ		10*		ф8 АI, ГОСТ 5781-82, ℓ=1750	48	0.70кг
БЧ		11*		ℓ=950	48	0.40кг
БЧ		12*		ℓ=3120	4	1.20кг
БЧ		13*		ℓср=2800	88	1.10кг
БЧ		14*		ℓ=2270	128	0.90кг
БЧ		15*		ℓ=1610	254	0.60кг
БЧ		16*		ф12 АII, ГОСТ 5781-82, ℓ=9460	6	8.40кг
БЧ		17*		ℓ=3360	20	2.70кг
БЧ		18*		ℓср=7710	8	6.90кг
БЧ		19*		ℓ=2650	20	2.40кг
БЧ		20		ℓ=1460	16	1.30кг
БЧ		21*		ℓср=2950	40	2.60кг
БЧ		22*		ф16 АII, ГОСТ 5781-82, ℓср=3300	7	5.20кг
БЧ		23*		ℓ=1680	31	2.70кг
БЧ		24*		ℓср=3700	19	5.90кг
БЧ		25*		ℓср=4810	14	7.60кг
БЧ		26		ℓ=2320	56	3.70кг
БЧ		27*		ℓ=2550	51	4.00кг
БЧ		28*		ф12 АII, ГОСТ 5781-82, ℓ=3680	16	3.30кг
БЧ		29*		ℓ=3790	16	3.40кг
БЧ		30*		ф8 АI, ГОСТ 5781-82, ℓ=10990	26	4.30кг
БЧ		31*		ф16 АII, ГОСТ 5781-82, ℓ=7230	3	11.60кг
БЧ		32*		ℓ=7050	2	11.10кг
БЧ		33*		ф8 АI, ГОСТ 5781-82, ℓ=1160	44	0.50кг
БЧ		34*		ℓ=1170	35	0.50кг
БЧ		35*		ф16 АII, ГОСТ 5781-82, ℓ=1520	35	2.40кг
БЧ		36*		ф12 АII, ГОСТ 5781-82, ℓср=2950	40	2.60кг
БЧ		37		ф8 АI, ГОСТ 5781-82, ℓобщ=6000	—	2.40кг
БЧ		38*		ф16 АII, ГОСТ 5781-82, ℓ=3080	11	4.90кг
БЧ		39*		ф12 АII, ГОСТ 5781-82, ℓ=1750	24	1.60кг
БЧ		40*		ф8 АI, ГОСТ 5781-82, ℓ=1280	22	0.50кг
БЧ		41*		ℓ=2720	18	1.10кг
БЧ		42*		ф16 АII, ГОСТ 5781-82, ℓ=3550	8	5.60кг
БЧ		43*		ф12 АII, ГОСТ 5781-82, ℓ=950	20	0.90кг
				Материалы		
				Бетон В15, F100, W4	1	31.0м³

Привязан

Инв. № подл. | Подпись и дата | Взам. инв. №

Инж. I кат.	Тюрина		ТП 902-2-473.89	КЖ
Зав. гр.	Славянский			
Гл. спец.	Мешалкин		Отстойники канализационные радиальные первичные из сборного ж/б диаметром 30м.	Стадия: Р; Лист: 17; Листов:
Н. контр.	Мешалкин		Распределительная чаша. Армирование. Сечения 1-1 ÷ 4-4.	Мосводоканалнипроект
Нач. отд.	Мешалкин			

Инв. №

Копировал 23984-03 20 Формат А2

Альбом 3

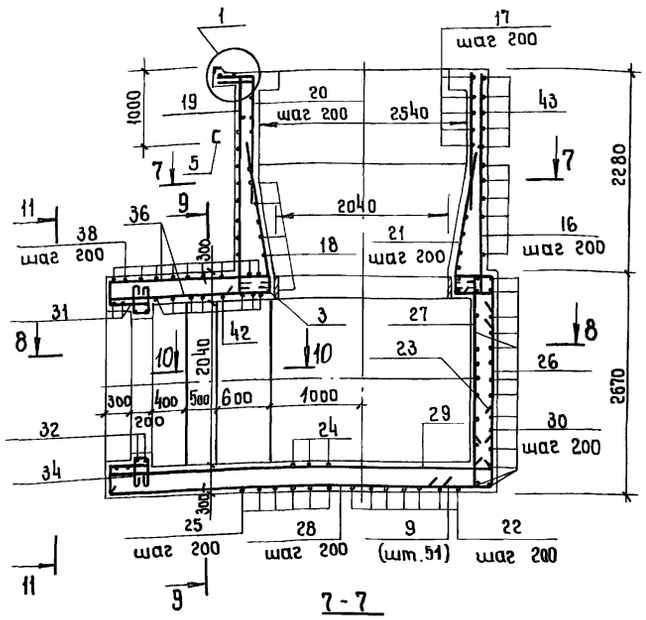

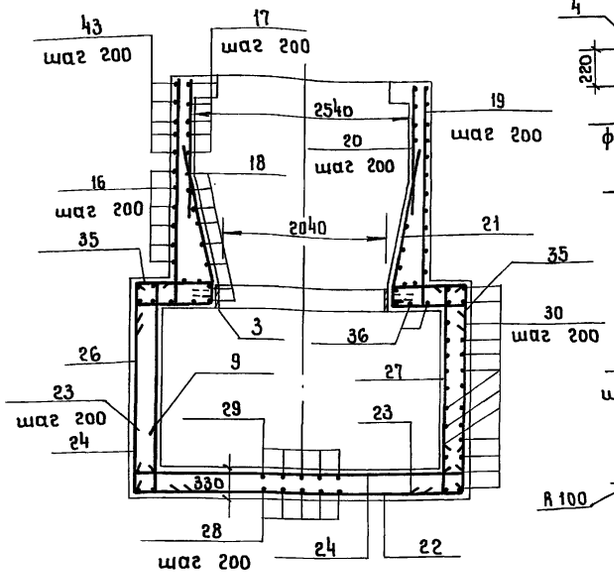

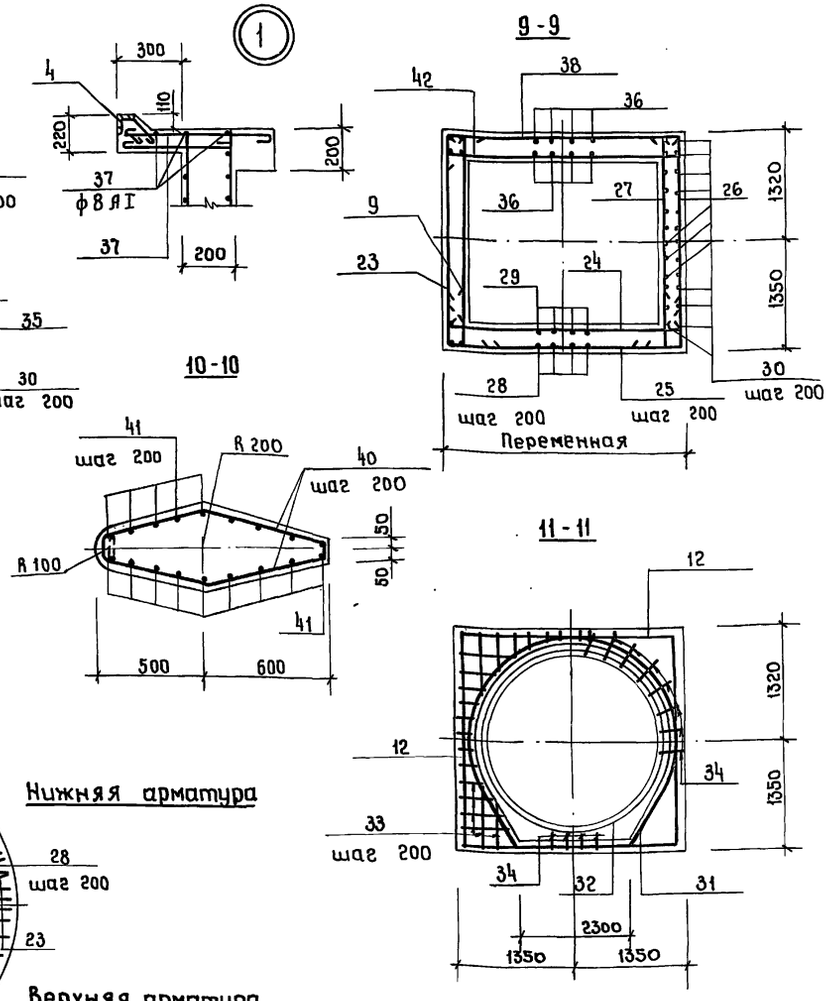

Защитный слой арматуры принят 25 мм.

Ведомость деталей

Поз.	Эскиз
7	220 4130 220
8	200
9	200 780
10	160 1150 180 140
11	880
12	240 2640 240
13	2320 ÷ 2670
14	240 1670 240
15	1250 240
16	d 2900 360
17	140 150 700 180 140 950 950 R = 1300
18	d 2590 ÷ 2090 360
19	2540 110
21	200 490 ÷ 540 1660 150 170
22	3750 ÷ 2500
23	780 900
24	230 3750 ÷ 2500 230
25	800 3750 ÷ 2650 800
27	2320 230
28	4500 ÷ 2850
29	4500 ÷ 2850 110
30	2560 R = 1870
31	d 2370 470 480 1350
32	d 2090 1230 480
33	150 ÷ 600 240 540
34	450 150 450
35	830 ÷ 1250 480
36	1900 ÷ 4000
38	2650 ÷ 3500
39	210 410 1430
40	50 480 580 50
41	2600
42	230 2650 ÷ 3500 230
43	R 1440

Ведомость расхода стали, кг

Марка элемента	Изделия арматурные						Изделия закладные																Общий расход
	Арматура класса						Арматура класса						Прокат марки										
	АI		АII				АI				АII		Вст3пс6-1		Вст3пс6		Вст.3лсб-1			Вст.3пса			
	гост 5781-82		гост 5781-82				гост 5781-82				гост 5781-82		гост 8240-72		гост 8509-86		гост 19903-74			гост 10704-76			
	ф8	итого	ф12	ф16	итого	Всего	ф6	ф8	ф16	итого	ф10	итого	с14	итого	с75×8	итого	S10	S8	итого	тр. 920×5	итого	Всего	
Распределит. чаша	601.6	601.6	479.5	1065.3	1844.8	2446.4	0.4	0.4	46.8	47.6	15.5	15.5	170.0	170.0	9.0	9.0	51.6	60.9	110.5	161.6	161.6	516.2	2962.6

Привязан:	Инж. I кат.	Тюрина		
	Зав. гр.	Славянский		08.89
	Гл. спец.	Мешалкин		
	Н. контр.	Мешалкин		
Инв. №	Нач. отд.	Мешалкин		

ТП 902-2-473.89 КЖ

Отстойники канализационные радиальные первичные из сборного ж/б диаметром 30м.

Стадия	Лист	Листов
Р	18	

Распределительная чаша. Армирование. Сечения 5-5 ÷ 11-11.

Мосводоканал НИИпроект

Копировал: 23984-03 21

Формат А2

Инв. № подл. | Подпись и дата | Взамен инв. №

Альбом 3

Ж 1

1-1

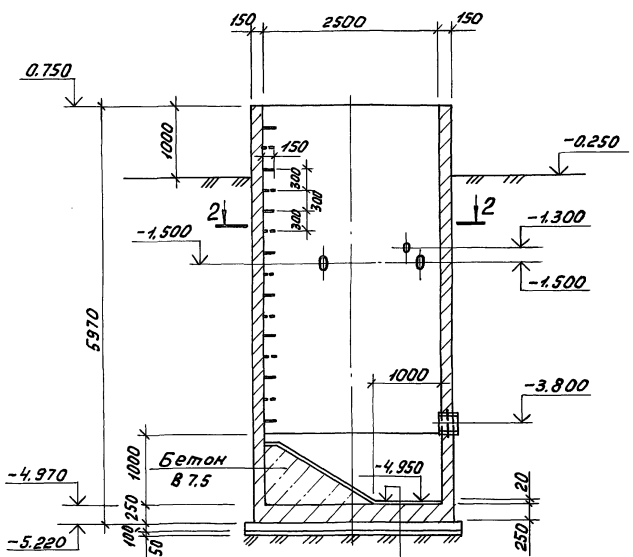

Штукатурка цементным раствором -20
Железобетонное днище-250
Бетонная подготовка В7.5-100
Щебень, втрамбованный в грунт-50

Ж 2

3-3

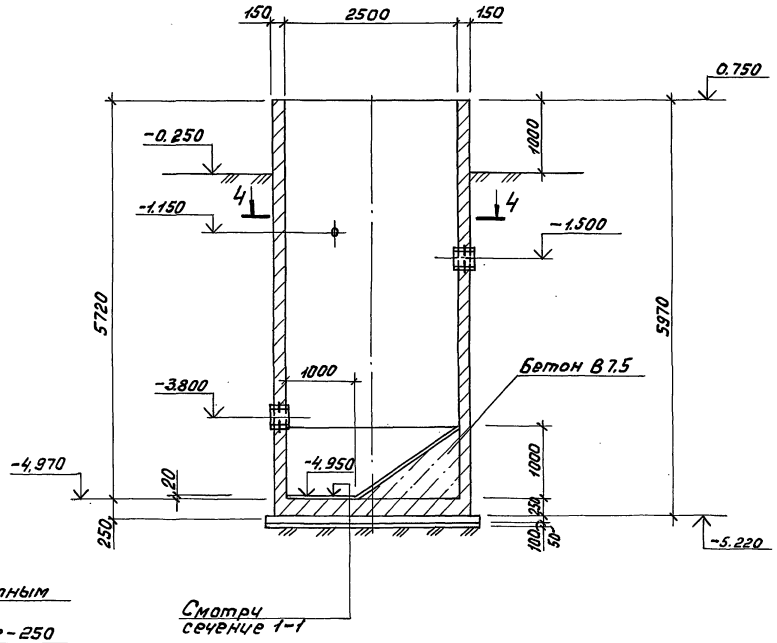

Смотри сечение 1-1

1. Расположение жиросборников Ж1 и Ж2 дано на плане группы отстойников.
2. Внутренние поверхности стен жиросборника штукатурятся с последующим железнением.
3. Наружные поверхности стен выше планировки штукатурятся цементным раствором состава 1:2, слоем 20мм, ниже планировки – затираются цементным раствором того же состава.
4. Позиции 1÷4 даны в спецификации жиросборника на листе 20.

2-2

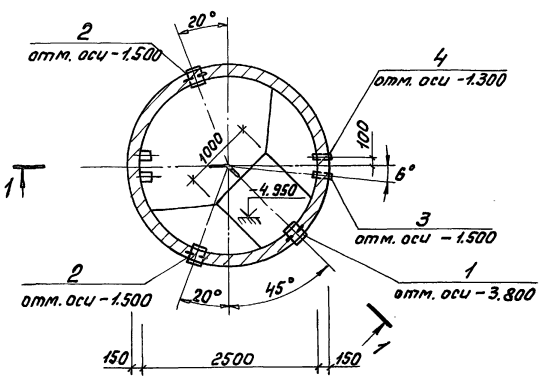

4-4

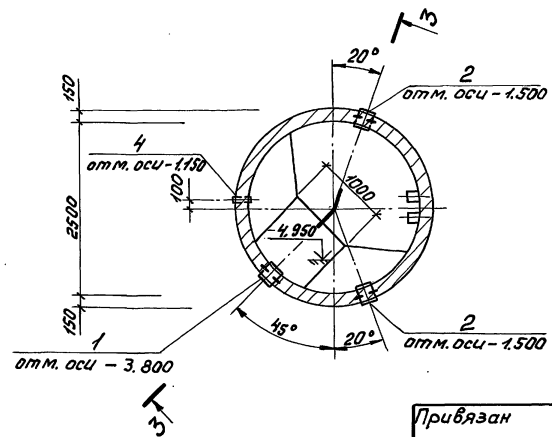

Привязан

Инв. № подл. | Подпись и дата | Взам. инв. №

Инж. Ткат	Тюрина		08.89
Зав. гр.	Славянский		
Гл. спец.	Мешалкин		
Н. контр.	Мешалкин		
Нач. отд.	Мешалкин		

ТП 902-2-473.89 -КЖ

Отстойники канализационные радиальные первичные из сборного ж/б диаметром 30м.

Стадия	Лист	Листов
Р	19	

Жиросборники Ж1, Ж2. Планы. Сечения.

Мосводоканалнипроект

Копировал 23984-03 22 Формат А2

Альбом 3

1-1

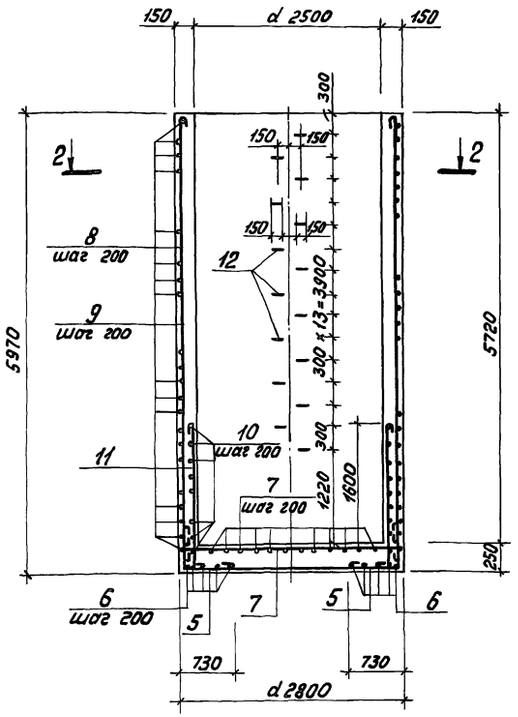

2-2

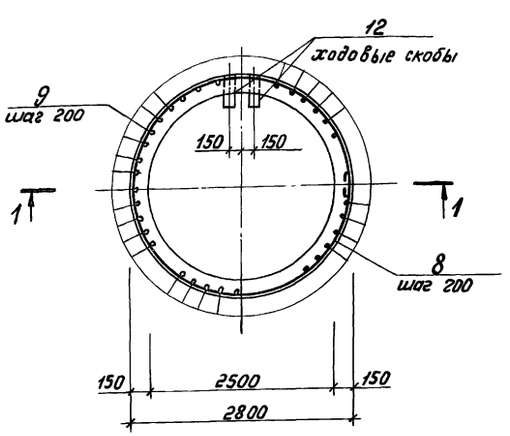

Деталь установки сальника

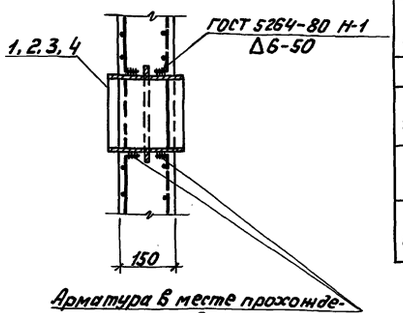

Арматура в месте прохождения сальников разрезается, отгибается и приваривается к корпусу сальника

Ведомость деталей

Поз.	Эскиз
5	460, 700
6	d 2720÷1380, 240
7	2700÷1000
8	d 2750, 240
9	5700
10	d 2570, 240
11	1820, 100
12	150, 280, 100, 280, 100

План днища

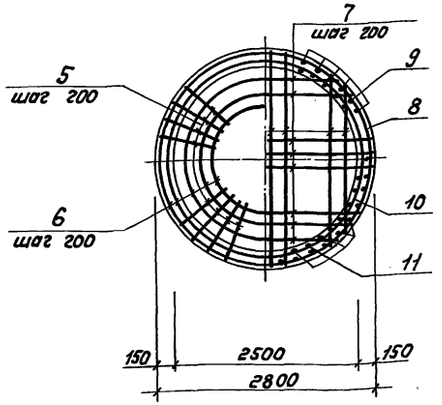

1. Армирование жиросборника Ж2 аналогично армированию жиросборника Ж1.
2. Защитный слой арматуры – 25 мм.

Спецификация жиросборников

Формат	Зона	Поз.	Обозначение	Наименование	Кол.	Примечание
				Ж1 шт.1		
				Сборочные единицы		
А3		1	Серия 5.900-2	Сальник dy 250, e=200	1	20,30 кг
А3		2		То же dy 200, e=200	2	15,70 кг
А3		3		То же dy 150, e=200	1	11,80 кг
А3		4		То же dy 50, e=200	1	3,80 кг
				Детали		
Б4		5*)	Лист 20	ф8 А I ГОСТ 5781-82, e=1280	43	0,50 кг
Б4		6*)		e ср.=6850	5	2,70 кг
Б4		7*)		e ср.=2580	28	1,00 кг
Б4		8*)		e=9000	29	3,60 кг
Б4		9*)		e=5820	43	2,30 кг
Б4		10*)		e=8430	9	3,30 кг
Б4		11*)		e=2040	40	0,80 кг
Б4		12*)		ф20 А I ГОСТ 5781-82, e=910	15	2,30 кг
				Материалы		
				Бетон В15, F100, W4	–	8,70 м³
				Ж2 шт.1		
				Сборочные единицы		
А3		1	Серия 5.900-2	Сальник dy 250, e=200	1	20,30 кг
А3		2		То же dy 200, e=200	2	15,70 кг
А3		4		То же dy 50, e=200	1	3,80 кг
				Детали		
Б4		5÷12*)	Лист 20	Смотреть Ж1	—	–
				Материалы		
				Бетон В15, F100, W4	—	8,70 м³

*) поз. 5÷12 – смотри ведомость деталей на данном листе

Ведомость расхода стали на элемент, кг

Марка элемента	Изделия арматурн.				Изделия закладные									Общий расход
	Армат. класса AI ГОСТ 5781-82				Армат. класса AI ГОСТ 5781-82			Прокат марки Вст3 пс6-1 ГОСТ 19903-74	ГОСТ	ГОСТ 8732-78*				
	ф8	ф20	Итого	Всего	ф6	ф10	Итого	δ 10	Труба 121×4	Труба 245×7	Труба 299×8	Труба 351×9	Итого	Всего
Ж1	328,0	33,90	361,90	361,90	0,30	6,40	6,70	12,00	2,30	8,20	23,00	16,20	61,70	68,40	430,30
Ж2	328,0	33,90	361,90	361,90	0,30	5,10	5,40	9,70	2,30	–	23,00	16,20	51,20	56,60	418,50

Привязан

Инв. №

Инв. № подл. | Подпись и дата | Взам. инв. №

Инж. Iкат.	Тюрина		
Зав. гр.	Славянский		
Гл. спец.	Мешалкин		
Н. контр.	Мешалкин		
Нач. отд.	Мешалкин		

ТП 902-2-473.89 КЖ

Отстойники канализационные радиальные первичные из сборного ж/б диаметром 30 м.

Стадия: Р | Лист: 20 | Листов:

Жиросборники Ж1 и Ж2. Армирование. Планы. Сечения.

Мосводоканал НИИпроект

Копировал

23984-03 23

Формат А2

Альбом 3

Камера ОП1

1-1

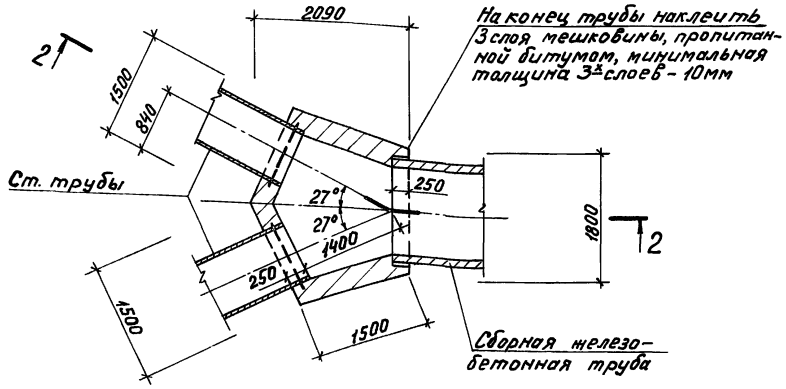

2-2

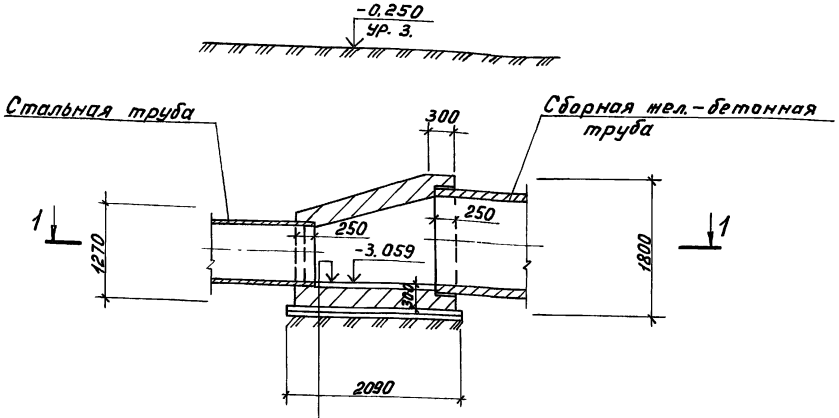

Штукатурка цем. раствором состава 1:2 -20
Жел.-бет. днище В15 -300
Подготовка из бетона В3,5 - 100
Щебень, втрамбованный в грунт - 50

Камера ОП2

3-3

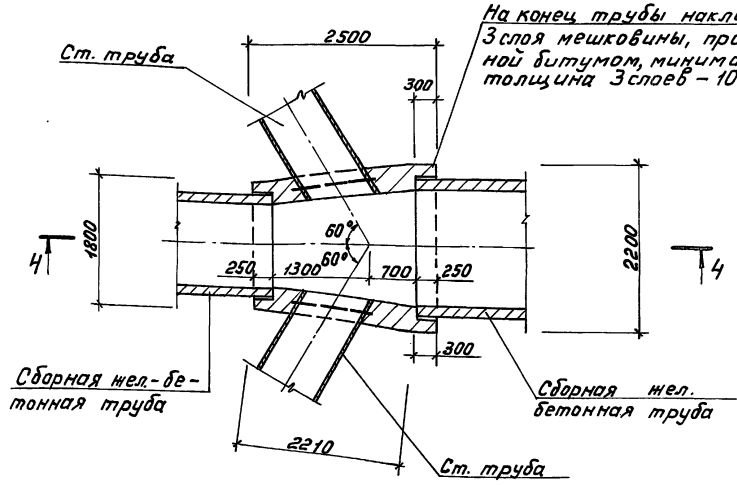

4-4

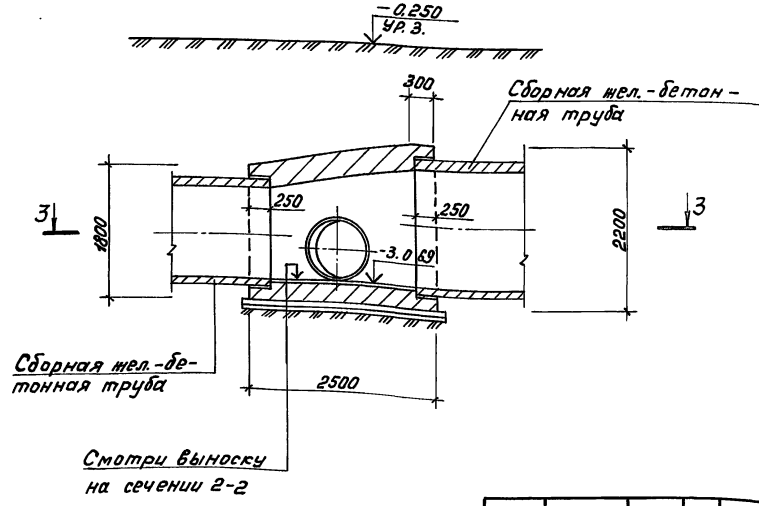

1. Бетонирование камер ОП1 и ОП2 производить после укладки стальных и железобетонных труб, концы последних оклеить 3 мя слоями мешковины, пропитанной в битуме.
2. Основание под сборные железобетонные трубы разрабатывается при привязке настоящего проекта к конкретным геологическим условиям.
3. Наружные поверхности камер затереть цементным раствором.

Привязан

Инв. № подл. | Подпись и дата | Взам. инв. №

Инж. Контр.	Тюрина		
Зав. гр.	Славянский		
Гл. спец.	Мешалкин		
Н. контр.	Мешалкин		
Нач. отд.	Мешалкин		

ТП 902-2-473.89 КЖ

Отстойники канализационные радиальные первичные из сборного ж/б диаметром 30м.

Стадия	Лист	Листов
Р	21	

Камеры ОП1 и ОП2. Планы, сечения.

Мосводоканалнипроект

Копировал 23984-03 24 Формат А2

Альбом 3

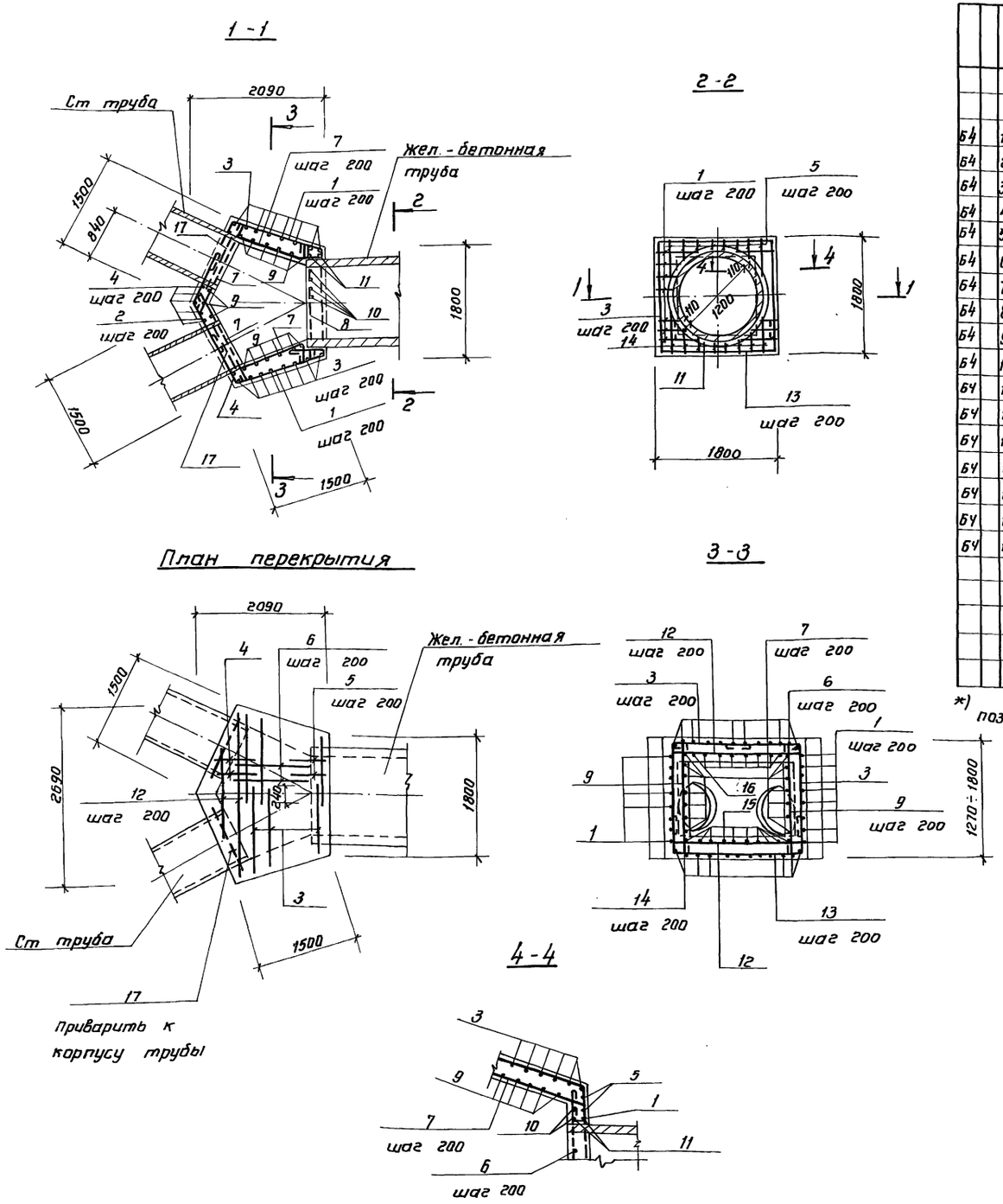

Спецификация камеры

			Обозначение	Наименование		Примечание
				Камера ОП1 (шт. 1)		
				Детали		
Б4		1*)		ф8АI, ГОСТ 5781-82; ℓ=6290	9	2.50 кг
Б4		2*)		ℓ= 2040	6	0.80 кг
Б4		3*)		ℓср.=2630	15	1.10 кг
Б4		4*)		ℓср.=1520	16	0.60 кг
Б4		5*)		ℓ= 2090	10	0.90 кг
Б4		6*)		ℓср.=1480	12	0.60 кг
Б4		7*)		ℓ = 1740	26	0.70 кг
Б4		8*)		ℓ = 2000	10	0.80 кг
Б4		9*)		ℓср.=1600	28	0.70 кг
Б4		10*)		ℓ = 1870	8	0.80 кг
Б4		11*)		ф14АII, ГОСТ 5781-82; ℓ=5160	2	6.20 кг
Б4		12*)		ф8АI, ГОСТ 5781-82; ℓср.=2320	26	0.90 кг
Б4		13*)		ℓср.=3340	11	1.30 кг
Б4		14*)		ℓср.=2410	12	1.00 кг
Б4		15*)		ℓср.=1390	12	0.60 кг
Б4		16*)		ℓ= 1420	12	0.60 кг
Б4		17*)		ф14АII, ГОСТ 5781-82; ℓ=3000	2	3.60 кг
				Материалы		
				Бетон В15		
				F100; W4		4.60 м³

*) поз. 1÷17 - смотри ведомость деталей на данном листе.

Ведомость деталей

Поз.	Эскиз
1	760 1750 780 1450 1450
2	960 960
3	1060÷1540 940÷1470
4	500 940÷860
5	500 1470
6	1520÷1200
7	1620
8	1880
9	1210÷1740
10	1750
11	420 d 1510
12	1750÷2640
13	510 2640÷1750 510
14	510 2040÷500 510
15	2040÷500
16	2070÷530
17	420 d 820

Ведомость расхода стали, кг

Марка элемента	Изделия арматурные						Общий расход
	Арматура класса						
	А-I			А-II			
	ГОСТ 5781-82			ГОСТ 5781-82			
	ф8	—	Итого	ф14	—	Итого	
ОП1	181.70		181.70	19.80		19.80	201.50

1. Арматура в месте прохождения стальных труб разрезается, отгибается и приваривается к корпусу трубы.
2. Защитный слой принят 25мм.
3. Поз. 17 приваривается к корпусу трубы.

Привязан:				ТП 902-2-473.89		КЖ	
	Инж. I кат.	Тюрина		Отстойники канализационные радиальные первичные из сборного ж/б диаметром 30м	Стадия	Лист	Листов
	Зав. гр.	Славянский			Р	22	
	Гл. спец.	Мешалкин		Камера ОП1 Армирование Планы, сечения	Мосводоканал НИИпроект		
	Н. контр.	Мешалкин					
Инв. №	Нач. отд.	Мешалкин					

Инв. № подл. | Подпись и дата | Взам. инв. №

Копировал: 23984-03 25

формат А2

Альбом 3

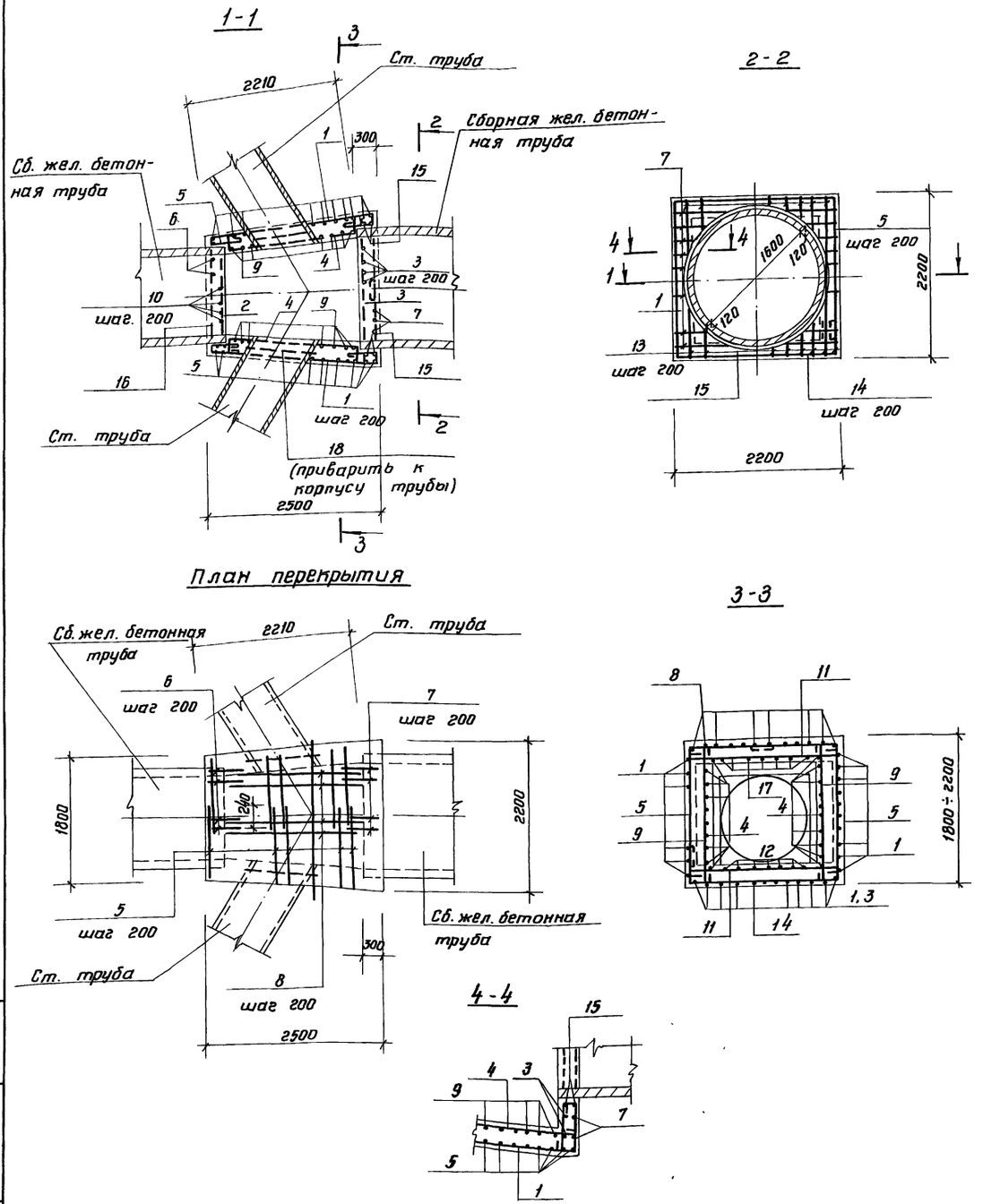

Спецификация камеры

Формат	Зона	Поз.	Обозначение	Наименование	Кол.	Примечание
				Камера ОП2 (шт. 1)		
				Детали		
Б4		1*)		ф8АI, ГОСТ 5781-82; ℓ=4790	20	1.80кг
Б4		2*)		ℓ=1920	9	0.80кг
Б4		3*)		ℓ=2270	20	0.90кг
Б4		4*)		ℓ=2580	20	1.00кг
Б4		5*)		ℓср.=2900	26	1.20кг
Б4		6*)		ℓ=2100	10	0.80кг
Б4		7*)		ℓ=2500	12	1.00кг
Б4		8*)		ℓ=2120	11	0.80кг
Б4		9*)		ℓср.=2070	22	0.80кг
Б4		10*)		ℓ=1870	10	0.70кг
Б4		11*)		ℓср.=2070	26	0.80кг
Б4		12*)		ℓ=2570	12	1.00кг
Б4		13*)		ℓ=3590	12	1.40кг
Б4		14*)		ℓср.=3090	13	1.20кг
Б4		15*)		ф14АII, ГОСТ 5781-82; ℓ=6420	2	7.80кг
Б4		16*)		ℓ=5100	2	6.20кг
Б4		17*)		ф8АI, ГОСТ 5781-82; ℓ=2600	10	1.00кг
Б4		18		ф14АII ГОСТ 5781-82; ℓобщ.=3500	2	4.2кг
				Материалы		
				Бетон В15		
				F-100, W4		6.0м³

*) поз. 1÷17 - смотри ведомость деталей на данном листе.

Ведомость деталей

Поз.	Эскиз
1	1000 2190 1200 280
2	1800
3	2150
4	2450
5	1480÷1880 1000÷1200
6	500 1480
7	230 210 1880
8	2000
9	1750÷2150
10	1750
11	1750÷2150
12	2450
13	510 2450 510
14	510 1750÷2150 510
15	420 d1910
16	420 d1490
17	2480

Ведомость расхода стали, кг

Марка элемента	Изделия арматурные						Общий расход
	Арматура класса						
	А-I			А-II			
	ГОСТ 5781-82			ГОСТ 5781-82			
	ф8	—	Итого	ф14	—	Итого	
ОП2	244.60		244.60	36.40		36.40	281.0

1. Арматура в месте прохождения стальных труб разрезается, отгибается и приваривается к корпусу трубы.
2. Защитный слой принят 25мм.
3. Поз. 18 приваривается к корпусу трубы.

Привязан:					ТП 902-2-473.89		КЖ
		Инж. I кат.	Тюрина		Отстойники канализационные радиальные первичные из сборного ж/б диаметром 30м.	Стадия	Лист	Листов
		Зав. гр.	Славянский	98.39		Р	23	
		Гл. спец.	Мешалкин		Камера ОП2. Армирование. Планы, сечения.	Мосводоканал НИИпроект		
		Н. контр.	Мешалкин					
Инв. №		Нач. отд.	Мешалкин					

Копировал: 23984-03 26 формат А2

Инв. № подл. | Подпись и дата | Взам. инв. №

Альбом 3

Ведомость рабочих чертежей основного комплекта КМ.

Лист	Наименование	Примечание
1	Общие данные (начало)	
2	Общие данные (окончание)	
3	Схема расположения ригелей отстойника	
4	Схема расположения лестницы и	
	ограждений распределительной чаши	

Ведомость ссылочных и прилагаемых материалов

Обозначение	Наименование	Примечан.
1.450.3-3 В.0	Стальные лестницы,	
	площадки, стремянки	
	и ограждения. Материалы	
	для проектирования	
1.450.3-3	Стальные лестницы,	
выпуск 2 части 1и2	площадки, стремянки и	
	ограждения. Конструкции	
	из горячекатанных профилей	
	чертеж КМД.	

Ведомость металлоконструкций по видам профилей

Наименование конструкций по номенклатуре прейскуранта N 01-09	Позиции по прейскуранту N 01-09		Код. конструкций	Масса конструкции, т.									Количество, шт.	Серия типовых конструкций
				Всего стали повышенной и высокой прочности	по видам профилей стали							Всего		
					Балки Н шведлеры	Крупносортная сталь	Среднесорная сталь	Мелкосорная сталь	Толстолистовая сталь	Рифленная сталь	Прочие			
1	2	3	4	5	6	7	8	9	10	11	12	13	14	15
Ригели		1			1,4				0,398			1,798		
Подкос		2							0,044		0,618	0,662		
Ограждения		3				0,143		0,011				0,154		1.450.3-3в.2
рамы под оборудования		4				0,015						0,015		
Накладная деталь		5				0,119						0,119		
лестница		6			0,057	0,006				0,030		0,093		1.450.3-3в2
консоль		7			0,010							0,010		
Итого		8			0,467	0,283		0,011	0,442	0,030	0,618	2.851		
Контрольная сумма		9												

1. Сварку производить электродами типа Э-42 по ГОСТ 9467-75 катет шва- 6мм.
2. Работу по изготовлению и монтажу стальных конструкции выполнять в соответствии с требованиями СНиП 3.03.01-87.
3. Все металлические конструкции должны быть огрунтованы грунтовкой ГФ-0119 на заводе-изготовителе за 1 раз и после монтажа окрашены эмалью ХВ-113. После окончания сварочных работ антикоррозийную защиту металлических конструкций восстановить.

Типовой проект разработан в соответствии с действующими нормами и правилами.

Гл. инженер проекта [подпись] /Мешалкин/

Инв. № подл.	Подпись и дата	Взам. инв. №		Привязан			
				-			
				Инв. №			
				ТП 902-2-473.89 -КМ.			
Инж. I к.	Тюрина	[подпись]		Отстойники канализационные радиальные первичные из сборного ж/б диаметром 30м.	Стадия	Лист	Листов
Зав. гр.	Славянский	[подпись]	08.89		Р	1	4
Гл. спец.	Мешалкин	[подпись]		Общие данные (начало)	Мосводоканалниипроект		
Н. контр.	Мешалкин	[подпись]					
Нач. отд.	Мешалкин	[подпись]					

23984-03 27

копировал [подпись]

формат А2

Альбом 3

Техническая спецификация металла

Вид профиля и ГОСТ, ТУ	Марка металла и ГОСТ	Обозначение и размер профиля, мм	№ п/п	Код: марки металла	Код: вида профиля	Код: размера профиля	Количество, шт	Длина, мм	Масса металла по элементам конструкций, т: Ригели	Подкос	Ограждения лестниц и площадок	Рамы под оборудов.	Накладная деталь	Лестница	Консоль	Общая масса, т	Масса потребности в металле по кварталам (заполняется изготовителем), т: I	II	III	IV	Заполняется ВЧ.
				Код элемента конструкций					526171		526244			526241							
1	2	3	4	5	6	7	8	9								10	11	12	13	14	15
Сталь горячекатаная балки двутавровые ГОСТ 8239-72	ВСт3пс6-1 ТУ 14-1-3023-80	I 16	1						1,4							1,4					
	Итого		2	12300					1,4							1,4					
Всего профиля			3		24147				1,4							1,4					
Сталь горячекатанная швеллеры ГОСТ 8240-72	ВСт3пс6-1 ТУ 14-1-3023-80	[10	4												0,010						
	Итого		5	12300											0,010	0,010					
Всего профиля			6		26140										0,010	0,010					
Сталь прокатная угловая равнобокая ГОСТ 8509-86	ВСт3пс6-1 ТУ 14-3083-80	L 50х5	7									0,015				0,015					
		L 125х8	8										0,119			0,119					
	Итого		9	12300								0,015	0,119			0,134					
Всего профиля			10		21113							0,015	0,119			0,134					
Сталь листовая горячекатаная ГОСТ 19903-74	ВСт3кп2 ГОСТ 380-71	S 10	11						0,398							0,398					
		S 8	12							0,044						0,044					
	Итого		13	11240					0,398	0,044						0,442					
Всего профиля			14		71110				0,398	0,044						0,442					
Трубы стальные электросварные прямошовные ГОСТ 10704-76	Ст 20 ГОСТ 1050-74	89х3р	15							0,618						0,618					
	Итого		16							0,618						0,618					
Всего профиля			17							0,618						0,618					
Итого масса металла			18						1,798	0,662		0,015	0,119		0,010	2,604					
Лестница		Лист 6	19											0,093		0,093					
Ограждение лестниц и площадок		Лист 6	20								0,154					0,154					
Всего масса металла			21						1,798	0,662	0,123	0,015	0,119	0,093	0,010	2,851					
В том числе по маркам	ВСт3кп2		22	11240					0,398	0,044						0,442					
	ВСт.3пс6-1		23	12300					1,4			0,015	0,119		0,010	1,544					
	Ст20		24							0,618						0,618					
Масса поставки элементов по кварталам, т (заполняется заказчиком)	I																				
	II																				
	III																				
	IV																				

Инв. № подл. | Подпись и дата | Взам. инв. №

Привязан

Инв. №

Инж. I к.	Тюрина		
Зав. гр.	Славянский		
Гл. спец.	Мешалкин		
Н. контр.	Мешалкин		
Нач. отд.	Мешалкин		

ТП 902-2-473.89 КМ

Отстойники канализационные радиальные первичные из сборного ж/б диаметром 30 м

Стадия	Лист	Листов
Р	2	

Общие данные (окончание)

Мосводоканалниипроект

Альбом 3

Схема расположения ригелей

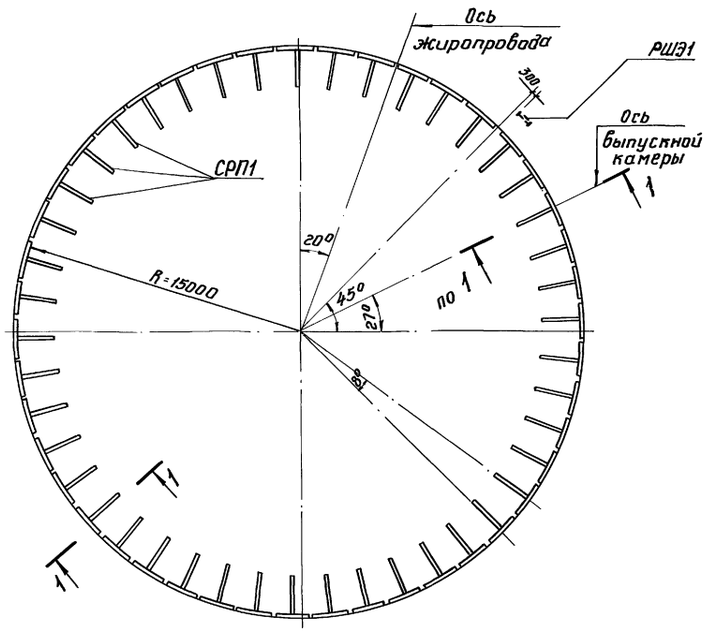

1-1

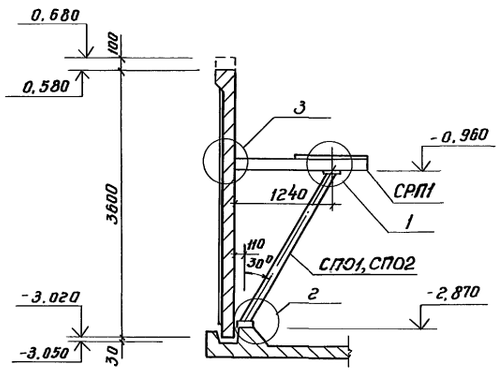

3

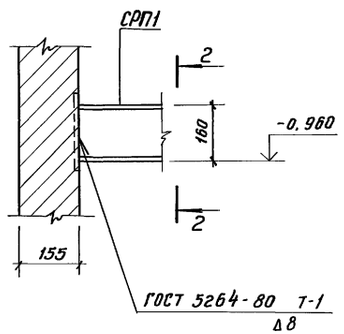

2-2

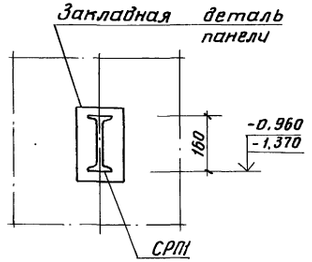

2

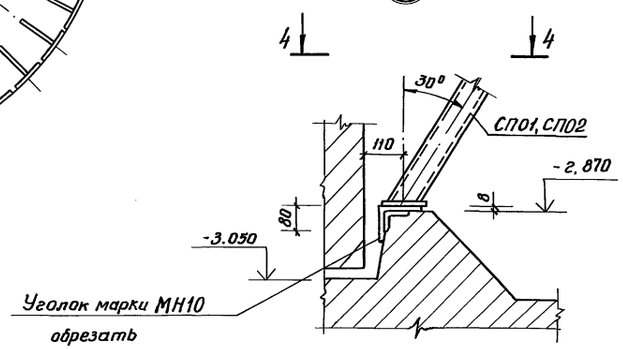

1

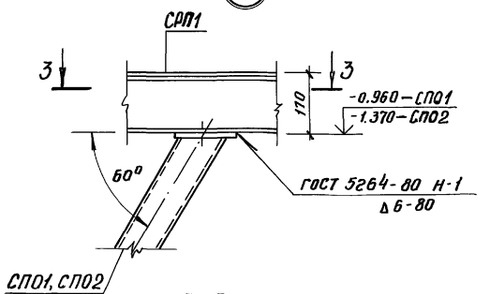

3-3

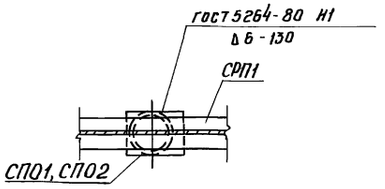

4-4

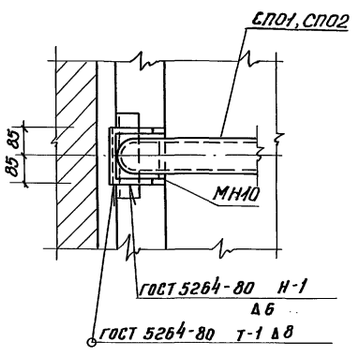

Спецификация к схеме расположения ригелей и рамы

Марка, поз.	Обозначение	Наименование	Кол.	Масса ед. кг	Примечание
СРП1	лист 4	Ригель СРП1	45	34,8	
СП01	лист 4	Подкос СП01	44	14,8	
СП02	лист 4	Подкос СП02	1	12,2	
РШЭ1	лист 4	Рама РШЭ1	1	13,4	
МН10	лист 4	Накладная деталь МН10	45	2,7	

1. Изготовление и монтаж вести в соответствии с указаниями СН и П 3.03.01-87.
2. По окончании монтажа свободные поверхности металлоконструкций окрасить эмалью ХВ-113.

согласовано
отдел №2 Корелева

Инв. № подл. | Подпись и дата | Взамен инв. №

Привязан	Инж. I кат.	Тюрина		ТП 902-2-473.89		КМ
	Зав. гр.	Славянский		Отстойники канализационные радиальные первичные из сборного ж/б диаметром 30м	Стадия	Лист	Листов
	Гл. спец.	Мешалкин			Р	3	
	Н. контр.	Мешалкин		Схема расположения ригелей отстойника	Мосводоканал НИИпроект		
Инв. №	Нач. отд.	Мешалкин					

23984-03 29

Копировал: Иеч

Формат А2

Альбом 3

Схема расположения лестницы и ограждений распределительной чаши

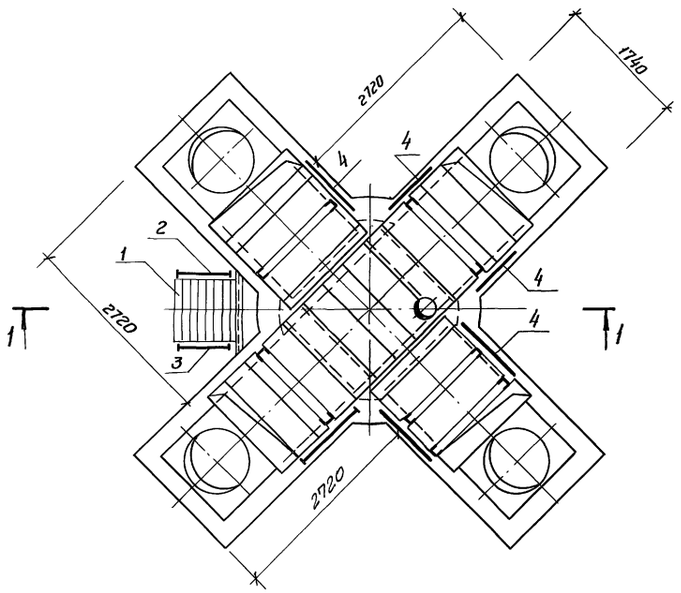

1 - 1

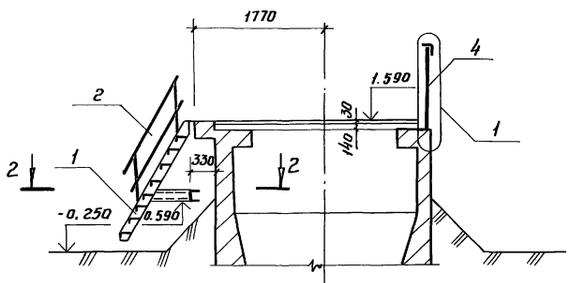

2 - 2

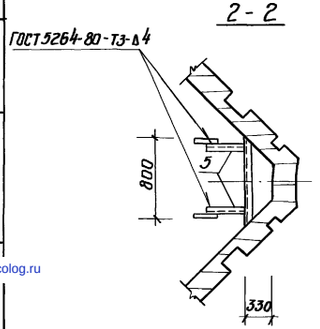

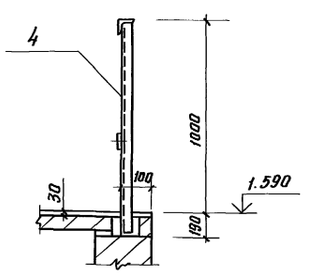

СР П1

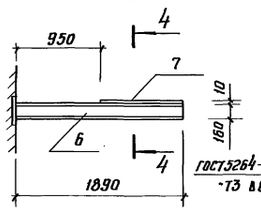

4 - 4

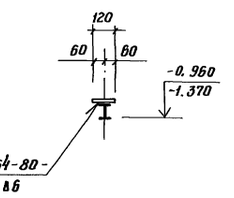

СП О1

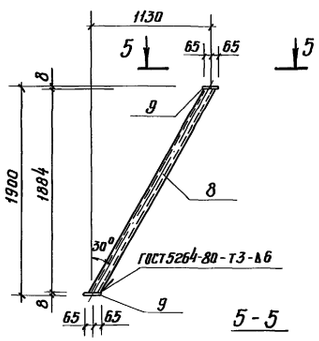

СП О2

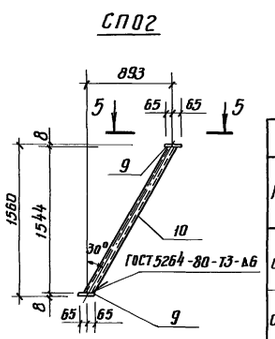

5 - 5

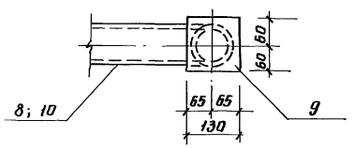

РШЭ 1

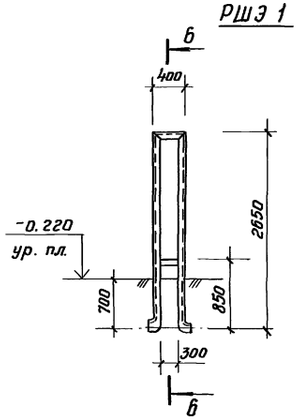

6 - 6

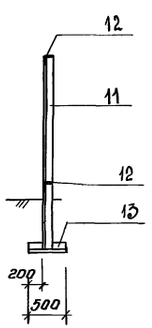

Спецификация к схеме расположения лестницы и ограждений распределительной чаши

Марка поз.	Обозначение	Наименование	Кол.	Масса ед., кг	Приме-чание
1	1.450.3-3.2	Лестничный марш МЛГФ 60-18.8	1	92.9	
2	"	Ограждение лест. марша ОГл МЛ60-18.18	1	15.5	
3	"	ОГп МЛ60-18.18	1	15.5	
4	"	Ограждение площадки ОГПИГЗ 6-10.0	6	17.9	
5	лист 4	Консоль КС 3	2	10.0	

Ведомость элементов

Марка	Сечение: Эскиз	Поз.	Состав	Опорные усилия: M, тм	N, тс	Q, тс	Группа констр.	Марка металла	Приме-чание
СРП1	I	6	I 16					Вст3 пс6-1	
		7	-10×120					Вст3 кп2	
СПО1	○	8	тр. 89×6					Вст3 кп2	
		9	-8×120					Вст3 кп2	
СПО2	○	10	тр. 89×6					Вст3 кп2	
		9	-8×120					Вст3 кп2	
РШЭ1	∟	11	L 50×5	конструктивно			4	Вст3 кп2	
		12	L 50×5					Вст3 кп2	
		13	L 50×5					Вст3 кп2	
КС 3	⊏	5	⊏ 10	конструктивно				Вст3 пс6-1	
МН 10	∟	14	L 125×8					Вст3 пс6-1	

Общие указания смотреть лист 1

Привязан			ТП 902-2-473.89		КМ
Инж. Ікат.	Тюрина		Отстойники канализационные радиальные первичные из сборного ж/б диаметром 30 м	Стадия	Лист	Листов
Зав. гр.	Славянский			Р	4	
Гл. спец.	Мешалкин		Схема расположения лестницы и ограждений распределительной чаши	Масводоканал НИИпроект		
Н. контр.	Мешалкин					
Нач. отд.	Мешалкин					
Инв. №			23984-03	30		

Копировал: Ler

Формат А2

Согласовано

Инв. № подл. | Подпись и дата | Взам. инв. №

gost.e-ecolog.ru