ТИПОВОЙ ПРОЕКТ

903-1-221.86

КОТЕЛЬНАЯ С 4 КОТЛАМИ КЕ-2,5-14С

ДЛЯ СЕЛЬСКОХОЗЯЙСТВЕННОГО СТРОИТЕЛЬСТВА (В БЛОЧНОМ ИСПОЛНЕНИИ)

ТОПЛИВО – КАМЕННЫЕ И БУРЫЕ УГЛИ

АЛЬБОМ 13

ЗАДАНИЕ ЗАВОДУ-ИЗГОТОВИТЕЛЮ ЩИТОВ АВТОМАТИЗАЦИИ.

21192-16
ЦЕНА 1-60

Привязан.

Инв. №

gost.e-ecolog.ru

ЦЕНТРАЛЬНЫЙ ИНСТИТУТ ТИПОВОГО ПРОЕКТИРОВАНИЯ
ГОССТРОЯ СССР

Москва, А-445, Смольная ул., 22

Сдано в печать VI 1956г.

Заказ № 7577 Тираж 280 экз.

ТИПОВОЙ ПРОЕКТ

903-1-221.86

КОТЕЛЬНАЯ С 4 КОТЛАМИ КЕ-2,5-14С

ДЛЯ СЕЛЬСКОХОЗЯЙСТВЕННОГО СТРОИТЕЛЬСТВА (В БЛОЧНОМ ИСПОЛНЕНИИ)

ТОПЛИВО - КАМЕННЫЕ И БУРЫЕ УГЛИ.

АЛЬБОМ 13

Разработан
Государственным проектным институтом
Горьковский Сантехпроект
Главстройпроекта
Госстроя СССР

Главный инженер Ю.Т.Фаллеев
Главный инженер проекта Т.Г. Гусева

Утвержден Минсельхозом СССР
Приказ № 93 ЗГ от 26.11.85г
и введен в действие
ГПИ Горьковский Сантехпроект
Приказ № 125 от 18.12.85г.

привязан

инв №

Альбом VIII

Ведомость рабочих чертежей основного комплекта АТМН

Лист	Наименование	Примечание
—	Титульный лист	
АТМН-001	Содержание альбома	
АТМН-002	Перечень технической документации для задания заводу-изготовителю щитов	
АТМН-С02	Спецификация на щиты	на 2 листах
АТМН-003	Щит управления котельной Общий вид	на 2 листах
АТМН-004	Щит общих замеров котлов КЕ-2,5-14С № 1,2(3,4) Общий вид	на 5 листах
АТМН-005	Щит общих замеров котлов КЕ-2,5-14С № 1,2(3,4) Таблица соединений	на 3 листах
АТМН-006	Щит общих замеров котлов КЕ-2,5-14С № 1,2(3,4) Таблица подключения	на 4 листах
АТМН-007	Щит управления вспомогательного оборудования Общий вид	на 9 листах
АТМН-008	Щит управления вспомогательного оборудования Таблица соединений	на 23 листах
АТМН-009	Щит управления вспомогательного оборудования Таблица подключения	на 20 листах

Гл.инж.пр	Гусева	
Нач.отд.	Борисов	
Н.контр.	Корчкова	
Гл.спец.	Корчкова	
Рук.гр.	Колесова	
Инженер	Щербицкая	
Ст.техн.	Кропьна	

ТП 903-1-221.86 АТМ Н-001

Полносборная котельная с 4 котлами КЕ-2,5-14С для сельского строительства (в блочном исполнении) Топливо - каменные и бурые угли

Стадия	Лист	Листов
РП		1

Содержание альбома

Госстрой СССР ГПИ ГОРЬКОВСКИЙ САНТЕХПРОЕКТ

Позиция	Наименование и техническая характеристика оборудования и материалов. Завод-изготовитель (для импортного оборудования - страна, фирма)	Тип, марка оборудования. Обозначение документа и № опросного листа	Ед. изм.		Код завода изготовителя	Код оборудования материала	Цена единицы тыс. руб.	Количество	Масса единицы оборудования, кг
			Наименование	Код					
1	2	3	4	5	6	7	8	9	10
	1. Щит управления котельной, состоящий	АТМН-003	шт.	796				1	
	из щитов УХЛ4 ЭР00 ОСТ 36.13-76	Альбом XIII							
	1.1. Щита управления котла КЕ-2,5-14С N 1...4.	ЩК-1	шт.	796				4	
	Готовое изделие, поставляется комплектно с котлом.								
	1.2. Щита общих замеров котлов КЕ-2,5-14с	АТМ.Н-004	шт.	796				2/2	
	N 1,2 (3,4) ЩПК-I-600.	Альбом XIII							
	1.3. Щита управления вспомогательного оборудования ЩПК-2-I (600+600).	АТМ.Н-007	шт.	796				1/2	
		Альбом XIII							
	1.4. Панели вспомогательной ПНВ.		шт.	796				1/1	
	1.5. Панели вспомогательной с дверью ПНВ-Д		шт.	796				1/1	

Гл.инж.пр.	Гусева	
Нач.отд.	Борисов	
Н.контр.	Корчкова	
Гл.спец.	Корчкова	
Рук.гр.	Колосова	
Инжен.	Щербицкая	
Ст.техн.	Кропина	

ТП 903-1-224.86 АТМ.Н-С02

Спецификация на щиты

Стадия	Лист	Листов
РП		2

Госстрой СССР ГПИ Горьковский САНТЕХПРОЕКТ

Позиция	Наименование и техническая характеристика оборудования и материалов. Завод-изготовитель (для импортного оборудования - страна, фирма).	Тип, марка оборудования. Обозначение документа и номер опросного листа	Единица измерения: наименование	Единица измерения: код	Код завода-изготовителя	Код оборудования, материала	Цена единицы оборудования, тыс. руб.	Количество	Масса единицы оборудования, кг
1	2	3	4	5	6	7	8	9	10
	II. Аппаратура и приборы поставляемые комплектно со щитами								
	1. Переключатель малогабаритный	ГМОВФ-1366391	шт	796				11	
		10₂/П-Д 126							
	2. Переключатель малогабаритный	ПМОВ-222555/	шт	796				1	
		III-Д62							
	3. Переключатель малогабаритный	ПМОФУ5-222	шт	796				5	
		222/П-Д9							
	4. Переключатель универсальный с овальной рукояткой	УП5314-С141	шт	796				1	
	5. Кнопка управления, исп. 4, черный, „Пуск"	КЕ-011У3	шт	796				1	
	6. Выключатель пакетный, исп. 3	ПВ1-10У3	шт	796				2	
	7. Выключатель пакетный, исп. 3	ПВ2-60У3	шт	796				2	
	Автомат 220В, крепление на панели								
	8. 0.6 х 2.0 А	АБ3-МУ3	шт	796				36	
	9. 1.6 х 2.0 А	АБ3-МУ3	шт	796				1	
	10. 4 х 2.0 А	АБ3-МУ3	шт	796				5	
	11. Переключатель „Тумблер".	ТВ1-1	шт	796				7	
	12. Арматура, линза зеленая	АС-220	шт	796				1	
	13. Арматура, линза красная	АСКМ	шт	796				11	
	14. Лампа коммутаторная	КМ-5, 60А	шт	796				11	
	15. Табло	ТСБ	шт	796				14	
	16. Лампа к табло и арматуре	К 220-10	шт	796				29	

Наименование	Обозначение	Кол. листов	Кол. экз.
Перечень технической документации для задания заводу-изготовителю щитов.	АТМ.Н.-002 альбом XIII	1	1
Контроль и регулирование. Щиты управления. Задание заводу - изготовителю.	Альбом XIII (без чертежа АТМ.Н.-002)	68	3
Щит общих замеров котлов КЕ-2,5-14С N 1,2(3,4). Общий вид.	АТМ Н.-004 альбом XIII	5	1
Щит общих замеров котлов КЕ-2,5-14С N 1,2(3,4). Таблица соединений.	АТМ.Н.-005 альбом XIII	3	1
Щит общих замеров котлов КЕ-2,5-14С N 1,2(3,4) Таблица подключений.	АТМ.Н.-006 альбом XIII	4	1
Контроль и регулирование. Схемы электрические принципиальные.	Альбом XII	15	2
Электрическая часть. Схемы управления электродвигателями.	Альбом IX черт. ЭМ2 листы с 1 по 23	23	2

Гл.инж.пр.	Гусева	
Нач.отд.	Борисов	
Н.контр.	Корчкова	
Гл.спец.	Корчкова	
Рук.гр.	Колосова	
Инж.	Щербицкая	
Ст.техн.	Кропина	

Т.П. 903-1-221.86 АТМ.Н-002

Полносборная котельная с 4 котлами КЕ-2,5-14С для сельского строительства (в блочном исполнении) Топливо-каменные и бурые угли.

Стадия	Лист	Листов
РП		1

Перечень технической документации для задания заводу-изготовителю щитов.

Госстрой СССР ГПИ ГОРЬКОВСКИЙ САНТЕХПРОЕКТ

Альбом XIII

Позиц.	Обозначение	Наименование	Кол.	Примечание
		Сборочные единицы		
1	АТМ.Н.-004	Щит общих замеров котлов КЕ-2,5-14С N 1,2.	1	
2	АТМ.Н.-004	Щит общих замеров котлов КЕ-2,5-14С N 3,4.	1	
3	АТМ.Н.-007	Щит управления вспомогательного оборудования	1	
		Стандартные изделия		
4	—	Панель ПнВ-УХЛ4 ОСТ 36.13-76	1	
5	—	Панель ПнВ-Д УХЛ4 ОСТ 36.13-76	1	

Гл.инж.пр.	Гусева	
Нач.отд.	Борисов	
Н.контр.	Корчкова	
Гл.спец.	Корчкова	
Рук.гр.	Колосова	
Инж.	Щербицкая	
Ст.техн.	Кропина	

Т.П. 903-1-221.86 АТМ. Н-003

Полносборная котельная с 4 котлами КЕ-2,5-14С для сельского строительства (в блочном исполнении) Топливо-каменные и бурые угли.

Стадия	Лист	Листов
РП	1	2

Щит управления котельной. Общий вид.

Госстрой СССР ГПИ ГОРЬКОВСКИЙ САНТЕХПРОЕКТ

Инв.№ подл. | Подп. и дата | Взам. инв.№

Копир. Гамкова

Развернуто

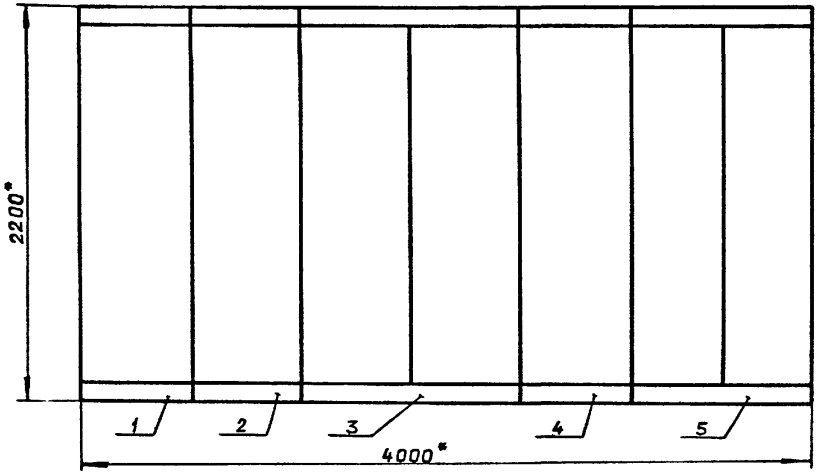

Схема сочетания

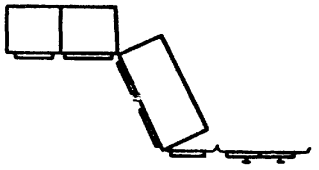

* Размеры для справок

Перечень составных частей — Таблица N 1

Позиция	Обозначение	Наименование	Кол	Примеч.
		Документация		
	АТМ.Н-005	Таблица соединений	3	
	АТМ.Н-006	Таблица подключения	4	
		Стандартные изделия		
1		Панель с каркасом щита ЩПК-2-I (600×600) УХЛ4		
		ЭР00 ОСТ 36.13-76	1	
2		Скоба С 3-600 ТК3-125-81	5	
3		Рейка РБ 600 ТК3-100-81	2	
4		Уголок УП 42×25 ℓ=430 ТК4-2222-74	2	

ГИП	Гусева		
Нач.отд	Борисов		
Н.контр	Корчкова		
Гл.спец	Корчкова		
Рук.гр	Колосова		
Инж.	Щербицкая		
Техник	Кропина		

ТП 903-1-221.86 АТМ.Н-004

Полносборная котельная с 4 котлами КЕ-2,5-14С (в блочном исполнении) для сельского строительства. Топливо-каменные и бурые угли

Стадия	Лист	Листов
Р	1	5

Щит общих замеров котлов КЕ-2,5-14С N 1,2(3,4). Общий вид

Госстрой СССР ГПИ ГОРЬКОВСКИЙ САНТЕХПРОЕКТ

Продолжение таблицы N 1

Позиция	Обозначение	Наименование	Кол.	Примеч.
		Прочие изделия		
5	1П-19Б; 2П-19Б	Вторичный прибор КСД3-1001	2	
6	1-SA; 2-SA	Пакетный выключатель ПВ1-10У3. исп.3	2	ТМ3-13-83 У3 ТМ3-13-83
7	1-SF1 ÷ 1-SF6 2-SF1 ÷ 2-SF6	Выключатель автоматический А63-МУ3 ~220В крепление на панели 0,6×2 А	12	
8	1-SA1; 2-SA1	Выключатель „Тумблер" ТВ1-1 ~220В	2	ТМ3-13-83
9	ES	Штепсельная розетка РШ-П-2-О	1	
10		Рамка РПМ 66×26	17	
11		Блок БЗ-10	7	У3 ТМ3-140-83
12		Зажим наборный ЗН-Н	6	
13		Зажим наборный ЗН-П	4	
14		Упор	4	
15		Перемычка П	21	
		Материалы		
		Провод ГОСТ 6323-79		
16		ПВ1 1,0 380	100м	
17		ПВ1 2,5 380	25м	

Взам.инв.№ | Подп. и дата | Инв.№подл.

ТП 903-1-221.86 АТМ.Н-004 — Лист 2

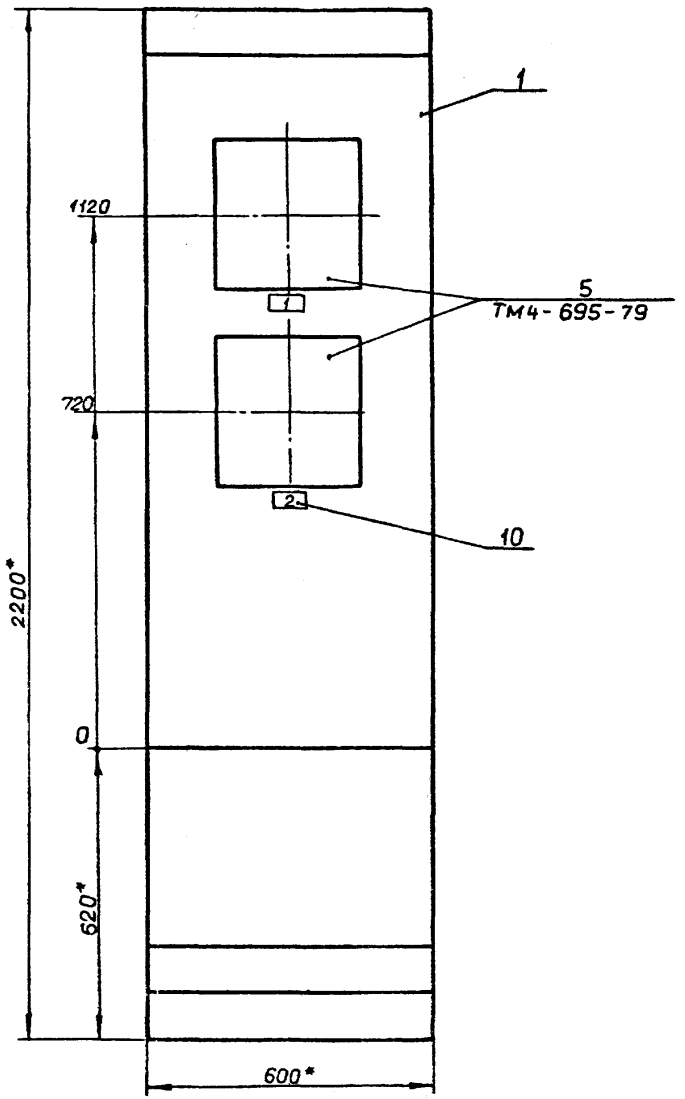

1.* Размеры для справок.

2. Покрытие вариант 2 ОСТ 3613-76.

3. Приборы поз. 1П-19б; 2П-19б закрепить на каркасе щита по чертежам ТМ3-141-81.

4. По данному чертежу изготовить два щита.

Вид на внутренние плоскости щита (развернуто)

Левая стенка Передняя стенка Правая стенка

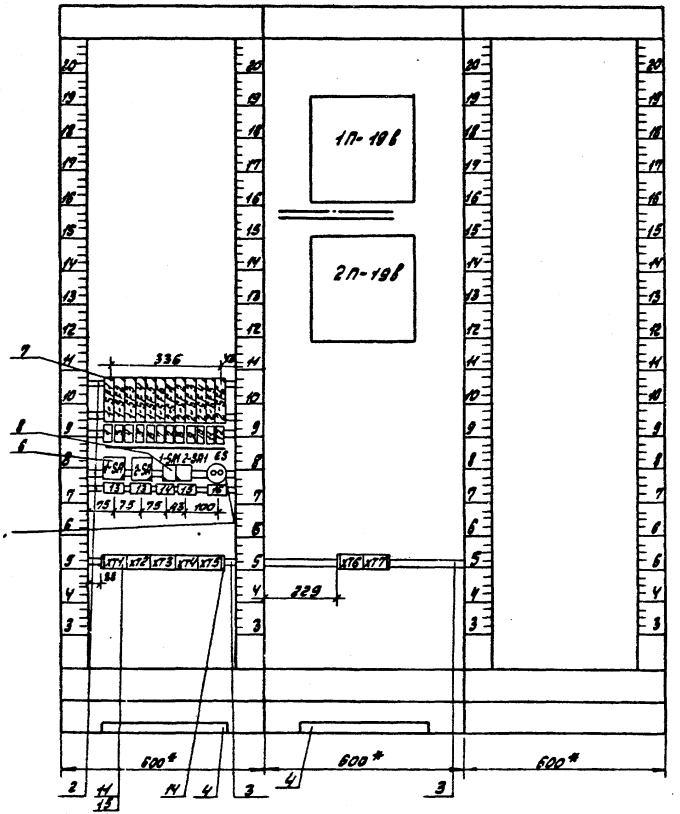

Надписи на табло и в рамках

Продолжение

№ надписи	Текст надписи	Кол.	№ надписи	Текст надписи	Кол.
	Рамка РПМ 66х26		16	Ремонтное напряжение	1
1	Уровнемер N1 котла N1	2			
2	Уровнемер N1 котла N2	2			
3	МЭО регулятора топлива котла N1	1			
4	МЭО регулятора воздуха котла N1	1			
5	МЭО регулятора разрежения котла N1	1			
6	МЭО регулятора уровня котла N1	1			
7	Уровнемер N2 котла N1				
8	МЭО регулятора топлива котла N2	1			
9	МЭО регулятора воздуха котла N2	1			
10	МЭО регулятора разрежения котла N2	1			
11	МЭО. регулятора уровня котла N2	1			
12	Уровнемер N2 котла N2				
13	Ввод питания	2			
14	Преобразователь давления пара котла N1 (3)	1			
15	Преобразователь давления пара котла N2 (4)	1			

ТП 903-1-221.86 АТМ Н-004 Лист 5

Альбом XIII

Соединения проводок

Таблица N 3

Проводник	Откуда идет	Куда поступает	Данные провода	Примечание
	Технические требования			
	Таблица соединений выполнена на основании схем АТМ2-2 ÷ АТМ2-5, альбом XII			
0	ХТ 2:2	ХТ 2:7		П
0	ХТ 2:7	ХТ 3:2		
0	ХТ 3:2	ХТ 3:7		П
0	ХТ 3:7	ХТ 4:2		
0	ХТ 4:2	ХТ 4:7	ПВ1 1.0	П
0	ХТ 4:7	ХТ 5:2		
0	ХТ 5:2	ХТ 5:7		П
0	Х 5:7	ХТ 7:8		
0	ХТ 7:8	2П-19В:1-Б		
0	2П-19В:1-Б	1П-19В:1-Б		
0	1П-19В:1-Б	ХТ 2:2		

Инв. № подл. | Подпись и дата | Взам. инв. №

ГИП	Гусева	[signature]
Нач. отд.	Борисов	[signature]
Н. контр.	Корчкова	[signature]
Гл. спец.	Корчкова	[signature]
Рук. гр.	Колосова	[signature]
Инж.	Щербицкая	[signature]
Ст. техн.	Кропина	[signature]

ТП 903-1-221.86 АТМ. Н-005

Полносборная котельная с 4 котлами КЕ-2,5-14С для сельского строительства. (В блочном исполнении). Топливо-каменные и бурые угли.

Стадия	Лист	Листов
РП	1	3

Щит общих замеров котлов КЕ-2,5-14С N1,2 (3,4)

Таблица соединений

Госстрой СССР ГПН Горьковский САНТЕХПРОЕКТ

Продолжение таблицы N3

Проводник	Откуда идет	Куда поступает	Данные провода	Примечание
1-А1	XT1:1	XT1:2		
1-А1	XT1:2	1SA:A1		
1-А1	1SA:A1	2SA:A1		
1-А2	1SA:C1	1-SF1:1		
1-А2	1-SF1:1	1-SF2:1		
1-А2	1-SF2:1	1-SF3:1		
1-А2	1-SF3:1	1-SF4:1		
1-А2	1-SF4:1	1-SF5:1		
1-А2	1-SF5:1	1-SF6:1		
1-4-А2	1-SF2:2	XT2:1		
1-5-А2	XT2:6	1-SF3:2		
1-6-А2	1-SF4:2	XT3:1		
1-7-А2	XT3:6	1-SF5:2	ПВ1 1,0	
1-19Б-А2	1-SF1:2	1П-19Б:1-А		
1-25-А2	1-SF6:2	XT7:9		
2-А2	2-SA:C1	2-SF1:1		
2-А2	2-SF1:1	2-SF2:1		
2-А2	2-SF2:1	2-SF3:1		
2-А2	2-SF3:1	2-SF4:1		
2-А2	2-SF4:1	2-SF5:1		
2-А2	2-SF5:1	2-SF6:1		
2-4-А2	2-SF2:2	XT4:1		
2-5-А2	XT4:6	2-SF3:2		
2-6-А2	2-SF4:2	XT5:1		
2-7-А2	XT5:6	2-SF5:2		
2-19Б-А2	2-SF1:2	2П-19Б:1-А		
2-25-А2	2-SF6:2	XT7:10		
А4	XT1:3	2-SA1:1		
А4	2-SA1:1	1-SA1:1		
1-4а-А4	1-SA1:2	XT7:5		
2-4а-А4	XT7:6	2-SA1:2		

Продолжение таблицы N3

Проводник	Откуда идет	Куда поступает	Данные провода	Примечание
51	XT1:8	ES:1		
52	ES:2	XT1:9		
601	XT7:1	XT7:2		
601	XT7:2	1П-19Б:3-1А		
621	1П-19Б:3-3Б	1П-19Б:3-2А	ПВ1 1,0	П
621	1П-19Б:3-2А	2П-19Б:3-3Б		
621	2П-19Б:3-3Б	2П-19Б:3-2А		П
621	2П-19Б:3-2А	TX6:10		
603	2П-19Б:3-3А	1П-19Б:3-3А		
603	1П-19Б:3-3А	XT7:3		
603	XT7:3	XT7:4	П	П
1П-19-1	XT6:1	1П-19:2-2А		
1П-19-2	1П-19:2-2Б	XT6:2		
1П-19-3	XT6:3	1П-19:2-3А		
1П-19-4	1П-19:2-3Б	XT6:4	ПВ1 1,0	
2П-19-1	XT6:6	2П-19:2-2А	Измери-	
2П-19-2	2П-19:2-2Б	XT7:7	тельные	
2П-19-3	XT7:8	2П-19:2-3А	цепи	
2П-19-4	2П-19:2-3Б	XT6:9		
Земля	1П-19Б:⏚	каркас:⏚		
Земля	2П-19Б:⏚	каркас:⏚	ПВ1 2,5	
Земля	рейка:⏚	XT2:5		
Земля	XT2:5	XT2:10		П
Земля	XT2:10	XT3:5	ПВ1 1,0	
Земля	XT3:5	XT3:10		П
Земля	XT3:10	XT4:5		
Земля	XT4:5	XT4:10		П
Земля	XT4:10	XT5:5		
Земля	XT5:5	XT5:10		П
Земля	XT5:10	XT6:5		
Земля	XT6:5	рейка:⏚ каркас:⏚		

Взам. инв. N

Подп. и дата

Инв. N подл.

Альбом XIII

Таблица №4. Подключения проводок

Проводник	Вывод	Вид контакта	Вывод	Проводник
		Технические требования		
		Таблица подключения выполнена на основании схем АТМ2-2 ÷ АТМ2-6, альбом XII и таблицы соединений АТМ. Н-005		
		Левая стенка		
		1-SF1		
1-А2*	1		2	1-19в-А2
		1-SF2		
1-А2*	1		2	1-4-А2
		1SF3		
1-А2*	1		2	1-5-А2

Продолжение таблицы №4

Проводник	Вывод	Вид контакта	Вывод	Проводник
		1-SF4		
1-А2*	1		2	1-6-А2
		1-SF5		
1-А2	1		2	1-7-А2
1-А2	1	1-SF6	2	1-25-А2
		2-SF1		
2-А2*	1		2	2-19в-А2
		2-SF2		
2-А2*	1		2	2-4-А2

Т.П. 903-1-221.86 АТМ. Н-006

Полносборная котельная с 4 котлами КЕ-2,5-14С для сельского строительства (в блочном исполнении) Топливо - каменные и бурые угли.

ГИП	Гусева	
Нач.отд.	Борисов	
Н.контр.	Корчкова	
Гл.спец.	Корчкова	
Рук.гр.	Колосова	
Инж.	Щербицкая	
Ст.техн.	Кропина	

Стадия	Лист	Листов
РП	1	4

Щит общих замеров котлов КЕ-2,5-14С №1,2(3,4) Таблица подключения

Госстрой СССР ГПИ ГОРЬКОВСКИЙ САНТЕХПРОЕКТ

Формат А4

Альбом XIII

Продолжение таблицы №4

Проводник	Вывод	Вид контакта	Вывод	Проводник
		2-SF3		
2-А2*	1		2	2-5-А2
		2-SF4		
2-А2*	1		2	2-6-А2
		2-SF5		
2-А2	1		2	2-7-А2
1-А2	1	2-SF6	2	2-25-А2
		1-SA		
1-А1*	Л1		С1	1-А2
		2-SA		
1-А1*	Л1		С1	2-А2
		1-SA1		
А4	1		2	1-4а-А4
		2-SA1		
А4*	1		2	2-4а-А4
		ES		
51	1		2	52
		XT1		
1-А1	1		2	1-А1*
А4	3			
А5	5		6	А5
0	7		8	51
52	9			

Продолжение таблицы №4

Проводник	Вывод	Вид контакта	Вывод	Проводник
		XT2		
1-4-А2	1		2	0*
1-4-7	3		4	1-4-9
з	5		6	1-5-А2
0*	7		8	1-5-7
1-5-9	9		10	з
		XT3		
1-6-А2	1		2	0*
1-6-7	3		4	1-6-9
з	5		6	1-7-А2
0*	7		8	1-7-7
1-7-9	9		10	з
		XT4		
2-4-А2	1		2	0*
2-4-7	3		4	2-4-9
з	5		6	2-5-А2
0*	7		8	2-5-7
2-5-9	9		10	з
		XT5		
2-6-А2	1		2	0*
2-6-7	3		4	2-6-9
з	5		6	2-7-А2
0*	7		8	2-7-7
2-7-9	9		10	з

Взам. инв. №

Подп. и дата

Инв. № подл.

Т.П. 903-1-221.86 АТМ. Н-006 Лист 2

21192-16 13

Копир. Ганкова

Альбом XIII

Продолжение таблицы №4

Проводник	Вывод	Вид контакта	Вывод	Проводник
Передняя стенка				
		1П-19Б		
		1		
1-19Б-А2	А		Б	0*
		2		
1П-19-1	2А		2Б	1П-19-2
1П-19-3	3А		3Б	1П-19-4
		3		
601	1А		п3Б	621
621*	2Ап		3А	603*
		2П-19Б		
		1		
2-19Б-А2	А		Б	0*
		2		
2П-19-1	2А		2Б	2П-19-2
2П-19-3	3А		3Б	2П-19-4
		3		
601	1А		3Б	621*
621	2А		3А	603

Продолжение таблицы №4

Проводник	Вывод	Вид контакта	Вывод	Проводник
		ХТ6		
1П-19-1	1		2	1П-19-2
1П-19-3	3		4	1П-19-4
3	5		6	2П-19-1
2П-19-2	7		8	2П-19-3
2П-19-4	9		10	621
		ХТ7		
601	1		2	601*
603*	3		4	603
1-4а-А4	5		6	2-4а-А4
А5	7		8	0
1-25-А2	9		10	2-25-А2

Перечень составных частей — Таблица № 1

Позиц.	Обозначение	Наименование	Кол.	Примечание
		Документация		
	АТМН-008	Таблица соединений	23	
	АТМН-009	Таблица подключения	20	
		Стандартные изделия		
1		Панель с каркасом щита ЩПК-2-I (600×600р) УХЛ4 УР00 ОСТ 36.13-76	1	
2		Скоба С3 600 ТК3-125-81	20	
3		Угольник У3 600 ТК3-128-81	1	
4		Рейка Р6 600 ТК3-100-81	6	
5		Рейка Р 600 ТК3-101-81	4	
6		Уголок УП 42×25 ℓ=430 ТКЧ-2222-74	5	

ГИП	Гусева		
Нач.отд	Борисов		
Н.контр	Корчкова		
Гл.спец.	Корчкова		
Рук.гр.	Колосова		
Инж.	Щербицкая		
Ст.техн	Крапина		

Т.П. 903-1-221.86 АТМ. Н-007

Полносборная котельная с 4 котлами КЕ-2,5-14С для сельского строительства (в блочном исполнении) Топливо - каменные и бурые угли.

Стадия	Лист	Листов
РП	1	9

Щит управления вспомогательного оборудования Общий вид.

Госстрой СССР ГПИ Горьковский САНТЕХПРОЕКТ

Формат А4

Альбом XIII

Продолжение таблицы № 1

Позиц.	Обозначение	Наименование	Кол.	Примечание
		Прочие изделия		
8	В36б	Вторичный прибор КСУ2-004	1	
9	В58б; В59б	Вторичный прибор КПД1-503	2	
10	В60б; В37б; В38б	Регулирующий прибор Р25.1.2	3	
11	В14б	Регулирующий прибор Р25.2.1	1	
12	В14в	Дистанционный указатель положения ДУП-М	1	
13	SA2	Переключатель ПМОВ-222555/II-Д62	1	
14	SA1	Переключатель УП 5314-С141	1	
15	6SA2÷16SA2	Переключатель ПМОВФ-1366з9,10г/II-Д126	11	
16	6SA3; 8SA3; 8SA4 11SA3; 13SA3	Переключатель ПМОФ45-222222/II-Д9	5	
17	51SB3	Кнопка управления КЕ-011У3 исп.4, цвет толкателя черный „Пуск"	1	
18	SA3; SA4	Выключатель ПВ2-60 У3. исп.3 Автомат А63-МУ3, ~220В крепление на панели	2	
19	SF5; SF6; SF9÷SF28	0,6×2,0 А	22	У379 ТМ3-13-8
20	SF8	1,6×2,0 А	1	—"—
21	SF1÷SF4; SF7	4×2,0 А	5	—"—
22	SA6÷SA10	Переключатель „Тумблер" ТВ1-1	5	ТМ3-13-8
23		Арматура АС-220 линза зеленая	1	
24	HL1÷HL14	Табло ТСБ	14	
25		Лампа Ц 220-10	29	

Взам. инв.№ | Подп. и дата | Инв.№ подл.

Т.П. 903-1-221.86 АТМ. Н-007 Лист 2

Копир. Ганкова

Формат А4

Продолжение таблицы N1

Позиц	Обозначение	Наименование	Кол.	Примеч.
		Арматура коммутаторной		ТМ4-1108-75
		лампы АСКМ		
26	6HL÷16HL	линза красная	11	
27		лампа коммутаторная		
		КМ-5,60А	11	
28	TV	Трансформатор ОСМ-0,25 ~220/~36В	1	
29	K9; K10; K8	Реле РПУ-2-062203 ~220В	3	У 733 ТМ3-13-83
30	K3÷K7; K11	Реле РПУ-2-066003 ~220В	6	
31	KT	Реле времени пневматическое		У 51 ТМ3-13-83
		РВП72-3221-00У4 ~220В	1	
32	KA	Реле тока двустабильное		ТМ3-18-83
		~220В. РТД 12-01 УХЛ4, передн. прис	1	
33	KM	Реле РПК-1-021; 2з+2р	1	
34	B37R3; B38R; B60R	Резистор МЛТ 2ком, 2Вт	3	
35	R6x; 6R÷16R	Резистор ПЭ-25 2500ом	12	У10 ТМ3-19-83
36	B37R4	Резистор ПЭВР-10 78,7ом; 10Вт	1	
37	HA1	Звонок МЗ-1 ~220В	1	
38	HR2	Сирена сигнальная СС-1 ~220В	1	
39	ES1; ES2	Штепсельная розетка		У509 ТМ3-13-83
		РШ-П-2-0	2	
40		Рамка РПМ 66×26	77	
41		Блок БЗ-10	50	У3 ТМ3-140-83
42		Зажим наборный ЗН-Н	4	
43		Зажим наборный ЗН-П	6	
44		Упор	20	
45		Перемычка П	2	

Формат А4

Альбом XIII

Продолжение таблицы N 1

Позиц.	Обозначение	Наименование	Кол.	Примеч.
		Материалы		
		Провод ГОСТ 6323-79		
46		ПВ1 1,0 380	2500	м
47		ПВ1 2,5 380	60	м

Инв. № подл. | Подп. и дата | Взам. инв. №

21192-16 16

Копир. Ганкова

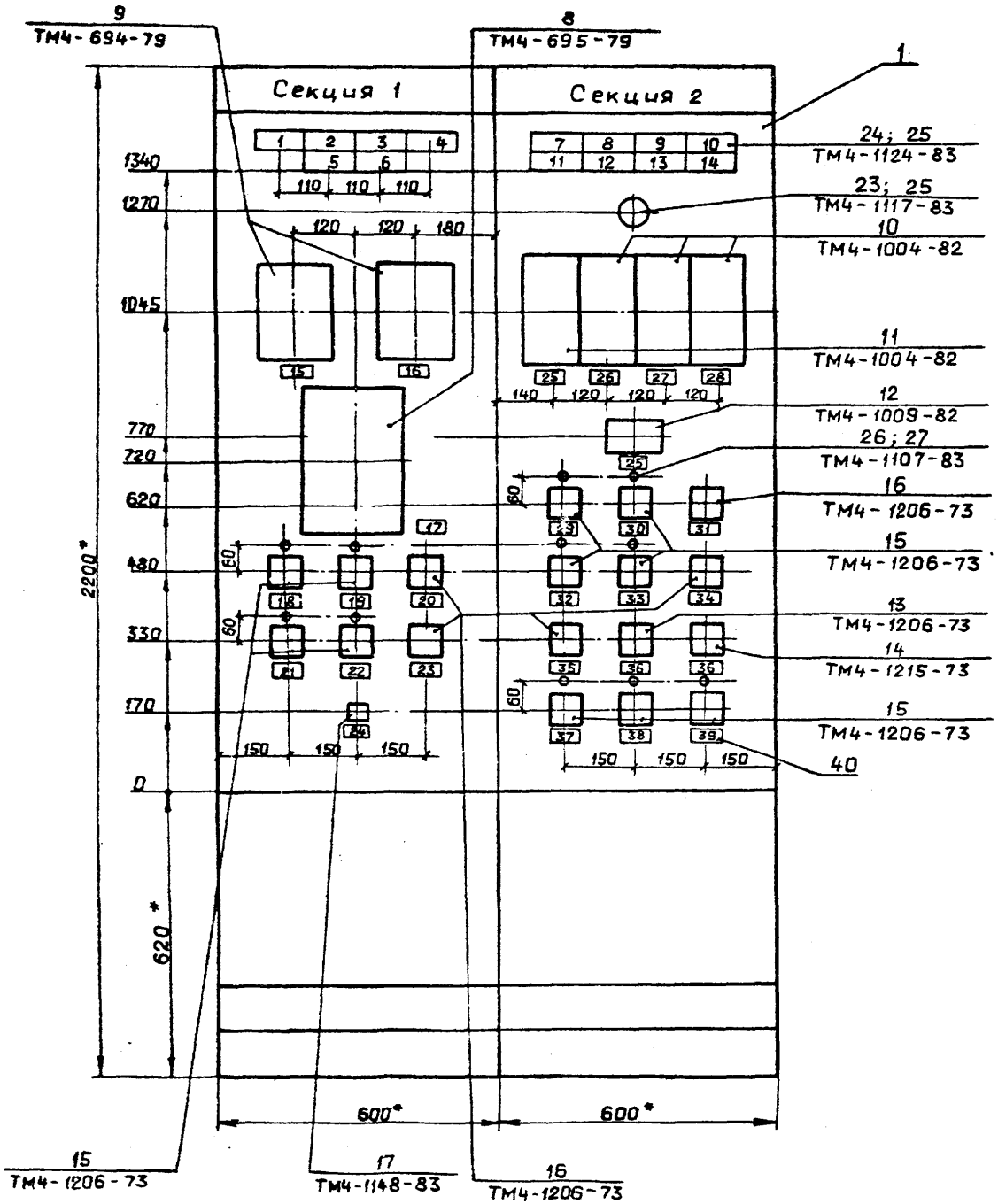

1. * Размеры для справок.
2. Покрытие вариант 2 ОСТ 3613-76.
3. Приборы поз. В36 ; В58 ; В59 закрепить на каркасе щита по чертежам ТМ3-141-81.
4. Надпись на щите выполнить шрифтом ПО-40 ГОСТ 2930-62 и окрасить в черный цвет.

поз. 18
SA3; SA4

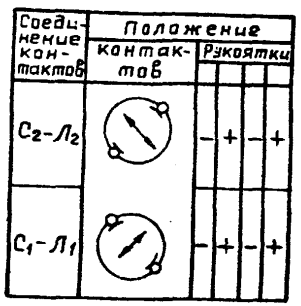

поз. 33
КМ

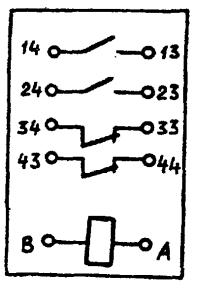

поз. 28
TV

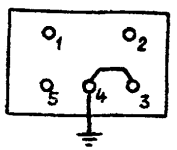

XT31

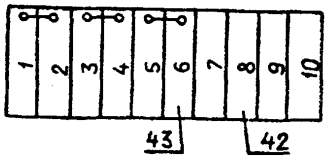

Вид на внутренние плоскости щита (развернуто)

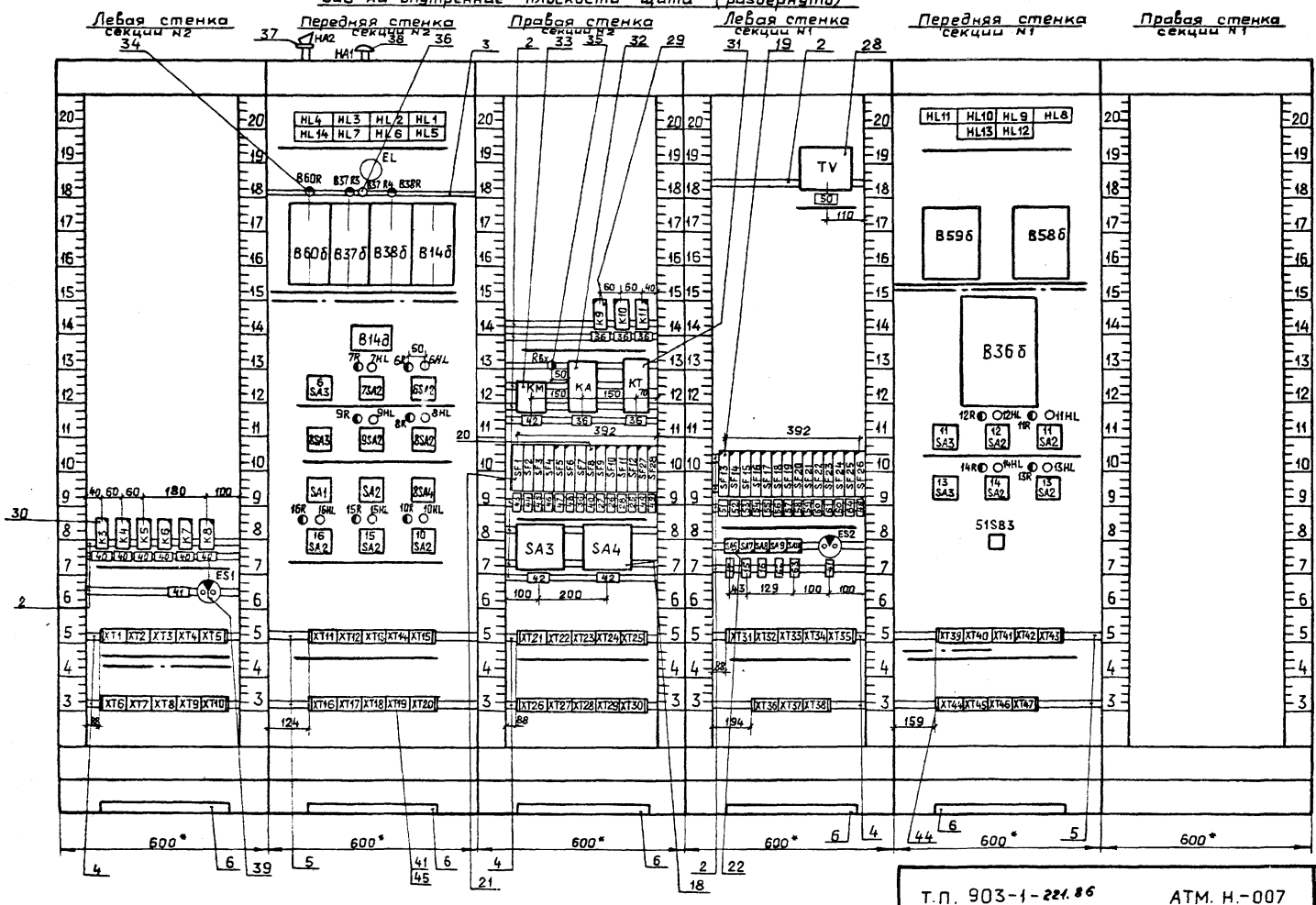

Т.П. 903-1-221.86	АТМ. Н.-007	Лист 6

21192-16 18

Надписи на табло и в рамках

№ надписи	Текст надписи	Кол.
	Табло ТСБ	
1	Разрежение в вакуумном деаэраторе низко	1
2	Уровень в баках-аккумуляторах высок.	1
3	Уровень в баках-аккумуляторах низок.	1
4	Уровень в баке фильтров обезжелезивания.	1
5	Уровень в баке Na-катионитных фильтров	1
6	Вентиль дренчерных завес открыт	1
7	Давление в питательном деаэраторе низко	1
8	Уровень в питательном деаэраторе высок	1
9	Уровень в питательном деаэраторе низок	1
10	Давление в питательной магистрали низко	1
11	Рабочий фидер отключен	1
12	Давление обратной сетевой воды высоко	1
13	Давление обратной сетевой воды низко	1

Продолжение

№ надписи	Текст надписи	Кол.
14	Уровень в дренажном приямке оборотного водоснабжения высок	1
	Рамка РПМ 66х26	
15	Уровнемер аккумуляторного бака №1	2
16	Уровнемер аккумуляторного бака №2	2
17	Прибор разрежения в вакуумном деаэраторе	2
18	Рабочий насос №1	1
19	Рабочий насос №2	1
20	Избиратель резерва насосов рабочей воды	1
21	Насос горячего водоснабжения №1	1
22	Насос горячего водоснабжения №2	1
23	Избиратель резерва насосов горячего водоснабжения	1
24	Вентили дренчерных завес	1
25	Регулятор температуры сетевой воды	3

Продолжение

№ надписи	Текст надписи	Кол.
26	Регулятор давления в питательном деаэраторе	2
27	Регулятор давления питательной воды	2
28	Регулятор уровня в питательном деаэраторе	2
29	Насос сетевой воды №1	1
30	Насос сетевой воды №2	1
31	Избиратель резерва сетевых насосов	1
32	Подпиточный насос №1	1
33	Подпиточный насос №2	1
34	Избиратель резерва подпиточных насосов	1
35	Избиратель управления подпиточных насосов	1
36	Технологическая сигнализация	8
37	Питательный насос	1
38	Насос исходной воды №1	1
39	Насос исходной воды №2	1
40	Аварийная сигнализация	7
41	Ремонтное напряжение	2
42	Ввод питания.	3
43	Щит управления котла №1	1

Продолжение

№ надписи	Текст надписи	Кол.
44	Щит управления котла №2	1
45	Щит управления котла №3	1
46	Щит управления котла №4	1
47	Щит общих замеров котлов №1,2	1
48	Щит общих замеров котлов №3,4.	1
49	Резерв	3
50	Питание ~36 В	2
51	Прибор давления в питательном деаэраторе.	1
52	Уровнемер питательного деаэратора	1
53	Прибор температуры конденсата с производства	1
54	Прибор температуры сетевой воды	1
55	Прибор давления обратной сетевой воды	1
56	Расходомер прямой сетевой воды.	1
57	Прибор температуры воды Г.В.	1
58	Питание вторичных приборов	1

Взам. инв. № | Подп. и дата | Инв. № подл.

Надписи на табло и в рамках

Таблица №2

№ надписи	Надпись	Кол-во	№ надписи	Надпись	Кол-во
59	Расход пара на				
	производство	1			
60	Расход пара от				
	котла	1			
61	Уровнемер дренажно-				
	го приямка	1			
62	Преобразователь				
	разрежения в				
	деаэраторе Г.В.	1			
63	Преобразователь				
	давления пита-				
	тельной воды	1			
64	Питание пульта				
	весов АТМ-1м	1			

Альбом XIII

Соединения проводок

Таблица №3

Проводник	Откуда идет	Куда поступает	Данные провода	Примечание
	Технические требования			
	Таблица соединений выполнена на			
	основании схем АТМ2-6÷АТМ2-10, Альбом XII			
	Э4÷7 – Э4÷20, альбом IX			
	Секция 2			
0	XT 28:5	XT 26:10	ПВ1 1,0	
0	XT 26:10	XT 26:9	п	п
0	XT 26:9	XT 26:8	ПВ1 1,0	п
0	XT 26:8	XT 26:7	п	п
0	XT 26:7	XT 26:6	ПВ1 1,0	п
0	XT 26:6	XT 26:5	п	п
0	XT 26:5	XT 26:4	ПВ1 1,0	п
0	XT 26:4	XT 26:3	п	п
0	XT 26:3	XT 26:2	ПВ1 1,0	п
0	XT 26:2	XT 26:1	п	п
0	XT 26:1	XT 8:1	ПВ1 1,0	

Взам. инв. №

Подп. и дата

Инв. № подл.

ГИП	Гусева	
Нач. отд.	Борисов	
Н. контр.	Корчкова	
Гл. спец.	Корчкова	
Рук. гр.	Колосова	
Инж.	Щербицкая	
Ст. техн.	Кропина	

Т.П. 903-1-221.86 АТМ. Н-008

Полносборная котельная с 4 котлами КЕ-2,5-14С для сельского строительства (в блочном исполнении)
Топливо - каменные и бурые угли.

Стадия	Лист	Листов
Р	1	23

Щит управления вспомогательного оборудования. Таблица соединений.

Госстрой СССР ГПИ Горьковский САНТЕХПРОЕКТ

Продолжение таблицы №3

Проводник	Откуда идет	Куда поступает	Данные провода	Примечание
0	XT8:1	XT6:10		
0	XT6:10	XT1:9		
0	XT1:9	XT4:4		
0	XT4:4	K3:B		
0	K3:B	K8:B		
0	K8:B	16HL:2		
0	16HL:2	15HL:2		
0	15HL:2	10HL:2		
0	10HL:2	SA1:3		
0	SA1:3	SA1:6		п
0	SA1:6	8HL:2		
0	8HL:2	9HL:2	ПВ1 1,0	
0	9HL:2	7HL:2		
0	7HL:2	6HL:2		
0	6HL:2	B14:2		
0	B14:2	B14:2		
0	B14:2	B38:2		
0	B38:2	B37:2		
0	B37:2	B60:2		
0	B60:2	EL:2		
0	EL:2	Рез.:2		
0	HA2:2	HA1:2		
0	HA1:2	K9:B		
0	K9:B	K10:B		
0	K10:B	K11:B		
0	K11:B	KT:B		
0	KT:B	KA:13		
0	KA:13	KA:19		п
0	KA:19	KM:B		
0	KM:B	XT28:5		

Альбом XIII

Продолжение таблицы №3

Проводник	Откуда идет	Куда поступает	Данные провода	Примечание
1A	XT28:1	SA3:A1		
3A	SA3:C1	KM:14		
3A	KM:14	KM:A		п
2A	XT28:2	SA4:A1		
4A	SA4:C1	KM:33		
4A	KM:33	EL:1		
A1	XT28:6	SF12:1		
A1	SF12:1	SF11:1		
A1	SF11:1	SF10:1		
A1	SF10:1	SF9:1		
A1	SF9:1	SF8:1		
A1	SF8:1	SF7:1		
A1	SF7:1	SF6:1	ПВ1 1,0	
A1	SF6:1	SF5:1		
A1	SF5:1	SF4:1		
A1	SF4:1	SF3:1		
A1	SF3:1	SF2:1		
A1	SF2:1	SF1:1		
A1	SF1:1	KM:13		
A1	KM:13	KM:34		п
1П-A1	SF1:2	XT27:2		
2П-A1	XT27:3	SF2:2		
3П-A1	SF3:2	XT27:4		
4-A1	XT27:5	SF4:2		
1-A1	SF5:2	XT27:6		
2-A1	XT27:7	SF6:2		
B37-A1	SF9:2	B37:1		
B37-A1	B37:1	B37:10		п
B37-A1	B37:10	XT6:9		
B38-A1	XT4:3	B38:1		

Взам. инв. № | Подп. и дата | Инв. № подл.

21192-16. 21.

Продолжение таблицы N3

Проводник	Откуда идет	Куда поступает	Данные провода	Примечание
B38-A1	B38:1	B38:10		п
B38-A1	B38:10	SF10:2		
B60-A1	SF11:2	B60:1		
B60-A1	B60:1	B60:10		п
B60-A1	B60:10	XT1:8		
14-A1	XT7:10	B14:1	ПВ1 1,0	
14-A1	B14:1	B14:1		
14-A1	B14:1	B14:10		п
14-A1	B14:10	SF12:2		
51	XT9:4	ES1:1		
52	ES1:2	XT9:5		
A301	XT29:1	XT28:10		
A301	XT28:10	XT28:9	п	п
A301	XT28:9	XT28:8	п	п
A301	XT28:8	XT23:7	ПВ1 1,0	
A301	XT23:7	XT23:6	п	п
A301	XT23:6	XT23:5	п	п
A301	XT23:5	XT23:4	п	п
A301	XT23:4	XT23:3	п	п
A301	XT23:3	XT23:2	п	
A301	XT23:2	SF7:2		
A301	SF7:2	KT:27		
A301	KT:27	KT:33		п
A301	KT:33	K9:13		
A301	K9:13	KA:1	ПВ1 1,0	
A301	KA:1	KA:11		п
A301	KA:11	KM:44		
A301	KM:44	SA2:5		
A301	SA2:5	SA1:1		
A301	SA1:1	SA1:5		п

Альбом XIII

Продолжение таблицы N3

Проводник	Откуда идет	Куда поступает	Данные провода	Примечание
331	SA1:2	SA1:4		п
331	SA1:4	Rбх:2	ПВ1 1,0	
331	Rбх:2	KA:21		
331	KA:21	XT23:9		
331	XT23:9	XT23:10	п	п
331	XT23:10	XT24:1	ПВ1 1,0	
331	XT24:1	XT24:2	п	п
331	XT24:2	XT24:3	п	п
331	XT24:3	XT24:4	п	п
357	XT25:7	SA1:2а		
357	SA1:2а	HL14:4		
357	HL14:4	HL7:4		
357	HL7:4	HL6:4		
357	HL6:4	HL5:4	ПВ1 1,0	
357	HL5:4	HL1:4		
357	HL1:4	HL2:4		
357	HL2:4	HL3:4		
357	HL3:4	HL4:4		
369	XT24:6	XT24:7	п	п
369	XT24:7	XT24:8	п	п
369	XT24:8	XT24:9	п	п
369	XT24:9	XT24:10	п	п
369	XT24:10	XT25:1		
369	XT25:1	SA1:6а		
381	SA1:4а	HL14:2		
381	HL14:2	HL7:2	ПВ1 1,0	
381	HL7:2	HL6:2		
381	HL6:2	HL5:2		
381	HL5:2	HL1:2		
381	HL1:2	HL2:2		

Взам. инв. №

Подп. и дата

Инв. № подл.

Продолжение таблицы №3

Проводник	Откуда идет	Куда поступает	Данные провода	Примечание
381	HL2:2	HL3:2		
381	HL3:2	HL4:2		
381	HL4:2	XT25:8		
301	XT29:5	HL1:1		
301	HL1:1	HL1:3		п
303	HL2:1	HL2:3		п
303	HL2:3	XT29:6		
305	XT29:7	HL3:1		
305	HL3:1	HL3:3		п
307	XT30:2	K9:A		
309	K9:14	HL4:1		
309	HL4:1	HL4:3	ПВ1 1,0	п
311	HL5:1	HL5:3		п
311	HL5:3	KM.:43		
313	XT25:3	HL6:1		
313	HL6:1	HL6:3		п
315	HL7:1	HL7:3		п
315	HL7:3	XT25:4		
329	XT25:5	K10:A		
333	K10:21	KT:34		
333	KT:34	XT25:6		
335	KT:A	K10:22		
337	K11:A	KT:28		
339	XT30:6	HL14:1		
339	HL14:1	HL14:3		п
341	SA2:7	RBx:1		
343	KA:15	SA2:8		
345	SA2:6	KA:17		
347	KA:3	HA1:1		

Продолжение таблицы №3

Проводник	Откуда идет	Куда поступает	Данные провода	Примечание
B60-3	XT1:1	B60:20		
B60-4	B60:4	XT1:2		
B60-7	XT1:6	B60:7		
B60-9	B60:9	XT1:7		
B60-21	XT1:3	60R:1		
B60-19	60R:2	B60:19		
B37-3	B37:20	XT6:1		
B37-4	XT6:2	B37:4		
B37-7	B37:7	XT6:7		
B37-9	XT6:8	B37:9		
B37-11	B37:11	B37R4:2		
B37-12	B37R4:1	B37:12	ПВ1 1,0	
B37-19	B37:19	B77R3:2		
B37-21	B37R3:1	XT6:3		
B38-3	XT3:5	B38:3		
B38-4	B38:4	XT3:6		
B38-7	XT4:1	B38:7		
B38-9	B38:9	XT4:2		
B38-21	XT3:7	B38R:1		
B38-19	B38R:2	B38:19		
B14-7	XT7:8	B14:7		
B14-9	B14:9	XT7:9		
B14-16	XT8:4	B14д:3		
B14-17	B14д:4	XT8:5		
B14-18	XT8:6	B14д:5		
6-3	XT11:1	6SA3:2		
6-3	6SA3:2	6SA2:5		
6-7	6SA2:8	6SA2:17		п
6-7	6SA2:17	XT11:2		
6-9	XT11:3	6SA2:20		
6-9	6SA2:20	K5:14		
6-11	K5:13	6SA3:4		

Инв. № подл. | Подп. и дата | Взам. инв. №

Альбом XIII

Продолжение таблицы N3

Проводник	Откуда идет	Куда поступает	Данные провода	Примечание
6-11	6SA3:4	XT11:4		
6-705	XT11:5	6SA2:3		
6-707	6SA2:11	XT11:6		
6-709	XT11:7	6SA2:9		
6-709	6SA2:9	6SA2:13	ПВ1 1,0	п
6-711	XT11:8	6R:1		
6-713	6R:2	6HL:1		
6-715	6SA2:16	XT11:9		
6-715	XT11:9	XT11:10	п	п
7-3	XT12:4	6SA3:5		
7-3	6SA3:5	7SA2:5		
7-7	7SA2:8	7SA2:17		п
7-7	7SA2:17	XT12:5		
7-9	XT12:6	7SA2:20		
7-9	7SA2:20	K5:24		
7-11	K5:23	6SA3:7		
7-11	6SA3:7	XT12:7	ПВ1 1,0	
7-705	XT12:8	7SA2:3		
7-707	7SA2:11	XT12:9		
7-709	XT12:10	7SA2:9		
7-709	7SA2:9	7SA2:13		п
7-711	XT13:1	7R:1		
7-713	7R:2	7HL:1		
7-715	7SA2:16	XT13:2		
7-715	XT13:2	XT13:3	п	п
731	XT12:1	XT12:2	п	п
731	XT12:2	XT13:4	ПВ1 1,0	
731	XT13:4	XT13:5	п	п
731	XT13:5	K5:A	ПВ1 1,0	
8-3	XT13:7	8SA3:2		

Альбом XIII

Продолжение таблицы N3

Проводник	Откуда идет	Куда поступает	Данные провода	Примечание
8-3	8SA3:2	8SA2:5		
8-3	8SA2:5	K11:54		
8-7	XT13:8	8SA2:8		
8-7	8SA2:8	8SA2:17		п
8-9	8SA2:20	8SA4:2		
8-11	8SA4:4	8SA4:3		п
8-11	8SA4:3	K4:14		
8-11	K4:14	XT13:9		
8-13	K11:53	8SA4:1		
8-15	8SA3:4	K4:13	ПВ1 1,0	
8-15	K4:13	XT13:10		
8-707	XT14:1	8SA2:3		
8-709	8SA2:10	8SA4:8		
8-711	8SA2:11	XT14:2		
8-715	XT14:3	8SA2:9		
8-715	8SA2:9	8SA2:13		п
8-715	8SA2:13	K11:23		
8-713	K11:24	K3:14		
8-717	XT14:4	8SA4:7		
8-717	8SA4:7	8R:1		
8-719	8R:2	8HL:1		
8-721	K3:24	K11:33		
8-723	K11:34	8SA2:16		
8-723	8SA2:16	XT14:5		
8-723	XT14:5	XT14:6	п	п
9-3	XT14:9	8SA3:5		
9-3	8SA3:5	9SA2:5		
9-3	9SA2:5	K11:13	ПВ1 1,0	
9-7	XT14:10	9SA2:8		
9-7	9SA2:8	9SA2:17		п

Взам. инв. № | Подп. и дата | Инв. № подл.

Продолжение таблицы №3

Проводник	Откуда идет	Куда поступает	Данные провода	Примечание
9-9	9SA2:20	8SA4:10		
9-11	8SA4:12	8SA4:11		п
9-11	8SA4:11	K4:24		
9-11	K4:24	XT15:1		
9-13	K11:14	8SA4:9		
9-15	8SA3:7	K4:23		
9-15	K4:23	XT15:2		
9-707	XT15:3	9SA2:3		
9-709	9SA2:10	8SA4:16	ПВ1 1,0	
9-711	9SA2:11	XT15:4		
9-715	XT15:5	9SA2:9		
9-715	9SA2:9	9SA2:13		п
9-715	9SA2:13	K11:43		
9-713	K11:44	K3:34		
9-717	XT15:6	8SA4:15		
9-717	8SA4:15	9R:1		
9-719	9R:2	9HL:1		
9-721	K3:44	K11:64		
9-723	K11:63	9SA2:16		
9-723	9SA2:16	XT15:7		
9-723	XT15:7	XT15:8	п	п
727	XT14:7	XT14:8	п	п
727	XT14:8	XT15:9	ПВ1 1,0	
727	XT15:9	XT15:10	п	п
727	XT15:10	K4:A		
10-3	XT16:1	10SA2:5		
10-7	10SA2:8	10SA2:17	ПВ1 1,0	п
10-7	10SA2:17	XT16:2		
10-9	XT16:3	10SA2:20		

Альбом XIII

Продолжение таблицы №3

Проводник	Откуда идет	Куда поступает	Данные провода	Примечание
10-705	10SA2:3	10SA2:11		п
10-705	10SA2:11	XT16:4		
10-707	XT16:5	10SA2:9		
10-707	10SA2:9	10SA2:15		п
10-709	XT16:6	10R:1		
10-711	10R:2	10HL:1		
10-713	10SA2:16	XT16:7		
15-3	XT16:9	15SA2:17		
15-5	15SA2:20	15SA2:5		п
15-5	15SA2:5	XT16:10		
15-7	XT17:1	15SA2:8		
15-705	15SA2:3	15SA2:11	ПВ1 1,0	п
15-705	15SA2:11	XT17:2		
15-707	XT17:3	15SA2:9		
15-709	XT17:4	15R:1		
15-711	15R:2	15HL:1		
15-713	15SA2:13	XT17:5		
16-3	XT17:8	16SA2:17		
16-5	16SA2:20	16SA2:5		п
16-5	16SA2:5	XT17:9		
16-7	XT17:10	16SA2:8		
16-705	16SA2:3	16SA2:11		п
16-705	16SA2:11	XT18:1		
16-707	XT18:2	16SA2:9		
16-709	XT18:3	16R:1		
16-711	16R:2	16HL:1		
16-713	16SA2:13	XT18:4		
701	XT21:1	XT21:2	п	п
701	XT21:2	XT21:3	ПВ1 1,0	п
701	XT21:3	XT21:4		п

Инв.№ подл. | Подп. и дата | Взам.инв.№

Альбом XIII

Продолжение таблицы N3

Проводник	Откуда идет	Куда поступает	Данные провода	Примечание
701	XT21:4	XT21:5		п
701	XT21:5	XT21:6		п
701	XT21:6	SF8:2		
701	SF8:2	10SA2:10		
701	10SA2:10	15SA2:10		
701	15SA2:10	16SA2:10		
701	16SA2:10	SA1:7		
701	SA1:7	SA2:1		
701	SA2:1	SA2:2		п
701	SA2:2	8SA4:6		
701	8SA4:6	8SA4:14		п
701	8SA4:14	8SA4:17		п
701	8SA4:17	6SA2:10	ПВ1 1,0	
701	6SA2:10	7SA2:10		
701	7SA2:10	K7:33		
701	K7:33	K6:33		
701	K6:33	K5:33		
701	K5:33	K4:33		
701	K4:33	K3:13		
701	K3:13	K3:23		п
701	K3:23	K3:33		п
701	K3:33	K3:43		п
725	K4:B	K4:34		п
725	K4:34	K5:B		
725	K5:B	K5:34		п
725	K5:34	K6:B		
725	K6:B	K6:34		п
725	K6:34	K7:B		
725	K7:B	K7:34		п
725	K7:34	K8:13		

Альбом XIII

Продолжение таблицы N3

Проводник	Откуда идет	Куда поступает	Данные провода	Примечание
725	K8:13	K8:21		п
725	K8:21	SA2:3		
725	SA2:3	15SA2:16		
725	15SA2:16	16SA2:16	ПВ1 1,0	
725	16SA2:16	XT17:6		
725	XT17:6	XT18:5		
725	XT18:5	XT22:5		
725	XT22:5	XT22:6	п	п
725	XT22:6	XT22:7		п
725	XT22:7	XT22:8		п
725	XT22:8	XT22:9	ПВ1 1,0	п
725	XT22:9	XT22:10		п
703	XT21:8	XT21:9	п	п
703	XT21:9	XT21:10		п
703	XT21:10	XT22:1	ПВ1 1,0	
703	XT22:1	XT22:2	п	п
703	XT22:2	XT22:3	п	п
703	XT22:3	10SA2:1		
703	10SA2:1	15SA2:1		
703	15SA2:1	16SA2:1		
703	16SA2:1	SA1:8а		
703	SA1:8а	8SA4:5		
703	8SA4:5	8SA4:13		п
703	8SA4:13	8SA2:1	ПВ1 1,0	
703	8SA2:1	9SA2:1		
703	9SA2:1	6SA2:1		
703	6SA2:1	7SA2:1		
729	8SA4:19	K3:A		
733	K6:A	XT18:7		
735	XT18:8	K7:A		

Взам. инв. № | Подп. и дата | Инв. № подл.

Продолжение таблицы N3

Проводник	Откуда идет	Куда поступает	Данные провода	Примечание
737	K8 : 22	HA2 : 1		
739	K8 : 14	K8 : A		п
B60-3	XT1 : 1	XT2 : 3	ПВ1 1,0 измерительные цепи	
B60-3	XT2 : 3	B60 : 3		
B60-11	B60 : 11	XT2 : 5		
B60-12	XT2 : 4	B60 : 12		
B60-19	B60 : 19	XT2 : 2		
B37-11	XT7 : 3	B37 : 11		
B37-12	B37 : 12	XT7 : 4		
B38-3	XT2 : 9	XT3 : 5		
B38-3	XT3 : 5	B38 : 3		
B38-11	B38 : 11	XT3 : 1		
B38-12	XT2 : 10	B38 : 12		
B38-19	B38 : 19	XT2 : 8		
B14-11	XT8 : 9	B14 : 11		
B14-12	B14 : 12	XT8 : 10		
B14-20	XT9 : 1	B14 : 20		
Земля	B59 : ⏚	каркас : ⏚	ПВ1 2,5	
Земля	B58 : ⏚	каркас : ⏚		
Земля	B36 : ⏚	каркас : ⏚		
Земля	рейка : ⏚	XT3 : 3		
Земля	XT3 : 3	XT3 : 4		п
Земля	XT3 : 4	XT7 : 6		
Земля	XT7 : 6	XT7 : 7		п
Земля	XT7 : 7	рейка : ⏚		
Земля	рейка : ⏚	каркас : ⏚		
Земля	рейка : ⏚	XT29 : 4	ПВ1 1,0	
Земля	XT29 : 4	XT30 : 3		
Земля	XT30 : 3	рейка : ⏚		
Земля	рейка : ⏚	каркас : ⏚		
Земля	рейка : ⏚	XT13 : 6		
Земля	XT13 : 6	рейка ⏚		
Земля	рейка : ⏚	каркас ⏚		

Продолжение таблицы N3

Проводник	Откуда идет	Куда поступает	Данные провода	Примечание
	Секция 1			
0	XT36 : 6	XT36 : 5	п	п
0	XT36 : 5	XT33 : 4		
0	XT33 : 4	TV : 2		
0	TV : 2	B59б-Ш13 : 6		
0	B59б-Ш13 : 6	B58б-Ш13 : 6		
0	B58б-Ш13 : 6	B36б-Ш13 : 6		
0	B36б-Ш13 : 6	12HL : 2		
0	12HL : 2	11HL : 2		
0	11HL : 2	13HL : 2		
0	13HL : 2	14HL : 2		
0	14HL : 2	XT38 : 7		
A1	XT38 : 9	SF25 : 1		
A1	SF25 : 1	SF26 : 1	ПВ1 1,0	
A1	SF26 : 1	SF24 : 1		
A1	SF24 : 1	SF23 : 1		
A1	SF23 : 1	SF22 : 1		
A1	SF22 : 1	SF21 : 1		
A1	SF21 : 1	SF20 : 1		
A1	SF20 : 1	SF19 : 1		
A1	SF19 : 1	SF18 : 1		
A1	SF18 : 1	SF17 : 1		
A1	SF17 : 1	SF16 : 1		
A1	SF16 : 1	SF15 : 1		
A1	SF15 : 1	SF14 : 1		
A1	SF14 : 1	SF13 : 1		
B10-A1	SF15 : 2	XT36 : 7		
B11-A1	XT36 : 2	SF19 : 2		

Взам. инв. N

Подп. и дата

Инв. N подл.

Продолжение таблицы N3

Проводник	Откуда идет	Куда поступает	Данные провода	Примечание
B12-A1	SF16:2	XT33:1		
B31-A1	XT37:2	SF13:2		
B32-A1	SF17:2	XT33:2		
B46-A1	XT33:3	SF18:2		
B47б-A1	SF21:2	XT33:5		
B48б-A1	XT33:6	SF22:2		
B57б-A1	SF14:2	XT37:1		
BK3-A1	XT37:3	SF23:2		
A2	SF20:2	SA8:1	ПВ1 1,0	
A2	SA8:1	SA7:1		
A2	SA7:1	SA6:1		
B36б-A2	SA6:2	B36б-Ш13:А		
B58б-A2	B58б-Ш13:А	SA7:2		
B59б-A2	SA8:2	B59б-Ш13:А		
A3	SF24:2	TV:1		
A4	TV:5	SA10:1		
A4	SA10:1	SA9:1		
A4	SA9:1	XT38:10		
A5	XT38:4	XT38:5	п	п
A5	XT38:5	XT38:6	п	п
A5	XT38:6	TV:3	ПВ1 1,0	
T-A1	SF25:2	XT37:5		
51	XT34:8	XT34:9	п	п
51	XT34:9	XT34:10	п	п
51	XT34:10	ES2:1	ПВ1 1,0	
52	ES2:2	XT35:1		
52	XT35:1	XT35:2	п	п
52	XT35:2	XT35:3	п	п
A301	XT31:1	XT31:2	ПВ1 1,0	

Альбом VIII

Продолжение таблицы N3

Проводник	Откуда идет	Куда поступает	Данные провода	Примечание
A301	XT31:2	XT31:3	п	п
A301	XT31:3	XT31:4	п	п
A301	XT31:4	XT31:5	п	п
A301	XT31:5	XT31:6	п	п
A301	XT31:6	XT43:8		
A301	XT43:8	B36б-Ш8-2А		
A301	B36б-Ш8:2А	B58б-Ш8:1А		
A301	B58б-Ш8:1А	B58б-Ш8:4А		п
A301	B58б-Ш8:4А	B59б-Ш8:1А		
A301	B59б-Ш8-1А	B59б-Ш8:4А		п
317	B36б-Ш8:2б	HL8:1		
317	HL8:1	HL8:3		п
319	HL9:1	HL9:3		п
319	HL9:3	B59б-Ш8-4б		
319	B59б-Ш8:4б	B58б-Ш8:4б		
321	B58б-Ш8:1б	B59б-Ш8:1б		
321	B59б-Ш8:1б	HL10:1	ПВ1 1,0	
321	HL10:1	HL10:3		п
323	HL11:1	HL11:3		п
323	HL11:3	XT31:9		
325	XT32:1	HL12:1		
325	HL12:1	HL12:3		п
327	HL13:1	HL13:3		п
327	HL13:3	XT43:7		
357	XT33:7	HL13:4		
357	HL13:4	HL12:4		
357	HL12:4	HL8:4		
357	HL8:4	HL9:4		
357	HL9:4	HL10:4		
357	HL10:4	HL11:4		

Инв. № подл. | Подп. и дата | Взам. инв. №

Альбом XIII

Продолжение таблицы N3

Проводник	Откуда идет	Куда поступает	Данные провода	Примечание
381	HL11:2	HL10:2		
381	HL10:2	HL9:2		
381	HL9:2	HL8:2		
381	HL8:2	HL12:2		
381	HL12:2	HL13:2		
381	HL13:2	XT33:8		
11-3	XT40:8	11SA3:2	ПВ1 1,0	
11-3	11SA3:2	11SA2:5		
11-7	11SA2:8	11SA2:17		п
11-7	11SA2:17	XT40:9		
11-9	XT40:10	XT41:1		
11-9	XT43:1	11SA2:20		
11-11	11SA3:4	XT41:2		
11-11	XT41:2	XT41:3	п	п
11-705	XT41:4	11SA2:3		
11-707	11SA2:11	XT41:5		
11-709	XT41:6	11SA2:9		
11-709	11SA2:9	11SA2:13		п
11-711	XT41:7	11R:1		
11-713	11R:2	11HL:1	ПВ1 1,0	
11-715	11SA2:16	XT41:8		
12-3	XT42:1	11SA3:5		
12-3	11SA3:5	12SA2:5		
12-7	12SA2:8	12SA2:17		п
12-7	12SA2:17	XT42:2		
12-9	XT42:3	XT42:4	п	п
12-9	XT42:4	12SA2:20		
12-11	11SA3:7	XT42:5	ПВ1 1,0	
12-11	XT42:5	XT42:6	п	п
12-705	XT42:7	12SA2:3		

Альбом XIII

Продолжение таблицы N3

Проводник	Откуда идет	Куда поступает	Данные провода	Примечание
12-707	12SA2:11	XT42:8		
12-709	XT42:9	12SA2:9		
12-709	12SA2:9	12SA2:13	ПВ1 1,0	п
12-711	XT42:10	12R1:1		
12-713	12R1:2	12HL1:1		
12-715	12SA2:16	XT43:1		
735	XT41:9	XT41:10	п	п
735	XT41:10	XT43:2		
735	XT43:2	XT43:3	п	п
13-3	XT44:1	13SA3:2		
13-3	13SA3:2	13SA2:5	ПВ1 1,0	
13-7	13SA2:8	13SA2:17		п
13-7	13SA2:17	XT44:2		
13-9	XT44:3	XT44:4	п	п
13-9	XT44:4	13SA2:20		
13-11	13SA3:4	XT44:5		
13-11	XT44:5	XT44:6	п	п
13-705	XT44:7	13SA2:3		
13-707	13SA2:11	XT44:8	ПВ1 1,0	
13-709	XT44:9	13SA2:9		
13-709	13SA2:9	13SA2:13		п
13-711	XT44:10	13R:1		
13-713	13R:2	13HL:1		
13-715	13SA2:16	XT45:1		
13-715	XT45:1	XT45:2	п	п
14-3	XT45:7	13SA3:5		
14-3	13SA3:5	14SA2:5	ПВ1 1,0	
14-7	14SA2:8	14SA2:17		п
14-7	14SA2:17	XT45:8		
14-9	XT45:9	XT45:10	п	п

Инв. N подл. | Подп. и дата | Взам. инв. N

Продолжение таблицы N3

Проводник	Откуда идет	Куда поступает	Данные провода	Примечание
14-9	XT45:10	14SA2:20	ПВ1 1.0	
14-11	13SA3:7	XT46:1		
14-11	XT46:1	XT46:2	п	п
14-705	XT46:3	14SA2:3		
14-707	14SA2:11	XT46:4		
14-709	XT46:5	14SA2:9		
14-709	14SA2:9	14SA2:13		п
14-711	XT46:6	14R:1		
14-713	14R:2	14HL:1		
14-715	14SA2:16	XT46:7		
14-715	XT46:7	XT46:8	п	п
733	XT45:3	XT45:4	п	п
733	XT45:4	XT46:9	ПВ1 1.0	
733	XT46:9	XT46:10	п	п
733	XT46:10	XT47:1		
51-503	XT43:5	50SB3:1		
51-505	50SB3:2	XT43:6		
701	XT34:1	14SA2:10		
701	14SA2:10	13SA2:10		
701	13SA2:10	11SA2:10		
701	11SA2:10	12SA2:10	ПВ1 1.0	
703	12SA2:1	11SA2:1		
703	11SA2:1	13SA2:1		
703	13SA2:1	14SA2:1		
703	14SA2:1	XT34:2		
B36-3	XT39:1	B36б-Ш12:3Б	Измерительные цепи	
B36-4	B36б-Ш12:3А	XT39:2		
B58-1	XT39:7	B58б-Ш12:1Б		
B58-2	B58б-Ш12:2Б	XT39:8		
B58-3	XT39:9	B58б-Ш12:3А		

Альбом XIII

Продолжение таблицы N3

Проводник	Откуда идет	Куда поступает	Данные провода	Примечание
B58-4	B58б-Ш12:3Б	XT39:10	ПВ1 1.0 Измерительные цепи	
B59-1	XT40:2	B59б-Ш12:1Б		
B59-2	B59б-Ш12:2Б	XT40:3		
B59-3	XT40:4	B59б-Ш12:3А		
B59-4	B59б-Ш12:3Б	XT40:5		
Земля	B60 : ⏚	каркас : ⏚	ПВ1 2.5	
Земля	B37 : ⏚	каркас : ⏚		
Земля	B38 : ⏚	каркас : ⏚		
Земля	B14 : ⏚	каркас : ⏚		
Земля	Рейка : ⏚	XT31:8		
Земля	XT31:8	XT36:3	ПВ1 1.0	
Земля	XT36:3	XT36:4		п
Земля	XT36:4	рейка : ⏚		
Земля	Рейка : ⏚	каркас : ⏚		

Инв.№ подл. | Подп. и дата | Взам. инв.№

Продолжение таблицы N 3

Проводник	Откуда идет	Куда поступает	Данные провода	Примечание
	Перемычки	между секциями		
В58-1	ХТ4:6	ХТ39:7		
В58-2	ХТ4:7	ХТ39:8		
В58-3	ХТ4:10	ХТ39:9		
В58-4	ХТ5:2	ХТ39:10		
В59-1	ХТ5:4	ХТ40:2		
В59-2	ХТ5:6	ХТ40:3		
В59-3	ХТ5:8	ХТ40:4		
В59-4	ХТ5:10	ХТ40:5		
В37-11	ХТ7:3	ХТ39:4		
В37-12	ХТ7:4	ХТ39:6		
51	ХТ9:4	ХТ34:10		
52	ХТ9:5	ХТ35:3		
733	ХТ18:7	ХТ47:1		
735	ХТ18:8	ХТ43:3		
11-9	ХТ19:1	ХТ41:1		
11-11	ХТ19:2	ХТ41:3		
12-9	ХТ19:4	ХТ42:4		
12-11	ХТ19:5	ХТ42:6		
13-9	ХТ19:7	ХТ44:4		
13-11	ХТ19:8	ХТ44:6		
14-9	ХТ19:10	ХТ45:9		
14-11	ХТ20:1	ХТ46:2		
701	ХТ21:5	ХТ34:1		
703	ХТ22:2	ХТ34:2		
725	ХТ22:9	ХТ34:3		
А301	ХТ23:6	ХТ31:4		
313	ХТ25:3	ХТ32:4		

Альбом XIII

Продолжение таблицы N 3

Проводник	Откуда идет	Куда поступает	Данные провода	Примечание
315	ХТ25:4	ХТ32:6		
329	ХТ25:5	ХТ32:8		
333	ХТ25:6	ХТ32:10		
357	ХТ25:7	ХТ33:7		
381	ХТ25:8	ХТ33:8		
А4	ХТ27:10	ХТ38:10		
0	ХТ28:5	ХТ38:7		
А1	ХТ28:6	ХТ8:9		
В57б-А1	ХТ29:9	ХТ37:1		
В31-А1	ХТ30:1	ХТ37:2		
ВК3-А1	ХТ30:5	ХТ37:3		
А5	ХТ28:1	ХТ38:6		

Инв. N подл. | Подп. и дата | Взам. инв. N

Проводник	Вывод	Вид контакта	Вывод	Проводник
	Технические требования			
	Таблица подключения выполнена на			
	основании схем АТМ2-6 ÷ АТМ2-18, альбом XII			
	и таблицы присоединения АТМ. Н-008			
	Секция №2			
	Левая стенка			
		К3		
701*	13п	ʒ	14	8-713
701*	23п	ʒ	24	8-721
701*	33п	ʒ	34	9-713
701	43п	ʒ	44	9-721
729	А	К	В	0*

Проводник	Вывод	Вид контакта	Вывод	Проводник
		К4		
8-15*	13	ʒ	14	8-11*
9-15*	23	ʒ	24	9-11*
701*	33	ʒ	п34	725*
727	А	К	пВ	725
		К5		
6-11	13	ʒ	14	6-9
7-11	23	ʒ	24	7-9
701*	33	ʒ	п34	725*
731	А	К	пВ	725*

ГИП	Гуреева		
Нач.отд	Борисов		
Н.контр	Корчкова		
Гл.спец	Корчкова		
Рук.гр	Колосова		
Инж	Щербинская		
Ст.техн	Кротина		

ТП 903-1-221.86 АТМ Н-009

Полносборная котельная с 4 котлами КЕ-2,5-14С для сельского строительства (в блочном исполнении). Топливо - каменные и бурые угли

Стадия	Лист	Листов
РП	1	20

Щит управления вспомогательного оборудования. Таблица подключений

Госстрой СССР ГПИ Горьковский САНТЕХПРОЕКТ

Альбом XIII

Проводник	Вывод	Вид контакта	Вывод	Проводник
		К6		
13-11	13	ʒ	14	13-9
14-11	23	ʒ	24	14-9
701*	33	ʒ	п34	725*
733	А	К	пВ	725*
		К7		
11-11	13	ʒ	14	11-9
12-11	23	ʒ	24	12-9
701*	33	ʒ	п34	725*
735	А	К	пВ	725*
		К8		
725*	13п	ʒ	п14	739
725*	21п	Р	22	737
739	Ап	К	В	0*
		ES1		
51	1		2	52
		XT1		
В60-3	1		2	В60-4
В60-21	3			
			6	В60-7
В60-9	7		8	В60-А1
0*	9			

Проводник	Вывод	Вид контакта	Вывод	Проводник
		XT2		
			2	В60-19
В60-3*	3		4	В60-12
В60-11	5		6	
	7		8	В38-19
В38-3	9		10	В38-12
		XT3		
В38-11	1			
ʒ	3 п		4	ʒ*
В38-3*	5		6	В38-4
В38-21	7			
		XT4		
В38-7	1		2	В38-9
В38-А1	3		4	0*
В58-1	5п		п6	В58-1
В58-2	7п		п8	В58-2
В58-3	9п		п10	В58-3
		XT5		
В58-4	1п		п2	В58-4
В59-1	3п		п4	В59-1
В59-2	5п		п6	В59-2
В59-3	7п		п8	В59-3
В59-4	9п		п10	В59-4

Взам. инв. № | Подп. и дата | Инв. № подл.

ТП 903-1-221.86 АТМ Н-009 Лист 2

Продолжение таблицы N 4

Проводник	Вывод	Вид контакта	Вывод	Проводник
		XT6		
B37-3	1		2	B37-4
B37-21	3			
B37-7	7		8	B37-9
B37-A1	9		10	0*
		XT7		
B37-11	3		4	B37-12
			6	3 п*
3	7		8	B14-7
B14-9	9		10	B14-A1
		XT8		
0*	1			
			4	B14-16
B14-17	5		6	B14-18
	7			
B14-11	9		10	B14-12
		XT9		
B14-20	1			
			4	51
52	5			

Продолжение таблицы N 4

Проводник	Вывод	Вид контакта	Вывод	Проводник

Альбом XIII

Продолжение таблицы N4

Проводник	Вывод	Вид контакта	Вывод	Проводник
		B60б		
B60-A1*	1п		2	0*
B60-3	3п		4	B60-4
B60-7	7		9	B60-9
B60-A1*	10п		11	B60-11
B60-12	12		19	B60-19
B60-3	20п			
		B37б		
B37-A1*	1		2	0*
B37-3	3п		4	B37-4
B37-7	7		9	B37-9
B37-A1*	10п		11	B37-11
B37-12	12		19	B37-19
B37-3	20п			
		B38б		
B38-A1*	1		2	0*
B38-3	3п		4	B38-4
B38-7	7		9	B38-9
B38-A1*	10п		11	B38-11
B38-12	12		19	B38-19
B38-3	20п			

Продолжение таблицы N4

Проводник	Вывод	Вид контакта	Вывод	Проводник
		B14б		
B14-A1*	1п		2	0*
B14-7	7		9	B14-9
B14-A1*	10п		11	B14-11
B14-12	12		20	B14-20
		B14д		
B14-A1*	1		2	0*
B14-16	3		4	B14-17
B14-18	5			
		7R		
7-711	1		2	7-713
		7HL		
7-713	1		2	0*
		6R		
6-711	1		2	6-713
		6HL		
6-713	1		2	0*
		6SA3		
6-3*	2		4	6-11*
7-3*	5		7	7-11*

Продолжение таблицы N4

Проводник	Вывод	Вид контакта	Вывод	Проводник
		7SA2		
703	1		3	7-705
7-3	5		п8	7-7
701*	10п		п9	7-709*
701*	10п		11	7-707
7-709	13п		16	7-715
7-7*	17п		20	7-9*
		6SA2		
703*	1		3	6-705
6-3	5		п8	6-7
701*	10п		п9	6-709*
701*	10п		11	6-707
6-709	13п		16	6-715
6-7*	17п		20	6-9*
		9R		
9-717	1		2	9-719
		9HL		
9-719	1		2	0*
		8R		
8-717	1		2	8-719
		8HL		
8-719	1		2	0*

Продолжение таблицы N4

Проводник	Вывод	Вид контакта	Вывод	Проводник
		8SA3		
8-3*	2		4	8-15
9-3*	5		7	9-15
		9SA2		
703*	1		3	9-707
9-3*	5		п8	9-7*
9-709	10п		п9	9-715*
9-709	10п		11	9-711
9-715*	13п		16	9-723*
9-7	17п		20	9-9
		8SA2		
703*	1		3	8-707
8-3*	5		п8	8-7*
8-709	10п		п9	8-715*
8-709	10п		11	8-711
8-715*	13п		16	8-723*
8-7	17п		20	8-9
		SA1		
A301*	1		п2	331
			2а	357*
0*	3		п4	331*
			4а	381
A301	5		6	0*
			6а	369
701*	7		8а	703*

Взам. инв. № | Подп. и дата | Инв. № подл.

Продолжение таблицы N4

Проводник	Вывод	Вид контакта	Вывод	Проводник
		SA2		
701*	1п		3	725*
701*	2п		4	739
A301*	5		7	341
345	6		8	343
		8SA4		
8-13	1		п3	8-11*
8-9	2		п4	8-11
703*	5		7	8-717*
701*	6		8	8-709
9-13	9		п11	9-11*
9-9	10		п12	9-11
703*	13		15	9-717*
701*	14		16	9-709
701*	17		19	729
		16R		
16-709	1		2	16-711
		16HL		
16-711	1		2	0*
		15R		
15-709	1		2	15-711
		15HL		
15-711	1		2	0*

Продолжение таблицы N4

Проводник	Вывод	Вид контакта	Вывод	Проводник
		10R		
10-709	1		2	10-711
		10HL		
10-711	1		2	0*
		16SA2		
703*	1		п3	16-705
16-5*	5п		8	16-7
701*	10п		9	16-707
701*	10п		п11	16-705*
16-713	13		16	725*
16-3	17		п20	16-5
		15SA2		
703*	1		п3	15-705
15-5*	5п		8	15-7
701*	10п		9	15-707
701*	10п		п11	15-705*
15-713	13		16	725*
15-3	17		п20	15-5
		10SA2		
703*	1		п3	10-705
10-3	5		п8	10-7
701*	10п		п9	10-707*
701*	10п		п11	10-705*
10-707	15п		16	10-713
10-7*	17п		20	10-9

Альбом XIII

Продолжение таблицы N4

Проводник	Вывод	Вид контакта	Вывод	Проводник
		XT11		
6-3	1		2	6-7
6-9	3		4	6-11
6-705	5		6	6-707
6-709	7		8	6-711
6-715*	9п		п10	6-715
		XT12		
731	1п		п2	731*
	3		4	7-3
7-7	5		6	7-9
7-11	7		8	7-705
7-707	9		10	7-709
		XT13		
7-711	1		п2	7-715*
7-715	3п		п4	731*
731*	5п		6	8
8-3	7		8	8-7
8-11	9		10	8-15
		XT14		
8-707	1		2	8-711
8-715	3		4	8-717
8-723*	5п		п6	8-723
727	7п		п8	727*
9-3	9		10	9-7

Продолжение таблицы N4

Проводник	Вывод	Вид контакта	Вывод	Проводник
		XT15		
9-11	1		2	9-15
9-707	3		4	9-711
9-715	5		6	9-717
9-723*	7п		п8	9-723
727*	9п		п10	727*
		XT16		
10-3	1		2	10-7
10-9	3		4	10-705
10-707	5		6	10-709
10-713	7		8	725
15-3	9		10	15-5
		XT17		
15-7	1		2	15-705
15-707	3		4	15-709
15-713	5		6	725*
	7		8	16-3
16-5	9		10	16-7
		XT18		
16-705	1		2	16-707
16-709	3		4	16-713
725*	5		6	
733	7		8	735
	9		10	

Взам. инв. № | Подп. и дата | Инв. № подл.

Продолжение таблицы N 4

Проводник	Вывод	Вид контакта	Вывод	Проводник
		XT19		
11-9	1		2	11-11
			4	12-9
12-11	5			
13-9	7		8	13-11
			10	14-9
		XT20		
14-11	1			

Продолжение таблицы N 4

Проводник	Вывод	Вид контакта	Вывод	Проводник

Альбом XIII

Продолжение таблицы N 4

Проводник	Вывод	Вид контакта	Вывод	Проводник
Правая стенка				
		K9		
A301*	13	ж	14	309
307	A	к	B	0*
		K10		
333	21	р	22	335
329	A	к	B	0*
		K11		
9-3	13	ж	14	9-13
8-715	23	ж	24	8-713
8-721	33	ж	34	8-723
9-715	43	ж	44	9-713
8-3	54	ж	53	8-13
9-721	64	ж	63	9-723
337	A	к	B	0*
		KM		
3A*	14	ж	13	A1*
A1	34	р	33	4A*
A301*	44	р	43	311
3A	A	к	B	0*

Продолжение таблицы N 4

Проводник	Вывод	Вид контакта	Вывод	Проводник
		Rбх		
341	1		2	331*
		KA		
A301*	1п			
347	3			
A301*	11п			
0*	13п			
343	15			
345	17			
331*	21			
0*	19п			
		KT		
A301*	27п	ж	28	337
A301*	33п	р	34	333*
335	A	к	B	0*
		SF1		
A1*	1		2	1П-A1
		SF2		
A1*	1		2	2П-A1
		SF3		
A1*	1		2	3П-A1

Взам. инв. № | Подп. и дата | Инв. № подл.

Альбом XIII

Продолжение таблицы N4

Проводник	Вывод	Вид контакта	Вывод	Проводник
		SF4		
A1*	1		2	4П-А1
		SF5		
A1*	1		2	1-А1
		SF6		
A1*	1		2	2-А1
		SF7		
A1*	1		2	А301*
		SF8		
A1*	1		2	701*
		SF9		
A1*	1		2	В37-А1
		SF10		
A1*	1		2	В38-А1
		SF11		
A1*	1		2	В60-А1
		SF12		
A1*	1		2	В14-А1
		SF27		
A1	1		2	R

Продолжение таблицы N4

Проводник	Вывод	Вид контакта	Вывод	Проводник
		SF28		
A1	1		2	R
		SA3		
1А	А1		С1	3А
		SA4		
4А	С1		А1	2А
		XT21		
701	1п		п2	701*
701*	3п		п4	701*
701*	5п		п6	701*
			п8	703
703*	9п		10	703*
		XT22		
703*	1		п2	703*
703*	3п			
725*	5п		п6	725*
725*	7п		п8	725*
725*	9п		п10	725
		XT23		
			п2	А301*
А301	3п		п4	А301*
А301*	5п		п6	А301*
А301*	7п		8	
331*	9п		п10	331*

Альбом XIII

Продолжение таблицы N4

Проводник	Вывод	Вид контакта	Вывод	Проводник
		XT24		
331*	1п		п2	331*
331*	3п		п4	331
			п6	369
369*	7п		п8	369*
369*	9п		10	369*
		XT25		
369*	1			
313	3		4	315
329	5		6	333
357	7		8	381
		XT26		
0	1п		п2	0*
0*	3п		п4	0*
0*	5п		п6	0*
0*	7п		п8	0*
0*	9п		п10	0*
		XT27		
			2	1П-А1
2П-А1	3		4	3П-А1
4П-А1	5		6	1-А1
2-А1	7		п8	А4
А4	9п		п10	А5

Продолжение таблицы N4

Проводник	Вывод	Вид контакта	Вывод	Проводник
		XT28		
А5	1		2	1А
2А	3			
0	5		6	А1
			п8	А301*
А301*	9п		10	А301
		XT29		
А301	1			
			4	3
301	5		6	303
305	7		п8	В57б-А1
В57б-А1	9п		10	В31-А1
		XT30		
В31-А1	1		2	307
3	3		п4	ВК3-А1
ВК3-А1	5п		6	339
			8	50-3
50-9	9		10	50-11

Взам. инв. №

Подп. и дата

Инв. № подл.

24498-16 Эт

Продолжение таблицы N 4

Проводник	Вывод	Вид контакта	Вывод	Проводник
		TV		
A3	1		2	0*
A4	5		3	A5
		SF13		
A1	1		2	B31-A1
		SF14		
A1*	1		2	B57б-A1
		SF15		
A1*	1		2	B10-A1
		SF16		
A1*	1		2	B12-A1
		SF17		
A1*	1		2	B32-A1
		SF18		
A1*	1		2	B46б-A1
		SF19		
A1*	1		2	B11-A1

Секция N1

Левая стенка

Продолжение таблицы N4

Проводник	Вывод	Вид контакта	Вывод	Проводник
		SF20		
A1*	1		2	A2
		SF21		
A1*	1		2	B47б-A1
		SF22		
A1*	1		2	B48б-A1
		SF23		
A1*	1		2	BK3-A1
		SF24		
A1*	1		2	A3
		SF25		
A1*	1		2	T
		SF26		
A1*	1		2	R
		SA6		
A2	1		2	B36б-A2
		SA7		
A2*	1		2	B58б-A2
		SA8		
A2*	1		2	B59б-A2

Продолжение таблицы N4

Проводник	Вывод	Вид контакта	Вывод	Проводник
		SA9		
A4*	1		2	B36-A4
		SA10		
A4*	1		2	B37-A4
		XT31		
A301	1п		п2	A301*
A301*	3п		п4	A301*
A301*	5п		п6	A301*
			8	3
323	9			
		XT32		
325	1		2	
313	3п		п4	313
315	5п		п6	315
329	7п		п8	329
333	9п		п10	333
		XT33		
B12-A1	1		2	B32-A1
B46-A1	3		4	0*
B47-A1	5		6	B48б-A1
357	7		8	381

Продолжение таблицы N4

Проводник	Вывод	Вид контакта	Вывод	Проводник
		XT34		
701	1		2	703
725	3			
			8	51
51*	9		10	51*
		XT35		
52*	1п		п2	52*
52	3п			
		XT36		
			2	B11-A1
3	3п		4	3
0*	5п		п6	0*
B10-A1	7			
B57б-A1	1		2	B31-A1
BK3-A1	3			
T-A1	5		6	R
R	7		8	R
		XT37		

Взам. инв. № | Подп. и дата | Инв. № подл.

Продолжение таблицы N 4

Проводник	Вывод	Вид контакта	Вывод	Проводник
		XT38		
B37-A4	1			
B36-A4	3		п4	A5
A5	5п		п6	A5
	7			
A1	9		10	A4

Продолжение таблицы N 4

Проводник	Вывод	Вид контакта	Вывод	Проводник

Продолжение таблицы N 4

Проводник	Вывод	Вид контакта	Вывод	Проводник
Передняя стенка				
		HL11		
323	1п		2	381
323*	3п		4	357
		HL10		
321*	1п		2	381*
321	3п		4	357*
		HL9		
319	1п		2	381*
319*	3п		4	357*
		HL8		
317*	1п		2	381*
317	3п		4	357*
		HL13		
327	1п		2	381*
327*	3п		4	357*
		HL12		
325*	1п		2	381*
325	3п		4	357*

Продолжение таблицы N 4

Проводник	Вывод	Вид контакта	Вывод	Проводник
		B59б		
		Ш8		
A301*	1Ап	ж	1б	321*
A301	4Ап	ж	4б	319*
		Ш12		
B59-1	1б		2б	B59-2
B59-3	3А		3б	B59-4
		Ш13		
B59б-A2	А		б	0*
		B58б		
		Ш8		
A301*	1Ап	ж	1б	321
A301*	4Ап	ж	4б	319
		Ш12		
B58-1	1б		2б	B58-2
B58-3	3А		3б	B58-4
		Ш13		
B58б-A2	А		б	0*

Взам. инв. №

Подп. и дата

Инв. № подл.

Альбом XIII

Продолжение таблицы N4

Проводник	Вывод	Вид контакта	Вывод	Проводник
		В36б		
		Ш8		
А301*	2А	ʒ	2Б	317
		Ш12		
В36-4	3А		3Б	В36-3
		Ш13		
В36б-А2	А		Б	0*
		12R		
12-711	1		2	12-713
		12HL		
12-713	1		2	0*
		11R		
11-711	1		2	11-713
		11HL		
11-713	1		2	0*
		11SA3		
11-3*	2		4	11-11
12-3*	5		7	12-11

Продолжение таблицы N4

Проводник	Вывод	Вид контакта	Вывод	Проводник
		12SA2		
703	1		3	12-705
12-3	5		п8	12-7
701	10п		п9	12-709*
701	10п		11	12-707
12-709	13п		16	12-715
12-7*	17п		20	12-9
		11SA2		
703*	1		3	11-705
11-3	5		п8	11-7
701*	10п		п9	11-709*
701*	10п		11	11-707
11-709	13п		16	11-715
11-7*	17п		20	11-9
		14R		
14-711	1		2	14-713
		14HL		
14-713	1		2	0*
		13R		
13-711	1		2	13-713
		13HL		
13-713	1		2	0*

Альбом XIII

Продолжение таблицы N4

Проводник	Вывод	Вид контакта	Вывод	Проводник
		13SA3		
13-3*	2		4	13-11
14-3*	5		7	14-11
		14SA2		
703*	1		3	14-705
14-3	5		п8	14-7
701*	10п		п9	14-709*
701*	10п		11	14-707
14-709	13п		16	14-715
14-7*	17п		20	14-9
		13SA2		
703*	1		3	13-705
13-3	5		п8	13-7
701*	10п		п9	13-709*
701*	10п		11	13-707
13-709	13п		16	13-715
13-7*	17п		20	13-9
		51SB3		
51-503	1	ʒ	2	51-505

Продолжение таблицы N4

Проводник	Вывод	Вид контакта	Вывод	Проводник
		XT39		
В36-3	1		2	В36-4
В37-11	3п		4	В37-11
В37-12	5п		п6	В37-12
В58-1	7		8	В58-2
В58-3	9		10	В58-4
		XT40		
	1		2	В59-1
В59-2	3		4	В59-3
В59-4	5			
			8	11-3
11-7	9		10	11-9
		XT41		
11-9*	1		п2	11-11*
11-11	3п		4	11-705
11-707	5		6	11-709
11-711	7		8	11-715
735	9		10	735*
		XT42		
12-3	1		2	12-7
12-9	3п		п4	12-9*
12-11*	5п		п6	12-11
12-705	7		8	12-707
12-709	9		10	12-711

Взам. инв N

Подп. и дата

Инв. N° подл.

21192-16 40

Продолжение таблицы №4

Проводник	Вывод	Вид контакта	Вывод	Проводник
		XT43		
12-715	1		2	735*
735	3		4	
51-503	5		6	51-505
327	7		8	А 301*
		XT44		
13-3	1		2	13-7
13-9	3п		п4	13-9*
13-11*	5п		п6	13-11
13-705	7		8	13-707
13-709	9		10	13-711
		XT45		
13-715*	1п		п2	13-715
733	3п		п4	733*
	5			
14-3	7		8	14-7
14-9	9п		п10	14-9*
		XT46		
14-11*	1п		п2	14-11
14-705	3		4	14-707
14-709	5		6	14-711
14-715*	7п		п8	14-715
733*	9п		п10	733*

Продолжение таблицы №4

Проводник	Вывод	Вид контакта	Вывод	Проводник
		XT47		
733	1			

gost.e-ecolog.ru

Альбом XIII

Взам. инв. №

Подп. и дата

Инв. № подл.

поз. 29
К8; К9; К10

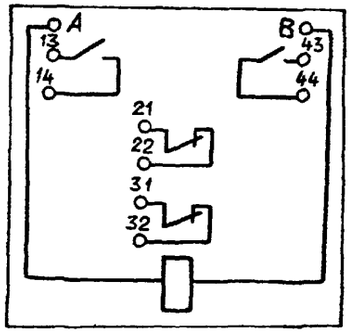

поз. 30
К3 ÷ К7; К11

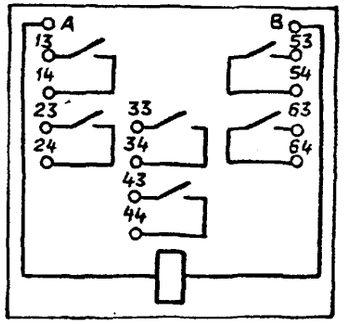

поз. 31
КТ

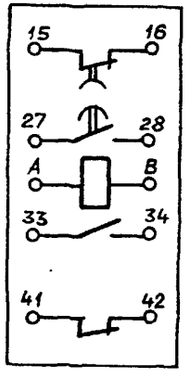

поз. 32
КА

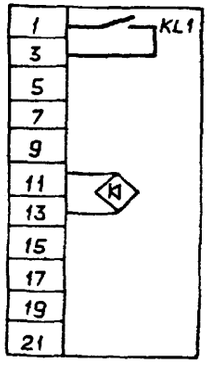

поз. 14
SA1

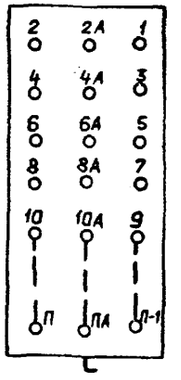

поз. 24
HL1 ÷ HL14

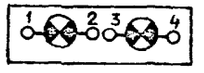

поз. 34; 35; 36
RBx; B34R; B35R; B53R; 6R ÷ 16R.

поз. 39
ES1; ES2



поз. 19; 20; 21
SF1 ÷ SF22



поз. 26
6HL ÷ 16HL

