Типовой проект

903-1-221 86

Котельная

с 4 котлами КЕ-2,5-14с

для сельскохозяйственного строительства

/в блочном исполнении/

топливо-каменные и бурые угли

Альбом 10

21192-13

цена 2-36

gost.e-ecolog.ru

ЦЕНТРАЛЬНЫЙ ИНСТИТУТ ТИПОВОГО ПРОЕКТИРОВАНИЯ
ГОССТРОЯ СССР

Москва, А-445 Смольная ул. 22

Сдано в печать VII 1956г
Заказ № 7583 Тираж 280 экз.

ТИПОВОЙ ПРОЕКТ

903-1-221.86

КОТЕЛЬНАЯ С 4 КОТЛАМИ КЕ-2,5-14 С

ДЛЯ СЕЛЬСКОХОЗЯЙСТВЕННОГО СТРОИТЕЛЬСТВА

(В БЛОЧНОМ ИСПОЛНЕНИИ)

ТОПЛИВО - КАМЕННЫЕ И БУРЫЕ УГЛИ

АЛЬБОМ IO

Разработан
Государственным проектным институтом
Горьковский Сантехпроект
Главстройпроекта
Госстроя СССР

Утвержден Минсельхозом СССР
Приказ № 93-3Г от 26.11.85г
Введен в действие
ГПИ Горьковский Сантехпроект
Приказ № 125 от 18.12.85г.

Главный инженер Ю.П. Фалалеев
Главный инженер проекта Т.Г. Гусева

Содержание альбома

Лист	Наименование	Примечание
	Содержание альбома	2
	Чертежи задания заводу-изготовителю НКУ (марка ЭМ1.3)	
1	НКУ. Задание заводу-изготовителю. Опись чертежей	3
2	Перечень комплектных устройств	3
3	Щит открытый 1(2,3,4) Щ. Общий вид.	4
4	Щит открытый 1(2,3,4) Щ. Панель 1. Общий вид.	4
5	Щит открытый 1(2,3,4) Щ. Технические данные аппаратов.	3
6	Щит открытый 1(2,3,4) Щ. Перечень надписей.	8
7	Щит открытый 1(2,3,4) Щ. Панель 1. Схема электрическая соединений.	5
8	Щит открытый 5Щ. Общий вид.	6
9	Щит открытый 5Щ. Панель 1. Общий вид.	6
10	Щит открытый 5Щ. Панель 2. Общий вид.	7
11.1 11.2 11.3	Щит открытый 5Щ. Технические данные аппаратов.	7 8
12.1 12.2 12.3	Щит открытый 5Щ. Перечень надписей.	8 20
13	Щит открытый 5Щ. Панель 1. Схема электрическая соединений.	9
14	Щит открытый 5Щ. Панель 2. Схема электрическая соединений.	10
15	Вариант с ленточным конвейером. Щит открытый 6Щ. Общий вид.	11
16	Вариант со скребковым конвейером. Щит открытый 6Щ. Общий вид.	11
17	Щит открытый 6Щ. Панель 1. Общий вид.	12
18	Вариант с ленточным конвейером. Щит открытый 6Щ. Панель 2. Общий вид.	12
19	Вариант со скребковым конвейером. Щит открытый 6Щ. Панель 2. Общий вид.	13
20.1 20.2 20.3	Вариант с ленточным конвейером. Щит открытый 6Щ. Технические данные аппаратов.	13 14
21.1 21.2 21.3	Вариант со скребковым конвейером. Щит открытый 6Щ. Технические данные аппаратов.	14
22.1 22.2	Вариант с ленточным конвейером. Щит открытый 6Щ. Перечень надписей.	15
23.1 23.2	Вариант со скребковым конвейером. Щит открытый 6Щ. Перечень надписей.	15
24	Щит открытый 6Щ. Панель 1. Схема электрическая соединений.	16
25	Вариант с ленточным конвейером. Щит открытый 6Щ. Панель 2. Схема электрическая соединений.	17
26	Вариант со скребковым конвейером. Щит открытый 6Щ. Панель 2. Схема электрическая соединений.	18
27	Ящик S1. Общий вид.	19
28.1 28.2	Ящик S1. Технические данные аппаратов	19
29	Ящик S1. Перечень надписей	20
30	Ящик S1. Схема электрическая соединений.	20
31	Ящик S2. Общий вид.	21
32.1 32.2	Ящик S2 Технические данные аппаратов.	21
33	Ящик S2. Перечень надписей	22
34	Ящик S2. Схема электрическая соединений.	22
	Опросные листы	
ЭМ1.ОЛ1	Щит распределительный ЩР Опросный лист.	23
ЭМ1.ОЛ2	23(24) ЩУП Опросный лист.	24
ЭМ1.ОЛ3	Вариант с ленточным конвейером. 5ЩУП. Опросный лист.	24
	Ведомости к марке ЭМ1.	
ЭМ1.ВВ.	Ведомость изделий МЗЗ.	26
ЭМ1.ВМ.	Ведомость изделий и материалов для изготовления изделий МЗЗ.	26,27
	Ведомости к марке ЭО	
ЭО.ВВ.	Ведомость изделий МЗЗ.	28
ЭО.ВМ.	Ведомость изделий и материалов для изготовления изделий МЗЗ.	29

Лист	Наименование	Примечание (стр.)
1	НКУ. Задание заводу-изготовителю Опись чертежей.	3
2	Перечень комплектных устройств.	3
3	Щит открытый 1(2,3,4) щ. Общий вид.	4
4	Щит открытый 1(2,3,4) щ. Панель 1. Общий вид.	4
5	Щит открытый 1(2,3,4) щ. Технические данные аппаратов.	3
6	Щит открытый 1(2,3,4) щ. Перечень надписей.	8
7	Щит открытый 1(2,3,4) щ. Панель 1. Схема электрическая соединений.	5
8	Щит открытый 5щ. Общий вид.	6
9	Щит открытый 6щ. Панель 1. Общий вид.	6
10	Щит открытый 5щ. Панель 2. Общий вид.	7
11.1 11.2 11.3	Щит открытый 5щ. Технические данные аппаратов.	7 8
12.1 12.2 12.3	Щит открытый 5щ. Перечень надписей	8.20.
13	Щит открытый 5щ. Панель 1. Схема электрическая соединений	9
14	Щит открытый 5щ. Панель 2. Схема электрическая соединений.	10
15	Вариант с ленточным конвейером. Щит открытый 6щ. Общий вид.	11
16	Вариант со скребковым конвейером. Щит открытый 6щ. Общий вид.	12
17	Щит открытый 6щ. Панель 1. Общий вид	12
18	Вариант с ленточным конвейером. Щит открытый 6щ. Панель 2. Общий вид.	12
19	Вариант со скребковым конвейером. Щит открытый 6щ. Панель 2. Общий вид.	13
20.1 20.2 20.3	Вариант с ленточным конвейером. Щит открытый 6щ. Технические данные аппаратов.	13 14

Лист	Наименование	Примечание (стр.)
21.1 21.2 21.3	Вариант со скребковым конвейером. Щит открытый 6щ. Технические данные аппаратов	14
22.1 22.2	Вариант с ленточным конвейером. Щит открытый 6щ. Перечень надписей.	15
23.1 23.2	Вариант со скребковым конвейером. Щит открытый 6щ. Перечень надписей.	15
24	Щит открытый 6щ. Панель 1. Схема электрическая соединений.	16
25	Вариант с ленточным конвейером. Щит открытый 6щ. Панель 2. Схема электрическая соединений.	17
26	Вариант со скребковым конвейером. Щит открытый 6щ. Панель 2. Схема электрическая соединений.	18
27	Ящик S1. Общий вид.	19
28.1 28.2	Ящик S1. Технические данные аппаратов.	19
29	Ящик S1. Перечень надписей.	20
30	Ящик S1. Схема электрическая соединений.	21
31	Ящик S2. Общий вид.	21
32	Ящик S2 Технические данные аппаратов	21
33.1 33.2	Ящик S2. Перечень надписей	22
34	Ящик S2 Схема электрическая соединений	22

				ТП 903-1-221.86 -ЭМ1.3
гип	Гусева			Котельная с 4 котлами КЕ-2,5-14С для сельского строительства (в блочном исполнении). Топливо-каменные и бурые угли. НКУ. Задание заводу-изготовителю. Опись чертежей.
Нач. отд.	Латынцев			
Н. контр.	Карякина		35г.	
Гл. спец.	Креймер			
Рук. гр.	Полкова			
Ст. инж.	Бобрынина			

Литер	Лист	Листов
	1	84

Госстрой СССР ГПИ Горьковский САНТЕХПРОЕКТ

Наименование	Кол. НКУ	Кол. приведенных данных	Обозначение чертежа общего вида	Примечание
Щит открытый 1щ	1	1	лист 3	
Щит открытый 2щ.	1	1	лист 3	
Щит открытый 3щ.	1	1	лист 3	
Щит открытый 4щ	1	1	лист 3	
Щит открытый 5щ.	1	4	лист 8	
Вариант с ленточным конвейером. Щит открытый 6щ.	1	2	лист 15	
Вариант со скребковым конвейером. Щит открытый 6щ.	1	2	лист 16	
Ящик S1	1	1	лист 27	
Ящик S2	1	1	лист 31	
Итого	8	12		

				ТП 903-1-221.86 -ЭМ1.3
гип	Гусева			Котельная с 4 котлами КЕ-2,5-14С для сельского строительства (в блочном исполнении). Топливо-каменные и бурые угли. Перечень комплектных устройств.
Нач. отд.	Латынцев			
Н. контр.	Карякина		35г.	
Гл. спец.	Креймер			
Рук. гр.	Полкова			
Ст. инж.	Бобрынина			

Литер	Лист	Листов
	2	84

Госстрой СССР ГПИ Горьковский САНТЕХПРОЕКТ

Альбом X

Формат	Зона	Поз.	Обозначение	Наименование	Кол.	Примечание
				Документация.		
А2			лист 3	Общий вид.		
А3			лист 4	Панель 1. Общий вид.		
				Панель 1. Схема электрическая соединений.		
А2			лист 7			
А4			лист 6	Перечень надписей.		
				Сборочные единицы.		
	1			Панель 1.		
				Блоки:		
		1		БСУ5130-3А74УХЛ4Б	2	
		2		БСУ5130-2Б74УХЛ4Б	2	
		3		БСУ5120-2Б74УХЛ4Б	1	
		4		Трансформатор ТК-20-0,5-100/5У3	1	АП1-7А
				Блок зажимов на ток 25А		
		5		Б324-4П25-В/ВУ3-10	1	
		6		Б324-4П25-В/ВУ3-5	1	

Таблица применения:

Щит	Номер котла А
1щ	1
2щ	2
3щ	3
4щ	4

Подп. и дата | Инв. № дубл. | Взам. инв. № | Подп. и дата | Инв. № подл.

				ТП 903-1-221.86 -ЭМ1.3
гип	Гусева			Котельная с 4 котлами КЕ-2,5-14С для сельского строительства (в блочном исполнении). Топливо-каменные и бурые угли. Щит открытый 1(2,3,4) щ. Технические данные аппаратов.
Нач. отд.	Латынцев			
Н. контр.	Карякина		35г.	
Гл. спец.	Креймер			
Рук. гр.	Полкова			
Ст. инж.	Бобрынина			

Литер	Лист	Листов
	5	84

Госстрой СССР ГПИ Горьковский САНТЕХПРОЕКТ

копировала: Красовская

21192-13 4

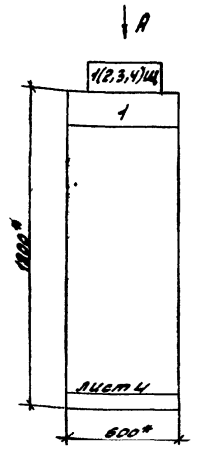

Таблица применения

Щит	Номер котла
	А
1Щ	1
2Щ	2
3Щ	3
4Щ	4

1* Размеры для справок

2 Неуказанные предельные отклонения размеров по

3 По данному чертежу изготовить 4 щита

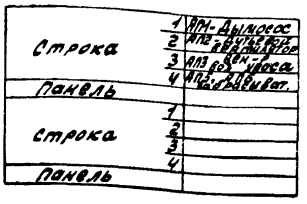

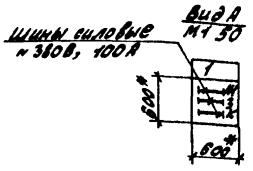

				ТП 903-1-221.86	-ЭМ1.3		
				Котельная с 4 котлами КЕ 2,5-14С для сельского строительства (в блочном исполнении) Топливо - каменные и бурые угли	Лит	Масса	Масштаб
ГИП	Гусева						
Нач.отд	Латынцев						
Н.контр.	Карякина				Лист 3	Листов 34	
Гл.спец.	Крейнер			Щит открытый 1(2,3,4)Щ Общий вид.	Госстрой СССР ГПИ Горьковский САНТЕХПРОЕКТ		
Рук.гр.	Лепкова						
Ст.инж.	Бобрынина						

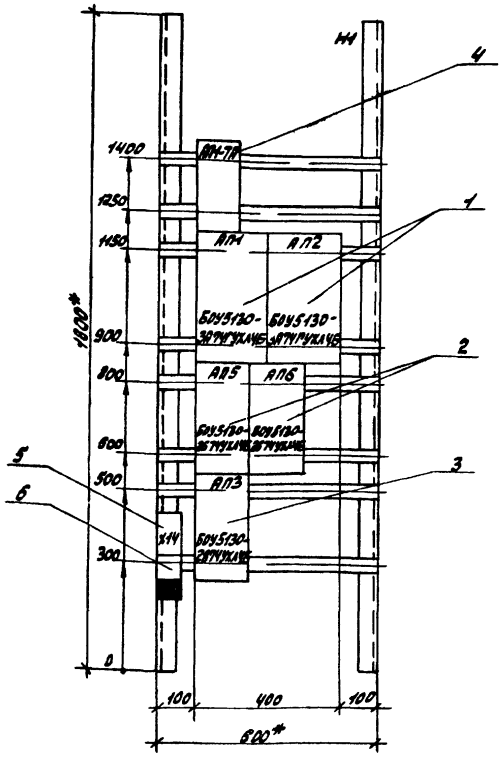

Таблица применения

Щит	Номер котла
	А
1Щ	1
2Щ	2
3Щ	3
4Щ	4

				ТП 903-1-221.86	-ЭМ1.3		
				Котельная с 4 котлами КЕ-2,5-14С для сельского строительства (в блочном исполнении). Топливо - каменные и бурые угли	Лит	Масса	Масштаб
ГИП	Гусева						
Нач.отд	Латынцев						
Н.контр.	Карякина				Лист 4	Листов 34	
Гл.спец.	Крейнер			Щит открытый 1(2,3,4)Щ Панель 1 Общий вид	Госстрой СССР ГПИ Горьковский САНТЕХПРОЕКТ		
Рук.гр.	Лепкова						
Ст.инж.	Бобрынина						

Копировала Красовская 21192 13 5

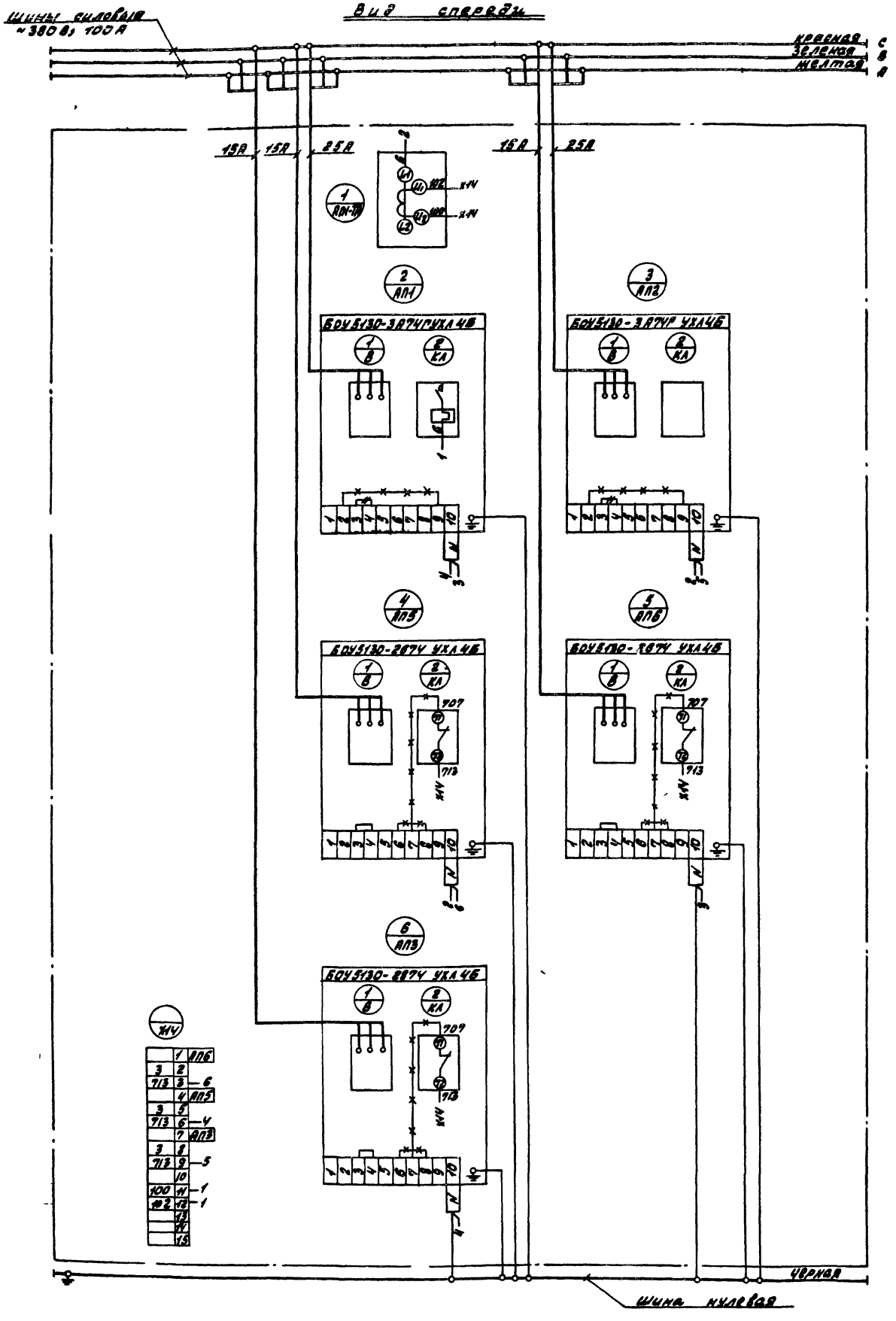

	1	АП6
3	2	
713	3	— 6
	4	АП5
3	5	
713	6	— 4
	7	АП3
3	8	
713	9	— 5
	10	
100	11	— 1
102	12	— 1
	13	
	14	
	15	

Таблица применения

Щит	Номер котла А
1щ	1
2щ	2
3щ	3
4щ	4

—//— — Демонтировать

—×—×— — Дополнить

ГИП	Гусева		
Нач отд	Латынцев		
Н.контр.	Карякина		
Гл спец	Крейнер		
Рук гр.	Попкова		
ст. инж.	Бобрынина		

ТП 903-1-221 86 -ЭМ1.3

Котельная с 4 котлами КЕ-2.5-14С для сельского строительства (в блочном исполнении) Топливо-каменные и бурые угли

Лит | Масса | Масштаб

Лист 7 | Листов 34

Щит открытый 1(2,3,4) щ Панель 1 Схема электрическая соединений

Госстрой СССР ГПИ Горьковский САНТЕХПРОЕКТ

копировала: Красовская 21192-13 6.

Альбом X

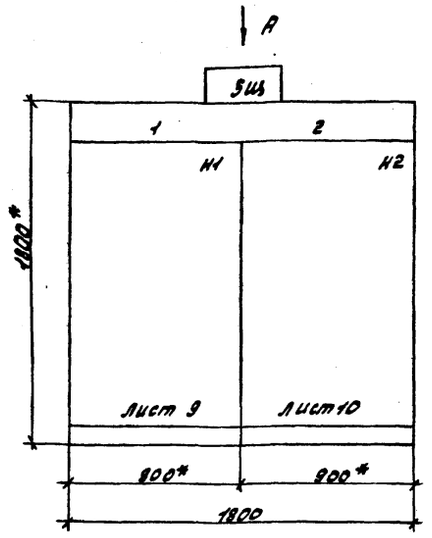

1.* Размеры для справок.

2. Неуказанные предельные отклонения размеров по....

		Насосы:	Насосы:
Строка	1	⌀6 - сетевой ⌀10 - питательн.	⌀7 - сетевой ⌀8 - вентилят.
	2	⌀13 - гор. водоснабж. ⌀15 - исход. воды.	⌀14 - гор. водоснабж. ⌀16 - исход. воды.
	3	⌀8 - подпиточный ⌀11 - рабочей воды	⌀9 - подпиточный ⌀12 - рабочей воды.
	4	⌀19 - раствор соли. ⌀20, ⌀21 - вентилят.	⌀17 - взр. пром. ⌀18 - взр. на кат. фильт.
Панель			
Строка			
Панель			

Вид „А"
М1:50

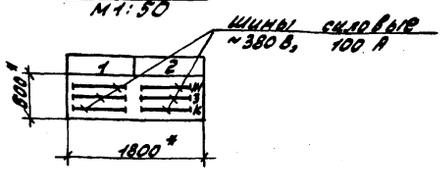

Гип	Гусева		
Нач.отд.	Латынцев		
Н.контр.	Карякина		
Гл.спец.	Креймер		
Рук.гр.	Попкова		
Ст.инж.	Большакова		

ТП 903-1-221.86 -ЭМ1.3

Котельная с 4 котлами КЕ-2.5-14С для сельского строительства (в блочном исполнении). Топливо-каменные и бурые угли.

Щит открытый 5Щ. Общий вид.

Лит.	Масса	Масштаб

Лист 8 | Листов 34

Госстрой ССР ГПИ Горьковский САНТЕХПРОЕКТ

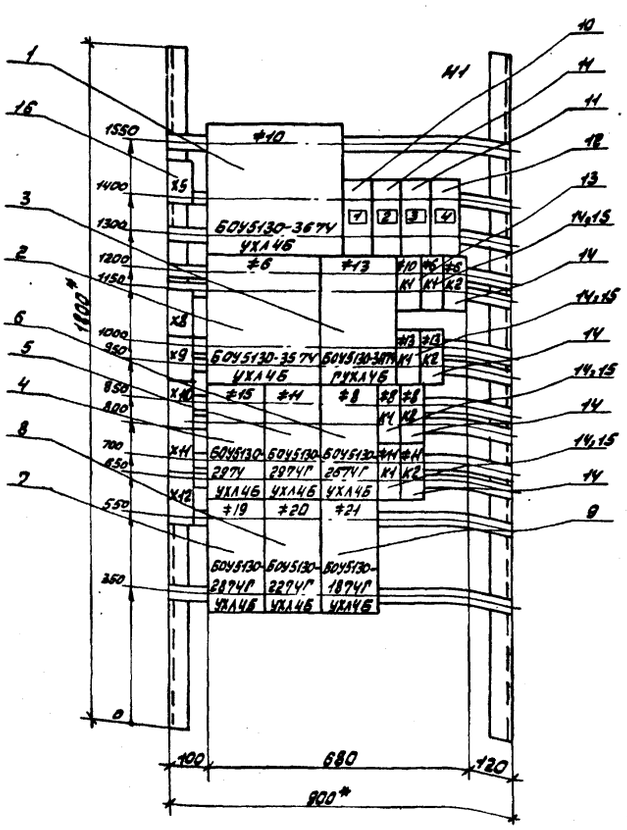

Гип	Гусева		
Нач.отд.	Латынцев		
Н.контр.	Карякина		
Гл.спец.	Креймер		
Рук.гр.	Попкова		
Ст.инж.	Большакова		

ТП 903-1-221.86 -ЭМ1.3

Котельная с 4 котлами КЕ-2.5-14С для сельского строительства (в блочном исполнении). Топливо-каменные и бурые угли.

Щит открытый 5Щ. Панель 1. Общий вид.

Лит.	Масса	Масштаб

Лист 9 | Листов 34

Госстрой ССР ГПИ Горьковский САНТЕХПРОЕКТ

Копировала: Красовская

21192-13 7

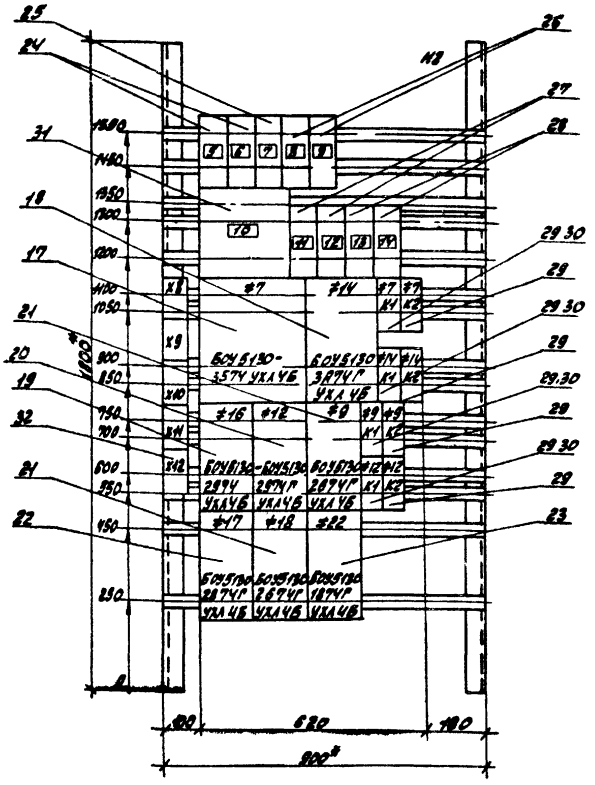

				ТП 903-1-221 86			-ЭМ1 3
				Котельная с 4 котлами КЕ-2,5-14С для сельского строительства (в блочном исполнении) Топливо-каменные и бурые угли	Лит	Масса	Масштаб
ГИП	Гусева						
Нач.отд	Латынцев				Лист 10	Листов 34	
Н.контр	Карякина			Щит открытый 5 ш Панель 2 Общий вид	Госстрой ССР ГПИ Горьковский САНТЕХПРОЕКТ		
Гл.спец	Креймер						
Рук гр	Попкова						
Ст.инж	Большакова						

Формат	Зона	Поз	Обозначение	Наименование	Кол	Примечание
				Документация		
А3			Лист 8	Общий вид.		
А3			Лист 9	Панель 1 Общий вид.		
А3			Лист 10	Панель 2 Общий вид.		
				Панель 1 Схема электри-		
А2			Лист 13	ческая соединений.		
				Панель 2 Схема электри-		
А2			Лист 14	ческая соединений		
А4			Лист 12.1÷12.3	Перечень надписей		
				Сборочные единицы		
	1			Панель 1		
				Блоки:		
		1		БОУ5130-3674 УХЛ4Б	1	
		2		БОУ5130-3574 УХЛ4Б	1	
		3		БОУ5130-3А74 ГУХЛ4Б	1	
		4		БОУ5130-2974 УХЛ4Б	1	
		5		БОУ5130-2974 ГУХЛ4Б	1	
		6		БОУ5130-2674 ГУХЛ4Б	1	
		7		БОУ5130-2874 ГУХЛ4Б	1	
		8		БОУ5130-2274 ГУХЛ4Б	1	
		9		БОУ5130-1874 ГУХЛ4Б	1	

				ТП 903-1-221 86			-ЭМ1 3
ГИП	Гусева			Котельная с 4 котлами КЕ-2,5-14С для сельского строительства (в блочном исполнении) Топливо-каменные и бурые угли. Щит открытый 5 ш Технические данные аппаратов	Литер	Лист 11	Листов 34
Нач отд	Латынцев						
Н контр	Карякина						
Гл спец	Креймер						
Рук гр	Попкова						
Ст.инж	Большакова						

Альбом II

Формат	Зона	Поз	Обозначение	Наименование	Кол.	Примечание
				Н1		
				Выключатели:		
		10		АЕ2026-10У3 Iр 8А отс 12	1	1QF
		11		АЕ2026-10У3 Iр 1,6А отс 12	2	2QF 3QF
		12		АЕ2026-10У3 Iр 0,3А отс 12	1	4QF
				Реле:		
		13		РПЛ12204 U~220В	1	*10К1
						*8К1
						*8К1
						*11К1
		14		РПЛ13104 U~220В	8	*13К1
						*6К1
		15		Приставка ПКЛ1104	4	*11К1
				Блок зажимов на ток 25А		
		16		БЗ24-4П25-8/ВУЗ-10	6	
	2			Панель 2.		
				Блоки:		
		17		БОУ5130-3574 УХЛ4Б	1	
		18		БОУ5130-3А74 ГУХЛ4Б	1	
		19		БОУ5130-2974 УХЛ4Б	1	
		20		БУ5130-2974 ГУХЛ4Б	1	
		21		БОУ5130-2874 ГУХЛ4Б	2	
		22		БОУ5130-2874 ГУХЛ4Б	1	
		23		БОУ5130-1874 ГУХЛ4Б	1	

Подпись и дата | Инв. № дубл. | Взам. инв. № | Подпись и дата | Инв. № подл.

ТП 903-1-221 86				-ЭМ1 3		
Котельная с 4 котлами КЕ-2,5-14С для сельского строительства (в блочном исполнении) Топливо-каменные и бурые угли. Щит открытый 5 ш Технические данные аппаратов				Лист 11.1		Листов 34
				Госстрой ССР ГПИ Горьковский САНТЕХПРОЕКТ		

Копировала: Красовская 21192-13 8

Формат	Зона	Поз.	Обозначение	Наименование	Кол.	Примечание
				К2		
				Выключатели:		
						5QF
		24		АЕ 2026У3-Iр=10А отс.12	2	6QF
		25		АЕ 2026У3-Iр=8А отс.12	1	7QF
						8QF
		26		АЕ2026У3-Iр=4А отс.12	2	9QF
						10QF
		27		АЕ2026У3-Iр=1,6А отс.12	2	11QF
						12QF
		28		АЕ2026У3 Iр=0,3А отс.12	2	13QF
						7К1, 7К2
						9К1, 9К2
				Реле		12К1, 12К2
		29		РПЛ 13104 U~220В	8	14К1, 14К2
				Приставка		7К1, 9К1
		30		ПКЛ 1104	4	12К1, 14К1
				Рубильник		
		31		Р11-31320-00У3	1	QS
				Блок зажимов		
				На ток 25А		
		32		Б324-4П25-8(ВУЗ-10)	5	

ТП 903-1-221.86 -ЭМ1.3 Лист 11.3

Альбом X

Панель	Надпись	Поз. обозначение	Место надписи	Текст	Кол.	Вид шрифта	Заготовка
1			Табличка	АП1- Дымосос	1		
1			Табличка	АП2-Дутьевой вентилятор	1		
1			Табличка	АП3-Вен-р. воз. уноса.	1		
1			Табличка	АП5, АП6-Забрасыват.	1		
1			Табличка	АП1-ТА	1		
1			Табличка	АП1	1		
1			Табличка	АП2	1		
1			Табличка	АП5	1		
1			Табличка	АП6	1		
1			Табличка	АП3	1		

Подпись и дата | Инв. № дубл. | Взам. инв. № | Подпись и дата | Инв. № подл.

Таблица применения

Щит	Номер котла
	А
1Щ	1
2Щ	2
3Щ	3
4Щ	4

Гип	Гусева		
Нач.отд.	Латынцев		
Н.контр.	Карякина		
Гл.спец.	Крейнер		
Рук.гр.	Попкова		
Ст.инж.	Большакова		

ТП 903-1-221.86 -ЭМ1.3

Котельная с 4 котлами КЕ-2,5-14С для сельского строительства (в блочном исполнении). Топливо-каменные и бурые угли. Щит открытый 1(2,3,4)Щ. Перечень надписей

Литер	Лист	Листов
	6	34

Госстрой СССР ГПН Горьковский САНТЕХПРОЕКТ

Панель	Надпись	Поз. обозначение	Место надписи	Текст	Кол.	Вид шрифта	Заготовка
			Табличка	±6-Сетевой Насосы ±10-Питательн.	1		
			Табличка	±13-Гор. водосн. ±15-Исход. воды	1		
			Табличка	±8-Подпиточный. ±11-Рабочей воды	1		
			Табличка	±18-Раствор солн. ±20 ±21-Вентилят.	1		
	1	1QF	Табличка	±25- Насос	1		
	2	2QF	Табличка	Ввод №1. Дымовая труба	1		
	3	3QF	Табличка	23 ЩУП1	1		
	4	4QF	Табличка	±28-УЗ-Выпрямитель ВСА-6	1		
1			Табличка	±10	1		
			Табличка	±6	1		
			Табличка	±13	1		
			Табличка	±15	1		
			Табличка	±11	1		
			Табличка	±8	1		
			Табличка	±19	1		
			Табличка	±20	1		
			Табличка	±21	1		
			Табличка	±10К1	1		

Гип	Гусева		
Нач.отд.	Латынцев		
Н.контр.	Карякина		
Гл.спец.	Крейнер		
Рук.гр.	Попкова		
Ст.инж.	Большакова		

ТП 903-1-221.86 -ЭМ1.3

Котельная с 4 котлами КЕ-2,5-14С для сельского строительства (в блочном исполнении). Топливо-каменные и бурые угли. Щит открытый 5Щ. Перечень надписей

Литер	Лист	Листов
	12.1	34

Госстрой СССР ГПН Горьковский САНТЕХПРОЕКТ

Альбом X

Панель	Надпись	Поз. обозначение	Место надписи	Текст	Кол.	Вид шрифта	Заготовка
1			Табличка	±6К1	1		
			Табличка	±6К2	1		
			Табличка	±13К1	1		
			Табличка	±13К2	1		
			Табличка	±8К1	1		
			Табличка	±8К2	1		
			Табличка	±11К1	1		
			Табличка	±11К2	1		
2			Табличка	±7-Сетевой. Насосы ±22-Вентилятор.	1		
			Табличка	±14-Гор. водоснабж. ±16-Исход. воды	1		
			Табличка	±9-Подпиточный ±12-Рабочей воды.	1		
			Табличка	±17-ВЗР. пром. ±18-ВЗР. №1-кат. фильт.	1		
	5	5QF	Табличка	±31-Станок вертик. сверлильн.	1		
	6	6QF	Табличка	±32- Станок точильно-шлифов.	1		
	7	7QF	Табличка	±28- Насос	1		
	8	8QF	Табличка	±27- Насос	1		
	9	9QF	Табличка	±33-Пылеулавливающ. агрегат	1		
	10	QS	Табличка	Секционный рубильник	1		
	11	10QF	Табличка	24 ЩУП1	1		
	12	11QF	Табличка	Ввод №2. Дымовая труба	1		
	13	12QF	Табличка	±29УА- Выпрямитель ВСА-5К	1		
	14	13QF	Табличка	±30УА- Выпрямитель ВСА-5К	1		
			Табличка	±7	1		
			Табличка	±14.	1		

Подпись и дата | Инв. № дубл. | Взам. инв. № | Подпись и дата | Инв. № подл.

ТП 903-1-221.86 -ЭМ1.3 Лист 12.2

Копировала: Красовская 21192-13 9

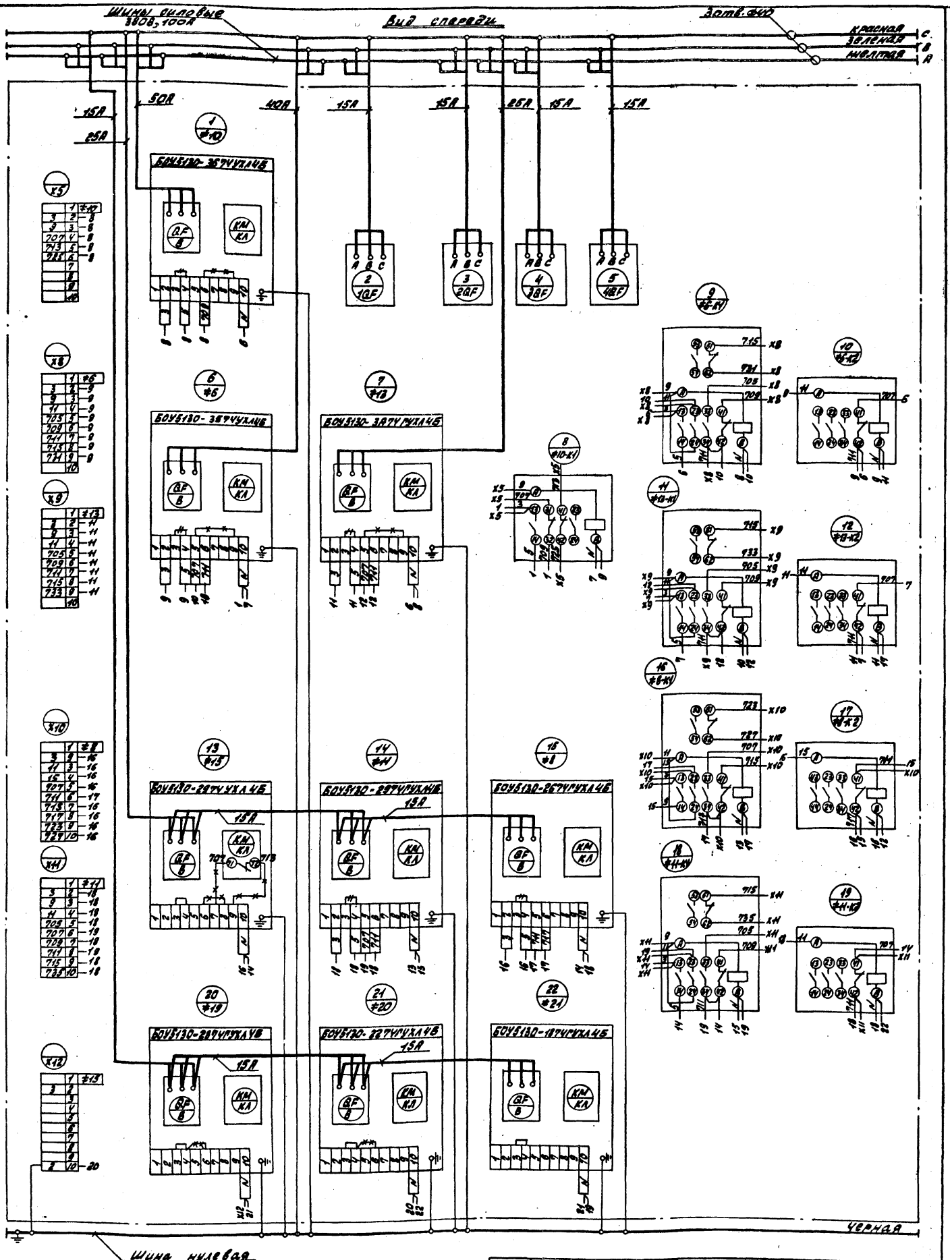

Демонтировать

Дополнить

Гип	Гусева		
Нач.отд.	Латынцев		
Н.контр.	Карякина		85
Гл.спец.	Креймер		
Рук.гр.	Попкова		
Ст.инж.	Большакова		

ТП 903-1-221.86 - ЭМ1.3

Котельная с 4 котлами КЕ-2.5-14С для сельского строительства (в блочном исполнении). Топливо-каменные и бурые угли

Щит открытый 5ш. Панель 1. Схема электрическая соединений.

Литер	Масса	Масштаб

Лист 13 Листов 34

Госстрой СССР, Гпи Горьковский САНТЕХПРОЕКТ

Копировала: Красов

21192-13 10

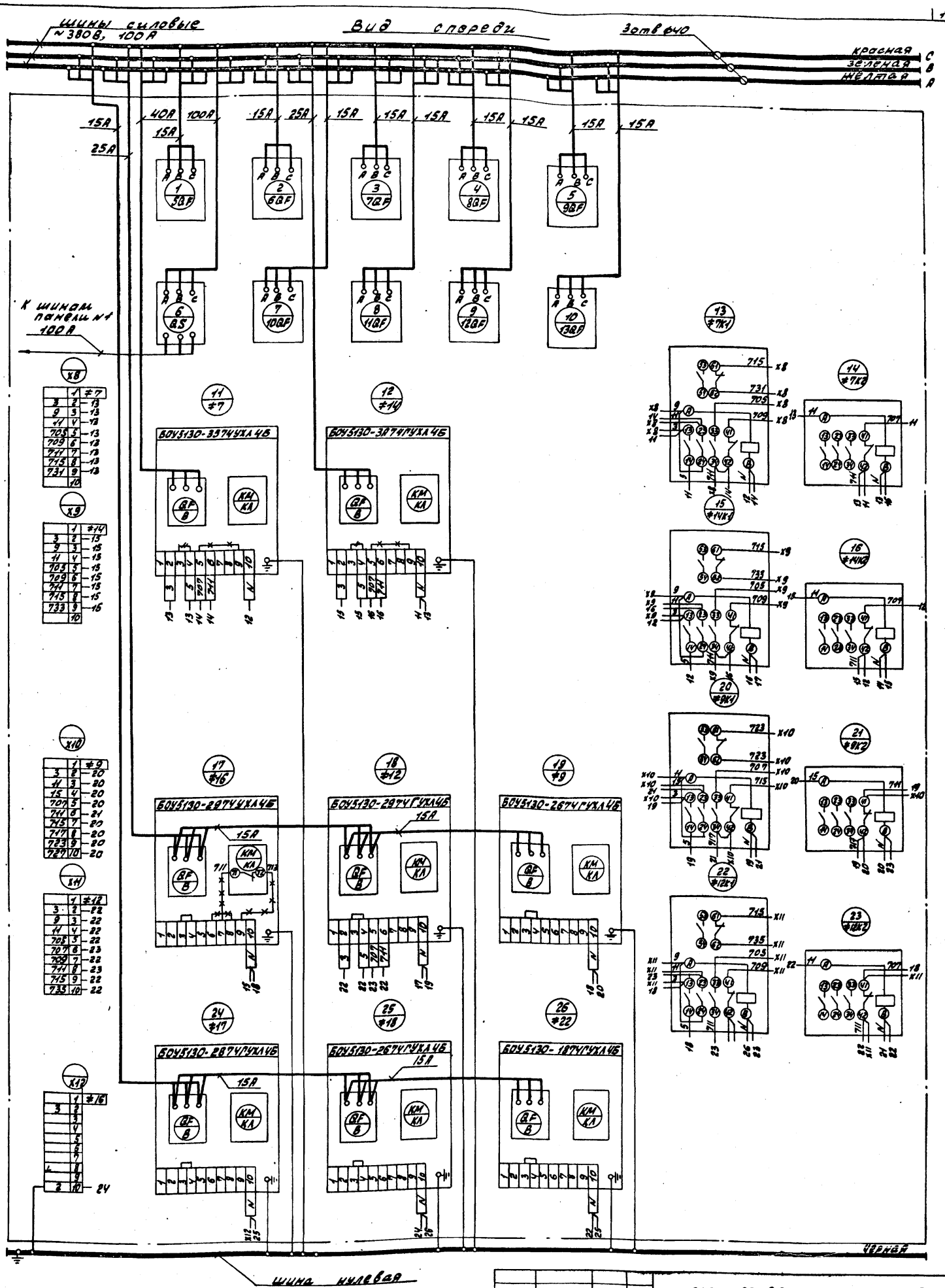

- Демонтировать
- Дополнить

ГИП	Гусева		
Нач.отд.	Латынцев		
Н.контр.	Карякина		
Гл.спец.	Креймер		
Рук.гр.	Попкова		
Ст.инж.	Большакова		

ТП 903-1-221.86 -ЭМ1.3

Котельная с 4 котлами КЕ-2.5-14С для сельского строительства (в блочном исполнении). Топливо-каменные и бурые угли

Щит открытый 5Щ. Панель 2. Схема электрическая соединений.

Литер	Масса	Масштаб

Лист 14 | Листов 34

Госстрой ССР ГПИ Горьковский САНТЕХПРОЕКТ

Копировала: Красовская

21192-13 11

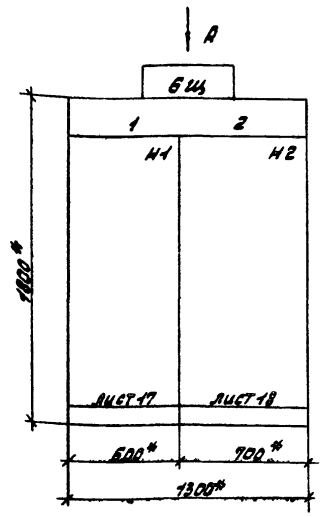

1* Размеры для справок

2 Неуказанные предельные отклонения размеров по

Строка	1		
	2	#49-подъемник	#45,#46 Дробилки
	3	скреперный	#47-конвейер
	4		#52 Вентилятор
Панель			
Строка	1		
	2		
	3		
	4		
Панель			

Вид А
М1 50

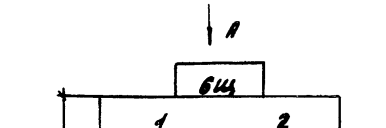

				ТП 903-1-	-ЭМ1.3
				Котельная с 4 котлами КЕ-2,5-14С для сельского строительства (в блочном исполнении) Топливо-каменные и бурые угли. Вариант с ленточными конвейерами. Щит открытый БЩ. Общий вид	Лит / Масса / Масштаб
ГИП	Гусева				Лист 19 / Листов 34
Нач. отд	Латынцев				
Н. контр	Каракина				
Гл. спец	Крейдер				Госстрой СССР ГПИ Горьковский САНТЕХПРОЕКТ
Рук. гр	Полкова				
Ст. инж	Бобрынина				

1* Размеры для справок

2 Неуказанные предельные отклонения размеров по ..

Строка	1		
	2	#49-подъемник	#45,#46 Дробилки
	3	скреперный	#47,#48 Конвейеры
	4		
Панель			
Строка	1		
	2		
	3		
	4		
Панель			

Вид А
М1 50

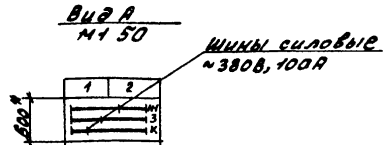

				ТП 903-1-22.86	-ЭМ1.3
				Котельная с 4 котлами КЕ-2,5-14С для сельского строительства (в блочном исполнении) Топливо-каменные и бурые угли. Вариант со скреперными конвейерами. Щит открытый БЩ. Общий вид	Лит / Масса / Масштаб
ГИП	Гусева				Лист 16 / Листов 34
Нач. отд	Латынцев				
Н. контр	Каракина				
Гл. спец	Крейдер				Госстрой СССР ГПИ Горьковский САНТЕХПРОЕКТ
Рук. гр	Полкова				
Ст. инж	Бобрынина				

Копировал Краковская 21192 13 12

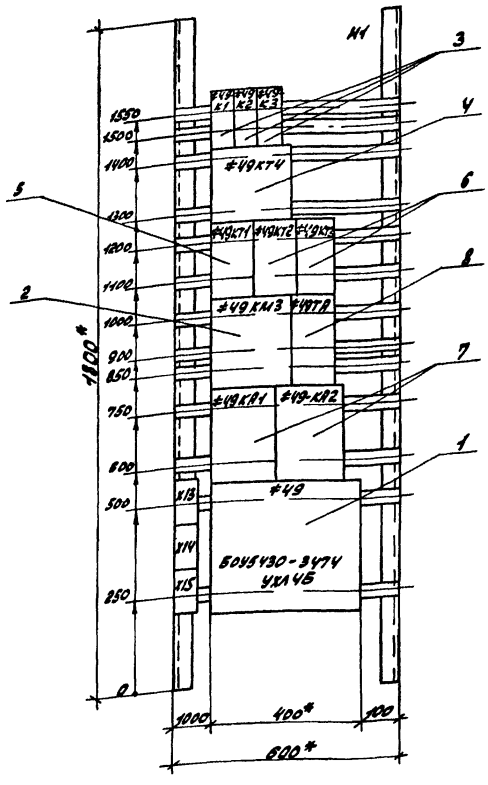

				ТП 903-1-22186 -ЭМ1.3			
				Котельная с 4 котлами КЕ-2,5-14С для сельского строительства (в блочном исполнении) Топливо-каменные и бурые угли. Щит открытый БЩ. Панель 1 Общий вид	Лит	Масса	Масштаб
ГИП	Гусева						
Нач.отд	Латынцев				Лист 17	Листов 34	
Н.контр	Карякина						
Гл.спец	Крейцер				Госстрой СССР ЛПИ Горьковский САНТЕХПРОЕКТ		
Рук.гр	Попкова						
Ст.инж	Бобрышина						

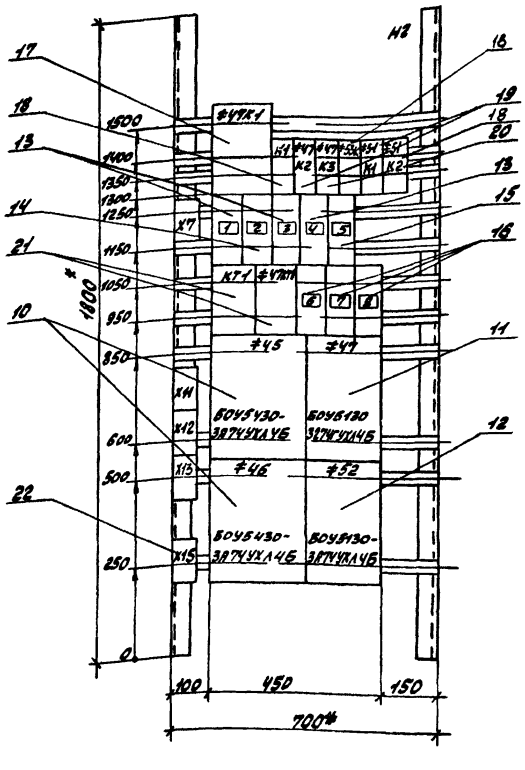

				ТП 903-1-22186 -ЭМ1.3			
				Котельная с 4 котлами КЕ-2,5-14С для сельского строительства (в блочном исполнении) Топливо-каменные и бурые угли. Вариант с ленточным конвейером Щит открытый БЩ. Панель 2 Общий вид	Лит	Масса	Масштаб
ГИП	Гусева						
Нач.отд	Латынцев				Лист 18	Листов 34	
Н.контр	Карякина						
Гл.спец	Крейцер				Госстрой СССР ЛПИ Горьковский САНТЕХПРОЕКТ		
Рук.гр	Попкова						
Ст.инж	Бобрышина						

Копировала Красовская

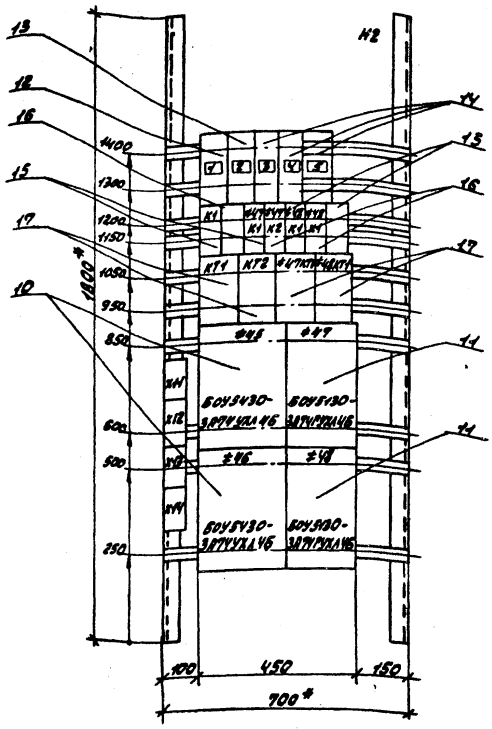

				ТП 903-1-221.86		-ЭМ1.3
Гип	Гусева			Котельная с 4 котлами КЕ-2.5-14С для сельского строительства (в блочном исполнении). Топливо-каменные и бурые угли	Лит.	Масса	Масштаб
Нач. отд.	Латынцев						
Н. контр.	Карякина		85		Лист 19	Листов 34
Гл. спец.	Креймер			Вариант со скребковым конвейером. Щит открытый 6ш. Панель 2. Общий вид.	госстрой ссср гпи Горьковский САНТЕХПРОЕКТ	
Рук. гр.	Попкова					
Ст. инж.	Бобрынина					

Формат	Зона	Поз.	Обозначение	Наименование	Кол.	Примечание
				Документация		
А3			лист 15	Общий вид.		
А3			лист 17	Панель 1. Общий вид.		
А3			лист 18	Панель 2. Общий вид.		
				Панель 1. Схема электрическая соединений		
А2			лист 24			
				Панель 2. Схема электрическая соединений.		
А2			лист 25			
А4			лист 22.1 и 22.2	Перечень надписей.		
				Сборочные единицы.		
	1			Панель 1.		
				Блоки:		
		1		БОУ5430-3А74УХЛ4Б	1	
				Н1		
				Пускатель ПМА3102-УХЛ4Б		
				U~220В Iнэ-25А		
		2		б/к 2з, 2р	1	#49-КМ3
				Реле		#49-К1, #49-К2
		3		РПЛ1400У U~220В	3	#49-К3

				ТП 903-1-221.86		-ЭМ1.3
Гип	Гусева			Котельная с 4 котлами КЕ-2.5-14С для сельского строительства (в блочном исполнении). Топливо-каменные и бурые угли. Вариант с ленточным конвейером. Щит открытый 6ш. Технические данные аппаратов.	Литер	Лист 20.1	Листов 34
Нач. отд.	Латынцев						
Н. контр.	Карякина		85		госстрой ссср гпи Горьковский САНТЕХПРОЕКТ		
Гл. спец.	Креймер						
Рук. гр.	Попкова						
Ст. инж.	Бобрынина						

Альбом X

Формат	Зона	Поз.	Обозначение	Наименование	Кол.	Примечание
				ВЛ-34У3		
				U~220В		
		4		в.в. 1-100 мин.	1	#49КТ4
				РВП72-3222-00У4 U~220В		
				к 1з 1р с в.в.		
		5		1з 1р без в.в.	1	#49-КТ1.
				РВП72-3221-00У4 U~220В		
				к 1з 1р с в.в.		#49КТ2
		6		1з 1р без в.в.	2	#49КТ3
						#49КА1
		7		РЭВ-202У3	2	#49КА2
				Трансформатор		
		8		ТК-20-0,5-50/5У3	1	#49ТА
				Блок зажимов		
				на ток 25А		
		9		Б324-4П25-8/ВУ3-10	3	
	2			Панель 2.		
				Блоки:		
		10		БОУ5430-3А74УХЛ4Б	2	
		11		БОУ5130-3274УХЛ4Б	1	
		12		БОУ5130-3А74УХЛ4Б	1	
				Н2		
				Выключатели:		
		13		АЕ2026 Iр-6.3А отс. 12	3	9F2 2QF, 3QF.

Инв. № подл. | Подпись и дата | Взам. инв. № | Инв. № дубл. | Подпись и дата

				ТП 903-1-221.86		-ЭМ1.3
Гип	Гусева			Котельная с 4 котлами КЕ-2.5-14С для сельского строительства (в блочном исполнении). Топливо-каменные и бурые угли. Вариант с ленточным конвейером. Щит открытый 6ш. Технические данные аппаратов.	Литер	Лист 20.1	Листов 34
Нач. отд.	Латынцев						
Н. контр.	Карякина		85		госстрой ссср гпи Горьковский САНТЕХПРОЕКТ		
Гл. спец.	Креймер						
Рук. гр.	Попкова						
Ст. инж.	Бобрынина						

Копировала: Красовская 21192-13 14

Формат	Зона	Поз.	Обозначение	Наименование	Кол.	Примечание
		14		АЕ2026 Iр ЧА отс.12	1	1QF
		15		АЕ2026 Iр 1.6А отс.12	1	SF1
		16		АЕ2026 Iр 0.3А отс.12	3	4QF, 5QF SF2
				Реле		
		17		РС-67У3 система УПДс	1	ф47К1
		18		РПЛ122004 U~ 220В	2	ф33К ф48К1 ф31К1
		19		РПЛ-14004 U~ 220В	2	ф47К2
		20		РПЛ-14004 U~ 110В	1	ф47К3
				РВП72-3221-00У4		
				U~ 220В К 1з 1р с в.в		КТ1
		21		1з 1р без в.в.	2	ф47КТ4
				Блок зажимов		
				на ток 25А		
		22		БЗ2Ч-ЧП25-8/8У3-10	5	

ТП 903-1-221.86 -ЭМ1.3 Лист 20.3

Формат	Зона	Поз.	Обозначение	Наименование	Кол.	Примечание
				Документация		
А3			лист 16	Общий вид.		
А3			лист 17	Панель 1. Общий вид.		
А3			лист 18	Панель 2. Общий вид.		
				Панель 1. Схема элект-		
А2			лист 24	рическая соединений		
				Панель 2. Схема элект-		
А2			лист 25	рическая соединений		
А4			лист 23.1 и 23.2	Перечень надписей		
				Сборочные единицы		
		1		Панель 1.		
				Блоки:		
		1		БОУ5У30-3У7У УХЛ4В	1	
				А1		
				Пускатель ПМА3102-УХЛ4Б		
				U~ 220В Iн.э.-25А		
		2		б/к 3з. 2р	1	ф49-КМ3.
				Реле		ф49-К1
		3		РПЛ14004 U~ 220В	3	ф49К2 ф49К3 ф49К4

ГИП	Гусева		ТП 903-1-221.86 -ЭМ1.3			
Нач.отд.	Латышев		Котельная с 4 котлами КВ-2,3-МС для сельского строительства с горелками испарительного типа-ГИВ и с 2 котлами КВ-2,3-МС для сельского строительства с горелками инжекционного типа-ГИВ. Щит с открытыми б/а. Технические данные аппаратов	Лит Р.	Лист	Листов
Н.контр.	Корякина				21.1	24
Гл.спец.	Крейнер					
Рук.гр.	Полкова					
Ст.инж.	Бобрынина					

Госстрой СССР ГПИ Брянский САНТЕХПРОЕКТ

Формат	Зона	Поз.	Обозначение	Наименование	Кол.	Примечание
				В.П.: 3У4У3		
				U~ 220В		
		4		В.В1-100 мин	1	ф49КТ4
				РВП72-3222-00У4 U~ 220В		
				К 1з 1р с в.в.		
		5		1з 1р без в.в.	1	ф49-КТ1
				РВП723231-00У4 U~ 220В		
		6		К 1з 1р с в.в.		ф49КТ2
				1з 1р без в.в	2	ф49КТ3
		7		РЭВ-202У3	2	ф49КА1 ф49КА2
				Трансформатор		
		8		ТК20-0.5-50/5 У3	1	ф49ТА
				Блок зажимов		
				на ток 25А		
		9		БЗ2Ч-ЧП25-8/8У3-10	3	
	2			Панель 2.		
				Блоки:		
		10		БОУ5У30-3А7Ч УХЛ4В	2	
		11		БОУ5У30-3А7Ч УХЛ4Б	2	
				Н2		
				Выключатели		

ТП 903-1-221.86 -ЭМ1.3 Лист 24.2

Формат	Зона	Поз.	Обозначение	Наименование	Кол.	Примечание
		12		АЕ2026-10У3 Iр-4А отс.12	1	1QF
		13		АЕ2026-10У3 Iр-1.6А отс.12	1	SF1
		14		АЕ2026-10У3 Iр-0.3А отс.12	3	SF2, 3QF, 4QF
				Реле:		ф49КТ4
		15		РПЛ122004 U~ 220В	4	ф49К1; ф47К2, ф48К2
		16		РПЛ14004 U~ 220В	3	
				РВП72-3221-00У4		КТ1, КТ2
				U~ 220В К 1з 1р св.в		ф47КТ4
		17		1з 1р без в.в.	4	ф48 КТ1,
				Блок зажимов на		
				ток 25А		
		18		БЗ2Ч-ЧП25-8/8У3-10	4	

ТП 903-1-221.86 -ЭМ1.3 Лист 24.3

Панель	Надпись	Поз. обозначение	Место надписи	Текст	Кол.	Вид шрифта	Заготовка
1			Табличка	≠49- Подземник	1		
			Табличка	скреперный	1		
			Табличка	≠49К1	1		
			Табличка	≠49К2	1		
			Табличка	≠49К3	1		
			Табличка	≠49КТ4	1		
			Табличка	≠49КТ1	1		
			Табличка	≠49КТ2	1		
			Табличка	≠49КТ3	1		
			Табличка	≠49КМ3	1		
			Табличка	≠49ТА	1		
			Табличка	≠49КА1	1		
			Табличка	≠49КА2	1		
			Табличка	≠49	1		
2			Табличка	≠45 ≠46- Дробилки	1		
			Табличка	≠47- конвейер	1		
			Табличка	≠52- Вентилятор	1		

ГИП	Гусева		
Нач.отд.	Латынцев		
Н.контр.	Карякина		
Гл.спец.	Креймер		
Рук.гр.	Попкова		
Ст.инж.	Бобрынина		

ТП 903-1- 221.86 -ЭМ1.3

Котельная с 4 котлами КЕ-2.5-14С для сельского строительства (в блочном исполнении). Топливо-каменные и бурые угли. Вариант с ленточным конвейером. Щит открытый 6 Щ. Перечень надписей.

Литер	Лист	Листов
	22.1	34

Госстрой СССР ГПИ Горьковский САНТЕХПРОЕКТ

Альбом X

Панель	Надпись	Поз. обозначение	Место надписи	Текст	Кол.	Вид шрифта	Заготовка
2			Табличка	≠47К1	1		
			Табличка	К1	1		
			Табличка	≠47К2	1		
			Табличка	≠47К3	1		
			Табличка	≠53К	1		
			Табличка	КТ1	1		
			Табличка	≠47КТ1	1		
	1	SF2	Табличка	≠54-WS Вентиль	1		
	2	1QF	Табличка	≠50- Насос	1		
	3	2QF	Табличка	53ЩУП1	1		
	4	3QF	Табличка	≠55- Железоотделитель	1		
	5	SF1	Табличка	Цепи сигнализации	1		
	6	4QF	Табличка	Прибор УКС-1	1		
	7	5QF	Табличка	Прибор УКС-1	1		
	8	SF2	Табличка	Прибор пожарной сигнализ.	1		
			Табличка	≠45	1		
			Табличка	≠47	1		
			Табличка	≠46	1		
			Табличка	≠52	1		
			Табличка	≠51К1	1		
			Табличка	≠51К2	1		

Инв.№ подл. | Подпись и дата | Взам. инв.№ | Инв.№ дубл. | Подпись и дата

ТП 903-1- 221.86 -ЭМ1.3 Лист 22.2

Панель	Надпись	Поз. обозначение	Место надписи	Текст	Кол.	Вид шрифта	Заготовка
1			Табличка	≠49 - Подземник	1		
			Табличка	скреперный.	1		
			Табличка	≠49К1	1		
			Табличка	≠49К2	1		
			Табличка	≠49К3	1		
			Табличка	≠49КТ4	1		
			Табличка	≠49КТ1	1		
			Табличка	≠49КТ2	1		
			Табличка	≠49КТ3	1		
			Табличка	≠49КМ3	1		
			Табличка	≠49ТА	1		
			Табличка	≠49КА1	1		
			Табличка	≠49КА2	1		
			Табличка	≠49	1		
2			Табличка	≠45 ≠46- Дробилки	1		
			Табличка	≠47 ≠48- конвейеры.	1		
	1	1QF	Табличка	≠50- Насос	1		
	2	SF1	Табличка	Цепи сигнализации.	1		

ГИП	Гусева		
Нач.отд.	Латынцев		
Н.контр.	Карякина		
Гл.спец.	Креймер		
Рук.гр.	Попкова		
Ст.инж.	Бобрынина		

ТП 903-1- 221.86 -ЭМ1.3

Котельная с 4 котлами КЕ-2.5-14С для сельского строительства (в блочном исполнении). Топливо-каменные и бурые угли. Вариант со скребковым конвейером. Щит открытый 6 Щ. Перечень надписей.

Литер	Лист	Листов
	23.1	34

Госстрой СССР ГПИ Горьковский САНТЕХПРОЕКТ

Альбом X

Панель	Надпись	Поз. обозначение	Место надписи	Текст	Кол.	Вид шрифта	Заготовка
2	3	SF2	Табличка	Резерв	1		
	4	2QF	Табличка	Прибор пожарной сигнализ.	1		
	5	3QF	Табличка	Резерв	1		
			Табличка	К1	1		
			Табличка		1		
			Табличка	≠47К1	1		
			Табличка	≠47К2	1		
			Табличка	≠48К1	1		
			Табличка	≠48К2	1		
			Табличка	КТ1	1		
			Табличка	КТ2	1		
			Табличка	≠47КТ1	1		
			Табличка	≠48 КТ1	1		
			Табличка	≠45	1		
			Табличка	≠47	1		
			Табличка	≠46	1		
			Табличка	≠48	1		

Инв.№ подл. | Подпись и дата | Взам. инв.№ | Инв.№ дубл. | Подпись и дата

ТП 903-1- 221.86 -ЭМ1.3 Лист 23.2

Копировала: Красовская 21192-13 16

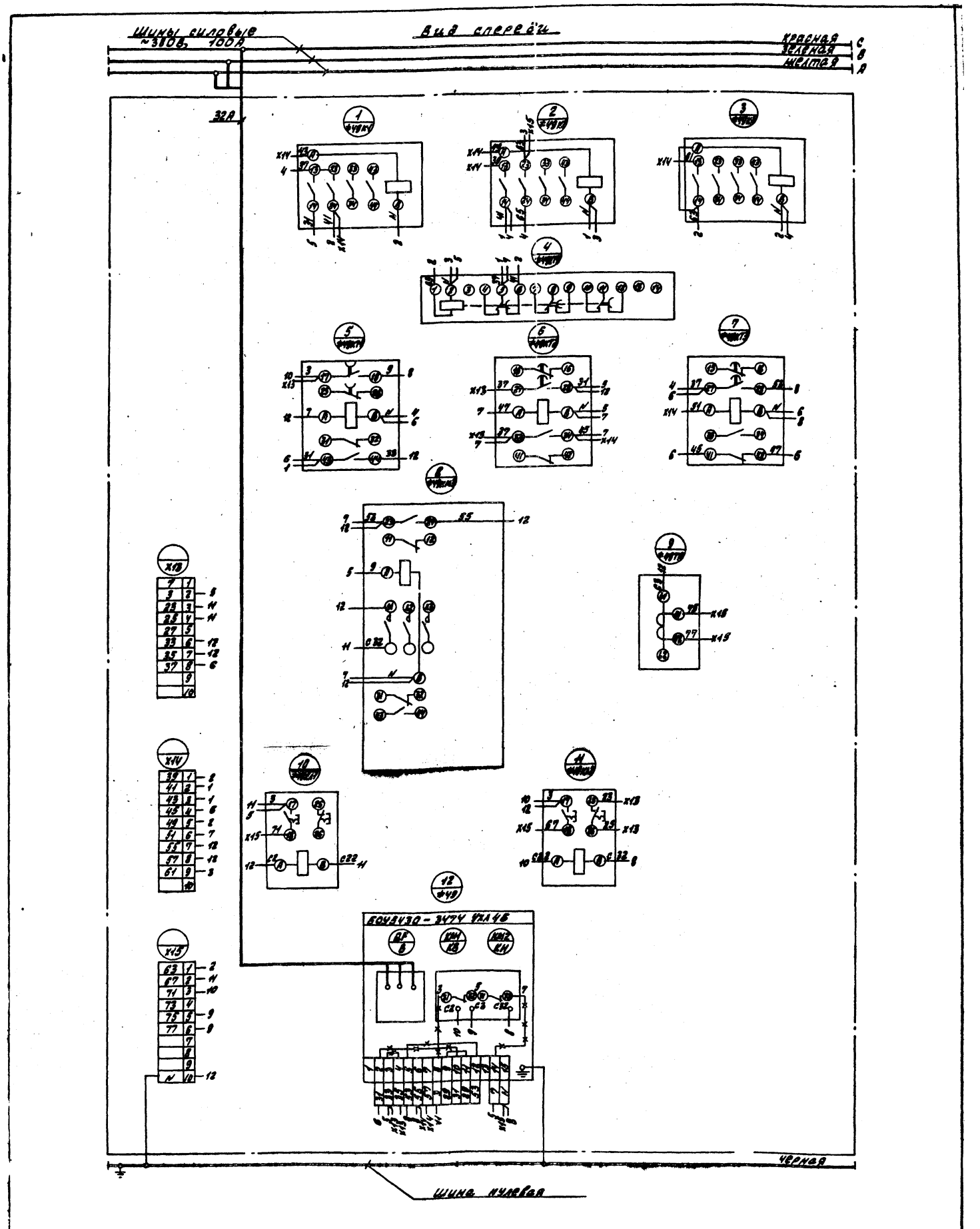

— Демонтировать

— Дополнить.

				ТП 903-1-221 86			-ЭМ1.3
				Котельная с 4 котлами КЕ-2,5-14С для сельского строительства (в блочном исполнении) Топливо-коменные и бурые угли	Литер	Масса	Масштаб
Гип	Гусева				Лист 24	Листов 34	
Нач.отд	Латышев				Госстрой ССР, ГПИ Горьковский САНТЕХПРОЕКТ		
Н.контр	Каракина						
Гл.спец	Креймер			Щит открытый ВШ Панель 1 Схема электрическая соединений			
Рук.гр	Полкова						
Ст.инж	Бобрынина						

Копировала: Кравцовская

21192-13 17

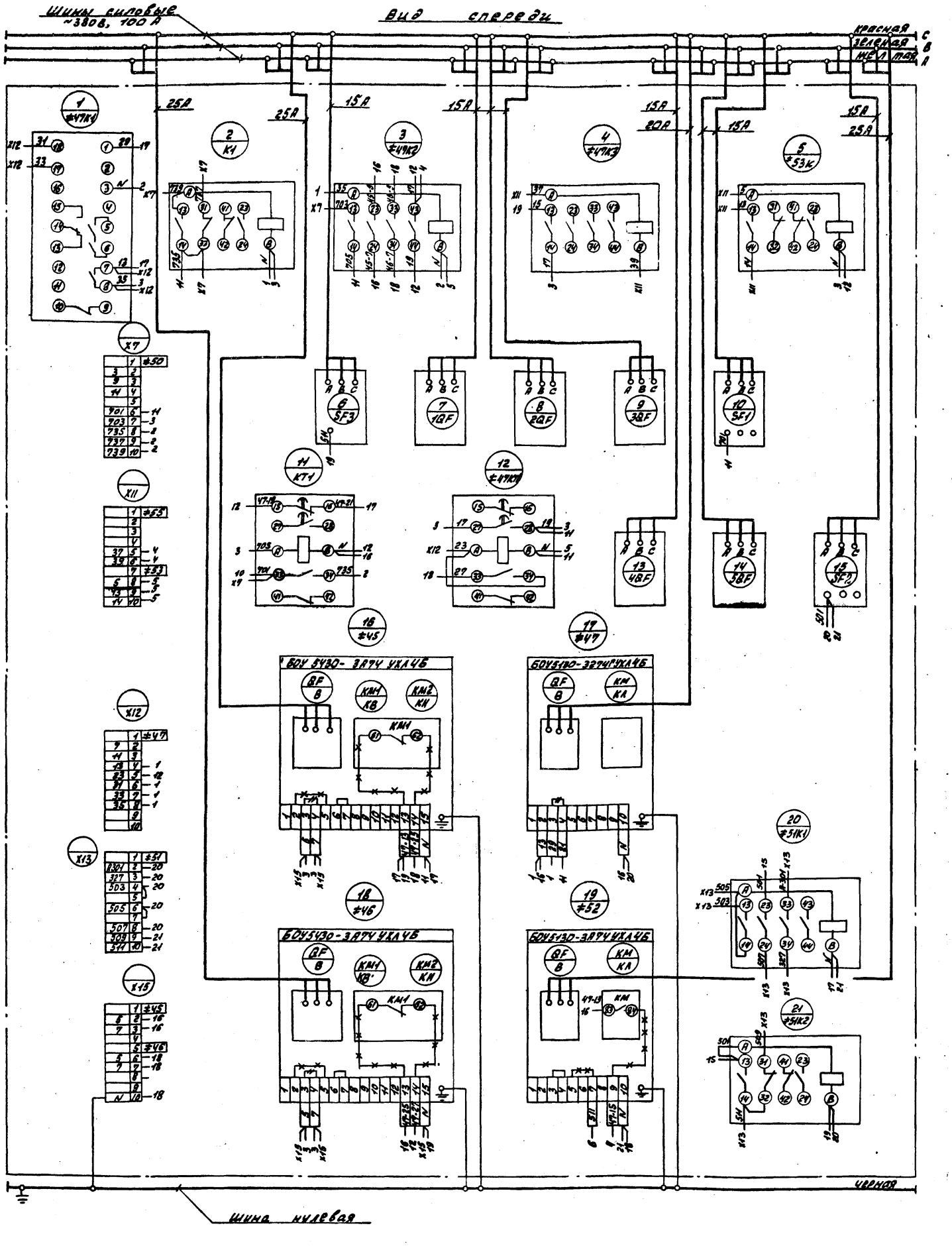

— — — Демонтировать

— × — × — Дополнить.

ГИП	Сусева		
Нач.отд.	Латынцев		
Н.контр.	Каракина		
Гл.спец.	Крейлер		
Рук.гр.	Полкова		
Ст.инж.	Бобрынина		

ТП 903-1-221.86 — ЭМ1.3

Котельная с 4 котлами КЕ-2,5-14С для сельского строительства (блочное исполнение). Топливо - каменные и бурые угли. Вариант ленточным конвейером. Щиты открытые БЩ. Панель 2. Схема электрическая соединений.

Литер	Масса	Масштаб

Лист 26 | Листов 34

Госстрой СССР ГПИ Горьковский САНТЕХПРОЕКТ

Копировал: Чернавина

21192-13 18

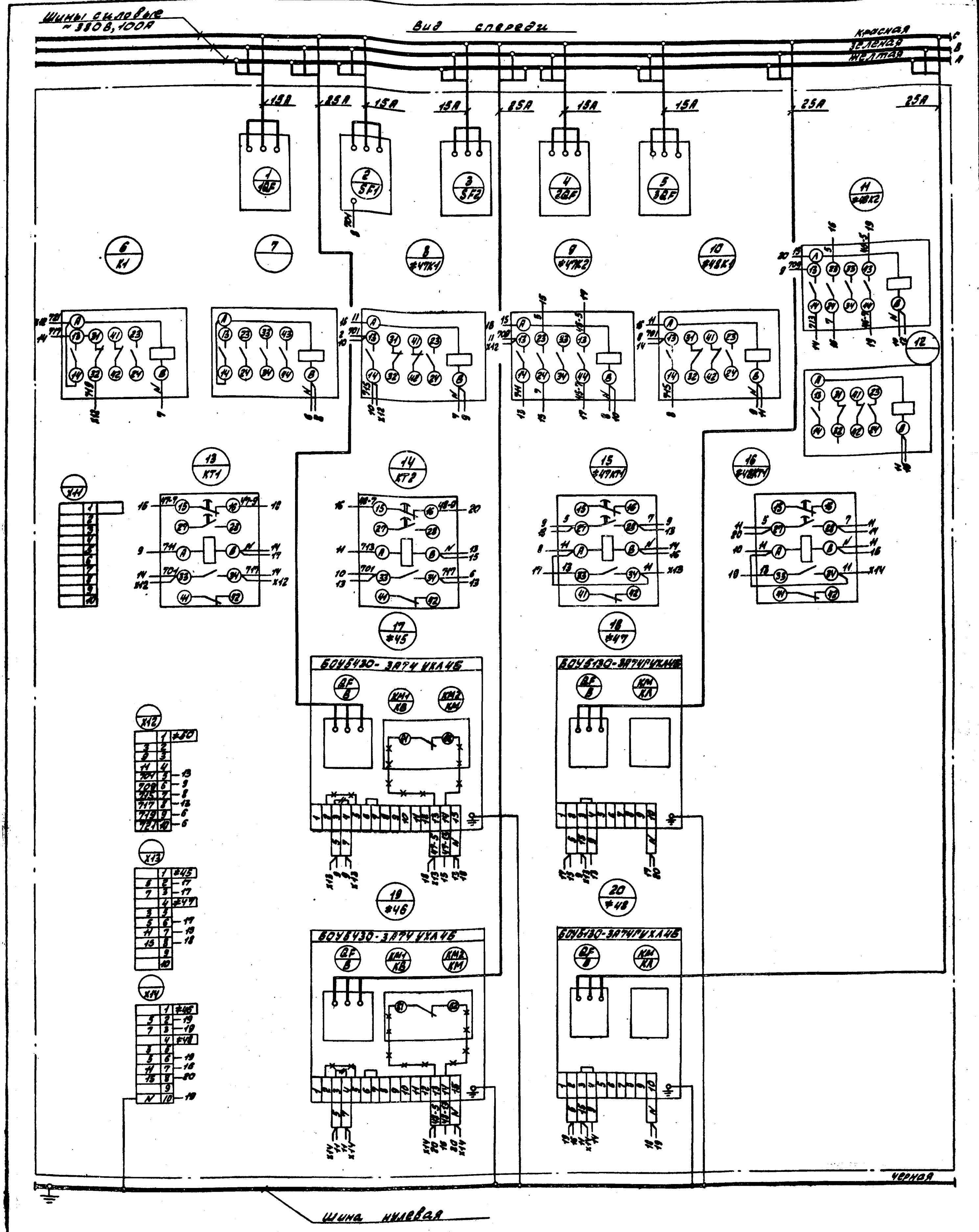

— Демонтировать

— Дополнить.

				Т П 903-1-221.86 -ЭМ1.3
ГИП	Гусева			Котельная с 4 котлами КЕ-2,5-14С для сельского строительства (в блочном исполнении). Топливо – каменные и бурые угли.
Нач.отд.	Латышчев			Лит. / Масса / Масштаб
Н.контр.	Карякина			Лист 26 / Листов 34
Гл.спец.	Крейдмер			Вариант со скребковым конвейером. Щит открытый ЩО. Панель 2. Схема электрическая соединений.
Рук.гр.	Попкова			Госстрой СССР ГПИ Горьковский САНТЕХПРОЕКТ
Ст.инж.	Бобрышин			

Копировала: Красовская 21192-13 19

Вид спереди

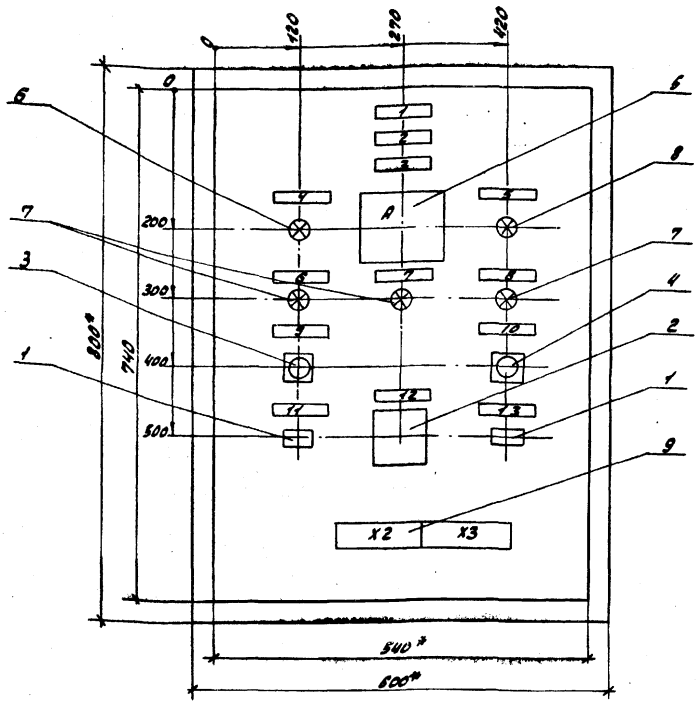

1.* Размеры для справок
2. Неуказанные предельные отклонения размеров по....
3. В контуре табличек и аппаратов указаны номера надписей по перечню надписей.
4. Глубина ящика 350 мм.

				ТП 903-1-221.86	-ЭМ1.3
ГИП	Гусева			Котельная с 4 котлами КЕ-2.5-14С для сельского строительства. (В блочном исполнении). Топливо-каменные и бурые угли	Лит. / Масса / Масштаб
Нач.отд.	Латынцев				
Н.контр.	Карякина				Лист 27 / Листов 34
Гл.спец.	Креймер			Ящик S1. Общий вид.	Госстрой СССР ГПИ Горьковский САНТЕХПРОЕКТ
Рук.гр.	Попкова				
Ст.инж.	Бобрынина				

Формат	Зона	Поз.	Обозначение	Наименование	Кол.	Примечание
				Документация		
А3			лист 27	Общий вид		
А3			лист 30	Схема электрическая соединений.		
А4			лист 29	Перечень надписей		
				Сборочные единицы		
				Н51		
				Тумблер		≠49
		1		ТВ1-1.	2	SA2, SA3.
				Переключатель		
		2		ПКУ3-12 Ф4092У3	1	≠49SA1
				Кнопка КЕ0НУ3 исп.5		
				штифт красный		
				надпись „стоп"		
		3		ГОСТ 5.1245-72	1	≠49SB4
				Кнопка КЕ0НУ3 исп.1		
				штифт черный		
				надпись „Пуск"		
		4		ГОСТ 5.1245-72	1	≠49SB5

ГИП	Гусева			ТП 903-1-221.86	-ЭМ1.3
Нач.отд.	Латынцев			Котельная с 4 котлами КЕ-2.5-14С для сельского строительства (в блочном исполнении). Топливо-каменные и бурые угли. Ящик S1. Технические данные аппаратов	Лит / Лист 28.1 / Листов 34
Н.контр.	Карякина				
Гл.спец.	Креймер				Госстрой СССР ГПИ Горьковский САНТЕХПРОЕКТ
Рук.гр.	Попкова				
Ст.инж.	Бобрынина				

Альбом X

Формат	Зона	Поз.	Обозначение	Наименование	Кол.	Примечание
				Амперметр		
				Э-365-1		
				0-50А.		
				Вкл. через трансформатор		
		5		тока.	1	≠49А
				Арматура сигнальная		
				АС1201 1У2 U~220В		
		6		Светофильтр красный	1	≠49НL4
				АС1201 3У2 U~220В		≠49НL1
		7		Светофильтр зеленый	3	≠49НL3.
				АС1201 4У2 U~220В		
		8		Светофильтр желтый	1	≠49НL5
				Блок зажимов		
				на ток 25А		
		9		Б324-4П25-8/8У3-10	2	

Подпись и дата | Инв.№ дубл. | Взам. инв.№ | Подпись и дата | Инв.№ подл.

ТП 903-1-221.86	-ЭМ1.3	Лист 28.2	

Копировала: Красовская 21192-13 20

Панель	Надпись	Поз. обозначение	Место надписи	Текст	Кол.	Вид шрифта	Заготовка
2			Табличка	≠16	1		
			Табличка	≠12	1		
			Табличка	≠9	1		
			Табличка	≠17	1		
			Табличка	≠18	1		
			Табличка	≠22	1		
			Табличка	≠7К1	1		
			Табличка	≠7К2	1		
			Табличка	≠14К1	1		
			Табличка	≠14К2	1		
			Табличка	≠9К1	1		
			Табличка	≠9К2	1		
			Табличка	12К1	1		
			Табличка	12К2	1		

ТП 903-1-221.86 Лист 12.3

Панель	Надпись	Поз. обозначение	Место надписи	Текст	Кол.	Вид шрифта	Заготовка
	1		Табличка	Ящик 91	1		
	2		Табличка	≠49-Подвесной скреперный	1		
	3	≠49-А	Табличка	нагрузка эл. дв-ля	1		
	4	≠49-НЦ4	Табличка	Перегруз. ковша	1		
	5	≠49-НЦ5	Табличка	Аварийный останов.	1		
	6	≠49-НЦ1	Табличка	Контроль нал-я.	1		
	7	≠49-НЦ2	Табличка	ход вперед.	1		
	8	≠49-НЦ3	Табличка	ход назад.	1		
	9	≠49-SB4	Табличка	Стоп	1		
	10	≠49-SB5	Табличка	Пуск.	1		
	11	≠49-SA2	Табличка	Съем предупред. звук. сигнала	1		
	12	≠49-SA1	Табличка	Режим.	1		
			На ключе	Выкл-авт-ручн.	1		
	13	≠49-SA3	Табличка	Съем аварийн. звук. сигнала.	1		

Инв.№ подл. | Подпись и дата | Взам. инв.№ | Инв.№ дубл. | Подпись и дата

ГИП	Гусева	
Нач. отд	Латышев	
Н. контр.	Карякина	
Гл. спец.	Крейлер	
Рук. гр.	Полкова	
Ст. инж.	Богомина	

ТП 903-1-221.86 -ЭМ1.3

Котельная с 4 котлами КЕ-2,5-14С для сельского строительства (8 вариантов исполнения). Топливо-каменные и бурые угли. Ящик 91. Перечень надписей.

Литер	Лист	Листов
	29	34

Госстрой СССР ГПИ Горьковский САНТЕХПРОЕКТ

Вид спереди

Дверь ящика (Вид со стороны монтажа)

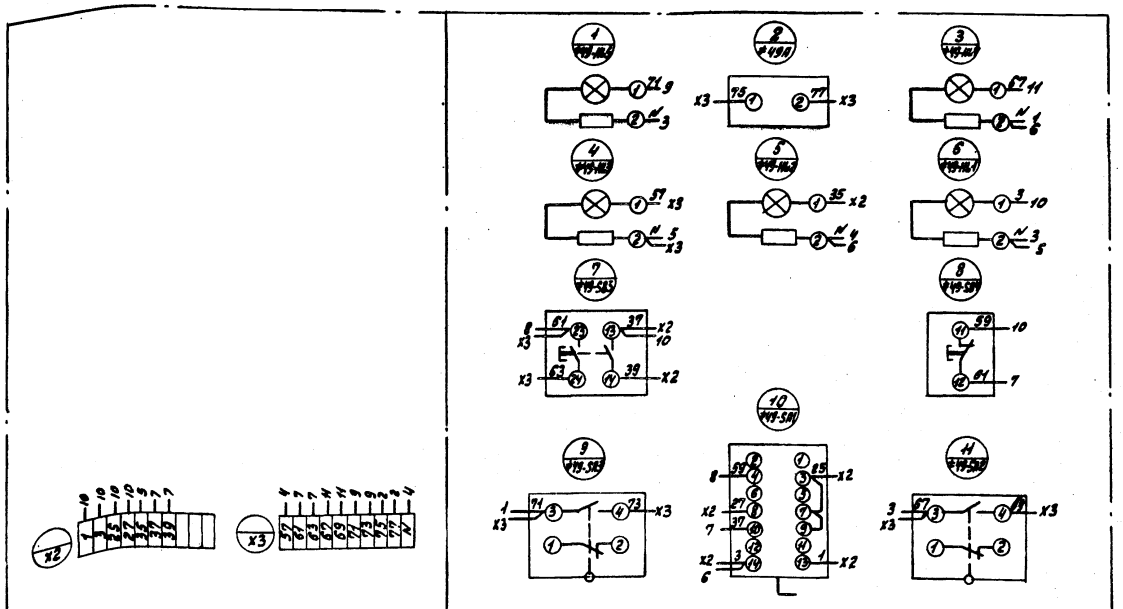

ГИП	Гусева	
Нач. отд	Латышев	
Н. контр.	Карякина	
Гл. спец.	Крейлер	
Рук. гр.	Полкова	
Ст. инж.	Богомина	

ТП 903-1-221.86 -ЭМ1.3

Котельная с 4 котлами КЕ-2,5-14С для сельского строительства (8 вариантов исполнения). Топливо-каменные и бурые угли.

Ящик 91. Схема электрическая соединений.

Лит	Масса	Масштаб

Лист 30	Листов 34

Госстрой СССР ГПИ Горьковский САНТЕХПРОЕКТ

Калькировал: Красовская

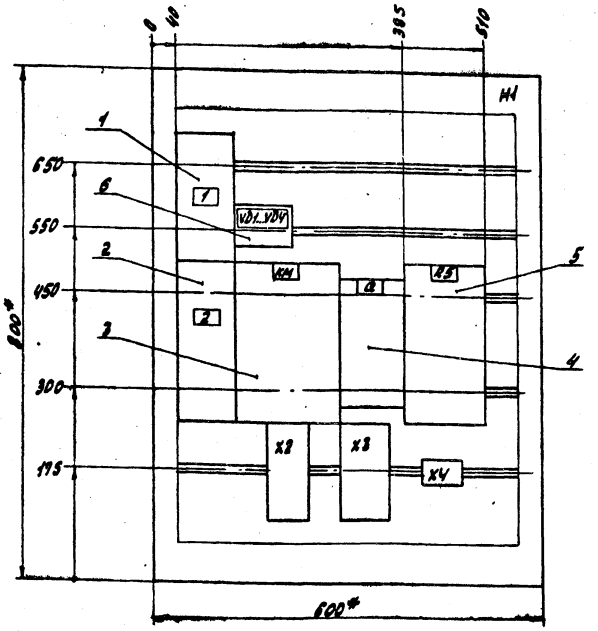

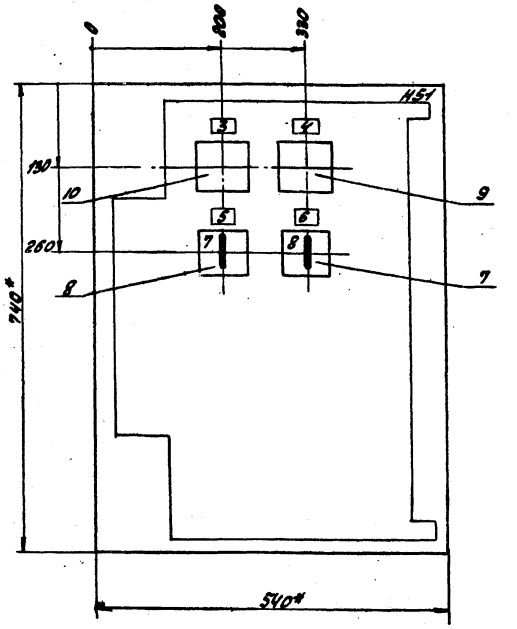

1. * - размеры для справок.
2. Неуказанные предельные отклонения размеров по....
3. В контуре табличек и аппаратов указаны номера надписей по перечню надписей.
4. Глубина ящика 350 мм.

ГИП	Гусева		ТП 903-1-221.86 ЭМ1.3
Нач.отд	Латыниев		Котельная с 4 котлами КЕ-2.5-14С для сельского строительства (в блочном исполнении). Топливо-каменные и бурые угли. Ящик S2. Общий вид.
Н.контр	Карякина		Литер / Лист 31 / Листов 34
Гл.спец	Крейнер		Госстрой СССР ГПН Горьковский САНТЕХПРОЕКТ
Рук.гр.	Карякина		
Испол.	Карякина		

Формат	Зона	Поз.	Обозначение	Наименование	Кол.	Примечание
				Документация		
А3			лист 31	Общий вид		
А3			лист 34	Схема соединений		
А4			лист 33	Перечень надписей		
				Сборочные единицы		
				H1 1		
		1		Выключатель		
				АП50Б-2МТУ3		
				Iр 6,3А отс. 10	1	QF2
		2		Выключатель		
				АП50Б-2МТУ3		
				U-220В Iр 40А отс. 10		
				п.п.	1	QF1
		3		Контактор МК1-02У3		
				U-220В	1	KM
		4		Выключатель ПВ1-10Б		
				исполн. 3	1	Q
		5		Шунт 75 шст 2 I 50А	1	R5

ГИП	Гусева		ТП 903-1-221.86 ЭМ 1.3
Нач.отд	Латыниев		Котельная с 4 котлами КЕ-2.5-14С для сельского строительства (в блочном исполнении). Топливо-каменные и бурые угли. Ящик S2. Технические данные аппаратов
Н.контр	Карякина		Литер / Лист 32.1 / Листов 34
Гл.спец	Крейнер		Госстрой СССР ГПН Горьковский САНТЕХПРОЕКТ
Рук.гр.	Карякина		
Испол.	Карякина		

Альбом X

Формат	Зона	Поз.	Обозначение	Наименование	Кол.	Примечание
				Диод кремниевый		
		6		Д226Б 0,3А 400В	4	VD1-VD4
				H51 01		
		7		Переключатель		
				УП5312-С29У3	1	SAC
		8		Переключатель		
				УП5312-А64У3	1	SN
		9		Амперметр М42100		
				кл.1,5 предел измер 0-50А 75тВ	1	PA
		10		Вольтметр М42100		
				кл.1,5 предел измер 0-75В	1	PV
				Блок зажимов серии		
				Б324-4П25-В/ВУ3-5	1	X4
				Группа из 2х зажимов		
				серии ЗН24-16П63-В/ВУ3	1	X2
				Группа из 3х зажимов		
				серии ЗН24-16П63-В/ВУ3	1	X3

Подп. и дата | Взам. инв. | Инв. № дубл. | Подпись и дата

ГИП	Гусева		ТП 903-1-221.86 ЭМ1.3
Нач.отд	Латыниев		Котельная с 4 котлами КЕ-2.5-14С для сельского строительства (в блочном исполнении). Топливо-каменные и бурые угли. Ящик S2. Технические данные аппаратов
Н.контр	Карякина		Литер / Лист 32.2 / Листов 34
Гл.спец	Крейнер		Госстрой СССР ГПН Горьковский САНТЕХПРОЕКТ
Рук.гр.	Карякина		
Испол.	Карякина		

Копировала: Красовская 21192-13 22

Позиция	Справка	Надпись	поз. обозначение	место надписи	Текст	кол.	Вид монтажа	Заготовка
		1	QF2	Табличка	АЛС-25В	1		
				То же	УД1-...УД4	1		
		2	QF1	— " —	Авар. эвакуац. освещен.-40Б	1		
			KM	— " —	KM	1		
			Q	— " —	Q	1		
			RS	— " —	RS	1		
		3	PV	— " —	Контроль изоляции	1		
		4	PA	— " —	Нагрузка аккум. батареи	1		
		5	SN	— " —	Контроль изоляции	1		
		6	SAC	— " —	Выбор режима зарядки	1		
		7	SN	на ключе	3-Ш-3	1		
		8	SAC	на ключе	40В-Откл-25В	1		

Альбом I

ГИП	Гусева		ТП 903-1-221.86		ЭМ1.3
Нач. отд.	Латышев				
Н. контр.	Карякина		Котельная с 4 котлами КЕ-2,5-14С для сельского строительства, в блочном исполнении. Топливо-каменные и бурые угли. Перечень надписей	Литер	Лист 33 / Листов 34
Гл. спец.	Крейдер				
Рук. гр.	Карякина				
Испол.	Карякина				
					Госстрой СССР ГПИ Горьковский САНТЕХПРОЕКТ

Инв. № подл. | Подп. и дата | Взам. инв. № | Инв. № дубл. | Подп. и дата

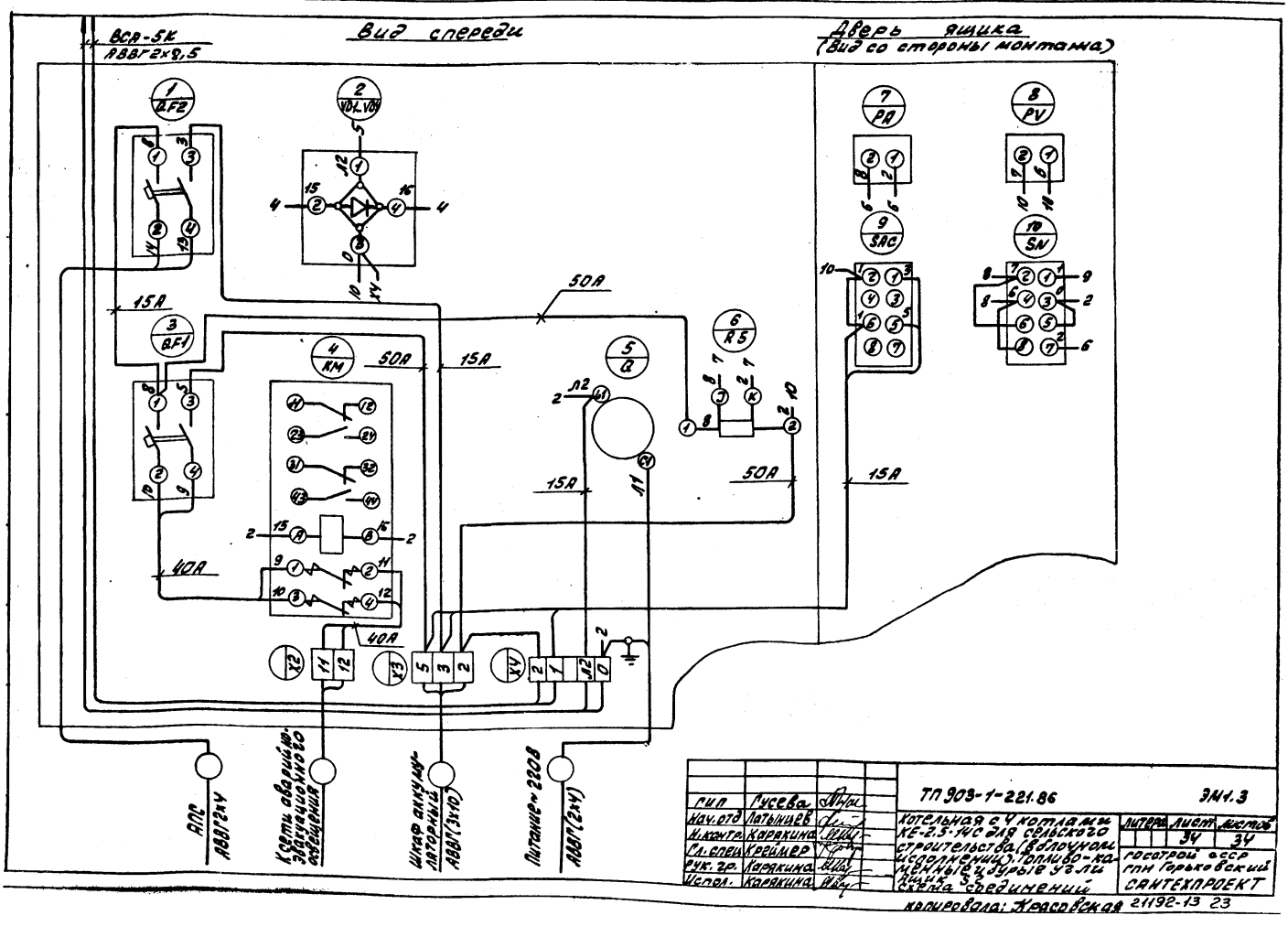

ГИП	Гусева		ТП 903-1-221.86		ЭМ1.3
Нач. отд.	Латышев				
Н. контр.	Карякина		Котельная с 4 котлами КЕ-2,5-14С для сельского строительства, в блочном исполнении. Топливо-каменные и бурые угли. Схема соединений	Литер	Лист 34 / Листов 34
Гл. спец.	Крейдер				
Рук. гр.	Карякина				
Испол.	Карякина				
					Госстрой СССР ГПИ Горьковский САНТЕХПРОЕКТ

Копировала: Красовская

Альбом X

Порядковый номер панели	1	2	3	4	5	6	7
Однолинейная электрическая схема щита	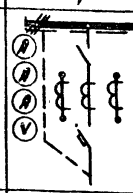	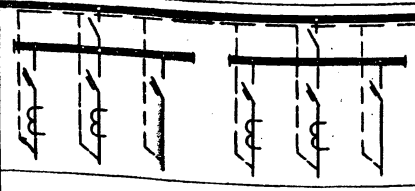		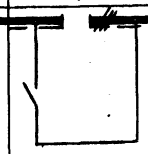	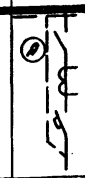	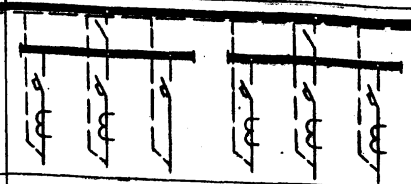	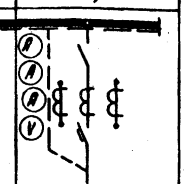
Номинальный ток сборных шин, А	630А	630А	400А	630А	400А	630А	630А
Номинальное напряжение В, частота, Гц	380В 50Гц	660В 50Гц	380В 50Гц	660В 50Гц	380В 50Гц	660В 50Гц	380В 50Гц
Степень защиты щита (IP00, IP41)	IP00						
Типы панелей	ПАР11-52523-У3	ПАР11-52505-У3	ПАР11-52513-У3	ПАР11-82530-УХЛ3	ПАР11-52513-У3	ПАР11-52505-У3	ПАР11-52523-У3
Дополнительная маркировка							
Обозначение автоматического выключателя на схеме и номинальный ток теплового расцепителя, А	А3736Ф 320	АЕ2056 40; АЕ2056 40; АЕ2056 20; АЕ2056 25; АЕ2056 50; АЕ2056 63	А3736Ф 250	—	А3736Ф 250	АЕ2056 40; АЕ2056 40; АЕ2056 20; АЕ2056 63; АЕ2056 50; АЕ2056 63	А3736Ф 320
Вид привода автоматического выключателя А3700 для панелей вводных и секционных (ручной, дистанционный)	ручной						ручной
Тип предохранителей, обозначение групп предохранителей по схеме. Номинальный ток плавких вставок в группах.	—	—	—	—	—	—	—
Наличие защиты от К.З. на землю в вводных панелях.	—						—
Исполнение шинного ввода вводных панелей	Ввод снизу кабелем	—					Ввод снизу кабелем.
Номер присоединительной секции, соединяющей силовой трансформатор с вводной панелью.	—						
Щиток учёта энергии, степень его защиты (IP00, IP41), количество	IP00, два щитка						
Номер шинного моста	—						
Эскиз установки щита (план, фасад)	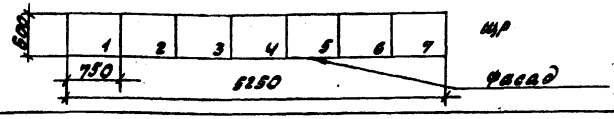						
Наименование заказчика и его адрес							

Инв. № подл. | Подпись и дата | Взам. инв. №

Привязан:

Инв. №

Гип	Русева		
Нач.отд.	Латынцев		
Н.контр.	Каракина		65
Гл.спец.	Крейнер		
Рук.гр.	Попкова		
Ст.инж.	Большаков		

ТП903-1-221.86 - ЭМ1.0Л1

Котельная с уголовными КЕ-2,5-14С для сельского строительства (в блочном исполнении) Топливо-каменные и бурые угли.

Стадия	Лист	Листов
РП		1

Щит распределительный щр. Опросный лист

Госстрой СССР ГПИ Горьковский САНТЕХПРОЕКТ

21192-13 24

Опросный лист N
на щит типа ЩУП1

1. Наименование и адрес предприятия _____

2. Наименование объекта _____

3. Наименование и адрес заказчика _____

4. Наименование и адрес проектной организации _____

5. Количество приведенных панелей 2

6. Исполнение щита —ЩУП— 03-0100001112

7. Переменные технические данные принципиальной схемы управления

1	2	3	4	5	6	7	8	9	10
X						X			

(ненужные вычеркиваются)

8. Обозначение щита по проекту электрической части объекта _____
23 ЩУП (24 ЩУП)

9. Степень защищенности щита IP31 по ГОСТ 14254-69

10. Завод-изготовитель- Ангарский электромеханический завод

Главный инженер проекта ... ... /.. .... ../

" . " . ... 198 г.

			ТП 903-1-22186		- ЭМ1. ОЛ2
			Котельная с 4 котлами КЕ-2,5-14ГС для сельского строительства. В 2 очереди исполнения. Газовое-каменные и закрытые РУ 6 кВ.		
Привязан				Стадия	Лист	Листов
	ГИП	Гусева		РП		1
	Нач.отд	Латышев				
	Н.контр	Карякина				
	Гл.спец	Крейнер				
	Рук.гр.	Попкова		23(24) ЩУП	Госстрой СССР ГПИ Трансовский САНТЕХПРОЕКТ	
Инв.№	Ст.инж.	Волынкина		Опросный лист		

Инв.№ подл. | Подп. и дата | Взам.инв.№

Опросный лист N
на щит типа ЩУП1

1. Наименование и адрес предприятия _____

2. Наименование объекта _____

3. Наименование и адрес заказчика _____

4. Наименование и адрес проектной организации _____

5. Количество приведенных панелей 8

6. Исполнение щита —ЩУП— 03-0100001112

7. Переменные технические данные принципиальной схемы управления

1	2	3	4	5	6	7	8	9	10
X					X	X			

(ненужные вычеркиваются)

8. Обозначение щита по проекту электрической части объекта
53 ЩУП

9. Степень защищенности щита IP31 по ГОСТ 14254-69

10. Завод-изготовитель- Ангарский электромеханический завод

Главный инженер проекта . . /. . . . /

" . " ... ... 198 г.

			ТП 903-1-22186		- ЭМ1 ОЛ3
			Котельная с 4 котлами КЕ-2,5-14ГС для сельского строительства. В 2 очереди исполнения. Газовое-каменные и закрытые РУ 6 кВ.		
Привязан				Стадия	Лист	Листов
	Нач.отд	Латышев		РП		1
	Н.контр	Карякина				
	Гл.спец	Крейнер				
	Рук.гр.	Попкова		Варианты ленточных конвейеров 53 ЩУП	Госстрой СССР ГПИ Трансовский САНТЕХПРОЕКТ	
Инв.№	Ст.инж.	Волынкина		Опросный лист		

Инв.№ подл. | Подп. и дата | Взам.инв.№

Обозначение чертежа	Наименование	Кол.	Примечание
5.407-43 в.1	Установка распределительного		
исп.1 лист 44	щитка ПР44-3073-21У3 на этаже		
(применительно)	Подвод внешних проводников сверху	1	
4.407-238-008 вып.4	Настенная установка ящика ЯВШ-63	2	
5.407-10 в.1	Установка комплекта с пакет-		
лист 13 (применит.)	ным выключателем ПВ2-10	8	
5.407-10 в.1	Установка комплекта с эвуль		
лист 14 (применит.)	вакетным выключателем ПВ2-40	4	
4.407-268-10 исп.3	Настенная установка ящика Б1	1	
5.407-33 в.1	Настенная установка пуска-		
лист 27 исп.1 (применительно)	теля ПМА-142002Я	1	*
	Настенная установка кнопочного		
4.407-235-025	поста управления ПКЕ222-2У2		
исп.1	(Ввод проводников сверху)	5/4	**
	Настенная установка кнопоч-		
4.407-235-025	ного поста управления ПКЕ222-2У2		
исп.1	(Ввод проводников сверху)	1	*
	Настенная установка 2 кнопоч-		
4.407-240-029	ных постов управления ПКЕ222-2У2		
исп.1	(Ввод проводников сверху)	1	
	Настенная установка кнопочно-		
4.407-235-029	го поста управления ПКУ15-		
исп.2	21.111-54У2 (Ввод проводников сверху)	4	*
	Настенная установка кнопочного		
4.407-235-027	поста управления ПКУ15-21.111-54У2		
исп.2	(Ввод проводников сверху)	3	**
4.407-235-027	Настенная установка кнопочного		
исп.6	поста управления ПКУ15-21.131-54У2		
	(Ввод проводников сверху)	4	*
	Настенная установка кнопочного		
4.407-235-027	поста управления ПКУ15-21.131-54У2		
исп.6	(Ввод проводников сверху)	3	**
	Настенная установка 2 кнопоч-		
4.407-240-028	ных постов управления ПКУ15-		
исп.6	21.131-54У2 (Ввод проводников сверху)	1	**
	Настенная установка кнопочно-		
4.407-235-029	го поста управления ПКУ15-21.231-		
исп.2	-54У2 (Ввод проводников сверху)	1	*
	Настенная установка кнопоч-		
4.407-235-029	ного поста управления ПКУ15-		
исп.4	21.231-54У2 (Ввод проводников сверху)	1	**

Обозначение чертежа	Наименование	Кол.	Примечание
	Настенная установка кнопочного		
4.407-235-027	поста управления ПКУ15-21.111-		
исп.8	-54У2 (Ввод проводников сверху)	1	**
	Настенная установка 2 кнопочных		
5.407-240-025	постов управления ПКУ15-21.111-54У2		
исп.8	(Ввод проводников сверху)	1	
	Настенная установка пускате-		
5.407-33 в.1	ля ПМЕ и кнопочного поста		
лист 27 исп.4	управления ПКЕ	1	
	Напольная установка пускате		
5.407-33 в.1	ля ПКЕ и кнопочного поста		
лист 31 исп.4	управления ПКЕ	3	
	Ящик перехода на гибкий		
лист 23	токопровод	5	*
	Ящик перехода на гибкий		
лист 23	токопровод	3	**
5.407-31	Ящик К6554У2 на 30 наборных		
лист 9	зажимов на стене	2	*
5.407-31	Ящик К6554У2 на 30 наборных		
лист 9	зажимов на стене	1	**
5.407-31	Ящик К6564У2 на 40 наборных		
лист 10	зажимов на стене	1	*
5.407-31	Ящик К6564У2 на 50 наборных		
лист 11	зажимов на стене	1	**
4.407-235-033 исп.1	Настенная установка сирены СС-1	3	
4.407-235-031 исп.1	Настенная установка звонка МЗ-1	1	
	Настенная установка клеммной коробки		
4.407-263-44	К6168Я (Ввод проводников сверху)	3	*
	Настенная установка клеммной коробки		
4.407-265-43	У615Я (Ввод проводников снизу)	1	
	Настенная установка клеммной коробки		
4.407-265-38	У614Я (Ввод проводников снизу)	2	
	Настенная установка клеммной коробки		
4.407-265-39	У614Я (Ввод проводников сверху)	6	**
	Настенная установка клеммной коробки		
4.407-265-39	У614Я (Ввод проводников сверху)	7	*
5.407-10 в.1	Установка комплекта с одним кнопоч-		
лист 9 исп.2	ным постом управления ПКУ15-21.111-54У2	4	

Обозначение чертежа	Наименование	Кол.	Примечание
5.407-33 в.1	Напольная установка клеммной		
лист 32 исп.2 (применительно)	коробки У614Я	1	*
5.407-33 в.1	Напольная установка клеммной		
лист 32 исп.2 (применительно)	коробки У614Я	2	**
	Настенный блок из стоек К1150У3		
4.407-235-039 исп.2	и кабельных полок К1163У3	10	
	Настенная одиночная кабельная конструк-		
4.407-255-001 исп.14	ция высотой 400 мм с полками К1163У3	41	
	Настенная одиночная кабельная конструк-		
4.407-255-001 исп.5	ция высотой 400 мм с полками К1161У3	10	
	Настенная одиночная кабельная конструк-		
4.407-255-002 исп.9	ция высотой 300 мм с полками К1163У3	17	
	Настенная одиночная кабельная конструк-		
4.407-255-003 исп.4	ция высотой 800 мм с полками К1161У3	12	
5.407-49 в.2	Конструкция для горизонтальной		
лист 13 исп.1	прокладки лотков	42	*
5.407-49 в.2	Конструкция для горизонтальной		
лист 13 исп.1	прокладки лотков	32	**
5.407-49 в.2	Конструкция для горизонтальной		
лист 13 исп.2	прокладки лотков	2	
4.407-253-047 исп.4	Конух для защиты кабелей	9	
5.407-24 в.1 лист 20 исп.1	Колено	6	
5.407-24 в.1 лист 19 исп.1	Колено	28	
5.407-24 в.1 лист 18 исп.1	Колено	84	
5.407-24 в.1 лист 17 исп.1	Колено	4	
	Участки стальных труб по трубо-		
лист 38	заготовительной ведомости	—	
5.407-11 лист 28	Прокладка заземляющих нулевых за-		
Вариант 1	щитных проводников по стене	280	
	Ответвление от магистрали		
5.407-11 лист 30	заземления, зануления (пере		
Вариант 1	прокладке по стене)	12	
5.407-11 лист 59 исп.8 (применительно)	Перемычка	60	
4.407-235-027 исп.4	Настенная установка кнопочного поста управления ПКУ15-21.121-4093 (Ввод проводников сверху)	36/4	

*-Только для варианта с ленточными конвейерами.

**-Только для варианта со скребковыми конвейерами.

Привязан:

Инв.№

ТП 903-1-221.86			ЭМ4. НН
Котельная с котлами КЕ-2,5-14С для сельского строительства (Великолукс. исполнение). Тепловодо-каменные и горные узлы.			
	Стадия	Лист	Листов
	РП		1
Ведомость изделий №38.	Госстрой СССР и ПНИ Гражданский САНТЕХПРОЕКТ		

Гип Гусева
Нач.отд Латышев
Н.контр Корягина
Гл.спец Кремер
Рук.гр. Попкова
Ст.инж. Зобнякова

Альбом V

Инв.№ подл. | Подпись и дата | Взам.инв.№

21/92-13 26

N п/п	Наименование и техническая характеристика изделия, материала	Тип, марка	Ед. изм.	Потребность по проекту
	Электрооборудование			
	Ящик однофидерный переменного			
1	тока 380 В. 63 А	ЯВШ2-63	шт	2
	Пункт распределительный 660 В			
	с 6 линейными выключателями			
	АЕ 2046 В уставки расцепителей			
	1х16 А, 2х10 А, 3х12.5 А и 6 линейны-			
	ми выключателями АЕ 2044			
	уставки расцепителей 6х10 А			
2	ТУ16-536.610-82	ПР14-3073-250	компл.	1
3	Ящик управления S1	ЭМ1.3 лист 27	компл	1
	Пускатель магнитный 380 В			
4*	ТУ16-526 437-78	ПМА-4100 2А	шт	1
	Пост управления с сальниками	ПКУ15-21.		
5	ф19: ПЕ 081 исп. 1 „местн.-о-дист."	111-5442	шт	1
	Пост управления с сальниками	ПКУ15-21.		
6*	ф19: КЕ081 исп. 2 „4" „Пуск":	111-5442	шт	2
	Пост управления с сальниками	ПКУ15-21.111		
7*	ф19: КЕ141 исп. 2 „К" „стоп"	-5442	шт	5
	Пост управления с сальниками	ПКУ15-21.111		
7**	ф19: КЕ141 исп. 2 „К" „стоп"	-5442	шт	6
	Пост управления с сальниками			
	ф19: N1-КЕ081 исп. 2 „К" „стоп":			
	N2-КЕ081 исп. 2 „4" „Вперед":	ПКУ15-21.		
8	N3-КЕ081 исп. 2 „4" „назад":	131-5442	шт	1
	Пост управления с сальниками			
	ф19: N1-КЕ081 исп. 2 „К" „стоп"			
	N2-КЕ081 исп. 2 „4" „Пуск":	ПКУ15-21.131		
9*	N3-АСТ3 220В „Включено":	-5442	шт	1
	Пост управления с сальниками ф191			

N п/п	Наименование и техническая характеристика изделия, материала.	Тип, марка	Ед. изм.	Потребность по проекту
	N1-КЕ081 исп. 2 „К" „стоп"			
	N2-КЕ081 исп. 2 „4" „Пуск"	ПКУ15-21.		
9**	N3-АСТ3 220В „Включено"	131-5442	шт	2
	Пост управления с сальниками ф19:			
	N1-ПЕ081 исп. 1 „местн.-о-дист."			
	N2-КЕ081 исп. 2 „К" „стоп"	ПКУ15-21.		
10	N3-КЕ081 исп. 2 „4" „Пуск"	131-5442	шт	2
	Пост управления с сальниками ф25			
	N1-ПЕ071 исп. 1 „сблокир.-деблокир."			
	N2-ПЕ071 исп. 1 „сблокир.-деблокир"			
	N3-ПЕ071 исп. 1 „сблокир.-деблокир."	ПКУ15-21.		
11**	N4-ПЕ071 исп. 1 „сблокир.-деблокир."	141-5442	шт	1
	Пост управления с сальниками ф25			
	N1-ПЕ071 исп. 1 „сблокир.-деблокир."			
	N2-КЕ081 исп. 2 „К" „Вперед":	ПКУ15-21.		
12	N3-КЕ081 исп. 2 „4" „Назад":	141-5442	шт	2
	Пост управления с сальниками ф25:			
	N1-КЕ081 исп. 2 „4" „оповещ. сигнала":			
	N2-КЕ081 исп. 2 „4" „звёк сигнала":			
	N3-АСТ3 220В „нижн. ур., котёл N1"			
	N4-АСТ3 220В „нижн. ур., котёл N2"			
	N5-АСТ3 220В „нижн. ур., котёл N3":	ПКУ15-21.131		
13*	N6-АСТ3 220В „нижн. ур., котёл N4":	-5442	шт	1
	Пост управления с сальниками ф25:			
	N1-КЕ081 исп. 2 „4" „оповещ. сигнала":			
	N2-КЕ081 исп. 2 „4" „оповещ. сигнала":			
	N3-КЕ081 исп. 2 „4" „звёк сигнала":			
	N4-АСТ3 220В „нижн. ур., котёл N4"			
	N5-АСТ3 220В „нижн. ур., котёл N2"			
	N6-АСТ3 220В „нижн. ур., котёл N3".	ПКУ15-21.		
13**	N7-АСТ3 220В „нижн. ур., котёл N4"	131-5442	шт	1

N п/п	Наименование и техническая характеристика изделия, материала	Тип, марка.	Ед. изм.	Потребность по проекту
	Пост управления 1/2"			
14	ТУ16-526.216-78	ПКЕ722-2У2	шт	2* / 1**
	Пост управления 3/4"			
	1-4, 4, 1р+1з „Откр."			
	2-4, 3, 1р+1з „Закр."			
15**	ТУ16-526.216-78	ПКЕ223-2У2	шт	1
	Выключатель пакетный, 2 сальни-			
16	ка ОСТ16.0.526.004-77	ПВ2-10/У3Б5	шт	16
	Звонок переменного тока			
17	громкого боя ТУ25-05-1045-76	ЗБ-1	шт	1
	Сирена сигнальная пере-			
18	менного тока ТУ25-05-1044-76	СС-1	шт	3
	Электромонтажные изделия заводов	ГДР		
	Коробка клеммная для взрывозащ.			
	ных помещений, степень защиты			
	IP54 с количеством зажимов:			
19**	10	У614У2	шт	9
19*	10	У614У2	шт	10
20*	20	У615У2	шт	4
20**	20	У613У2	шт	1
	Ящик протяжной, степень			
21*	Защиты IP54	К655У2	шт	2
21**		К656У2	шт	1
22		К636У2	шт	2
23*	Рейка	К108/4У2	шт	4
24**	рейка	К108/1У2	шт	3

Привязан:

Инв. №

Гип	Пугачева		
Нач. отд.	Латынина		
Н. контр.	Каратина		15.
Гл. спец.	Гребнер		
Рук. гр.	Гребнева		
Ст. инж.	Бондарева		

ТП 903-1-221.86. ВМ. М2

Котельная с 4 котлами КВ-3,5-МС для сельского строительства (с газовыми и комбинированными горелками - котельная № 4 из 4 типов изделий)

Стадия	Лист	Листов
РП	1	2

Ведомость потребности в материалах и изделиях (начало)

Госагропромстройпроект

21192-13 27

Альбом X

N п/п	Наименование и техническая характеристика изделия, материала	Тип, марка	Ед. изм.	Потребность по проекту
25	Стойка для аппаратов	К313УХЛ2	шт	12
26*	Стойка для аппаратов	К314УХЛ2	шт	8
26**	Стойка для аппаратов	К314УХЛ2	шт	9
27*	Коробка протяжная	У995У2	шт	5
27**	Коробка протяжная	У995У2	шт	3
28*	Сжим ответвительный	У731МУ3	шт	15
28**	Сжим ответвительный	У731МУ3	шт	9
	Патрубок вводной, условным проходом (для труб наружным диаметром)			
29*	20(25-27)	У476У3	шт	10
	Патрубок вводной, условным проходом (для труб наружным диаметром).			
29**	20(25-27)	У476У3	шт	6
	Муфта для соединения металлорукава с трубой			
30*		ТР-4У3	шт	10
	Муфта для соединения металлорукава с трубой.			
30**		ТР-4У3	шт	6
	Профиль монтажный Z-образный перфорированный, длиной 2м, общей шириной			
31	68	К238У2	шт	2
	Профиль монтажный С-образный перфорированный, длиной 1м размерами:			
32	25×10	К101/1У2	шт	4

N п/п	Наименование и техническая характеристика изделия, материала	Тип, марка	Ед. изм.	Потребность по проекту
	Полоса монтажная перфорированная длиной 2000 мм			
33	4×40	К106У2	шт	2
34	3×20	К202У2	шт	2
	Стойки кабельные окрашенные высотой:			
35*	400	К1150У3	шт	65
35**	400	К1150У3	шт	60
36	600	К1151У3	шт	30
	Полки окрашенные длиной			
37*	160	К1160У3	шт	45
37**	160	К1160У3	шт	35
38	250	К1161У3	шт	65
39	450	К1163У3	шт	150
	Прокат чёрных металлов			
	Полоса, ГОСТ 103-76			
40	4×25		Т	0.140
41	4×30		Т	0.010
42	4×40		Т	0.400
43	5×40		Т	0.003
	Круг, ГОСТ 2590-71			
44	8		Т	0.001
45	12		Т	0.070

N п/п	Наименование и техническая характеристика изделия, материала	Тип, марка	Ед. изм.	Потребность по проекту
	Лист, ГОСТ 19903-74			
46	0.4		Т	0.001
47	1.5		Т	0.090
48	1.6		Т	0.010
49	2		Т	0.015
50	4		Т	0.002
	Уголок равнополочный, ГОСТ 8509-72			
51	50×50×5		Т	0.455
	Канат стальной одинарной свивки, ГОСТ 3063-66			
52	81		Т	0.025
	Трубы стальные			
	Труба лёгкая неоцинкованная с полностью сплющенным гратом, с резьбой и муфтой, ГОСТ 3262			
53*	М-Р-32 ×2.8		км	0.005
54*	М-Р-25 ×2.8		км	0.030
54**	М-Р-25 ×2.8		км	0.012
55*	М-Р-20 ×2.5		км	0.111
55**	М-Р-20 ×2.5		км	0.020
	Труба электросварная с плюсовым допуском по наружному диаметру, термически обработанная, с полностью сплющенным гратом, ГОСТ 10704-76			
56	Т 48×2.0		км	0.005
57	Т 33×2.0		км	0.015
58	Т 25×1.6		км	0.042
59	Т 18×1.6		км	0.002

* - только для варианта с ленточным конвейером.

** - только для варианта со скребковым конвейером.

Инв. № подл. | Подпись и дата | Взам. инв. №

Привязан:

Инв. №

Гип	Гусева		
Нач. отд.	Латынцев		
Н. контр.	Корякина		
Гл. спец.	Грейнер		
Рук. гр.	Попкова		
Ст. инж.	Большакова		

ТП 903-1-221.86 ЭМ1.Н2

Котельная с 4 котлами и КВ-2.5-14с для сельского строительства (в блочном исполнении). Топливо-каменные и бурые угли.

Стадия	Лист	Листов
РП	2	2

Ведомость изделий и материалов для изготовления изделий МЭЗ (окончание)

Госстрой СССР ГПИ Горьковский САНТЕХПРОЕКТ

21192-13 28

Альбом I

Обозначение чертежа	Наименование	Кол.	Примечание
	Настенная установка осветительного щитка		
4.407-269-62 исп.4	ПРН	3	
4.407-265-62 исп.2 (применительно)	Настенная установка ящика ЯТП-0.25	13	
	Установка кронштейна УН6		
4.407-233-001 исп.1	со светильником НСП24.	29	
	Кронштейн УН6 со светильником НСП24 для ламп накаливания исполнения 1.		
4.407-233-018		29	
	Установка кронштейна УН6		
4.407-233-001 исп.1	со светильником НСП02.	8/7	
	Кронштейн УН6 со светильником НСП02 для ламп		
4.407-233-018	накаливания исполнения 1.	8/7	
	Установка светильника НСП02 на крюке, на подвесе под перекрытием		
5.407-18 лист 26	толщиной 100 мм.	61	
	Совмещенная линия L=30 рабочего и аварийного освещения, выполненная кабелем на тросе с шагом между светильниками НСП24 рабочего освещения 3м.		

Обозначение чертежа	Наименование	Кол.	Примечание
АЧ9А.87 исп.2	аварийного - 1РАЦ	1	
	Крепление кронштейнов к		
АЧ9А.44	кирпичной стене	1	
	Крепление кронштейнов к		
АЧ9А.44	колонне	1	
	Крепление промежуточ-		
	ных и сборных перек-		
АЧ9А.48	рытиям	4	
	Подвод питания к осветит.		
АЧ9А.86 исп.6	тельной линии	2	

Обозначение чертежа	Наименование	Кол.	Примечание

Цифры в знаменателе для варианта со скребковым конвейером.

Привязан:			
Инв.№			
ГИП	Гусева		
Нач.сект.	Латынев		
Н.контр.	Карякина		
Гл.спец.	Крайнова		
Рук.гр.	Карякина		
Ст.инж.	Ульянина		

ТП 903-1-221.86 ЭО.АЧ

Нормальная с УКТ-заделкой КГ-2,5 - №2 для отметки пола: 0,000 (0,150 выше); 0,600 (0,750 выше); 1,200 (1,350 выше); 1,800 (1,950 выше).

Стадия	Лист	Листов
РП		1

Ведомость изделий №93.

Трестом Госспецпромтехмонтажпроект - САНТЕХПРОЕКТ.

21192-15.29

Альбом X

N п/п	Наименование и техническая характеристика изделия, материала	Тип, марка	Ед. изм.	Потребность по проекту
1	Пункт распределительный на 380В переменного тока с 12 фидерными выключателями типа АЕ2044 с тепловым и электромагнитным расцепителями 10А.	ПР11-3051-21У3	шт	1
2	Пункт распределительный на 380В переменного тока с 6 фидерными выключателями типа АЕ2044 с тепловым и электромагнитным расцепителями 10А.	ПР11-3045-21У3	шт	2
3	Светильник подвесной с лампами накаливания 220В до 200Вт исп. 3	НСП21-200-005У3	шт	37
4	Светильник подвесной для подвешивания на крюк, модификация с сеткой до 100ВТ	НСП02-100/151-03У5	шт	93/90
5	Ящик с понижающим трансформатором 220/12В	ЯТП-0.25-11У3	шт	10
6	Ящик с понижающим трансформатором 220/36В	ЯТП-0.25-13У3	шт	3
7	Стойка	К987У3	шт	18/25
8	Подвес	К980У3	шт	51
9	Кронштейн настенный для светильников с лампами накаливания.	У116У3	шт	37/36
10	Коробка тросовая	У245У3	шт	10
11	Коробка ответвительная	У995У2	шт	4
12	Сжим	У731МУ3	шт	4
13	Сжим	У733МУ3	шт	2
14	Вкладыш сжима У731МУ3		шт	2
15	Муфта натяжная	К804У3	шт	4
16	Муфта натяжная	К798У3	шт	4
17	Зажим	К296У3	шт	4
18	Анкер	К809БУ3	шт	3
19	Держатель	У25МУ3	шт	10
20	Втулка	В224ХЛ2	шт	10
21	Втулка	Л834ХЛ2	шт	8

N п/п	Наименование и техническая характеристика изделия, материала	Тип, марка.	Ед. изм.	Потребность по проекту

цифры в знаменателе для варианта со скребковым конвейером.

Инв. № подл. | Подп. и дата | Взам. инв. №

Привязан:

Инв. №

Гип	Гусева	
Нач. отд.	Латышев	
Н. контр.	Карякина	
Гл. спец.	Креймер	
Рук. гр.	Карякина	
Ст. инж.	Улыбина	

ТП903-1-221.86 ЭО.Н2

Котельная с 4 котлами КЕ-2,5-14С для сельского строительства (в блочном исполнении). Топливо-каменные и бурые угли.

Стадия	Лист	Листов
РП		1

Ведомость изделий и материалов для изготовления изделий МЭЗ.

Госстрой СССР ГПИ Горьковский САНТЕХПРОЕКТ

21492-13 (30)

gost.e-ecolog.ru