ТИПОВОЙ ПРОЕКТ

903-1-221.86

КОТЕЛЬНАЯ

с 4 котлами КЕ-2,5-14 с

для сельскохозяйственного строительства

(в блочном исполнении)

топливо-каменные и бурые угли

Альбом 7

часть 2

(стр. 72-149)

21192-10

цена 6-02

gost.e-ecolog.ru

ЦЕНТРАЛЬНЫЙ ИНСТИТУТ ТИПОВОГО ПРОЕКТИРОВАНИЯ
ГОССТРОЯ СССР

Москва, А-445, Смольная ул., 22

Сдано в печать VI 1956г.

Заказ № 7569 Тираж 280 экз.

Альбом 7 часть 2

Схема расположения колонн

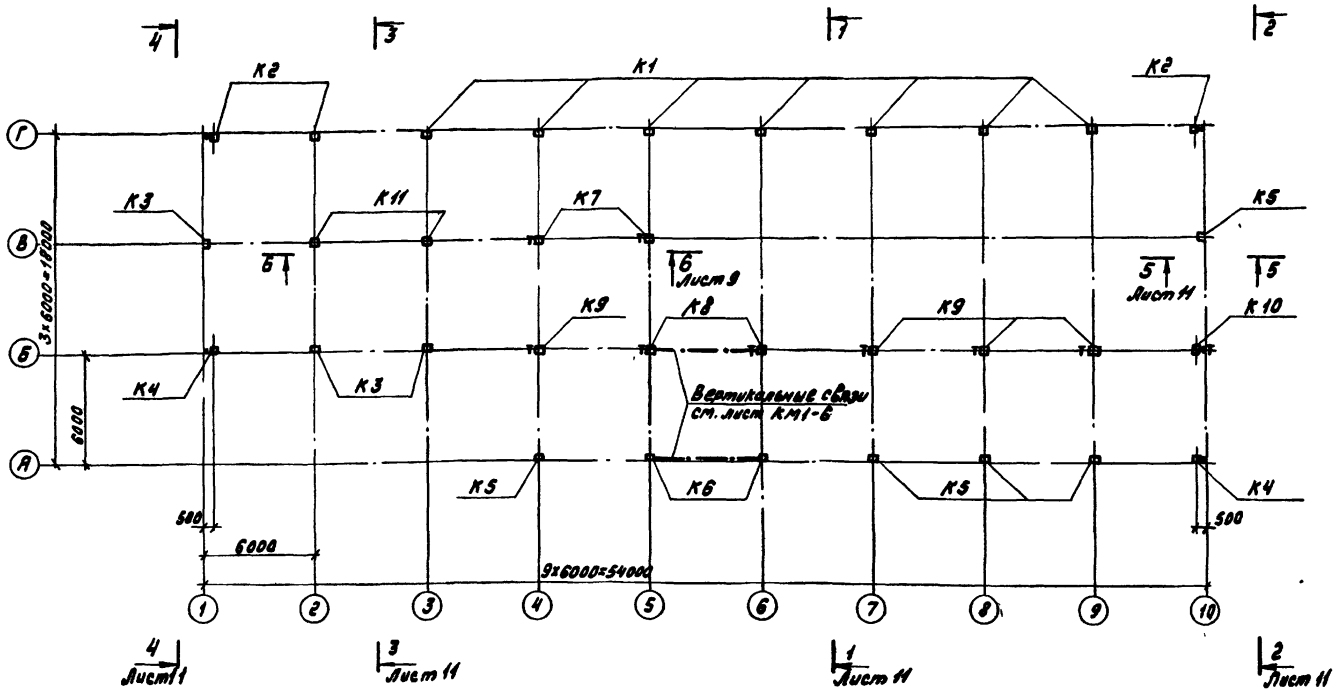

Схема расположения балок покрытия

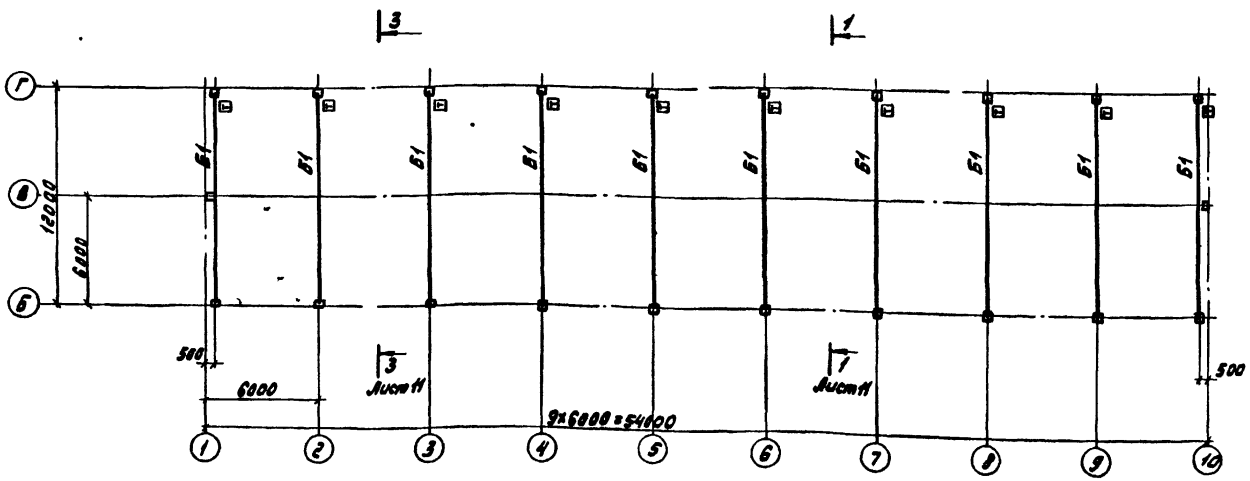

1. Общие указания см. лист 2
2. При монтаже колонн и балок обратить внимание на знак ориентации ⊡

Спецификация к схемам расположения колонн и балок покрытия

Марка, поз.	Обозначение	Наименование		Кол.	Масса ед., кг.	Примечание
		Ветровые районы				
		I; II	III, IV			
		Колонны				
К1	ТП 903-1-221.86-КЖН-001	1К69.4-2.2		7	2750	
	-01		1К69.4-3.2			
К2	-02	1К69.4-2.3		3	2750	
	-03		1К69.4-3.3			
К3	-04	1К69.4-2.4		3	2750	
	-05		1К69.4-3.4			
К4	-06	1К69.4-2.5		2	2750	
	-07		1К69.4-3.5			
К5	-08	1К69.4-2.6		5	2750	
	-09		1К69.4-3.6			
К6	-10	1К69.4-2.7		2	2750	
	-11		1К69.4-3.7			
К7	-12	1К69.4-2.8		2	2750	
	-13		1К69.4-3.8			
К8	-002	2К69.4-2.2		2	2800	
	-01		2К69.4-3.2			
К9	-02	2К69.4-2.3		4	2800	
	-03		2К69.4-3.3			
К10	-04	2К69.4-2.4		1	2800	
	-05		2К69.4-3.4			
К11	-003	1К36.3-2.2	1К36.3-2.2	2	800	
		Снеговые районы				
		I; II	III; IV			
		Балки покрытия				
Б1	-004	1БСП12-4Вр II-а		10	4500	
	-01		2БСП12-7Вр II-а		5000	
		Стойки фахверка				
СФ4	1.030.1-1.4-2-10-03	СФ4		4	359.1	
СФ13	-12	СФ13		1	535.4	
СМ2	ТП 903-1-221.86-КЖН-046	СМ2		2	48.5	
		Насадки				
НФ1	1.030.1-1.4-1-010	НФ1		3	29.7	
НУ1	-020	НУ1		2	25.2	
НУ2	-01	НУ2		3	25.2	
СМ1	ТП 903-1-221.86-КЖН-045	Опорный столик СМ1		3	24.6	
ММ19	1.400-7	Изделие соединительное ММ19		2	6.3	
Т-24	1.030.1-1.4-1-240	Деталь крепления Т-24		20	1.1	

Привязан:

Инв. №

ГИП	Гусева	
Нач.отд.	Ехилевский	
Н.контр.	Силькунов	
Гл.спец.	Марков	
Рук.гр.	Катаева	
Ст.инж.	Колесова	
Инж.	Ведехина	

ТП 903-1-221.86 -КЖ

Котельная с 4 котлами КЕ-2,5-14С для сельского строительства (в блочном исполнении). Топливо-каменные и бурые угли.

Стадия	Лист	Листов
РП	10	

Схемы расположения колонн и балок покрытия.

Госстрой СССР ГПИ Горьковский Сантехпроект

Инв. № подл. | Подпись и дата | Взам. инв. №

Альбом 7 часть 2

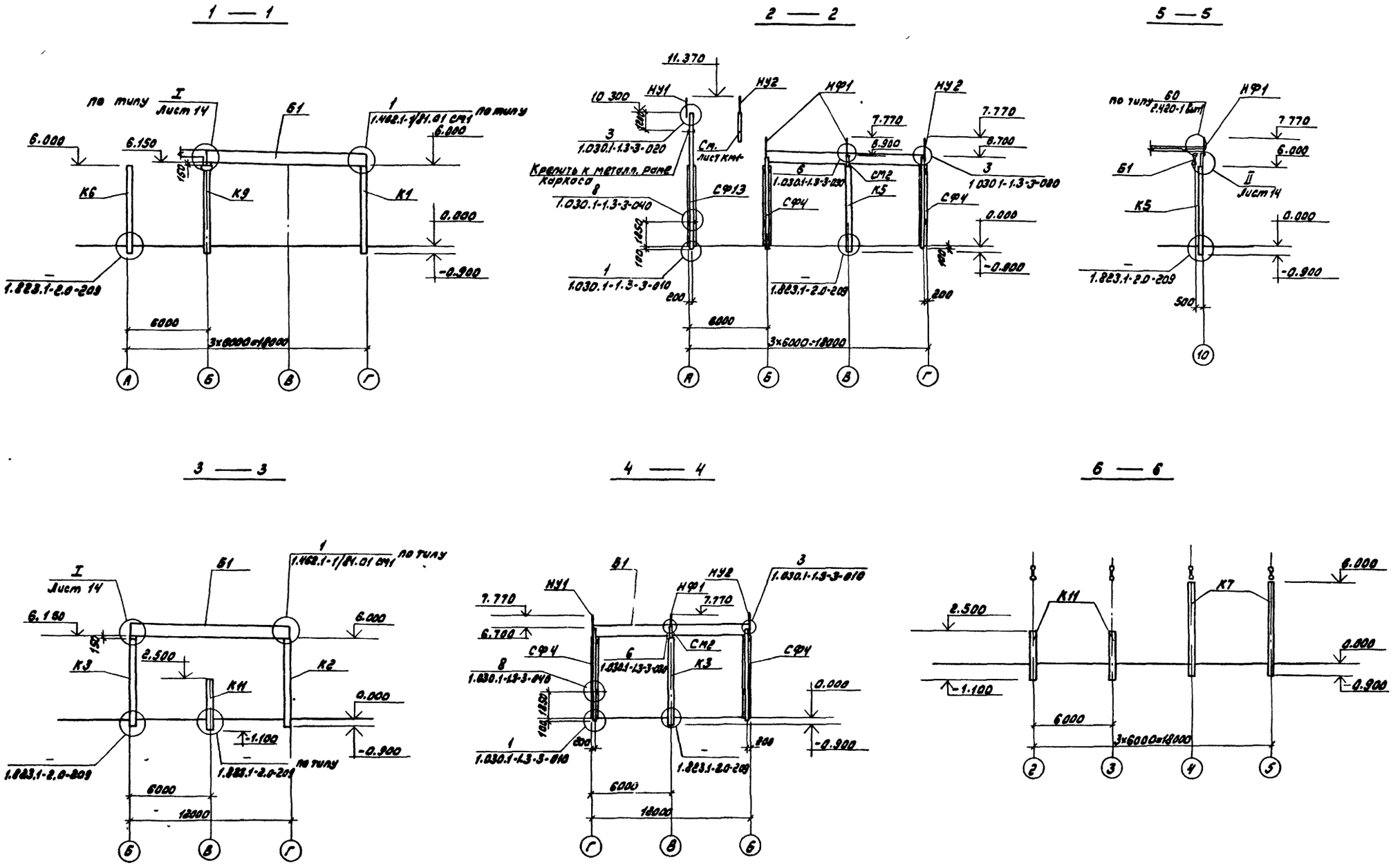

Гип	Гусева		ТП 903-1-221.86		-КЖ
Нач.отд.	Ехилевский		Котельная с 4 котлами КЕ-2,5-14С для сельского строительства (в блочном исполнении). Топливо-каменные и бурые угли		
Н.контр.	Силькунов			Стадия	Лист	Листов
Гл.спец.	Марков			РП	11	
Рук.гр.	Катаева		Сечения 1-1÷6-6 к листу 10	Госстрой СССР ГПИ Горьковский Сантехпроект		
Ст.инж.	Колесова					
Инж.	Ведехина					

Привязан

Инв.№

Инв.№подл. | Подпись и дата | Взам.инв.№

Альбом 7 часть 2

Схема расположения плит покрытия

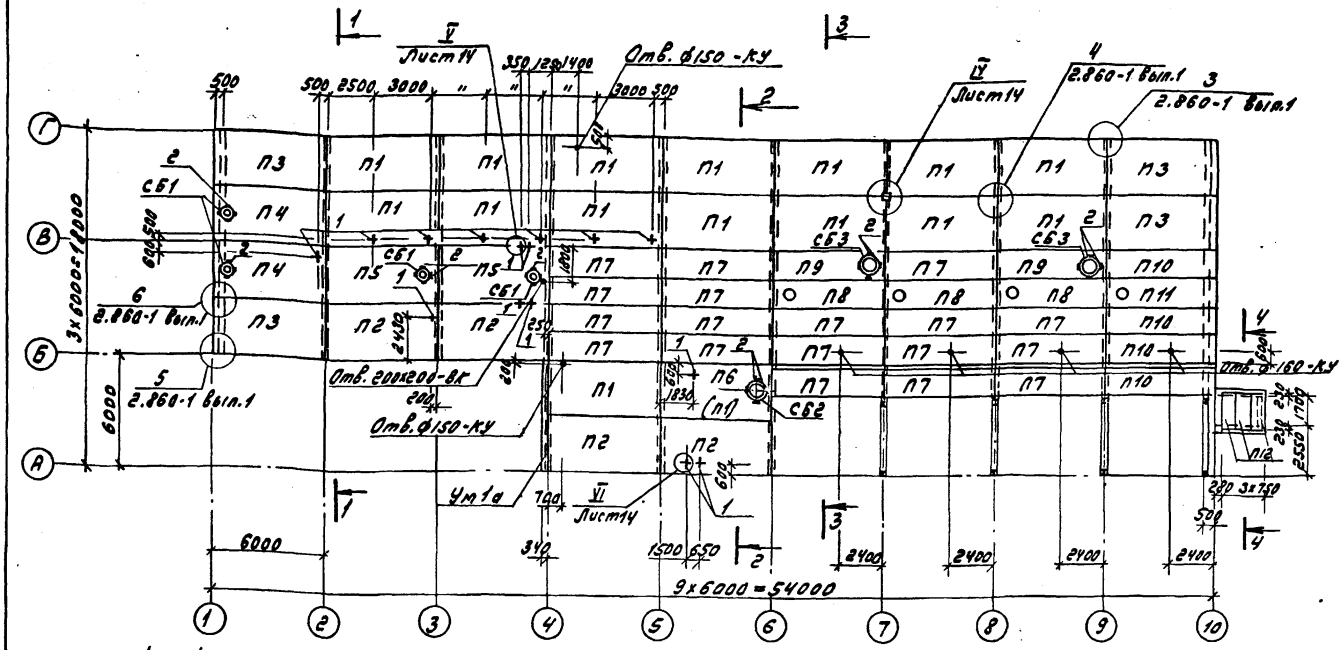

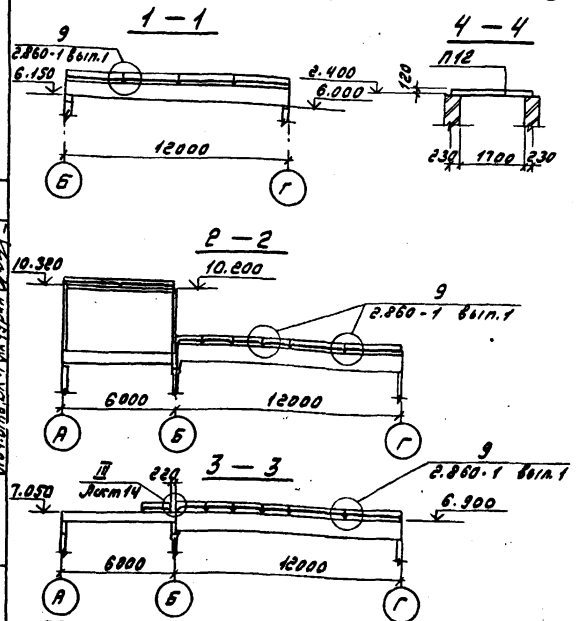

Продолжение спецификации

Марка, поз.	Обозначение	Наименование	Кол. на вариант I	Кол. на вариант II		Масса ед., кг	Примечание
		Снеговые районы I÷IV					
П12	3.006.1-2/82.1-2-1.0-058	Плита П17д-3	3	3		480	
		Стаканы					
СБ1	1.494-24 вып.1	СБ4А-1	4	4		150	
СБ2	1.494-24 вып.1	СБ7А-1	1	–		290	
СБ3	1.494-24 вып.1	СБ10А-1	2	2		250	
Ум1а	ТП903-1-221.86-КЖ-18	Участок монолитный Ум-1а	1	1			
		Изделия соединительные					
1	ТП903-1-221.86-КЖИ-030.050-01	МС 22	15	15		0,8	
2	2.460-14 вып.0	МС 1	22	18		0,4	
3	ТП903-1-221.86-КЖИ-039.050-01	МС 26	1	1		32.2	
4	ТП903-1-221.86-КЖИ-038.050-06	МС 27	1	1		5,9	
Д22	2.860-1 вып.1	Деревянное изделие Д22	16	16		2.1	
	ГОСТ 1812475	Плиты асбестоцементные плоские δ=10мм ℓ=260мм	16	1.6			м²

Вариант I – с ленточным конвейером; вариант II – со скребковыми конвейерами.

Спецификация к схеме расположения плит покрытия

Марка, поз.	Обозначение	Наименование	Кол. на вариант I	Кол. на вариант II		Масса ед., кг	Примечание
		Плиты покрытия					
		Снеговые районы I, II					
П1	1.865.1-11.1-4	1ПГ-2АIVТ-80М-2В-2-200П	15	16		2640	
П2	1.865.1-11.1-4 ТП903-1-221.86-КЖИ-005	1ПГ-2АIVТ-а-80М-2В-2-200П	4	4		2640	
П3	1.865.1-11.1-4 ТП903-1-221.86-КЖИ-005-03	1ПГ-2АIVТ-б-80М-2В-2-200П	4	4		2640	
П4	1.865.1-11.1-9 ТП903-1-221.86-КЖИ-005-06	1ПВ4-3АIVТ-а-80М-2В-2-200П	2	2		3220	
П5	1.865.1-11.1-9	1ПВ4-3АIVТ-80М-2В-2-200П	2	2		3220	
П6	1.865.1-11.1-9	1ПВ7-3АIVТ-80М-2В-2-200П	1	–		3220	
П7	1.865.1-11.1-4-01	2ПГ-2АIVТ-80М-2В-2-200П	18	18		1410	
П8	1.865.1-11.1-9-01	2ПВ7-3АIVТ-80М-2В-2-200П	3	3		1610	
П9	1.865.1-11.1-9-01	2ПВ10-3АIVТ-80М-2В-2-200П	2	2		1610	
П10	1.865.1-11.1-4-01 ТП903-1-221.85-КЖИ-005-10	2ПГ-2АIVТ-а-80М-2В-2-200П	4	4		1410	
П11	1.865.1-11.1-9-01 ТП903-1-221.86-КЖИ-005-08	2ПВ7-3АIVТ-а-80М-2В-2-200П	1	1		1610	
		Снеговой район III					
П1	1.865.1-11.1-4	1ПГ-3АIVТ-80М-2В-2-200П	15	16		2640	
П2	1.865.1-11.1-4 ТП903-1-221.86-КЖИ-005-01	1ПГ-3АIVТ-а-80М-2В-2-200П	4	4		2640	
П3	1.865.1-11.1-4 ТП903-1-221.86-КЖИ-005-04	1ПГ-3АIVТ-б-80М-2В-2-200П	4	4		2640	
П4	1.865.1-11.1-9 ТП903-1-221.86-КЖИ-005-06	1ПВ4-3АIVТ-а-80М-2В-2-200П	2	2		3220	
П5	1.865.1-11.1-9	1ПВ4-3АIVТ-80М-2В-2-200П	2	2		3220	
П6	1.865.1-11.1-9	1ПВ7-3АIVТ-80М-2В-2-200П	1	–		3220	
П7	1.865.1-11.1-4-01	2ПГ-3АIVТ-80М-2В-2-200П	18	18		1410	
П8	1.865.1-11.1-9-01	2ПВ7-3АIVТ-80М-2В-2-200П	3	3		1610	
П9	1.865.1-11.1-9-01	2ПВ10-3АIVТ-80М-2В-2-200П	2	2		1610	
П10	1.865.1-11.1-4-01 ТП903-1-221.86-КЖИ-005-11	2ПГ-3АIVТ-а-80М-2В-2-200П	4	4		1410	
П11	1.865.1-11.1-9-01 ТП903-1-221.86-КЖИ-005-08	2ПВ7-3АIVТ-а-80М-2В-2-200П	1	1		1610	
		Снеговой район IV					
П1	1.865.1-11.1-4	1ПГ-4АIVТ-80М-2В-2-200П	15	16		2640	
П2	1.865.1-11.1-4 ТП903-1-221.86-КЖИ-005-02	1ПГ-4АIVТ-а-80М-2В-2-200П	4	4		2640	
П3	1.865.1-11.1-4 ТП903-1-221.86-КЖИ-005-05	1ПГ-4АIVТ-б-80М-2В-2-200П	4	4		2640	
П4	1.865.1-11.1-9 ТП903-1-221.86-КЖИ-005-07	1ПВ4-4АIVТ-а-80М-2В-2-200П	2	2		3220	
П5	1.865.1-11.1-9	1ПВ4-4АIVТ-80М-2В-2-200П	2	2		3220	
П6	1.865.1-11.1-9	1ПВ7-4АIVТ-80М-2В-2-200П	1	–		3220	
П7	1.865.1-11.1-4-01	2ПГ-4АIVТ-80М-2В-2-200П	18	18		1410	
П8	1.865.1-11.1-9-01	2ПВ7-4АIVТ-80М-2В-2-200П	3	3		1610	
П9	1.865.1-11.1-9-01	2ПВ10-4АIVТ-80М-2В-2-200П	2	2		1610	
П10	1.865.1-11.1-4-01 ТП903-1-221.86-КЖИ-005-12	2ПГ-4АIVТ-а-80М-2В-2-200П	4	4		1410	
П11	1.865.1-11.1-9-10 ТП903-1-221.86-КЖИ-005-09	2ПВ7-4АIVТ-а-80М-2В-2-200П	1	1		1610	

1. Общие указания см. лист 2
2. Стыки между железобетонными плитами заделать бетоном М-200. Швы между минераловатными плитами заделать термовкладышами из того же материала.
3. Отверстия в плитах по месту высверлить с особой осторожностью, строго придерживаясь указанных размеров.
4. Вид пароизоляции в плитах покрытия принят для $t_н=-30°C$; $t_в=12°$; $\varphi=60\%$ по серии 1.865.1-11 вып.1.
5. Марки плит в скобках – для варианта со скребковыми конвейерами.

Согласовано:
Нач. отд. КУ-1 Лемендин
Нач. отд. ОВ-2 Ионкин
Нач. отд. ВК-1 Якучин

Инв. № подл. | Подпись и дата | Взам. инв. №

Привязан

Инв. №

ГИП	Гусева	
Нач. отд.	Ехилевский	
Н. контр.	Силькунов	
Гл. спец.	Марков	
Рук. гр.	Катаева	
Ст. инж.	Колесова	

ТП 903-1-221.86 -КЖ

Котельная с 4 котлами КЕ-2,5-14С для сельского строительства (в блочном исполнении). Топливо-каменные и бурые угли

Стадия	Лист	Листов
РП	12	

Схема расположения плит покрытия

Госстрой СССР ГПИ Горьковский Сантехпроект

21192-10 4

Альбом 7 часть 2

Схема расположения плит перекрытия на отм. 3.250

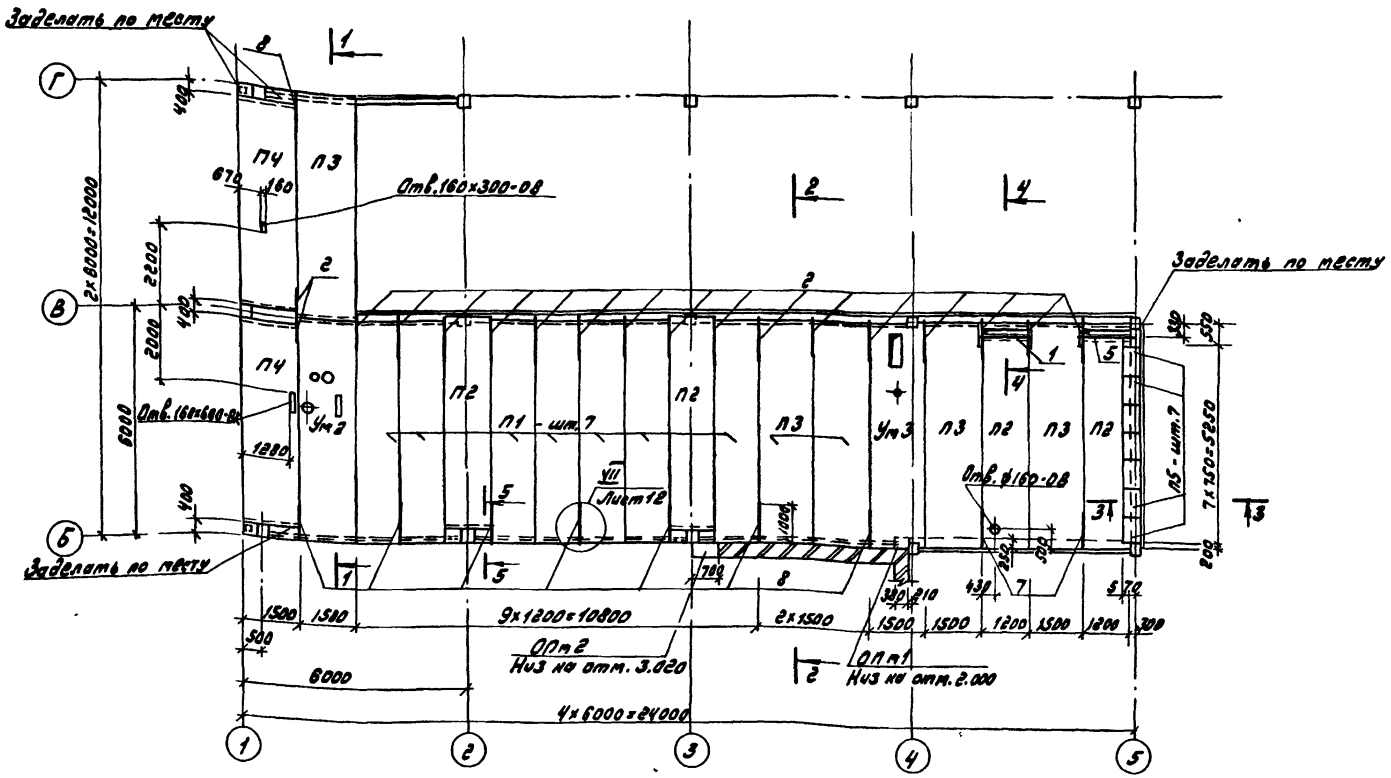

Спецификация к схеме расположения плит перекрытия на отм. 3.250

Марка, поз.	Обозначение	Наименование	Кол	Масса ед., кг	Примечание
		Плиты перекрытия			
П1	1.141-1.63 300-01	ПК60.12-8АтVТ-а	9	2150	
П2	1.141-1.63 300-02	ПК57 12-8АтVТ-а	4	2050	
П3	1.141-1.63 200-01	ПК60.15-8АтVТ-а	5	2850	
П4	1.141-1.63 200-03	ПК54.15-8АтVТ-а	2	2525	
П5	3.006.1-2/82.1-2.1.0-016	П5д -5	7	100	
		Участки монолитные			
Ум2	ТП 903-1-22186-КЖ-17	Ум2	1		
Ум3	-КЖ-17	Ум3	1		
		Опорные подушки			
ОПм1	-КЖ-17	ОПм1	1		
ОПм2	-КЖ-17	ОПм2	1		
		Рамы металлические			
1	ТП 903-1-22186-КЖИ-034	РМ1	1		
5	-01	РМ2	1		
2	-022.020 03	Каркас плоский КР31	18		
3		А-I-14 ГОСТ 5781-82* ℓ=450	28	0.55	
4		А-II-10 ГОСТ 5781-82*	840	0.62	п.м
6		Сетка Р-10-1.2 ГОСТ 5336-80	31,5	2.2	м²
7	2.430-3 вып.3	Изделие соединительное МК22	2		
8		А-I-10 ГОСТ 5781-82* ℓ=1150	8	0.7	

Расход бетона М-200 на заделки по месту - 1.3 м³

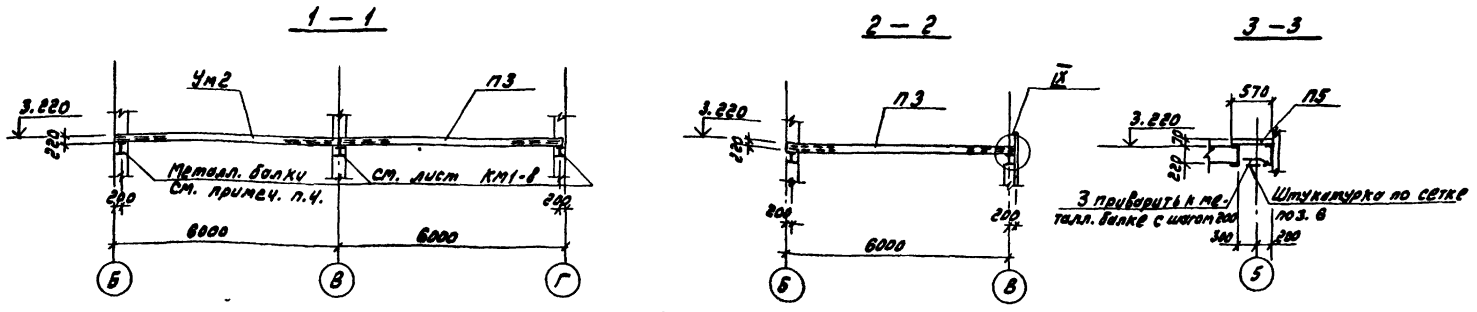

1. Общие указания см. лист 2
2. Швы между плитами заполнить бетоном марки 200 на мелком заполнителе.
3. Отверстия в плитах по месту высверлить с особой осторожностью, строго придерживаясь указанных размеров.
4. Металлические балки оштукатурить цементным раствором по сетке Р-10-1.2 ГОСТ 5336-80.

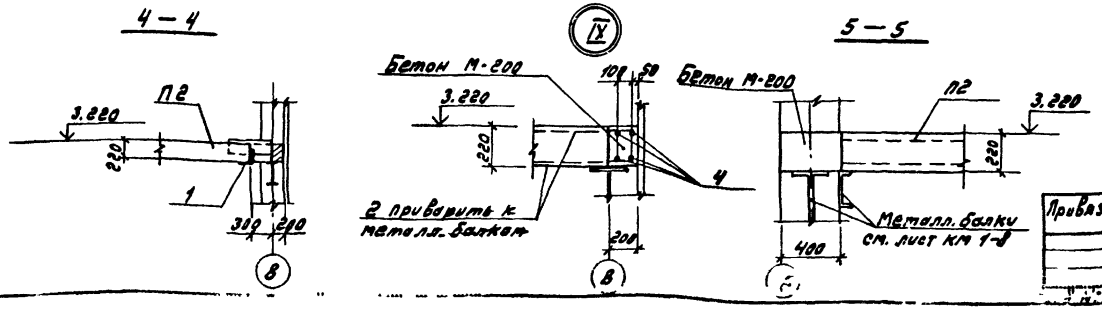

ТП 903-1-22186 -КЖ			
Котельная с 4 котлами КЕ-2,5-14С для сельского строительства (в блочном исполнении) Топливо-каменные и бурые угли			
Стадия	Лист	Листов	
РП	13		
Схема расположения плит перекрытия			
Госстрой СССР Сантехпроект			

Привязан:

ГИП	Гжева	
Нач.отд.	Ехилевский	
Н.контр.	Сулькунов	
Гл.с.	Марков	

Инв.№ подл. | Подпись и дата | Взам.инв.№ | Нач.отд.ОВ | Нач.отд.ВК-1 | Ионкин | Акчурин

Альбом 7 часть 2

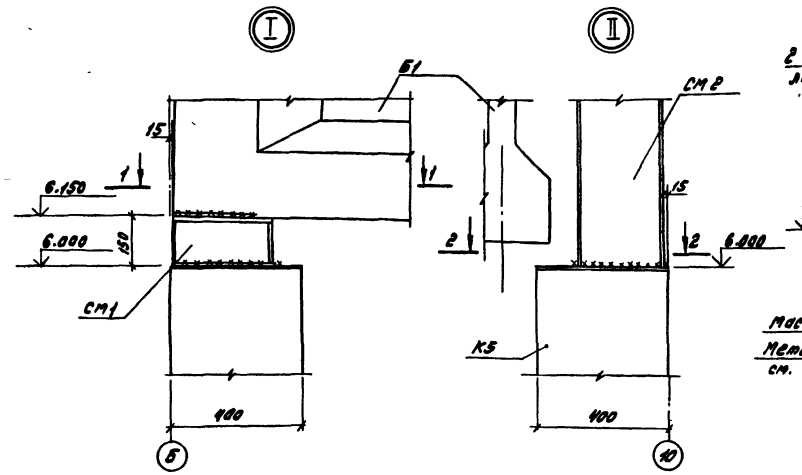

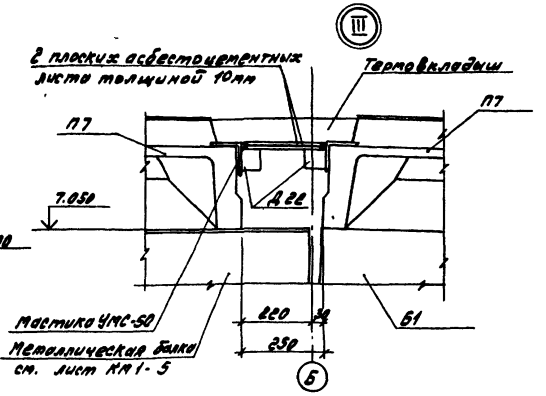

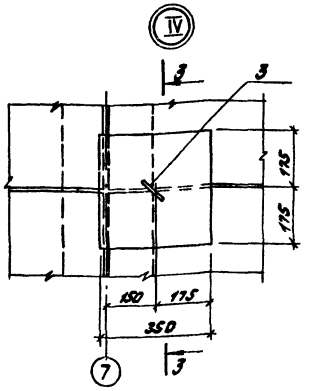

3 – 3

1 – 1

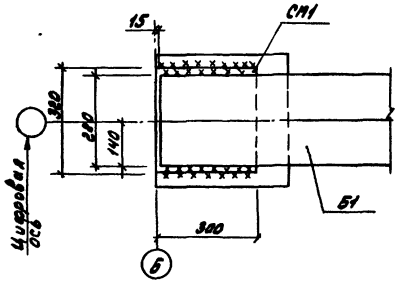

2 – 2

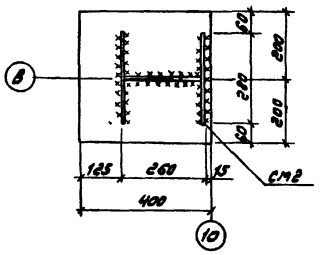

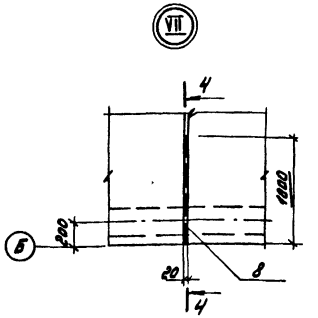

4 – 4

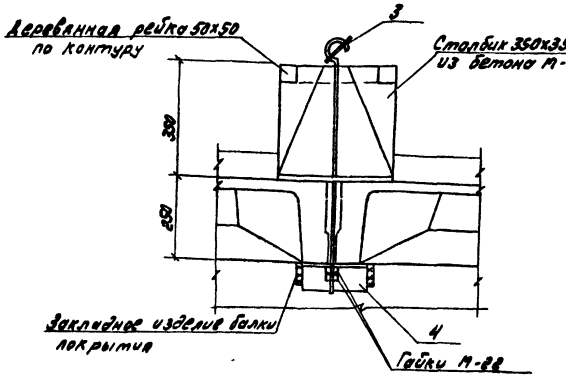

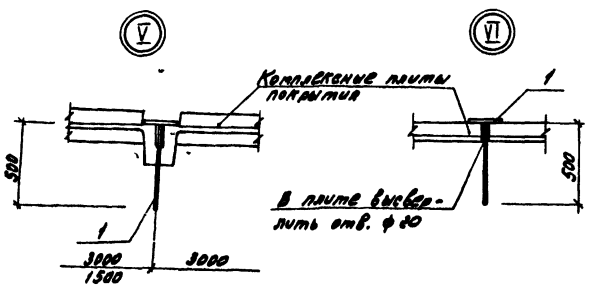

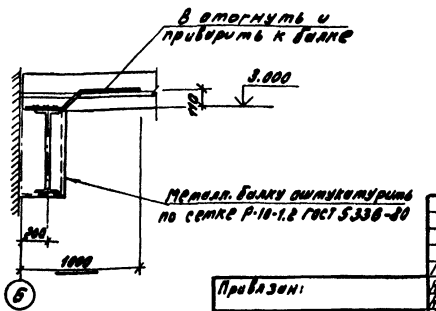

Сварку выполнять электродами типа Э 42 ГОСТ 9467-75.

										Т.П. 903-1-224.86	-КЖ
										Котельная с 4 котлами КВ-2,5-115 для сельского строительства (вариант с бетонным исполнением) Топливо-жидкое и сжиженный газ	
											Стадия / Лист / Листов
											РП / 14 /
										Каркас здания. Узлы I÷VII.	Госстрой СССР ГПИ Горьковский Сантехпроект

Схема расположения плит перекрытия на отм. 7.200

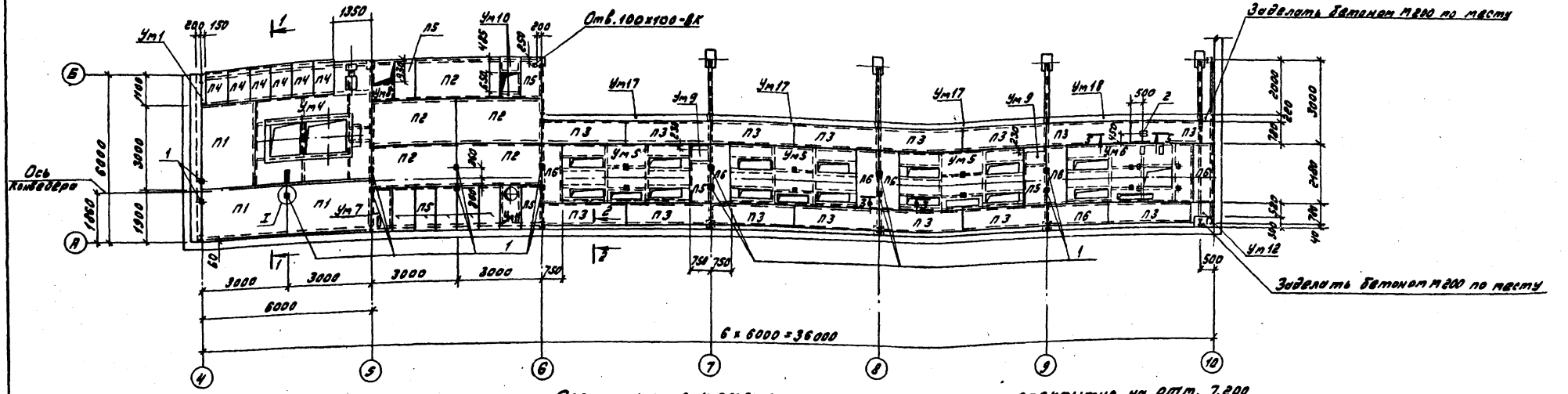

1-1

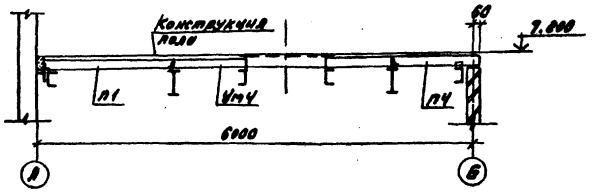

2-2

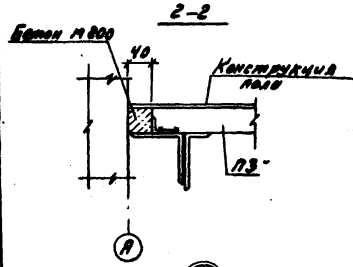

3-3

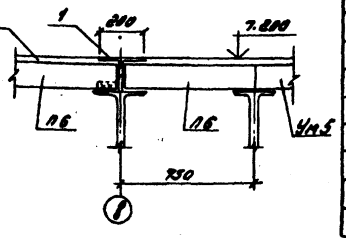

4-4

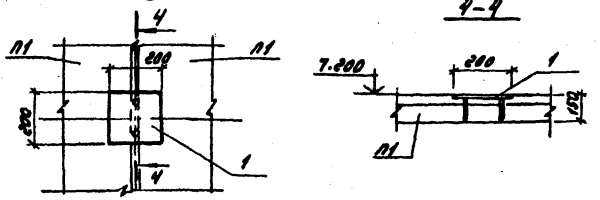

5-5

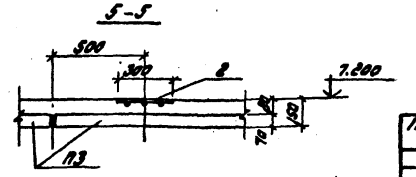

Спецификация к схеме расположения плит перекрытия на отм. 7.200

Марка, поз.	Обозначение	Наименование	Кол.	Масса ед., кг	Примечание
		Плиты перекрытия			
П1	ТП 903-1-221.86-КЖИ-086	П14-3-1	3	1240.0	
П2	-01	П10-3-1	5	771.0	
П3	-02	П5-8-1	15	410.0	
П4	-03	П7д-3-1	6	150.0	
П5	-04	П10д-3-1	10	190.0	
П6	-05	П17д-3-1	7	480.0	
		Монолитные участки			
Ум1	ТП 903-1-221.86-КЖ-18	Ум1	1		
Ум4	-КЖ-20	Ум4	1		
Ум5	-КЖ-18	Ум5	3		
Ум6	-КЖ-19	Ум6	1		
Ум7	-КЖ-21	Ум7	1		
Ум8	-КЖ-21	Ум8	1		
Ум9	-КЖ-21	Ум9	2		
Ум10	-КЖ-21	Ум10	1		

Марка, поз.	Обозначение	Наименование	Кол.	Масса ед., кг	Примечание
		Монолитные участки			
Ум11	ТП 903-1-221.86-КЖ-22	Ум11	1		
Ум12	-КЖ-22	Ум12	1		
Ум17	-КЖ-22	Ум17	3		
Ум18	-КЖ-22	Ум18	1		
		Изделия закладные			
1	ТП 903-1-221.86-КЖИ-017.ВЗ-05	МС 24	15	3.3	
2	1.400-15.6.1.120-12	МН 411-2	1	3.5	

1. Общие указания см. лист 2.
2. Поверхность всех монолитных участков затереть цементным раствором.
3. Закладные изделия поз. 1; 2 устанавливать во время заделки швов бетоном и выполнения пола.
4. Участок примыкания плит к металлическим колоннам высверлить по месту.
5. Схему расположения металлических балок см. черт. КМ.
6. Плиты перекрытия привязать к металлическим балкам не менее, чем по трем углам.

Привязан

Инв. №

ГИП	Гусева	
Нач. отд.	Ежиревский	
Н. контр.	Сидякина	
Гл. спец.	Маркова	
Рук. гр.	Котаева	
Ст. инж.	Орлякова	

ТП 903-1-221.86 -КЖС

Котельная с 4 котлоагрегатами Е-6,5-14ГМ для работы на твердом топливе. Здание одноэтажное бескаркасное. Стальные колонны и рамные узлы

Стадия	Лист	Листов
Р.П	15	

Вариант с ленточным конвейером. Схема расположения плит перекрытия на отм. 7.200

Госстрой СССР ГПИ Горьковский Сантехпроект

Инв. № подл. | Подпись и дата | Взам. инв. №
Нач. отд. Ежиревский
Нач. отд. ВВ Ахунин
Гл. инж. проекта Ежиревский
ГПИ г. Москва Рудман

Схема расположения плит перекрытия на отм. 7.200

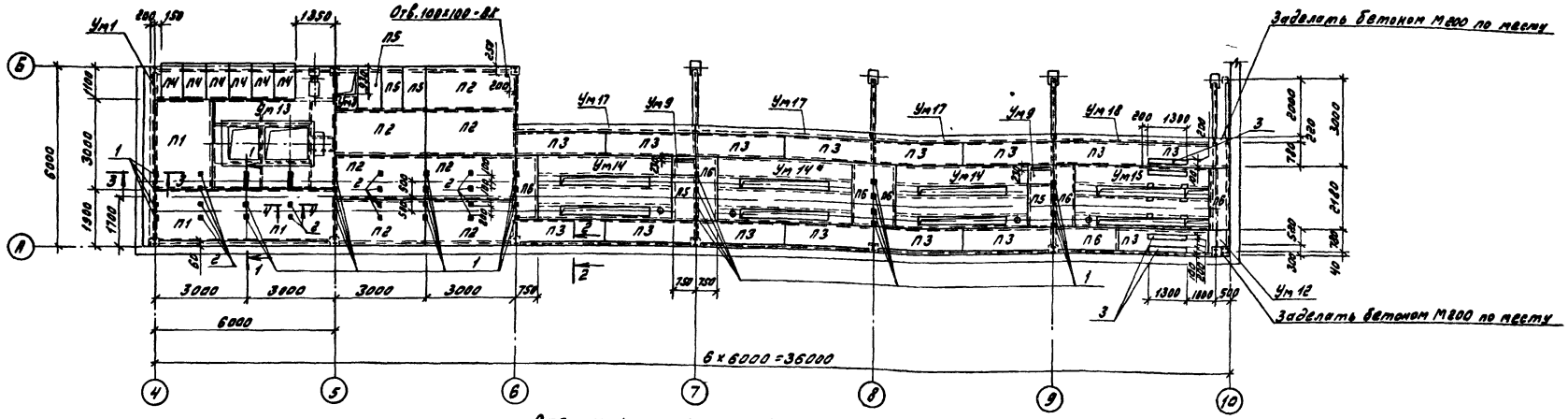

1-1

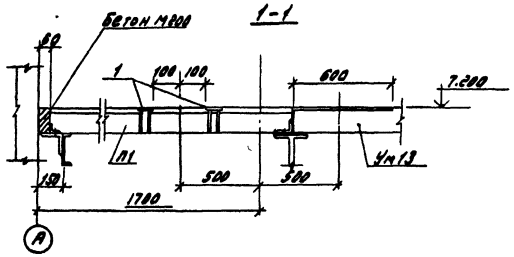

2-2

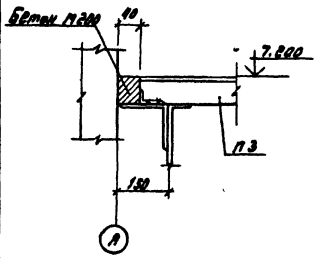

3-3

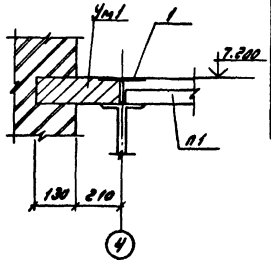

4-4

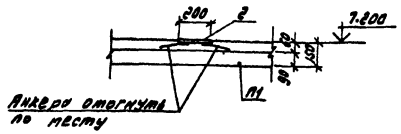

Спецификация к схеме расположения плит перекрытия на отм. 7.200

Марка, поз.	Обозначение	Наименование	Кол.	Масса ед., кг	Примечание
		Плиты перекрытия			
п1	ТП 903-1-22.86-КЖСУ-006	п14-3-1	3	1240.0	
п2	-01	п10-3-1	7	770.0	
п3	-02	п5-8-1	15	410.0	
п4	-03	п7а-3-1	6	150.0	
п5	-04	п10а-3-1	5	190.0	
п6	-05	п17а-3-1	7	480	
		Монолитные участки			
Ум1	ТП 903-1-22.86 -КЖС-18	Ум1	1		
Ум13	-КЖС-20	Ум13	1		
Ум14	-КЖС-23	Ум14	2		
Ум14а	-КЖС-23	Ум14а	1		
Ум15	-КЖС-23	Ум15	1		
Ум8	-КЖС-21	Ум8	1		
Ум9	-КЖС-21	Ум9	2		

Марка, поз	Обозначение	Наименование	Кол.	Масса ед., кг	Примечание
		Монолитные участки			
Ум12	ТП 903-1-22.86-КЖС-22	Ум12	1		
Ум17	-КЖС-22	Ум17	3		
Ум18	-КЖС-22	Ум18	1		
1	ТП 903-1-22.86(КЖСУ-0.37.05)КЖ	Изделие соединительное	30	3.3	
		Изделия закладные			
2	1.400-15.81.420-03	МН 406-2	14	2.4	
3	1.400-15.81.430-07	МН 417-2 С=1300	3	13.5	

1. Общие указания см. лист 2.
2. Закладные изделия поз. 1; 2; 3 установить во время заделки швов бетоном и выполнения пола.
3. Участок примыкания плит к металлическим колоннам высверлить по месту.
4. Схему расположения металлических балок см. черт. КМ
5. Поверхность всех монолитных участков затереть цементным раствором.
6. Плиты перекрытия приварить к металлическим балкам не менее, чем по трем углам.

Привязан:

Инв. №

ГИП	Гусева		
Нач. отд	Семеновский		
Н. контр.	Силькина		
Гл. спец.	Марков		
Рук. гр	Котиева		
Ст. инж.	Огаркова		

ТП 903-1-22.86 -КЖ

Конструкции с чертежами КЖ-0.5-1-12 для сельского строительства. Районы с сейсмичностью 7, 8 и 9 баллов. Нормальное исполнение. Тепловлажностные и сухие грунты.

Стадия	Лист	Листов
РП	16	

Госстрой СССР ГПИ Горьковский Сантехпроект

Перечень сборных железобетонных элементов перекрытий. Схема расположения плит перекрытия на отм. 7.200

Инв. № подл. | Подпись и дата | Взам. инв. №

Альбом 7 часть 2

Ум 2. Опалубка

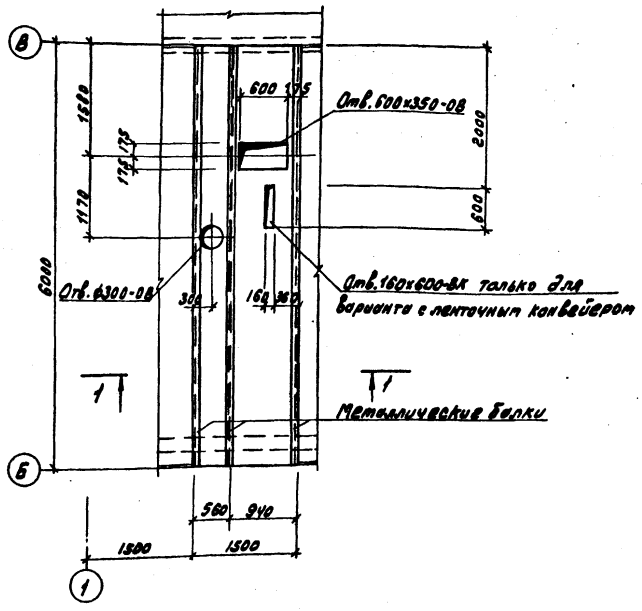

Ум 3. Опалубка

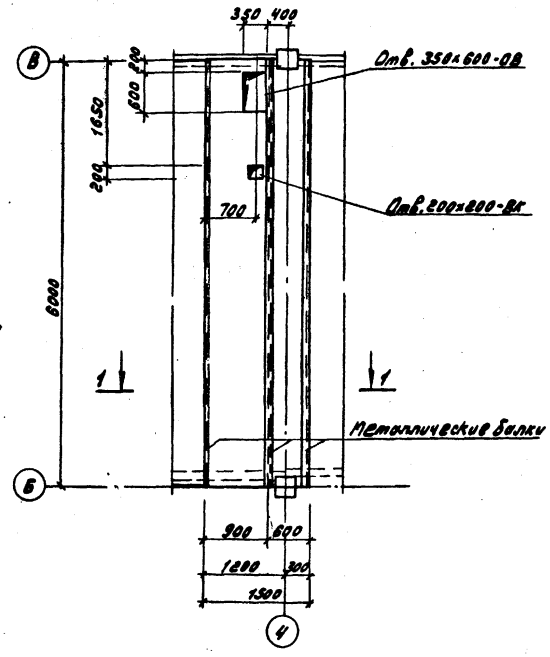

Формат	Зона	Поз.	Обозначение	Наименование	Кол. на марку Ум2	Ум3	ОПм1	ОПм2	Примечание
				Сборочные единицы					
				Сетки сварные ГОСТ 8478-81					
		1		С 5Вр1-100 / 5Вр1-100 560×5950 25/30	1	1			10.3кг
		2		С 5Вр1-100 / 5Вр1-100 940×5950 25/70	1	1			17.3кг
				Изделия закладные					
		8	ТП 903-1-224.86-КЖСИ-031.040-01	МН 9			1		1.4кг
		9	1.400-15.81.150-71	МН 144-6				1	9.6кг
				Детали					
				А-III-8 ГОСТ 5781-82*					
		3		ℓ=510	4				0.2кг
		4		ℓ=890	10/4	6			0.35кг
		5		ℓ=750	4				0.3кг
		6		ℓ=1000	4/-	2			0.4кг
		7*		ℓ=1200	1				0.47кг
				Материалы					
				Бетон М-200	0.85/0.86	0.86	0.06	0.09	м³
				Керамзитобетон γ=600 кг/м³	1.02/1.02	1.02			м³

* Поз. 7 см. ведомость деталей.

Для Ум2 в числителе указан расход для варианта с ленточным конвейером, в знаменателе - для варианта со скребковыми конвейерами.

Ум 2. Армирование

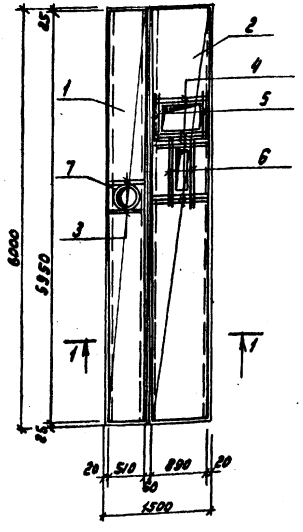

Ум 3. Армирование

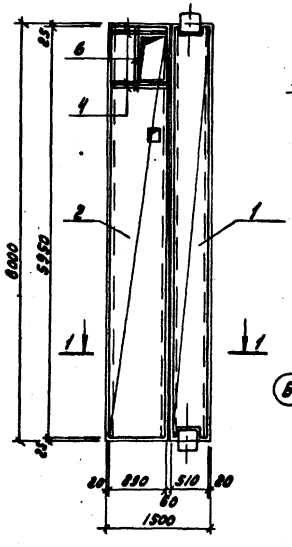

1 — 1

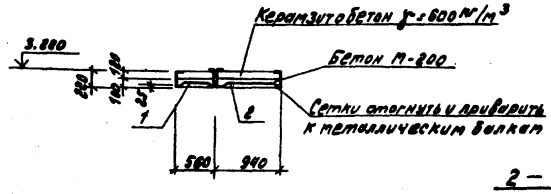

ОП м 1

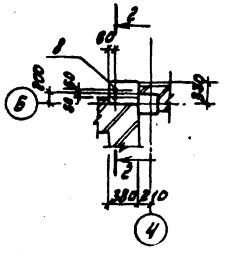

ОП м 2

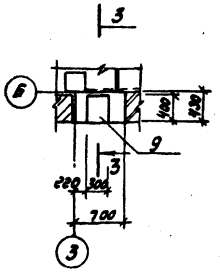

2 — 2

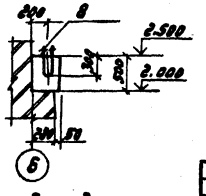

3 — 3

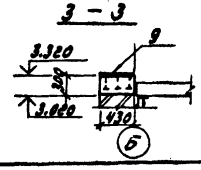

Ведомость деталей

Поз.	Эскиз
7	ф340

Ведомость расхода стали на один элемент, кг

Марка элемента	Изделия арматурные: Арматура класса А-III ГОСТ 5781-82* ф8		Вр1 ГОСТ 6727-80 ф5		Итого	Общий расход
Ум 2	7.6/3.9		27.6		35.2/31.5	35.2/31.5
Ум 3	2.9		27.6		30.5	30.5

Привязан:

Инв. №

ГИП	Гусева	
Нач. отд.	Ехилевский	
Н. контр.	Силькунов	
Гл. спец.	Марков	
Рук. гр.	Катаева	
Ст. инж.	Колесова	

ТП 903-1-224.86 -КЖ

Котельная с 4 котлами КЕ-2,5-14С для сельского строительства (в блочном исполнении). Топливо-каменные и бурые уголь.

Стадия	Лист	Листов
РП	17	

Монолитные участки перекрытия Ум2, Ум3. Опорные подушки ОП м1, ОП м2.

Госстрой СССР ГПИ Горьковский Сантехпроект

Инв. № подл. | Подпись и дата | Взам. инв. №

Альбом 7 часть 2

Ум 1; Ум1а

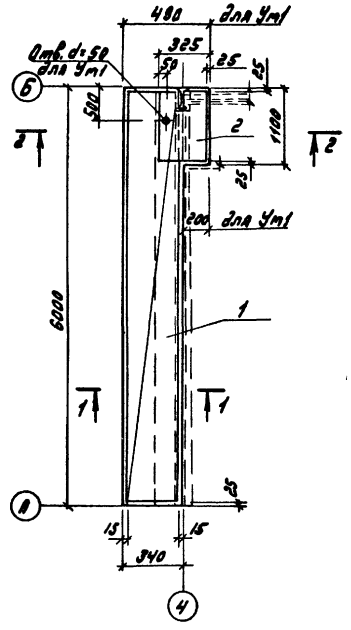

Ум 5

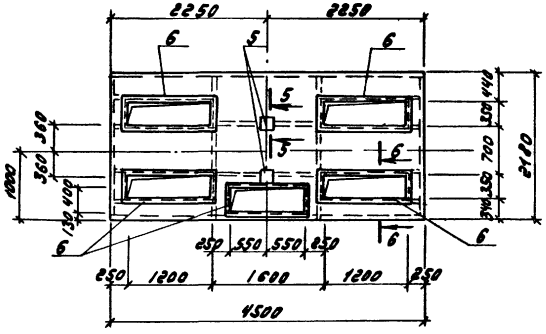

Ум 5 (армирование)

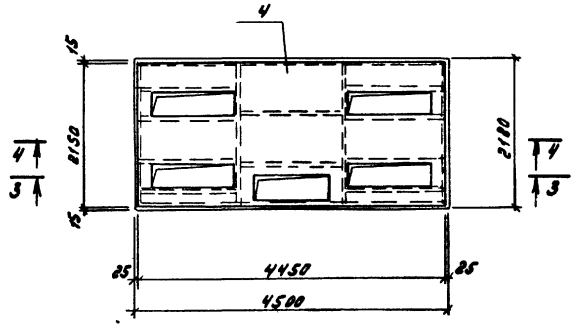

1-1

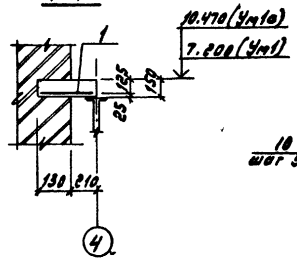

3-3

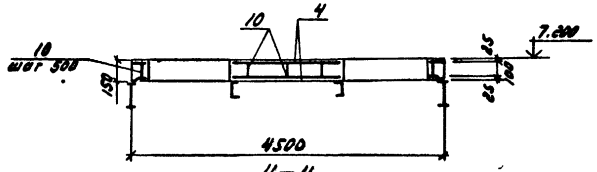

5-5

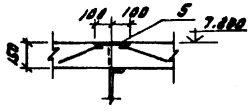

4-4

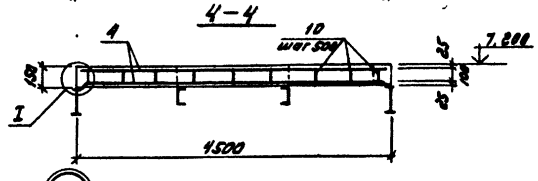

6-6

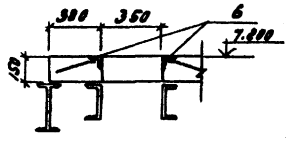

2-2 (для Ум1)

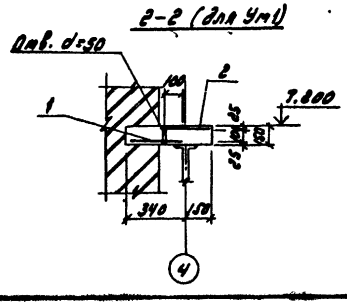

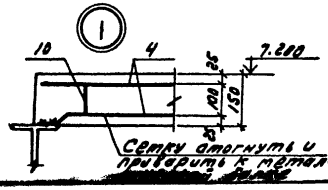

Спецификация монолитных участков Ум1; Ум1а; Ум5

Формат	Зона	Поз.	Обозначение	Наименование	Кол. на исполн. Ум1	Ум5	Ум1а	Примечание
				Сборочные единицы				
				Сетки арматурные				
				ГОСТ 8478-81				
		1		$C\frac{5Вр1-100}{5Вр1-100}$ 310×5950 $\frac{25}{55}$	1		1	5,61 кг
		2		$C\frac{5Вр1-100}{5Вр1-100}$ 300×1050 $\frac{25}{50}$	1			1.0 кг
		4		$C\frac{5Вр1-100}{5Вр1-100}$ 2150×4450 $\frac{25}{25}$		2		29.6 кг
				Изделия закладные				
		5	1.400-15.81.420-02	МН 406-1		2		2,5 кг
		6	1.400-15.81.540-09	МН548 ℓ=3,2 пм		5		13,4 кг
				Детали				
				А-III-8 ГОСТ 5781-82*				
		10*		ℓ=690		42		0.27 кг
				Материалы				
				Бетон М 200	0,4	1.2	0.3	м³

* Позицию 10-см. ведомость деталей на листе 20

Ведомость расхода стали на элемент, кг

Марка	Изделия арматурные					Изделия закладные					Всего
	Арматура класса					Арматура класса	Прокат марки				
	Вр1		А III			А III	В Ст3 кп2				
	ГОСТ 6727-80		ГОСТ 5781-82*			ГОСТ 5781-82*	ГОСТ 19903-74	ГОСТ 8509-72*			
	ф5	Итого	ф8		Итого	ф8	-в=6	L50×5		Итого	
Ум1	6.6	6.6									6.6
Ум5	59.2	59.2	11.4		11.4	7.7	3.8	60,5		72.0	142.6
Ум1а	5.6	5.6									5.6

1. Сетки поз. 4 вырезать в местах отверстий по месту.
2. В монолитном участке Ум1 сетку поз. 2 в месте металлической колонны вырезать.

Привязан	Гип	Гусева	
	Нач. отд.	Ехилевский	
	Н. контр.	Силькунов	
	Гл. спец.	Марков	
	Рук. гр.	Катаева	
	Ст. инж.	Дзаркова	

ТП 903-1-221.86 -КЖС

Котельная с 4 котлами КЕ-2,5-14С для сельского строительства (в блочном исполнении) Топливо-каменные и бурые угли.

Стадия	Лист	Листов
РП	18	

Вариант с ленточным конвейером. Монолитные участки Ум1; Ум1а; Ум5.

Госстрой СССР ГПИ Горьковский Сантехпроект

Инв. № подл. | Подпись и дата | Взам. инв. №

21192-10 10

Альбом 7 часть 2

Ум 6

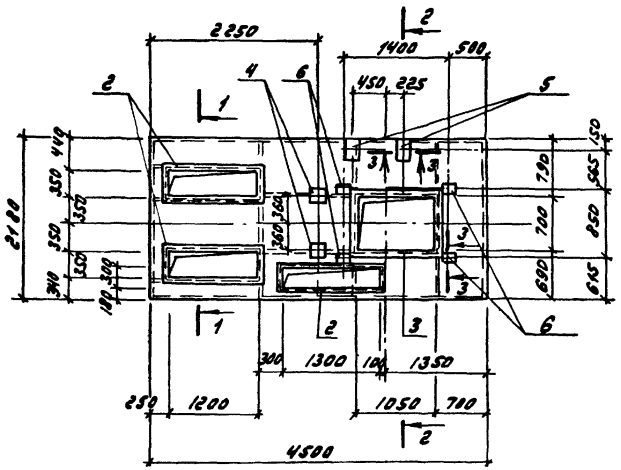

1–1

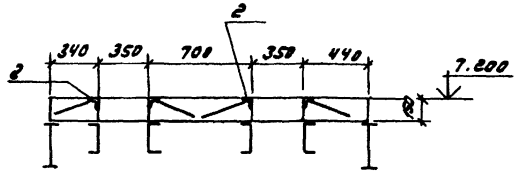

2–2

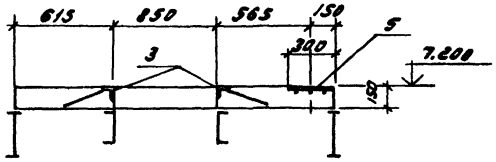

Ум 6 (армирование)

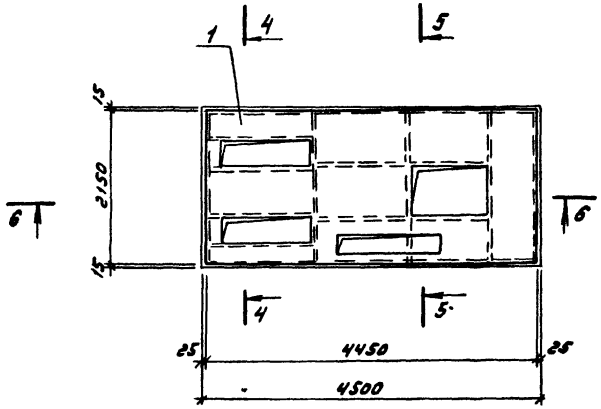

3–3

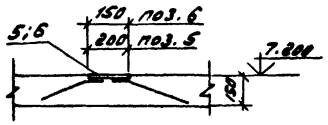

4–4

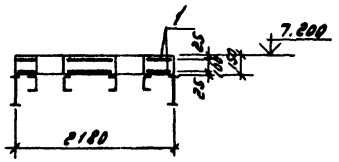

6–6

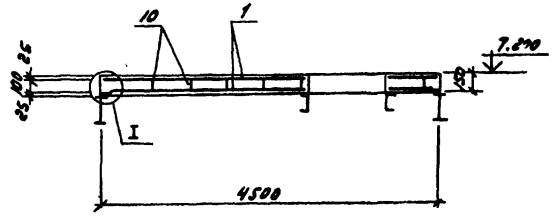

5–5

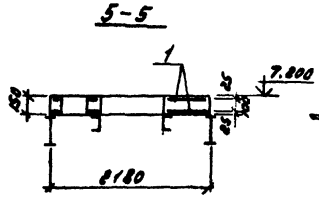

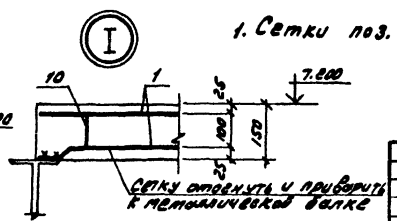

Спецификация монолитного участка Ум 6

Формат	Зона	Поз.	Обозначение	Наименование	Кол.	Примечание
				Сборочные единицы		
				Сетки арматурные		
				ГОСТ 8478-81		
		1		$C\frac{5Вр1-100}{5Вр1-100}$ 2150×4450×25	2	29.6кг
				Изделия закладные		
		2	1.400-15 В1.540-09	МН 548 ℓ=3.2пм	3	13.4кг
		3	-09	МН 548 ℓ=4пм	1	16.8кг
		4	1.400-15.В1.420-02	МН 406-1	2	2.5кг
		5	-12	МН 411-1	2	3.6кг
		6	1.400-15.В1.410-04	МН 403-1	4	1.9кг
				Детали		
				А-III-8 ГОСТ 5781-82*		
		10*		ℓ=690	42	0.27кг
				Материал		
				Бетон М200	1.2	м³

* Позицию 10 – см. ведомость деталей на листе 20

Ведомость расхода стали на элемент, кг

Марка элемента	Изделия арматурные							Изделия закладные							Общий расход
	Арматура класса							Арматура класса		Прокат марки					
	Вр1			А III				А III		В Ст 3 кл2					
	ГОСТ 6727-80			ГОСТ 5781-82*				ГОСТ 5781-82*		ГОСТ 9903-74*		ГОСТ 8509-72*			
	5		Итого	8		Итого	Всего	8	Итого	-8=6	Итого	2.50×5	Итого	Всего	
Ум 6	59.2		59.2	11.4		11.4	70.6	10.3	10.3	15.0	15.0	51.7	51.7	77.0	147.6

1. Сетки поз. 1 в местах отверстий вырезать по месту

Привязан	ГИП	Гусева		ТП 903-1-221.86 –КЖ	
	Нач отд.	Ехилевский		Котельная с 4 котлами КЕ-2,5-14С для сельского строительства (в блочном исполнении) Топливо-каменные и бурые угли	
	Н. контр.	Силькунов			
	Гл. спец.	Марков		Стадия	Лист / Листов
	Рук. гр.	Катаева		РП	19
Инв. №	Ст инж.	Огаркова		Вариант с ленточным конвейером Монолитный участок Ум 6.	Госстрой СССР ГПИ Горьковский Сантехпроект

Инв. № подл. | Подпись и дата | Взам. инв. №

Альбом 7 часть 2

Ум4; Ум13

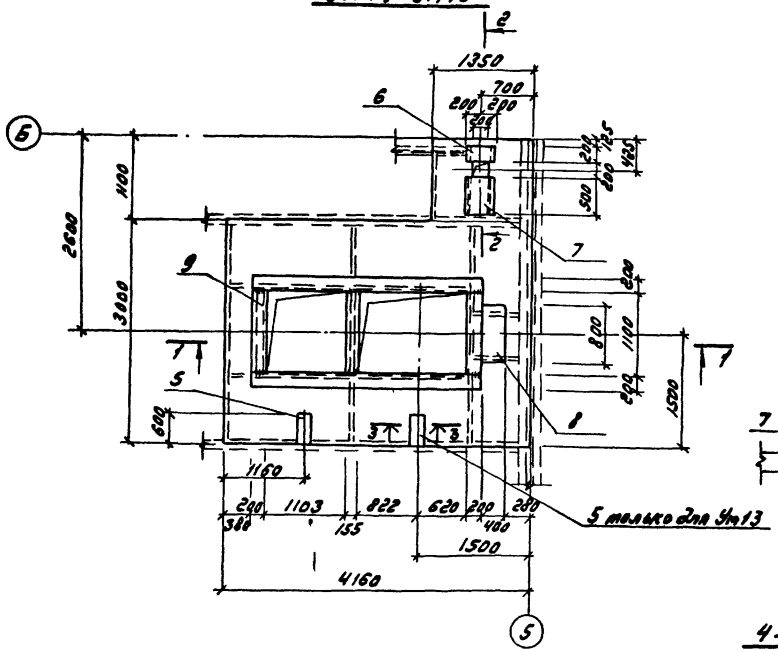

1–1

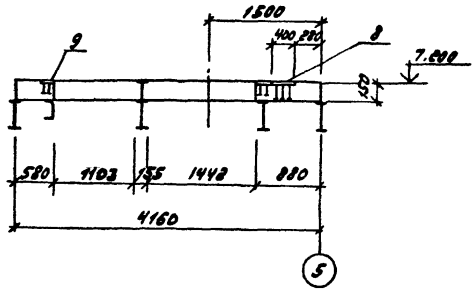

2–2

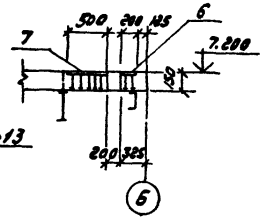

3–3

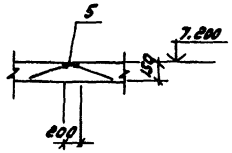

Спецификация монолитных участков Ум4; Ум13

Формат	Зона	Поз.	Обозначение	Наименование	Кол. на изд. Ум4	Ум13		Примечание
				Сборочные единицы				
				Сетки арматурные				
				ГОСТ 8478-81				
		1		С $\frac{5Вр1-100}{5Вр1-100}$ 900×3500 $\frac{50}{50}$	4	4		9.7кг
		2		С $\frac{5Вр1-100}{5Вр1-100}$ 850×2950	2	2		8.0кг
		3		С $\frac{5Вр1-100}{5Вр1-100}$ 530×1500 $\frac{К}{50}$	2	2		2.5кг
		4		С $\frac{5Вр1-100}{5Вр1-100}$ 1250×1300 $\frac{25}{50}$	2	2		5.1кг
				Изделия закладные				
		5	1.400-15.81.430-06	МН 417.1 ℓ=0.6п.м	1	2		6.3кг
		6	ТП 903-1-221.86 КЖИ-029.040	МН1	1	1		7.8кг
		7	-01	МН2	1	1		19.5кг
		8	-02	МН3	1	1		22.7кг
		9	1.400-15.81.140-17	МН 129-6 ℓ=8.4п.м	1	1		90.0кг
				Детали				
				А-III ⌀8 ГОСТ 5781-82*				
		10*		ℓ=690	55	55		0.27кг
				Материал				
				Бетон М200	1.65	1.65		м³

* Позицию 10 – см. ведомость деталей.

Ум4; Ум13 (армирование)

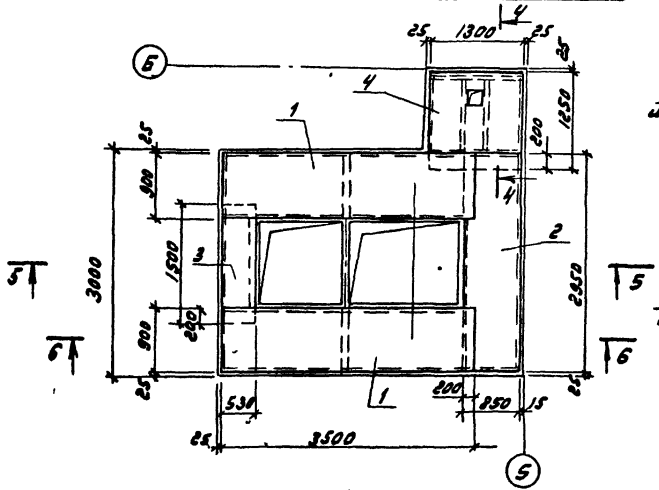

4–4

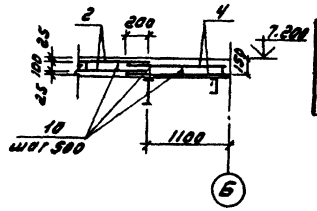

Ведомость деталей

Поз.	Эскиз
10	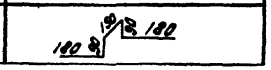

5–5

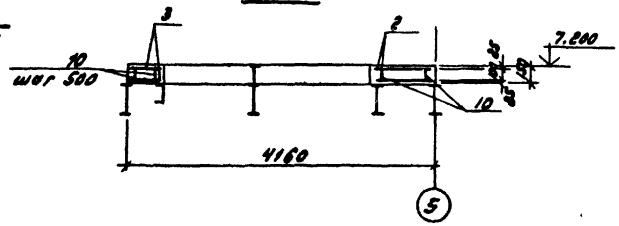

6–6

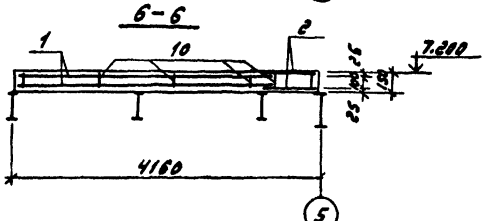

Ведомость расхода стали на элемент, кг

Марка элемента	Изделия арматурные				Изделия закладные						Всего	Общий расход
	Арматура класса				Арматура класса	Прокат марки						
	Вр1 ГОСТ 6727-80		А-III ГОСТ 5781-82*		А-III ГОСТ 5781-82*	В Ст3 кп2 ГОСТ 19903-74*						
	5		8		8	-8 ℓ=6	-8 ℓ=10					
Ум4	70.0		15.0		5.0	24.6	56.3				145.9	230.9
Ум13	70.0		16.0		5.7	90.3	56.3				152.3	237.3

			ТП 903-1-221.86 -КЖС		
			Котельная с 4 котлами КЕ-2,5-14С для блочно-комплектной поставки (с двухсторонним обслуживанием) Топливо-каменные и бурые угли.		
Привязан:	ГИП	Гусева		Стадия	Лист	Листов
	Нач.отд.	Ежиловский		РП	20	
	Н.контр.	Силькулов				
	Гл.спец.	Марков		Дробилки с ленточным и скребковыми конвейерами. Монолитные участки Ум4; Ум13	Госстрой СССР ГПИ Горьковский Сантехпроект	
Инв.№	Рук.гр.	Котеева				
	Ст.инж.	Дворкова				

Спецификация монолитных участков Ум7÷Ум10

Формат	Зона	Поз.	Обозначение	Наименование	Кол. на испол. Ум7	Ум8	Ум9	Ум10			Примечание
				Сборочные единицы							
				Сетки арматурные							
				ГОСТ 8478-81							
		1		С $\frac{5Вр1-100}{5Вр1-100}$ 700х1450 $\frac{25}{50}$	2						3,2 кг
		2		С $\frac{5Вр1-100}{5Вр1-100}$ 550х700 $\frac{50}{25}$		2					1,24 кг
		3		С $\frac{5Вр1-100}{5Ар1-100}$ 450х700 $\frac{50}{25}$			2	2			1,1 кг
		4		С $\frac{5Вр1-100}{5Ар1-100}$ 350х700 $\frac{50}{25}$				2			0,9 кг
				Детали							
				А-III-8 ГОСТ 5781-82*							
		10*		ℓ=690	18	6	6	12			0,27 кг
				Материал							
				Бетон М 200	0,17	0,07	0,15	0,1			м³

* Позицию 10 – см. ведомость деталей на листе 20

Ум 7

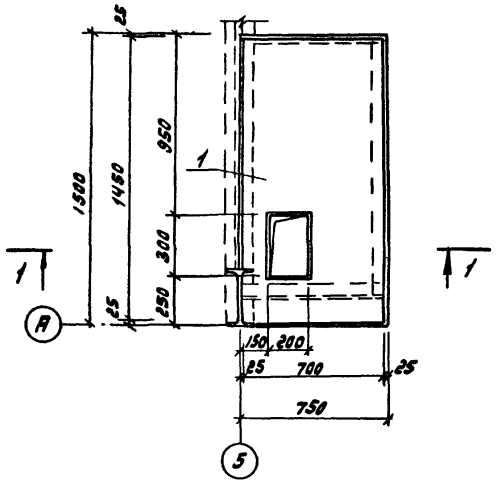

Ум 10

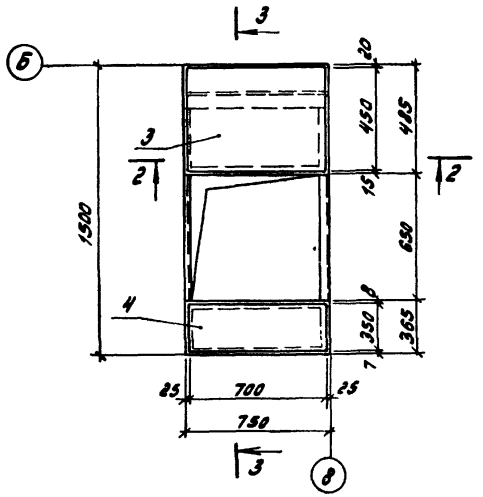

Ум 8

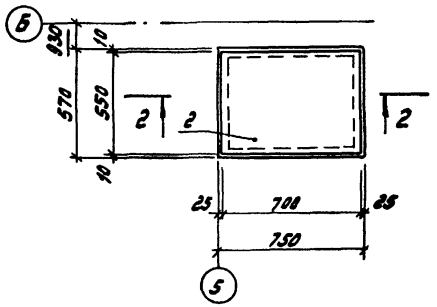

1-1

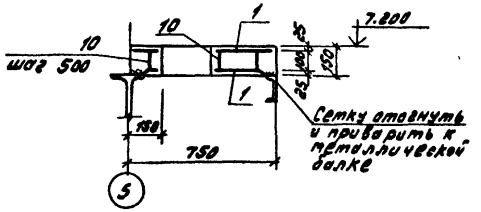

Ум 9

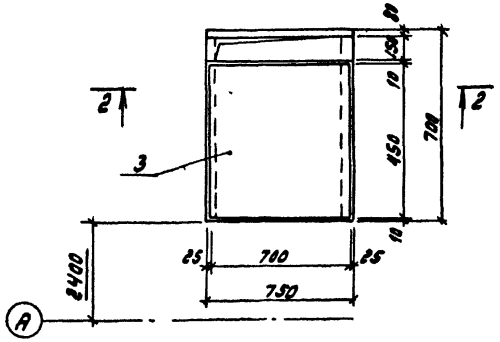

2-2

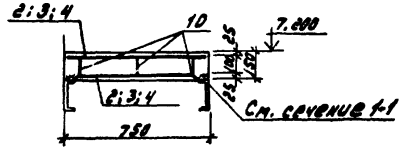

3-3

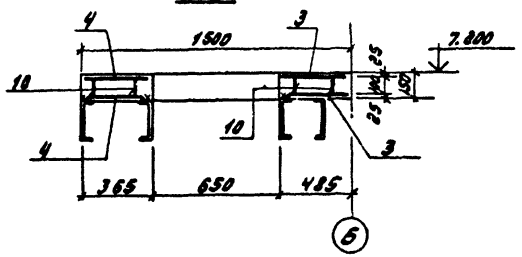

Сварку выполнять электродами типа Э42 ГОСТ 9467-75.

Ведомость расхода стали на элемент, кг

Марка элемента	Изделия арматурные						Общий
	Арматура класса						
	Вр1 ГОСТ 6727-88			AIII ГОСТ 5781-82			
	5		Итого	8		Всего	
Ум7	6,4		6,4	4,9		11,3	11,3
Ум 8	2,5		2,5	1,62		4,12	4,12
Ум 9	2,2		2,2	1,62		3,82	3,82
Ум 10	4,4		4,4	3,24		7,64	7,64

Привязан	ГИП	Гусева	
	Нач. отд.	Ежилевский	
	Н. контр.	Сельчихов	
	Гл. спец.	Марков	
	Рук. гр.	Катаева	
Инв. №	Ст. инж.	Доркова	

ТП 903-1-221.86 -КЖ

Котельная с 4 котлами КЕ-2,5-14С для сельского строительства в блочном исполнении. Топливо-каменные и бурые угли.

Стадия	Лист	Листов
РП	21	

Варианты с ленточным и сваркованными конвейерами. Монолитные участки Ум7-Ум10.

Госстрой СССР ГПИ Горьковский Сантехпроект

Инв. № подл. | Подпись и дата | Взам. инв. №

Альбом 7 часть 2

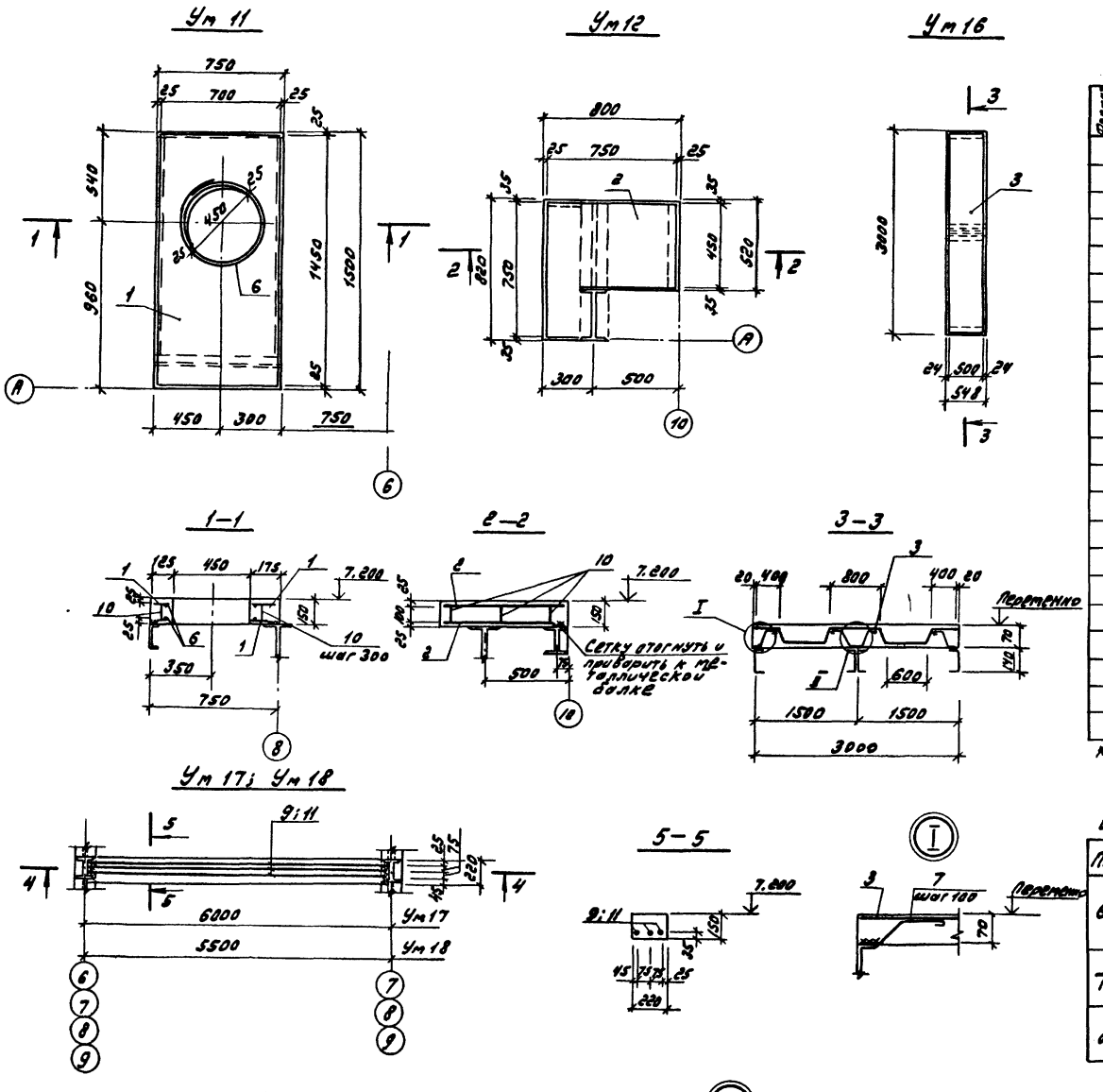

Спецификация монолитных участков Ум 11; Ум 12; Ум 16÷Ум 18

Формат	Зона	Поз.	Обозначение	Наименование	Кол. на исполн. Ум11	Ум12	Ум16	Ум17	Ум18	Примечание
				Сборные единицы						
				Сетки арматурные						
				ГОСТ 8478-81						
		1		С $\frac{5Вр1-100}{5Вр1-100}$ 700×1450 $\frac{25}{50}$	2					3.20 кг
		2		С $\frac{5Вр1-100}{5Вр1-100}$ 750×750		2				1.85 кг
		3		С $\frac{4Вр1-200}{8АIII-150}$ 3030×500 $\frac{50}{15}$			1			5.5 кг
				Детали						
				А-III-8 ГОСТ 5781-82*						
		10*		l=690	15	7	7			0.27 кг
		6*		l=1800	2					0.71 кг
				А-I-6 ГОСТ 5781-82*						
		7*		l=300			12			0.07 кг
		8*		l=510			6			0.11 кг
		9		А-III-12 ГОСТ 5781-82* l=5980				3		5.32 кг
		11		l=5480					3	4.87 кг
				Материал						
				Бетон М 200	0.23	0.08	0.13	0.18	0.17	м³

* Поз. 10 - см. ведомость деталей на листе 20
Поз. 6÷8 - см. ведомость деталей на данном листе

Ведомость деталей

Поз.	Эскиз
6	200, 500
7	80, 70, 100, 50
8	100, 70, 80, 70, 100, 50

Ведомость расхода стали на элемент, кг

Марка элемента	Изделия арматурные: Арматура класса Вр1 ГОСТ 6727-80		АI ГОСТ 5781-82*	АIII ГОСТ 5781-82*		Всего	Общий
	4	5	6	12	8		
Ум11		6.4			5.47	11.87	11.87
Ум12		3.9			1.9	5.8	5.8
Ум16	0.87		1.52		4.8	7.19	7.19
Ум17				16.0			16.0
Ум18				14.6			14.6

ТП 903-1-221.86 - КЖ

Котельная с 4 котлами КЕ-2,5-14С для сельского строительства (в блочном исполнении)
Топливо-каменные и бурые угли.

Стадия	Лист	Листов
РП	22	

Вариантные ленточным и скребковыми конвейерами. Монолитные участки Ум11, Ум12; Ум16÷Ум18.

Госстрой СССР ГПИ Горьковский Сантехпроект

Привязан:

Гип	Гусева	
Нач. отд.	Ехилевский	
Н. контр.	Сильвкунов	
Гл. спец.	Марков	
Рук. гр.	Катаева	
Ст. инж.	Огарков	

Инв. №

Инв. № подл. | Подпись и дата | Взам. инв. №

21192-10 14

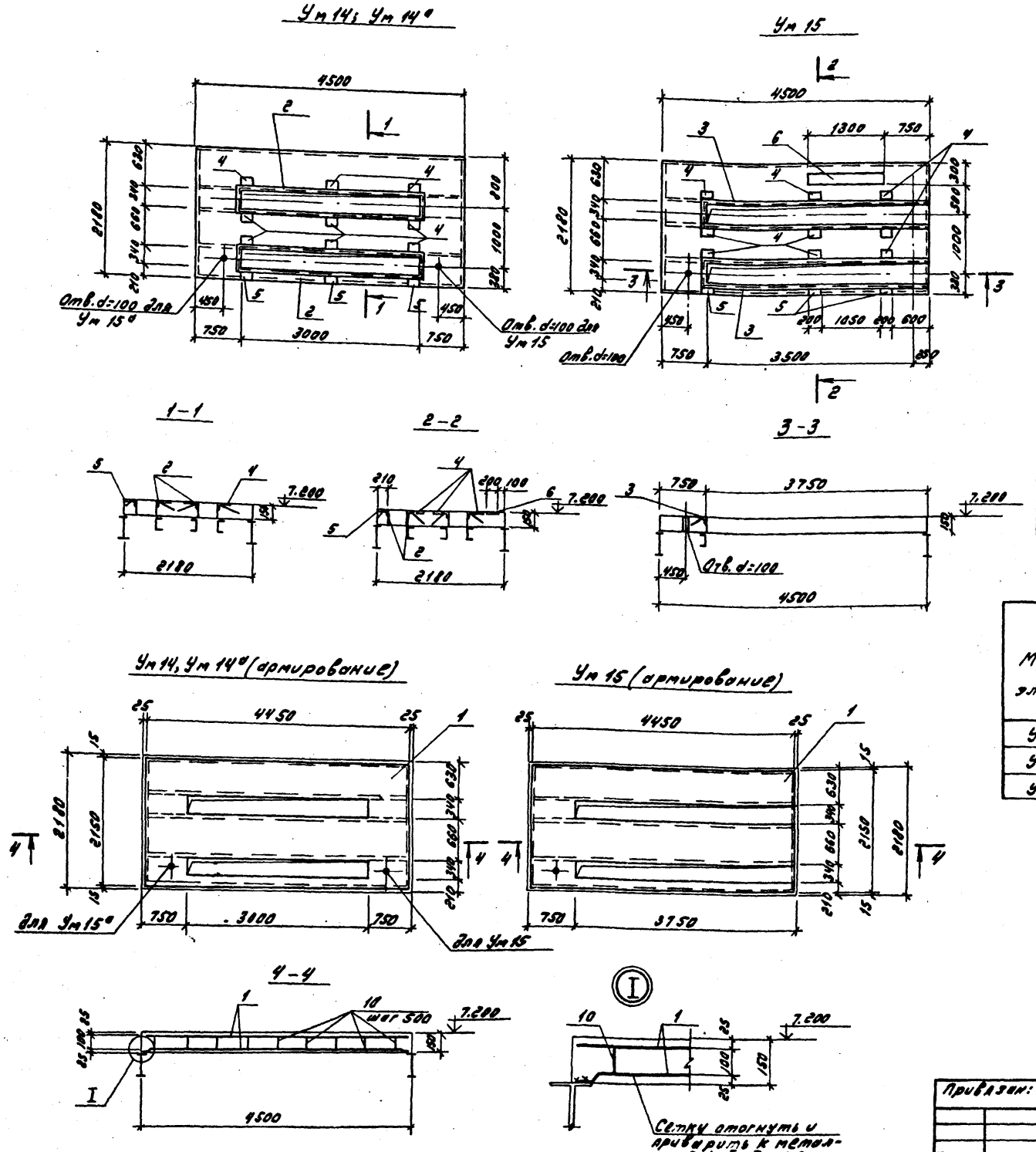

Спецификация монолитных участков Ум14; Ум14а; Ум15

Формат	Зона	Поз.	Обозначение	Наименование	Кол. на исполн. Ум14	Ум14а	Ум15	Примечание
				Сборочные единицы				
				Сетки арматурные				
				ГОСТ 8478-81				
		1		$C\frac{5Вр1-100}{5Вр1-100}$ 2150×4450	2	2	2	29,6 кг
				Изделия закладные				
		2	1.400-15.81.540-09	МН548 l=6,8 пм	2	2		28.6 кг
		3	-09	МН548 l=7.82 пм			2	32.8 кг
		4	1.400-15.81.420-02	МН406-1	9	9	9	2,5 кг
		5	1.400-15.81.410	МН401-1	3	3	3	1.4 кг
		6	1.400-15.81.140-17	МН129-6 l=1,3 пм			1	13.9 кг
				Детали				
				А-III-8 ГОСТ 5781-82*				
		10*		l=690	24	24	22	0.27 кг
				Материал				
				Бетон М 200	1.2	1.2	1.1	$м^3$

* Позицию 10-см. ведомость деталей на листе 20

Ведомость расхода стали на элемент, кг

Марка элемента	Изделия арматурные						Изделия закладные								Общий расход
	Арматура класса						Арматура класса		Прокат марки						
	Вр1			А III			А III		В Ст 3 кп 2						
	ГОСТ 6727-80			ГОСТ 5781-82*			ГОСТ 5781-82		ГОСТ 19903-74*			ГОСТ 8509-72*			
	5		Итого	8		Итого	8	Итого	-δ=6	-δ=8	Итого	L50×5	Итого	Всего	
Ум 14	59.2		59.2	5,52		5,52	13.4	13.4	19.8	—	19.8	51.7	51.7	84.9	149.62
Ум 14а	59.2		59.2	5,52		5,52	13.4	13.4	19.8	—	19.8	51.7	51.7	84.9	149.62
Ум 15	59.2		59.2	5.1		5.1	14.5	14.5	32.0	1.3	33.3	59.4	59.4	107.2	171.5

1. Сетки поз.1 в местах отверстий вырезать по месту

Т. П. 903-1-221.86 - КЖ

Котельная с 4 котлами КЕ-2,5-14С для сельского строительства (в блочном исполнении). Топливо-каменные и бурые угли.

Вариант со скребковыми конвейерами. Монолитные участки Ум14, Ум14а, Ум15.

Стадия	Лист	Листов
Р.П.	23	

Госстрой СССР ГПИ Горьковский Сантехпроект

Привязан:

Инв. №

ГИП	Гусева	
Нач. отд.	Ехилевский	
Н. контр.	Силькунов	
Гл. спец.	Марков	
Рук. гр.	Катарева	
Ст. инж.	Огаркова	

21192-10 15

Альбом 7 часть 2

Схема расположения стеновых панелей

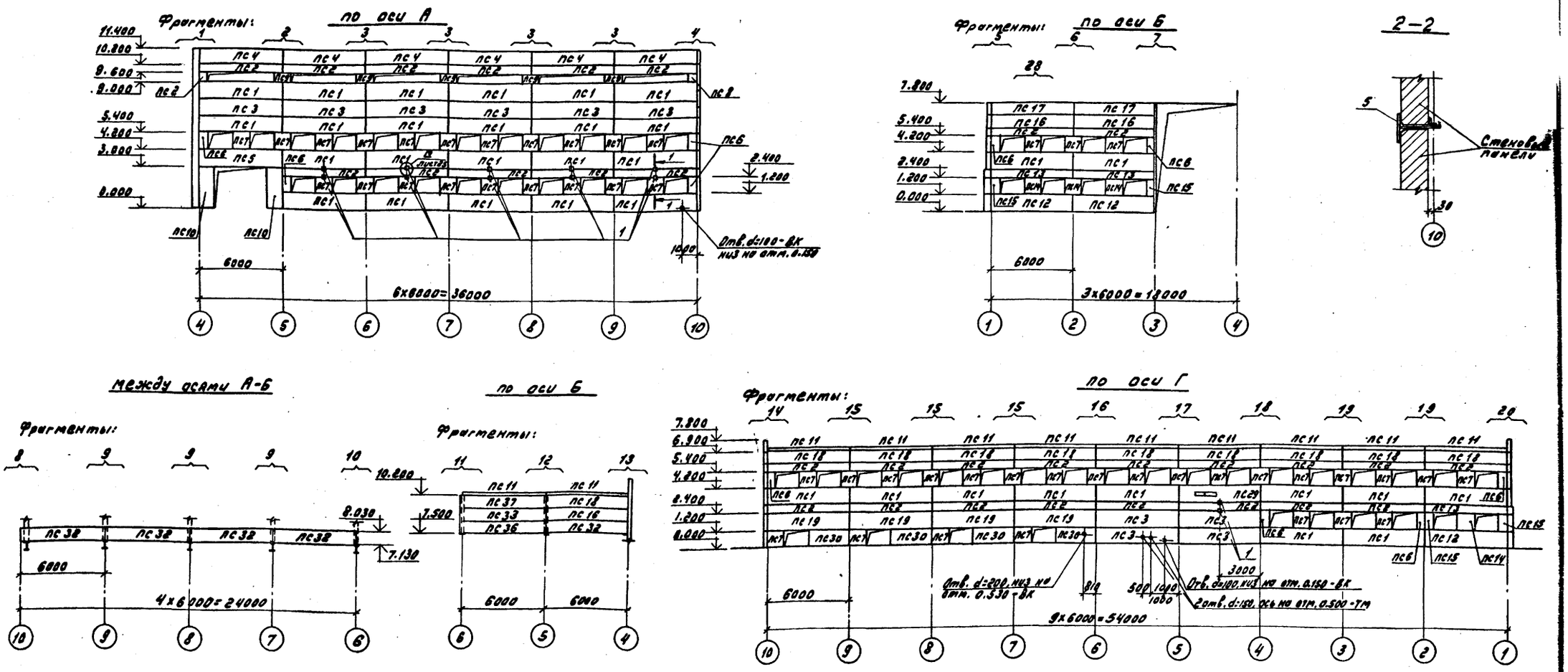

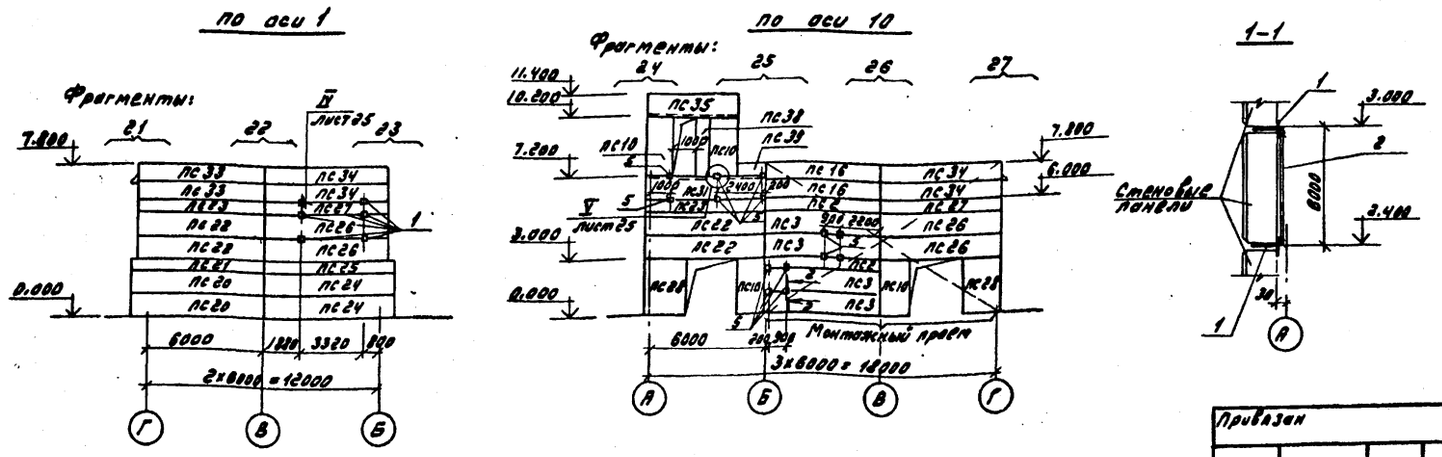

1. Общие указания см. лист 2
2. Отв. d=100, d=150, d=200 высверлить в стеновых панелях по месту.
3. Поз. 2 приварить к поз. 1, $h_{шва}$ = 6мм.
4. Карнизную панель крепить к подкарнизной по узлам серии 1.030.1-1 (лист 1.030.1-1.0-3-2400) до монтажа. По оси „Б" вместо соединительного изделия А3 (по узлу „Б" указанной серии) приварить полосу 10×70×350 ГОСТ 103-76 для крепления элементов ограждения кровли.
5. Соединительные изделия для крепления стеновых панелей при изготовлении оцинковать. Толщина цинкового покрытия 60 мкм в соответствии со СНиП II-28-73*

Привязан	ГИП	Гусева		ТП 903-1-221.86	-КЖС
	Нач.отд.	Ехилевский		Котельная с 4 котлами КЕ-2,5-14С для сельского строительства (в блочном исполнении). Топливо-каменные и бурые угли	
	Н.контр.	Силькунов			Стадия: р.п. / Лист: 24 / Листов:
	Гл.спец.	Марков			
	Рук. гр.	Катаева		Схемы расположения стеновых панелей. Вариант по серии 1.832.1-9	Госстрой СССР ГПИ Горьковский Сантехпроект
Инв. №	Ст.инж.	Огаркова			

21192-10 16

Альбом 7 часть 2

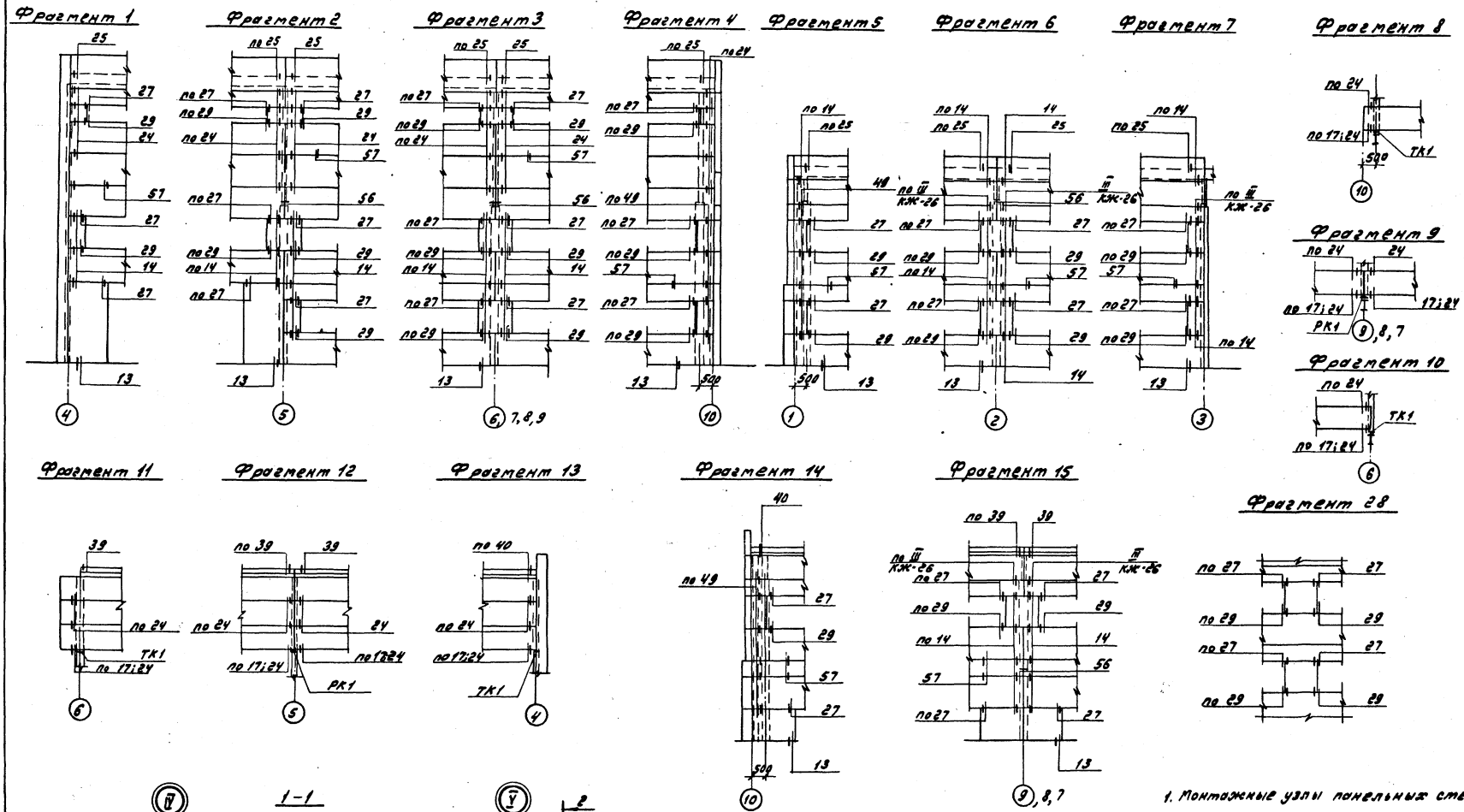

1. Монтажные узлы панельных стен приведены в серии 1.030.1-1 вып.3-3

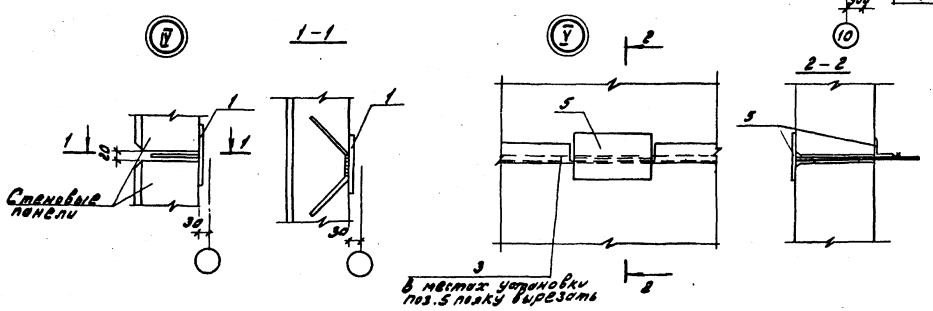

Привязан:	ГИП	Гусева		ТП 903-1-221 86 -КЖ
	Нач.отд.	Ехилевский		Котельная с 4 котлами КЕ-2,5-14С для сельского строительства (в блочном исполнении). Топливо-каменные и бурые угли.
	Н.контр.	Силькунов		
	Гл.спец.	Марков		Стадия: Р.П. / Лист: 25 / Листов:
	Рук.гр.	Катаева		Схемы расположения стеновых панелей. Фрагменты 1÷15,28. Узлы IV, V. Варианты по серии 1.832.1-9.
Инв. №	Ст.инж.	Огаркова		Госстрой СССР ГПИ Горьковский Сантехпроект

Инв. № подл. | Подпись и дата | Взам. инв.

Альбом 7 часть 2

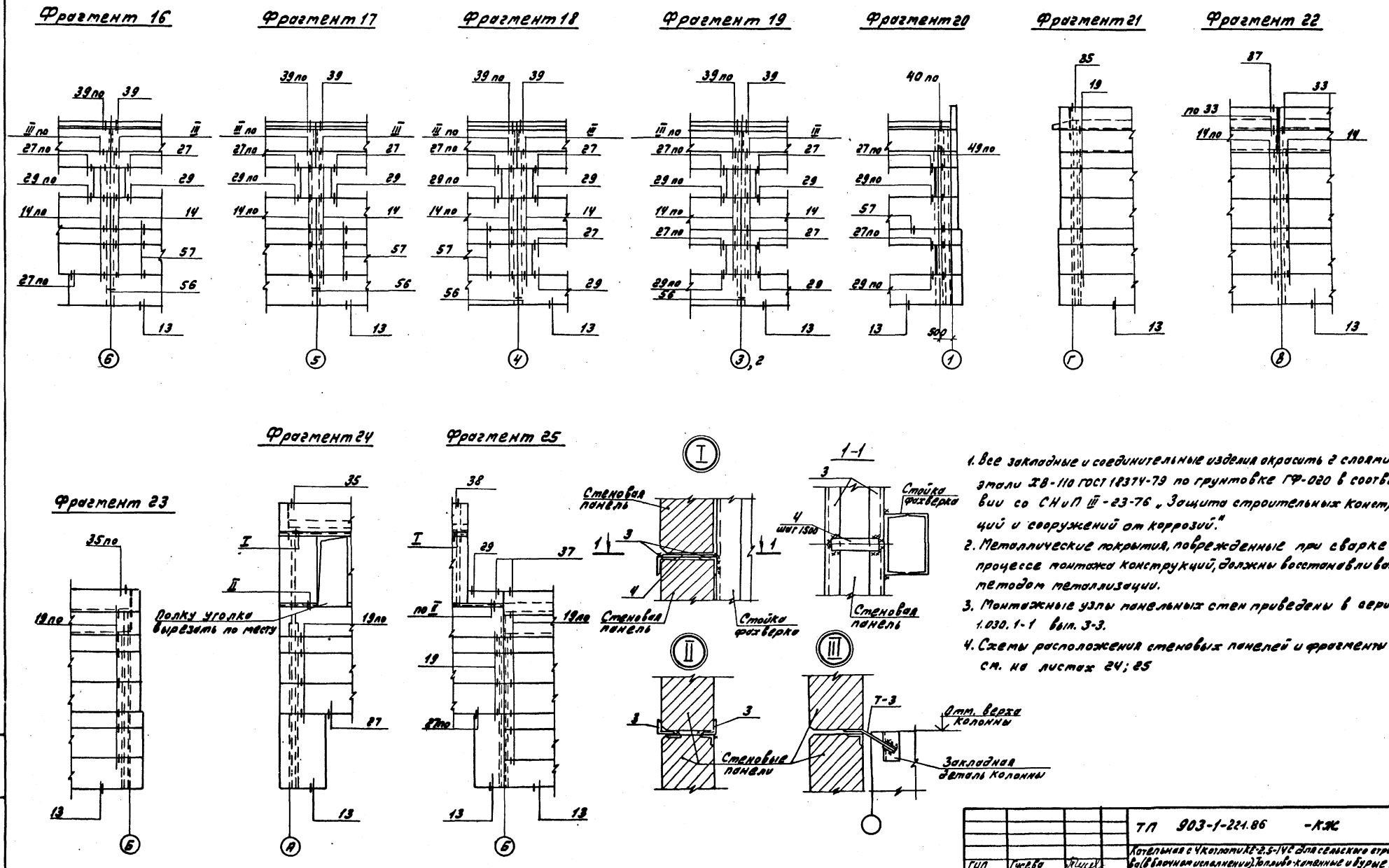

1. Все закладные и соединительные изделия окрасить 2 слоями эмали ХВ-110 ГОСТ 18374-79 по грунтовке ГФ-020 в соответствии со СНиП III-23-76 „Защита строительных конструкций и сооружений от коррозий."
2. Металлические покрытия, поврежденные при сварке в процессе монтажа конструкций, должны восстанавливаться методом металлизации.
3. Монтажные узлы панельных стен приведены в серии 1.030.1-1 вып. 3-3.
4. Схемы расположения стеновых панелей и фрагменты 1÷15 см. на листах 24; 25

ГИП	Гусева		ТП 903-1-221.86 -КЖ	
Нач. отд.	Ехилевский		Котельная с 4 котлами КЕ-2,5-14С для сельского строительства (в блочном исполнении). Топливо-каменные и бурые угли.	
Н. контр.	Силькунов			
Гл. спец.	Марков		Стадия	Лист	Листов
Рук. гр.	Катаева		Р.П.	26	
Ст. инж.	Огарково		Схемы расположения стеновых панелей. Фрагменты 16÷25. Вариант по серии 1.832.1-9.	Госстрой СССР ГПИ Горьковский Сантехпроект
Инж.	Ведехина			

Привязан:

Инв. №

Инв. № подл. | Подпись и дата | Взам. инв. №

21192-10 1В

Фрагмент 26

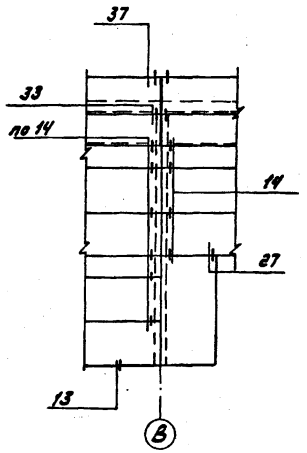

Фрагмент 27

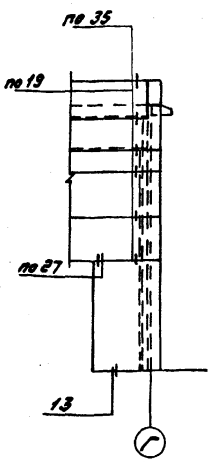

Спецификация к схемам расположения стеновых панелей

Марка, поз.	Обозначение	Наименование	Кол.	Масса ед., кг	Примеч.
		для $t_{н.в}$ = -20°			
		Стеновые панели			
ПС1	т.п.903-1-224.86-КЖСИ-007	ПСД 60.12.20-П-1	34	2300	
ПС2	-04	ПСД 60.6.20-П-1	32	1100	
ПС3	1.832.1-9.1.0010000-02	ПСД 60.12.20-П	14	2300	
ПС4	т.п.903-1-224.86-КЖСИ-009-05	ПСД 60.12.20-П-3	6	2300	
ПС5	-КЖСИ-010	ПСД 60.12.20-П-4	1	2300	
ПС6	-КЖСИ-013	ПСД 6.12.20-П-1	10	220	
ПС7	-03	ПСД 12.12.20-П-1	47	440	
ПС8	-КЖСИ-012	ПСД 6.6.20-П-1	2	110	
ПС9	-03	ПСД 12.6.20-П-1	5	220	
ПС10	-КЖСИ-014-03	ПСД 15.30.20-П-1	6	1400	
ПС11	1.030.1-1.2-1 6.00.0	ПК 60.6.5-П	11	1200	
ПС12	т.п. 903-1-224.86-КЖСИ-007-02	ПСД 60.12.30-П-1	3	3300	
ПС13	-06	ПСД 60.6.30-П-1	3	1600	
ПС14	-КЖСИ-013-05	ПСД 12.12.30-П-1	4	660	
ПС15	-02	ПСД 6.12.30-П-1	4	320	
ПС16	1.832.1-9.1.0010000-01	ПСД 60.9.20-П	5	1700	
ПС17	т.п.903-1-224.86-КЖСИ-016	ПСД 60.9.20-П-2	2	1700	
ПС18	-КЖСИ-008	ПСД 60.9.20-П-1	10	1700	
ПС19	-КЖСИ-009	ПСД 60.12.20-П-5	4	2300	
ПС20	1.832.1-9.1.0020000-20	ПСД 60.12.30-П-У	2	3500	
ПС21	-16	ПСД 60.6.30-П-У	1	1700	
ПС22	т.п.903-1-224.86-КЖСИ-011-03	ПСД 60.12.20-П-У-1	4	2300	
ПС23	1.832.1-9.1.0020000	ПСД 60.6.20-П-У	2	1100	
ПС24	1.832.1-9.1.0020000-21	ПСД 60.12.30-П-УП	2	3500	
ПС25	-17	ПСД 60.6.30-П-УП	1	1700	
ПС26	т.п.903-1-224.86-КЖСИ-011	ПСД 60.12.20-П-УП-1	4	2300	
ПС27	1.832.1-9.1.0020000-01	ПСД 60.6.20-П-УП	2	1100	
ПС28	т.п.903-1-224.86 КЖСИ-014-06	ПСД 21.30.20-П-1	2	2000	
ПС29	-КЖСИ-007-08	ПСД 60.12.20-П-2	1	2300	
ПС30	-КЖСИ-014-09	ПСД 30.12.20-П-1	4	1100	
ПС31	-КЖСИ-010-03	ПСД 60.12.20-П-У-2	1	2300	
ПС32	-КЖСИ-017	ПСД 60.9.20-П-3	5	1700	
ПС33	1.832.1-9.1.0020000-02	ПСД 60.9.20-П-У	3	1700	
ПС34	-03	ПСД 60.9.20-П-УП	4	1700	
ПС35	т.п.903-1-224.86-КЖСИ-017-03	ПСД 43.12.20-П-У-1	1	1590	
ПС36	-КЖСИ-018	ПСД 60.9.20-П-У-1	1	1700	
ПС37	-КЖСИ-008-03	ПСД 60.9.20-П-У-2	1	1700	
ПС38	-КЖСИ-014	ПСД 6.30.20-П-1	1	550	
ПС39	-КЖСИ-019	ПСД 17.6.20-П-1	1	310	
		Изделия соединительные			
	1.030.1-1.4-1-120	Т3	306	0.4	
	-130	Т5	18	0.4	
	-140	Т8	26	0.5	
	-150	Т9	3	0.4	
	-150-01	Т10	27	1.3	
	-220	Т17	12	0.3	
	-220-02	Т19	16	0.5	
		Детали			
		Полоса $\frac{Б-2}{Ст3кп2}$ 6×68 ГОСТ 103-76* / ГОСТ 535-79* ℓ=250	3	0.71	
		Полоса $\frac{Б-2}{Ст3кп2}$ 8×60 ГОСТ 103-76* / ГОСТ 535-79* ℓ=140	259	0.71	
		Уголок $\frac{50\times50\times6-Б-ГОСТ\ 8510-86*}{Ст3кп2\ ГОСТ\ 535-79*}$ ℓ=200	92	4.0	
		Полоса $\frac{Б-2}{Ст3кп2}$ 10×70 ГОСТ 103-76* / ГОСТ 535-79* ℓ=350	6	2.0	
	1.030.1-1.0-3-2401	А-1	22	0.7	
	-2402	А-2	22	1.2	
	-2403	А-3	27	0.4	
ТК1	1.030.1-1.4-1-070	ТК1	4	27.7	
РК1	-060	РК1	4	17.7	
1	т.п.903-1-224.86-КЖСИ-030.050-02	Изделие соединительное МС23	18	3.4	
2		Полоса $\frac{Б-2\ 10чел\ ГОСТ\ 103-76*}{Ст3кп\ ГОСТ\ 535-79*}$ ℓ=610	6	4.7	
3		Уголок $\frac{63\times63\times5-Б-ГОСТ\ 8509-72*}{Ст3сп3-Т\ ГОСТ\ 535-79*}$ ℓ=6000	4	28.9	
4		Полоса $\frac{Б-2\ 8чпр\ ГОСТ\ 103-76*}{Ст3кп\ ГОСТ\ 535-79*}$ ℓ=180	4	12	
5	т.п.903-1-224.86-КЖСИ-030.050-04	Изделие соединительное МС25	14	11.31	

Марка, поз.	Обозначение	Наименование	Кол.	Масса ед., кг	Примеч.
		для $t_{н.в}$ = -30°			
		Стеновые панели			
ПС1	т.п.903-1-224.86-КЖСИ-007-01	ПСД 60.12.25-П-1	34	2700	
ПС2	-05	ПСД 60.6.25-П-1	32	1300	
ПС3	1.832.1-9.1.0010000-06	ПСД 60.12.25-П	14	2700	
ПС4	т.п.903-1-224.86-КЖСИ-009-04	ПСД 60.12.25-П-3	6	2700	
ПС5	-КЖСИ-010-01	ПСД 60.12.25-П-4	1	2700	
ПС6	-КЖСИ-013-01	ПСД 6.12.25-П-1	10	260	
ПС7	-04	ПСД 12.12.25-П-1	47	530	
ПС8	-КЖСИ-012-01	ПСД 6.6.25-П-1	2	130	
ПС9	-04	ПСД 12.6.25-П-1	5	260	
ПС10	-КЖСИ-014-04	ПСД 15.30.25-П-1	6	1700	
ПС11	1.030.1-1.2-1 6.00.0-01	ПК 60.7-П	11	1300	
ПС12	т.п.903-1-224.86-КЖСИ-007-03	ПСД 60.12.40-П-1	3	4300	
ПС13	-07	ПСД 60.6.40-П-1	3	2100	
ПС14	-КЖСИ-013-07	ПСД 12.12.40-П-1	4	850	
ПС15	-06	ПСД 6.12.40-П-1	4	420	
ПС16	1.832.1-9.1.0010000-05	ПСД 60.9.25-П	5	2000	
ПС17	т.п.903-1-224.86-КЖСИ-016-01	ПСД 60.9.25-П-2	2	2000	
ПС18	-КЖСИ-008-01	ПСД 60.9.25-П-1	10	2000	
ПС19	-КЖСИ-009-01	ПСД 60.12.25-П-5	4	2700	
ПС20	1.832.1-9.1.0020000-28	ПСД 60.12.40-П-У	2	4600	
ПС21	-24	ПСД 60.6.40-П-У	1	2300	
ПС22	т.п.903-1-224.86-КЖСИ-011-04	ПСД 60.12.25-П-У-1	4	2800	
ПС23	1.832.1-9.1.0020000-08	ПСД 60.6.25-П-У	2	1400	
ПС24	-29	ПСД 60.12.40-П-УП	2	4600	
ПС25	-25	ПСД 60.6.40-П-УП	1	2300	
ПС26	т.п.903-1-224.86-КЖСИ-011-01	ПСД 60.12.25-П-УП-1	4	2800	
ПС27	1.832.1-9.1.0020000-09	ПСД 60.6.25-П-УП	2	1400	
ПС28	т.п.903-1-224.86-КЖСИ-014-07	ПСД 21.30.25-П-1	2	2400	
ПС29	-КЖСИ-007-09	ПСД 60.12.25-П-2	1	2700	
ПС30	-КЖСИ-014-10	ПСД 30.12.25-П-1	4	1300	

Привязан:

Инв.№

ГИП	Гусева	
Нач.сто	Ехилевский	
Н.контр.	Сидоркина	
Гл.спец.	Маркев	
Рук.гр.	Катаева	
Ст.инж.	Огоркова	

Т.п. 903-1-224.86 -КЖ

Котельная с 4 котлами КЕ-2,5-14С для сельского строительства (В блочном исполнении) Топливо-каменные и бурые угли

Стадия	Лист	Листов
РП	27	

Схемы расположения стеновых панелей. Элементы 26,27. Спецификации (начало). Вариант по серии 1.832.1-9.

Госстрой СССР ГПИ Горьковский Сантехпроект

Марка, поз.	Обозначение	Наименование	Кол.	Масса ед., кг	Примеч.
		для $t_{нв}=-30°$			
		Стеновые панели			
ПС31	Т.п.903-1-22.86-КЖИ-010-04	ПСД 60.12.25-П-У-2	1	2800	
ПС32	-КЖИ-017-11	ПСД 60.9.25-П-3	5	2000	
ПС33	1.832.1-9.1.0020000-10	ПСД 60.9.25-П-У	3	2100	
ПС34	-11	ПСД 60.9.25-П-УП	4	2100	
ПС35	Т.п.903-1-22.86-КЖИ-017-04	ПСД 43.12.25-П-У-1	1	1940	
ПС36	-КЖИ-018-01	ПСД 60.9.25-П-У-1	1	2100	
ПС37	-КЖИ-008-04	ПСД 60.9.25-П-У-2	1	2100	
ПС38	-КЖИ-014-01	ПСД 6.30.25-П-1	1	660	
ПС39	-КЖИ-019-01	ПСД 17.6.25-П-1	1	390	
		Изделия соединительные			
	1.030.1-1.4-1-120	Т3	306	0,4	
	-130	Т5	18	0,4	
	-140	Т8	26	0,5	
	-150	Т9	3	0,4	
	-150-01	Т10	27	1,3	
	-220	Т17	12	0,3	
	-220-02	Т19	16	0,5	
		Детали			
		Полоса $\frac{Б-2\ 8\times 60\ ГОСТ\ 103-76*}{Ст.3\ кп2\ ГОСТ\ 535-79*}$ $\ell=250$	3	0,71	
		Полоса $\frac{Б-2\ 8\times 80\ ГОСТ\ 103-76*}{Ст.3\ кп2\ ГОСТ\ 535-79*}$ $\ell=140$	259	0,71	
		Уголок $\frac{100\times 100\times 8-Б-ГОСТ\ 8510-72*}{Ст.3\ кп2\ ГОСТ\ 535-79*}$ $\ell=200$	92	4,0	
		Полоса $\frac{Б-2\ 10\times 70\ ГОСТ\ 103-76*}{Ст.3\ кп2\ ГОСТ\ 535-79*}$ $\ell=350$	6	2,0	
	1.030.1-1.0-3-2401	А-1	22	0,7	
	-2402	А-2	22	1,2	
	-2403	А-3	27	0,4	
ТК1	1.030.1-1.4-1-070	ТК1	4	27,7	
РК1	-060	РК1	4	17,7	
1	Т.п.903-1-22.86-КЖИ-030.050-02	Изделие соединительное МС25	18	3,4	
2		Полоса $\frac{Б-2\ 10\times 100\ ГОСТ\ 103-76*}{Ст.3\ кп2\ ГОСТ\ 535-79*}$ $\ell=600$	6	4,7	
3		Уголок $\frac{63\times 63\times 5-Б-ГОСТ\ 8509-72*}{Ст.3\ кп2\ ГОСТ\ 535-79*}$ $\ell=6000$	4	28,9	
4		Полоса $\frac{Б-2\ 8\times 100\ ГОСТ\ 103-76*}{Ст.3\ кп2\ ГОСТ\ 535-79*}$ $\ell=180$	4	1,2	
5	Т.п.903-1-22.86-КЖИ-030.050-04	Изделие соединительное МС25	14	11,51	
		для $t_{н.в.}=-40°$			
		Стеновые панели			
ПС1	Т.п.903-1-22.86-КЖИ-007-02	ПСД 60.12.30-П-1	34	3300	
ПС2	-06	ПСД 60.6.30-П-1	32	1600	
ПС3	1.832.1-9.1.0010000-10	ПСД 60.12.30-П	14	3300	
ПС4	Т.п.903-1-22.86-КЖИ-009-05	ПСД 60.12.30-П-3	6	3300	
ПС5	-КЖИ-010-02	ПСД 60.12.30-П-4	1	3300	
ПС6	-КЖИ-013-02	ПСД 6.12.30-П-1	10	320	
ПС7	-05	ПСД 12.12.30-П-1	47	660	
ПС8	Т.п.903-1-22.86-КЖИ-012-02	ПСД 6.6.30-П-1	2	160	
ПС9	-05	ПСД 12.6.30-П-1	5	320	
ПС10	-КЖИ-014-05	ПСД 15.30.30-П-1	6	2100	
ПС11	1.030.1-1.2-1 6.00.0-02	ПК 60.7.5-Л	11	1400	
ПС12	Т.п.903-1-22.86-КЖИ-007-03	ПСД 60.12.40-П-1	3	4300	
ПС13	-07	ПСД 60.6.40-П-1	3	2100	
ПС14	-КЖИ-013-07	ПСД 12.12.40-П-1	4	850	
ПС15	-06	ПСД 6.12.40-П-1	4	420	
ПС16	1.832.1-9.1.0010000-09	ПСД 60.9.30-П	5	2500	
ПС17	Т.п.903-1-22.86-КЖИ-016-02	ПСД 60.9.30-П-2	2	2500	
ПС18	-КЖИ-008-02	ПСД 60.9.30-П-1	10	2500	
ПС19	-КЖИ-009-02	ПСД 60.12.30-П-5	4	3300	
ПС20	1.832.1-9.1.002.0000-28	ПСД 60.12.40-П-У	2	4600	
ПС21	-24	ПСД 60.6.40-П-У	1	2300	
ПС22	Т.п.903-1-22.86-КЖИ-011-05	ПСД 60.12.30-П-У-1	4	3500	
ПС23	1.832.1-9.1.0020000-16	ПСД 60.6.30-П-У	2	1700	
ПС24	-29	ПСД 60.12.40-П-УП	2	4600	
ПС25	-25	ПСД 60.6.40-П-УП	1	2300	
ПС26	Т.п.903-1-22.86-КЖИ-011-02	ПСД 60.12.30-П-УП-1	4	3500	
ПС27	1.8321-9.1.0020000-17	ПСД 60.6.30-П-УП	2	1700	
ПС28	Т.п.903-1-22.86-КЖСИ-014-08	ПСД 21.30.30-П-1	2	2900	
ПС29	-КЖИ-007-10	ПСД 60.12.30-П-2	1	3300	
ПС30	-КЖИ-014-11	ПСД 30.12.30-П-1	4	1700	
ПС31	-КЖИ-010-05	ПСД 60.12.30-П-У-2	1	3500	
ПС32	-КЖСИ-017-02	ПСД 60.9.30-П-3	5	2500	
ПС33	1.832.1-9.1.0020000-18	ПСД 60.9.30-П-У	3	2600	
ПС34	-19	ПСД 60.9.30-П-УП	4	2600	
ПС35	Т.п.903-1-22.86-КЖСИ-017-05	ПСД 43.12.30-П-У-1	1	2440	
ПС36	-КЖСИ-018-02	ПСД 60.9.30-П-У-1	1	2500	
ПС37	-КЖСИ-008-05	ПСД 60.9.30-П-У-2	1	2500	
ПС38	-КЖСИ-014-02	ПСД 6.30.30-П-1	1	820	
ПС39	-КЖСИ-019-02	ПСД 17.6.30-П-1	1	470	
		Изделия соединительные			
	1.030.1-1.4-1-120	Т3	306	0,4	
	-130	Т5	18	0,4	
	-140	Т8	26	0,5	
	-150	Т9	3	0,4	
	-150-01	Т10	27	1,3	
	-220	Т17	12	0,3	
	-220-02	Т19	16	0,5	
		Детали			
		Полоса $\frac{Б-2\ 8\times 60\ ГОСТ\ 103-76*}{Ст.3\ пс6\ ГОСТ\ 535-79*}$ $\ell=250$	3	0,71	
		Полоса $\frac{Б-2\ 8\times 80\ ГОСТ\ 103-76*}{Ст.3\ пс6\ ГОСТ\ 535-79*}$ $\ell=140$	259	0,71	
		Уголок $\frac{100\times 100\times 10\ ГОСТ\ 8510-72*}{Ст.3\ пс6\ ГОСТ\ 535-79*}$ $\ell=200$	92	4,0	
		Полоса $\frac{Б-2\ 10\times 70\ ГОСТ\ 103-76*}{Ст.3\ пс6\ ГОСТ\ 535-79*}$ $\ell=350$	6	2,0	
	1.030.1-1.0-3-2401	А-1	22	0,7	
	-2403	А-3	27	0,4	
	-2404	А-4	22	1,5	
ТК1	1.030.1-1.4-1-070	ТК1	4	27,7	
РК1	-060	РК1	4	17,7	
1	Т.п.903-1-22.86-КЖИ-030.050-02	Изделие соединительное МС25	18	3,4	
2		Полоса $\frac{Б-2\ 10\times 100\ ГОСТ\ 103-76*}{Ст.3\ пс6\ ГОСТ\ 535-79*}$ $\ell=600$	6	4,7	
3		Уголок $\frac{63\times 63\times 5-Б-ГОСТ\ 8509-72*}{Ст.3\ пс6\ ГОСТ\ 535-79*}$ $\ell=6000$	4	28,9	
4		Полоса $\frac{Б-2\ 8\times 100\ ГОСТ\ 103-76*}{Ст.3\ пс6\ ГОСТ\ 535-79*}$ $\ell=180$	4	1,2	
5	Т.п.903-1-22.86-КЖИ-030.050-04	Изделие соединительное МС25	14	11,51	

В стеновых панелях принято

а) внутренний изолирующий слой из керамзитобетона М200 Мрз 50 $\gamma=1800$ кг/м^3

б) конструкционно-теплоизолирующий слой из керамзитобетона М50 Мрз 35 $\gamma=1100$ кг/м^3

в) фактурный слой из цементно-песчаного раствора М100, $\gamma=1800$ кг/м^3

Привязан:

Инв.№

ГИП	Гусева		
Нач.отд.	Ежалевский		
Н.контр.	Сидькунов		
Гл.спец.	Марков		
Рук.гр.	Катаева		
Ст.инж.	Огаркова		

ТП 903-1-22.86 -КЖ

Котельная с 4 котлами КЕ-2,5-14ГС для сельского строительства (блочном исполнении). Топливо-каменные и бурые угли

Стадия	Лист	Листов
РП	26	

Спецификация к схемам расположения стеновых панелей (окончание). Вариант по серии 1.832.1-9.

Госстрой СССР ГПИ Горьковский Сантехпроект

Альбом 7 часть 2

Схема расположения стеновых панелей

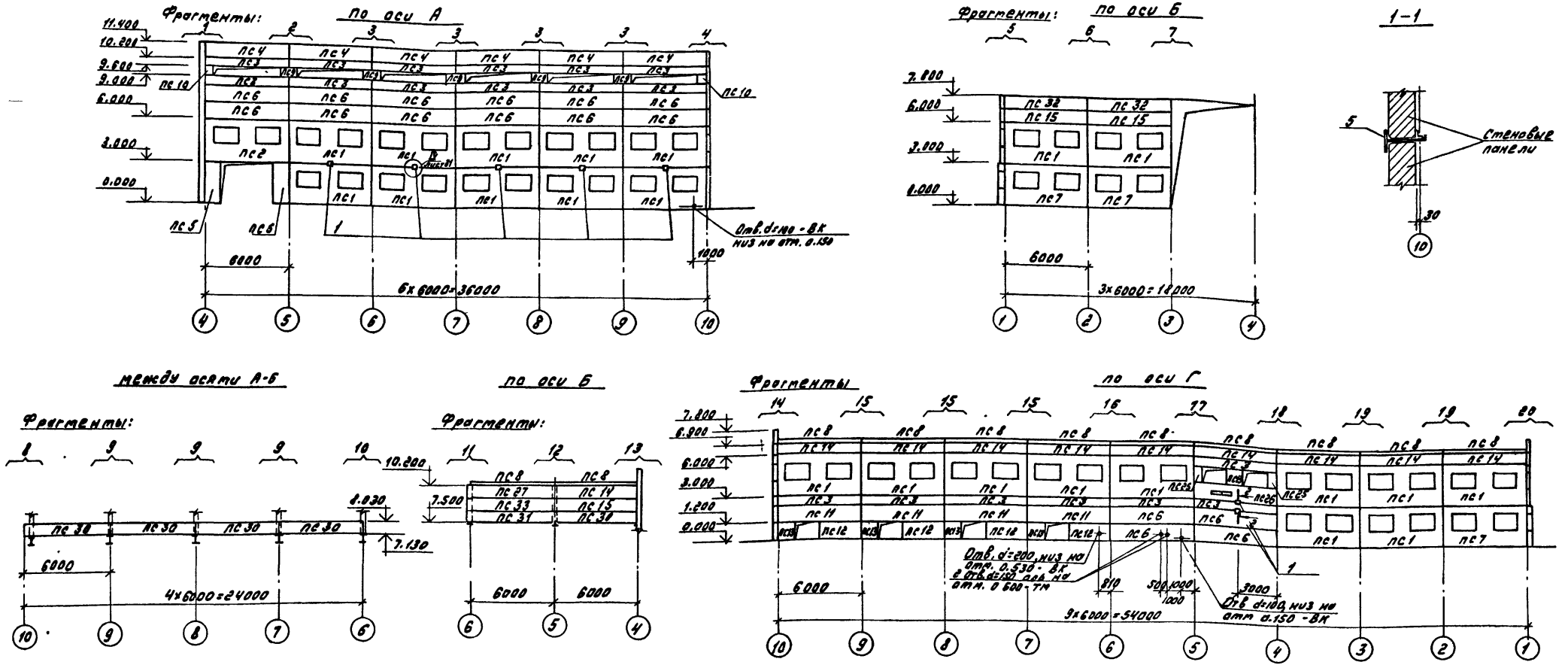

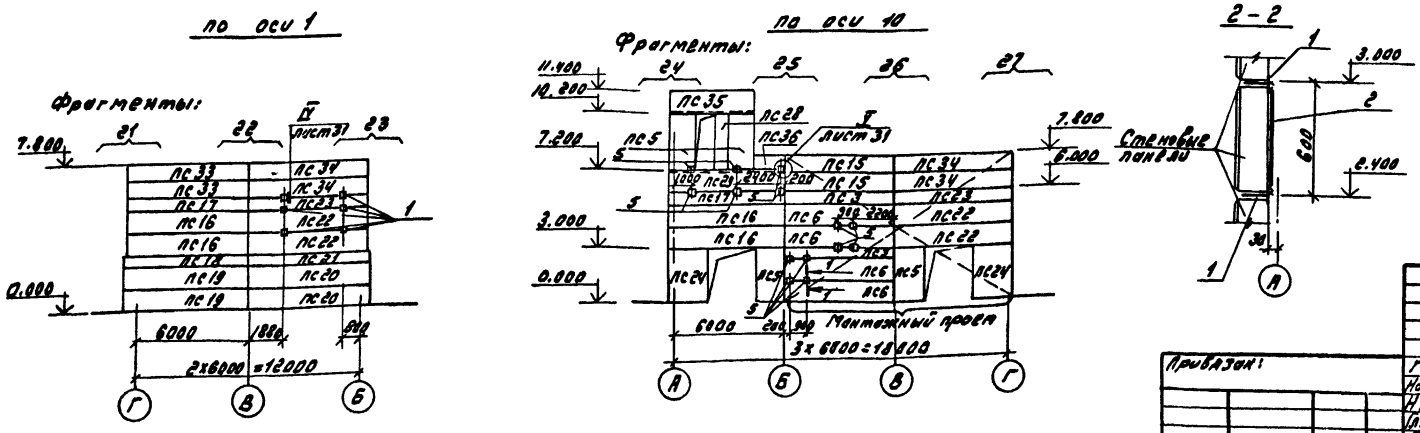

1. Общие указания см. на листе 2.
2. Отв. d=100, d=150; d=200 высверлить в стеновых панелях по месту.
3. Поз. 2 приварить к поз. 1, $h_ш$ = 6 мм.
4. Карнизную панель крепить к подкарнизной по узлам серии 1.030.1-1 (лист 1.030.1-1.0-3-2400) до монтажа. По оси „Б" вместо соединительного изделия А3 (по узлу „Б" указанной серии) приварить полосу 10×70×350 ГОСТ 103-76 для крепления элементов ограждения кровли.
5. Соединительные изделия для крепления стеновых панелей при изготовлении оцинковать. Толщина цинкового покрытия 60 мкм в соответствии со СНиП II-28-73*

Т. П. 903-1-224.86 -КЖ						
Котельная с 4 котлами КЕ-2,5-14С для сельского строительства (в блочном исполнении) Топливо-каменные и бурые угли.						
Привязан:	ГИП	Гусева		Стадия	Лист	Листов
	Нач отд.	Ехилевский		Р.П	29	
	Н контр	Силькунов				
	Гл. спец.	Марков		Схемы расположения стеновых панелей вариант по сериям 1.832.1-9 и 1.832.1-10.	Госстрой СССР ГПИ Горьковский Сантехпроект	
	Рук гр	Катаева				
Инв. №	Ст. инж.	Огаркова				

21192-10 21

Альбом 7 часть 2

Фрагмент 1

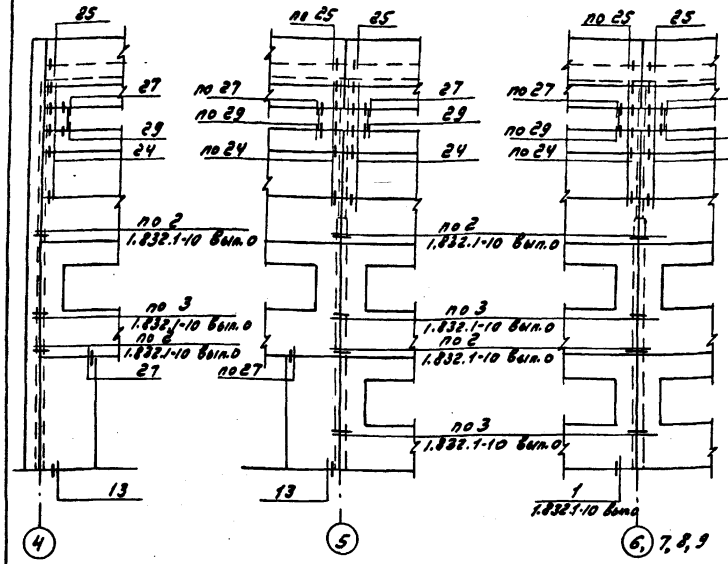

Фрагмент 2

Фрагмент 3

Фрагмент 4

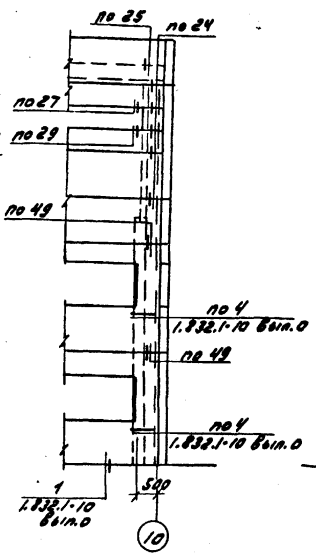

Фрагмент 5

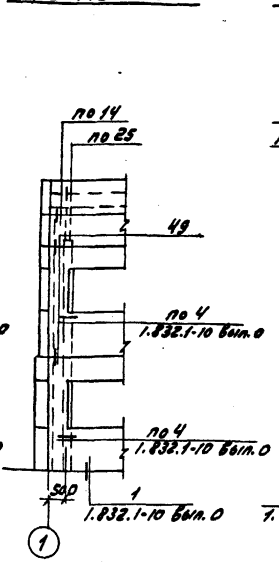

Фрагмент 6

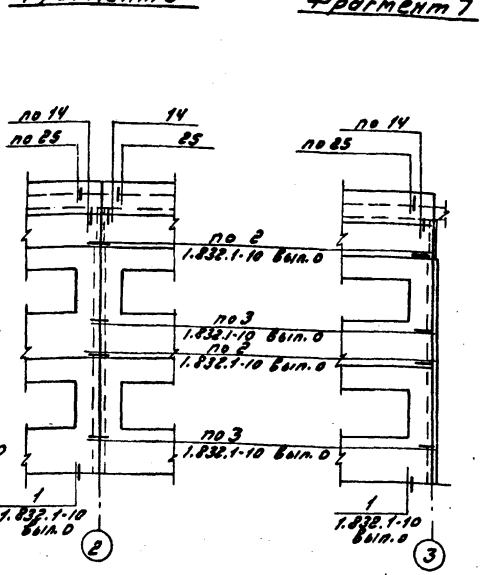

Фрагмент 7

Фрагмент 8

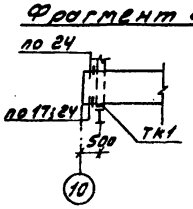

Фрагмент 9

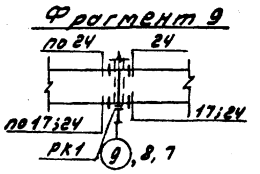

Фрагмент 10

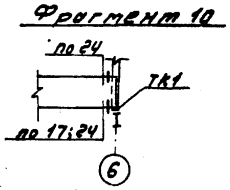

Фрагмент 11

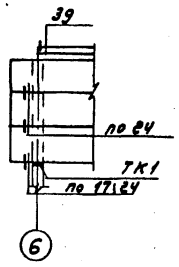

Фрагмент 12

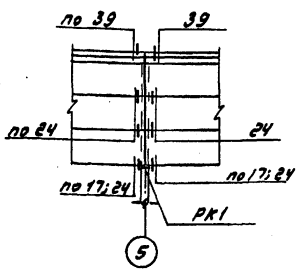

Фрагмент 13

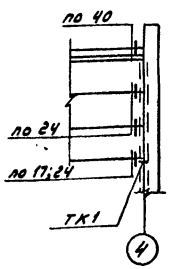

Фрагмент 14

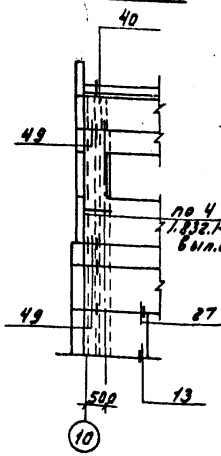

Фрагмент 15

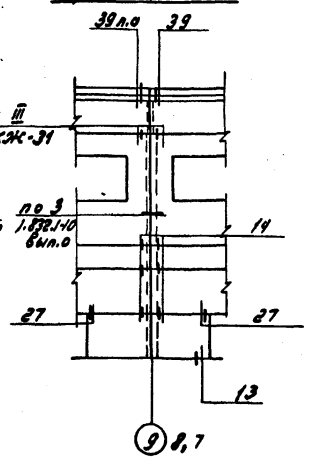

Фрагмент 16

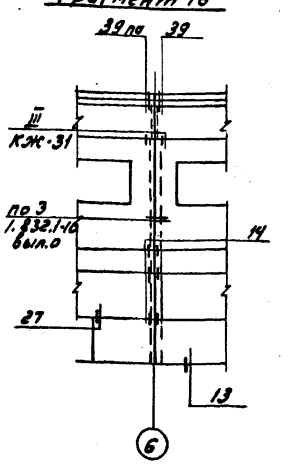

Фрагмент 17

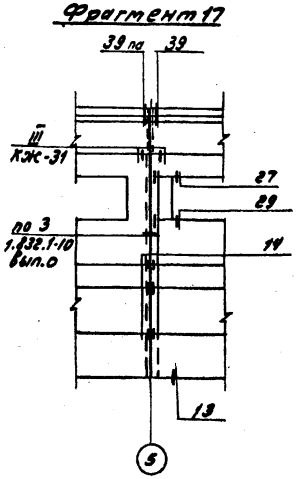

Фрагмент 18

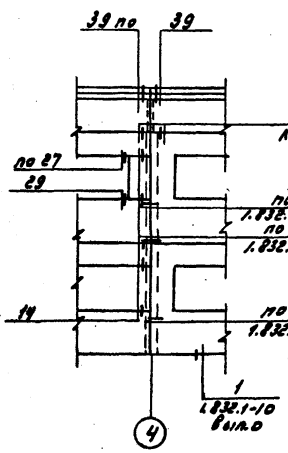

Фрагмент 19

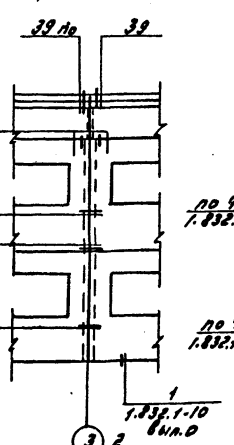

Фрагмент 20

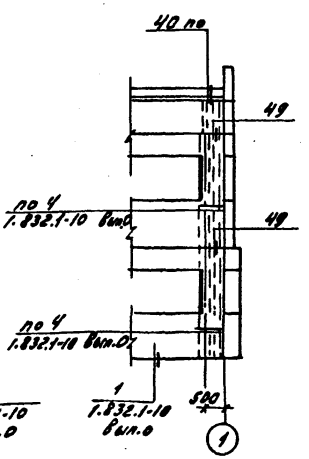

1. Узлы приняты по серии 1.030.1-1, вып. 3-3, кроме оговоренных.

				ТП 903-1-221.86 – КЖС	
				Котельная с 4 котлами КЕ-2,5-14С Запсибкомплекса строительства. Блочная. Топливо-каменные и бурые угли.	
Привязан	ГИП	Гусева			Стадия / Лист / Листов
	Нач. отд.	Ершевский			РП / 30 /
	Н. контр.	Силькунов			
	Гл. спец.	Марков		Схемы расположения стеновых панелей. Фрагменты 1÷20. Вариант по серии 1.832.1-9 и 1.832.1-10	Госстрой СССР ГПИ Горьковский Сантехпроект
Инв. №	Рук. гр.	Кочарова			
	Ст. инж.	Перкова			

Инв. № подл. | Подпись и дата | Взам. инв. №

21192-10 22

Альбом 7 часть 2

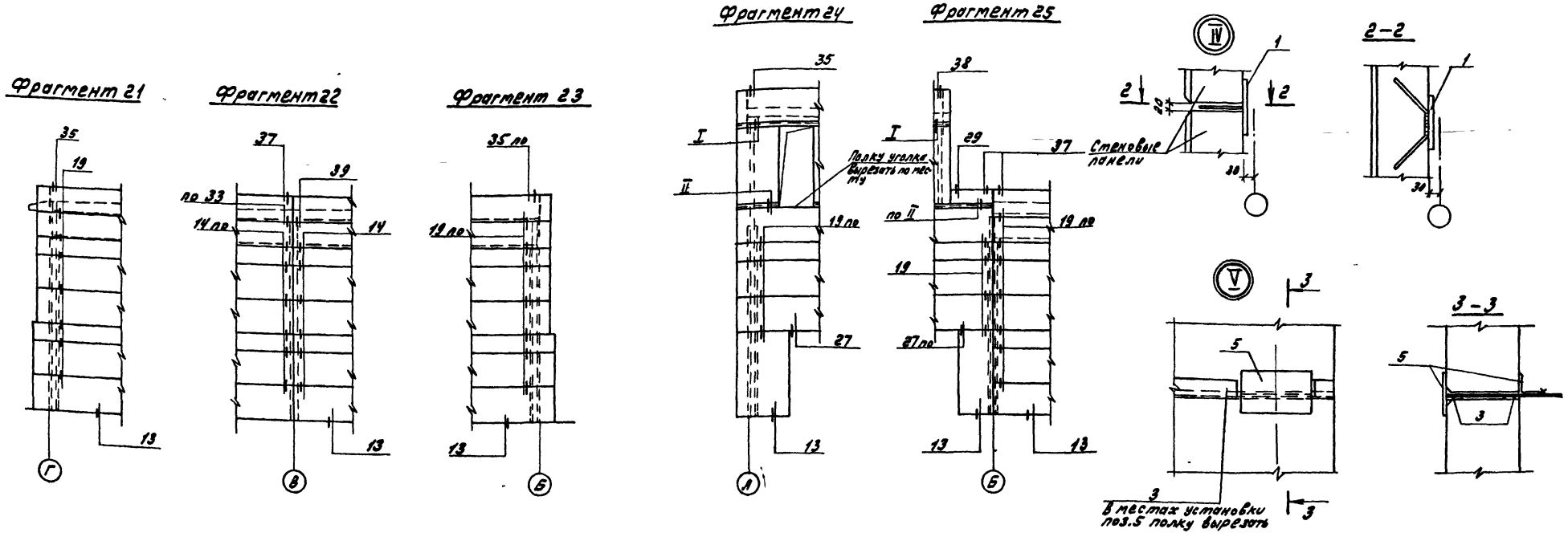

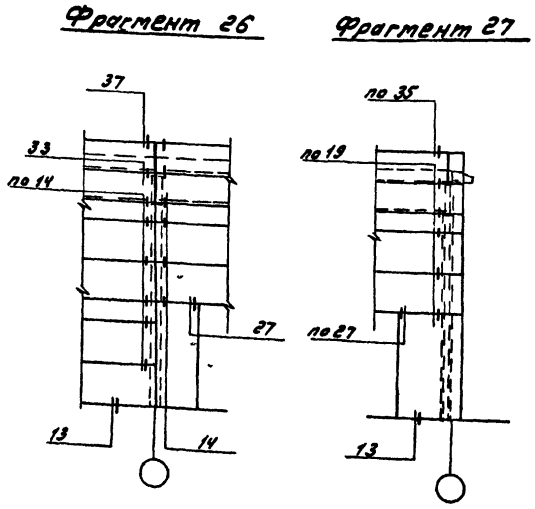

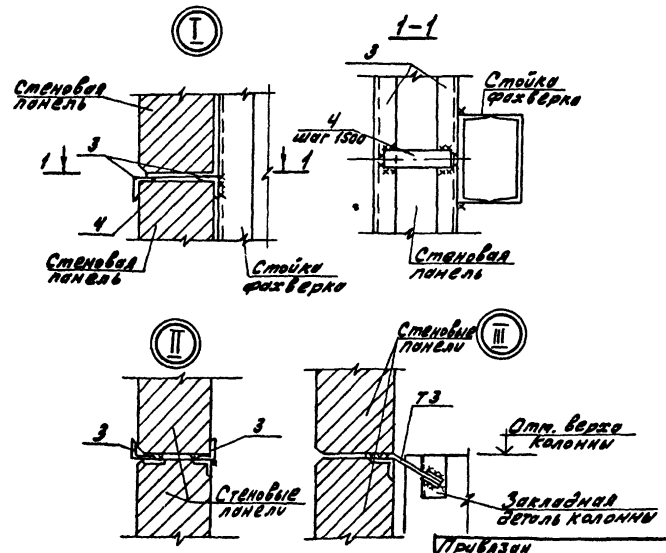

1. Все закладные и соединительные изделия окрасить 2 слоями эмали ХВ-110 ГОСТ 18374-79 по грунтовке ГФ-020 в соответствии со СН и П III-23-76 „Защита строительных конструкций и сооружений от коррозий."
2. Металлические покрытия, поврежденные при сварке в процессе монтажа конструкций, должны восстанавливаться методом металлизации.
3. Монтажные узлы панельных стен приведены в серии 1 030.1-1 вып 3-3
4. Схемы расположения стеновых панелей и фрагменты 1÷20 см. на листах 29; 30.

Привязан	ГИП	Гусева		ТП 903-1-22186 -КЖ	
	Нач отд	Ехитевский		Котельная с 4 котлами КЕ-2,5-14С для сельского строительства (в блочном исполнении). Топливо-каменные и бурые угли	
	Н.контр	Силькунов			
	Гл.спец	Марков		Стадия	Лист	Листов
	Рук гр	Катаева		Р.П.	31	
Инв.№	Ст.инж	Огаркова		Схемы расположения стеновых панелей Фрагменты 21-27 Узлы I-V Вариант по сериям 1.832 1-9 и 1.832.1-10	Госстрой СССР ГПИ Горьковский Сантехпроект	

Инв.№ подл. | Подпись и дата | Взам. инв.№

Альбом 7 часть 2

Марка, поз.	Обозначение	Наименование	Кол.	Масса ед., кг.	Примечание
		для t=-20°			
		Стеновые панели			
ПС1	1.832.1-10.1.1.0.0.0.0-33	1ПСД 6.30.20-ПП-С	22	4400	
ПС2	Т.П. 903-1-221.86 КЖИ-015	1ПСД 6.30.20-ПП-С-1	1	4400	
ПС3	-КЖИ-007-04	ПСД 60.6.20-П-1	21	1100	
ПС4	-КЖИ-009-03	ПСД 60.12.20-П-3	6	2300	
ПС5	-КЖИ-014-03	ПСД 15.30.20-П-1	6	1400	
ПС6	1.832.1-9.1.0010000-02	ПСД 60.12.20-П	20	2300	
ПС7	1.832.1-10.1.1.0.0.0.0-41	1ПСД 6.30.30-ПП-С	3	6100	
ПС8	1.030.1-1.2-16.00.0	ПК 60.6.5-Л	11	1200	
ПС9	Т.П. 903-1-221.86 -КЖИ-012-03	ПСД 12.6.20-П-1	5	220	
ПС10	-КЖИ-012	ПСД 6.6.20-П-1	2	110	
ПС11	-КЖИ-009	ПСД 60.12.20-П-5	4	2300	
ПС12	-КЖИ-014-09	ПСД 30.12.20-П-1	4	1100	
ПС13	-КЖИ-013-03	ПСД 12.12.20-П-1	5	440	
ПС14	-КЖИ-008	ПСД 60.9.20-П-1	10	1700	
ПС15	1.832.1-9.1.0010000-01	ПСД 60.9.20-П	5	1700	
ПС16	-КЖИ-011-03	ПСД 60.12.20-П-У-1	4	2300	
ПС17	1.832.1-9.1.0020000	ПСД 60.6.20-П-У	2	1100	
ПС18	-16	ПСД 60.6.30-П-У	1	1700	
ПС19	-20	ПСД 60.12.30-П-У	2	3500	
ПС20	-21	ПСД 60.12.30-П-УП	2	3500	
ПС21	-17	ПСД 60.6.30-П-УП	1	1700	
ПС22	Т.П. 903-1-221.86 -КЖИ-011	ПСД 60.12.20-П-УП-1	4	2300	
ПС23	1.832.1-9.1.0020000-01	ПСД 60.6.20-П-УП	2	1100	
ПС24	Т.П. 903-1-221.86 -КЖИ-014-06	ПСД 21.30.20-П-1	2	2000	
ПС25	-КЖИ-013	ПСД 6.12.20-П-1	2	220	
ПС26	-КЖИ-007-08	ПСД 60.12.20-П-6	1	2300	
ПС27	-КЖИ-008-03	ПСД 60.9.20-П-У-2	1	1700	
ПС28	-КЖИ-014	ПСД 6.30.20-П-1	1	550	
ПС29	-КЖИ-010-03	ПСД 60.12.20-П-У-2	3	2300	
ПС30	-КЖИ-017	ПСД 60.9.20-П-3	5	1700	
ПС31	-КЖИ-018	ПСД 60.9.20-П-У-1	1	1700	
ПС32	-КЖИ-016	ПСД 60.9.20-П-2	2	1700	
ПС33	1.832.1-9.1.0020000-02	ПСД 60.9.20-П-У	3	1700	
ПС34	-03	ПСД 60.9.20-П-УП	4	1700	
ПС35	Т.П. 903-1-221.86 -КЖИ-017-03	ПСД 43.12.20-П-У-1	1	1590	
ПС36	-КЖИ-019	ПСД 17.6.20-П-1	1	310	
		Изделия соединительные			
	1.030.1-1.0-3-2401	А1	22	0.7	
	-2402	А2	22	1.2	
	-2403	А3	27	0.4	

Марка, поз.	Обозначение	Наименование	Кол.	Масса ед., кг.	Примечание
		Изделия соединительные			
	1.030.1-1.4-1-120	Т3	184	0.4	
	-130	Т5	10	0.4	
	-140	Т8	26	0.5	
	-150	Т9	3	0.4	
	-150-01	Т10	25	1.3	
	-220	Т17	12	0.3	
	-220-02	Т19	16	0.5	
		Детали			
		Полоса Б-2 6х60 Гост 103-76* / Ст 3кп2 Гост 535-79* ℓ=250	3	0.71	
		Полоса Б-2 8х80 Гост 103-76* / Ст 3кп2 Гост 535-79* ℓ=140	43	0.71	
		Уголок 160х100х10-6 Гост 8510-72* / Ст 3кп2 Гост 535-79* ℓ=200	80	4.0	
		Полоса Б-2 10х70 Гост 103-76* / Ст 3кп2 Гост 535-79* ℓ=350	6	2.0	
	1.832.1-10.0.1.00	МС1	32	0.37	
	-01	МС-2	40	0.37	
	-02	МС-3	7	0.46	
ТК1	1.030.1-1.4-1-070	ТК1	4	27.7	
РК1	-060	РК1	4	17.7	
1	Т.П. 903-1-221.86 КЖИ-030.050-02	МС 23	13	3.4	
2		Полоса Б-2 10х100 Гост 103-76* / Ст 3кп2 Гост 535-79* ℓ=600	6	4.7	
3		Уголок 63х63х5-Б Гост 8509-72* / Ст 3кп2 Гост 535-79* ℓ=6000	4	28.9	
4		Полоса Б-2 8х100 Гост 103-76* / Ст 3кп2 Гост 535-79* ℓ=180	4	1.2	
5	Т.П. 903-1-221.86 -КЖИ-030.050-01	МС 25	14	11.51	
		для t н.в.=-30°			
		Стеновые панели			
ПС1	1.832.1-10.1.1.0.0.0.0-37	1ПСД 6.30.25-ПП-С	22	5500	
ПС2	Т.П. 903-1-221.86 -КЖИ-015-01	1ПСД 6.30.25-ПП-С-1	1	5500	
ПС3	-КЖИ-007-05	ПСД 60.6.25-П-1	21	1300	
ПС4	-КЖИ-009-04	ПСД 60.12.25-П-3	6	2700	
ПС5	-КЖИ-014-04	ПСД 15.30.25-П-1	6	1700	
ПС6	1.832.1-9.1.0010000-06	ПСД 60.12.25-П	20	2700	
ПС7	1.832.1-10.1.1.0.0.0.0-45	1ПСД 6.30.40-ПП-С	3	8300	
ПС8	1.030.1-1.2-16.00.0-01	ПК 60.7-Л	11	1300	
ПС9	Т.П. 903-1-221.86 -КЖИ-012-04	ПСД 12.6.25-П-1	5	270	
ПС10	-01	ПСД 6.6.25-П-1	2	130	

Марка, поз.	Обозначение	Наименование	Кол.	Масса ед., кг	Примечание
ПС11	Т.П. 903-1-221.86 -КЖИ-009-01	ПСД 60.12.25-П-5	4	2700	
ПС12	-КЖИ-014-10	ПСД 30.12.25-П-1	4	1300	
ПС13	-КЖИ-013-04	ПСД 12.12.25-П-1	5	530	
ПС14	-КЖИ-008-01	ПСД 60.9.25-П-1	10	2000	
ПС15	1.832.1-9.1.0010000-05	ПСД 60.9.25-П	5	2000	
ПС16	-КЖИ-011-04	ПСД 60.12.25-П-У-1	4	2800	
ПС17	1.832.1-9.1.0020000-08	ПСД 60.6.25-П-У	2	1400	
ПС18	-24	ПСД 60.6.40-П-У	1	2300	
ПС19	-28	ПСД 60.12.40-П-У	2	4600	
ПС20	-29	ПСД 60.12.40-П-УП	2	4600	
ПС21	-25	ПСД 60.6.40-П-УП	1	2300	
ПС22	Т.П. 903-1-221.86 -КЖИ-011-01	ПСД 60.12.25-П-УП-1	4	2800	
ПС23	1.832.1-9.1.0020000-09	ПСД 60.6.25-П-УП	2	1400	
ПС24	Т.П. 903-1-221.86 -КЖИ-014-07	ПСД 21.30.25-П-1	2	2400	
ПС25	-КЖИ-013-01	ПСД 6.12.25-П-1	2	260	
ПС26	-КЖИ-007-09	ПСД 60.12.25-П-6	1	2700	
ПС27	-КЖИ-008-04	ПСД 60.9.25-П-У-2	1	2100	
ПС28	-КЖИ-014-01	ПСД 6.30.25-П-1	1	660	
ПС29	-КЖИ-010-04	ПСД 60.12.25-П-У-2	3	2800	
ПС30	-КЖИ-017-01	ПСД 60.9.25-П-3	5	2000	
ПС31	-КЖИ-018-01	ПСД 60.9.25-П-У-1	1	2100	
ПС32	-КЖИ-016-01	ПСД 60.9.25-П-2	2	2000	
ПС33	1.832.1-9.1.0020000-10	ПСД 60.9.25-П-У	3	2100	
ПС34	-11	ПСД 60.9.25-П-УП	4	2100	
ПС35	Т.П. 903-1-221.86 -КЖИ-017-04	ПСД 43.12.25-П-У-1	1	1940	
ПС36	-КЖИ-019-01	ПСД 17.6.25-П-1	1	390	
		Изделия соединительные			
	1.030.1-1.0-3-2401	А1	22	0.7	
	-2402	А2	22	1.2	
	-2403	А3	27	0.4	

Инв. № подл. | Подпись и дата | Взам. инв. №

Привязан

Инв. №

ГИП	Гусева	
Нач. отд.	Ежилевский	
Н. контр.	Силькунов	
Гл. спец.	Марков	
Рук. гр.	Катаева	
Ст. инж.	Огаркова	

ТП 903-1-221.86 -КЖ

Котельная с 4 котлами КЕ-2,5-14С для сельского строительства (в блочном исполнении). Топливо-каменные и бурые угли.

Стадия	Лист	Листов
РП	32	

Спецификация к схемам расположения стеновых панелей (начало). Вариант по сериям 1.832.1-9 и 1.832.1-10.

Госстрой СССР ГПИ Горьковский Сантехпроект

21192-10 24

Альбом 7 часть 2

Марка, поз.	Обозначение	Наименование	Кол.	Масса ед., кг	Примечание
		Изделия соединительные			
	1.030.1-1.4-1-120	Т3	184	0.4	
	-130	Т5	10	0.4	
	-140	Т8	26	0.5	
	-150	Т9	3	0.4	
	-150-01	Т10	25	1.3	
	-220	Т17	12	0.3	
	-220-02	Т19	16	0.5	
		Детали			
		Полоса Б-2 6×60 Гост 103-76* / Ст3 кп2 Гост 535-79* ℓ=250	3	0.71	
		Полоса Б-2 8×80 Гост 103-76* / Ст3 кп2 Гост 535-79* ℓ=140	43	0.71	
		Уголок 160×100×10-Б Гост 8510-72* / Ст3 кп2 Гост 535-79* ℓ=200	80	4.0	
		Полоса Б-2 10×70 Гост 103-76* / Ст3 кп2 Гост 535-79* ℓ=350	6	2.0	
	1.832.1-10.0.1.00	МС-1	32	0.37	
	-01	МС-2	43	0.37	
	-02	МС-3	7	0.46	
ТК1	1.030.1-1.4-1-070	ТК1	4	27.7	
РК1	-060	РК1	4	17.7	
1	т.п. 903-1-221.86 -КЖИ-030.050-02	МС 23	13	3.4	
2		Полоса Б-2 10×100 Гост 103-76* / Ст3 кп2 Гост 535-79* ℓ=600	6	4.7	
3		Уголок 63×63×5-Б Гост 8509-72* / Ст3 кп2 Гост 535-79* ℓ=6000	4	28.9	
4		Полоса Б-2 8×100 Гост 103-76* / Ст3 кп2 Гост 535-79* ℓ=180	4	1.2	
5	т.п. 903-1-221.86 -КЖИ-030.050-04	МС 25	14	11.51	
		для $t_{нв}=-40°$			
		Стеновые панели			
ПС1	1.832.1-10.1.1.0.0.0.0.-41	1ПСД 6.30.30-ПП-С	22	6500	
ПС2	т.п. 903-1-221.86-КЖИ-015-02	1ПСД 6.30.30-ПП-С-1	1	6500	
ПС3	-КЖИ-007-06	ПСД 60.6.30-П-1	21	1700	
ПС4	-КЖИ-009-05	ПСД 60.12.30-П-3	6	3300	
ПС5	-КЖИ-014-05	ПСД 15.30.30-П-1	6	2100	
ПС6	1.832.1-9.1.0010000-10	ПСД 60.12.30-П	20	3500	
ПС7	1.832.1-10.1.1.0.0.0.0-45	1ПСД 6.30.40-ПП-С	3	8300	
ПС8	1.030.1-1.2-1.6.0.0.0-02	ПК 60.7.5-Л	11	1400	
ПС9	т.п. 903-1-221.86-КЖИ-012-05	ПСД 12.6.30-П-1	5	330	
ПС10	-02	ПСД 6.6.30-П-1	2	160	

Марка, поз.	Обозначение	Наименование	Кол.	Масса ед., кг	Примечание
ПС11	т.п. 903-1-221.86-КЖИ-009-02	ПСД 60.12.30-П-5	4	3300	
ПС12	-КЖИ-014-11	ПСД 30.12.30-П-1	4	1700	
ПС13	-КЖИ-013-05	ПСД 12.12.30-П-1	5	660	
ПС14	-КЖИ-008-02	ПСД 60.9.30-П-1	10	2500	
ПС15	1.832.1-9.1.0010000-09	ПСД 60.9.30-П	5	2500	
ПС16	-КЖИ-011-05	ПСД 60.12.30-П-У-1	4	3500	
ПС17	1.832.1-9.1.0020000-16	ПСД 60.6.30-П-У	2	1700	
ПС18	-24	ПСД 60.6.40-П-У	1	2300	
ПС19	-28	ПСД 60.12.40-П-У	2	4600	
ПС20	-29	ПСД 60.12.40-П-УП	2	4600	
ПС21	-25	ПСД 60.6.40-П-УП	1	2300	
ПС22	т.п. 903-1-221.86-КЖИ-011-02	ПСД 60.12.30-П-УП-1	4	3500	
ПС23	1.832.1-9.1.0020000-17	ПСД 60.6.30-П-УП	2	1700	
ПС24	т.п. 903-1-221.86-КЖИ-014-08	ПСД 21.30.30-П-1	2	2900	
ПС25	-КЖИ-013-02	ПСД 6.12.30-П-1	2	1700	
ПС26	-КЖИ-007-10	ПСД 60.12.30-П-6	1	1000	
ПС27	-КЖИ-008-05	ПСД 60.9.30-П-У-2	1	2500	
ПС28	-КЖИ-014-02	ПСД 6.30.30-П-1	1	820	
ПС29	-КЖИ-010-05	ПСД 60.12.30-П-У-2	3	3500	
ПС30	-КЖИ-017-02	ПСД 60.9.30-П-3	5	2500	
ПС31	-КЖИ-018-02	ПСД 60.9.30-П-У-1	1	2600	
ПС32	-КЖИ-016-02	ПСД 60.9.30-П-2	2	2500	
ПС33	1.832.1-9.1.0020000-18	ПСД 60.9.30-П-У	3	2600	
ПС34	-19	ПСД 60.9.30-П-УП	4	2600	
ПС35	-КЖИ-017-05	ПСД 43.12.30-П-У-1	1	2440	
ПС36	-КЖИ-019-02	ПСД 17.6.30-П-1	1	470	
		Изделия соединительные			
	1.030.1-1.4-1-120	Т3	184	0.4	
	-130	Т5	10	0.4	
	-140	Т8	26	0.5	
	-150	Т9	3	0.4	
	-150-01	Т10	25	1.3	
	-220	Т17	12	0.3	
	-220-02	Т19	16	0.5	
		Детали			
		Полоса Б-2 6×60 Гост 103-76* / Ст3 пс6 Гост 535-79* ℓ=250	3	0.71	
		Полоса Б-2 8×80 Гост 103-76* / Ст3 пс6 Гост 535-79* ℓ=140	43	0.71	
		Уголок 160×100×10-Б Гост 8510-72* / Ст3 пс6 Гост 535-79* ℓ=200	80	4.0	
		Полоса Б-2 10×70 Гост 103-76* / Ст3 пс6 Гост 535-79* ℓ=300	6	2.0	

Марка, поз.	Обозначение	Наименование	Кол.	Масса ед., кг	Примеч.
	1.832.1-10.0.1.00	МС-1	32	0.37	
	-01	МС-2	43	0.37	
	-02	МС-3	7	0.46	
	1.030.1-1.0-3-2401	А-1	22	0.7	
	2403	А-3	27	0.4	
	2404	А-4	22	1.5	
ТК1	1.030.1-1.4-1-070	ТК1	4	27.7	
РК1	-060	РК1	4	17.7	
1	т.п. 903-1-221.86-КЖИ-030.050-02	МС 23	13	3.4	
2		Полоса Б-2 10×100 Гост 103-76* / Ст3 кп Гост 535-79* ℓ=600	6	4.7	
3		Уголок 63×63×5-Б Гост 8509-72* / Ст3 сп3-I Гост 535-79* ℓ=6000	4	28.9	
4		Полоса Б-2 8×100 Гост 103-76* / Ст3 кп Гост 535-79* ℓ=180	4	1.2	
5	т.п. 903-1-221.86-КЖИ-030.050-04	МС 25	14	11.51	

В стеновых панелях принято

а) внутренний изолирующий слой из керамзитобетона М 200 Мрз 50 $\gamma=1800$ кг/м³

б) конструкционно-теплоизолирующий слой из керамзитобетона М 50 Мрз 35 $\gamma=1100$ кг/м³

в) фактурный слой из цементно-песчаного раствора М 100, $\gamma=1800$ кг/м³

Привязан

Инв. №

ГИП	Гусева	
Нач. отд.	Ехилевский	
Н. контр.	Силькунов	
Гл. спец.	Марков	
Рук. гр.	Катаева	
Ст. инж.	Огаркова	

ТП 903-1-221.86 -КЖ

Котельная с 4 котлами КЕ-2,5-14С для сельского строительства (в блочном исполнении). Топливо-каменные и бурые угли.

Стадия	Лист	Листов
Р.П	33	

Спецификация к схемам расположения стеновых панелей (окончание). Вариант по сериям 1.832.1-9 и 1.832.1-10

Госстрой СССР ГПИ Горьковский Сантехпроект

21192-10 25

Альбом 7 часть 2

Схемы расположения асбестоцементных панелей между осями А-Б в осях 10-6 по оси 6

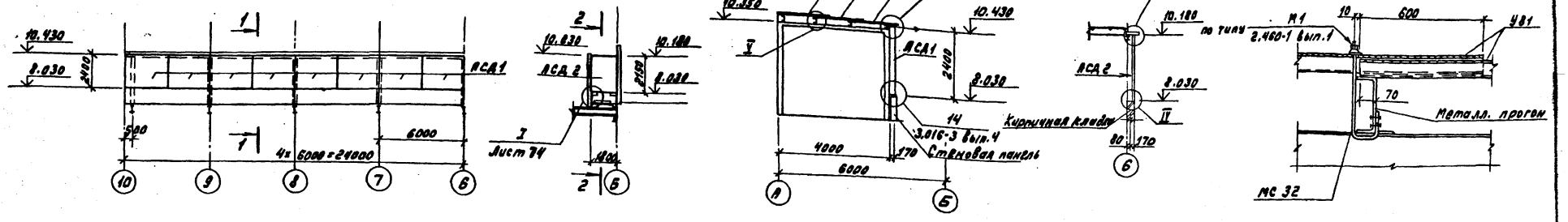

Схема расположения асбестоцементных листов кровли

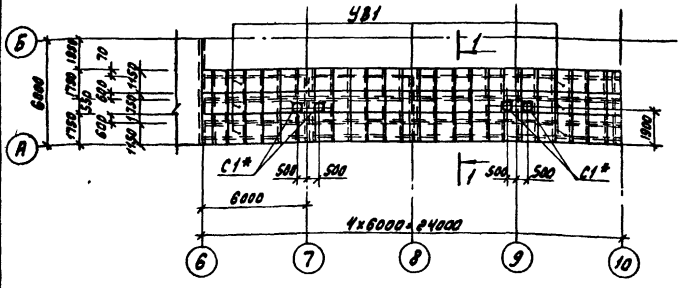

* С1 только для варианта со скребковыми конвейерами

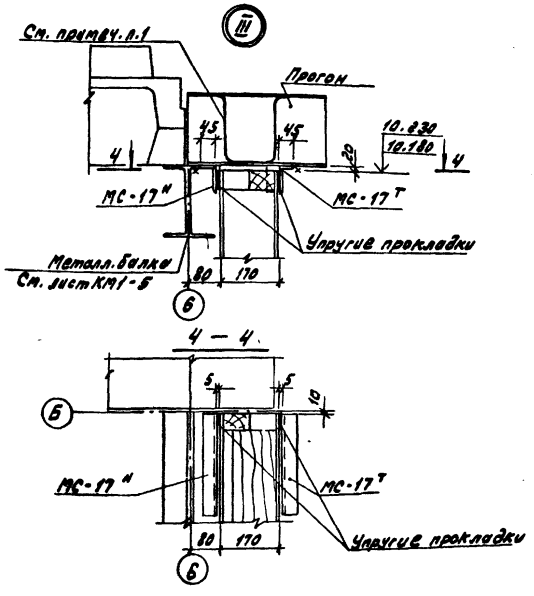

II Листы кровли условно не показаны

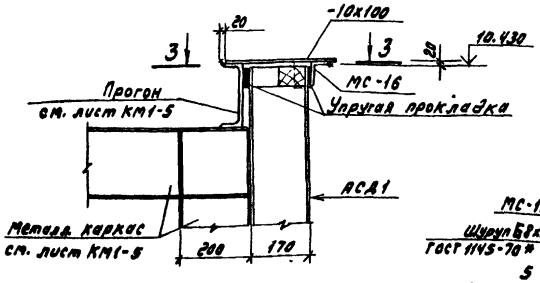

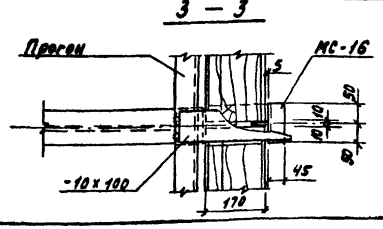

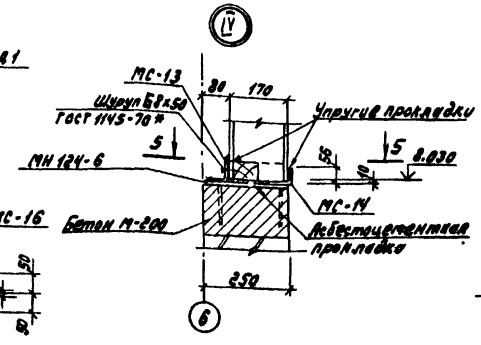

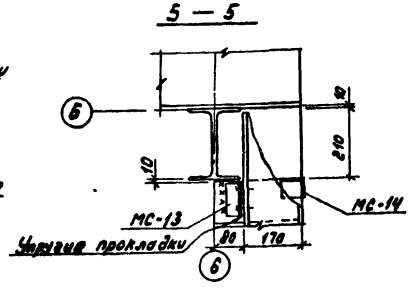

Спецификация к схемам расположения асбестоцементных панелей и листов кровли в осях 6-10

Марка, поз.	Обозначение	Наименование	Кол. на вар-т I	Кол. на вар-т II	Масса ед., кг	Примечание
		Панели асбестоцементные				
АСД1	3.016-3 вып.2	АСД-4 3.0×2.4	8	8	426.2	
АСД2	ТП 903-1-221.86-КЖИ-022	АСД-4 1.8×2.1	1	1	251.8	
УВ1	ГОСТ 16233-77	Лист асбестоцементный УВ-75-1750	75	75	33.0	
С1	1.494-24 вып.2	Стакан С1	–	4	42.0	
		Изделия соединительные				
МС13	3.016-3 вып.4	МС 13	10	10	1,1	
МС14	3.016-3 вып.4	МС 14	10	10	0,3	
МС16	3.016-3 вып.4	МС 16	9	9	0,5	
МС17Т	3.016-3 вып.4	МС 17Т	2	2	1.4	
МС17Н	3.016-3 вып.4	МС 17Н	2	2	1.4	
МС32	ТП 903-1-221.86-КЖИ-032.050-10	МС 32	101	101	0.17	
Г	2.460-1 вып.1	Гайка Г	101	101		
Ш1	2.460-1 вып.1	Шайба Ш1	101	101		
ПМ1	2.460-1 вып.1	Прокладка мягкая ПМ1	101	101		
		Полоса Б-2 10×100 ГОСТ 103-76 / Ст.3 кп 2 ГОСТ 535-79*	9	9	2.5	
	1.400-15.81.130-47	Изделие закладное МН124-6	2	2	5.4	

Вариант I - с ленточным конвейером, вариант II - со скребковыми конвейерами

1. Металлический короб разработан в чертежах марки КМ1.
2. В местах установки стаканов примыкание асбестоцементных листов выполнить по месту.

ГИП	Гусева		ТП 903-1-221.86 -КЖ	
Нач. отд.	Ехилевский		Котельная с 4 котлами КЕ-2.5-14С для сельского строительства (в блочном исполнении). Топливо-каменные и бурые угли	
Н. контр.	Силькунов			
Гл. спец.	Марков		Стадия	Лист	Листов
Рук. гр.	Катаева		РП	34	
Ст. инж.	Колесова		Схемы расположения асбестоцементных панелей и листов кровли.	Госстрой СССР ГПИ Горьковский Сантехпроект

Инв. № подл. | Подпись и дата | Взам. инв. №

Нач. отд. ОВ2 | Ионкин

21192-10 26

Альбом 7 часть 2

Схема расположения панелей перегородок

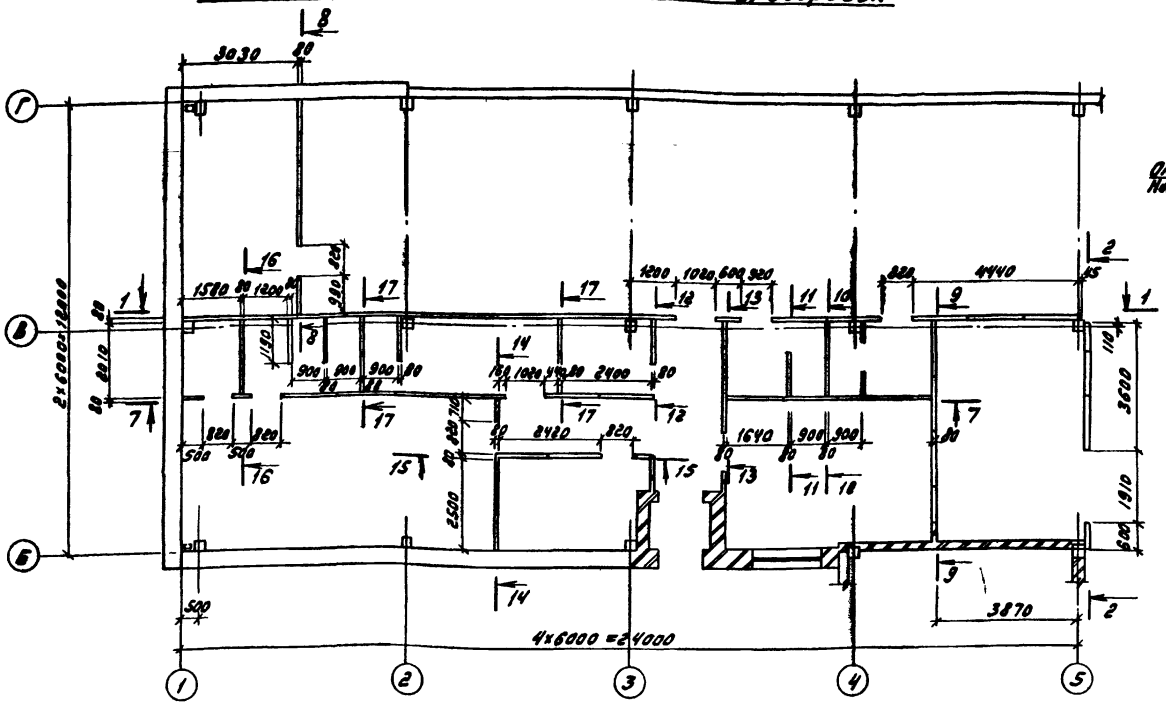

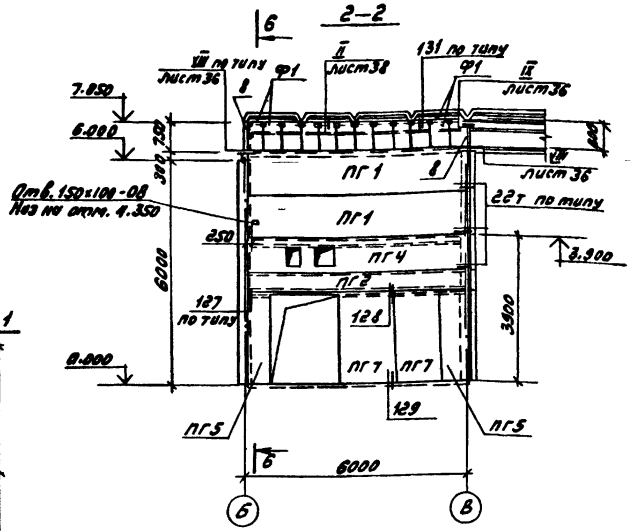

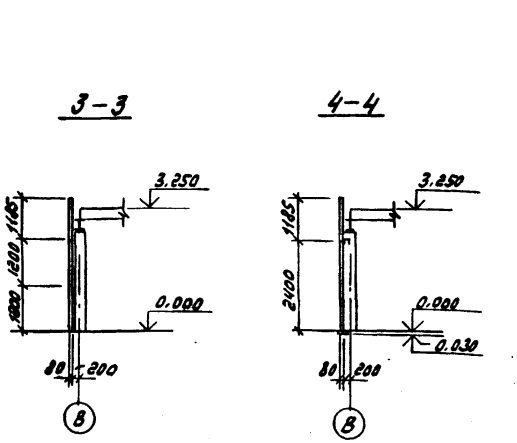

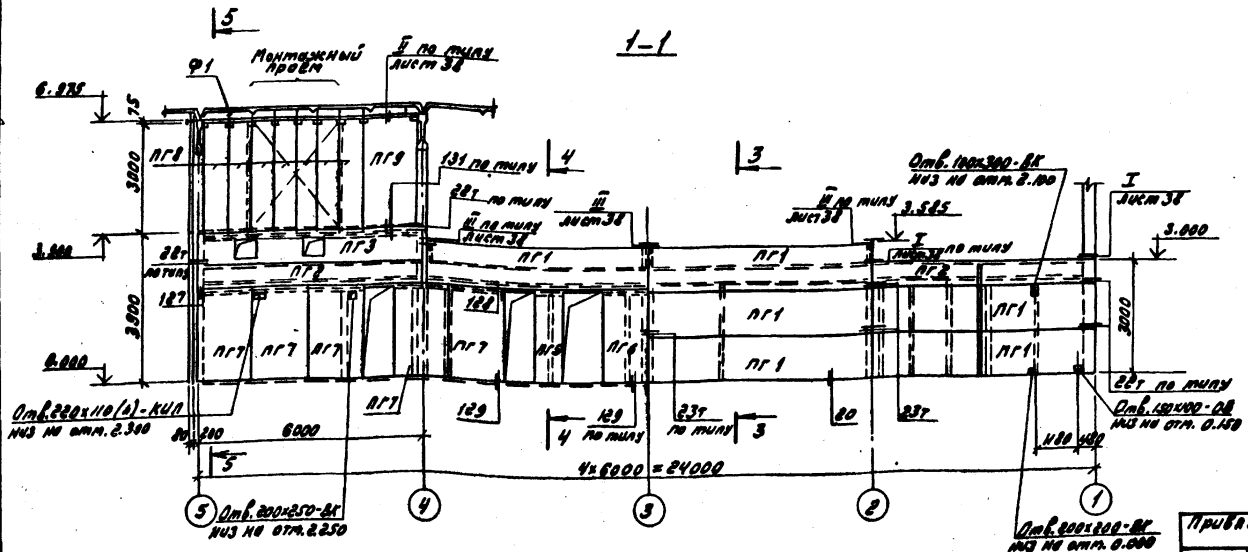

1. Общие указания см. на листе 2.
2. Сечения 7-7÷17-17 см. на листе 37.
3. Неоговоренные монтажные узлы приняты по серии 1.090.9-2 Вып. 6.

ГИП	Гусева		
Нач. отд.	Ежиевский		
Н. контр.	Селякунов		
Гл. спец.	Марков		
Рук. гр.	Катаева		
Ст. инж.	Озаркевич		

Привязан

Инв. №

ТП 903-1-22486 -КЖС

Котельная с 4 котлами КЕ-2,5-14С для сельского строительства (блочном исполнении). Топливо-каменные и бурые угли.

Стадия	Лист	Листов
РП	35	

Схема расположения панелей перегородок. Сечения 1-1÷6-6.

Госстрой СССР ГПИ Горьковский Сантехпроект

Инв. № подл. | Подпись и дата | Взам. инв. №

21192-10 27

Альбом 7 часть 2

Спецификация к схемам расположения панелей перегородок

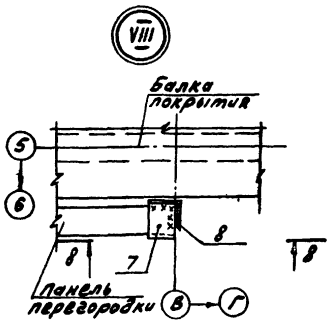

8-8

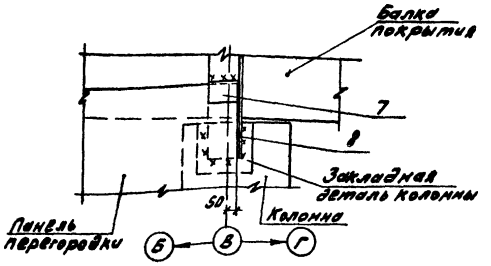

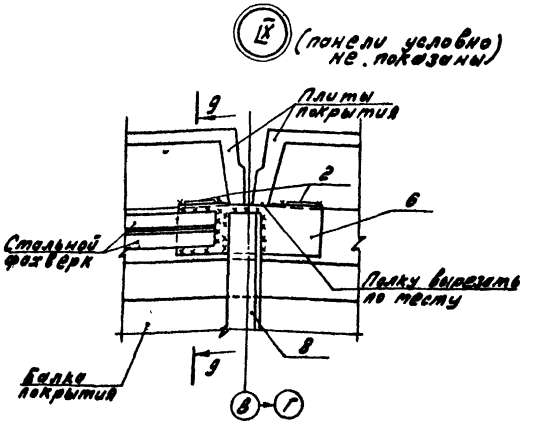

Марка, поз.	Обозначение	Наименование	Кол.	Масса ед., кг	Примечание
		Панели перегородок			
ПГ1	1.030.9-2.1-05.0-108	ПГ 60.12-1-Т	8	1400	
ПГ2	-06.0-25	ПГ 60.6-1-Т	3	670	
ПГ3	т.п.903-1-221.86-КЖИ-020	ПГ 60.9-1-Т-1	1	1010	
ПГ4	-01	ПГ 60.9-1-Т-2	1	1010	
ПГ5	1.030.9-2.1-10.0-06	ПГ 24.6-2-Т	3	260	
ПГ6	-09.0-05	ПГ 24.12-2-Т	1	500	
ПГ7	-02	ПГ 24.15-2-Т	7	670	
ПГ8	-10.0-03	ПГ 30.6-2-Т	7	340	
ПГ9	1.030.9-2.1-09.0-01	ПГ 30.15-2-Т	1	840	
ПГ10	т.п.903-1-221.86-КЖИ-021	ПГ 10	14	600	
ПГ11	-01	ПГ 11	5	700	
ПГ12	-02	ПГ 12	18	960	
ПГ13	-03	ПГ 13	2	500	
Ф1	ГОСТ 8928-81	Плита фибролитовая Ф-300 l=600мм	4		
		Изделия соединительные			
МС14	1.030.9-2.7-2-0.16.0-08	МС 14	19	0,2	
МС35	-0.29.0	МС 35	6	0,6	
МС35а	-01	МС 35а	6	0.6	
МС30	-0.26.0-03	МС 30	6	1,2	
МС31	-0.19.0-04	МС 31	4	0,4	
МС31а	-05	МС 31а	2	0,4	
МС9	-0.19.0	МС 9	25	0.5	
МС86	-0.50.0-01	МС 86	4	1.2	
МС83	-0.48.0	МС 83	6	70.8	
МС9а	-0.19.0-01	МС 9а	3	0.5	

Марка, поз.	Обозначение	Наименование	Кол.	Масса ед., кг	Примечание
1	т.п 903-1-221.86-КЖИ-039.050	МС 33	4	5.7	
2		Полоса $\frac{Б\text{-}2\ 10\times100\ ГОСТ\ 103\text{-}76^{*}}{В\ Ст3\ кп2\ ГОСТ\ 535\text{-}79^{*}}$ l=150	23	1,2	
3		l=550	2	4.3	
4		Уголок $\frac{100\times100\times8\text{-}Б\ ГОСТ\ 8509\text{-}72^{*}}{В\ Ст3\ кп2\ ГОСТ\ 535\text{-}79^{*}}$ l=60	4	0,73	
5		Швеллер $\frac{100\times50\times4\ ГОСТ\ 8278\text{-}83}{В\ Ст3\ кп2\ ГОСТ\ 11474\text{-}65}$	18пм	5,81	резать по месту
6		Уголок $\frac{125\times125\times8\text{-}Б\ ГОСТ\ 8509\text{-}72^{*}}{В\ Ст3\ кп2\ ГОСТ\ 535\text{-}79^{*}}$ l=400	10	6,2	
7		Уголок $\frac{80\times80\times6\text{-}Б\ ГОСТ\ 8509\text{-}72^{*}}{В\ Ст3\ кп2\ ГОСТ\ 535\text{-}79^{*}}$ l=80	2	0,59	
8		Уголок $\frac{90\times90\times6\ Б\ ГОСТ\ 8509\text{-}72^{*}}{В\ Ст3\ кп2\ ГОСТ\ 535\text{-}79^{*}}$ l=1000	2	8,33	

1. Основные указания см. лист 37
2. Фибролитовую плиту Ф1 резать по месту

9-9

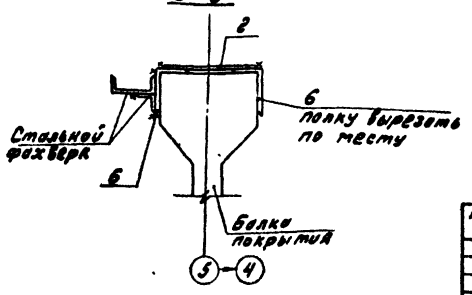

Привязан:	ГИП	Гусева		ТП 903-1-221.86 -КЖ
	Нач отд.	Ежилевский		Котельная с 4 котлами КЕ-2,5-14С для сельского строительства (в блочном исполнении). Топливо-каменные и бурые угли
	Н. контр.	Силькунов		Стадия: РП; Лист: 36; Листов:
	Гл. спец.	Марков		Схема расположения панелей перегородок. Узлы VIII; IX
	Рук. гр.	Катаева		Госстрой СССР ГПИ Горьковский Сантехпроект
Инв. №	Ст. инж.	Огаркова		

21192-10 28

Инв. № подл. | Подпись и дата | Взам. инв. №

Альбом 7 часть 2

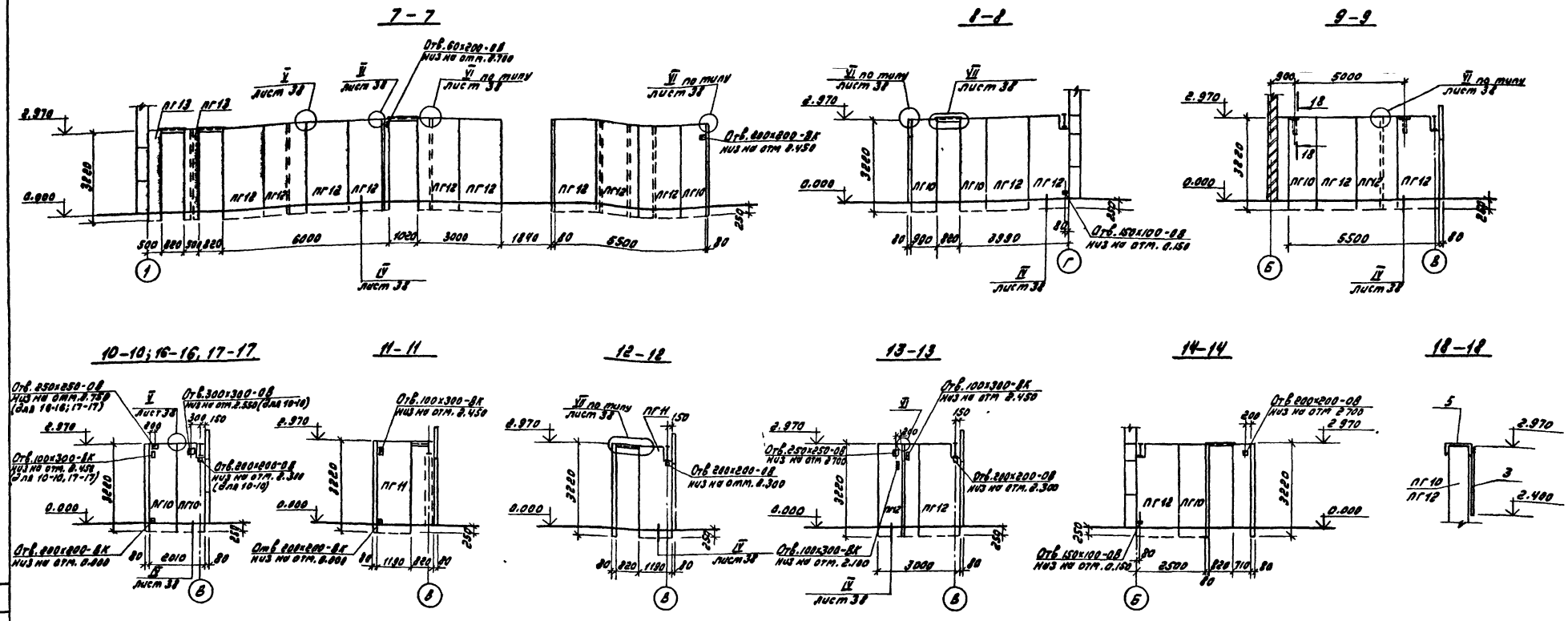

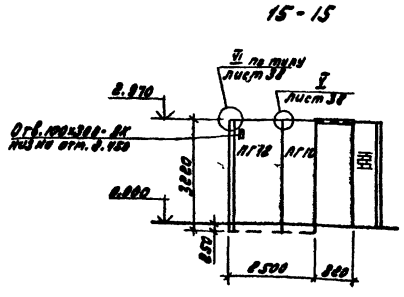

1. Общие указания см. на листе 2
2. Монтаж панелей перегородок вести в соответствии с указаниями серии 1.030.9-2 вып.0
3. Заполнение швов между панелями перегородок осуществлять цементным раствором и гернитом или пороизолом в соответствии с серией 1.030.9-2 вып.6 лист 10.
4. Зазоры между панелями перегородок и плитами перекрытия проконопатить просмоленным шнуром и промазать герметизирующей мастикой с 2х сторон.
5. Панели перегородок устанавливать до монтажа плит перекрытия.
6. Закладные и соединительные изделия панелей перегородок покрыть вспучивающимся огнезащитным покрытием ВПМ-2 по ГОСТ 25131-82.
7. В продольных перегородках участки примыкания к стропильным конструкциям заделывать по месту.
8. Отверстия, указанные на чертеже, в панелях перегородок вырезать по месту.
9. После установки панелей монтажные петли срезать
10. Отверстия после прокладки труб и электрокабелей заделать бетоном М200, а кабели в патрубках уплотнить асбестовым шнуром, смоченным в глиняном растворе.

Привязан:	ГИП	Гусева	
	Нач отд	Ехилевский	
	Н.контр	Силькунов	
	Гл.спец.	Марков	
	Рук.гр.	Катаева	
Инв.№	Ст.инж	Пгаркова	

ТП 903-1-22186 -КЖ

Котельная с 4 котлами КЕ-2,5-14С для сельского строительства (в блочном исполнении). Топливо-каменные и бурые угли.

Стадия	Лист	Листов
РП	37	

Схема расположения панелей перегородок. Сечения 7-7÷18-18.

Госстрой СССР ГПИ Горьковский Сантехпроект

21192-10 29

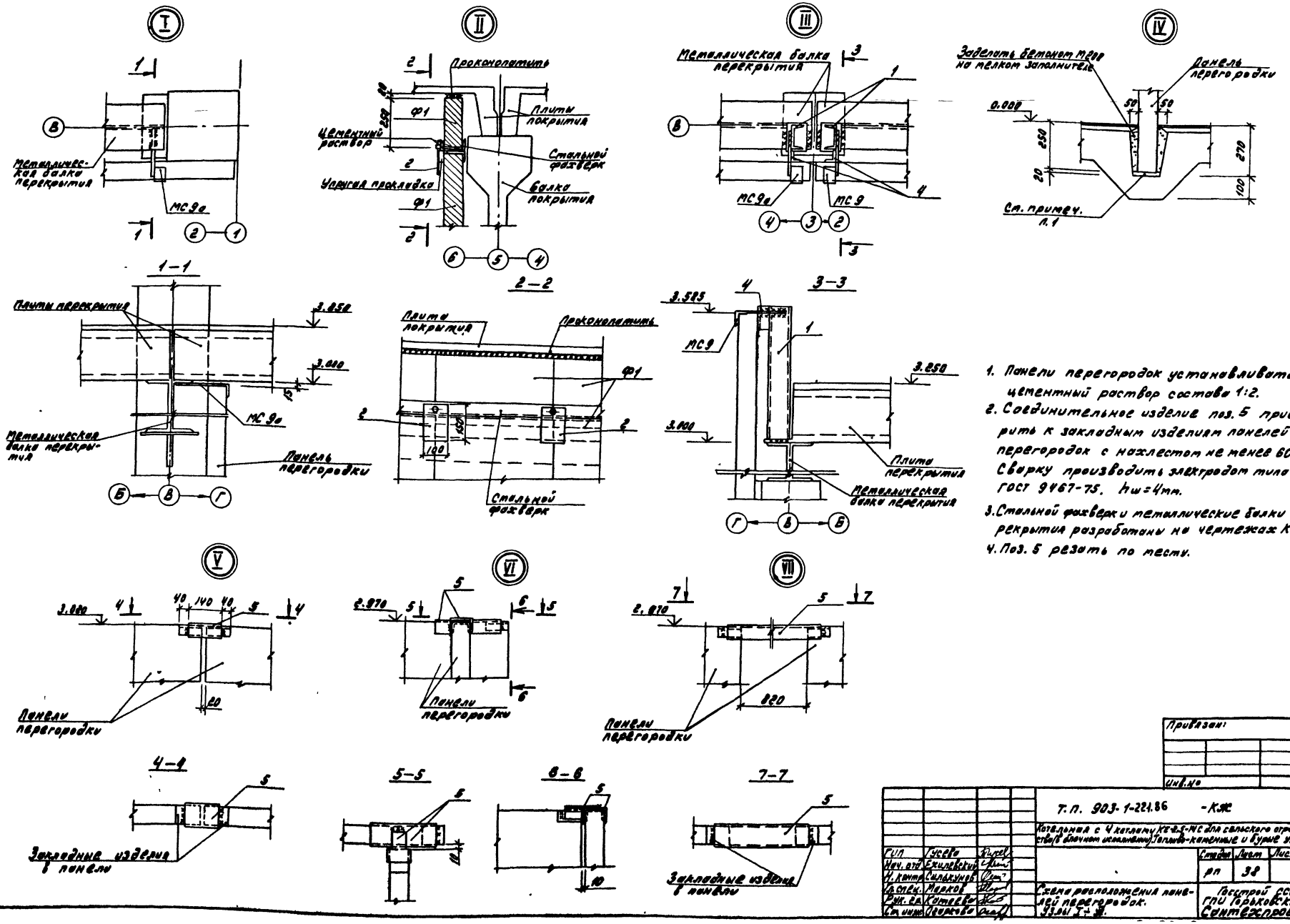

1. Панели перегородок устанавливать на цементный раствор состава 1:2.
2. Соединительное изделие поз. 5 приварить к закладным изделиям панелей перегородок с нахлестом не менее 60 мм. Сварку производить электродом типа Э42 ГОСТ 9467-75. $h_ш = 4$ мм.
3. Стальной фахверк и металлические балки перекрытия разработаны на чертежах КМ.
4. Поз. 5 резать по месту.

Привязан:

Инв. №

Т.П. 903-1-221.86 - КЖ

Котельная с 4 котлами КЕ-2,5-14С для сельского строительства (в блочном исполнении). Топливо-каменные и бурые угли

ГИП	Гусева		Стадия	Лист	Листов
Нач. отд.	Ежилевский		РП	38	
Н. контр.	Сильвунов				
Гл. спец.	Марков				
Рук. гр.	Катаева				
Ст. инж.	Огаркова				

Схема расположения панелей перегородок. Узлы I ÷ VII.

Госстрой СССР ГПИ Горьковский Сантехпроект

Альбом 7 часть 2

Схема расположения закладных изделий пола на отм. 3.250

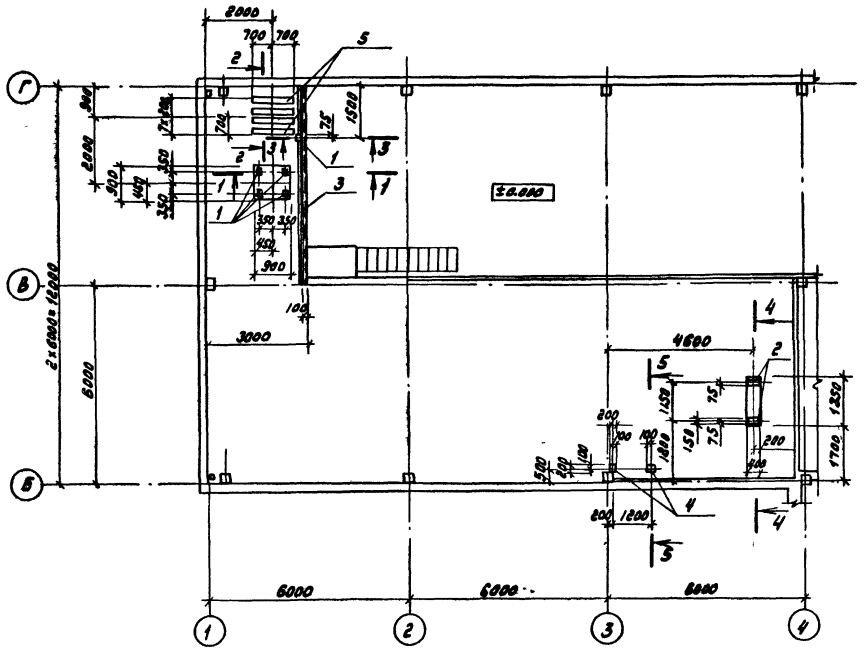

3 – 3

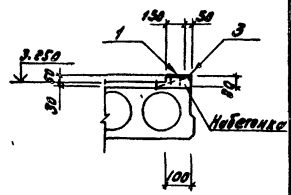

5 – 5

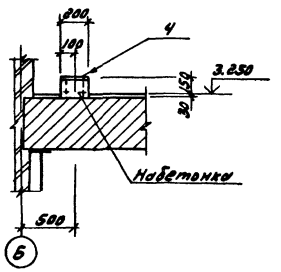

1 – 1

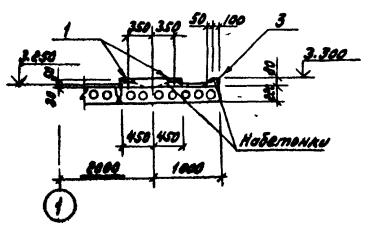

2 – 2

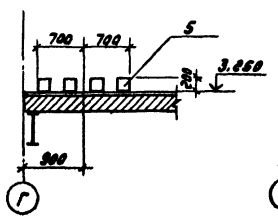

4 – 4

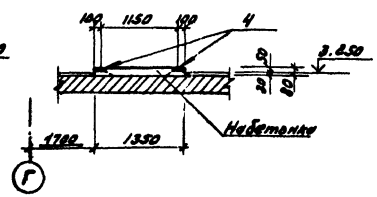

Спецификация к схеме расположения закладных изделий пола на отм. 3.250

Марка, поз.	Обозначение	Наименование	Кол.	Масса ед., кг.	Примечание
		Изделия закладные			
1	1.400-15.81.410-03	МН 402-2	5	15	
2	1.400-15.81.430-05	МН 416-2	0.8	8.0	п.м
3	1.400-15.81.540-09	МН 548	6.0	4.2	п.м
4	1.400-15.81.130-05	МН 117-6	2	2.4	
5		Брус 200×200 ГОСТ 24454-80 Е ℓ=1400	4		

1. Общие указания см. лист 2
2. Набетонки выполнять из бетона М-150. Расход бетона-0.1м³
3. Деревянные брусья антисептировать.

Привязан:	Гип	Гусева	
	Нач.отд.	Ехилевский	
	Н.контр.	Сильнюков	
	Гл.спец.	Марков	
	Рук гр	Катаева	
Инв.№	Ст инж.	Колесова	

ТП 903-1-221.86 -КЖС

Котельная с 4 котлами КЕ-2.5-14С для сельского строительства (в блочном исполнении). Топливо-каменные и бурые угли

Стадия	Лист	Листов
РП	39	

Схема расположения закладных изделий пола на отм. 3.250

Госстрой СССР ГПИ Горьковский Сантехпроект

Согласовано: Нач.отд. КУ-1 Лепендин 12.12.86

Инв.№ подл. | Подпись и дата | Взам.инв.№

21192-10

Альбом 7 часть 2

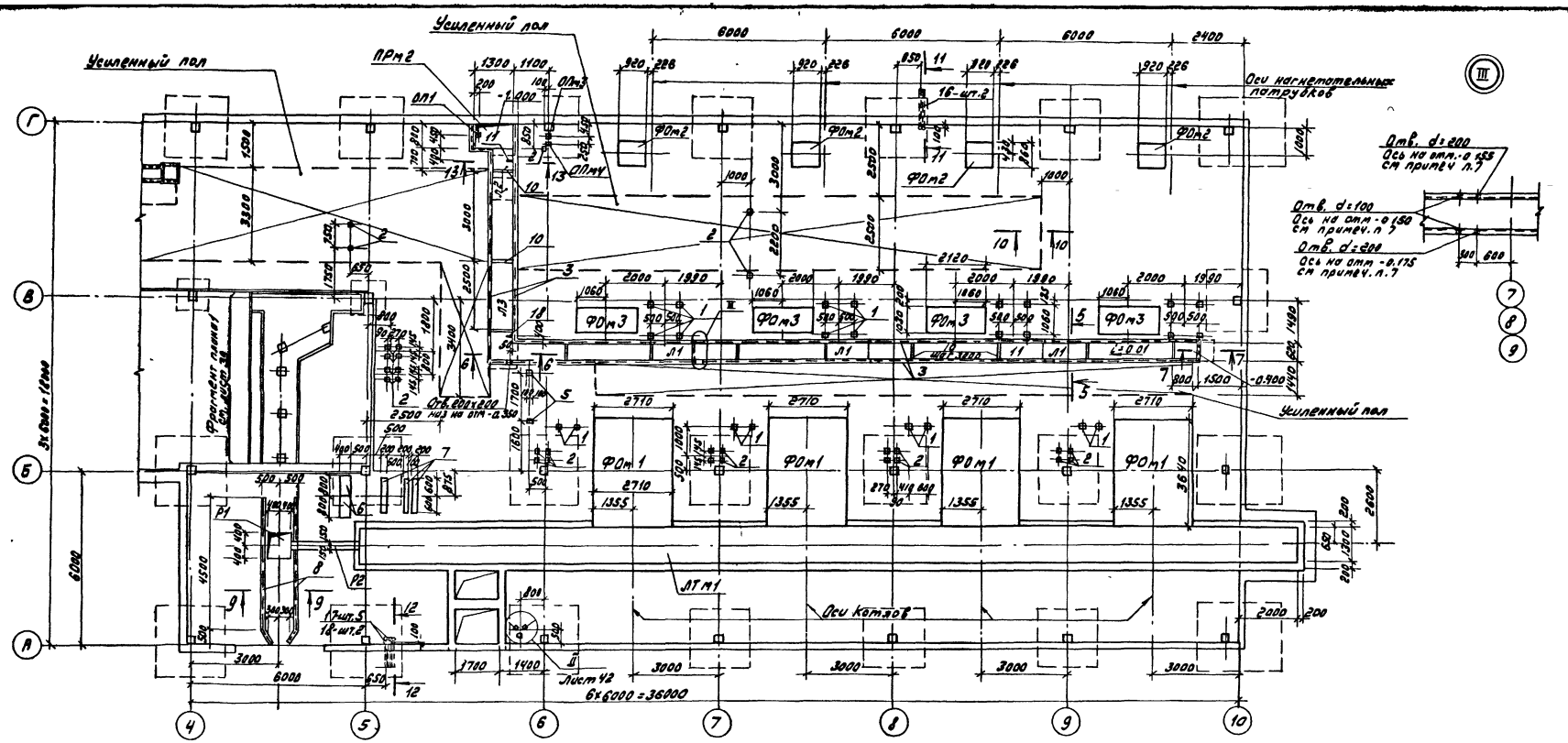

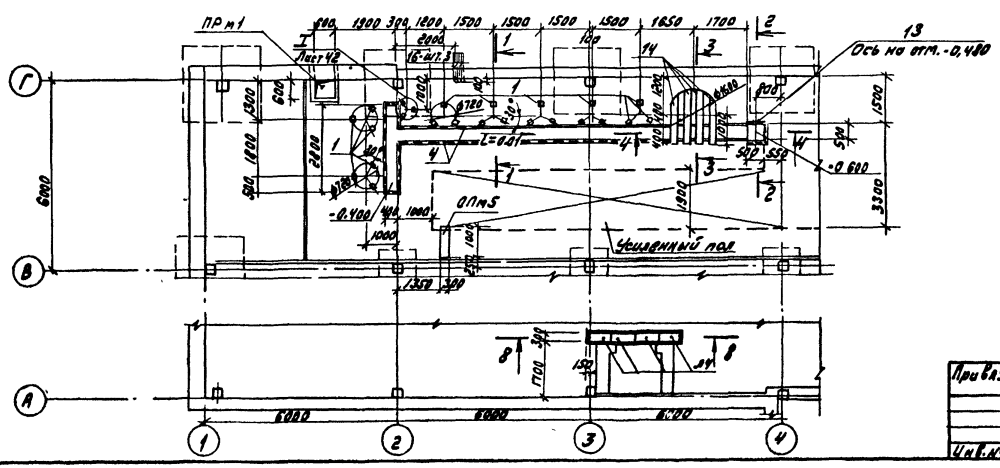

1. Общие указания см. лист 2.
2. Сечения см. лист 43
3. Спецификацию элементов см лист 44
4. Обратную засыпку под каналы и фундаменты под оборудование уплотнить до удельного веса сухого грунта $\gamma_a = 16,5$ кн/м³
5. Под сборные каналы выполнить песчаную подготовку толщиной 100 мм
6. Трубы для электрокабелей прокладывать в бетонной подготовке пола по электротехническим чертежам
7. Отверстия в канале высверлить по месту.

Привязан:	ГИП	Гусева		ТП 903-1-221.86	-КЖ
	Нач отд	Ехилевский		Котельная с 4 котлами КЕ-2,5-14С для сельского строительства (в блочном исполнении). Топливо-каменные и бурые угли	
	Н. контр.	Силькунов			Стадия: РП; Лист: 40; Листов:
	Гл спец.	Марков		Схема расположения фундаментов под оборудование каналов, приямков и закладных изделий. (Топливо-каменные угли).	Госстрой СССР ГПИ Горьковский Сантехпроект
Инв. №	Рук гр	Катаева			
	Ст инж	Колесова			

21192-10 32

Альбом 7 часть 2

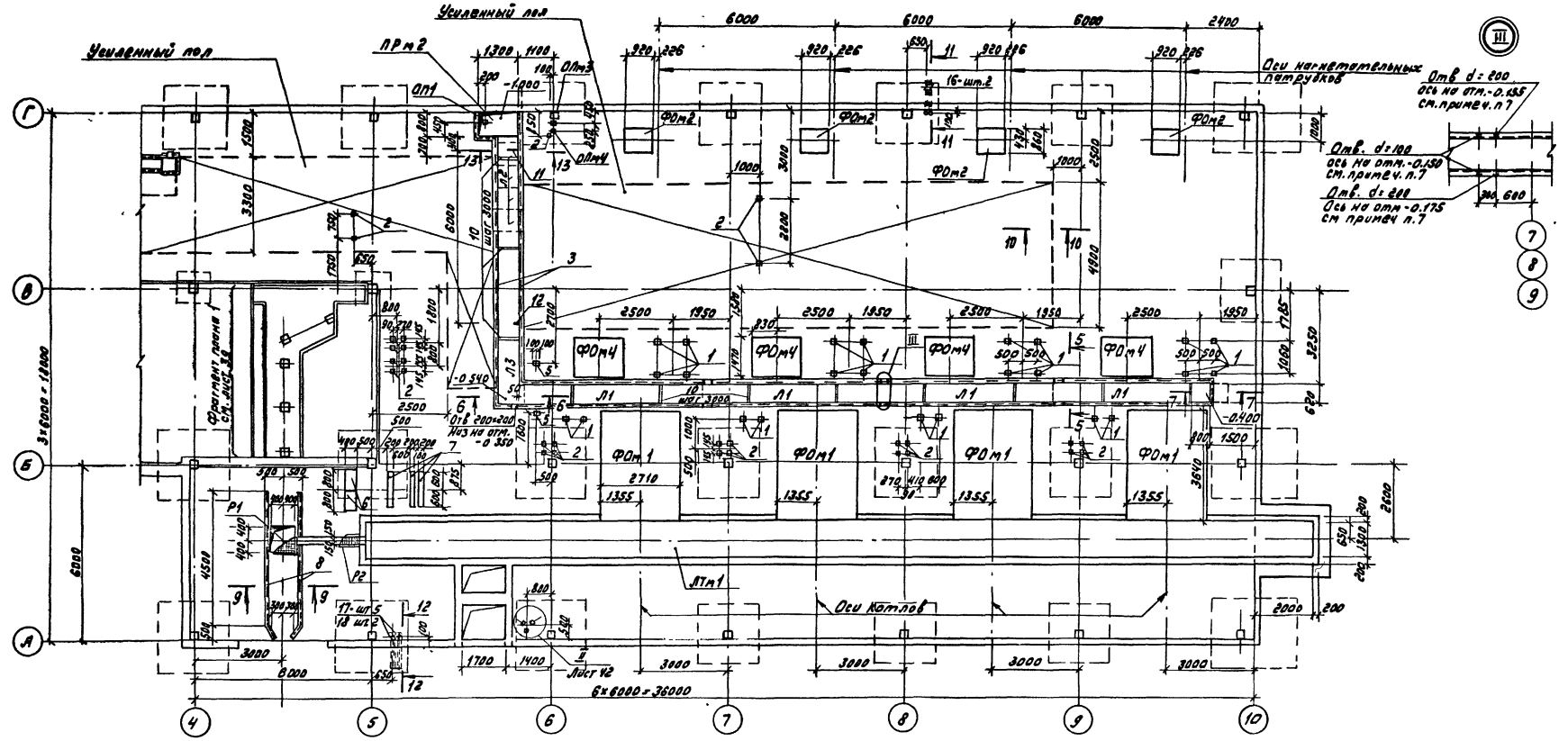

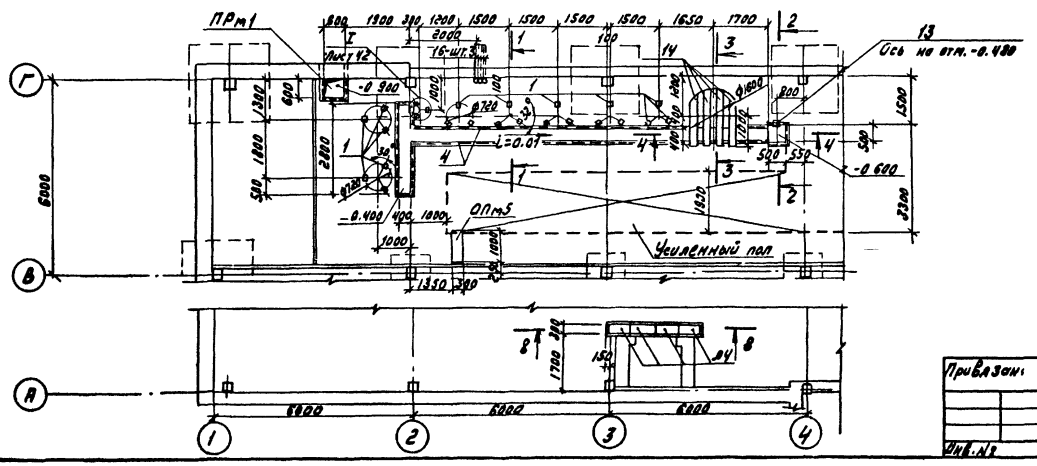

1. Общие указания см. лист 2
2. Сечения см. лист 43
3. Спецификацию элементов см. лист 44
4. Обратную засыпку под каналы и фундаменты под оборудование уплотнить до удельного веса сухого грунта $\gamma_d = 16{,}5\ кн/м^3$
5. Под сборные каналы выполнить песчаную подготовку толщиной 100 мм.
6. Трубы для электрокабелей прокладывать в бетонной подготовке пола по электротехническим чертежам.
7. Отверстия в канале высверлить по месту.

Привязан:	ГИП	Гусева		ТП 903-1-221.86	-КЖ
	Нач отд.	Ехилевский		Котельная с 4 котлами КЕ-25-14С для сельского строительства (в блочном исполнении) Топливо-копенные и бурые угли.	
	Н. контр.	Силькунов			Стадия: РП; Лист: 41; Листов:
	Гл. спец.	Марков		Схема расположения фундаментов под оборудование каналов, приямков и закладных изделий (топливо - бурые угли).	Госстрой СССР ГПИ Горьковский Сантехпроект
Инв. №	Рук. гр.	Катаева			
	Ст. инж.	Колесова			

21192-10 33

Альбом 7 часть 2

Схема расположения элементов перекрытия канала в осях 1÷4

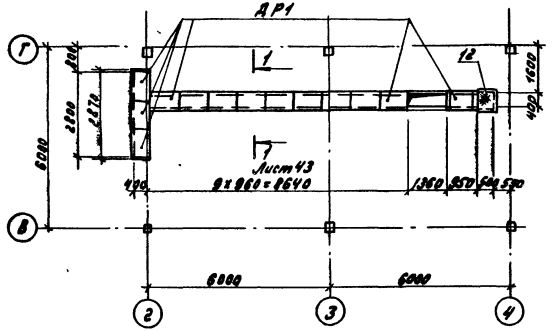

Фрагмент плана 1

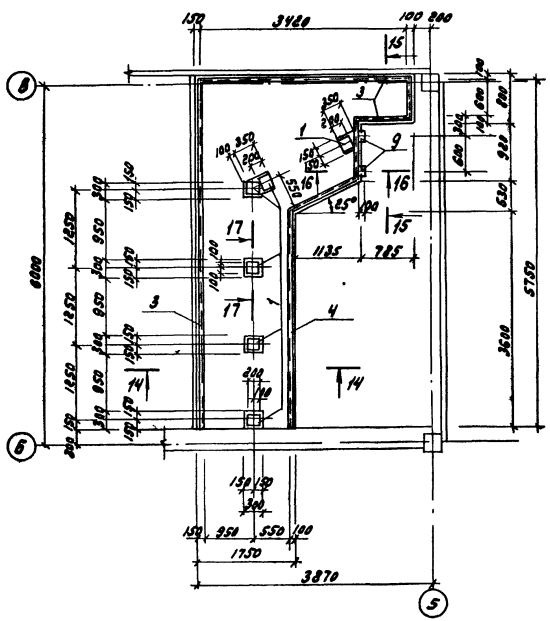

14 14

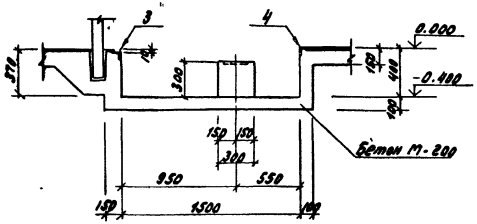

15 15

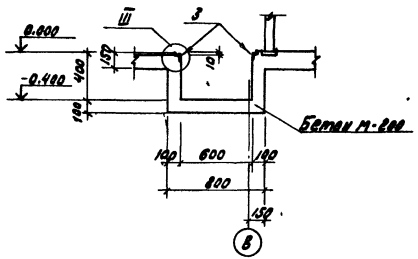

16 16

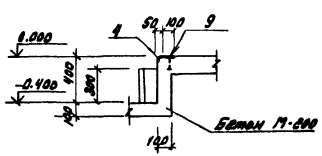

17 17

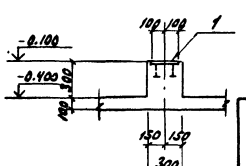

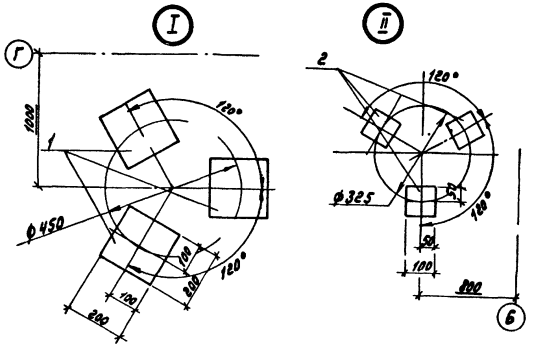

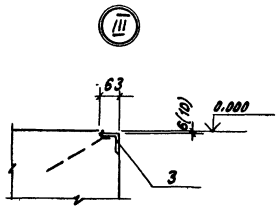

1. Закладные изделия поз. 1, 4, 9 в щитовой КИП устанавливать строго по уровню.
2. Размер в скобках только для каналов в щитовой КИП.

ГИП	Гусева		ТП 903-1-221.86		– КЖ
Нач. отд.	Ежилевский		Котельная с 4 котлами КЕ-2,5-14С для сельского строительства (в блочном исполнении). Топливо-каменные и бурые угли		
Н. контр.	Сильвинов			Стадия	Лист	Листов
Гл. спец.	Марков			РП	42	
Рук. гр.	Катаева		Подземное хозяйство котельной. Схема расположения элементов перекрытия канала в осях 1÷4. Фрагмент плана 1 узлы I÷III	Госстрой СССР ГПИ Горьковский Сантехпроект		
Ст. инж.	Колесова					

Согласовано: Нач. отд. КИП Борисов С.

Инв. № подл. | Подпись и дата | Взам. инв. №

1 – 1

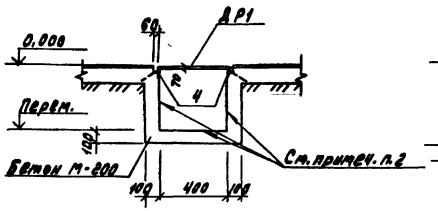

2 – 2

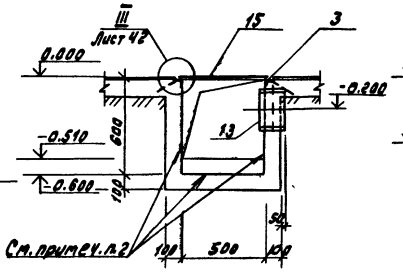

3 – 3

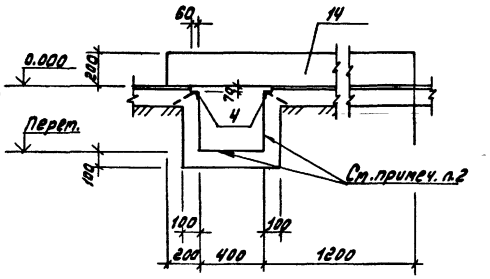

7 – 7

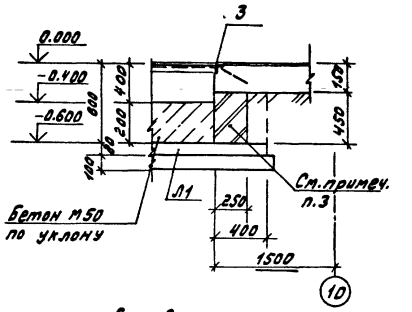

4 – 4

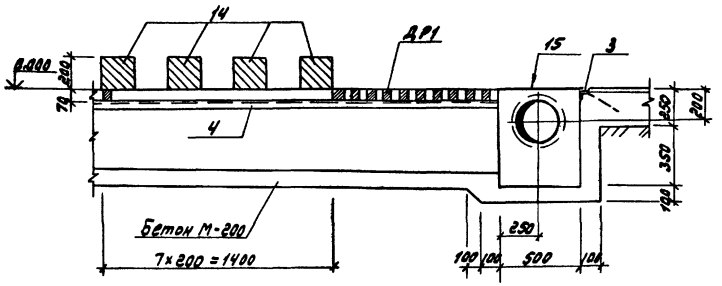

5 – 5

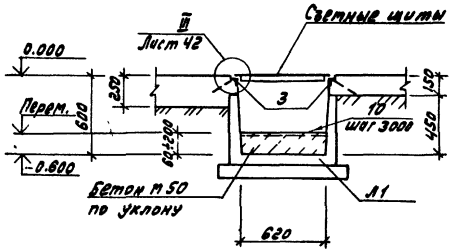

6 – 6

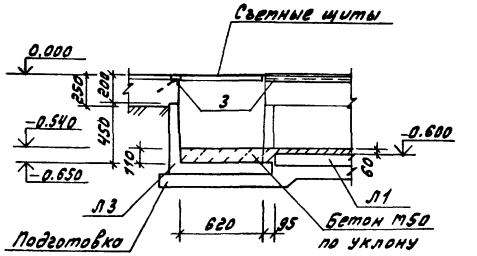

8 – 8

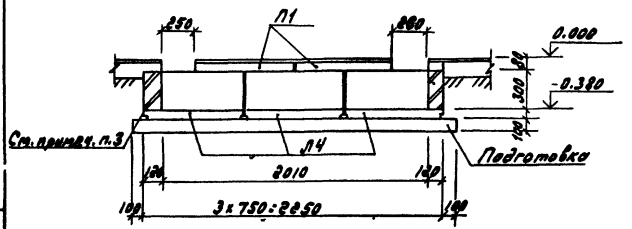

9 – 9

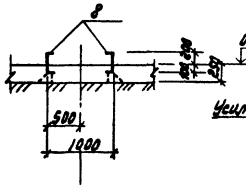

10 – 10

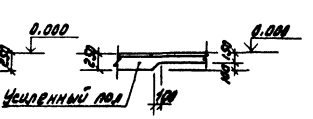

1. Сечения замаркированы на листах 40, 41
2. Внутренние поверхности канала затереть цементным раствором состава 1:1.
3. Торцы лотков заложить керамическим кирпичом КР 100/1650/15/ГОСТ 530-80 на растворе марки 50.
4. Перекрытие каналов светными щитами см. чертежи марки КМ1.
5. Деревянные брусья антисептировать.

11 – 11

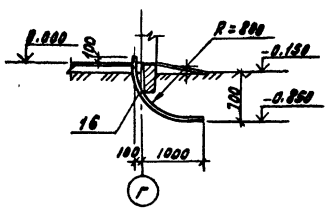

12 – 12

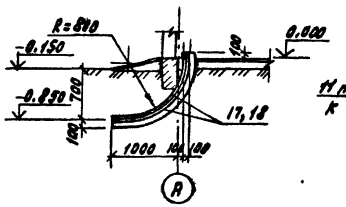

13 – 13

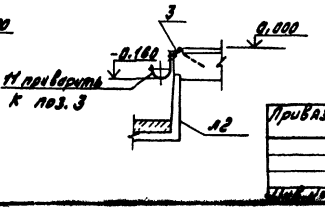

Привязан:

ГИП	Гусева		
Нач. отд.	Сухлевский		
Н. контр.	Силькунов		
Гл. спец.	Марков		
Рук. гр.	Котлева		
Спец. инж.	Колесова		

ТП 903-1-221.86 -КЖ

Котельная с 4 котлами КЕ-2,5-14С для сельскохозяйственных предприятий в блочном исполнении. Топливо-каменные и бурые угли

Стадия	Лист	Листов
РП	43	

Подземное хозяйство котельной. Сечения 1-1 ÷ 13-13.

Госстрой РСФСР ГПИ Харьковский Сантехпроект

Альбом 7 часть 2

Марка, поз.	Обозначение	Наименование	Кол. на вариант I	Кол. на вариант II		Масса ед., кг.	Примечание
		Лотки					
Л1	3.0061-2/82.1-1-04.0	Л4-8	4	4		1800	
Л2	3.006.1-2/82.1-1-04.0	Л4д-8	2	4		230	
Л3	3.006.1-2/82.2-2-01	ЛУ4-8	1	1		1730	
Л4	3.006.1-2/82.1-1-01.0	Л1д-8	4	4		110	
П1	3.006.1-2/82.1-2-1.0-003	Плита П1-8	3	3		40	
ОП1	3.006.1-2/82.1-2-6.0	Опорная подушка ОП1	1	1		10	
ФОм1	ТП 903-1-221.86-КЖ-45	Фундамент под котел ФОм1	4	4			
		Фундаменты под оборудование					
ФОм2	-КЖ-47	ФОм2	4	4			
ФОм3	-КЖ-47	ФОм3	4	—			
ФОм4	-КЖ-47	ФОм4	—	4			
		Приямки					
ПРм1	-КЖ-48	ПРм1	1	1			
ПРм2	-КЖ-48	ПРм2	1	1			
		Опорные подушки					
ОПм3	-КЖ-47	ОПм3	1	1			
ОПм4	-КЖ-47	ОПм4	1	1			
ОПм5	-КЖ-47	ОПм5	1	1			
	КЖ-40 КЖ-41	Каналы водоподготовки	2.1	2.1			$м^3$
	-КЖ-42	Каналы в щитовой КИП	1.9	1.9			$м^3$
ЛТм1	-КЖ-49	Канал шлакозолоудаления ЛТм1	1	1			
		Изделия закладные					
1	1.400-15.81.130-05	МН 117-6	54	54		2.4	
2	1.400-15.81.120-05	МН 105-6	32	32		1.0	
3	1.400-15.81.550-07	МН 556	73.1	76.7		5.4	п.м
4	1.400-15.81.540-09	МН 548	32.7	32.7		4.2	п.м
5	1.400-15.81.120-53	МН 113-6	2	2		2.8	
6	ТП903-1-221.86-КЖСИ-029.040-02	МН3	2	2		29.0	

Вариант I - для топлива каменные угли;
Вариант II - для топлива бурые угли

Марка, поз.	Обозначение	Наименование	Кол. на вариант I	Кол. на вариант II		Масса ед., кг.	Примечание
7	ТП903-1-221.86-КЖСИ-029.040-03	МН4	3	3		21.9	
8	-030.040	МН5	10.2	10.2		32.6	п.м
9	1.400-15.81.120-17	МН107-6	2	2		1.4	
10	1.400-15.81.430-03	МН415-2	7.2	7.2		4.8	п.м
		Изделия соединительные					
11	ТП 903-1-221.86-КЖСИ-038.050-04	МС 34	1	1		2.2	
12	-05	МС 35	1	1		3.14	
13	5900-2ТМ. 89.00-04	Сальник набивной Ду 150, А=200	1	1		20.3	
14		Брус 200×200 ГОСТ 2445480Е l=1800	4	4			
15		Лист ромб О-ПН-5.0×600×600					
		БСт3сп ГОСТ 8568-77*	1	1		15.6	
16		Труба $\frac{30\times2\times2000\ кр\ II\ ГОСТ\ 10704-76}{Д\ -\ ГОСТ\ 10705-80}$					
		l=1710	5	5		2.4	
17		Труба $\frac{53\times2\times2000\ кр\ II\ ГОСТ\ 10704-76}{Д\ -\ ГОСТ\ 10705-80}$					
		l=1710	5	5		4.2	
18		Труба $\frac{76\times2\times2000\ кр\ II\ ГОСТ\ 10704-76}{Д\ -\ ГОСТ\ 10705-80}$					
		l=1900	2	2		6.9	
ДР1	ТП 903-1-221.86-КЖСИ-044-02	Деревянная решетка ДР1	13	13		12.8	
		Съемные решетки					
Р1	-042	Р1	1	1		14.1	
Р2	-01	Р2	1	1		13.9	

Инв. № подл. | Подпись и дата | Взам. инв. №

Привязан:

Инв. №

ГИП	Гусева	
Нач. отд.	Ехилевский	
Н. контр.	Сильчунов	
Гл. спец.	Марков	
Рук. гр.	Катаева	
Ст. инж.	Колесова	

ТП 903-1-221.86 -КЖ

Котельная с 4 котлами КЕ-2,5-14С для сельского строительства (в блочном исполнении). Топливо каменные и бурые угли.

Стадия	Лист	Листов
РП	44	

Подземное хозяйство котельной. Спецификация элементов к листам 40÷43.

Госстрой СССР ГПИ Горьковский Сантехпроект

21192-10.36

Альбом 7 часть 2

План

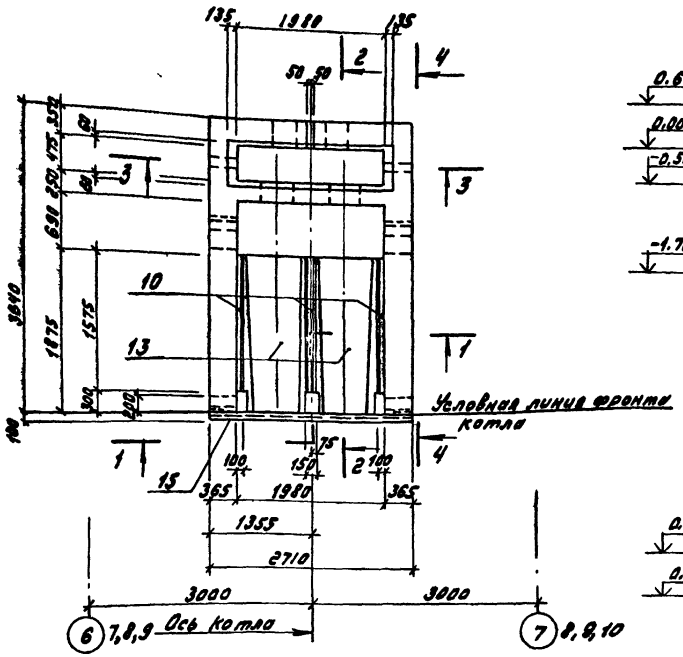

2 – 2

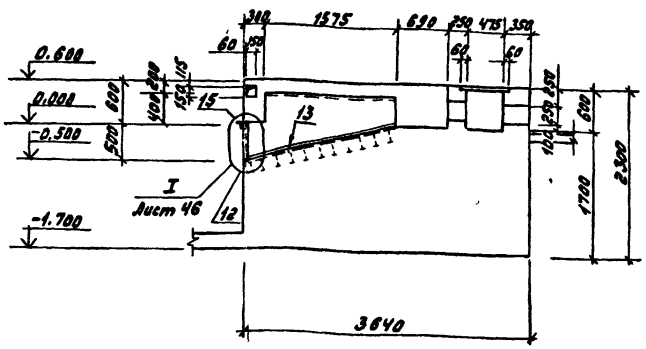

4 – 4

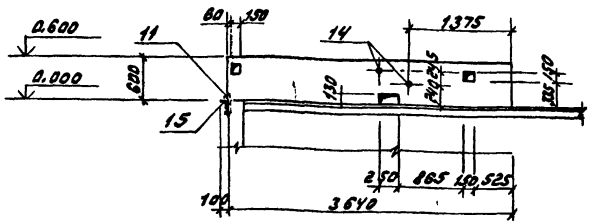

1 – 1

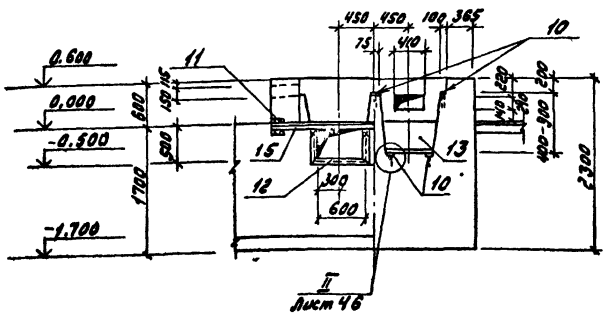

3 – 3

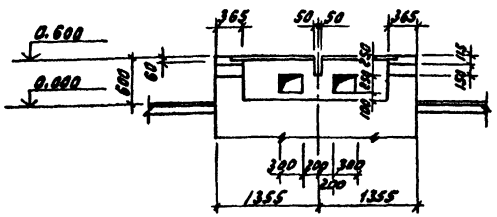

1. Фундамент замаркирован на листах 40,41.
2. Схему нагрузок на фундамент и армирование см. лист 46.
3. Фундамент бетонировать одновременно с каналом шлакозолоудаления.
4. В поз. 15 отверстия для крепления фронта топки сверлить по месту по получению топки котла.
5. Все открытые поверхности стальных изделий покрыть краской БТ-577 за 4 раза.

Спецификация фундамента ФОм1

Формат	Зона	Поз.	Обозначение	Наименование	Кол.	Примечание
				Сборочные единицы		
				Сетки сварные		
				ГОСТ 23279-85		
		1		2С $\frac{12 А III}{12 А III}$ 265×355	1	
		2		2С $\frac{12 А III}{12 А III}$ 225×355	2	
		3		2С $\frac{12 А III}{12 А III}$ 225×265	1	
		4		2С $\frac{12 А III}{12 А III}$ 265×175	1	
		5		2С $\frac{12 А III}{12 А III}$ 145×355	2	гнуть по месту
		6		2С $\frac{12 А III}{12 А III}$ 145×265	1	то же
		7		2С $\frac{12 А III}{12 А III}$ 145×265	1	то же
		8		2С $\frac{12 А III}{12 А III}$ 225×185	2	
				Изделия закладные		
		10	1.400-15.81.140-05	МН 127-6	12.7	п.м. 6.0 кг
		11	1.400-15.81.120-55	МН 114-2	2	3,2 кг
		12	1.400-15.81.540-09	МН 548	3,2	п.м. 42 кг
		13	ТП 903-1-221 86 -КЖ-46	Лист $\frac{Б\ ПН\text{-}0\ 8.0\text{-}730\times1050\ ГОСТ\ 19903\text{-}74}{В\ Ст\ 3\ кп\ 2\ ГОСТ\ 11637\text{-}79}$	2	89.4 кг
		14		Труба $\frac{32\times2\ II\ ГОСТ\ 10704\text{-}76^*}{Д\ ГОСТ\ 10705\text{-}80}$ $l_{ср}$=370	4	0,55 кг
		15		Уголок $\frac{Б\text{-}100\times100\times10\ ГОСТ\ 8509\text{-}72^*}{Ст\ 3\ кп\ ГОСТ\ 535\text{-}79^*}$ $l_{ср}$=2710	1	40.92 кг
				Детали		
		9*		А-I-8-ГОСТ 5781-82* $l_{ср}$=300	30	0,11 кг
				Материалы		
				Бетон марки 200 на		
				сульфатостойком цементе	19,5	м³

* Поз. 9 см. ведомость деталей на листе 46

Ведомость расхода стали на элемент, кг

Марка элемента	Изделия арматурные							Изделия закладные									Общий расход
	Арматура класса						Всего	Арматура класса			Прокат марки					Всего	
	А-I			А-III				А-III			В Ст3 кп2						
	ГОСТ 5781-82*			ГОСТ 5781-82*				ГОСТ 5781-82*			ГОСТ 19903-74*		ГОСТ 8509-72*		ГОСТ 10704-76*		
	ф8		Итого	ф12		Итого		ф8	ф12	Итого	δ=6	δ=8	L 50×5	L 100×10	Труба 32×2		
ФОм1	2.8		2.8	598.8		598.8	601.6	5.1	2.6	7.7	59.7	195,3	12,2	40.9	2,2	318.0	819.6

Привязан:	ГИП	Гусева		ТП 903-1-221 86 -КЖ	
	Нач отд	Ежилевский		Котельная с 4 котлами КЕ-2.5-14С для сельского строительства (в блочном исполнении) Топливо-каменные и бурые угли	
	Н. контр	Силькунов			Стадия / Лист / Листов
	Гл. спец	Марков			РП / 45
	Рук гр	Катаева		Фундамент под котел ФОм1. Опалубка.	Госстрой СССР ГПИ Горьковский Сантехпроект
Инв. №	Ст инж	Колесова			

21192-10 37

Согласовано: Нач. отд. КУ-1 Пеленд...

Инв. № подл. | Подпись и дата | Взам. инв. №

Альбом 7 часть 2

Схема армирования фундамента

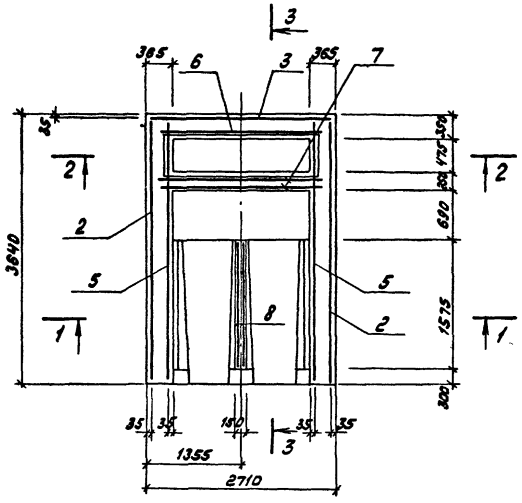

2 — 2

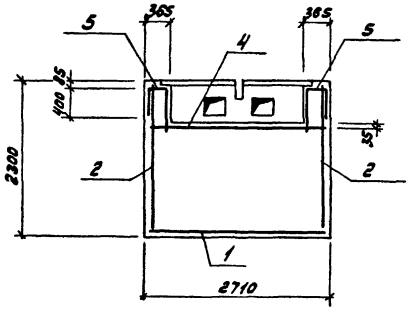

Схема расположения плит перекрытия ФОт1

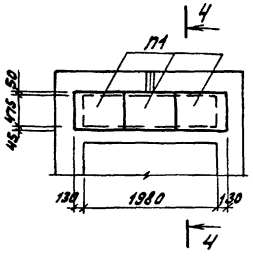

Расчетные нагрузки на фундамент котла, МПа

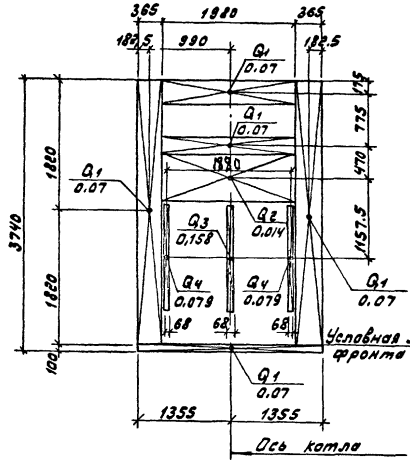

4 — 4

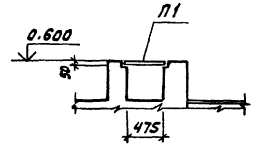

1 — 1

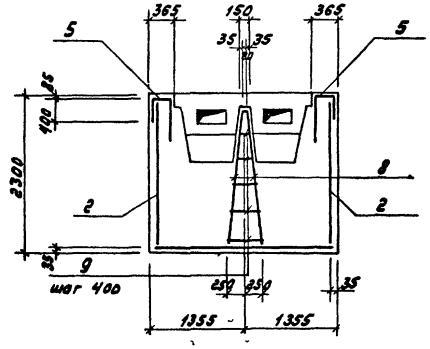

3 — 3

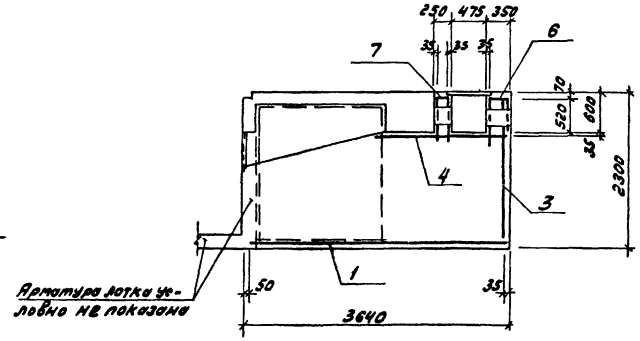

Спецификация к схеме расположения плит перекрытия ФОт1

Марка, поз.	Обозначение	Наименование	Кол.	Масса ед., кг.	Примечание
П1	3.006.1-2/82.1-2-1.0	Плита П3-5	3	50	

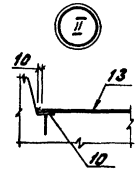

1. Опалубочный чертеж и спецификацию см лист 45
2. Сварку выполнять электродами типа Э42 ГОСТ 9467- 75.

Позиция 13

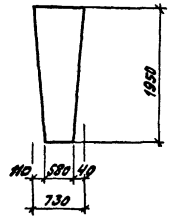

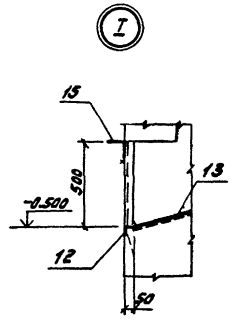

Ведомость деталей

Поз.	Эскиз
9	100÷500 через 80 по 5 шт.

				ТП 903-1-221.86 -КЖ		
				Котельная с 4 котлами КЕ-2,5-14 С для сельского строительства (в блочном исполнении). Топливо-каменные и бурые угли		
Привязан	ГИП	Гусева			Стадия	Лист	Листов
	Нач.отд	Ехилевский			РП	46	
	Н.контр	Силькунов		Фундамент под котел ФОт1. Армирование. Схема расположения плит перекрытия Узлы I, II	Госстрой СССР ГПИ Горьковский Сантехпроект	
Инв.№	Гр.спец	Маркова				
	Рук.гр	Катаева				
	Ст.инж	Колесова				

Инв.№ подл. | Подпись и дата | Взам.инв.№

Альбом 7 часть 2

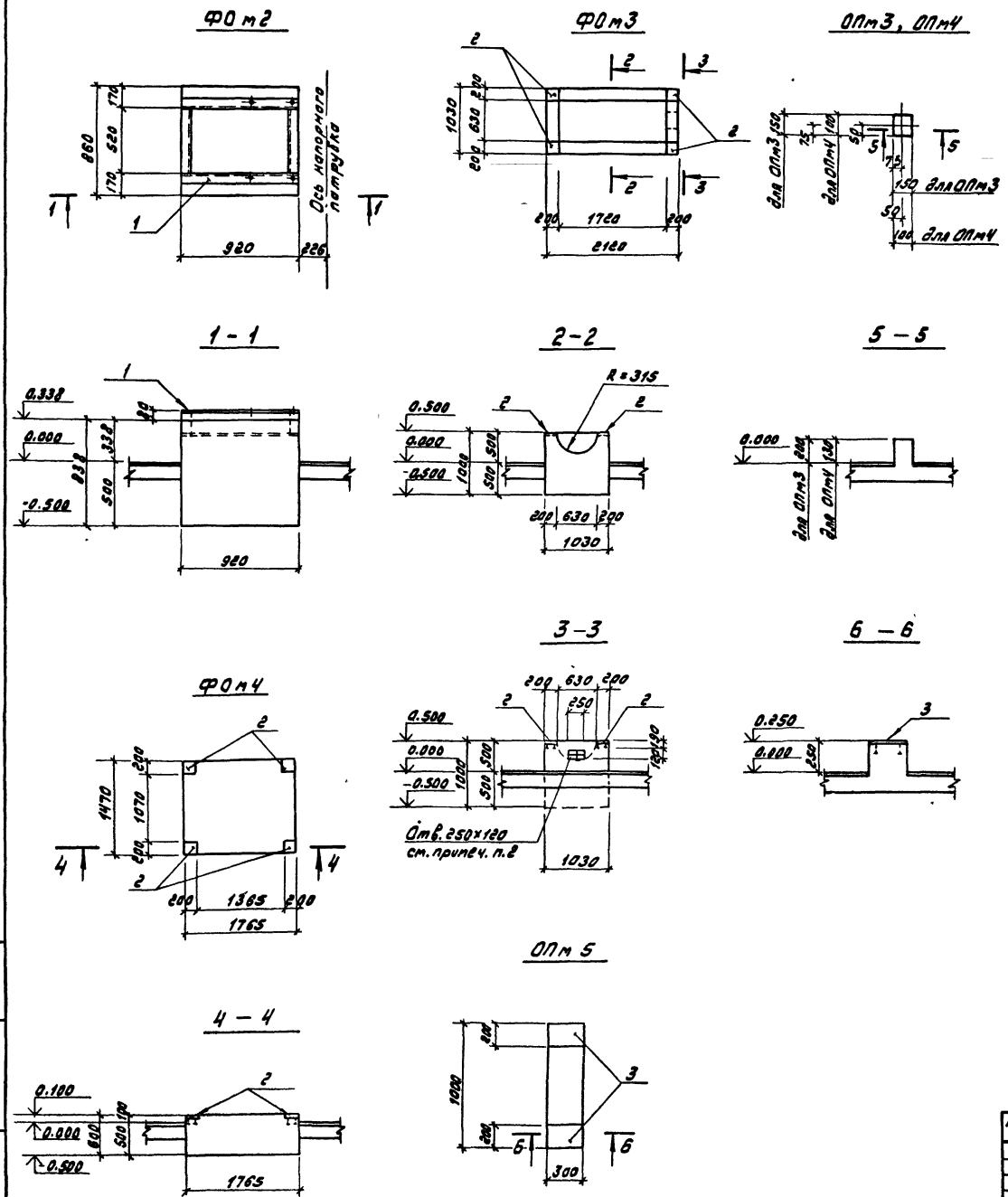

Формат	Зона	Поз.	Обозначение	Наименование	Кол. на исполн. ФОм2	ФОм3	ФОм4	ОПм3	ОПм4	ОПм5	Примечание
				Сборочные единицы							
				Изделия закладное							
		1	ТП903-1-221.86 -КЖИ-035.040-01	МН20	1						53.2 кг
		2	1.400-15 81.130-05	МН117-6		4	4				2.4 кг
		3	1.400-15 81.130-29	МН121-6						2	4.5 кг
				Материалы							
				Бетон М-150	0.67	1.94	1.56	0.005	0.002	0.075	м³

Ведомость расхода стали на один элемент, кг

Марка элемента	Изделия закладные: Арматура класса А-III ГОСТ 5781-82* ф8	ф10		Прокат марки ВСт3кп2 ГОСТ 103-76 δ=6	δ=8		ГОСТ 8240-72* С20		Всего	Общий расход
ФОм2							53.2		53.2	53.2
ФОм3	0.4			7.6	1.6				9.6	9.6
ФОм4	0.4			7.6	1.6				9.6	9.6
ОПм5		0.6			8.4				9.0	9.0

1. Фундаменты замаркированы на листах 40, 41.
2. Отверстие в фундаменте ФОм3 заложить керамическим кирпичом КР100/1650/15/ГОСТ 530-80 без перевязки швов.

Привязан:	Гип	Гусева	
	Нач. отд	Ехилевский	
	Н контр.	Сильчунов	
	Гл спец.	Марков	
	Рук гр	Катаеву	
Инв. №	Ст. инж.	Колесова	

ТП 903-1-221.86 -КЖ

Котельная с 4 котлами КЕ-2,5-14С для сельского строительства (в блочном исполнении) Топливо-каменные и бурые угли

Стадия	Лист	Листов
ТР	47	

Подземное хозяйство котельной. Фундаменты под оборудование ФОм2÷ФОм4. Опорные подушки ОПм3÷ОПм5

Госстрой СССР ГПИ Горьковский Сантехпроект

21192-10 44 39

Альбом 7 часть 2

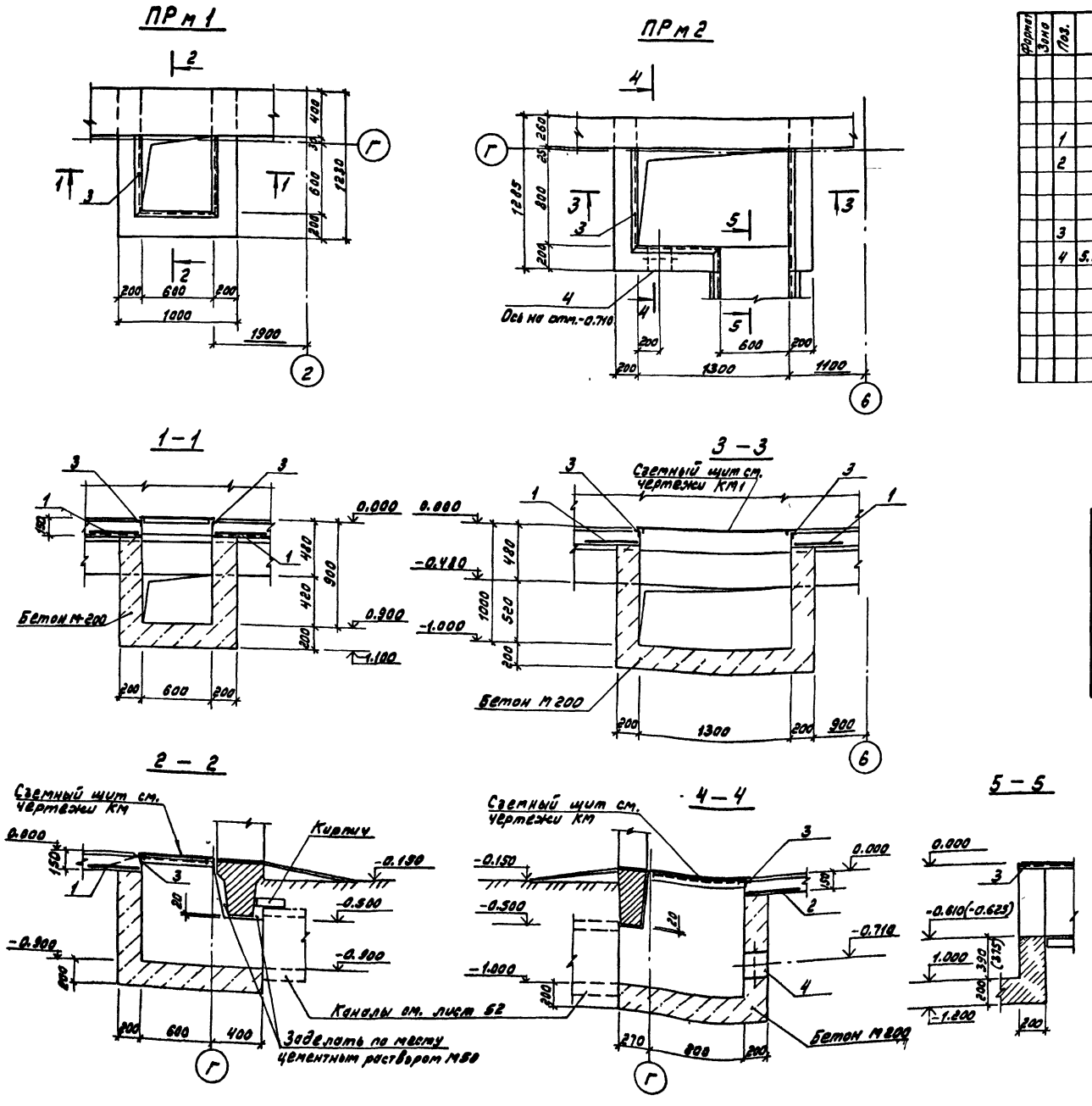

Формат	Зона	Поз.	Обозначение	Наименование	Кол. на исполн. ПРм1	ПРм2		Примечание
				Сборочные единицы				
				Сетки сварные				
				ГОСТ 23279-85				
		1		4С $\frac{6АI-300}{10АIII-100}$ 650×950 $\frac{25}{25}$	3	2		4,64 кг
		2		4С $\frac{6АI-300}{10АIII-100}$ 650×1350 $\frac{25}{25}$		1		6,51 кг
				Изделия закладные				
		3	1.400-15.81.550-07	МН 556	2,1	2,75		п.м 5,4 кг
		4	5.900-2 ТМ89.00-4	Сальник набивной Dy=150 l=200		1		20.3 кг
				Материалы				
				Бетон М200	0,9	1.1		$м^3$

Ведомость расхода стали на один элемент, кг

Марка элемента	Изделия арматурные: Арматура класса А-I, ГОСТ 5781-82*, ф6	А-III, ф10	Всего	Изделия закладные: Арматура класса А-I, ГОСТ 5781-82*, ф6	А-III, ф8	Прокат марки ВСт3кп2, ГОСТ 8509-72*, L63×5	Всего	Общий расход
ПРм1	1.9	12.1	14.0	0.4	0.8	10.1	11.3	25.3
ПРм2	2,2	13.7	15.9	0.6	1.1	13.2	14.9	30.8

1. Размеры и отметки в скобках даны для варианта топлива бурые угли.
2. Расход стали на сальник в ведомость не включен.

Привязан:

Инв.№

ТП 903-1-22186 -КЖ

Котельная с 4 котлами КЕ-2,5-14С для сельского строительства (в блочном исполнении). Топливо-каменные и бурые угли

ГИП	Гусева	
Нач.отд.	Ехилевский	
Н.контр.	Силькунов	
Гл.спец.	Марков	
Рук.гр.	Катаева	
Ст.инж.	Колесова	
Инженер	Моренова	

Стадия	Лист	Листов
РП	48	

Подземное хозяйство котельной. Приямки ПРм1, ПРм2

Госстрой СССР ГПИ Горьковский Сантехпроект

21192-10 43 40

Лтм 1. План

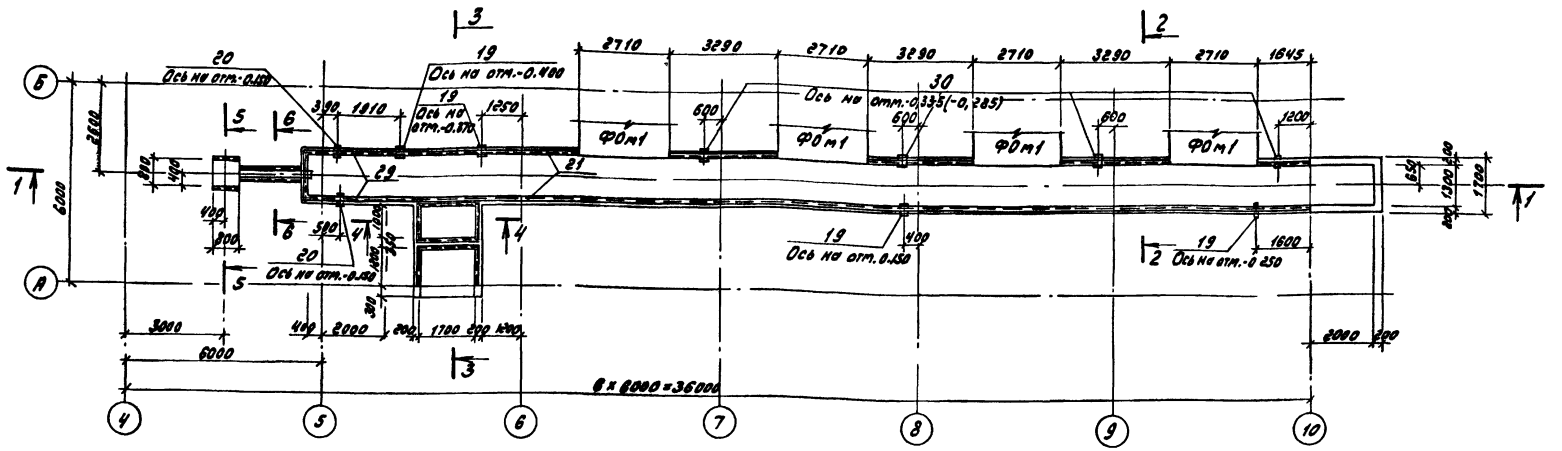

1—1

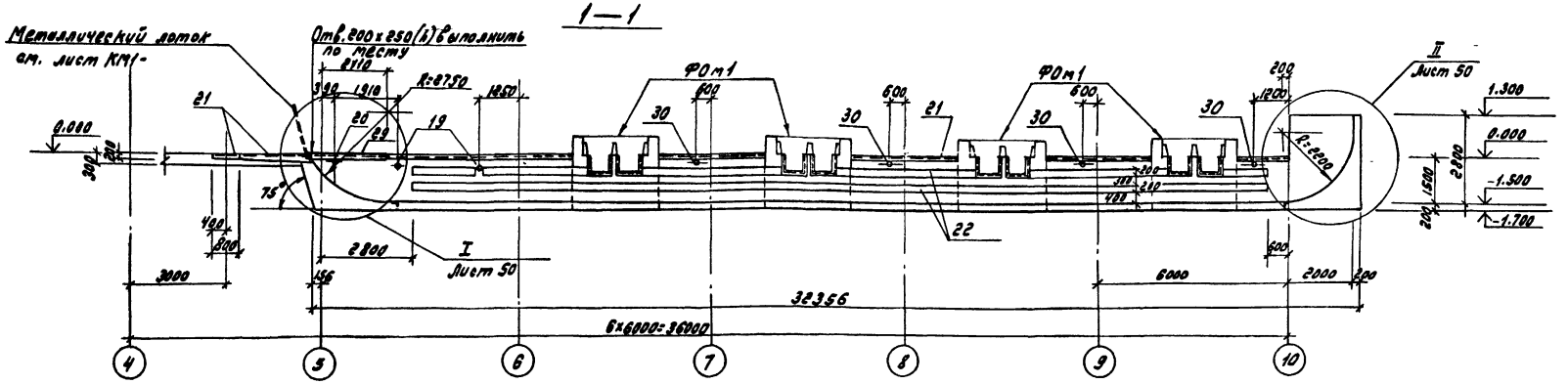

5—5

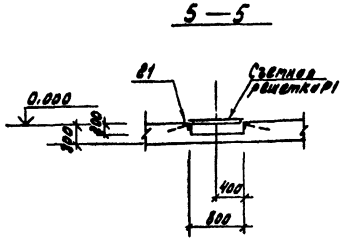

6—6

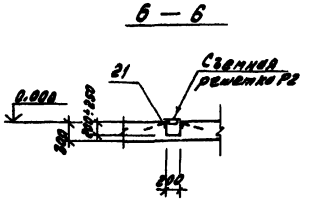

1. Общие указания см. лист 2.
2. Сечения 2-2÷4-4 и спецификацию см. лист 50.
3. Бетонирование канала выполнять одновременно с устройством фундамента под котел ФОм1.
4. Внутренние поверхности канала зажелезнить цементным раствором состава 1:2.
5. Армирование канала см. лист 51.
6. Съемные решетки Р1, Р2 включены в спецификацию на листе 44.
7. Отметки в скобках даны для варианта топливо - бурые угли.

Привязан:

Инв.№

				ТП 903-1-221.86 -КЖ		
				Котельная с 4 котлами КЕ-25-14ГМ для сельского строительства (в блочном исполнении). Топливо-каменные и бурые угли.		
ГИП	Гусева				Стадия	Лист	Листов
Нач.отд	Ехилевский				РП	49	
Н.контр	Силькунов						
Гл.спец.	Марков			Канал шлакозолоудаления Лтм1. План. Сечения 1-1; 5-5; 6-6	Госстрой СССР ГПИ Горьковский Сантехпроект	
Рук.гр	Хитаева					
Ст.инж.	Колесова					

Согласовано: ГПИ г. Москва Рощина; Нач. отд. КГ Стрелков; Нач. отд. АК-1 Якушин

Инв.№ подл. | Подпись и дата | Взам. инв.№

Альбом 7 лист 4

2 — 2

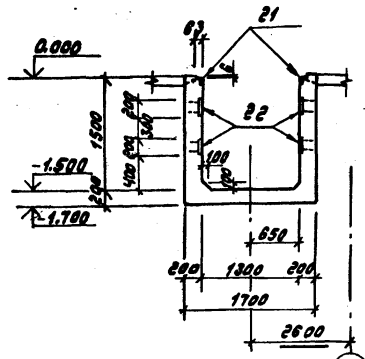

3 — 3

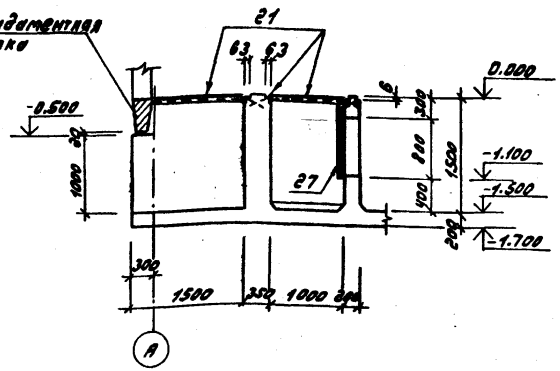

4 — 4

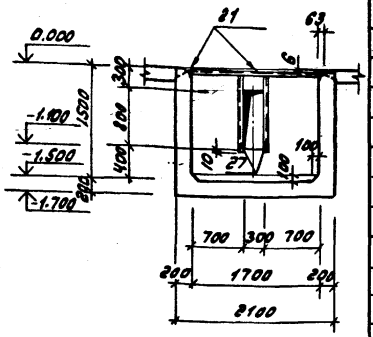

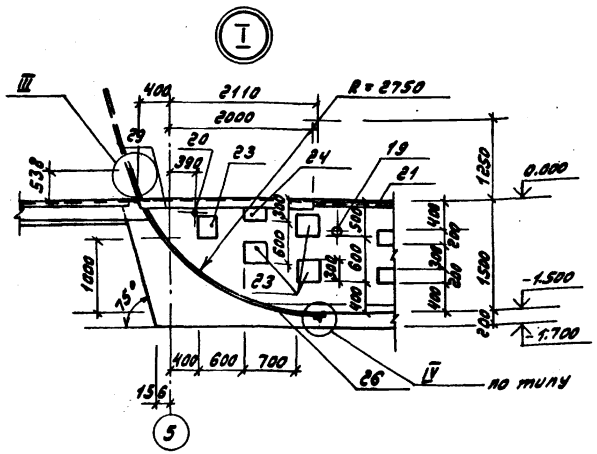

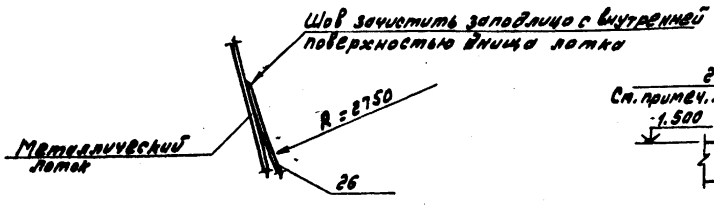

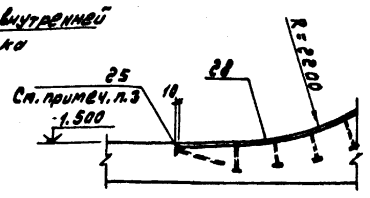

1. Сечения замаркированы на листе 48
2. Сетки поз. 1÷15 вырезать из рулонной сетки С 5Вр1-100 2350 ГОСТ 8478-81.
3. Закладное изделие поз. 25 приварить к закладным поз. 26 и 28 сплошным швом. Высота шва h_w = 4мм.
4. Расход стали на сальники не включен в ведомость расхода стали.

Спецификация канала шлакозолоудаления ЛТм1

Формат	Зона	Поз.	Обозначение	Наименование	Кол.	Примечание
				Сборочные единицы		
				Сетки сварные ГОСТ 8478-81		
		1		С 5Вр1-100 / 5Вр1-100 2350×4930 15/25	14	гнуть по месту
		2		С 5Вр1-100 / 5Вр1-100 1460×32300 50/50	2	
		3		С 5Вр1-100 / 5Вр1-100 1540×31300 50/20	1	
		4		С 5Вр1-100 / 5Вр1-100 1630×2350 25/15	1	гнуть по месту
		5		С 5Вр1-100 / 5Вр1-100 960×1850 25/30	2	то же
		6		С 5Вр1-100 / 5Вр1-100 2150×7530 15/25	1	"
		7		С 5Вр1-100 / 5Вр1-100 2110×8600 50/55	1	"
		8		С 5Вр1-100 / 5Вр1-100 1650×2950 25/25	1	
		9		С 5Вр1-100 / 5Вр1-100 1600×2600 50/50	1	гнуть по месту
		10		С 5Вр1-100 / 5Вр1-100 1600×2150 25/50	2	
		11		С 5Вр1-100 / 5Вр1-100 1500×3330 65/50	2	гнуть по месту
		12		С 5Вр1-100 / 5Вр1-100 1460×3350 25/30	2	то же
		13		С 5Вр1-100 / 5Вр1-100 2050×2850 25/25	1	
		14		С 5Вр1-100 / 5Вр1-100 1460×1820 40/30	2	
		15		С 5Вр1-100 / 5Вр1-100 1000×1660 30/50	2	гнуть по месту
				Сальники набивные		
		19	5.900-2 ТМ.89.00-02	Ду 100 L=200	4	8,2кг
		20	5.900-2 ТМ.89.00	Ду 50 L=200	2	5,8 кг
		30	5.900-2 ТМ.89.00-04	Ду 50 L=200	4	20,3кг
				Изделия закладные		
		21	1.400-15.81.550-07	МН 556	78.8	п.м.5,4кг
		22	1.400-15.81.140-23	МН 130-6	101.8	п.м.16,1кг
		23	1.400-15 81.130-59	МН 126-6	18	7.1 кг
		24	1.400-15 81.130-29	МН 121-6	2	4.5кг
		25	1.400-15 81.540-09	МН 548	5,7	п.м.4,2кг
		26	ТП 903-1-221.86-КЖИ-033.040-01	МН 12	1	387.2кг
		27	-030.040-01	МН 6	2	10.2 кг
		28	-032.040	МН 11	1	375.0кг
		29	1.400-15. 81. 520-02	МН 519	6.1	п.м.4,5кг
				Детали		
		16		А-III-8 ГОСТ 5781-82* ℓ=600	496	0.24 кг
				А-I-6 ГОСТ 5781-82*		
		17		ℓ=770	484	0,17 кг
		18		ℓ=1220	12	0,27кг
				Материал		
				Бетон М-300, В6 на		
				сульфатостойком цементе	35.0	м³

*Поз. 16,17,18 см. ведомость деталей на листе 51

Ведомость расхода стали на элемент, кг

Марка элемента	Изделия арматурные					Изделия закладные									Общий расход
	Арматура класса					Арматура класса				Итого	Прокат марки						
	А-I		А-III		Вр-1	А-I	А-III				Вст3кп2					Всего	
	ГОСТ 5781-82*				ГОСТ 6727-80	ГОСТ 5781-82*					ГОСТ 8240-72	ГОСТ 8509-72*		ГОСТ 19903-74			
	ф6		ф8		ф5	ф6	ф8	ф10	ф12		С10	L50×5	L63×5	L90×7	-8	-8	-10		
ЛТм1	85.5		119.0		1201.0	1405.5	15.8	39.0	0.6	178.4	233.8	17.9		21.7	378.3	58.6	1394.1	965.9	3870.3	4475.8

Привязан:

Инв. №

ГИП	Гусева		
Нач. отд.	Ежлевский		
Н. контр.	Силькунов		
Инспр.	Марков		
Рук. гр.	Котлярев		
Ст. инж.	Колесова		

ТП 903-1-221.86 -КЖС

Котельная с 4 котлами КЕ-2,5-14ГМ для сельского строительства (блочное исполнение) Топливо-каменные и бурые угли

Стадия	Лист	Листов
РП	50	

Канал шлакозолоудаления ЛТм1. Сечения 2-2÷4-4. Узлы.

Госстрой СССР ГПИ Горьковский Сантехпроект

21192-10 44.49

ЛТм1. Схема армирования

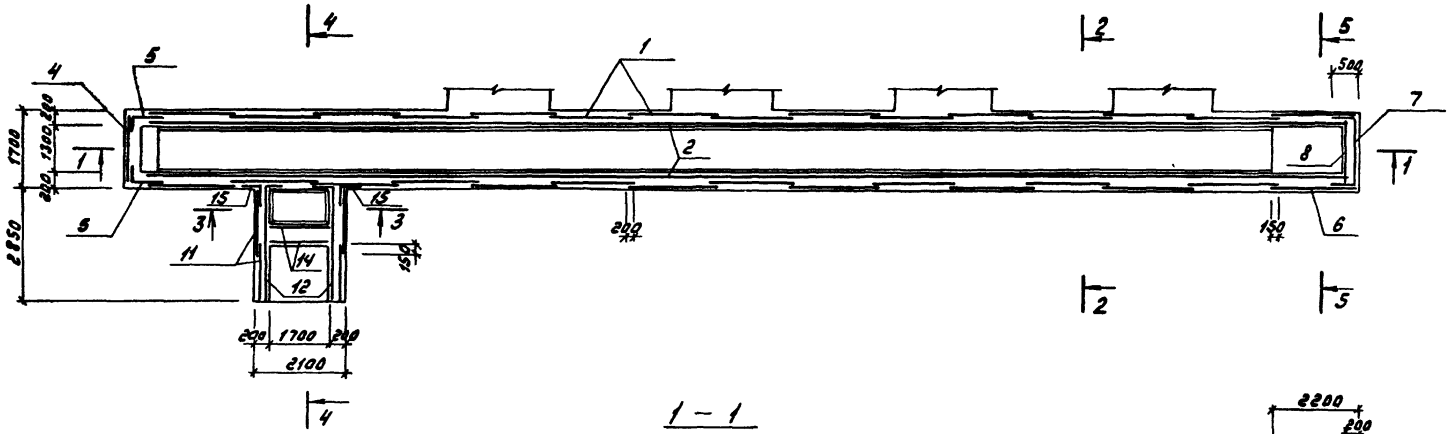

5 – 5

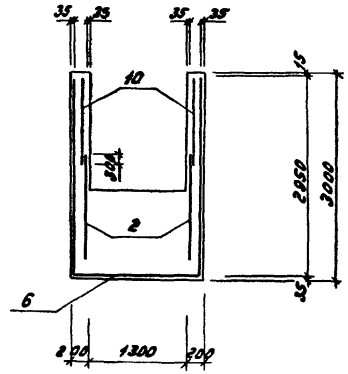

1 – 1

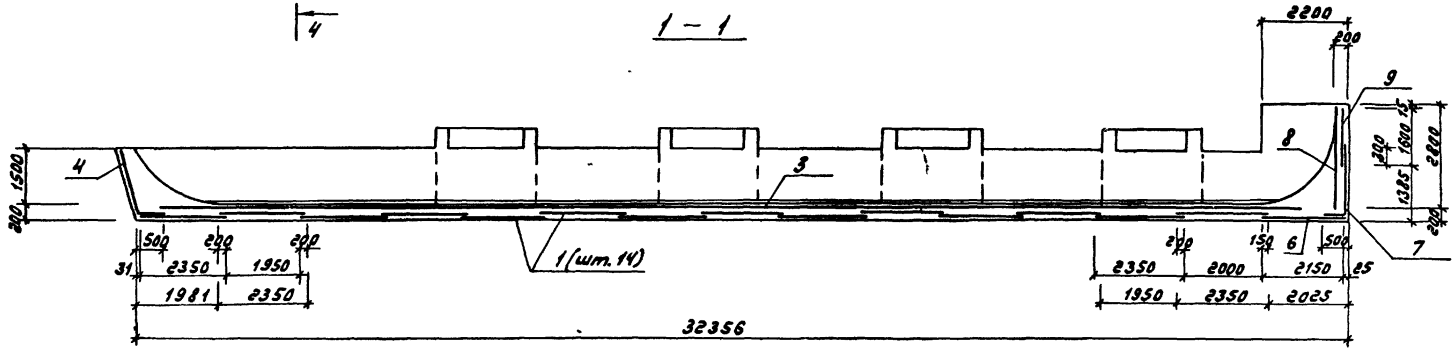

Ведомость деталей

Поз.	Эскиз
16	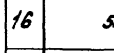
17	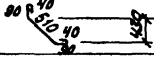
18	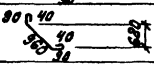

2 – 2; 3 – 3

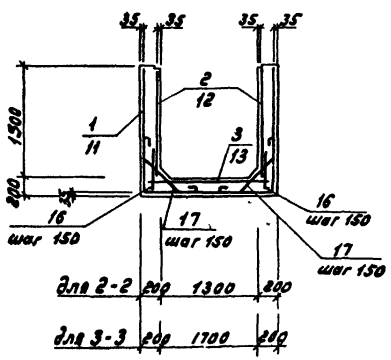

4 – 4

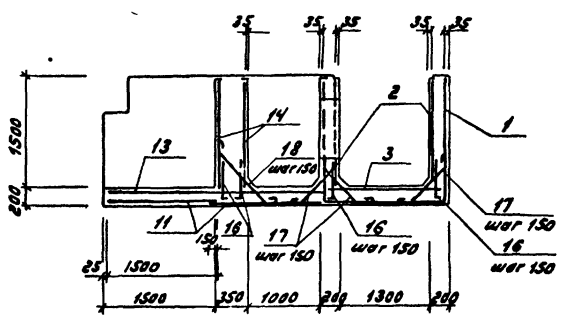

1. Опалубочный чертеж см. лист 49
2. Спецификацию см. лист 50
3. В местах устройства отверстий сетки вырезать по месту.

				ТП 903-1-22186 -КЖС	
				Полносборная котельная с 4 котлами КЕ-2,5-14С для сельского строительства Топливо-каменные и бурые угли	
Привязан:					Стадия / Лист / Листов: РП / 51 /
	ГИП	Гусева		Канал шлакозолоудаления ЛТм1 Схема армирования	Госстрой СССР ГПИ Горьковский Сантехпроект
	Нач. отд.	Ежиковский			
	Н. контр.	Силькунов			
	Гл. спец.	Марков			
	Рук. гр.	Кутаева			
Инв. №	Ст. инж.	Колесова			

Инв. № подл. | Подпись и дата | Взам. инв. №

Схема расположения каналов и фундаментов под оборудование

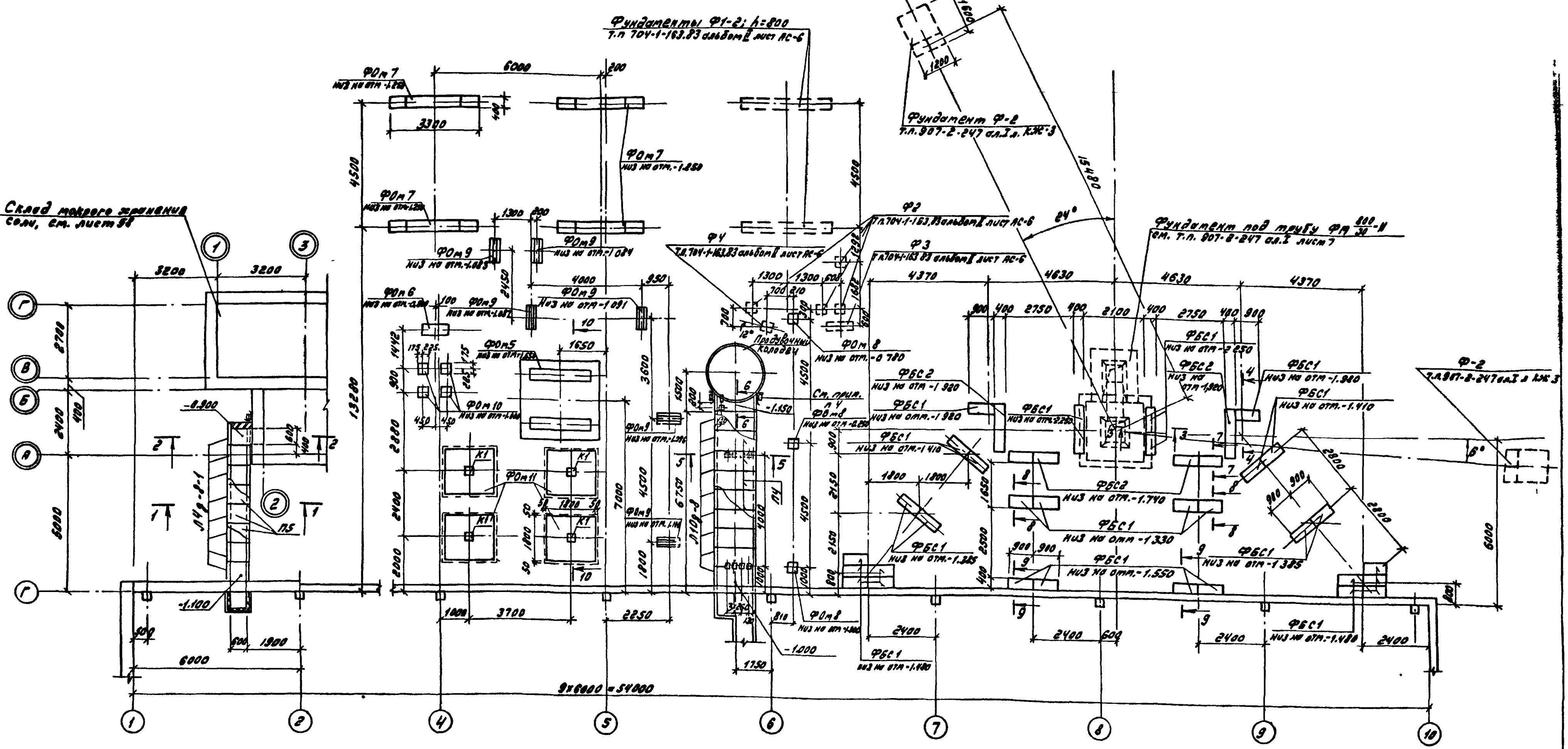

1. Под сборные-каналы и фундаменты ФБС1, ФОм6; ФОм11 выполнить песчаную подготовку толщиной 100 мм.
2. Все фундаменты разработаны на листе 56.
3. Сечения 1-1 ÷ 10-10 см. на листе 53, спецификацию - на листе 55.
4. Примыкание каналов к складу мокрого хранения соли и к продувочному колодцу выполнено по серии 3.006.1-2/82.2-1-92. Стыки лотков и плит перекрытия выполнить по узлам 4; 6; 7 серии 3.006.1-2/82.0-20
5. Оси в складе мокрого хранения соли в отличии от осей котельной обозначены двойными окружностями.

Согласовано		
Нач. отд КУ-1	Полендин	12.12.85
Нач. отд ВК-1	Акчурин	

Инв. № подл. | Подпись и дата | Взам. инв. №

Привязан:

Инв. №

ГИП	Гусева	
Нач. отд.	Ежилевский	
Н. контр.	Сильхунов	
Гл. спец.	Марков	
Рук. гр.	Катаева	
Ст. инж.	Огаркова	

ТП 903-1-221.86 -КЖ

Котельная с 4 котлами КЕ-2.5-14С для сельского строительства (в блочном исполнении) Топливо-каменные и бурые угли.

Стадия	Лист	Листов
Р П	52	

Подземное хозяйство (наружное) Схема расположения каналов и фундаментов под оборудование.

Госстрой СССР ГПИ Горьковский Сантехпроект

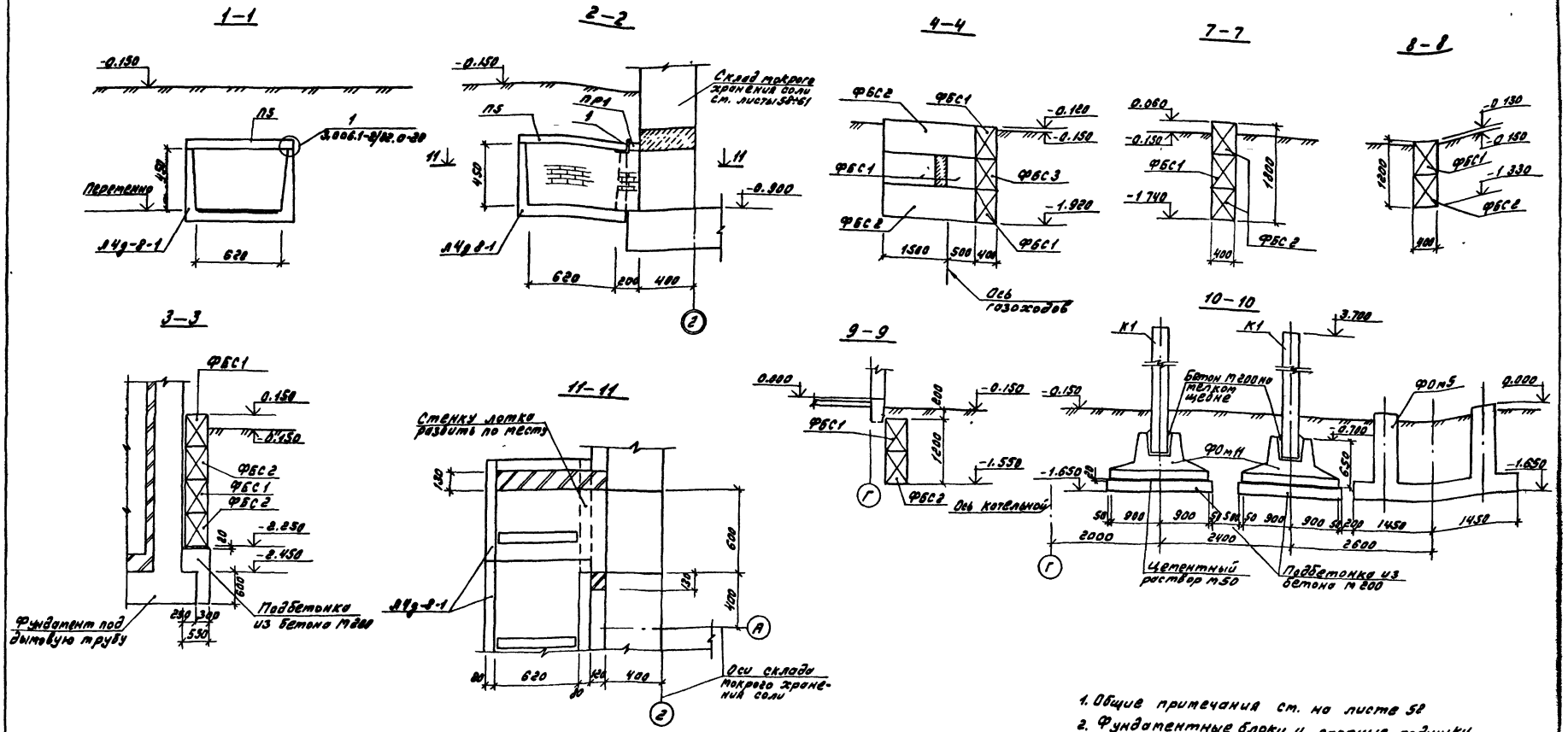

1. Общие примечания см. на листе 52
2. Фундаментные блоки и опорные подушки устанавливать на цементном растворе М50.

Альбом 7 часть 2

ТП 903-1-221.86 -КЖС					
Котельная с 4 котлами КЕ-2.5-14С для сельского строительства (в блочном исполнении) Топливо-каменные и бурые угли					
Стадия	Лист	Листов			
РП	53				
Подземное хозяйство (наружное) Сечения 1-1÷10-10.			Гастрой СССР ГПИ Горьковский Сантехпроект		
Привязан:	ГИП	Гусева			
	Нач отд	Ежилевский			
	Н контр	Сильвкинов			
	Гл. спец.	Марков			
	Рук гр	Катаева			
Инв. №	Ст инж	Огаркова			

Инв. № подл. | Подпись и дата | Взам. инв. №

21192-10 38 45

Альбом 7 часть 2

ФОм5

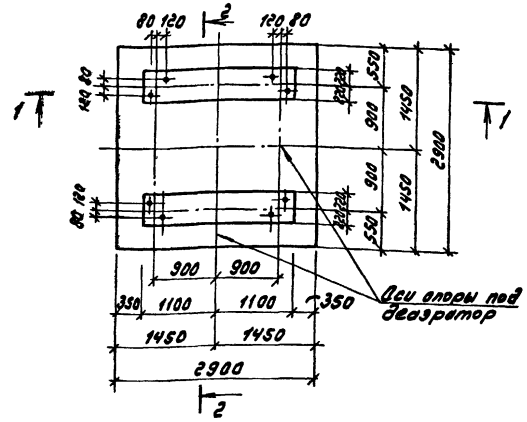

2–2

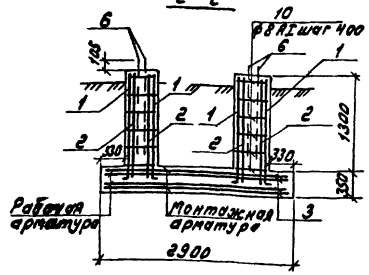

3–3

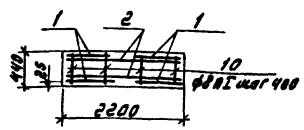

1–1

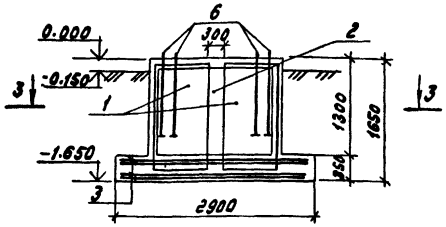

ФОм6

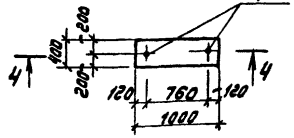

4–4

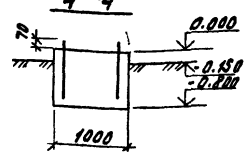

ФОм7

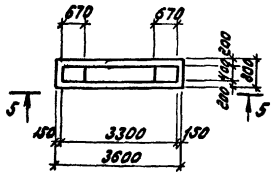

ФОм8; ФОм10

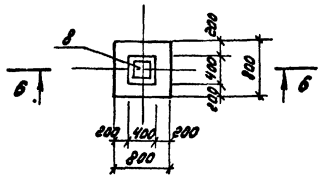

ФОм9

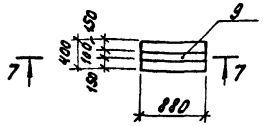

5–5

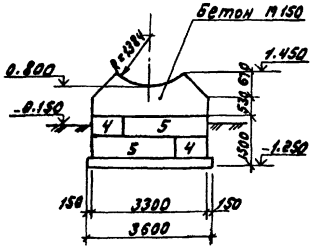

6–6

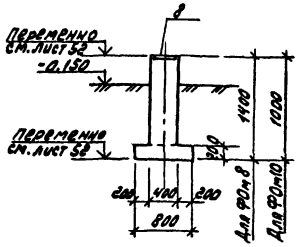

7–7

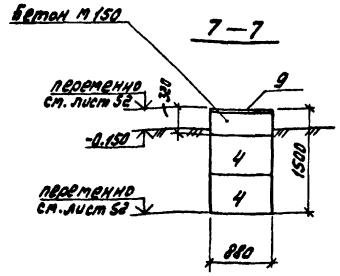

Формат	Зона	Поз.	Обозначение	Наименование	Кол. на испол. ФОм5	ФОм6	ФОм7	ФОм8	ФОм9	ФОм10		Примечание
				Сборочные единицы								
				Сетки арматурные								
		1	1.410-3.1-01	1С $\frac{10АIII}{6АIII}$ 85х175	8							18.1 кг
		2	1.410-3.1-04	1С $\frac{10АIII}{6АIII}$ 145х205	4							11.4 кг
		3	1.410-3.1-11	1С $\frac{16АIII}{8АIII}$ 285х265	44							40.9 кг
				Блоки для стен подвалов								
		4		ФБС9.4.6-Т ГОСТ 13579-78			2		2			
		5		ФБС 24.4.6-Т ГОСТ 13579-78			2					
				Изделия закладные								
		6		Болт 2.1М30х800 Ст3пс2 ГОСТ 24379.1-80	8							7.35 кг
		7		Болт 4.1М24х600 Ст3пс2 ГОСТ 24379.1-80		2						0.61 кг
		8	1.400-15.81.130-30	МН 122-1				1		1		4.8 кг
		9	1.400-15.81-140	МН 127-1 Р=880					1			5.2 кг
				Детали								
		10		А-I-8-ГОСТ 5781-82 Р=420	48							0.17 кг
				Материалы								
				Бетон М200	5.57			0.32		0.26		м³
				Бетон М150		0.32	1.45		0.12			м³

Ведомость расхода стали на элемент, кг

Марка элемента	Изделия арматурные: Арматура класса AI, ГОСТ 5781-82*: ф8		Итого	Арматура класса AIII, ГОСТ 5781-82*: ф6	ф8	ф10	ф12	ф18	Итого	Всего	Изделия закладные: Арматура класса, Болты ГОСТ 24379-80: м12	м30	Арматура класса AIII ГОСТ 5781-82*: ф8	ф10	Прокат марки ВСт3кп2 ГОСТ 103-76*: δ=6	δ=8		Всего	Общий расход
ФОм5	13.5		13.5	10.0	22.4	40.4	141.2	140.0	354.0	367.5		62.0						62.0	429.5
ФОм6											1.22							1.22	1.22
ФОм8														0.9		3.9		4.8	4.8
ФОм9												1.06			4.14			5.2	5.2
ФОм10														0.9		3.9		4.8	4.8

1. Общие примечания см. на листе 52
2. Фундаментные блоки устанавливать на цементном растворе М50.

Привязан:

Инв. №

ГИП	Гусева	
Нач. отд.	Ехилевский	
Контр.	Сильянов	
Гл. спец.	Марков	
Рук. гр.	Катаева	
Ст. инж.	Огаркова	
Инж.-эк.	Моренова	

ТП 903-1-221.86 -КЖ

Котельная с 4 котлами КЕ2,5-14С для сельского строительства (блочное исполнение). Топливо-газовые и бурые угли

Стадия	Лист	Листов
	56	

Подземное хозяйство наружное. Фундаменты под оборудование ФОм5 – ФОм10

Госстрой СССР Гл. У Горьковский Сантехпроект

Альбом 7 часть 2

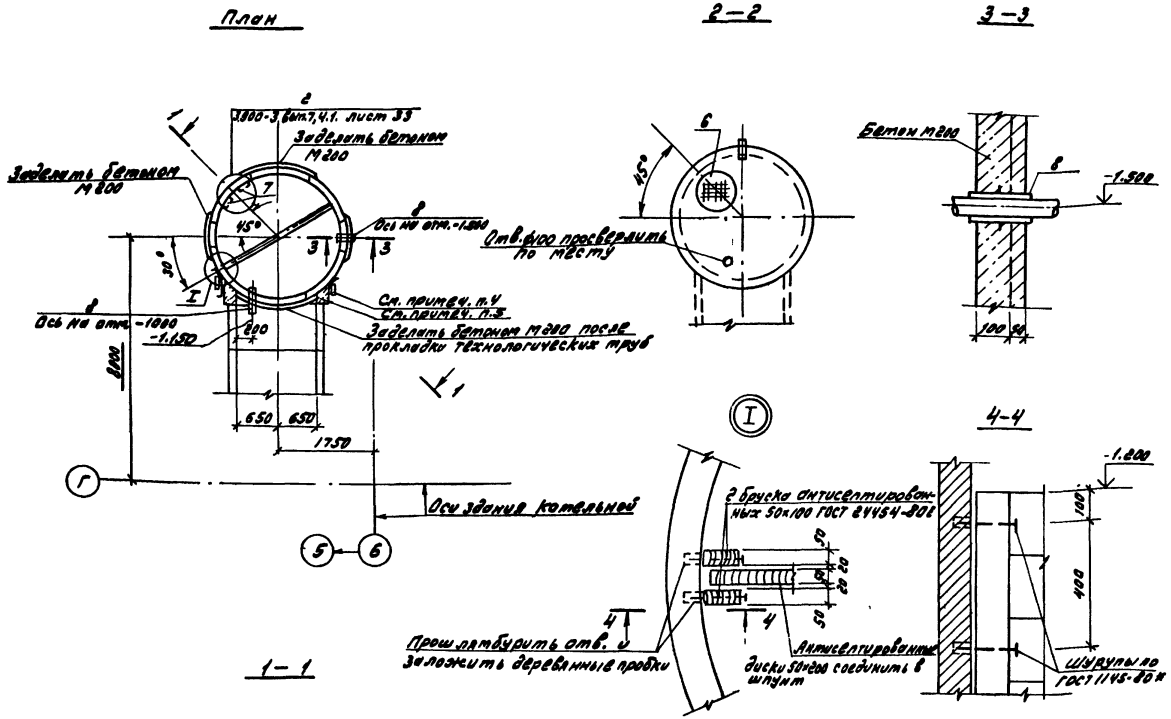

Спецификация элементов на продувочный колодец

Марка, поз.	Обозначение	Наименование	Кол.	Масса ед., кг	Примечание
1*	3.900-3, вып.7 ч.1	Плита днища КЦД20	1	1500	
		Кольцо стеновое			
2*	3.900-3, вып.7 ч.1	КЦ-20-9а	1	1120	
3*	3.900-3, вып.7 ч.1	КЦ-20-9	1	1470	
4*	3.900-3, вып.7 ч.1	Плита перекрытия КЦП1-20-1	1	1300	
5*	3.900-3, вып.7 ч.1	Кольцо опорное КЦО-1	1	50	
6	ГОСТ 3634-79	Люк чугунный „Л"	1	65	
7	3.900-3, вып.7 ч.2	Изделие закладное МН1	6	0,8	
8	5.900-2 ТМ 89.00-04	Сальник Ду=150 L=200	2	20,3	
		Материалы			
		Бетон М200, В4, Мрз100	0,2		м³

* Сборные конструкции выполнить из бетона марки В4 по водонепроницаемости, Мрз100 по морозостойкости.

1. За относительную отметку 0.000 принята отметка чистого пола котельной.
2. В месте установки сальника поз.8. просверлить отверстие ф 350 мм. Установку сальников выполнять в соответствии с указаниями серии 5.900-2.ТМ.89.00Д
3. Сборные железобетонные элементы устанавливать на цементном растворе М50.
4. Примыкание канала к продувочному колодцу выполнять по серии 3.006.1-2/82 2-1-92
5. Узлы примыкания выполнить из бетона М200 по месту.

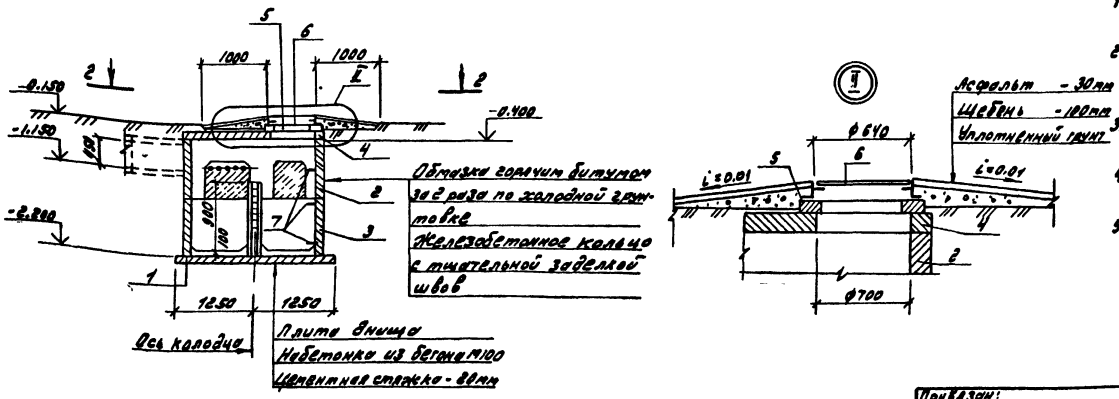

Привязан:	ГИП	Гусева		ТП 903-1-221.86 -КЖ	
	Нач.отд	Ехилевский		Котельная с 4 котлами КЕ-2.5-14С для сельского строительства (в блочном исполнении). Топливо-каменные и бурые угли	
	Н.контр.	Силькунов			Стадия / Лист / Листов
	Гл.спец	Марков			Р.П / 57
	Рук.гр	Катаева		Продувочный колодец.	Госстрой СССР ГПИ Горьковский Сантехпроект
Инв.№	Ст.инж.	Огарков			

21192-10 49

Альбом 7 часть 2

План на отм. 0.000

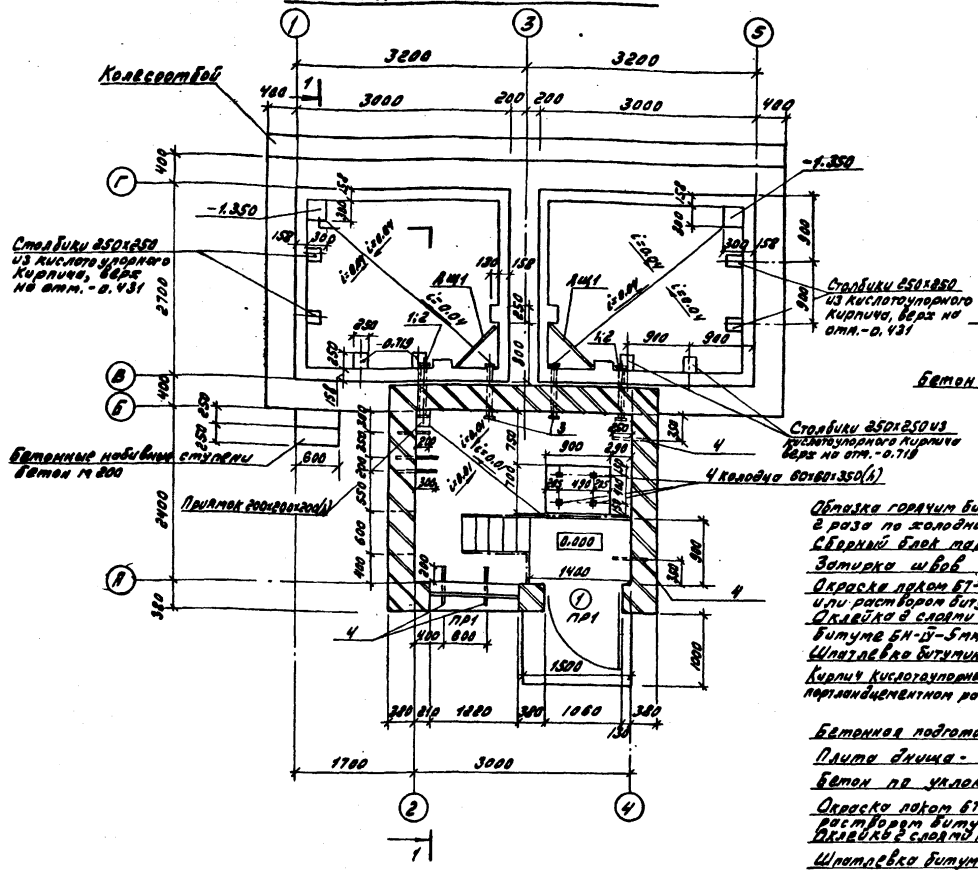

1-1

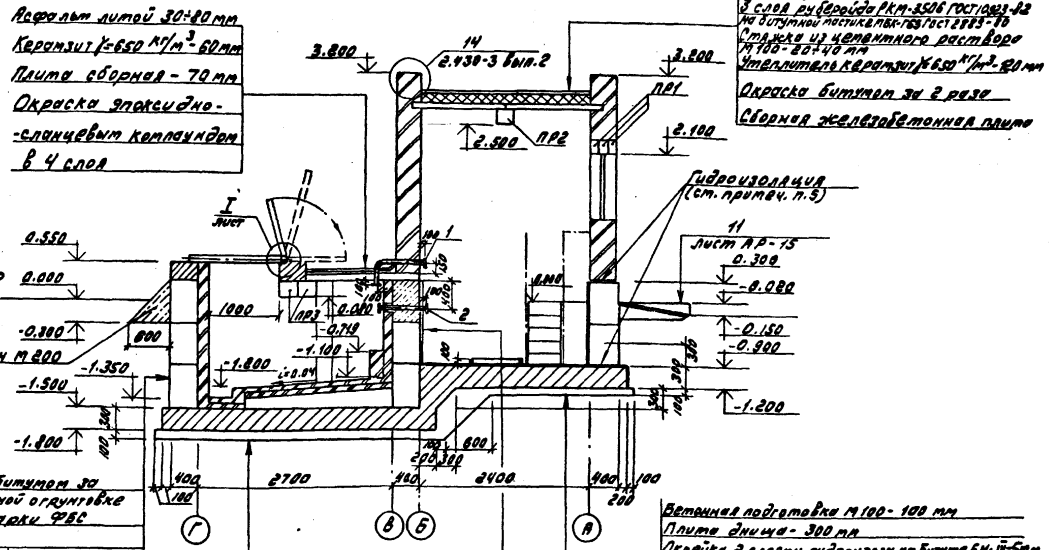

1. Общие указания см. лист 2.
2. За относительную отм. 0.000 принята отметка чистого пола котельной соответствующая абсолютной отметке
3. Вокруг здания устраивается асфальтовая отмостка толщиной 30мм, шириной 750мм на плотно утрамбованном щебеночном основании. Отм. низа отмостки -0.150.
4. Надземная часть выполняется из силикатного кирпича М75 (ГОСТ 379-79) на растворе М25с наружной расшивкой швов, подрезкой и затиркой швов с внутренней стороны. Внутренняя заделка стен и потолка-известковая окраска за 2 раза. Откосы дверные и оконные оштукатурить и побелить.
5. Горизонтальная гидроизоляция выполняется из слоя цементного раствора толщиной 30мм состава 1:2.
6. Все металлические конструкции покрыть эмалью ХВ-785 по грунтовке ХС-010.
7. Столярные изделия окрасить масляной краской за 2 раза по грунту.
8. Кладку стен из блоков подземной части производить на цементном растворе М50. При кладке заложить все закладные изделия, замаркированные на схеме расположения стеновых блоков (лист 61). Местные заделки выполнить из бетона М200.
9. Особое внимание обратить на тщательную заделку швов между блоками бункера.

Технические требования

1. Приемку и подготовку поверхности под противокоррозионную защиту, выполнение химзащитных работ, контроль качества покрытия производить согласно требованиям СНиП III-23-76 „Защита строительных конструкций и сооружений от коррозии."
2. Перед производством работ по защите от коррозии и до устройства наружной гидроизоляции бункер соли должен быть испытан на герметичность наливом воды до отм. +0.150 за 72 часа согласно СНиП III-30-74
3. Наружная гидроизоляция-обмазка горячим битумом за 2 раза по холодной огрунтовке

Условия эксплуатации

Среда: раствор поваренной соли 26%
Температура +40°С

Привязан:	ГИП	Гусева		ТП 903-1-221.86 -КЖ	
	Нач.отд.	Ехилевский		Котельная с 4 котлами КЕ-2,5-14С для сельского строительства (в блочном исполнении). Топливо-каменные и бурые угли.	
	Н.контр.	Силькунов			
	Гл.спец.	Марков		Стадия	Лист	Листов
	Рук.гр.	Катаева		р.п.	58	
Инв.№	Ст.инж.	Огаркова		Склад мокрого хранения соли. План. Разрез.	Госстрой СССР ГПИ Горьковский Сантехпроект	

Инв.№ подл. | Подпись и дата | Взам.инв.№ | Нач.отд.КЗ | Лепендин | 12.11.85

21192-10

Фасад 2-4

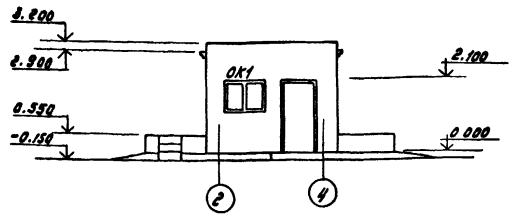

Фасад Г-А

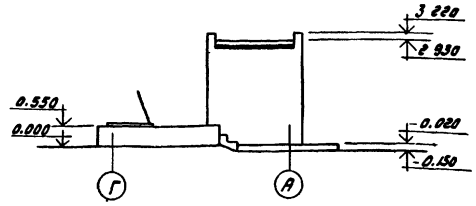

План кровли

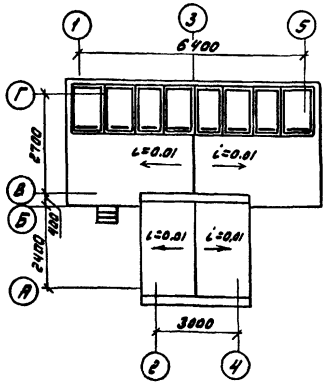

Схема расположения элементов покрытия

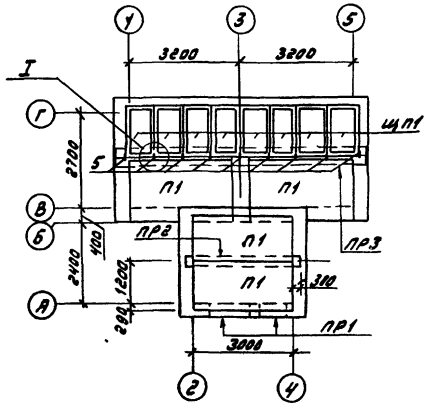

Схема заполнения оконного проема ОК1

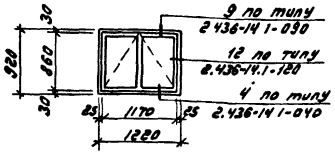

Спецификация элементов заполнения проемов

Марка поз.	Обозначение	Наименование	Кол	Масса ед., кг	Примечание
1	ГОСТ 17324-71	Дверной блок Д 75-п	1		
ОК1	ГОСТ 12506-81	Окно СВА 9-12	1		

Ведомость проемов дверей и окон

Марка, поз.	Размер проема в кладке
1	1060 × 2100
ОК1	1220 × 920

Ведомость перемычек

Тип	Схема сечения
ПР1 (шт.2)	1ПР38-15.12.22в; 2.100; 380
ПР2 (шт.1)	1ПР20-36.25.22в; 2.500; 850
ПР3 (шт.2)	1ПР20-36.25.22в; 0.080; 580

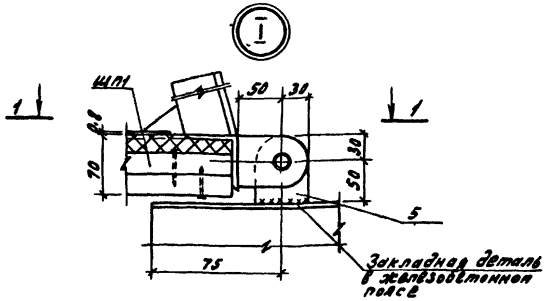

1-1

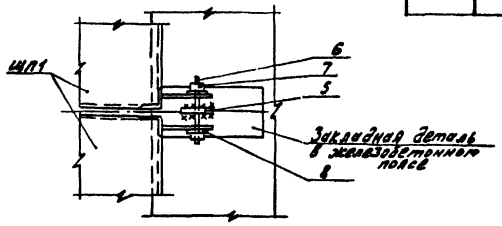

Спецификация к схемам расположения элементов покрытия, стеновых блоков, монолитных элементов

Марка поз.	Обозначение	Наименование	К-во	Масса ед., кг	Приме
		Сборный железобетон			
П1	3.006.1-2/82, 1-2-2.0-20	Плита П10-3	4	770.0	
		Перемычки			
ПР1	1.138-10.1.60000-01	1пр38-15.12.22у	6	100.0	
ПР2; ПР3	1.138-10.4.20000-02	1пр20-36.25.22у	5	500.0	
		Блоки для стен подвалов			
ФБС1	ГОСТ 13579-78	ФБС 24.4.6-Т	14	1300	
ФБС2	ГОСТ 13579-78	ФБС 12.4.6-Т	9	640	
ФБС3	ГОСТ 13579-78	ФБС 9.4.6-Т	33	470	
Пм1	ТП 903-1-221.86 КЖ-60	Плита монолитная Пм1	1		
ПЖ1	ТП 903-1-221.86 КЖ-60	Пояс монолитный ПЖ1	1		
		Щиты деревянные			
ЩП1	ТП 903-1-221.86-КЖСИ-043	Щит покрытия ЩП1	8	65.3	
ДЩ1	ТП 903-1-221.86-КЖСИ-044	ДЩ1	2	40.2	
		Изделие закладное			
1	ТП 903-1-221.86-КЖСИ-033.040	МН 13	2	14.3	
2	-01	МН 14	2	8.4	
3	-02	МН 15	2	7.4	
4	ТП 903-1-221.86-КЖСИ-034.040-02	МН 16	7	2.7	
		Изделия соединительные			
5	ТП 903-1-221.86-КЖСИ-043-006	Петля	9	0.33	
6		Болт М16 8g ГОСТ 7798-70	9		
7		Гайка М16-Т1.Н.4.Вс.3 кл.01.8 ГОСТ 5915-70	9		
8		Шайба 16.02.Вс.3 кл.01.8 ГОСТ 11371-78	18		

1. Общие примечания см. лист 58.
2. Поз. 1÷4 замаркированы на листе 58.

Привязан:

Инв. №

ГИП	Гусева		
Нач. отд.	Скляревский		
Н. контр.	Сельканов		
Гл. спец.	Маркова		
Рук. гр.	Котова		
Ст. инж.	Озеркова		

ТП 903-1-221.86 -КЖ

Котельная с 4 котлами КЕ-2,5-14ГС для сельского строительства. В блочном исполнении. Топливо-жатенные и бурые угли

Стадия	Лист	Листов
РП	59	

Склад твердого хранения соли. Фасады. План кровли. Схемы расположения элементов покрытия

Госстрой СССР ГПИ Горьковский Сантехпроект

Альбом 1 чаз

Пояс ПЖ1

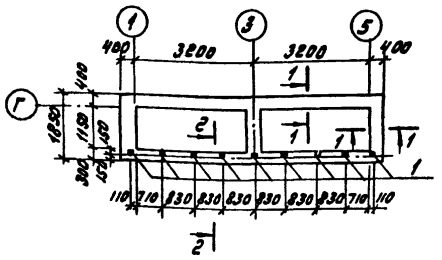

1-1

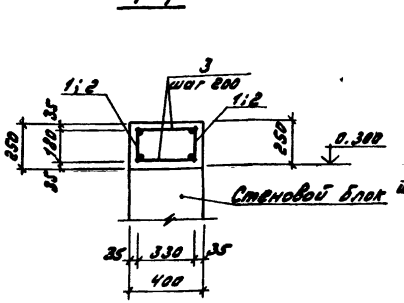

2-2

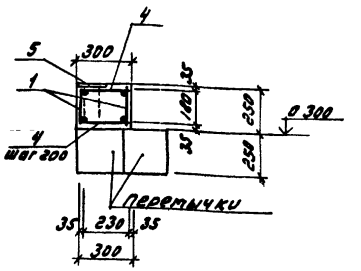

Плита Пм1

Раскладка верхних сеток

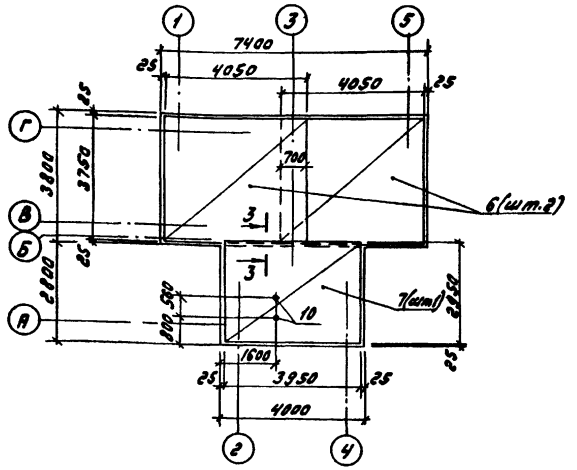

Раскладка нижних сеток

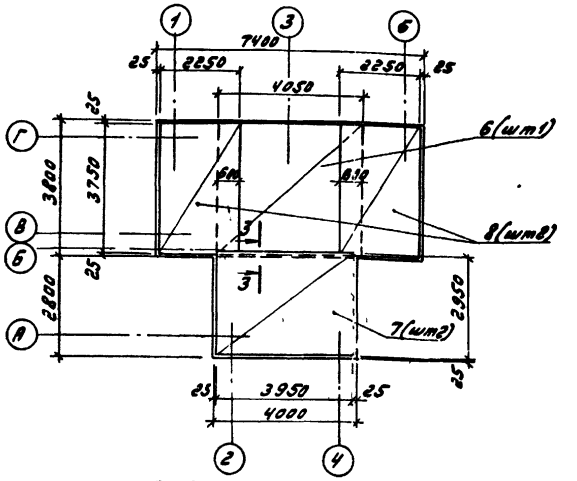

Раскладка поддерживающих каркасов

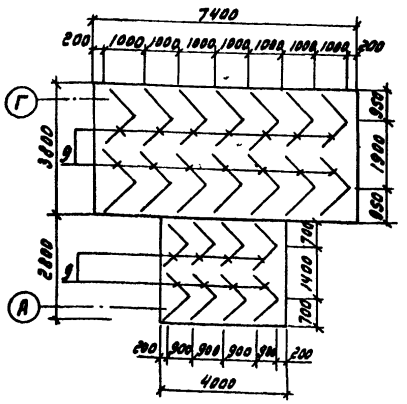

3-3

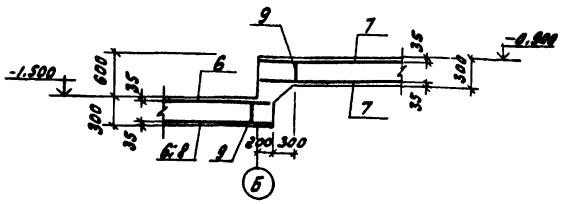

Спецификация монолитных железобетонных конструкций

Формат	Зона	Поз.	Обозначение	Наименование	Кол.	Примечание
				Пояс ПЖ1		
				Сборочные единицы		
		1	ТП 903-1-221.86 -КЖСИ-027.020	Каркас плоский Кр 27	8	3.80 кг
		2	-01	Каркас плоский Кр 28	6	1.70 кг
				Детали		
				А-I-6 ГОСТ 5781-82*		
		3		l=350	144	0.14 кг
		4		l=250	36	0.10 кг
		5	1.400-15.81.120-08	Изделие закладное МН106-3	9	1.0 кг
				Материалы		
				Бетон М 200, В6	1.76	м³
				Плита монолитная Пм1		
				Сборочные единицы		
				Сетки арматурные		
				ГОСТ 23279-85		
		6		2С 10 А III / 10 А III 375 x 405	3	96.4 кг
		7		2С 10 А III / 10 А III 295 x 395 75/75	2	73.0 кг
		8		2С 10 А III / 10 А III 225 x 375 75/75	2	54.1 кг
		9	ТП 903-1-221.86 -КЖСИ-027.020-02	Каркас плоский КР29	22	2.90 кг
		10		Болт М16х400 ВСт3кп2 ГОСТ 7798-70	2	0.44 кг
				Материалы		
				Бетон М 200, В6	11.8	м³

Ведомость расхода стали на элемент, кг

Марка элемента	Изделия арматурные						Изделия закладные							Общий расход
	Арматура класса					Всего	Арматура класса	Прокат марки		Болты фундаментные		Всего		
	А-I			А-III			А III	ВСт3кп2						
	ГОСТ 5781-82*			ГОСТ 5781-82*			ГОСТ 5781-82	ГОСТ 103-76*		ГОСТ 24379.1-80				
	ф6	ф8	Итого	ф10	Итого		ф8	Итого	-6	Итого		Итого		
Пм1	10.6	52.8	63.4	543.2		543.2	606.6	—	2.7	2.7	6.3	6.3		6.3	9.0	73.0
ПЖ1	31.6	32.4	64.0				64.0	2.7	2.7	6.3	6.3		0.88	—	0.88	607.48

1. Общие примечания см. лист 58
2. Монолитную плиту Пм1 и железобетонный пояс ПЖ1 выполнить из бетона повышенной плотности по водонепроницаемости В6 с В/Ц=0.55 согласно СНиП II-28-73*

Привязан

Инв. №

ТП 903-1-221.86 -КЖС

Котельная с 4 котлами КЕ-2,5-14Г для сельского строительства (включая исполнение). Топливо-каменные и бурые угли

				Стадия	Лист	Листов
ГИП	Гусева			РП	60	
Нач. отд.	Ежилевский					
Н. контр.	Сильчуков					
Гл. спец.	Марков					
Рук. гр.	Катаева					
Ст. инж.	Озаркова					

Склад твердого хранения соли. Пояс ПЖ1. Плита Пм1. Армирование.

Госстрой СССР ГПИ Горьковский Сантехпроект

21192-10 52

Инв. № подл. | Подпись и дата | Взам. инв. №

Альбом 7 часть 2

Схемы расположения стеновых блоков

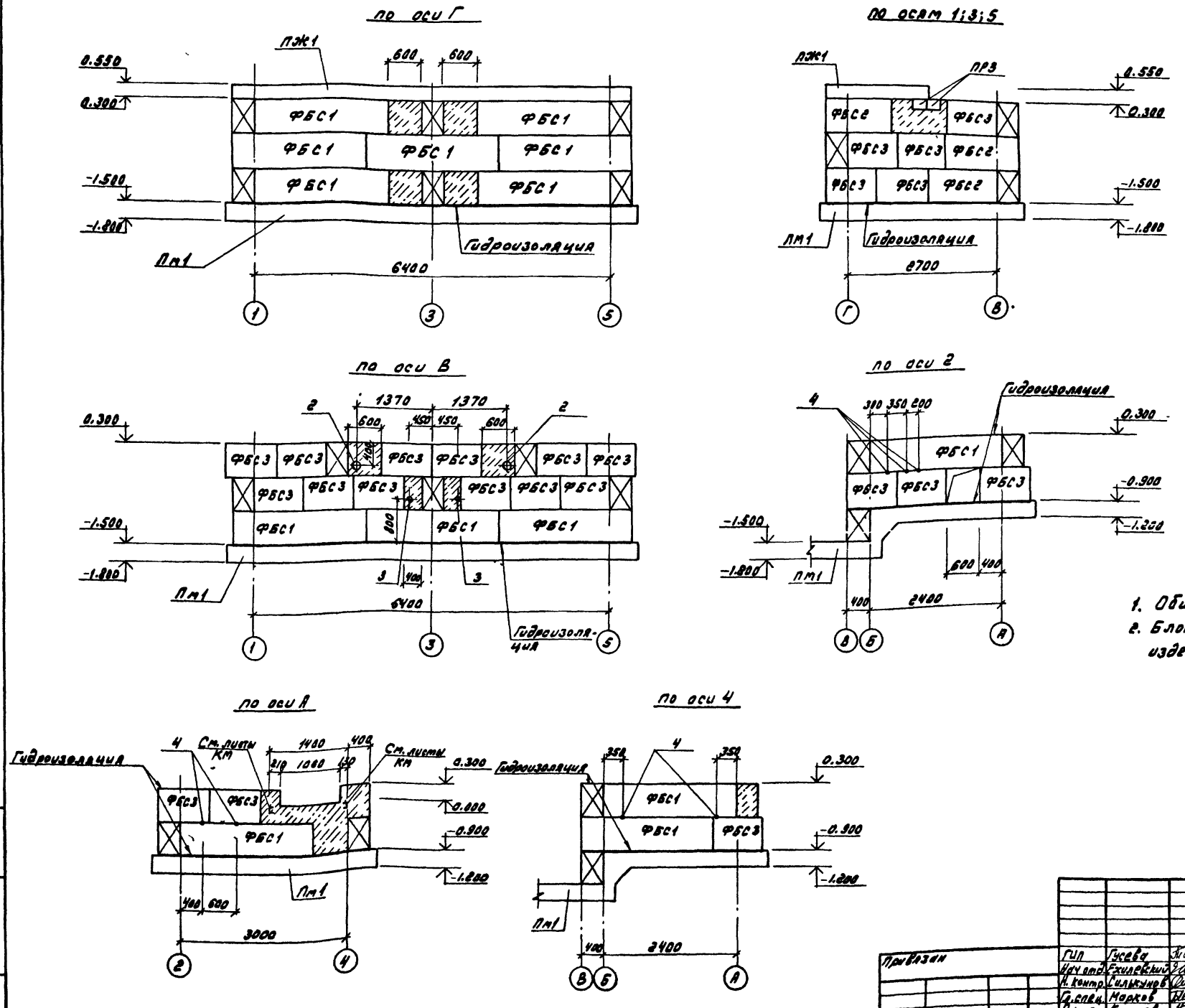

1. Общие примечания см. лист 58
2. Блоки стен подвалов и закладные изделия учтены на листе 59

Привязан	ГИП	Гусева		ТП 903-1-221.86 -КЖ
	Нач отд.	Ехилевский		Котельная с 4 котлами КЕ-2,5-14С для сельского строительства (в блочном исполнении). Топливо-каменные и бурые угли.
	Н. контр.	Силькунов		Стадия: РП; Лист: 61; Листов:
	Гл. спец.	Марков		Склад мокрого хранения соли. Схемы расположения стеновых блоков
	Рук. гр.	Катаева		Госстрой СССР ГПИ Горьковский Сантехпроект
Инв. №	Ст. инж.	Огаркова		

21192-10 53

Альбом 7 часть 2

РКм1 перекрытия на отм.-2.550

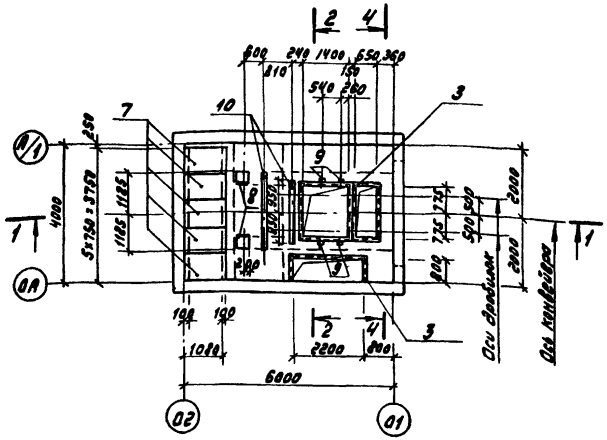

РКм2 перекрытия на отм.0.500

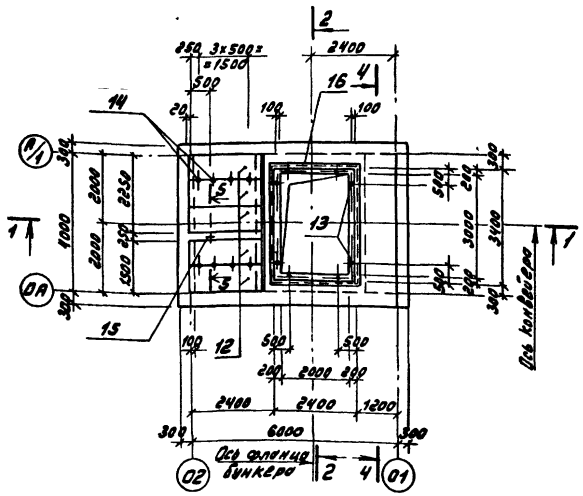

РЕм1

План на отм. -5.350

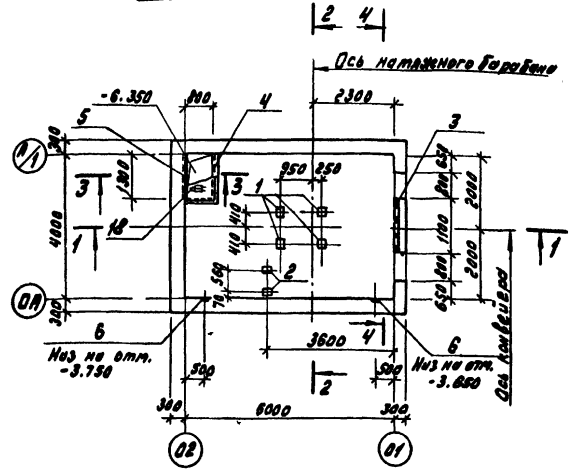

1 - 1

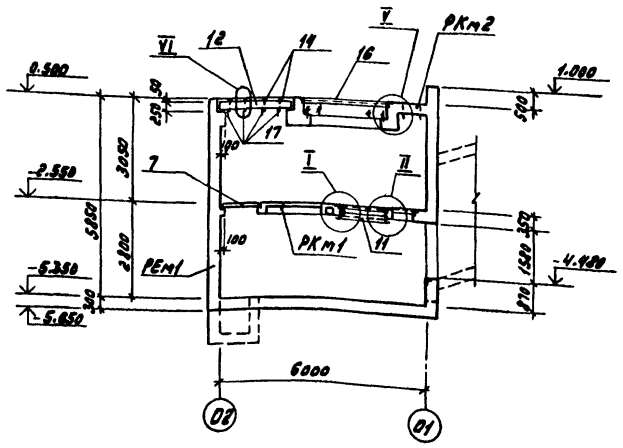

1. Сечения 2-2÷4-4 и узлы см. лист 63.
2. Под днище выполнить бетонную подготовку толщиной 100мм из бетона марки 50.
3. Наружные поверхности стен подземной части обмазать горячей битумной мастикой за 2 раза по холодной битумной огрунтовке.
4. Внутренние поверхности стен затереть цементным раствором.
5. Плиты ПТд-3 - съемные.

Формат	Зона	Поз.	Обозначение	Наименование	Кол.	Примечание
				РЕм1		
				Сборочные единицы		
				Изделия закладные		
		1	1.400-15.81.120-44	МН 112-3	4	2.4 кг
		2	1.400-15.81.120-26	МН 109-3	2	1.5 кг
		3	1.400-15.8.1.520-07	МН 536	1.1	п.м 8.3 кг
		4	1.400-15.81.550-07	МН 556	2.1	п.м 5.4 кг
		5	1.400-15.81.550-05	МН 554	1.3	п.м 4.2 кг
		6	1.400-15.8.1.140-14	МН 129-3	1.0	п.м 10.2 кг
		18		Лист ПВ 508×850×135 ОСТ 36 70-78	1	25.0 кг
				Материалы		
				Бетон марки 200 Мрз 150	45.2	м³
				РКм1		
				Сборочные единицы		
		7	3.006.1-2/82.1-2-1.0-024	Плита ПТд-3	5	150 кг
				Изделия закладные		
		3	1.400-15.81.520-07	МН 536	15.6	п.м 8.3 кг
		8	1.400-15.81.180-11	МН 160-6	2	24.9 кг
		9	1.400-15.81.120-08	МН 106-3	4	1.0 кг
		10	1.400-15.81.140-11	МН 128-6	4.15	п.м 8.4 кг
		11	ТП 903-1-221.86-КЖСУ-035.040	МН 19	1	129.4 кг
				Материалы		
				Бетон марки 200 Мрз 50	2.8	м³
				РКм2		
				Сборочные единицы		
		12	3.006.1-2/82.1-2-1.0-068	Плита ПТд-15	5	1000 кг
				Изделия закладные		
		13	ТП 903-1-221.86-КЖСУ-031.040	МН 8	8	1.3 кг
		15	-02	МН 10	1	0.3 кг
		16	1.400-15.81.550-08	МН 557	12.0	п.м 8.1 кг
				Изделия соединительные		
		14	ТП 903-1-221.86-КЖСУ-037.050	МС 21	8	8.6 кг
		17	-039.050	МС 28	4	1.31 кг
				Материалы		
				Бетон марки 200 Мрз 75	5.2	м³

Привязан:

Инв.№

ГИП	Гусева	
Нач.отд.	Ежиевский	
Н.контр.	Гильчунов	
Гр.спец.	Маркова	
Рук.гр.	Котоева	
Ст.инж.	Колесова	

ТП 903-1-221.86 -КЖС

Котельная с 4 котлами КЕ-2,5-14С для сельского строительства (В блочном исполнении). Топливо-каменные и бурые угли

Стадия	Лист	Листов
РП	62	

Вариант с ленточным конвейером. Приемно-дробильное устройство. Планы. Сечение 1-1.

Госстрой СССР ГПИ Горьковский Сантехпроект

Инв.№ подл. | Подпись и дата | Взам.инв.№ | Инв.№ дубл. | Подпись и дата

Копировал: Ж.Кулешова Москва СТП г. Москва

Альбом 7 часть 2

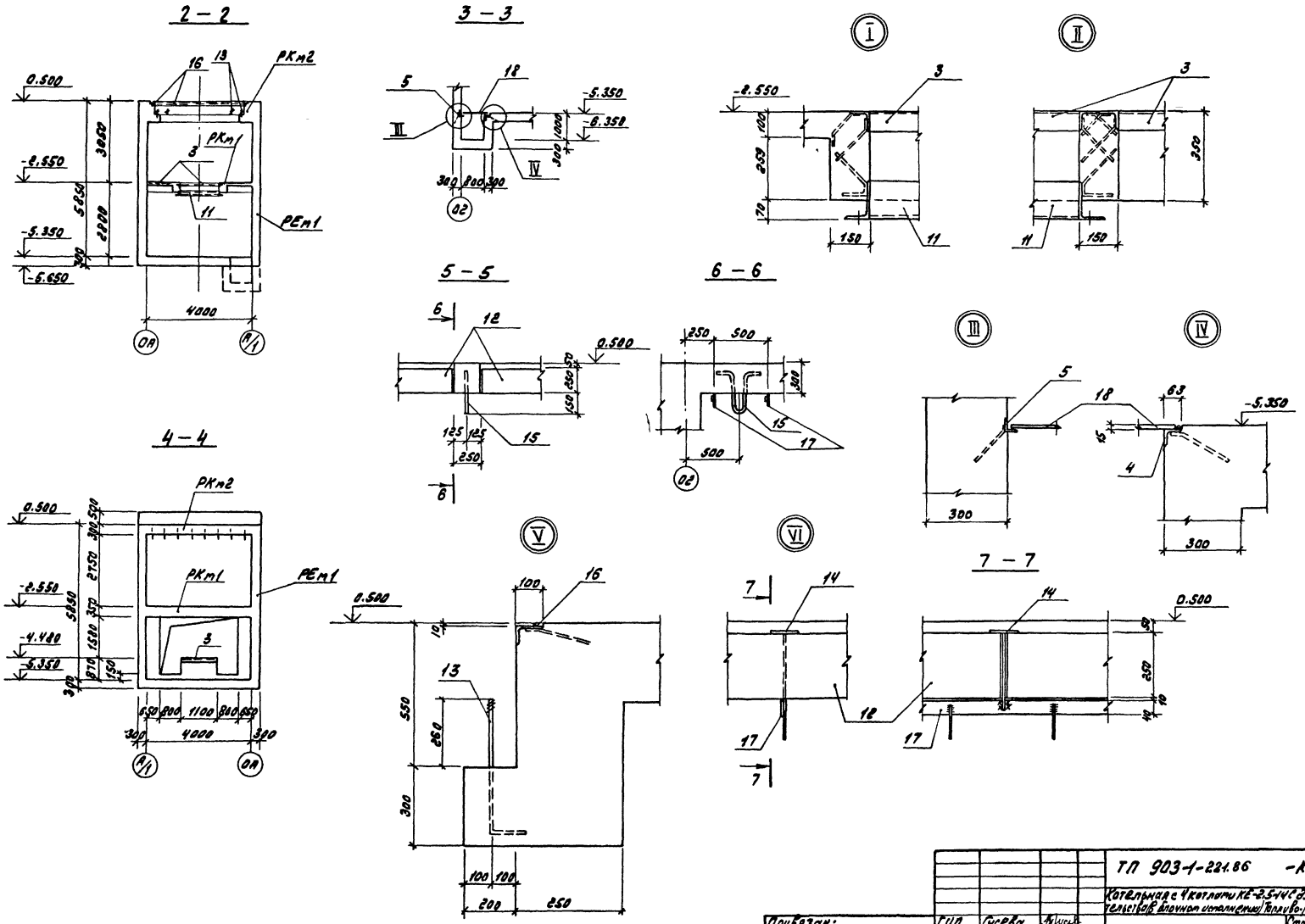

Привязан:	ГИП	Гусева		ТП 903-1-221.86 -КЖ
	Нач.отд.	Ехилевский		Котельная с 4 котлами КЕ-2,5-14С для сельского строительства (в блочном исполнении) Топливо-каменные и бурые угли
	Н.контр.	Силькунов		Стадия: РП; Лист: 63; Листов:
	Гл.спец.	Марков		Вариант с ленточным конвейером Приемно-дробильное устройство Сечения 2-2÷6-6 Узлы I÷VI.
Инв.№	Рук.гр.	Катаева		Госстрой СССР ГПИ Горьковский Сантехпроект
	Ст.инж.	Колесова		

Инв.№ подл. | Подпись и дата | Взам.инв.№

Альбом 7 часть 2

РЕ м1. Расчетная схема

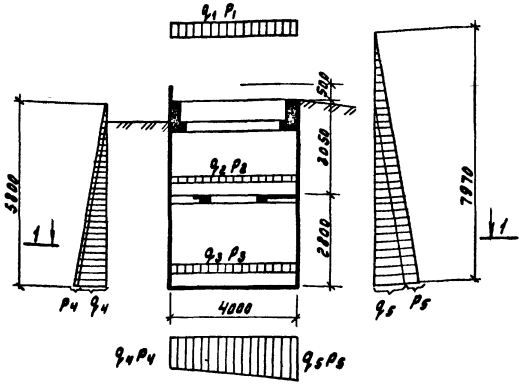

1 – 1

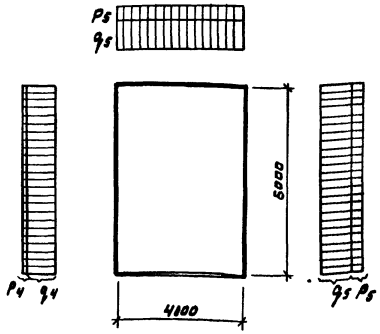

Расчетные нагрузки

Постоянные	Временные
$q_1 = 0.009$ МПа	$P_1 = 0.045$ МПа
$q_2 = 0.004$ МПа	$P_2 = 0.009$ МПа
$q_3 = 0.008$ МПа	$P_3 = 0.009$ МПа
$q_4 = 0.028$ МПа	$P_4 = 0.003$ МПа
$q_5 = 0.025$ МПа	$P_5 = 0.011$ МПа

Б м 1

Расчетная схема

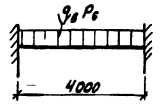

Расчетные нагрузки

Постоянные	Временные
$q_6 = 9.5$ кн/м	$P_6 = 14$ кн/м

Б м 2

Расчетная схема

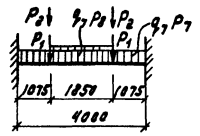

Расчетные нагрузки

Постоянные	Временные
$q_7 = 5.9$ кн/м	$P_7 = 4.2$ кн/м
$P_1 = 10.6$ кн	$P_8 = 5.0$ кн/м
	$P_2 = 9.6$ кн

Б м 3

Расчетная схема

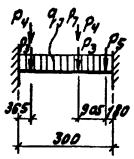

Расчетные нагрузки

Постоянные	Временные
$q_7 = 5.9$ кн/м	$P_7 = 4.2$ кн/м
$P_3 = 1.7$ кн	$P_4 = 3.3$ кн
$P_5 = 2.5$ кн	

Б м 4, Б м 5

Расчетная схема

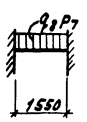

Расчетные нагрузки

Постоянные	Временные
$q_8 = 2.2$ кн/м	$P_7 = 4.2$ кн/м

Б м 6

Расчетная схема

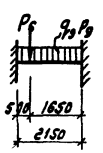

Расчетные нагрузки

Постоянные	Временные
$q_9 = 2.0$ кн/м	$P_9 = 12.6$ кн/м
	$P_6 = 12.0$ кн

Б м 7

Расчетная схема

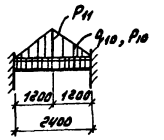

Расчетные нагрузки

Постоянные	Временные
$q_{10} = 22.3$ кн/м	$P_{10} = 6.0$ кн/м
	$P_{11} = 60.5$ кн/м

Б м 8

Расчетная схема

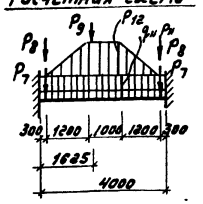

Расчетные нагрузки

Постоянные	Временные
$q_{11} = 19.6$ кн/м	$P_{11} = 61.1$ кн/м
$P_7 = 26.7$ кн	$P_{12} = 60.5$ кн/м
	$P_8 = 43.5$ кн
	$P_9 = 15.9$ кн

Б м 9

Расчетная схема

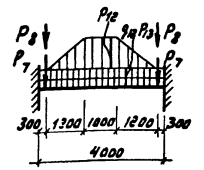

Расчетные нагрузки

Постоянные	Временные
$q_{12} = 14.0$ кн/м	$P_{12} = 60.5$ кн/м
$P_7 = 26.7$ кн	$P_{13} = 27.0$ кн/м
	$P_8 = 43.5$ кн

Привязан:

Инв.№

ГИП	Гусева	
Нач отд	Ехилевский	
Н.контр	Сильвинов	
Гл спец	Марков	
Рук гр	Катаева	
Ст инж	Колесова	

ТП 903-1-221.86 -КЖ

Котельная с 4 котлами КЕ-2,5-14С для сельского строительства (в блочном исполнении). Топливо-каменные и бурые угли.

Стадия	Лист	Листов
РП	64	

Вариант с ленточным конвейером. Приемно-дробильное устройство. Схемы расчетных нагрузок

Госстрой СССР ГПИ Горьковский Сантехпроект

Альбом 7 часть 2

РЕм 1. Схема армирования

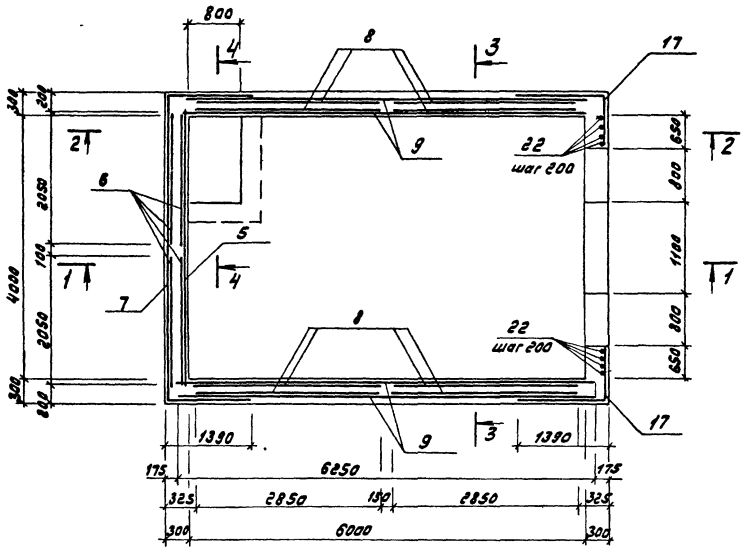

2 — 2

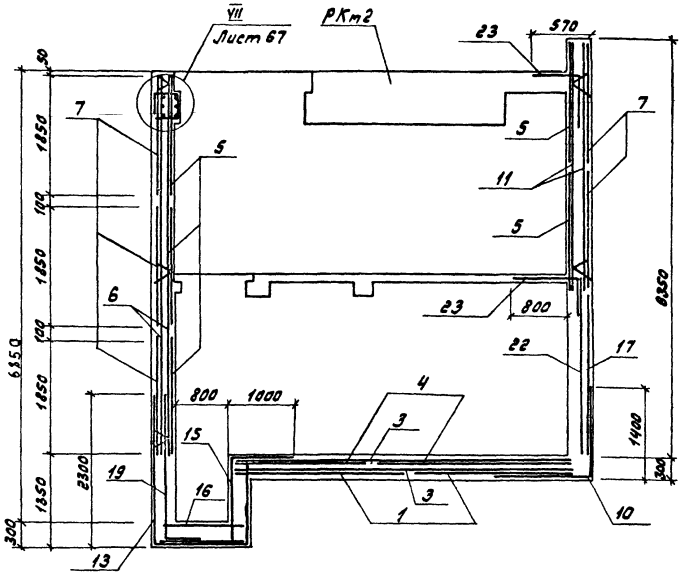

4 — 4

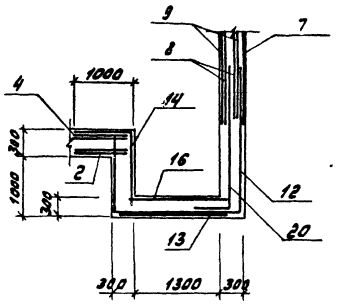

1 — 1

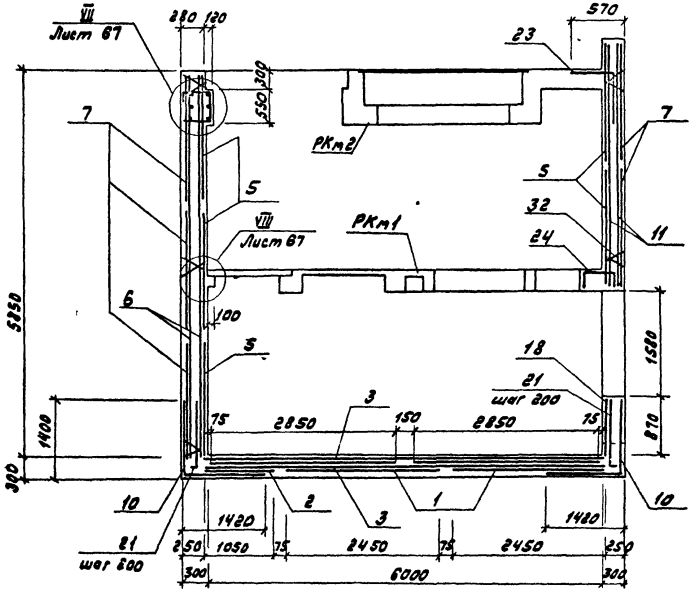

3 — 3

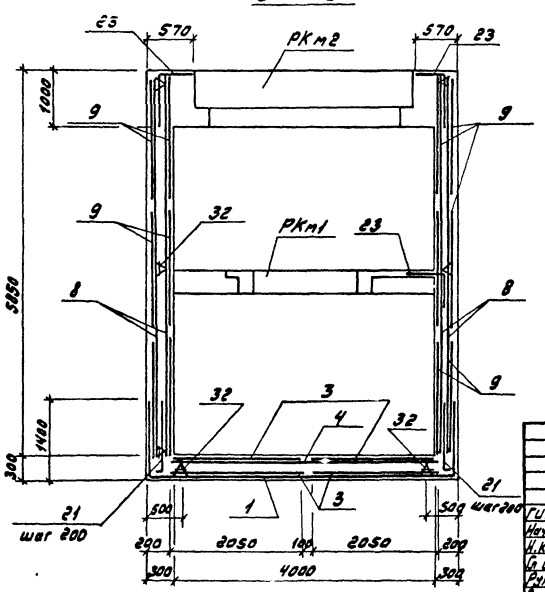

1. Опалубочные чертежи см. листы 62, 63
2. Спецификацию см. на листе 67.

Привязан:

Инв. №

				ТП 903-1-221.86 -КЖ			
				Котельная с 4 котлами КЕ-2,5-14С для сельского строительства (в блочном исполнении) Топливо-каменные и бурые угли.			
ГИП	Гусева				Стадия	Лист	Листов
Нач.отд	Емелевский				РП	65	
Н.контр.	Сипягин						
Гл.спец.	Марков						
Рук.гр.	Катаева			Вариант с ленточным конвейером Приемно-дробильное устройство РЕм1. Схема армирования	Госстрой СССР ГПИ Горьковский Сантехпроект		
Ст.инж.	Колесова						

Инв.№подл. | Подпись и дата | Взам.инв.№

Альбом 7 часть 2

Схема расположения выпусков из стен на отм. 0.500

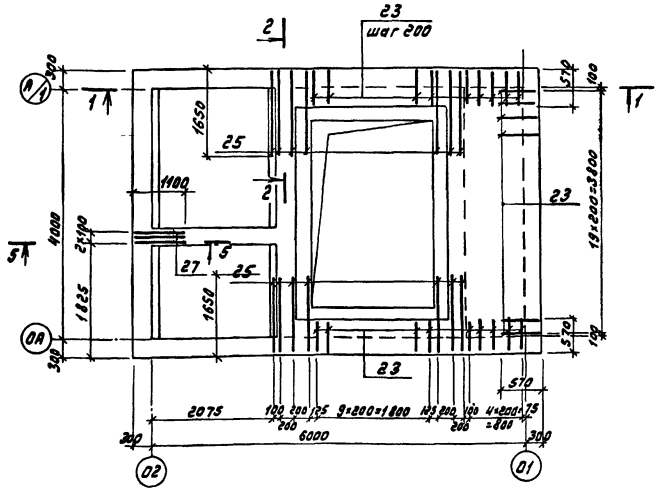

1 - 1

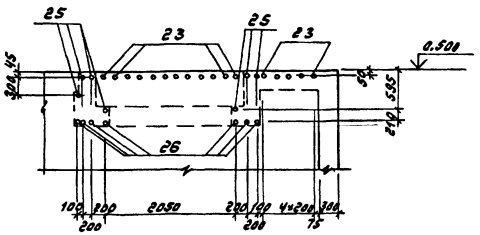

2 - 2

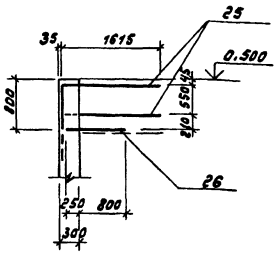

3 - 3

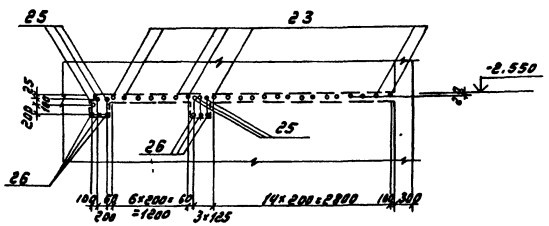

4 - 4

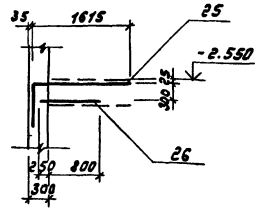

Схема расположения выпусков из стен на отм. -2.550

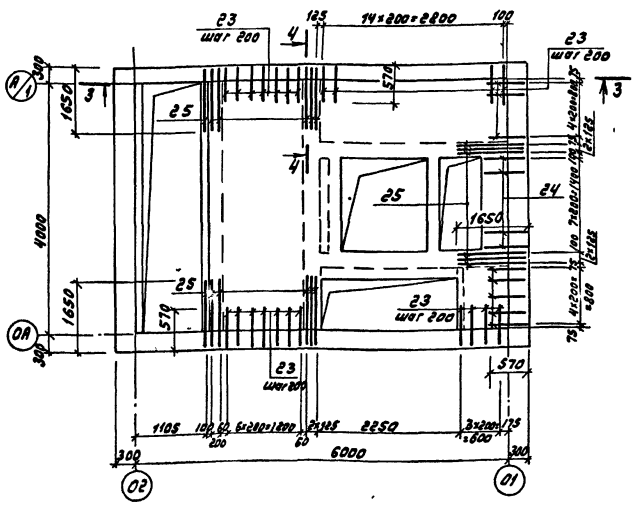

5 - 5

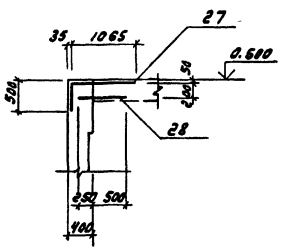

1. Армирование РЕ м1 см. лист 66.
2. Спецификацию см. на листе 67.

Привязан:	ГИП	Гусева		ТП 903-1-221.86 -КЖ
	Нач. отд.	Ехилевский		Котельная с 4 котлами КЕ-2,5-14С для сельского строительства (в блочном исполнении). Топливо-каменные и бурые угли.
	Н. контр.	Салькунов		Стадия: РП; Лист: 66; Листов:
	Гл. спец.	Марков		Вариант с ленточным конвейером. Приемно-дробильное устройство РЕ м1. Схема расположения выпусков из стен.
	Рук. гр.	Катаева		Госстрой СССР ГПИ Горьковский Сантехпроект
Инв. №	Ст. инж.	Колесова		

21192-10 58

Инв. № подл. | Подпись и дата | Взам. инв. №

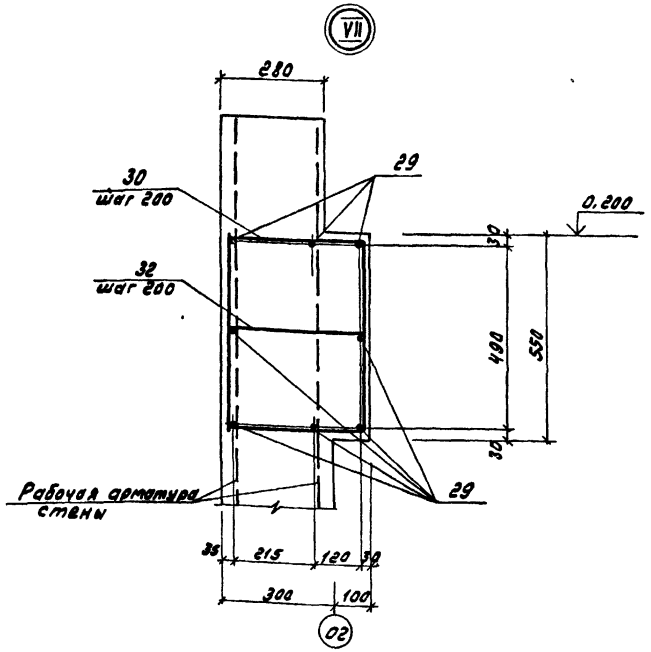

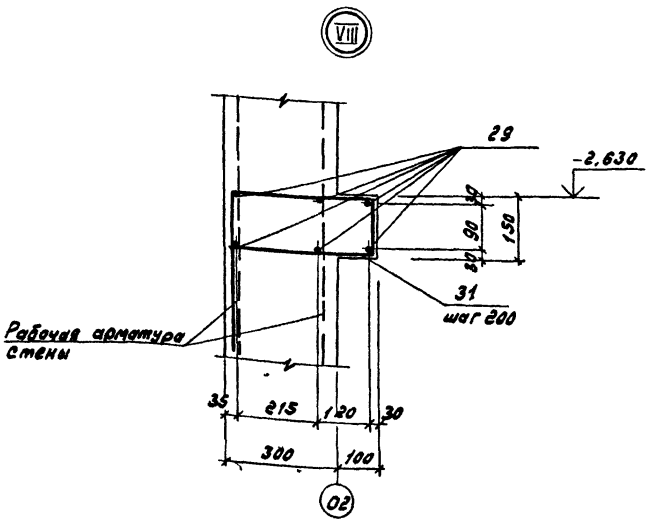

Продолжение спецификации

Формат	Зона	Поз	Обозначение	Наименование	Кол.	Примечание
		23		А-III-10 ГОСТ 5781-82* ℓ=1470	93	
				А-III-12 ГОСТ 5781-82*		
		24		ℓ=1200	8	1.07 кг
		26		ℓ=1050	32	0.9 кг
		27		ℓ=1515	3	1.35 кг
		28		ℓ=750	3	0.67 кг
		29		ℓ=4500	14	4.0 кг
		32		ℓ=350	20	0.31 кг

Ведомость деталей

Поз.	Эскиз
21	1350 / 150
23	950 / 520
24	300 / 600 / 300
25	755 / 1615
27	450 / 1065

Поз.	Эскиз
30	510 / 350 / 505 / 360
31	520 / 350 / 105 / 360

Ведомость расхода стали на один элемент, кг

Марка элемента	Изделия арматурные									Изделия закладные			
	Арматура класса								Всего	Арматура класса			Всего
	А-I		А-III							А-I	А-III		
	ГОСТ 5781-82*		ГОСТ 5781-82*							ГОСТ 5781-82*			
	ф10	Итого	ф8	ф10	ф12	ф16	ф20	Итого		ф6	ф8	ф12	
РЕм1	304.1	304.1	4.6	731.3	106.6	492.5	9011.2	10346.2	10650.3	0.4	4.3	4.0	8.7

Продолжение ведомости

Изделия закладные							Общий расход
Прокат марки						Всего	
В Ст3кп2							
ГОСТ 103-76		ГОСТ 8509-72*			Итого		
δ=6	δ=8	L 50×5	L 63×5	L 75×6			
11.8	5.6	5.0	10.1	7.6	40.1	48.8	10699.1

Спецификация РЕм1

Формат	Зона	Поз.	Обозначение	Наименование	Кол.	Примечание
				Сборочные единицы		
		32	ТП 903-1-221.86 -КЖИ-024.010	Каркас пространственный КЛМ7	72.0	п.м 4.5 кг
				Сетки арматурные		
		1	1.410-3.1-11	1С 20 А III / 10 А III 285×715	2	285.6 кг
		2	1.410-3.1-02	1С 20 А III / 8 А III 105×625	1	97.1 кг
		3	1.410-3.1-07	1С 20 А III / 10 А III 205×595	4	174.1 кг
		4	1.410-3.1-11	1С 20 А III / 10 А III 285×415	2	165.8 кг
		5	1.410-3.1-0.6	1С 20 А III / 10 А III 185×415	5	110.3 кг
		6	1.410-3.1-07	1С 20 А III / 10 А III 205×565	4	166.0 кг
		7	1.410-3.1-06	1С 20 А III / 10 А III 185×715	5	190.0 кг
		8	1.410-3.1-11	1С 20 А III / 10 А III 285×565	8	226.6 кг
		9	1.410-3.1-06	1С 20 А III / 10 А III 185×625	12	166.7 кг
		10	1.410-3.1-11	1С 20 А III / 10 А III 285×265	4	106.8 кг
		11	1.410-3.1-06	1С 20 А III / 10 А III 185×325	4	87.1 кг
		17	1.410-3.1-09	1С 20 А III / 10 А III 245×265	2	92.6 кг
		12	ГОСТ 23279-85	2С 16 А III / 16 А III 125×545	1	115.6 кг
		13	ГОСТ 23279-85	2С 16 А III / 16 А III 185×505	1	155.7 кг
		14	ГОСТ 23279-85	2С 16 А III / 16 А III 105×225	1	41.2 кг
		15	ГОСТ 23279-85	2С 16 А III / 16 А III 145×225	1	55.9 кг
		16	ГОСТ 23279-85	2С 16 А III / 16 А III 105×185 125/125	1	32.5 кг
		18	ГОСТ 23279-85	2С 16 А III / 16 А III 85×105	1	8.5 кг
		19	ГОСТ 23279-85	2С 20 А III / 16 А III 185×285	1	114.3 кг
		20	ГОСТ 23279-85	2С 20 А III / 16 А III 125×285	1	91.8 кг
				Детали		
				А-III-20 ГОСТ 5781-82*		
		21		ℓ=1500	71	3.7 кг
		22		ℓ=3050	8	7.53 кг
		25		ℓ=2370	32	5,85 кг
		30		ℓ=1735	20	4.29 кг
		31		ℓ=1335	20	3.3 кг

Армирование РЕм1 см. листы 65, 66

Привязан:

Инв. №

Гип	Гусева	
Нач.отд.	Ехилевский	
Н.контр.	Силькунов	
Гл.спец.	Марков	
Рук.гр.	Катаева	
Ст.инж.	Колесова	

ТП 903-1-221.86 -КЖ

Котельная с 4 котлами КЕ-2,5-14 С для сельского строительства (в блочном исполнении). Топливо-каменные и бурые угли

Стадия	Лист	Листов
РП	67	

Вариант с ленточным конвейером. Приемно-дробильное устройство. РЕм1. Узлы VII, VIII.

Госстрой СССР ГПИ Горьковский Сантехпроект

Бм 1, Бм2

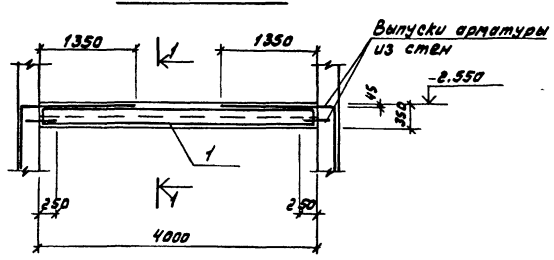

Бм 3

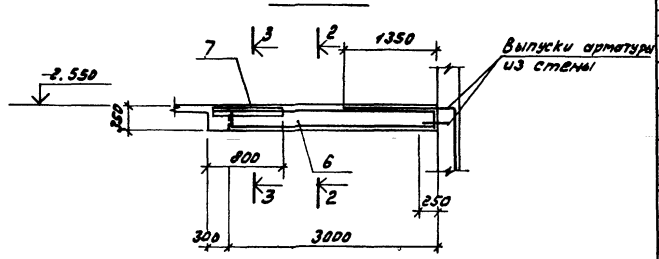

1 – 1 для Бм1

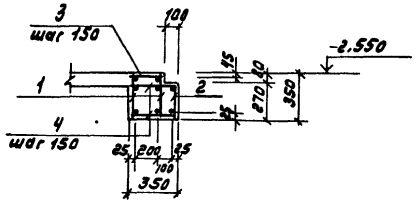

2 – 2

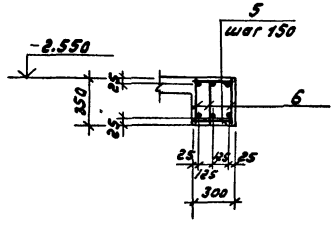

3 – 3

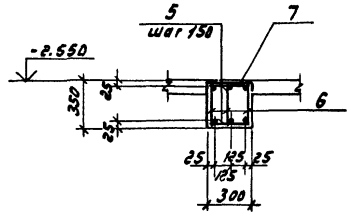

1 – 1 для Бм2

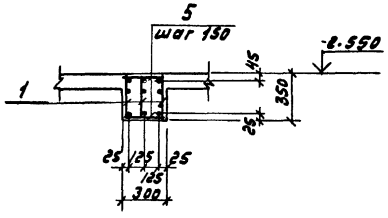

Бм4, Бм5

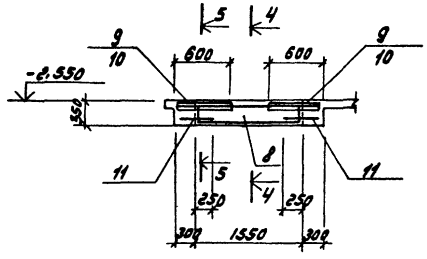

5 – 5 для Бм5

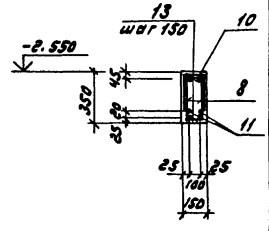

4 – 4 для Бм4

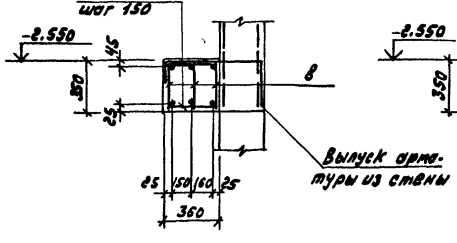

4 – 4 для Бм5

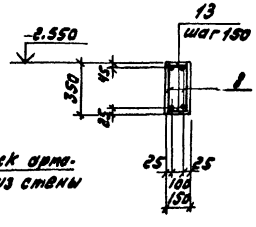

5 – 5 для Бм4

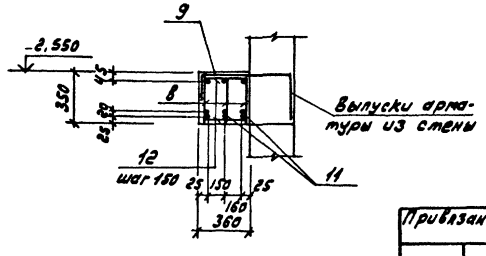

Формат	Зона	Поз.	Обозначение	Наименование	Кол.	Примечание
				Бм1 – шт.1		
				Сборочные единицы		
				Каркасы плоские		
		1	ТП 903-1-221.86 - КЖИ-026.020	КР5	2	17.0 кг
		2	-025.020	КР6	1	7.7 кг
				Детали		
				А-I-8 ГОСТ 5781-82*		
Б4		3		ℓ=230	27	0.09 кг
		4*		ℓ=330	54	0.13 кг
				Бм2 – шт.1		
				Сборочные единицы		
		1	-026.020	Каркас плоский КР5	3	17.0 кг
				Детали		
Б4		5		А-I-8 ГОСТ 5781-82* ℓ=280	54	0.11 кг
				Бм3 – шт.2		
				Сборочные единицы		
		6	-025.020-01	Каркас плоский КР7	3	15.4 кг
		7	-028.030	Сетка арматурная С1	1	4.8 кг
				Детали		
Б4		5		А-I-8 ГОСТ 5781-82* ℓ=280	40	0.11 кг
				Бм4 – шт.1		
				Сборочные единицы		
		8	-025.020-01	Каркас плоский КР7	3	15.4 кг
		9	-028.030-01	Сетка арматурная С2	2	4.8 кг
				Детали		
Б4		11		А-III-10 ГОСТ 5781-82* ℓ=520	6	0.32 кг
Б4		12		А-I-8 ГОСТ 5781-82* ℓ=340	22	0.13 кг
				Бм5 – шт.2		
				Сборочные единицы		
		8	-025.020-02	Каркас плоский КР8	2	6.1 кг
		10	-028.030-02	Сетка арматурная С3	2	4.1 кг
				Детали		
		11		А-III-10 ГОСТ 5781-82* ℓ=520	4	0.32 кг
		13		А-I-8 ГОСТ 5781-82* ℓ=130	22	0.05 кг

Привязан:

Инв.№

ГИП	Гусева	
Нач.отд.	Ежиевский	
Н.контр.	Силакунов	
Гл.спец.	Марков	
Рук.гр.	Катаева	
Ст.инж.	Колесова	

ТП 903-1-224.86 -КЖ

Котельная с 4 котлами КЕ-2,5-14с для сельского строительства (в блочном исполнении). Топливо-каменные и бурые угли.

Стадия	Лист	Листов
РП	68	

Вариант с ленточным конвейером. Приямок-дробильное устройство. Отм. пола бм1, бм2 -2.550.

Госстрой СССР ГПИ Горьковский Сантехпроект

Альбом 7 часть

Пм 1

Схема расположения верхних сеток

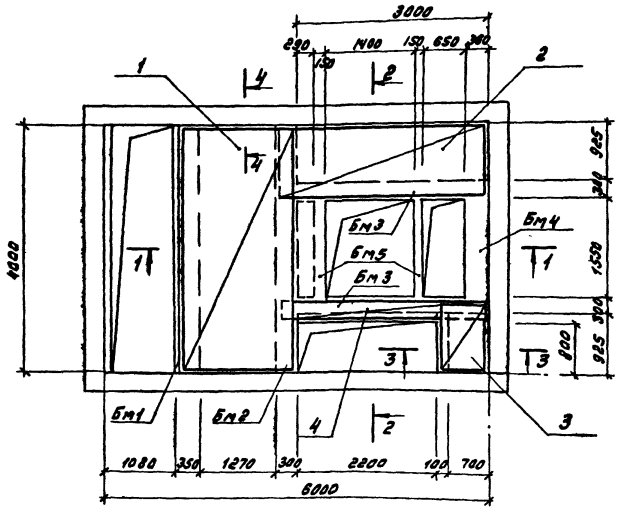

Схема расположения нижних сеток

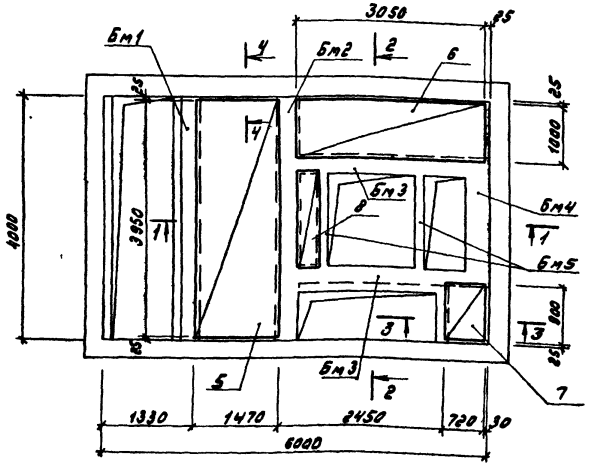

1 – 1

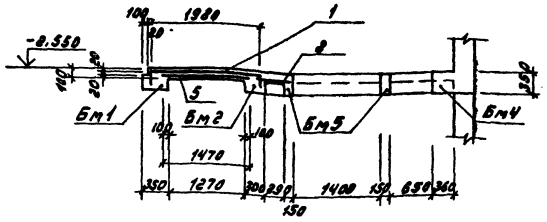

3 – 3

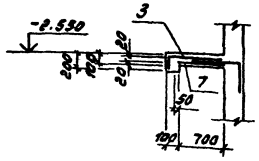

2 – 2

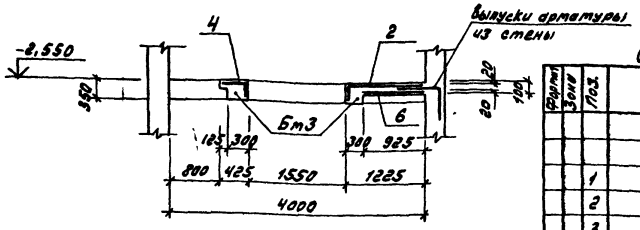

4 – 4

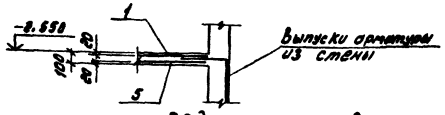

Спецификация плиты Пм 1

Формат	Зона	Поз.	Обозначение	Наименование	Кол.	Примечание
				Сборочные единицы		
				Сетки сварные ГОСТ 8478-81		
		1		$C\frac{5Вр1-100}{5Вр1-100}$ 2180×3950 $\frac{25}{40}$	1	гнуть по месту
		2		$C\frac{5Вр1-100}{5Вр1-100}$ 1320×3250 $\frac{25}{60}$	1	то же
		3		$C\frac{5Вр1-100}{5Вр1-100}$ 900×1180 $\frac{40}{50}$	1	—"—
		4		$C\frac{5Вр1-100}{5Вр1-100}$ 620×3250 $\frac{25}{10}$	1	—"—
		5		$C\frac{5Вр1-100}{5Вр1-100}$ 1470×3950 $\frac{25}{35}$	1	
		6		$C\frac{5Вр1-100}{5Вр1-100}$ 1000×3050 $\frac{25}{50}$	1	
		7		$C\frac{5Вр1-100}{5Вр1-100}$ 720×900 $\frac{50}{60}$	1	
		8		$C\frac{5Вр1-100}{5Вр1-100}$ 490×1650 $\frac{25}{45}$	1	

Сетки вырезать из сетки $C\frac{5Вр1-100}{5Вр1-10}$ 2350×12650×25 ГОСТ 8478-81

Ведомость расхода стали на один элемент, кг

Марка элемента	Изделия арматурные										Изделия закладные														Общий расход
	Арматура класса									Всего	Арматура класса				Прокат марки									Всего	
	А-I			А-III			Вр1				А-III				В Ст 3 кп 2										
	ГОСТ 5781-82*			ГОСТ 5781-82*			ГОСТ 6727-80				ГОСТ 5781-82*				ГОСТ 8509-72*		ГОСТ 8510-72*		ГОСТ 103-76; ГОСТ 82-70*						
	ф8		Итого	ф10	ф16	Итого	ф5		Итого		ф8	ф16		Итого	75×6		160×100×10		δ=6	δ=8	δ=12	Итого			
РК м1	63.2		63.2	31.4	153.0	184.4	81.0		81.0	328.6	8.8	6.0		14.8	107.7		124.6		32.3	4.2	43.8	312.6	327.4	656.0

Привязан:	Гип	Гусева		
	Нач отд	Ехилевский		
	Н контр.	Сильвкунов		
	Гл спец	Марков		
	Рук гр	Катаева		
Инв. №	Ст. инж.	Колесова		

ТП 903-1-221.86 – КЖ

Котельная с 4 котлами КЕ-2,5-14С для сельского строительства (в блочном исполнении). Топливо-каменные и бурые угли

Стадия	Лист	Листов
РП	69	

Вариант с ленточным конвейером
Приемно-дробильное устройство
РК м1 перекрытия на отм. -2.550
Схема армирования плиты Пм1

Госстрой СССР
ГПИ Горьковский
Сантехпроект

21192-10 61

Инв. № подл. | Подпись и дата | Взам. инв. №

Пм2

Схема расположения верхних сеток и сеток армированной набетонки

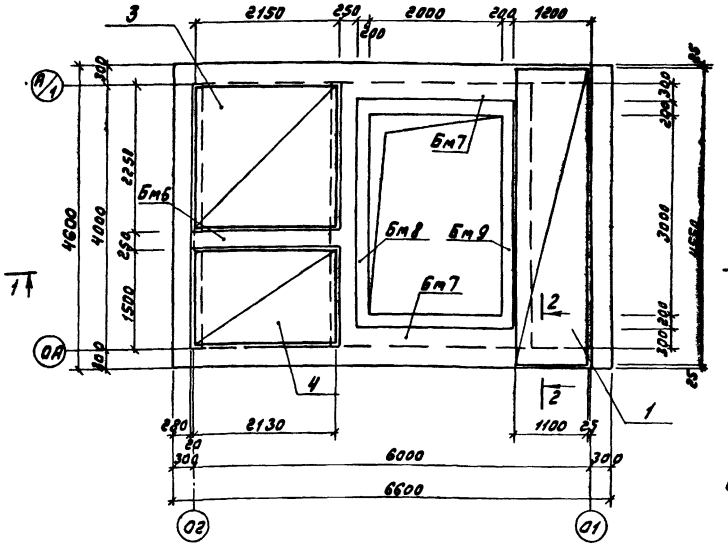

Схема расположения нижней сетки

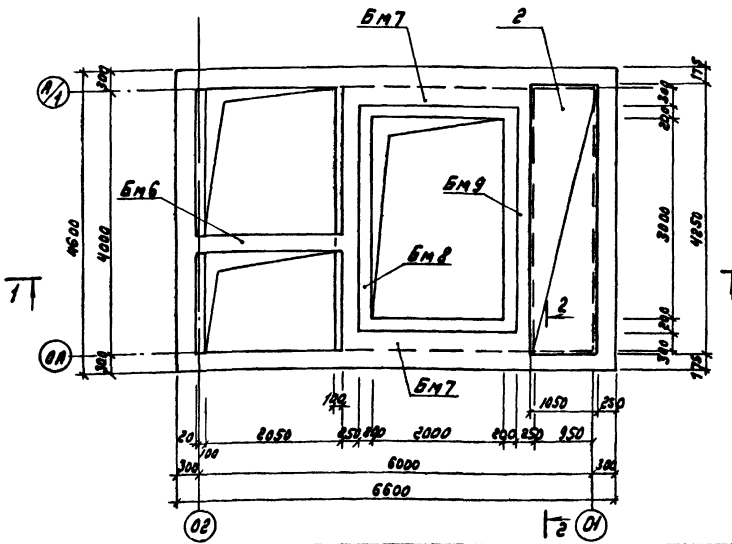

1 — 1

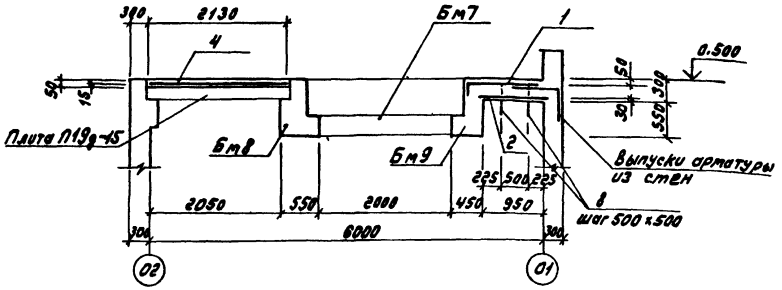

2 — 2

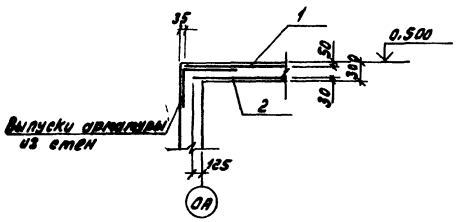

Бм6

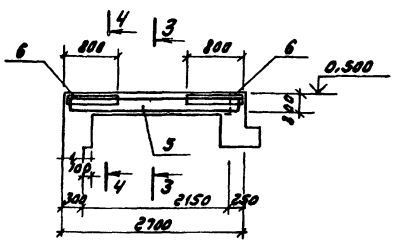

3 — 3

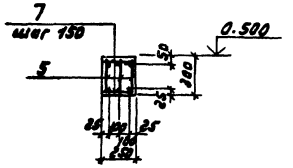

4 — 4

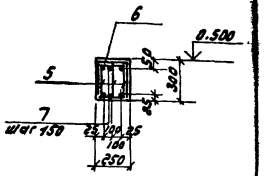

Ведомость деталей

Поз	Эскиз
8	50 / 350

Формат	Зона	Поз.	Обозначение	Наименование	Кол.	Примечание
				Пм2 - шт.1		
				Сборочные единицы		
				Сетки сварные ГОСТ 23279-85		
		1		2С 10 AIII / 18 AIII 125×455 115/115	1	80.7кг
		2		2С 10 AIII / 18 AIII 105×425 125/125	1	64.6кг
				Сетки сварные ГОСТ 8478-81		
		3		С 5ВрI-100 / С 5ВрI-100 2130×2220 50/75	1	14.6кг
		4		С 5ВрI-100 / С 5ВрI-100 2130×1450 25/75	1	9.5кг
				Бм6 - шт.1		
				Сборочные единицы		
		5	ТП 903-1-22.86-КЖИ-025.030-05	Каркас плоский КР14	3	8.2кг
		6	-028.030-01	Сетка арматурная С5	2	13,5кг
				Детали		
		7		А-I-8 ГОСТ 5781-82* ℓ=230	30	0.09кг
		8		5ВрI ГОСТ 6727-80 ℓ=400	16	0.06кг

Ведомость расхода стали на элемент см. на листе 71

Привязан:			ГИП	Гуляев		ТП 903-1-22.86 -КЖ	
			Нач.отд.	Ершалевский		Котельная с 4 котлами КЕ-2,5-14С для сельского строительства в блочном исполнении. Тепловая-котельные и бурые угли	
			Н.контр.	Силкунов			Стадия: РП; Лист: 70; Листов:
			Гл.спец.	Перков		Вариант с ленточным конвейером. Пылевое-дробильное устройство. Отм. перекрытия на отм. 0.500. Планировка. Разрез 1-1.	Госстрой СССР ГПИ Горьковский Сантехпроект
Инв.№			Рук.гр.	Катаева			
			Сметчик	Колесова			

Бм7

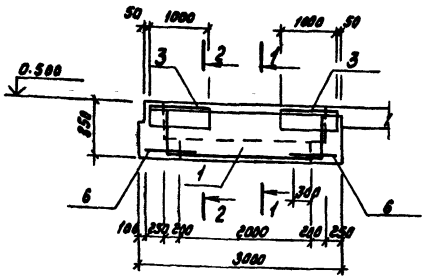

Бм8, Бм9

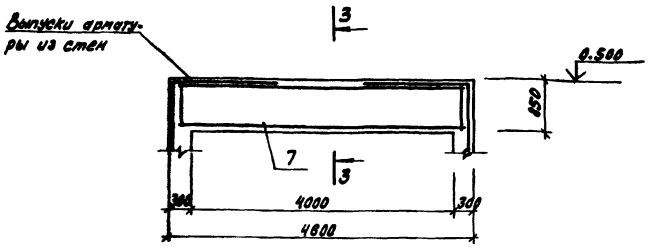

1 – 1

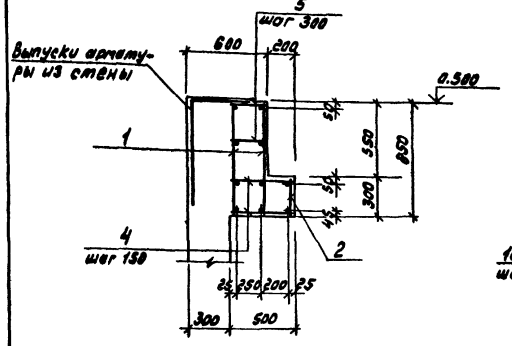

3 – 3 для Бм8

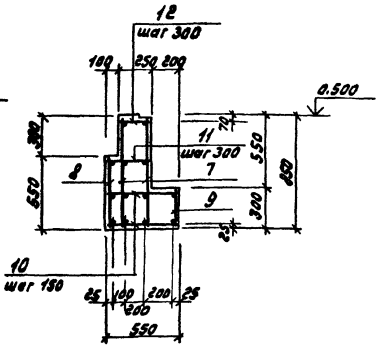

3 – 3 для Бм9

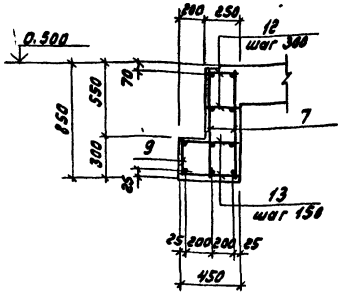

2 – 2

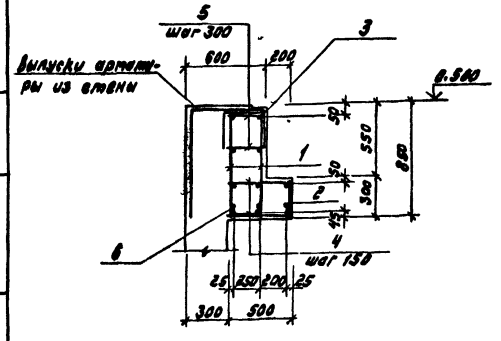

Ведомость расхода стали на один элемент, кг

Марка элемента	Изделия арматурные												Всего
	Арматура класса												
	A-I			A-III					Bp-1				
	ГОСТ 5781-82*			ГОСТ 5781-82*					ГОСТ 6727-80				
	ф8		Итого	ф10	ф16	ф18		Итого	ф5		Итого		
РК-2	116.4		116.4	57.0	308.6	144.7		490.3	25.1		25.1		631.8

Продолжение ведомости

Изделия закладные							Общий расход
Арматура класса			Прокат марки			Всего	
A-I		A-III	ВСт3кп2				
ГОСТ 5781-82*		ГОСТ 5781-82*	ГОСТ 8510-72*				
ф6	ф16	ф8					
3.0	104	4.8	90.0			108.2	730.0

Привязан.

Инв. №

Поз.	Обозначение	Наименование	Кол.	Примечание
		Бм7 – шт.2		
		Сборочные единицы		
		Каркасы плоские		
1	ТП 903-1-221.86-КЖИ-026.000	КР9	2	18.0 кг
2	-025.020-03	КР10	1	7.4 кг
3	-028.030-03	Сетка арматурная С4	2	13.5 кг
		Детали		
		А-I-8 ГОСТ 5781-82*		
4		ℓ=480	28	0.19 кг
5		ℓ=280	28	0.11 кг
6		А-III-10 ГОСТ 5781-82 ℓ=700	6	0.43 кг
		Бм8 – шт.1		
		Сборочные единицы		
		Каркасы плоские		
7	-026.020-01	КР11	2	32.5 кг
8	-02	КР12	1	25.4 кг
9	-025.020-04	КР13	1	12.8 кг
		Детали		
		А-I-8 ГОСТ 5781-82*		
10		ℓ=530	54	0.21 кг
11		ℓ=330	14	0.13 кг
12		ℓ=230	14	0.09 кг
		Бм9 – шт.1		
		Сборочные единицы		
		Каркасы плоские		
7	-026.020-01	КР11	2	32.5 кг
9	-025.020-04	КР13	1	12.8 кг
		Детали		
		А-I-8 ГОСТ 5781-82*		
12		ℓ=230	28	0.09 кг
13		ℓ=430	54	0.17 кг

ТП 903-1-221.86 -КЖ

Котельная с 4 котлами КЕ-2,5-14ГМ для сельского строительства (включая изделия). Топливо-газовые и бурые угли

ГИП	Зуева		
Нач. отд.	Ежиловский		
Н. контр.	Силькунов		
Гл. спец.	Марков		
Рук. гр.	Котлева		
Ст. инж.	Колесова		

Стадия	Лист	Листов
РП	71	

Вариант с ленточным конвейером. Подземная часть здания. Разм. привязки оси отм. 0.000. Бетон кл. В15

Госстрой СССР ГПИ Харьковский Сантехпроект

Инв. № подл. | Подпись и дата | Взам. инв. №

Схема расположения элементов фундаментов

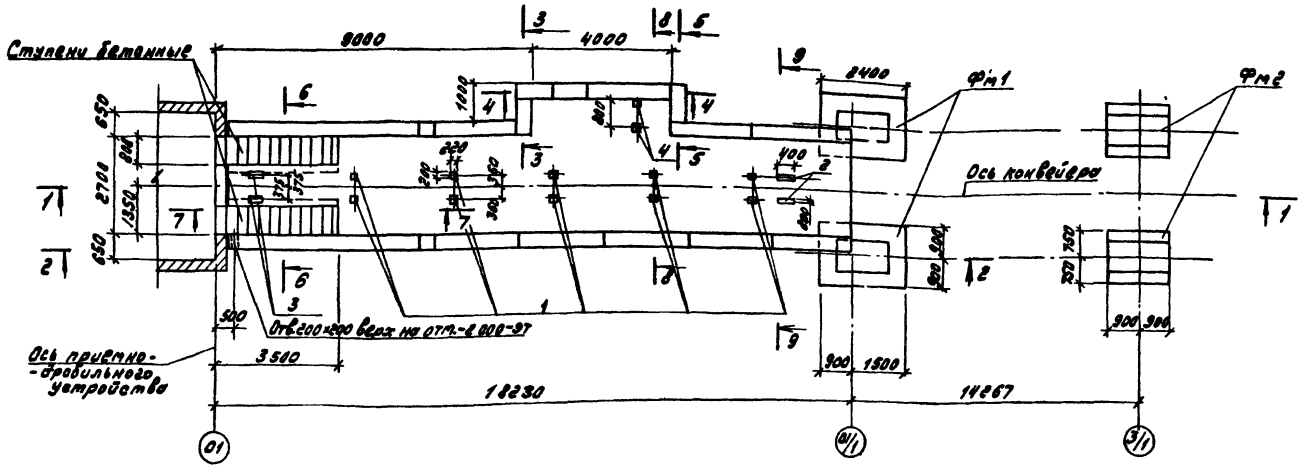

Спецификация к схемам расположения элементов фундаментов и подпорных стенок

Марка, поз.	Обозначение	Наименование	Кол.	Масса ед., кг	Примечание
		Фундаменты			
Фм1	ТП 903-1-221.86-КЖ-74	Фм1	2		
Фм2	-КЖ-74	Фм2	2		
		Блоки стен подвалов			
ФБС1	ГОСТ 13579-78	ФБС 9.4.6-Т	31	470	
ФБС2	ГОСТ 13579-78	ФБС 12.4.6-Т	12	640	
ФБС3	ГОСТ 13579-78	ФБС 24.4.6-Т	68	1300	
		Изделия закладные			
1	3.016-3 вып.4	М-1	12	4.9	
2	1.400-15.81.140-20	МН 130-3 ℓ=400	2	6.0	
3	1.400-15.81.140-20	МН 130-3 ℓ=500	2	7.5	
4	1.400-15.81.420-02	МН 406-1	2	2.5	

Схема расположения подпорных стенок

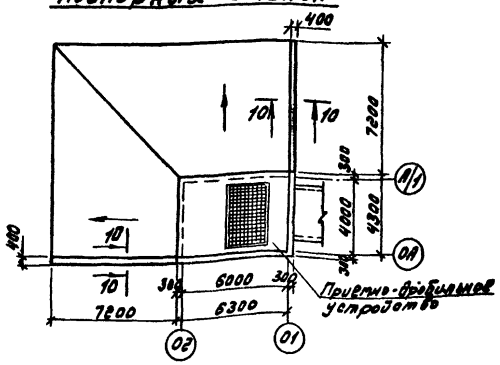

10–10

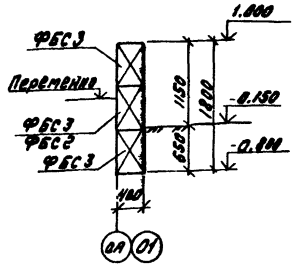

Фм1

Расчетная схема

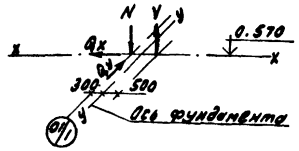

Расчетные нагрузки

N = 231 кн
Q_y = 20.78 кн
Q_x = 13.9 кн
V = 6.1 кн

1. Общие указания см. лист 2
2. Сечения 1-1÷7-7 см. лист 73
3. Нагрузки даны для IV ветрового района.

Фм2

Расчетная схема

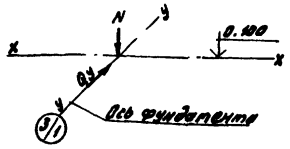

Расчетные нагрузки

N = 386 кн
Q_y = 26.2 кн

8–8

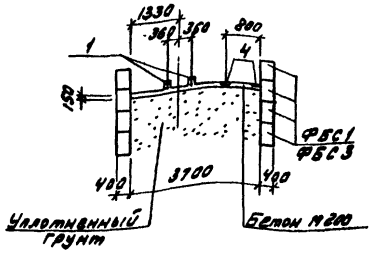

9–9

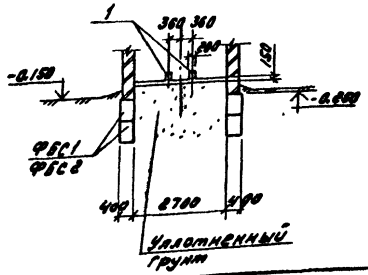

ГИП	Гусева		ТП 903-1-221.86 -КЖ		
Нач. отд	Ехилевский		Котельная с 4 котлами КЕ-25-14С для сезонного отопления (с 2 котлами) топливо-каменные и бурые угли.		
Н. контр	Ильчукова			Стадия	Лист	Листов
Гл. спец	Маркова			РП	72	
Рук гр	Котельная		Вариант с ленточным конвейером Галерея. Подземная часть. Схемы расположения элементов фундаментов и подпорных стенок	Госстрой СССР ГПИ Горьковский Сантехпроект		
Ст инж	Задорожная					
Привязан:						
Инв. №						

Альбом разработан в соответствии с Госстроем СССР, Госкомитетом по гражданскому строительству и архитектуре при Госстрое СССР, Госкомитетом по промышленности строительных материалов при Госстрое СССР, Госкомитетом по материально-техническому снабжению при Госстрое СССР, Госкомитетом по труду и социальным вопросам при Госстрое СССР, Госкомитетом по науке и технике при Госстрое СССР, Госкомитетом по делам строительства при Госстрое СССР, Госкомитетом по делам строительства при Госстрое СССР, Госкомитетом по делам строительства

1–1

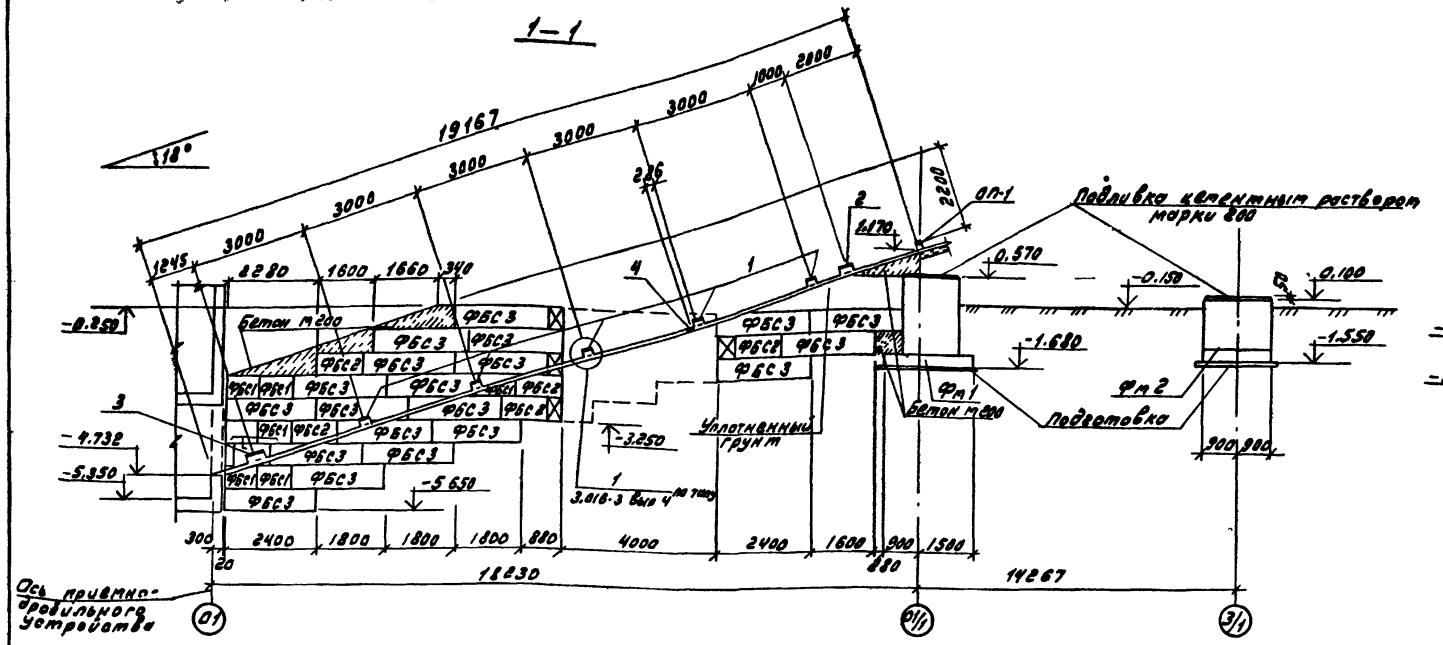

7–7

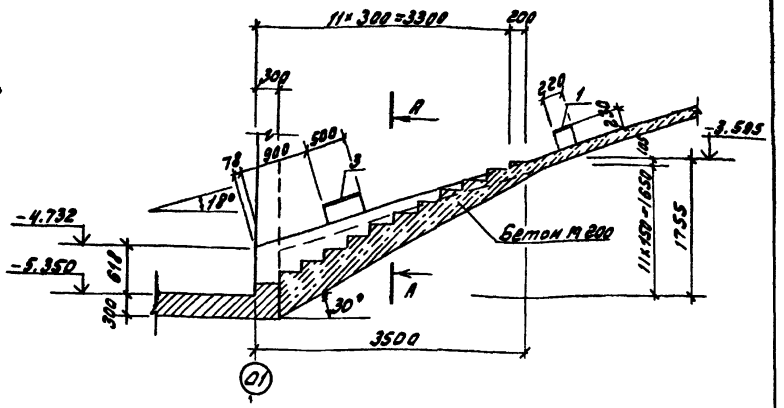

A–A

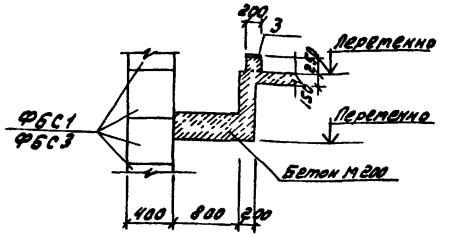

2–2

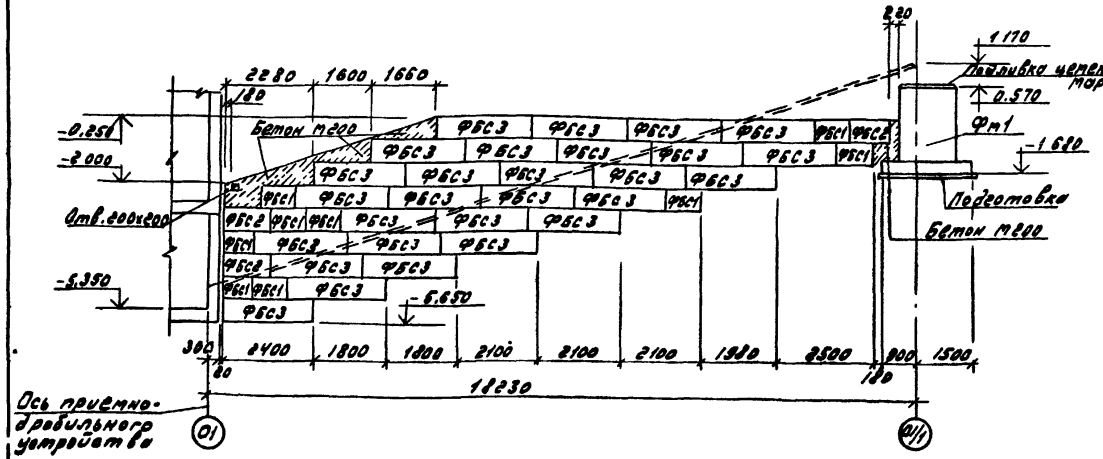

6–6

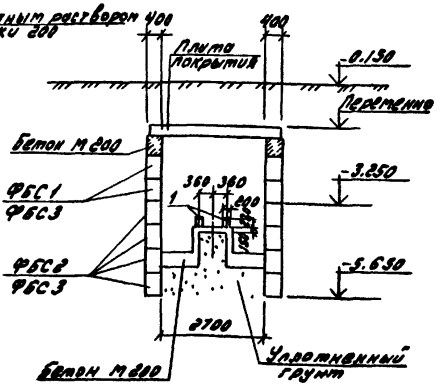

1. Общие указания см. лист 2.
2. Грунтовые условия см. лист 3.
3. Под ленточные фундаменты выполнить песчаную подготовку толщиной 100 мм
4. Блоки стен подвалов укладывать на цементном растворе марки 50 с обязательной перевязкой швов.
5. Подготовку под монолитные фундаменты выполнить из бетона М 50.

3–3

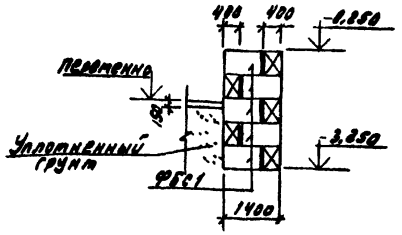

4–4

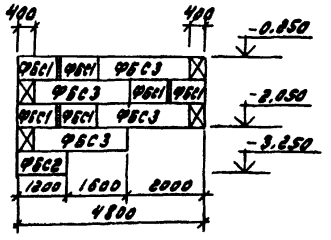

5–5

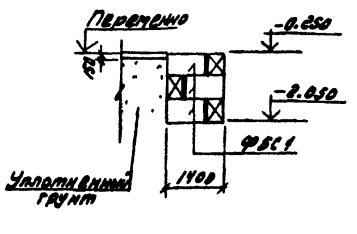

Привязан

Инв. №

ГИП	Гусева		
Нач. отд.	Скилевкий		
Н. контр.	Сивакумар		
Гл. спец.	Маркова		
Рук. гр.	Котова		
Ст. инж.	Огаркова		

Т.П. 903-1-221.86 -КЖ

Котельная с 4 котлами КВ-Б,5-115 для сельского отопительного (с двумя исполнениями) Ленинградского и Курского УСХК.

Стадия	Лист	Листов
Р.П	73	

Вариант с ленточным конвейером галереи. Подземная часть. Разрезы 1-1, 2-2, 3-3.

Госстрой СССР ГПИ Горьковский Сантехпроект

Альбом 7 часть 2

Фм1

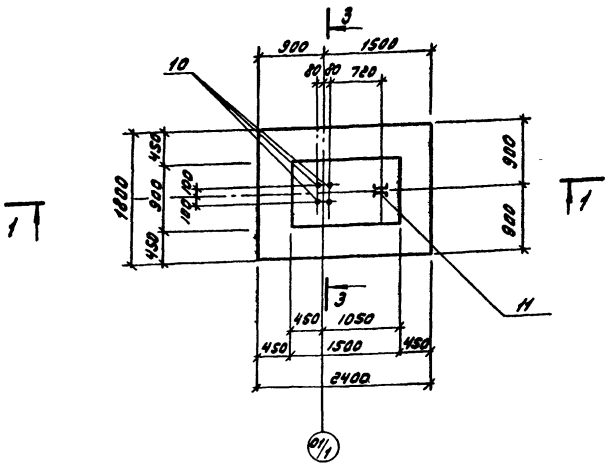

Фм2

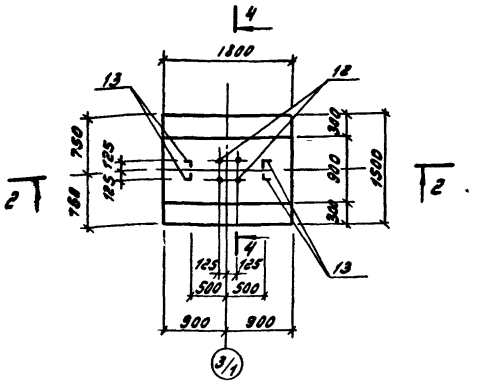

1-1

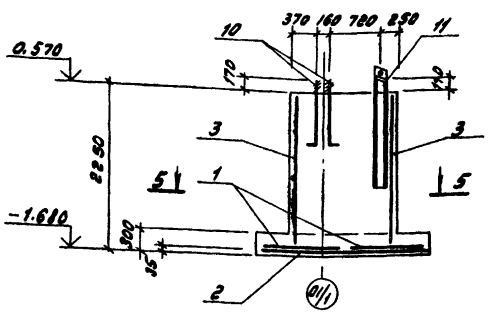

2-2

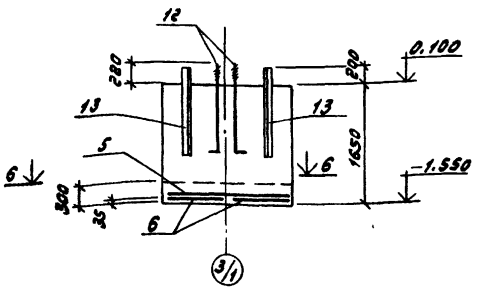

3-3

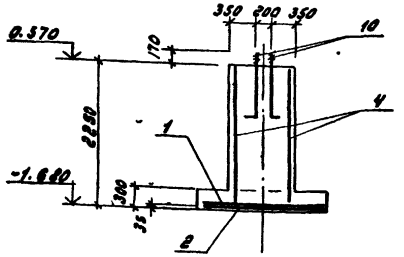

4-4

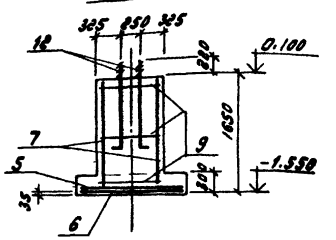

5-5

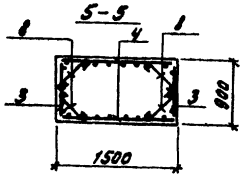

6-6

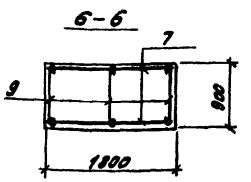

Схемы расположения сеток подошвы

Фм1

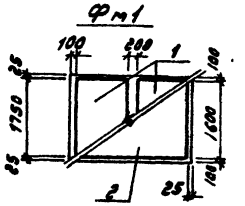

Фм2

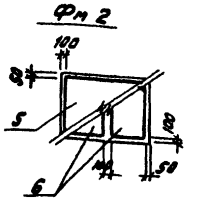

Формат	Зона	Поз	Обозначение	Наименование	Кол на испыт Фм1	Кол на испыт Фм2		Примечание
				Сборочные единицы				
				Сетки арматурные				
		1	1.410-3.1-02	1С 12 AIII / 6 AIII 105х175	2			10.0 кг
		2	1.410-3.1-05	1С 12 AIII / 6 AIII 165х205	1			17.9 кг
		3	ГОСТ 23279-85	3С 6 ВрI-400 / 10 AIII-200 205х85	2			7.46 кг
		4	1.410-3.1-04	1С 10 AIII / 6 AIII 145х205	2			11.4 кг
		5	1.410-3.1-04	1С 10 AIII / 6 AIII 145х175		1		9.6 кг
		6	1.410-3.1-01	1С 10 AIII / 6 AIII 85х145		2		5.1 кг
		7	1.410-3.1-05	1С 10 AIII / 6 AIII 165х145		2		9.1 кг
		10		Болт 1.1М24х300.88.Зпс2 ГОСТ 24379.1-80	4			3.77 кг
		11	ТП 903-1-221.86 -КЖИ-034.040	Изделие закладное МН17	1			52.3 кг
		12		Болт 1.1 М36х1250.88.Зпс2 ГОСТ 24379.1-80		4		11.88 кг
		13		Уголок 5-100х100х10 ГОСТ 8509-72* / Ст3сп ГОСТ 535-79* L=1200		4		18.12 кг
				Детали				
		8		А-I-6 ГОСТ 5781-82* L=620	16			0.14 кг
		9		А-I-6 ГОСТ 5781-82* L=850		9		0.19 кг
				Материалы				
				Бетон М200 Мрз 75	7.3	3.2		м³

Ведомость расхода стали на элемент, кг

Марка элемента	Изделия арматурные								Изделия Закладные						Общий расход
	Арматура класса							Всего	Болты			Прокат марки		Всего	
	А-III				А-I				ВСт3пс2			ВСт3кп2			
	ГОСТ 5781-82*				ГОСТ 5781-82*				ГОСТ 24379.1-80			ГОСТ 19903.74	ГОСТ 8240-72	ГОСТ 8509-72	
	Ф6	Ф10	Ф12	Итого	Ф6			Итого	24	36		-8х10	С16	L100х10	
Фм1	5.5	20.2	64.2	89.9	4.50			4.50	94.4	15.1		9.6	42.6		67.3	161.7
Фм2	4.4	33.6		38.0	1.72			1.72	39.72		47.5			72.5	120.0	159.72

1. Расчетные усилия на фундаменты см. лист 72
2. Поз. 13 выполнить из 2 L100х100х10 на сварке. Сварку выполнять электродами типа Э42 ГОСТ 9467-75. Высота $h_{шв}$=8 мм.

Привязан:	ГИП	Гужева		ТП 903-1-221.86 -КЖ	
	Нач.отд.	Ехилевский		Котельная с 4 котлами КЕ-2,5-14ГМ для сельского строительства (в блочном исполнении) Топливо-котельные с. Дуван	
	Н.контр.	Сильжиев			Стадия: РП; Лист: 74; Листов:
	Гл.спец.	Марков		Вариант с ленточными ж/б ригелями подземной части. Фундаменты Фм1; Фм2	Госстрой СССР ГПИ Горьковский Сантехпроект
	Рук.гр.	Катаева			
Инв.№	Ст.инж.	Сергеева			

Инв.№ подл. | Подпись и дата | Взам.инв.№

Альбом 7 часть 2

Схема расположения плит покрытия и подвесок подземной части

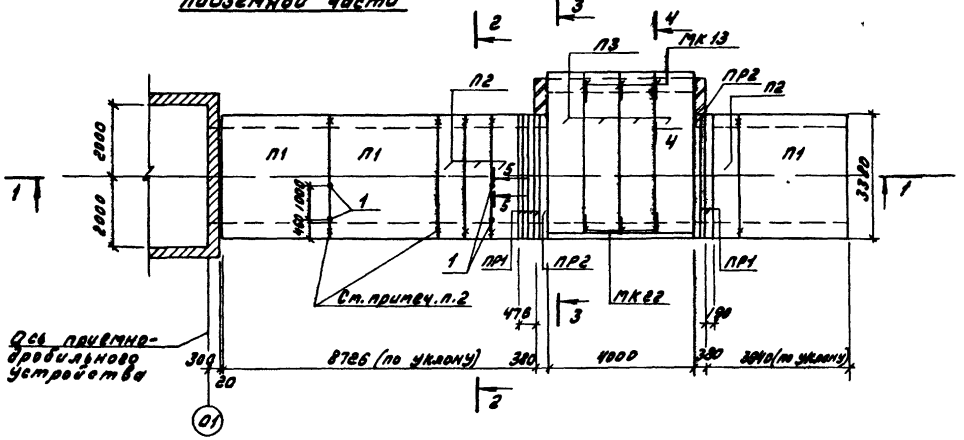

2–2

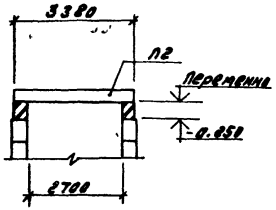

Спецификация к схеме расположения плит покрытия и подвесок подземной части

Марка поз. чертежа	Обозначение	Наименование	Кол	Масса ед. кг.	Примечание
		Плиты			
П1	3.006.1-2/82 1-2-2.0-81	П26-5	3	5050	
П2	3.006.1-2/82.1-2-1.0-097	П26а 5	4	1250	
П3	1.141-1.63400-05	МК48.10-8Ат.IVт	4	1425	
		Перемычки			
ПР1	1.138-10.1.50000	1ПР4-33.10.22	6	225	
ПР2	1.138-10.1.90000-02	1ПР38-29.25.22Э	2	400	
		Изделия соединительные			
МК13	2.430-3 Вып 3	МК13	3	0.87	
МК22	2.430-3 Вып. 3	МК22	3	1.05	
1	ТП 903-1-224.86 КЖИ-037.050-04	МС23	4	0.3	

1–1

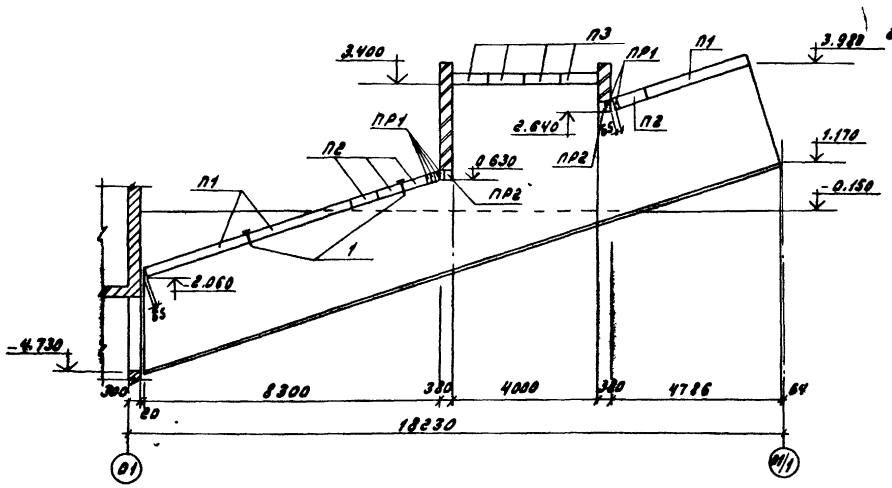

3–3

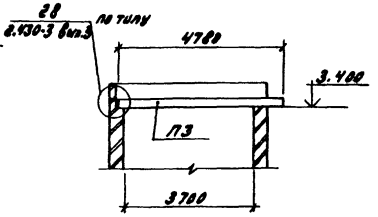

4–4

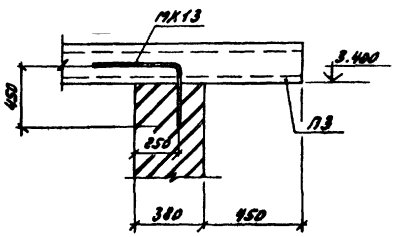

5–5

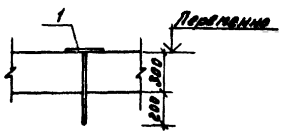

1. Общие указания см. лист 2
2. Плиты покрытия П1; П2 связать между собой за монтажные петли вязальной проволокой.
3. Швы между плитами заполнить бетоном марки М200 на мелком заполнителе.

ГИП	Гусева		
Нач. отд	Ежиевский		
Н. контр	Кулакунов		
Гл. спец	Марков		
Рук. гр	Катаева		
Гл. инж	Огаркова		

Привязан:

ТП 903-1-224.86 -КЖ

Котельная с 4 котлами КЕ-25-14С для сельского строительства (в блочном исполнении) Топливо-коммунальные и дубные нужды

Стадия	Лист	Листов
РЛ	75	

Вариант с ленточным конвейером. Галерея подземная часть. Схема расположения плит покрытия и подвесок.

Госстрой СССР ГПИ Горьковский Сантехпроект

Инв. № подл. | Подпись и дата | Взам. инв. №

Нач. отд. ВК-1 Ижорин

Гл. спец. Ярославский

21192-10 67

Альбом 7 часть 2

Схема расположения плит перекрытия, опорных подушек.
Схема приварки плит перекрытия

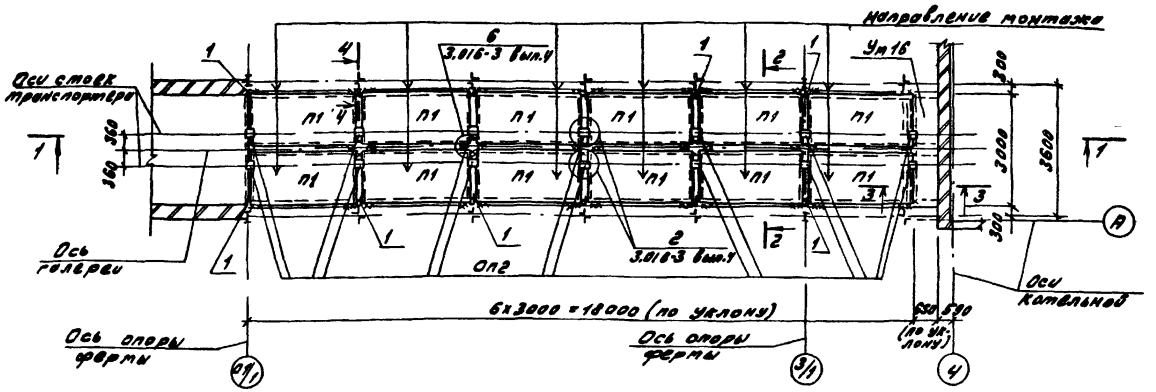

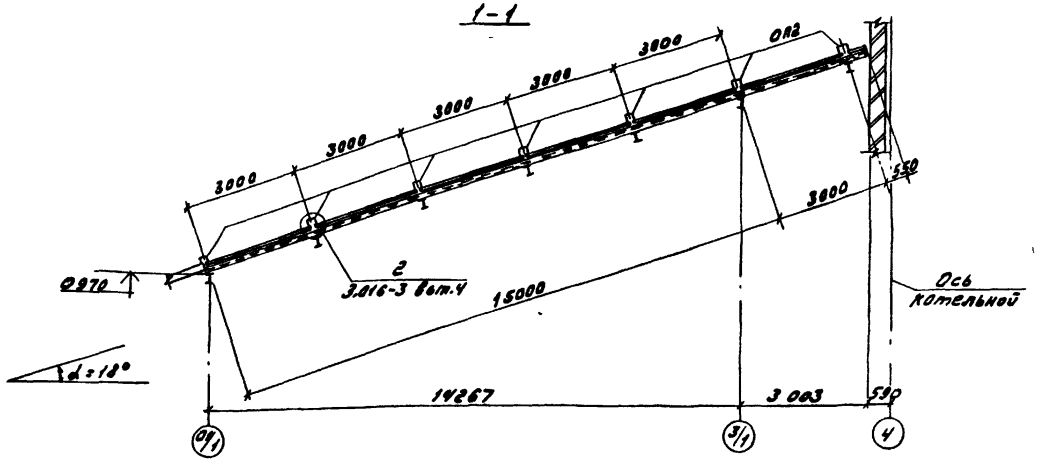

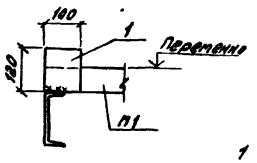

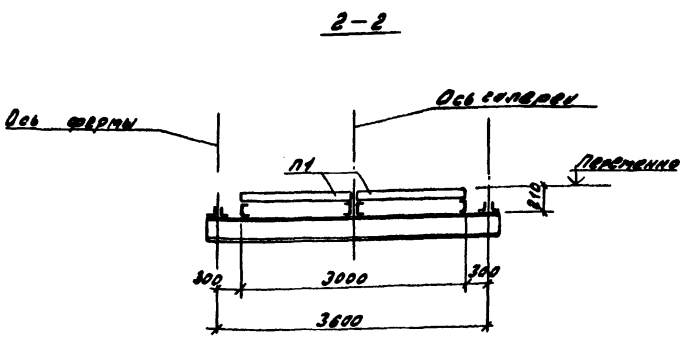

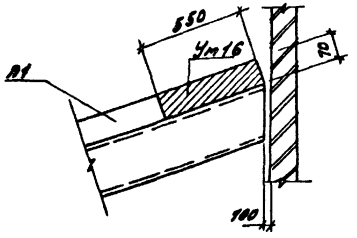

Спецификация к схеме расположения плит перекрытия, опорных подушек

Марка, поз	Обозначение	Наименование	Кол.	Масса ед, кг	Примечание
П1	Т.п 903-1-221.86 КЖИ-006-01	Плита П10-3-1	12	770	
Ум16	Т п.903-1-221.86 -КЖС-22	Монолитный участок Ум16	1		
Оп2	3.016-3 вып.4	Опора Оп2	14	30.8	
		Изделия соединительные			
МС3	3.016-3 вып 4	МС3	28	0 65	
1		Полоса $\frac{Б-2\ 8\times100\ ГОСТ\ 103-76^{*}}{Ст.3\ Кп2\ ГОСТ\ 535-79^{*}}$ $l=120$	12	7 54	

1 Общие указания см лист 2.

2. Монтаж плит перекрытия вести с одновременной установкой соединительных изделий для крепления опор под стойки ленточного конвейера.

3. После монтажа плит перекрытия швы заделать бетоном М200 на мелком заполнителе.

Привязан:				Т П 903-1-221 86 -КЖС			
				Котельная с 4 котлами КЕ-2,5-14С для сельского строительства (в блочном исполнении) Топливо-каменные и бурые угли			
					Стадия	Лист	Листов
					Р.П.	76	
				Вариант с ленточным конвейером Галерея. Схема расположения плит перекрытия, опорных подушек	Госстрой СССР ГПИ Горьковский Сантехпроект		
Инв.№							

ГИП	Гусева	
Нач.отд	Ехилевский	
Н.контр.	Силькунов	
Гл.спец	Марков	
Рук гр.	Катаева	
Ст.инж.	Огаркова	

Согласовано
СТП г. Москва Райзман

Инв.№ подл. | Подпись и дата | Взам.инв.№

21192-10 68

Альбом 7 часть 2

Схема расположения асбестоцементных панелей

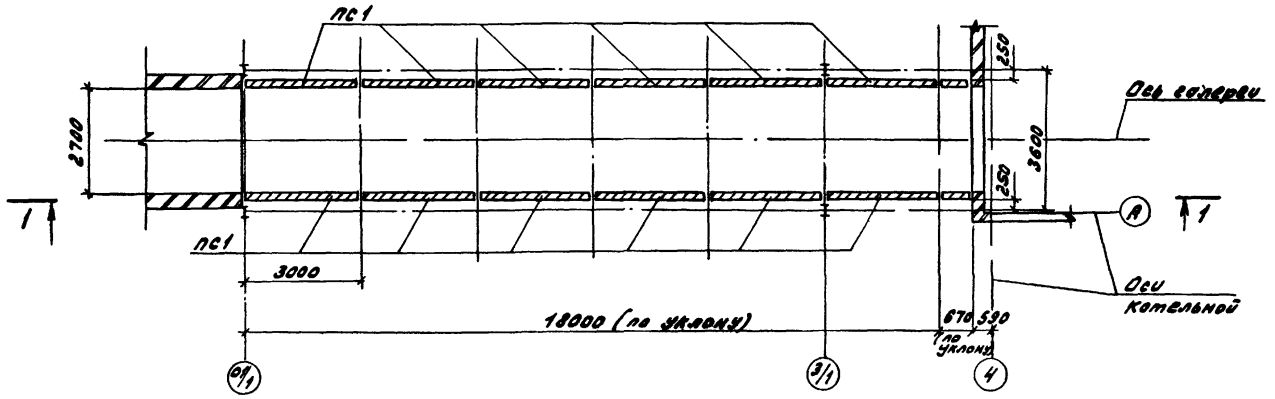

1-1

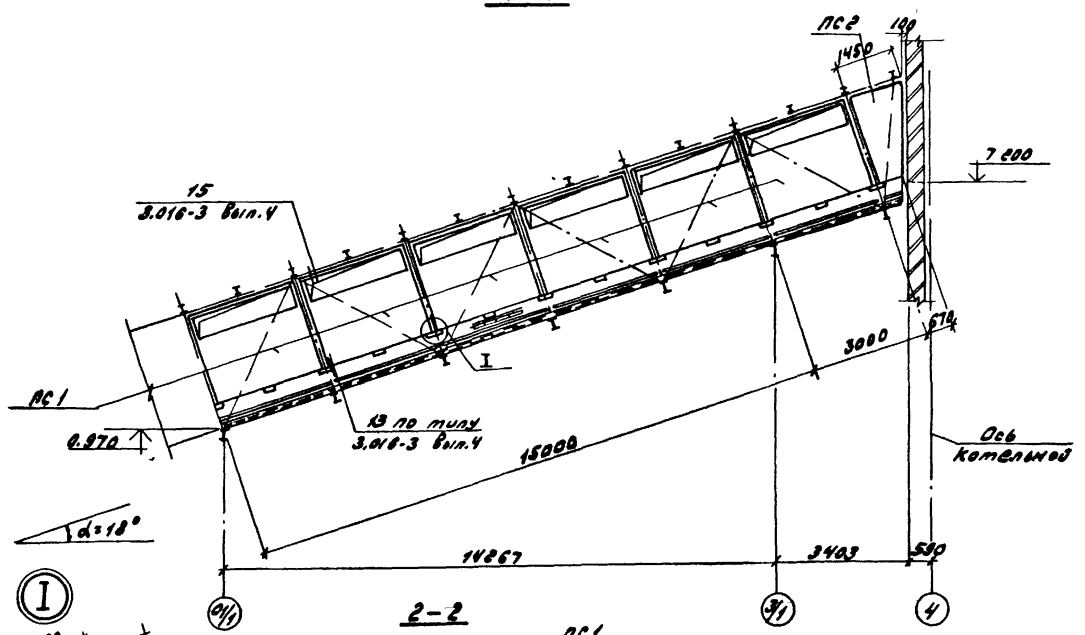

2-2

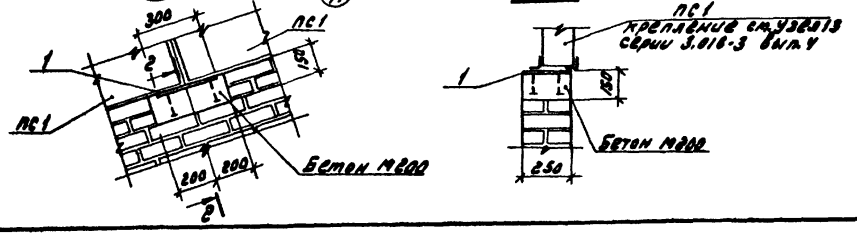

Спецификация к схеме расположения асбестоцементных панелей

Марка, поз.	Обозначение	Наименование	Кол.	Масса ед., кг	Примечание
		Стеновые панели			
ПС1	3.016-3 вып. 2	АСД0-4 / 3×2,4	12	348.3	
ПС2	3.016-3 вып. 2	АСД-4 / 3×2,4	1	426.2	См. примеч. п. 2
		Изделия соединительные			
МС12	3.016-3 вып.4	МС12	38	0.2	
МС13	3.016-3 вып.4	МС13	38	1.1	
МС15	3.016-3 вып.4	МС15	16	0.4	
МС16	3.016-3 вып 4	МС16	16	0.5	
1	1400-15 В1.130-47	МН124-6	26	5.4	
		Материал			
		Бетон М200, Мрз 75	3,9		$м^3$

1. Общие указания см. на листе 2.1
2. В месте примыкания к зданию котельной галереи ленточного конвейера участки стенового ограждения выполнить по месту из стеновой панели АСД-4 / 3×2,4 серии 3.016-3 вып.2

Привязан:	ГИП	Гжева		ТП 903-1-221.86 -КЖ	
	Нач отд.	Ежилевский		Котельная с 4 котлами КЕ-2,5-14С для сельского строительства (в блочном исполнении) Топливо-каменные и бурые угли	
	Н контр.	Силькунов			Стадия: РП; Лист: 77; Листов:
	Гл спец	Марков		Вариант с ленточным конвейером. Галерея. Схема расположения асбестоцементных панелей	Госстрой СССР ГПИ Горьковский Сантехпроект
	Рук гр.	Катаева			
Инв. №	Ст. инж	Огаркова			

21192-10 69

Схема расположения асбестоцементных волнистых плит покрытия

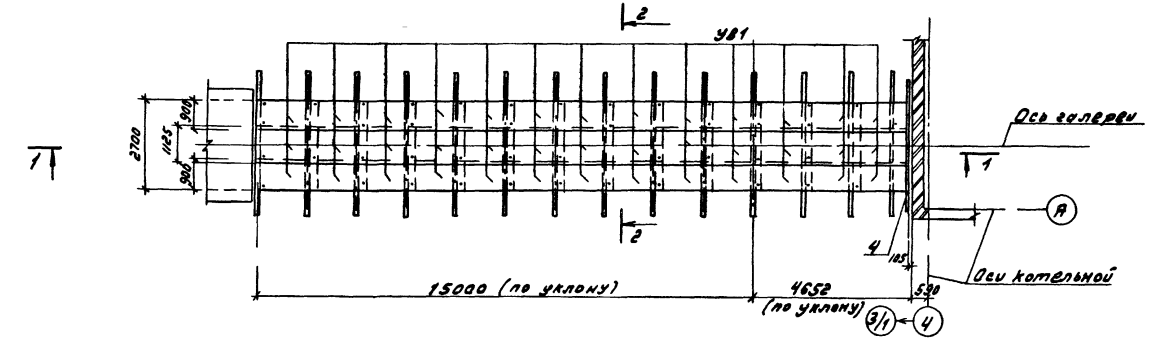

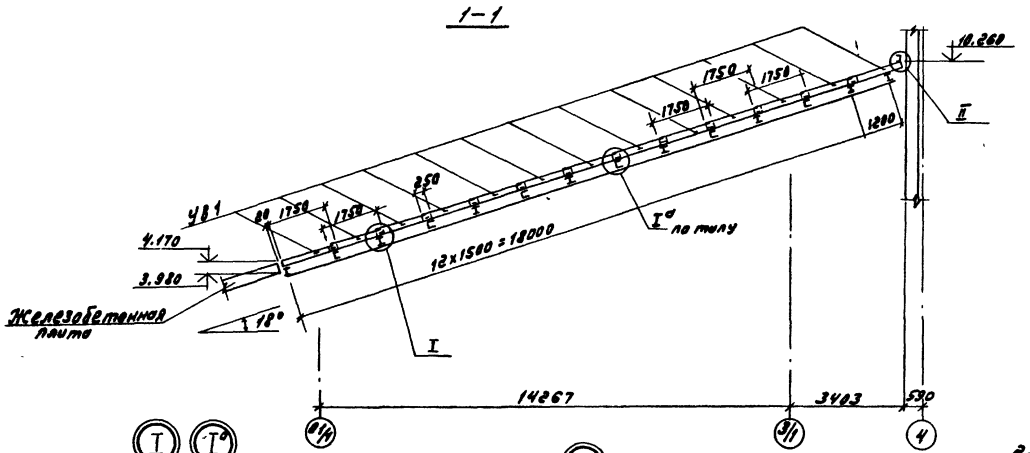

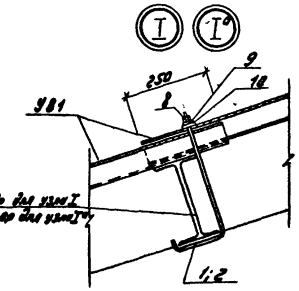

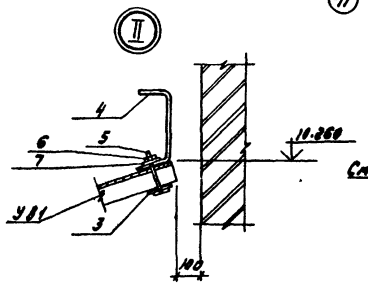

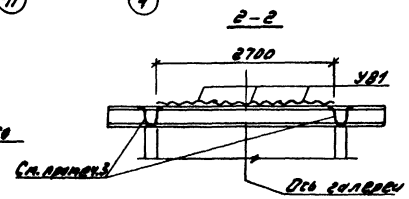

Спецификация к схеме расположения асбестоцементных волнистых плит покрытия

Марка, поз.	Обозначение	Наименование	Кол.	Масса ед., кг	Примечание
		Асбестоцементные волнистые листы ГОСТ 16233-77			
У81		УВ-7.5-1750	39	35.0	
		Изделия соединительные			
1	ТП 9031-2286-КЖИ-038.050-02	МС 31	32	0.24	
2	-03	МС 32	24	0.17	
3	ТП 903-1-224.86-КЖИ-038.050-	МС 29	1	16.1	
4	-01	МС 30	1	92.5	
5		Болт М16-8g×100.58 ГОСТ 7798-70	20	0.193	
6		Гайка М16-7Н.5 ГОСТ 5915-70	20	0.034	
7		Шайба 16.01.08 кп ГОСТ 11371-78	20	0.001	
8	2.460-1 Вып. 1	Гайка Г1	56	0.005	
9	2.460-1 Вып. 1	Шайба Ш1	56	0.001	
10	2.460-1 Вып. 1	Прокладка резиновая ПП1	56	0.003	

1. Общие указания см. лист 2
2. Крайние плиты У81 обрезать по месту
3. Металлический короб разработан в чертежах марки КМ2, 1.

Привязан:

Инв. №

ГИП	Гусева		
Нач. отд.	Ежиловский		
Н. контр.	Сильянов		
Гл. спец.	Марков		
Рук. гр.	Котелев		
Ст. инж.	Огаркова		

ТП 903-1-224.86 -КЖ

Котельная с 4 котлами КВ-ГМ-35-150 для сезонной эксплуатации (с другим исполнением) Газовая-котельная и сырые угли.

Стадия: Р.Л | Лист: 78 | Листов:

Вариант с ленточным конвейером. Сборный железобетонный каркас. Асбестоцементные волнистые плиты покрытия.

Госстрой СССР ГПИ Горьковский Сантехпроект

Инв. № подл. | Подпись и дата | Взам. инв. №

Альбом 7 часть 2

РЕ м 2

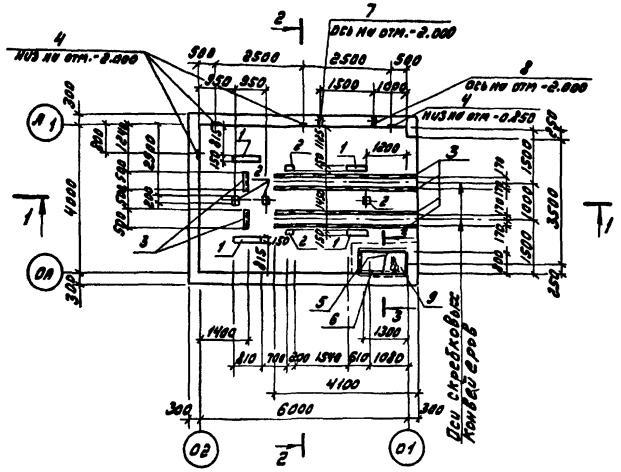

РК м 3 перекрытия на отм. 0.500

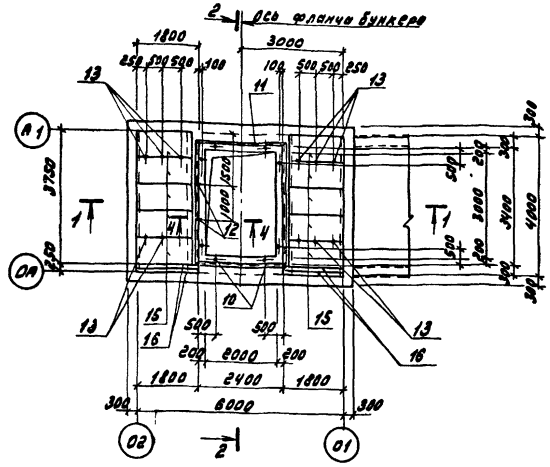

1 – 1

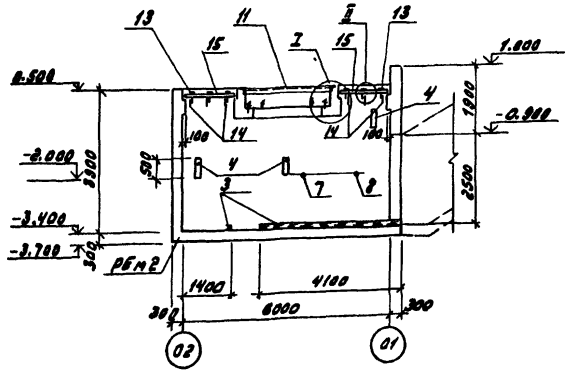

2 – 2

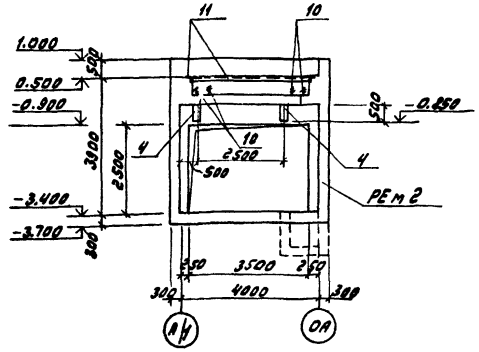

3 – 3

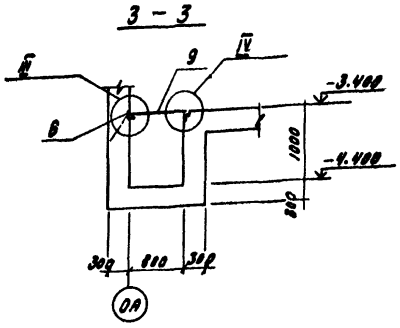

4 – 4

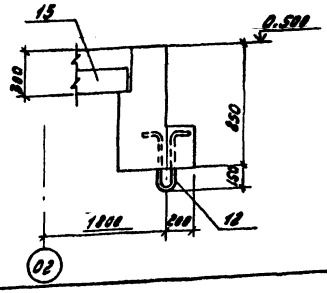

1. Узлы см. лист 80.
2. Под днище выполнить бетонную подготовку толщиной 100 мм из бетона марки 50.
3. Наружные поверхности стен подземной части обмазать горячей битумной мастикой за 2 раза по холодной битумной огрунтовке.
4. Внутренние поверхности стен затереть цементным раствором

Формат	Зона	Поз.	Обозначение	Наименование	Кол.	Примечание
				РЕ м 2		
				Сборочные единицы		
				Изделия закладные		
		1	1 400 - 15.81.140-07	МН 128-2	2.84	п.м 8.1 кг
		2	1 400 - 15.81.120-56	МН 114-3	5	2.9 кг
		3	ТП 903-1-221.86 - КЖИ-030 040-02	МН 7	174	п.м 19.3 кг
		4	1.400 - 15 81.150-61	МН 143-2	6	8.9 кг
		5	1.400 - 15.81.550-07	МН 556	2.1	п.м 5.4 кг
		6	1.400 - 15.81.550-05	МН 554	1.3	п.м 4.2 кг
		7	5.900-2 ТМ.90.00-01	Сальник Ду=80 L=300	1	8.7 кг
		8	5.900-2 ТМ.90.00	Сальник Ду=50 L=300	1	7.0 кг
		9		Лист ПВ508×850×1350 ГОСТ 8706-78	1	25.0 кг
				Материалы		
				Бетон марки 200 Мрз 50	34.2	м³
				РК м 3		
				Сборочные единицы		
		15	3.006.1-2/82.1-2-1.0-045	Плита П12 д -15	10	440 кг
		16	1.138-10.1.20000-02	Перемычка 1ПР2-15.12.14	4	75 кг
				Изделия закладные		
		10	ТП 903-1-221.86 85-КЖИ-031.040	МН 8	8	1.3 кг
		11	1.400-15.81 550-08	МН 557	12.0	п.м 8.1 кг
		12	ТП 903-1-221.86 - КЖИ-031.040-02	МН 10	2	0.3 кг
				Изделия соединительные		
		13	ТП 903-1-221.86 - КЖИ-037.050	МС 21	12	0.6 кг
		14	-039.050 02	МС 28	12	1.31 кг
				Материалы		
				Бетон марки 200 Мрз 75	6.2	м³

Гип	Гусева		
Нач отд	Ежилевский		
Н контр	Силькунов		
Гл спец.	Марков		
Рук. гр.	Катаева		
Ст инж	Колесова		
Инженер	Моренова		

Привязан:

Инв №

ТП 903-1-221.86 - КЖ

Котельная с 4 котлами КЕ-2.5-14С для сельского строительства (в блочном исполнении) Топливо-каменные и бурые угли

Стадия	Лист	Листов
РП	79	

Вариант со скребковыми конвейерами Приемно-дробильное устройство. Планы. Сечения 1-1÷4-4.

Госстрой СССР ГПИ Горьковский Сантехпроект

21192-10 71

Инв. № подл. | Подпись и дата | Взам. инв. № | Инв. № отд. | Подпись и дата | Взам. инв. № | СТП г. Москва | Райзман

Рем 2

Расчетная схема

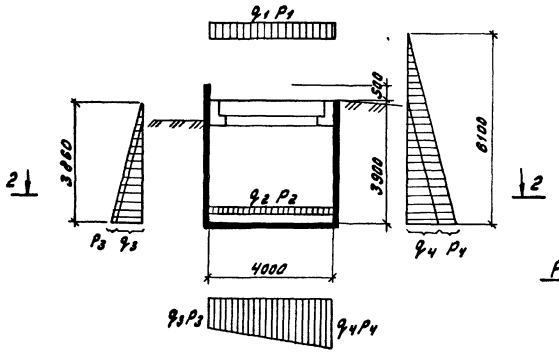

Расчетные нагрузки

Постоянные	Временные
q_1 = 0,009 МПа	P_1 = 0,045 МПа
q_2 = 0,808 МПа	P_2 = 0,009 МПа
q_3 = 0,017 МПа	P_3 = 0,003 МПа
q_4 = 0,021 МПа	P_4 = 0,011 МПа

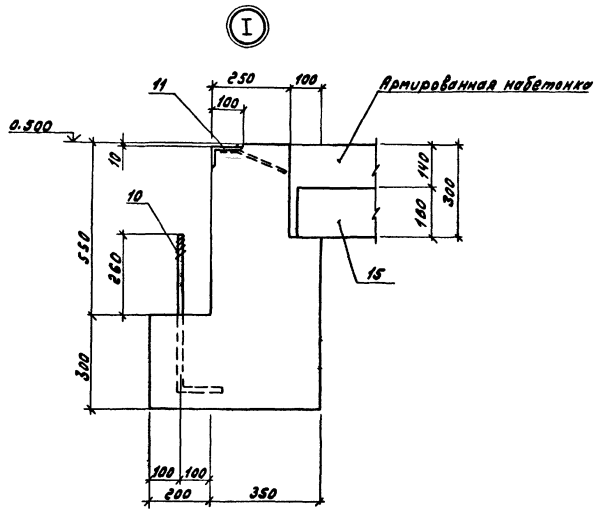

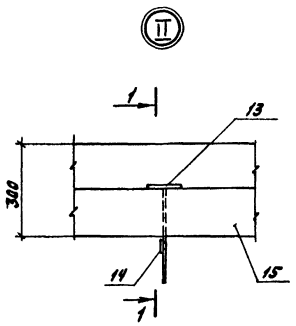

1 – 1

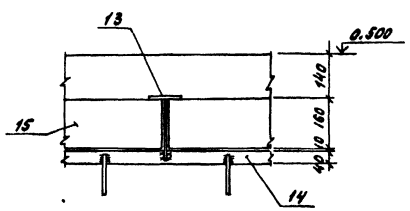

2 – 2

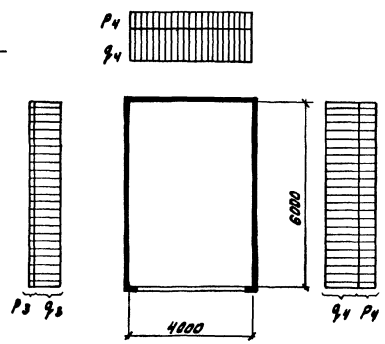

Бм 10

Расчетная схема

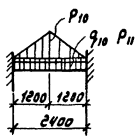

Расчетные нагрузки

Постоянные	Временные
q_{10} = 22,3 кн/м	P_{10} = 60,5 кн/м
	P_{11} = 6,0 кн/м

Бм 11

Расчетная схема

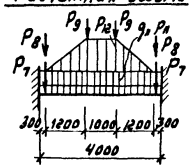

Расчетные нагрузки

Постоянные	Временные
q_{11} = 19,6 кн/м	P_{11} = 43,8 кн/м
P_7 = 26,7 кн	P_{12} = 60,5 кн/м
	P_8 = 43,5 кн
	P_9 = 11 кн

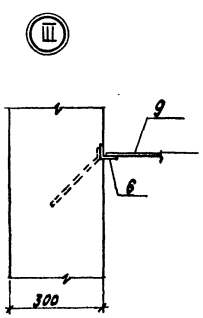

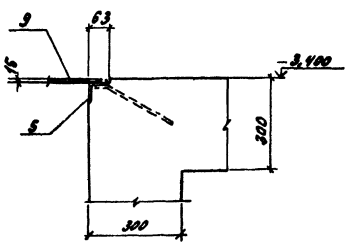

				ТП 903-1-221.86	- КЖ
				Котельная с 4 котлами КЕ-2,5-14С для сельского строительства в блочном исполнении. Татарско-каменные и бурые угли	
					Стадия: РП; Лист: 80; Листов:
Гип	Гусева			Вариант со скребковыми конвейерами. Приемно-дробильное устройство. Узлы I÷V. Схемы расчетных нагрузок	Госстрой СССР ГПИ Горьковский Сантехпроект
Нач. отд.	Ежелевский				
Н. контр.	Смыкунов				
Гл. спец.	Маркова				
Рук. гр.	Котлева				
Ст. инж.	Колесова				
Инженер	Горенова				

Привязан

Инв. №

Инв. № подл. | Подпись и дата | Взам. инв. №

Альбом 7 часть 2

РЕ м2. Схема армирования

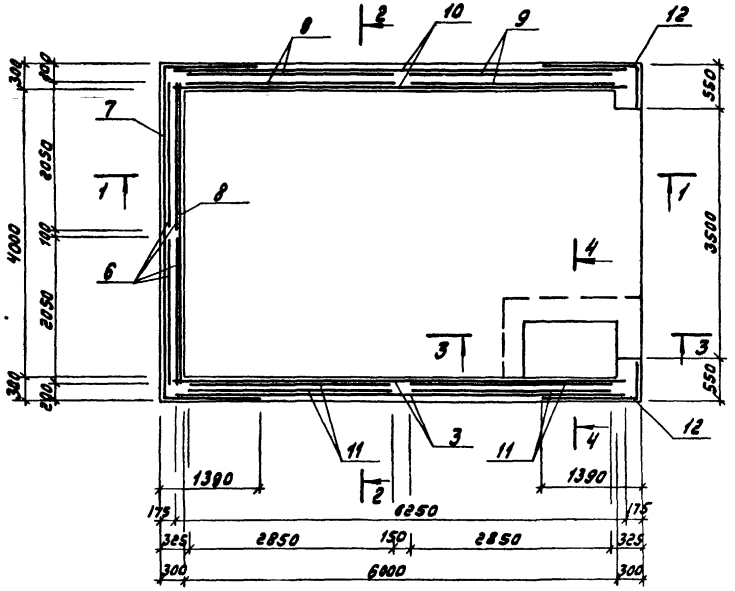

2 — 2

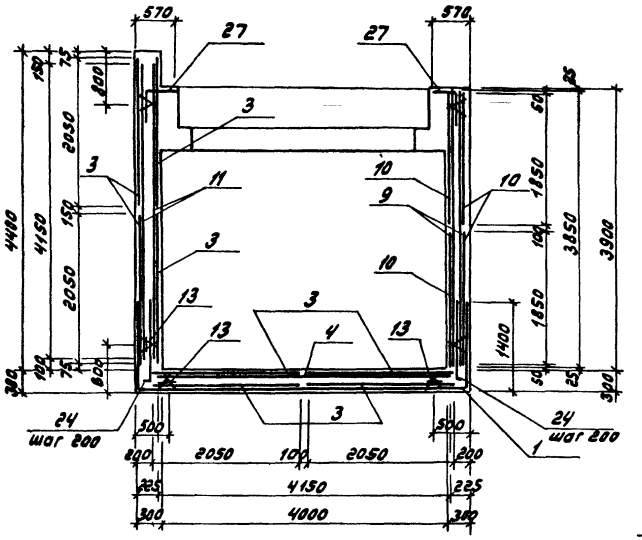

3 — 3

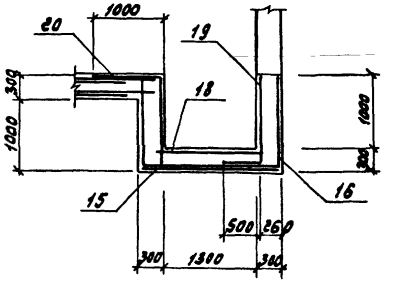

1 — 1

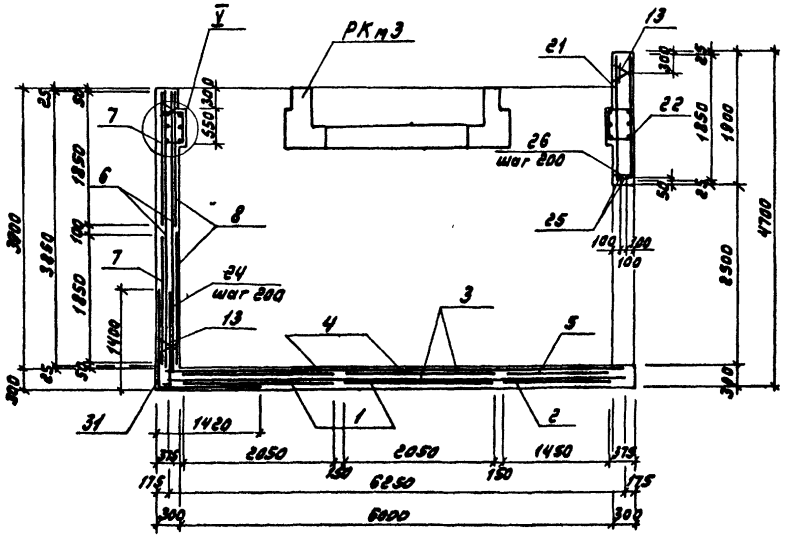

4 — 4

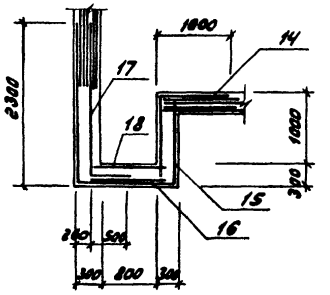

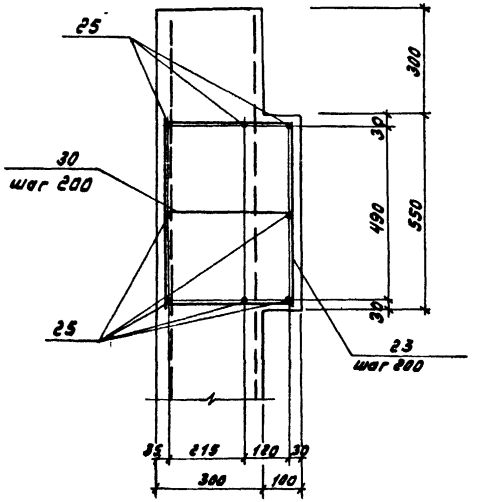

Привязан				ТП 903-1-221.86 -КЖ	
	ГИП	Гуляев		Котельная с 4 котлами КЕ-2,5-14ГС для сельского строительства с ручным испарением. Топливо-каменные и бурые угли.	
	Нач.отд.	Ершевецкий			Стадия Лист Листов
	Н.контр.	Кулагина			РП 84
	Ст.спец.	Чернов		Вариант со скребковым конвейером, приемно-дробильным устройством. РЕ№2. Схема армирования.	Госстрой СССР ГПИ Горьковский Сантехпроект
Инв.№	Рук.гр.	Котелева			
	Рисунки	Колесова			

Инв.№ подл. | Подпись и дата | Взам.инв.№

Схема расположения выпусков из стен на отм. 0.500

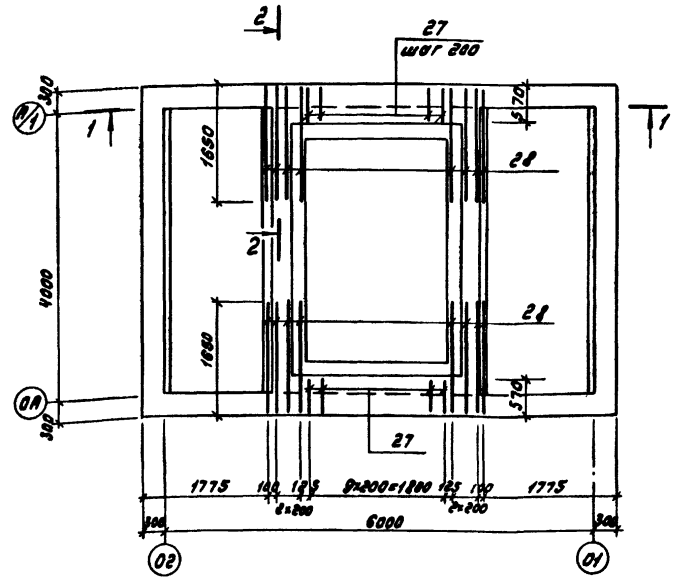

2 — 2

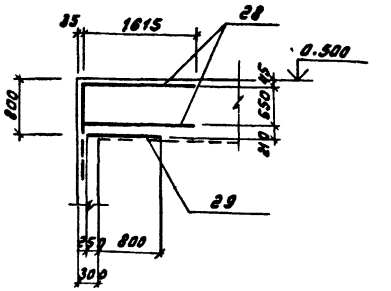

1 — 1

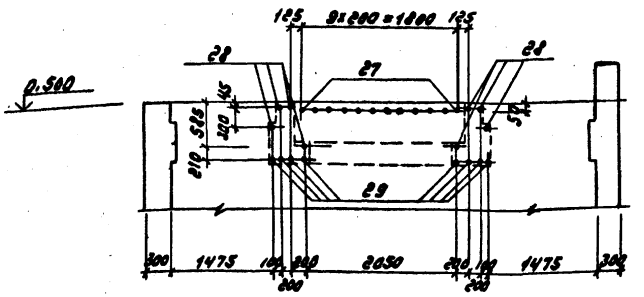

Ведомость деталей

Поз.	Эскиз
23	350, 520, 500, 360
24	1350, 150
27	950, 520
28	1615, 755

Ведомость расхода стали на один элемент, кг

Марка элемента	Изделия арматурные										Всего
	Арматура класса										
	A-I			A-III							
	ГОСТ 5781-82*			ГОСТ 5781-82*							
	8	10	Итого	6	8	10	12	20	Итого	
РЕм2	1.8	221.4	223.2	5.8	236.6	18.2	2488.4	265.2	3014.2	3237.6

Продолжение ведомости

Изделия закладные											Общий расход
Арматура класса					Прокат марки					Всего	
A-I	A-III				ВСт3кп2						
ГОСТ 5781-82*					ГОСТ 380-71*	ГОСТ 8509-72*	ГОСТ 103-76				
Ø6	Ø8	Ø10	Ø18	Итого	20	∟50×5	∟63×5	δ=6	δ=8	Итого	
0.4	26.8	6.0	5.0	38.2	320.2	5.0	10.1	80.2	56.9	472.4	450.6	3708.2

1. Опалубочный чертеж см. лист 79
2. Расход стали на сальники в ведомость не включен.

Спецификация РЕм2

Формат	Зона	Поз.	Обозначение	Наименование	Кол.	Примечание
				Сборочные единицы		
		13	ТП 903-1-221.86 - КЖСИ-024.010	Каркас пространственный КП17	49.0	п.м 4.32 кг
				Сетки арматурные		
		1	1.410-3.1-07	1С 12 AIII / 8 AIII 205×715	2	79.5 кг
		2	1.410-3.1-04	1С 12 AIII / 6 AIII 145×715	1	54.7 кг
		3	1.410-3.1-07	1С 12 AIII / 8 AIII 205×625	8	70.0 кг
		4	1.410-3.1-07	1С 12 AIII / 8 AIII 205×415	2	46.3 кг
		5	1.410-3.1-04	1С 12 AIII / 6 AIII 145×325	1	25.0 кг
		6	1.410-3.1-07	1С 12 AIII / 8 AIII 205×385	4	43.3 кг
		7	1.410-3.1-06	1С 12 AIII / 8 AIII 185×715	2	72.3 кг
		8	1.410-3.1-06	1С 12 AIII / 8 AIII 185×415	2	42.0 кг
		9	1.410-3.1-11	1С 12 AIII / 8 AIII 285×385	4	59.2 кг
		10	1.410-3.1-06	1С 12 AIII / 8 AIII 185×625	4	63.5 кг
		11	1.410-3.1-11	1С 12 AIII / 8 AIII 285×415	4	63.2 кг
		12	1.410-3.1-06	1С 12 AIII / 8 AIII 185×175	4	17.7 кг
		31	1.410-3.1-0.7	1С 12 AIII / 8 AIII 205×265	2	30.0 кг
		14	ГОСТ 23279-85	2С 12 AIII / 12 AIII 145×225	1	31.5 кг
		15	ГОСТ 23279-85	2С 12 AIV / 12 AIII 185×475 85/185	1	81.6 кг
		16	ГОСТ 23279-85	2С 12 AIII / 12 AIII 185×425 85/225	1	64.3 кг
		17	ГОСТ 23279-85	2С 12 AIII / 12 AIII 165×275 85/125	1	42.5 кг
		18	ГОСТ 23279-85	2С 12 AIII / 12 AIII 85×135	1	11.3 кг
		19	ГОСТ 23279-85	2С 12 AIII / 12 AIII 105×175	1	17.7 кг
		20	ГОСТ 23279-85	2С 12 AIII / 12 AIII 105×225 85/225	1	22.3 кг
		21	ГОСТ 23279-85	2С 12 AIII / 12 AIII 185×445 85/225	1	75.7 кг
		22	ГОСТ 23279-85	2С 12 AIII / 12 AIII 185×565	1	97.8 кг
				Детали		
				A-III-20 ГОСТ 5781-82*		
		23		ℓ = 1735	40	4.29 кг
		28		ℓ = 2370	16	5.85 кг
				A-III-12 ГОСТ 5781-82*		
		24		ℓ = 1500	80	1.33 кг
		25		ℓ = 4500	16	4.0 кг
		29		ℓ = 1050	16	0.93 кг
		30		ℓ = 350	40	0.31 кг
		26		A-I-8 ГОСТ 5781-82* ℓ = 270	16	0.11 кг
		27		A-III-10 ГОСТ 5781-82* ℓ = 1470	20	0.91 кг

Привязан:

Инв.№

ГИП	Гусева	
Нач. отд.	Сухаевский	
Н. контр.	Сильянов	
Гл. спец.	Марков	
Рук. гр.	Катаева	
Ст. инж.	Колесова	

ТП 903-1-221.86 -КЖ

Котельная с 4 котлами КЕ-2,5-14С для сельского строительства в блочном исполнении. Топливо-каменные и бурые угли.

Стадия	Лист	Листов
РП	82	

Вариант со скребковыми конвейерами. Приемно-дробильное устройство. РЕм2. Схема расположения выпусков из стен

Госстрой СССР ГПИ Горьковский Сантехпроект

Инв.№подл. | Подпись и дата | Взам.инв.№

Схема расположения сеток армированной наветошки

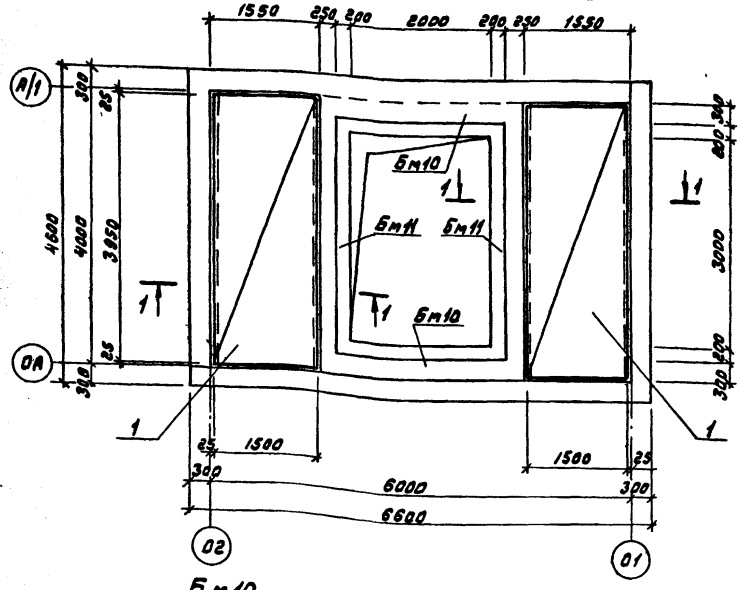

1–1

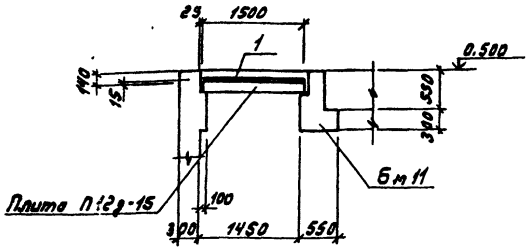

Бм11

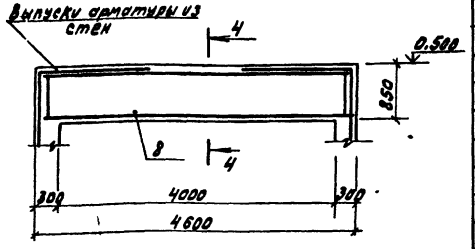

Бм10

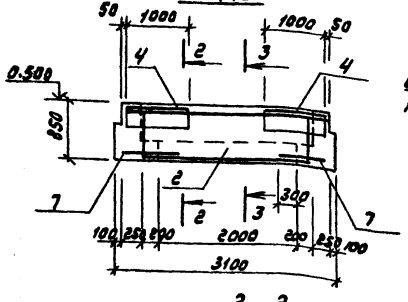

3–3

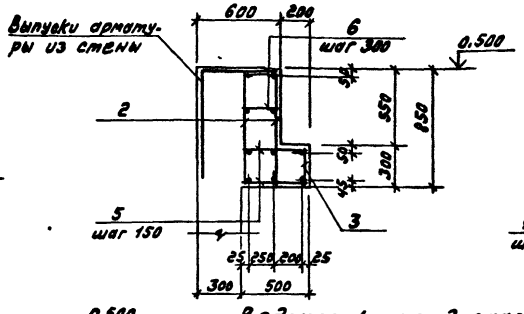

4–4

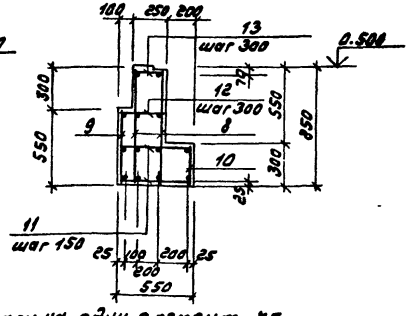

2–2

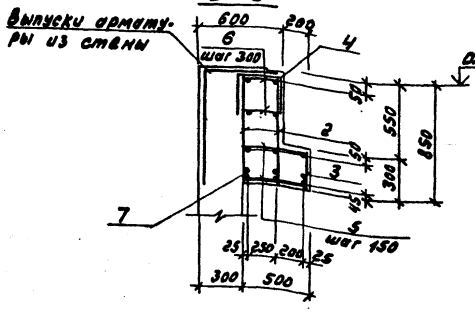

Форм.	Зона	Поз.	Обозначение	Наименование	Кол.	Примечание
				Армированная наветошка		
				Сборочные единицы		
				Сетки сварные ГОСТ 8478-81		
		1		С-5 Вр1-100 / А-В Вр1-100 1500×3950 25/50	2	18.2 кг
				Бм10 – шт. 2		
				Сборочные единицы		
				Каркасы плоские		
		2	ТП 903-1-221.86 -КЖИ-026.020	КР9	2	19.0 кг
		3	-025.020-05	КР10	1	7.4 кг
		4	-028.030-05	Сетка арматурная С4	2	13.5 кг
				Детали		
				А-I-8 ГОСТ 5781-82*		
		5		ℓ=480	28	0.2 кг
		6		ℓ=280	28	0.11 кг
		7		А-III-10 ГОСТ 5781-82* ℓ=700	6	0.43 кг
				Бм11 – шт. 2		
				Сборочные единицы		
				Каркасы плоские		
		8	-026.020-01	КР11	2	32.5 кг
		9	-02	КР12	1	25.4 кг
		10	-025.020-04	КР13	1	12.8 кг
				Детали		
				А-I-8 ГОСТ 5781-82*		
		11		ℓ=530	54	0.21 кг
		12		ℓ=330	14	0.13 кг
		13		ℓ=230	14	0.09 кг

Ведомость расхода стали на один элемент, кг

Марка элемента	Изделия арматурные								Изделия закладные						Общий расход
	Арматура класса								Арматура класса			Прокат марки			
	A-I		A-III			Bp1		Всего	A-I	A-III		Вст3кп2		Всего	
	ГОСТ 5781-82*		ГОСТ 5781-82*			ГОСТ 6727-80			ГОСТ 5781-82*			ГОСТ 8540-72*			
	⌀8	Итого	⌀10	⌀16	Итого	⌀5	Итого		⌀6	⌀16	⌀8		L 101.4×6		
РКм3	104.4	104.4	29.2	242.4	271.6	36.4	36.4	412.4	3.6	10.4	4.8	18.8	90.9	108.7	521.1

Привязан

Инв. №

ГИП	Мусева		
Нач. отд.	Ежелевский		
Н. контр.	Силкунов		
Гл. спец.	Марков		
Рук. гр.	Катаева		
Ст. инж.	Колесова		
Инженер	Морозова		

ТП 903-1-224.86 -КЖС

Котельная с 4 котлами КЕ-2,5-14ГМ для сельского строительства блочном исполнении. Топливо-каменные и бурые угли

Стадия	Лист	Листов
РП	83	

Проект со справочными конструкциями. Изделия заводского изготовления. Схема расположения сетки армированной наветошки. Балки Бм10, Бм11.

Госстрой СССР ГПИ Горьковский Сантехпроект

Альбом 7 часть 2

Схема расположения элементов фундаментов эстакады

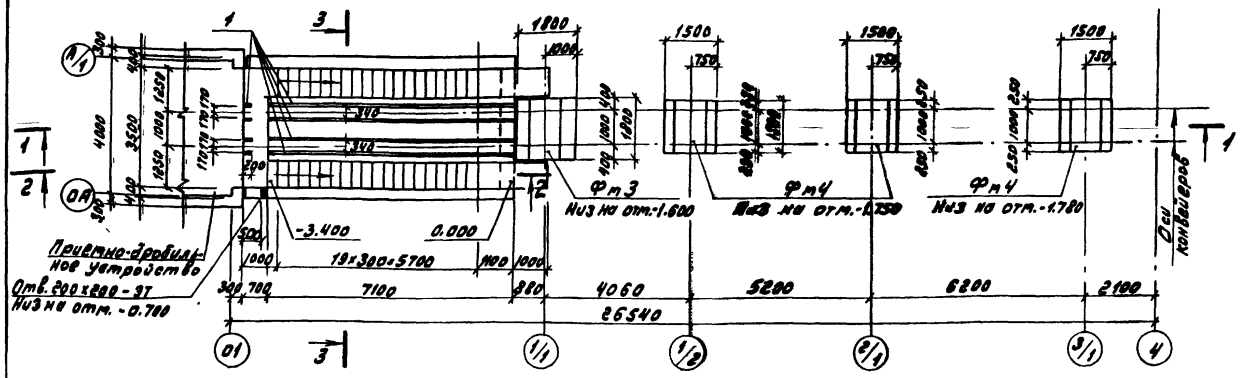

1 — 1

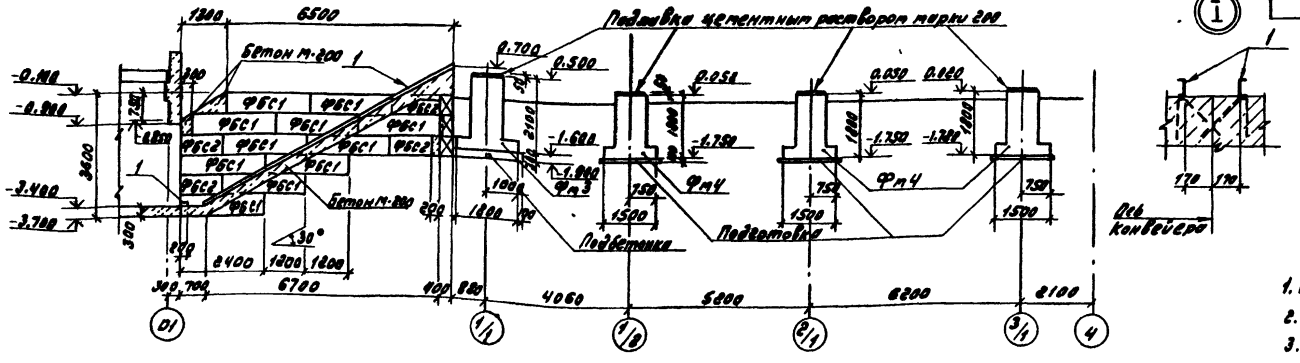

2 — 2

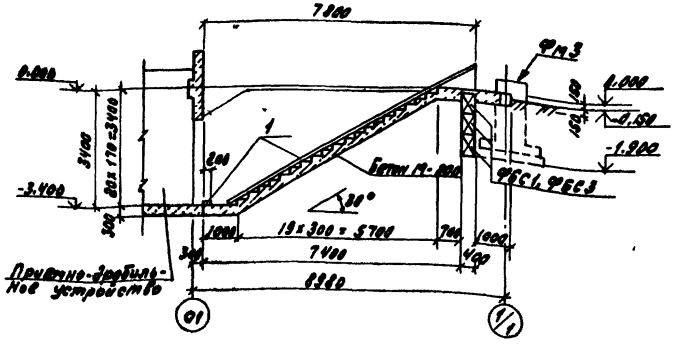

3 — 3

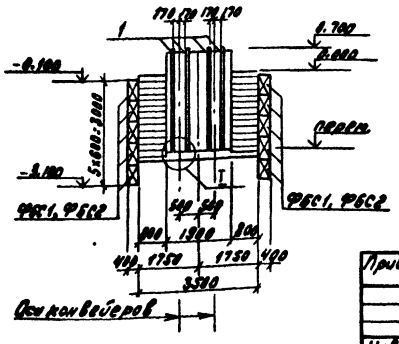

Спецификация к схемам расположения элементов фундаментов эстакады и подпорных стенок

Марка, поз.	Обозначение	Наименование	Кол.	Масса ед., кг	Примечание
		Фундаменты			
Фм3	ТП 903-1-221.86-КЖС-86	Фм3	1		
Фм4	-КЖС-86	Фм4	3		
		Блоки стен подвалов			
ФБС1	ГОСТ 13579-78	ФБС 24.4.6-Т	41	1300	
ФБС2	ГОСТ 13579-78	ФБС 12.4.6-Т	10	640	
ФБС3	ГОСТ 13579-78	ФБС 9.4.6-Т	5	470	
1	ТП 903-1- -КЖИ-030.040-02	Изделие закладное МН7	33.6	19.3	пм
		Бетон М-200	11.3		$м^3$

1. Общие указания см. лист 2.
2. Грунтовые условия см. лист 3.
3. Подбетонку и подготовку под монолитные фундаменты выполнить из бетона М-50.
4. Под ленточные фундаменты выполнить песчаную подготовку толщиной 100 мм.
5. Блоки стен подвалов укладывать на цементном растворе марки 50 с обязательной перевязкой швов.
6. Схему расположения подпорных стенок см. лист 85.

ГИП	Гусева		
Нач. отд.	Ежелевский		
Н. контр.	Силькунов		
Гл. спец.	Марков		
Рук. гр.	Катаева		
Ст. инж.	Колесова		
Инженер	Моренова		

Привязан:

Инв. №

ТП 903-1-221.86 -КЖС

Котельная с 4 котлами КЕ-2,5-14С для сельского строительства (в блочном исполнении). Топливо-каменные и бурые угли

Стадия	Лист	Листов
РП	84	

Вариант со скребковыми конвейерами. Схема расположения элементов фундаментов эстакады

Госстрой СССР ГПИ Горьковский Сантехпроект

Согласовано: Нач. отд. ЭТ Латынчев; СТП г. Москва Ройзман

Инв. № подл. | Подпись и дата | Взам. инв. №

21192-10 76

Схема расположения плит покрытия тамбура приемно-дробильного устройства

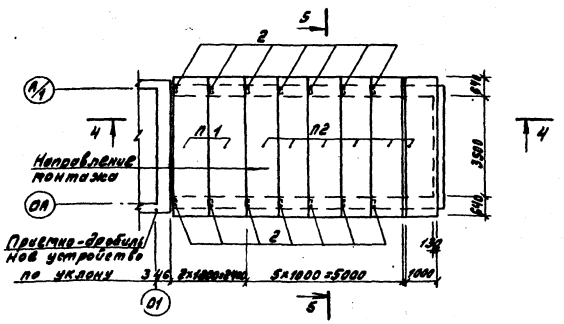

Схема расположения подпорных стенок

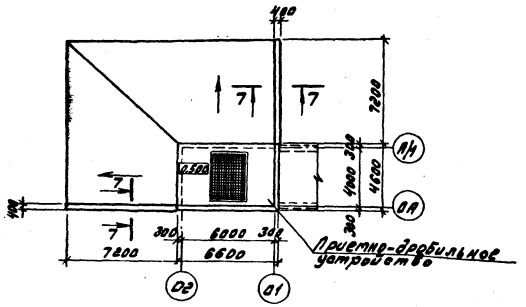

Спецификация к схеме расположения плит покрытия тамбура приемно-дробильного устройства

Марка поз.	Обозначение	Наименование	Кол.	Масса ед., кг	Примечание
		Плиты перекрытия			
П1	1.141-1.83 300-05	ПК 48.12-8 АтVТ-о	2	1725	
П2	1.141-1.63 400-05	ПК 48.10-8 АтVТ-о	6	1485	
1	1.400-15 61.120-53	Изделие закладное МН18	14	1.9	
2		Уголок 5Б1 ГОСТ 8509-72 L=180 Ст 3 кп ГОСТ 8.240-72	14	0.87	
		Бетон марки 200	0,72		м³

4 — 4

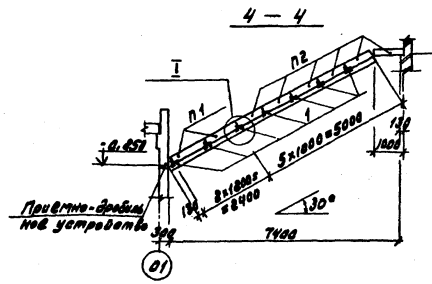

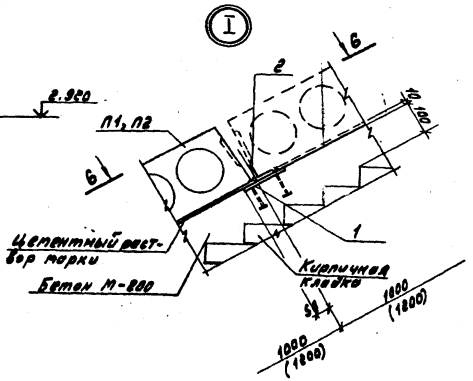

7 — 7

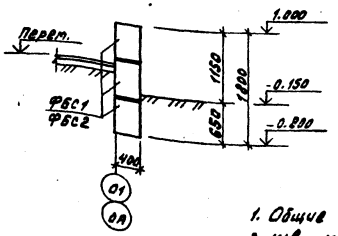

1. Общие указания см. лист 2.
2. Швы между плитами заполнить бетоном марки 200 на мелком заполнителе.
3. Блоки ФБС1, ФБС2 учтены в спецификации на листе
4. Сварку выполнять электродами типа Э42 ГОСТ 9467-75.
5. Плиты перекрытия связать за петли скруткой из проволоки.

5 — 5

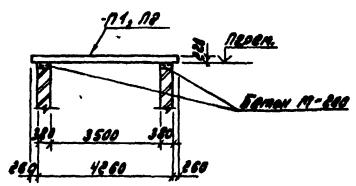

6 — 6

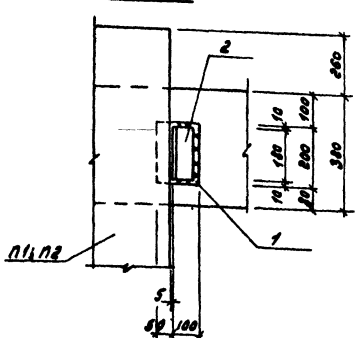

ГИП	Сидоров		
Нач.отд.	Сидоровский		
Н.контр.	Сидоров		
Н.сект.	Морков		
Рук.гр.	Котлеев		
Гл.инж.	Хлебосол		

Привязан:

Инв.№

ТП 903-1-221.86 -КЖ

Котельная с 4 котлами КЕ-25-14С для вновь строящейся ГРЭС Восточная с газомазутными котлами. Технологические и другие чертежи.

Стадия	Лист	Листов
РП	85	

Чертежи со скорректированными привязками схемы расположения двух плит покрытия приемно-дробильного устройства и подпорных стенок

Госстрой СССР ГПИ Горьковский Сантехпроект

Альбом 7 часть 2

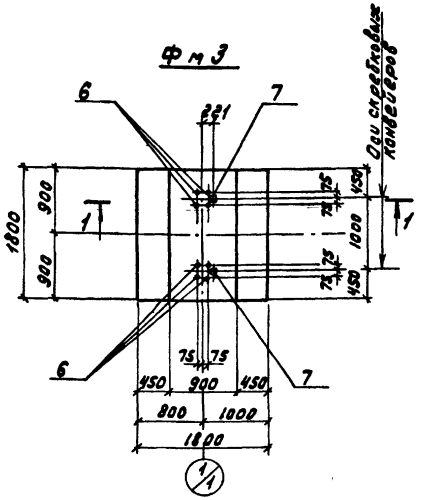

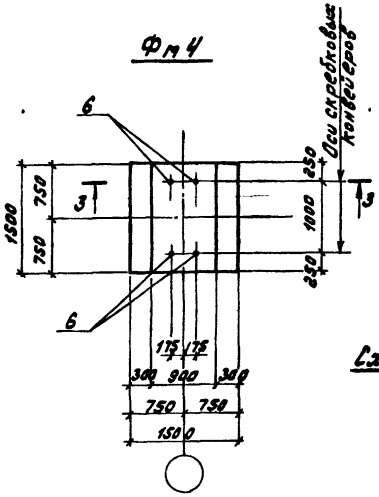

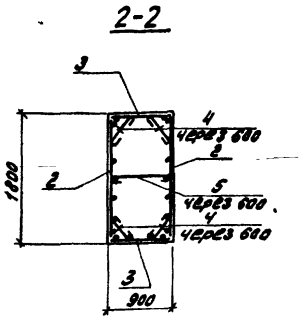

Схема расположения сеток подошвы Фм3

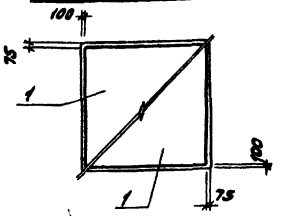

Схема расположения сеток подошвы Фм4

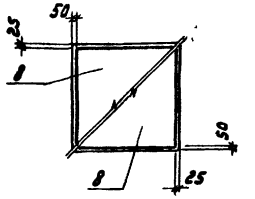

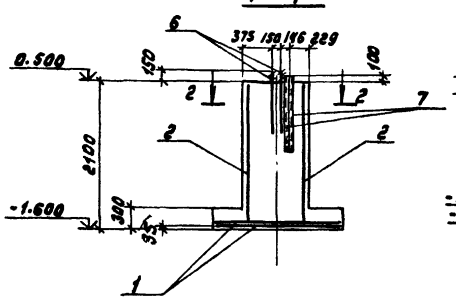

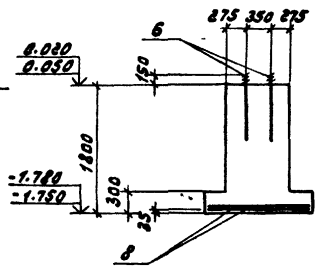

Фм3

Фм4

Формат	Зона	Поз.	Обозначение	Наименование	Кол. на испол. Фм3	Фм4	Примечание
				Сборочные единицы			
				Сетки арматурные			
		1	1.410-3.1-05	1С 10АIII/6АIII 165х175	2		10.8 кг
		2	1.410-3.1-05	1С 10АIII/6АIII 165х205	2		12,9 кг
		3	1.410-3.1-01	1С 10АII/6АI 85х205	2		7.1 кг
		8	1.410-3.1-04	1С 10АIII/6АII 145х145		2	8.2 кг
		6		Болт 1.1М24-900В.03.пс2 ГОСТ 24379-80	8	4	3.77 кг
		7	ТП 903-1-221.86-КЖИ-034.040-01	Изделие закладное МН 18	2		19.5 кг
				Детали:			
		4		А-I-6 ГОСТ 5781-82* l=430	12		0.10 кг
		5		А-I-6 ГОСТ 5781-82* l=920	3		0.21 кг
				Материалы			
				Бетон М200 Мрз75	3.8	2.7	м³

Ведомость расхода стали на элемент, кг

Марка элемента	Изделия арматурные						Всего	Изделия закладные				Всего	Общий расход
	Арматура класса							Болты	Прокат марки				
	A-III			A-I				ВСт3пс2	ВСт3кп2				
	ГОСТ 5781-82*			ГОСТ 5781-82*				ГОСТ 24379-80	ГОСТ 24240-76	ГОСТ 19903-74			
	ф10	ф6		ф6				24		[10	δ=10		
Фм3	54.8	6.8		1.8			63.4	30.2		38.0	1.0	69.2	132.6
Фм4	14.4	2.0					16.4	15.1				15.1	31.5

Расчетная схема

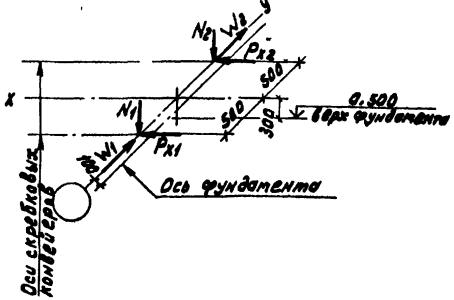

Расчетные нагрузки

N_1 = 19.0 кН
N_2 = 19.0 кН
P_{x1} = 11.0 кН
P_{x2} = 11.0 кН
W_1 = 0.9 кН
W_2 = 0.6 кН

Расчетная схема

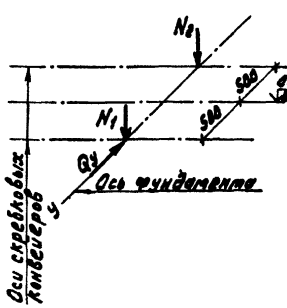

Расчетные нагрузки

N_1 = 40.0 кН
N_2 = 12.0 кН
Q_y = 2,2 кН

1. Фундаменты замаркированы на листе 84
2. Расчетные нагрузки даны для IV ветрового района.

ГИП	Гусева		
Нач. отд.	Ежиевский		
Н. контр.	Сильянов		
Гл. спец.	Марков		
Рук. гр.	Катаева		
Ст. инж.	Колесова		
Инженер	Моренова		

Привязан:

Инв. №

ТП 903-1-221.86 -КЖС

Котельная с 4 котлами КЕ-2,5-14С для свеклосахарного завода (в блочном исполнении). Топливо-каменные и бурые угли.

Стадия	Лист	Листов
РП	86	

Вариант со скребковыми конвейерами. Эстакада. Фундаменты Фм3, Фм4.

Госстрой СССР ГПИ Горьковский Сантехпроект

Инв. № подл. | Подпись и дата | Взам. инв. №

21192-10 78

Альбом 7 часть 2

Схема молниезащиты варианта со скребковым конвейером

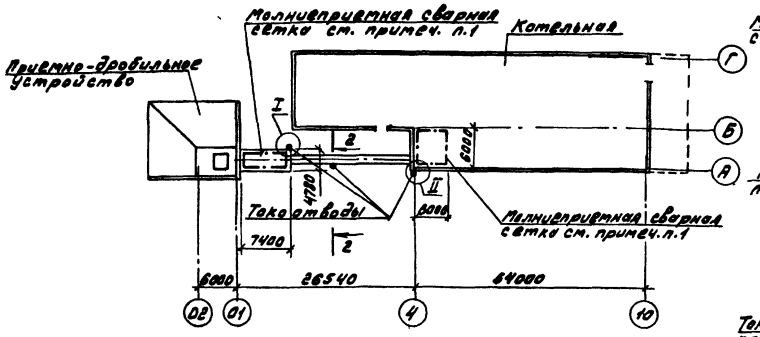

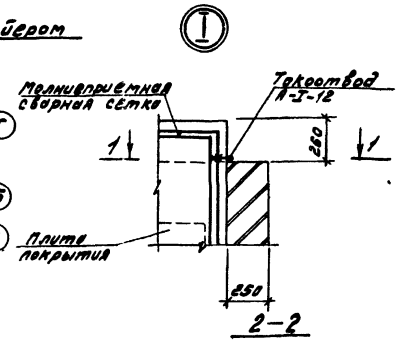

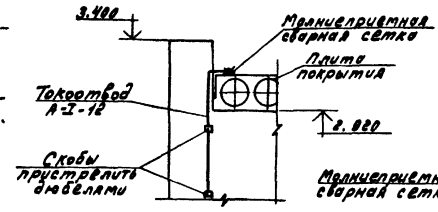

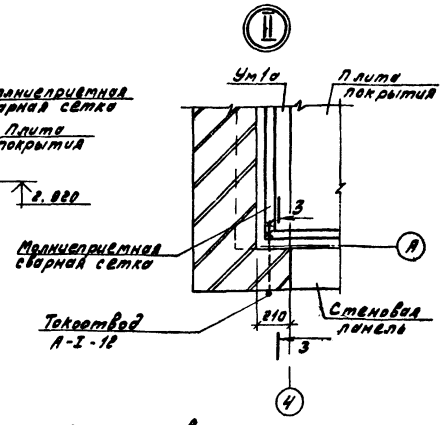

Схема молниезащиты варианта с ленточным конвейером

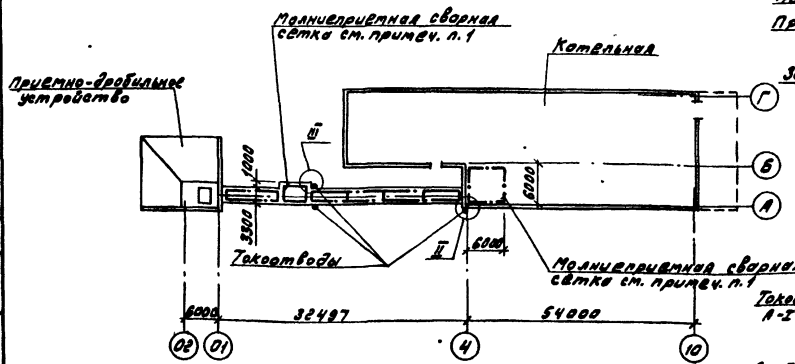

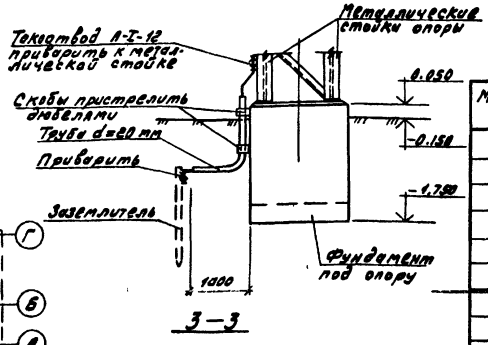

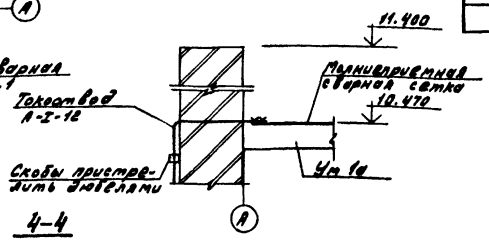

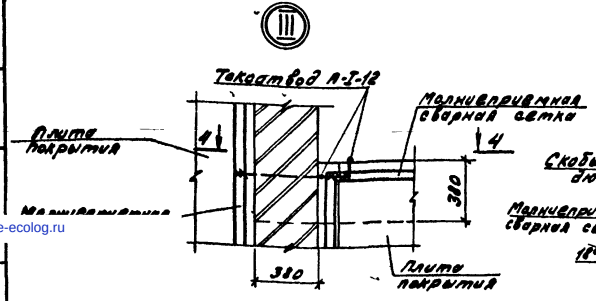

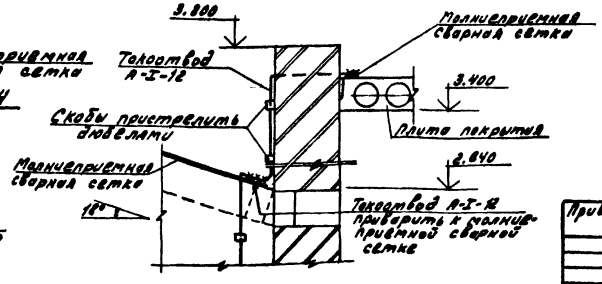

Спецификация элементов на молниезащиту

Марка, поз.	Обозначение	Наименование	Кол. на вариант I	Кол. на вариант II		Масса ед., кг	Примечание
		Молниеприемная сварная сетка					
		Полоса Б-2-4х25 ГОСТ 103-76 / В Ст3 кп2 ГОСТ 535-79*	98.6	48.5		0.78	пм
		Токоотвод					
		А-I-12 ГОСТ 5781-82*	20.0	20.0		0.888	п.м
		Труба 20х2.8 ГОСТ 3262-75	12.0	12.0		1.66	пм

I - вариант с ленточным конвейером
II - вариант со скребковым конвейером

1. Перед укладкой гидроизоляционного ковра по цементной стяжке проложить молниеприемную сварную сетку из полосовой стали 25х4 мм с размерами по чертежу
2. К сетке приварить токоотводы из арматуры А-I-12 мм.
3. Опуски токоотводов на 2 м выше уровня земли заключить в газопроводную трубу d=20 мм ГОСТ 3262-75
4. На разрезах 1-1; 3-3; 4-4 гидроизоляционный ковер условно не показан.

Согласовано: Нач. отд. ЭГ Латынцев

Инв. № подл. | Подп. и дата | Взам. инв. №

Привязан:

Инв. №

ГИП	Гусева	
Нач отд	Ехцевский	
Н контр	Силькунов	
Гл спец	Марков	
Рук гр	Котаева	
Ст инж.	Огаркова	

ТП 903-1-221.86 -КЖ

Котельная с 4 котлами КЕ-2,5-14С для сельского строительства (в блочном исполнении) Топливо-каменные и бурые угли

Стадия	Лист	Листов
РП	87	

Схемы молниезащиты. Узлы I-III

Госстрой СССР ГПИ Горьковский Сантехпроект

gost.e-ecolog.ru