ТИПОВОЙ ПРОЕКТ

903-1-221.86

КОТЕЛЬНАЯ

С 4 КОТЛАМИ КЕ-2,5-14 С

ДЛЯ СЕЛЬСКОХОЗЯЙСТВЕННОГО СТРОИТЕЛЬСТВА

(В БЛОЧНОМ ИСПОЛНЕНИИ)

ТОПЛИВО-КАМЕННЫЕ И БУРЫЕ УГЛИ

Альбом 7

ЧАСТЬ 1

(стр. 1-71)

21192-09

ЦЕНА 5-55

gost.e-ecolog.ru

ЦЕНТРАЛЬНЫЙ ИНСТИТУТ ТИПОВОГО ПРОЕКТИРОВАНИЯ
ГОССТРОЯ СССР

Москва, А-445, Смольная ул., 22

Сдано в печать VII 1956
Заказ № 7568 Тираж 280 экз.

ТИПОВОЙ ПРОЕКТ
903-1-22.86

КОТЕЛЬНАЯ С 4 КОТЛАМИ КЕ-2,5-14ГС

ДЛЯ СЕЛЬСКОХОЗЯЙСТВЕННОГО СТРОИТЕЛЬСТВА (В БЛОЧНОМ ИСПОЛНЕНИИ)

ТОПЛИВО - КАМЕННЫЕ И БУРЫЕ УГЛИ

СОСТАВ ПРОЕКТА:

№ альбомов	Наименование альбомов
1	Пояснительная записка.
2	Тепломеханические решения. Топливо - каменный уголь.
3	Тепломеханические решения. Топливо - бурый уголь.
4	Тепломеханические решения. Водоподготовка.
5	Топливоподача и шлакозолоудаление.
6 части 1,2,3	Чертежи нетиповых технологических конструкций. Технологическое оборудование.
7 части 1,2	Архитектурные решения. Конструкции железобетонные. Конструкции металлические.
8	Строительные изделия.
9	Силовое электрооборудование. Электрическое освещение. Связь и сигнализация.
10	Задание заводу - изготовителю НКУ
11	Автоматизация. Схемы функциональные.
12	Автоматизация. Схемы электрические принципиальные.
13	Задание заводу-изготовителю щитов автоматизации.
14	Отопление и вентиляция внутренний водопровод и канализация.
15 части 1,2	Спецификации оборудования.
16 части 1,2,3,5,6	Сметы
17	Ведомости потребности в материалах.

ПРИМЕНЕННЫЕ МАТЕРИАЛЫ

Типовой проект 907-2-247 Альбомы I, II.	Металлические трубы для отвода дымовых газов с температурой до 350°С с надземным примыканием газоходов на отметке +0.500м. Поставщик: ЦИТП г. Москва.
Типовой проект 704-1-162.83 Альбомы I, II, VII, VIII.	Резервуар стальной горизонтальный цилиндрический для хранения нефтепродуктов емкостью 50м³. Поставщик: Казахский филиал ЦИТП.
Типовой проект 901-4-64.83. Альбомы I, II, III, IV, V, VI (4.2), VII, 84. VIII.	Резервуары для воды прямоугольные ж/б сборные емкостью от 50 до 300м³ (с применением стеновых панелей с опорной пятой). Поставщик: Тбилисский филиал ЦИТП.

Разработан
Государственным проектным институтом
Горьковский Сантехпроект
Главстройпроекта
Госстроя СССР

АЛЬБОМ 7

Утвержден Минсельхозом СССР
Приказ № 93-ЗГ от 26.11.85г.
Введен в действие
ГПИ Горьковский Сантехпроект
Приказ № 125 от 18.12.85г.

Главный инженер Ю.Л. Фалалеев
Главный инженер проекта Т.С. Гусева

				Привязан:
Инв. №				

Содержание альбома (начало)

Лист	Наименование	Примечание
	Содержание альбома (начало)	стр.
	Содержание альбома (окончание)	стр.
	Чертежи марки ГП	
1	Схема генплана Вариант-1. Вариант-2 М1:500	стр.
	Чертежи марки АР	
1	Общие данные (начало)	стр.
2	Общие данные (продолжение)	стр.
3	Общие данные (окончание)	стр.
4	План на отм. 0.000 Фрагмент 1. Вариант со стеновыми панелями по серии 1.832.1-9	стр.
5	Планы на отм. 3.250; 7.200. Вариант со стеновыми панелями по серии 1.832.1-9	стр.
6	Разрезы 1-1; 2-2; 3-3; 4-4. Вариант со стеновыми панелями по серии 1.832.1-9	стр
7	Фасады. Вариант со стеновыми панелями по серии 1.832.1-9	стр
8	Планы полов и кровли	стр
9	Форкамера. Фрагменты 2,3	стр
10	Вариант с ленточным конвейером. Галерея. Планы. Разрезы.	стр.
11	Вариант со скребковым конвейером Эстакада. Планы. Разрезы.	стр.
12	Фасады галереи и эстакады	стр.
13	Дверь индивидуальная ДИ-1	стр.
14	Узлы I ÷ VI	стр.
15	Узлы VII – XIII	стр
16	Узлы XIV – XVIII	стр
17	Узлы XIX – XXII	стр.
18	План на отм. 0.000. Фрагмент 1. Вариант со стеновыми панелями по сериям 1.832.1-9 и 1.832.1-10	стр
19	Планы на отм 3.250; 7.200 Вариант со стеновыми панелями по сериям 1.832.1-9 и 1.832.1-10	стр.
20	Разрезы 1-1; 2-2; 3-3; 4-4 Вариант со стеновыми панелями по сериям 1.832.1-9 и 1.832.1-10	стр.
21	Фасады. Вариант со стеновыми панелями по сериям 1.832.1-9 и 1.832.1-10	стр.

Лист	Наименование	Примечание
	Чертежи марки КМ1	
1	Общие данные (начало)	стр.
2	Общие данные (окончание). Ведомость металлоконструкций по видам профилей.	стр
3	Техническая спецификация металла (начало)	стр
4	Техническая спецификация металла (окончание)	стр.
5	Схемы расположения балок на отм. 7.200 (для варианта с ленточным конвейером) и на отм. 10.200. Разрезы 1-1 ÷ 4-4	стр.
6	Разрезы 5-5 ÷ 8-8	стр.
7	Схемы расположения балок на отм. 7.200; опор под конвейер; переходных площадок; Р, Д (вариант со скребковым конвейером)	стр.
8	Схемы расположения балок перекрытия на отм. 3.250; ограждения, элементов рамы ворот	стр.
9	Схемы расположения балок на отм 3.300; площадки на отм. 0.000 балок для крепления натяжного устройства.	стр
10	Схема расположения площадок на отм 4.200; 5.900	стр.
11	Опора под деаэратор	стр.
12	Схемы расположения лестниц Л1; Л2 Ограждение кровли	стр
13	Схема расположения балок для крепления трубопроводов.	стр.
14	Схемы перекрытия каналов	стр.
15	Схемы расположения: монорельсов на отм 5.300; 9.820; фахверка для перегородок, съемное ограждение натяжного устройства	стр.
16	Узлы 1 ÷ 6	стр.
17	Узлы 7 ÷ 10	стр.
18	Узлы 11 ÷ 15	стр.
19	Узлы 16 ÷ 20	стр.
20	Узлы 21 ÷ 27	стр.
21	Узлы 28 ÷ 36	стр.
22	Узлы 37 ÷ 45	стр.
23	Узлы 46 ÷ 52	стр.
	Чертежи марки КМ2	
1	Общие данные (начало).	стр.
	Вариант с ленточным конвейером марки КМ2.1	стр.
2	Общие данные (окончание) Ведомость металлоконструкций по видам профилей	стр.

Лист	Наименование	Примечание
3	Техническая спецификация металла (начало)	стр.
4	Техническая спецификация металла (окончание)	стр.
5	Схемы расположения балок кровли и связей по верхним поясам ферм; балок пола и связей по нижним поясам ферм; Схема ОП1	стр.
6	Схема Ф1 Схемы расположения монорельса, площадки	стр.
7	Схемы расположения бункера; решетки бункера Узел 1	стр.
8	Узлы 2 ÷ 6	стр.
	Вариант со скребковым конвейером марки КМ2.2	
2	Общие данные (окончание) Ведомость металлоконструкций по видам профилей	стр.
3	Техническая спецификация металла	стр.
4	Схемы расположения балок для крепления конвейеров; балок эстакады; ОП1; ОП2; ОП3	стр.
5	Схемы расположения бункера, решетки бункера Узел 1.	стр
6	Узлы 2 ÷ 5	стр.
7	Узлы 6 ÷ 11	стр.

Инв. № подл. | Подп. и дата | Взам. инв. №

Содержание альбома (окончание)

Лист	Наименование	Примечание
	Чертежи марки КМ	
1	Общие данные (начало).	стр.
2	Общие данные (окончание).	стр.
3	Фундаменты здания. Схема расположения фундаментов и фундаментных балок. Узел I.	стр.
4	Фундаменты здания. Таблица расчетных нагрузок.	стр.
5	Фундаменты здания. Узлы I ÷ IV.	стр.
6	Фундаменты здания. Узлы V ÷ VIII.	стр.
7	Фундаменты здания. Узлы IX ÷ XI.	стр.
8	Фундаменты здания Фм1, Фм1а ÷ Фм3	стр.
9	Фундаменты здания Фм 4 ÷ Фм 6	стр.
10	Схемы расположения колонн и балок покрытия	стр.
11	Сечения 1-1 ÷ 6-6 к листу 10	стр.
12	Схема расположения плит покрытия.	стр
13	Схема расположения плит перекрытия на отм. 3.250	стр.
14	Каркас здания. Узлы I ÷ VII	стр.
15	Вариант с ленточным конвейером Схема расположения плит перекрытия на отм. 7 200.	стр.
16	Вариант со скребковыми конвейерами Схема расположения плит перекрытия на отм. 7 200	стр.
17	Монолитные участки перекрытия ум6; ум3. опорные подушки опм1, опм2	стр.
18	Вариант с ленточным конвейером монолитные участки ум1; ум1а, ум5	стр.
19	Вариант с ленточным конвейером. Монолитный участок ум6	стр.
20	Вариант с ленточным и скребковыми конвейерами. Монолитные участки ум4, ум13.	стр.
21	Варианты с ленточным и скребковыми конвейерами монолитные участки ум7÷ ум10	стр.
22	Варианты с ленточным и скребковыми конвейерами монолитные участки ум 11, ум12, ум16 ÷ ум18	стр.
23	Вариант со скребковыми конвейерами монолитные участки ум 14, ум14а, ум15.	стр
24	Схемы расположения стеновых панелей. Вариант по серии 1.832 1-9	стр.
25	Схемы расположения стеновых панелей. Фрагменты 1÷15, 25 Узлы IV; V Вариант по серии 1 832 1-9	стр.
26	Схемы расположения стеновых панелей Фрагменты 16÷25 Вариант по серии 1 832 1-9	стр.
27	Схемы расположения стеновых панелей Фрагменты 26,27 Спецификация (начало) Вариант по серии 1 832 1-9	стр
28	Спецификация к схемам расположения стеновых панелей (окончание) Вариант по серии 1 832 1-9	стр.
29	Схемы расположения стеновых панелей Вариант по сериям 1 832.1-9 и 1 832 1-10	стр
30	Схемы расположения стеновых панелей Фрагменты 1÷20 Вариант по сериям 1 832.1-9 и 1 832 1-10.	стр
31	Схемы расположения стеновых панелей Фрагменты 21÷27 Узлы I ÷ V. Вариант по сериям 1 832 1-9 и 1 832-1-10	стр.
32	Спецификация к схемам расположения стеновых панелей (начало) Вариант по сериям 1 832 1-9 и 1 832 1-10	стр.
33	Спецификация к схемам расположения стеновых панелей (окончание) Вариант по сериям 1832 1-9 и 1 832 1-10	стр.
34	Схемы расположения асбестоцементных панелей и листов кровли в осях 6÷10	стр.
35	Схема расположения панелей перегородок сечения 1-1÷ 6-6	стр.
36	Схема расположения панелей перегородок. Узлы VII; IX	стр.
37	Схема расположения панелей перегородок. Сечения 7-7÷18-18	стр
38	Схема расположения панелей перегородок. Узлы I ÷ VII	стр.
39	Схема расположения закладных изделий пола на отм. 3.250	стр.
40	Схема расположения фундаментов под оборудование, каналов, приямков и закладных изделий (Топливо - каменные угли).	стр.
41	Схема расположения фундаментов под оборудование, каналов, приямков и закладных изделий (Топливо - бурые угли).	стр
42	Подземное хозяйство котельной Схема расположения элементов перекрытия канала в осях 1÷4 Фрагмент плана 1. Узлы I ÷ III	стр.
43	Подземное хозяйство котельной сечения 1-1÷13-13.	стр.
44	Подземное хозяйство котельной Спецификация элементов каистан 40÷43	стр.
45	Фундамент под котел Фом1. Опалубка.	стр
46	Фундамент под котел Фом1 Армирование Схема расположения плит перекрытия Узлы I, II	стр.
47	Подземное хозяйство котельной Фундаменты под оборудование Фом2 ÷ Фом4 Опорные подушки опм3 ÷ опм5	стр
48	Подземное хозяйство котельной приямки Прм1; Прм2	стр
49	Канал шлакозолоудаления АТм1. План. Сечения 1-1; 5-5, 6-6.	стр.
50	Канал шлакозолоудаления АТм1 План. Сечения 2-2÷4-4 Узлы.	стр
51	Канал шлакозолоудаления АТм1 Схема армирования.	стр.
52	Подземное хозяйство (наружное) Схема расположения каналов и фундаментов под оборудование.	стр
53	Подземное хозяйство (наружное) Сечения 1-1÷10-10.	стр
54	Схема расположения газоходов	стр
55	Подземное хозяйство (наружное) Спецификация элементов к листам 52÷54	стр
56	Подземное хозяйство (наружное) Фундаменты под оборудование Фом5 ÷ Фом10.	стр
57	Продувочный колодец	стр.
58	Склад мокрого хранения соли План Разрез	стр.
59	Склад мокрого хранения соли Фасады План кровли. Схема расположения элементов покрытия	стр
60	Склад мокрого хранения соли Пояс Пм1. Плита Пм1. Армирование.	стр.
61	Склад мокрого хранения соли Схемы расположения стеновых блоков	стр
62	Вариант с ленточным конвейером. Приемно-дробильное устройство. Планы сечение 1-1	стр.
63	Вариант с ленточным конвейером Приемно-дробильное устройство. Сечения 2-2÷6-6 Узлы I÷VI	стр.
64	Вариант с ленточным конвейером. Приемно-дробильное устройство. Схемы расчетных нагрузок.	стр.
65	Вариант с ленточным конвейером. Приемно-дробильное устройство РЕм1 Схема армирования.	стр.
66	Вариант с ленточным конвейером. Приемно-дробильное устройство РЕм1. Схема расположения выпусков из стен.	стр.
67	Вариант с ленточным конвейером. Приемно-дробильное устройство. РЕм1. Узлы VII, VIII.	стр
68	Вариант с ленточным конвейером. Приемно-дробильное устройство. РКм1 перекрытия на отм.-2.550. Балки БМ1÷БМ5	стр.
69	Вариант с ленточным конвейером Приемно-дробильное устройство. РКм1 перекрытия на отм.-2.550. Схема армирования плиты ПМ1.	стр
70	Вариант с ленточным конвейером. Приемно-дробильное устройство РКм2 перекрытия на отм. 0.500 Плита ПМ2. Балка БМ6	стр
71	Вариант с ленточным конвейером Приемно-дробильное устройство. РКм2 перекрытия на отм. 0.500 Балки БМ7 ÷ БМ9	стр.
72	Вариант с ленточным конвейером. Галерея. Подземная часть. Схемы расположения элементов фундаментов и подпорных стенок	стр.
73	Вариант с ленточным конвейером Галерея Подземная часть Разрезы 1-1 - 7-7	стр.
74	Вариант с ленточным конвейером Галерея Подземная часть Фундаменты Фм1; Фм2.	стр.
75	Вариант с ленточным конвейером. Галерея подземная часть Схема расположения плит покрытия и подвесок.	стр.
76	Вариант с ленточным конвейером Галерея Схема расположения плит перекрытия, опорных подушек.	стр.
77	Вариант с ленточным конвейером. Галерея Схема расположения асбестоцементных панелей	стр.
78	Вариант с ленточным конвейером. Галерея. Схема расположения асбестоцементных волнистых плит покрытия	стр
79	Вариант со скребковыми конвейерами Приемно-дробильное устройство Планы Сечения 1-1 ÷ 4-4.	стр.
80	Вариант со скребковыми конвейерами Приемно-дробильное устройство Узлы I ÷ IV Схемы расчетных нагрузок.	стр
81	Вариант со скребковыми конвейерами Приемно-дробильное устройство. РЕм2 Схема армирования	стр.
82	Вариант со скребковыми конвейерами Приемно-дробильное устройство. РЕм2 Схема расположения выпусков из стен	стр
83	Вариант со скребковыми конвейерами Приемно-дробильное устройство РКм3. Схема расположения сеток армированной набетонки. Балки БМ10, БМ11.	стр.
84	Вариант со скребковыми конвейерами Схема расположения элементов фундаментов эстакады	стр.
85	Вариант со скребковыми конвейерами Схемы расположения плит покрытия тамбура приемно-дробильного устройства и подпорных стенок	стр.
86	Вариант со скребковыми конвейерами. Эстакады Фундаменты Фм3, Фм4	стр.
87	Схемы молниезащиты. Узлы I - III.	стр.

Инв.№подл. | Подп. и дата | Взам. инв.№

Вариант 1
со скребковым транспортером

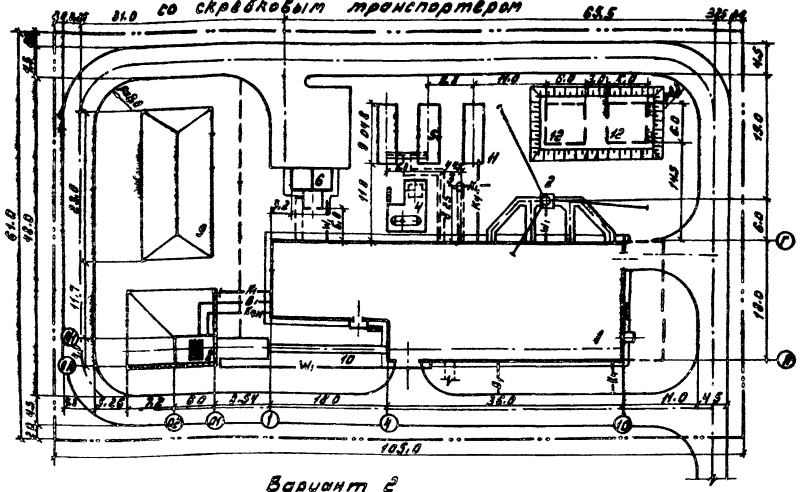

Вариант 2
ленточным транспортером 111 г

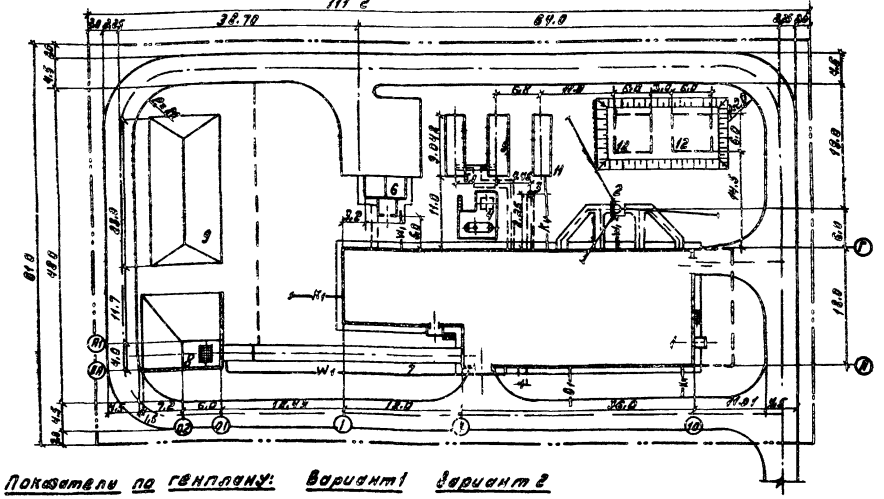

Показатели по генплану:

	Вариант 1	Вариант 2
1. Площадь территории –	6405 м²	6894 м²
2. Площадь застройки –	1781 м²	1829 м²
3. Площадь используемой территории –	4159 м²	4266 м²
4. Коэффициент застройки –	27.81%	26.53%
5. Коэффициент использования территории –	64.93%	61.88%

Экспликация

№ п/п	Наименование	Примечание
1	Котельная	
2	Дымовая труба d=0,8м H=31.915м	ТП 907-2-247
3	Продувочный колодец	
4	Площадка атмосферных деаэраторов	
5	Баки-аккумуляторы 2×50 м³	ТП 704-1-162.83
6	Бункер закрытого хранения соли	
7	Галерея ленточного транспортера	
8	Дробильно-приемный узел	
9	Склад угля	
10	Галерея скребкового транспортера	
11	Приемный резервуар технически загрязненных вод	Т.П. 704-1-168.83
12	Резервуар противопожарного запаса воды	Т.П. 901-4-64.83

Условные обозначения

Условные обозначения	Наименование
	Проектируемые здания и сооружения
	Проектируемая автодорога
	Расширяемая часть зданий
	Непроходной канал
	Граница участка
—В1—	Водопровод хозяйственно-питьевой, производственно-пожарный
—К1—	Канализация бытовая
—КЧ—	Производственная канализация технически загрязненных вод
—КЧн—	Напорные сети
—W₁—	Кабель силовой, напряжением до 1 кВ

Согласовано:
Инв. № подл. | Подп. и дата | Взам. инв. №

Согласовано:
Гл. спец. К.С. | Подп. | Дата
Нач. отд. ЭТ | Подп. | Дата
Нач. отд. ВК | Подп. | Дата

ГИП	Гусева		
Нач. отд.	Ершовский		
Н. контр.	Кузнецов		
Гл. спец.	Сотников		
Рук. гр.	Ершова		
Ст. инж.	Журавлев		

Т.П. 903-1-221.86 –ГТ

Котельная с 4 котлами КЕ-2,5-14С для сельского строительства (с прокомпонированием) Топливо-каменные и бурые угли

Стадия	Лист	Листов
РП		

Схема генплана. Вариант 2 М1:500

Госстрой СССР ГПИ Горьковский Сантехпроект

Альбом VII часть 1

Ведомость рабочих чертежей основного комплекта ТП 903-1- -АР

Лист	Наименование	Примечание
1	Общие данные (начало)	
2	Общие данные (продолжение)	
3	Общие данные (окончание)	
4	План на отм. 0.000. Фрагмент 1. Вариант со стеновыми панелями по серии 1.832.1-9	
5	Планы на отм. 3.250; 7.200. Вариант со стеновыми панелями по серии 1.832.1-9	
6	Разрезы 1-1; 2-2; 3-3; 4-4 Вариант со стеновыми панелями по серии 1.832.1-9	
7	Фасады. Вариант со стеновыми панелями по серии 1.832.1-9	
8	Планы полов и кровли	
9	Форкамера Фрагменты 2, 3	
10	Вариант с ленточным конвейером Галерея. Планы. Разрезы	
11	Вариант со скребковым конвейером. Эстакада. Планы. Разрезы	
12	Фасады галереи и эстакады	
13	Дверь индивидуальная ДН.1	
14	Узлы I - VI	
15	Узлы VII - XIII	
16	Узлы XIV - XVIII	
17	Узлы XIX - XXII	
18	План на отм. 0.000. Фрагмент 1. Вариант со стеновыми панелями по сериям 1.832.1-9 и 1.832 1-10	
19	Планы на отм. 3.250; 7.200. Вариант со стеновыми панелями по сериям 1.832.1-9 и 1.832.1-10	
20	Разрезы 1-1; 2-2; 3-3; 4-4 Вариант со стеновыми панелями по сериям 1.832.1-9 и 1.832.1-10	
21	Фасады. Вариант со стеновыми панелями по сериям 1.832.1-9 и 1.832 1-10	

Ведомость ссылочных и прилагаемых документов

Обозначение	Наименование	Примечание
ГОСТ 18853-73*	Ворота деревянные распашные для животноводческих и птицеводческих зданий	
ГОСТ 14624-84	Двери деревянные для производственных зданий	
ГОСТ 24698-81	Двери деревянные наружные для жилых и общественных зданий	
ГОСТ 6629-74*	Двери деревянные внутренние для жилых и общественных зданий	
ГОСТ 12506-81	Окна деревянные для производственных зданий	
ГОСТ 6785-80	Плиты подоконные железобетонные Технические условия	
ГОСТ 22415-77	Шкафы деревянные для хранения одежды в санитарно-бытовых помещениях промышленных предприятий Общие технические условия	
1.136-12, вып.1	Унифицированные деревянные фрамуги для жилых, общественных зданий и административно-бытовых зданий промышленных предприятий	
1.138-10, вып.1	Перемычки железобетонные для зданий с кирпичными стенами	
1.431-6	Кирпичные перегородки для одноэтажных и многоэтажных производственных зданий	
2.430-3, вып. 1, 2, 3	Типовые архитектурно-строительные детали промышленных зданий с кирпичными стенами. ТДА	
2.435-6, вып.5	Противопожарные двери и ворота промышленных зданий	
2.436-14, вып.1	Узлы окон с деревянными переплетами по ГОСТ 12506-81	
2.460-14, вып.1	Типовые узлы покрытий промышленных зданий в местах пропуска вентиляционных шахт	
2.460-18, вып.1, 3	Узлы покрытий одноэтажных производственных зданий с рулонными кровлями и железобетонными плитами	
2.830-3, вып.1	Узлы самонесущих стен из двухслойных легкобетонных панелей для одноэтажных сельскохозяйственных зданий	
3.016-3, вып.5	Отапливаемые транспортерные галереи пролетами 18, 24 и 30м с облегченными ограждающими конструкциями	
ИИ-03-03 альб. 74-64	Металлические изделия	

1. За отм. 0.000 принята отметка чистого пола котельной соответствующая абсолютной отметке
2. Вокруг здания выполнить асфальтовую отмостку толщиной 30мм, шириной 750мм на уплотненном щебеночном основании. Отметка низа отмостки - 0.150.
3. Материалы стен и перегородок:
а) Для наружных стен котельной приняты панели, офактуренные в заводских условиях цементно-песчаным раствором М 100" в двух вариантах: первый - стеновые панели двухслойные, керамзитобетонные с γ_0 = 1100 кг/м³ по серии 1.832.1-9; второй (комбинированный) - стеновые панели двухслойные, керамзитобетонные с γ_0=1100 кг/м³ повышенной заводской готовности по серии 1.832.1-10 и стеновые панели двухслойные, керамзитобетонные с γ_0=1100 кг/м³ по серии 1.832.1-9.
б) Кирпичные участки стен выполнить из силикатного кирпича М„75" (ГОСТ 379-79) на растворе М„25".
в) Перегородки сборные железобетонные по серии 1.030.9-2, перегородки сборные железобетонные в бытовых помещениях - разработаны в чертежах КЖ, кирпичные - на отм. 3.250 - из силикатного кирпича М„75" (ГОСТ 379-79) на растворе М„50".
4. Перегородки толщиной 120мм армировать 2Ф4мм через 5 рядов кладки по высоте.
5. При кладке кирпичных участков стен и перегородок в откосах дверных проемов для крепления коробок заложить деревянные антисептированные пробки не менее 2-х с каждой стороны.
6. Крепление дверных блоков в кирпичных наружных стенах выполнить по аналогии с узлами серии 2.830-3, вып. 1.
7. Для крепления дверных коробок в сборных железобетонных перегородках просверлить отверстия Ф20 Е=60мм и заложить деревянные антисептированные пробки с шагом 500мм.
8. Над технологическими отверстиями шириной 600мм и менее в кирпичных стенах и перегородках положить сварные сетки из арматуры 4В1 (ГОСТ 6727-80) с ячейками 50х50 и опиранием на кладку не менее 250мм.
9. Гидроизоляция стен на отм -0.030 из цементно-песчаного раствора состава 1:2 толщиной 30мм с гидрофобными добавками.
10. Швы между панелями с наружной стороны тщательно расшить цементным раствором, со строгим соблюдением горизонтальных и вертикальных линий, и заполнить гидроизолирующей мастикой УМС-50. С внутренней стороны швы затереть.
11. Откосы дверных проемов оштукатурить и окрасить цементными красками светлых тонов.
12. Деревянные изделия окрасить по огрунтованной поверхности масляной краской за 2 раза
13. Окраску металлических изделий и конструкций см листы КЖ1.
14. Внутреннюю отделку см. ведомость отделки помещений на листе 2.
15. Наружную отделку фасадов см на листах 7, 21.
16 Металлические балки перекрытия на отм 3.250 оштукатурить по сетке толщ. слоя 15мм см. лист КЖ-12.

Согласовано: Отдел КЧ-1 Лепендин; Отдел ВК-1 Акчурин; Отдел ОВ-2 Ионкин; Отдел ЭТ Латышев; Отдел КИП и А Борисов

Инв. № подл. | Подпись и дата | Взам. инв. №

Типовой проект разработан в соответствии с действующими нормами и правилами и предусматривает мероприятия, обеспечивающие взрывную, взрывопожарную и пожарную безопасность при эксплуатации здания (сооружения)
Главный инженер проекта /Гусева Т.Г./

Привязан

Инв. №

ТП 903-1-221 86 -АР

Котельная с 4 котлами КЕ-2,5-14С для сельского строительства (в блочном исполнении). Топливо каменные и бурые угли.

				Стадия	Лист	Листов
ГИП	Гусева			РП	1	21
Нач. отд	Ехилевский					
Н. контр.	Силькунов					
Гл. спец	Погорельский					
Рук. гр	Сакилинская					
Ст. арх	Кузочкина					

Общие данные (начало)

Госстрой СССР ГПИ Горьковский САНТЕХПРОЕКТ

Ведомость отделки помещений

Площадь м²

Наименование или номер помещения	Потолок: Площадь	Потолок: Вид отделки	Стены или перегородки: Площадь	Стены или перегородки: Вид отделки	Низ стен или перегородок (панель): Площадь	Низ стен или перегородок (панель): Вид отделки	Низ стен или перегородок (панель): Высота, мм	Примечание
Котельный зал, водоподготовка, площадка вспомогательного оборудования, вентиляция, тамбур шлакозолоудаления	863.0	Затирка швов, Известковая побелка.	1326.2	Расшивка швов панельных стен. Кладка кирпичных участков с подрезкой швов. Известковая окраска.	—	—	—	Для варианта с ленточным конвейером
			1302.0					Для варианта со скребковым конвейером
ПСУ	37.0	Затирка швов, Клеевая побелка	96.5	Расшивка швов панельных стен. Штукатурка кирпичных стен. Клеевая окраска.	—	—	—	—
Надбункерная галерея	218.2	Затирка швов, Известковая побелка	222.5	Затирка швов панельных стен. Окраска силикатными красками светлых тонов	—	—	—	Для варианта с ленточным конвейером
			229.0					Для варианта со скребковым конвейером
Лаборатория ВПУ, Щитовая КИП	41.2	Затирка швов. Клеевая побелка	127.2	Расшивка швов панельных стен. Штукатурка кирпичных стен. Масляная окраска	—	—	—	—
Мужской гардероб, женский гардероб, кладовая гардеробного белья, кладовая уборочного инвентаря	51.0	То же	137.9	Расшивка швов панельных стен	68.8	Масляная окраска	1500	—
				Клеевая окраска				
Комната отдыха, комната приема пищи, коридор, входной тамбур.	46.0	—"—	141.3	Расшивка швов панельных стен. Штукатурка кирпичных стен.	67.0	Масляная окраска	1500	—
				Клеевая окраска				
Уборные	11.0	Затирка швов, Водоэмульсионная окраска.	61.1	Расшивка швов панельных стен. Штукатурка кирпичных стен.	30.0	Глазурованная керамическая плитка	1500	—
				Водоэмульсионная окраска.				
Душевые	8.0	Затирка швов. Масляная окраска	52.0	Расшивка швов панельных стен.	31.0	То же	1800	—
				Масляная окраска.				
Галерея с ленточным конвейером	103.0	Затирка швов Известковая побелка	172.0	Затирка швов панельных стен. Кладка кирпичных участков с подрезкой швов. Окраска силикатными красками светлых тонов.	—	—	—	—
Приемно-дробильное устройство для варианта со скребковым конвейером	44.0	То же	107.3	То же	—	—	—	—
Приемно-дробильное устройство для варианта с ленточным конвейером	39.0	—"—	102.5	Известковая окраска	—	—	—	—

Спецификация элементов заполнения проемов

Марка, поз.	Обозначение	Наименование	Кол. на отм. 0.000	Кол. на отм. 3.250	Кол. на отм. 7.200	Кол. всего	Масса ед. кг.	Примечание
1	ГОСТ 18853-73*	Ворота ВРК 30-30	1	—	—	1	—	
2	ГОСТ 24698-81	Дверной блок ДН24-19ГП	1	—	—	1	—	
3	ГОСТ 14624-84	Дверной блок ДНГ24-10П	1	—	—	1	—	
4	ГОСТ 6629-74*	Дверной блок ДГ24-10	1	—	—	1	—	
5	ГОСТ 6629-74*	Дверной блок ДГ24-19	1	—	—	1	—	
6	2.435-6 вып.5	Дверной блок ПД-1	1	—	—	1	—	
7	ГОСТ 6629-74*	Дверной блок ДГ21-8Л	3	—	—	3	—	
	1.136-12 вып.1	Деревянная фрамуга ФВ09-07					—	Высоту фрамуги принять 320мм
8	ГОСТ 6629-74*	Дверной блок ДГ 21-8	4	—	—	4	—	
9	ГОСТ 6629-74*	Дверной блок ДГ 21-8Л	7	—	—	7	—	
8,9	1.136-12 вып.1	Деревянная фрамуга ФВ09-07	11	—	—	11	—	
10	ГОСТ 6629-74*	Дверной блок ДГ21-8	1	—	—	1	—	
11	ГОСТ 6629-74*	Дверной блок ДГ21-12	—	3/2	—	3/2	—	см. примеч. п.2
12	ГОСТ 14624-84	Дверной блок ДНГ21-10	—	—	1	1	—	
13	ГОСТ 14624-84	Дверной блок ДНГ24-10Л	—	—	1	1	—	
	1.136-12 вып.1	Деревянная фрамуга ФН06-10	—	—	2	2	—	
14	ТП 903-1-221.86 -АР лист 13	Дверной блок ДН1	1	—	—	1	—	
15	ГОСТ 6629-74*	Дверной блок ДГ21-8П	1	—	—	1	—	
16	ГОСТ 6629-74*	Дверной блок ДГ21-8ВЛП	1	1	—	2	—	Выполнить порог по месту
ОК1	ГОСТ 12506-81	Окно СВД 12-18	24/1	35/1	—	56/2	—	см. примеч. п.1
	ГОСТ 6785-80	Подоконная плита ПОО18.30.35-Т	5/1	—	—	5/1	48	Для окон в бытовых помещениях
ОК2	ГОСТ 12506-81	Окно СГО6-12	—	—	24	24	—	
ОК3	ГОСТ 12506-81	Окно СГО6-9	36	—	—	36	—	для галереи
	ГОСТ 24454-80Е	Брус 64×90×564	24	—	—	24	—	
	ГОСТ 24454-80Е	Нащельник из досок 160×15	24	—	—	24	—	
	ГОСТ 24454-80Е	Доска 64×20×2980	24	—	—	24	—	
	ГОСТ 24454-80Е	Доска 64×50×564	24	—	—	24	—	

1. В числителе учтены оконные переплеты для варианта со стеновыми панелями по серии 1.832.1-9; в знаменателе - для варианта со стеновыми панелями по серии 1.832.1-10.
2. В числителе учтено количество дверей для варианта с ленточным конвейером; в знаменателе - для варианта со скребковым конвейером.

ТП 903-1-221.86 -АР

Котельная с Чкотлами КЕ-2.5-МС для сельского строительства (в блочном исполнении). Топливо-каменные и бурые угли.

Привязан

Инв. №

Гип	Гусева	
Нач. отд.	Ехилевский	
Н. контр.	Силькунов	
Гл. спец.	Погорельский	
Рук. гр.	Сакулинская	
Ст. арх.	Кузочкина	

Общие данные (продолжение)

Стадия	Лист	Листов
РП	2	

Госстрой СССР ППМ Горьковский САНТЕХПРОЕКТ

21192-09 7

Альбом VII часть 1

Спецификация перемычек

Марка, поз.	Обозначение	Наименование	Кол. на отм. 0.000	Кол. на отм. 3.250	Кол. на отм. 7.200	Кол. всего	Масса ед. кг	Примечание
пр5; пр10	1.138-10 вып.1	1пр1 - 10.12.14	3/6	6/5	—	9/11	43	см. примеч.
пр1; пр4; пр7	1.138-10 вып.1	1пр1 - 12.12.14	6	—	3	9	54	
пр2; пр3	1.138-10 вып.1	1пр3 - 22.12.14	10	6	—/3	16/19	92	
пр8	1.138-10 вып.1	1пр4 - 33.12.22	—	—	3/—	3/—	220	
пр9	1.138-10 вып.1	1пр8 - 20.12.22У	3/—	—	—	3/—	138	
пр6	1.138-10 вып.1	1пр2 - 15.12.14	—	3/2	—	3/2	65	

В числителе учтено количество для варианта с ленточным конвейером; в знаменателе количество для варианта со скребковым конвейером.

Спецификация гардеробного оборудования

Марка, поз.	Обозначение	Наименование	Кол.	Масса ед. кг.	Примечание
1	ГОСТ 22415-77	Шкаф деревянный ДД-33.3	15	—	со скамьей
2	ГОСТ 22415-77	Шкаф деревянный ДД-33.2	2	—	со скамьей
3	ГОСТ 14919-83Е*	Электроплитка бытовая ЭП4-2-2.0/220	1	—	
4	ГОСТ 25178-82	Электросушитель ЭС-2	8	—	
5	ГОСТ 23110-78	Электроводонагреватель НЭ-16	1	—	
6	ГОСТ 16317-76	Холодильник бытовой „Свияга" тип КШ-160	1	—	
—	ГОСТ 10280-83	Электропылесос бытовой „Циклон" тип КМ-30	1	—	

Ведомость спецификаций

Лист	Наименование	Примечание
2	Спецификация элементов заполнения проемов	
3	Спецификация перемычек	
3	Спецификация гардеробного оборудования	
3	Спецификация элементов, замаркированных в типовых узлах	
9, 14, 15, 16, 17	Спецификация элементов, замаркированных в узлах	
13	Спецификация материалов на дверь индивидуальную ДИ 1	
16	Спецификация элементов, замаркированных в типовых узлах для окон	

Ведомость толщин стен и утеплителя

Расчетная наружная температура	Объемная масса теплоизоляционного слоя панели кг/м³	Стены мм: Производственных помещений: Панельные	Стены мм: Производственных помещений: Кирпичные	Стены мм: Административно-бытовых помещений: Панельные	Стены мм: Административно-бытовых помещений: Кирпичные	Утеплитель кровли мм: Минераловатные плиты повышенной жесткости $\gamma = 200$ кг/м³
-20°С	1100	200	250	300	380	60
-30°С	1100	250	380	400	510	80
-40°С	1100	300	510	400	640	100

Марки мастик для кровли

Районы строительства	Марка мастик ГОСТ 2889-80: Устройство кровли	Марка мастик ГОСТ 2889-80: Устройство мест примыканий
Севернее географической широты 50° для Европейской части и 53° для Азиатской части СССР	МБК-Г-65 МБК-Х-65	МБК-Г-85
Южнее указанных выше районов	МБК-Г-75 МБК-Х-75	МБК-Г-100

Спецификация элементов, замаркированных в типовых узлах

Марка, поз.	Обозначение	Наименование	Кол.	Масса ед. кг.	Примечание
МК-5	2.430-3 вып.3	Стальной элемент	28шт	0.46	
МК-6	2.430-3 вып.3	Стальной элемент	12шт.	0.46	
МС-10	1.431-6	Соединительный элемент	24шт.	0.30	
МС-11	1.431-6	Соединительный элемент	21шт.	0.29	
МС-12	1.431-6	Соединительный элемент	24шт.	1.13	
—	1.431-6	12 А-I ГОСТ 5781-82*	28м.пог.	1.20	
4	2.430-3 вып.2	Круг $\frac{3\text{-В-ГОСТ 2590-71*}}{8\text{ ст 3 кп 2 ГОСТ 535-79}}$	36шт	0.056	анкер
1	2.430-3 вып.2	Фартук из кровельной стали по ГОСТ 14918-80*	12м.пог.	6.3	масса 1м²
2	2.430-3 вып.2	Фасонный элемент из кровельной стали по ГОСТ 14918-80*	12м.пог.	6.3	масса 1м²
5	2.430-3 вып.2	Фасонный элемент из кровельной стали по ГОСТ 14918-80*	29 м.пог.	6.3	масса 1м²
12	2.430-3 вып.2	Костыль из кровельной стали по ГОСТ 14918-80*	4шт	0.50	
МС55	2.460-18 вып.3	Костыль	191шт	0.21	
МС56	2.460-18 вып.3	Фартук	82шт	3.0	
22	3.016-3 вып.5	Фасонный элемент из кровельной стали по ГОСТ 14918-80*	5.5 м.пог.	6.3	масса 1м²
23	3.016-3 вып.5	Фасонный элемент из кровельной стали по ГОСТ 14918-80*	2.7 м.пог.	6.3	масса 1м²
24	3.016-3 вып.5	Фасонный элемент из кровельной стали по ГОСТ 14918-80*	2.7 м.пог.	6.3	масса 1м²
25	3.016-3 вып.5	Фасонный элемент из кровельной стали по ГОСТ 14918-80*	2.7 м.пог.	6.3	масса 1м²
26	3.016-3 вып.5	Фасонный элемент из кровельной стали по ГОСТ 14918-80*	2.7 м.пог.	6.3	масса 1м²
16	3.016-3 вып.5	Фасонный элемент из кровельной стали по ГОСТ 14918-80*	4.4 м.пог.	6.3	масса 1м²
17	3.016-3 вып.5	Фасонный элемент из кровельной стали по ГОСТ 14918-80*	4.4 м.пог.	6.3	масса 1м²
—	3.016-3 вып.5	С $\frac{4Вр1-100}{3Вр1-200}$ 950×3050 ГОСТ 8478-81	13шт	3.93	
3	2.430-3 вып.2	Фасонный элемент из кровельной стали по ГОСТ 14918-80*	13 м.пог.	6.3	масса 1м²
11	2.430-3 вып.2	Полоса стальная-4×40 С=120мм	16шт	0.15	
7	3.016-3 вып.5	Фасонный элемент из кровельной стали по ГОСТ 14918-80*	36 м.пог.	6.3	масса 1м²
8	3.016-3 вып.5	Фасонный элемент из кровельной стали по ГОСТ 14918-80*	36 м.пог.	6.3	масса 1м²
2	3.016-3 вып.5	Фасонный элемент из кровельной стали по ГОСТ 14918-80*	75 м.пог.	6.3	масса 1м²
—	ГОСТ 6665-82	Бортовой камень БР 100.30.18	50 м.пог.	120.0	

Условные обозначения:

П.А. — по аналогии

— плита электрическая

— холодильник электрический

— электроводонагреватель

Инв. № подл. | Подпись и дата | Взам. инв. №

Привязан

Инв. №

Гип	Гусева	
Нач. отд.	Ехилевский	
Н. контр.	Силькунов	
Гл. спец.	Погорельский	
Рук. гр.	Сакулинская	
Ст. арх.	Кузочкина	

ТП 903-1-221.86 -АР

Котельная с 4 котлами КЕ-2.5-14С для сельского строительства (в блочном исполнении). Топливо-каменные и бурые угли.

Стадия	Лист	Листов
РП	3	

Общие данные (окончание)

Госстрой СССР ГПИ Горьковский САНТЕХПРОЕКТ

21192-09 8

План на отм. 0.000

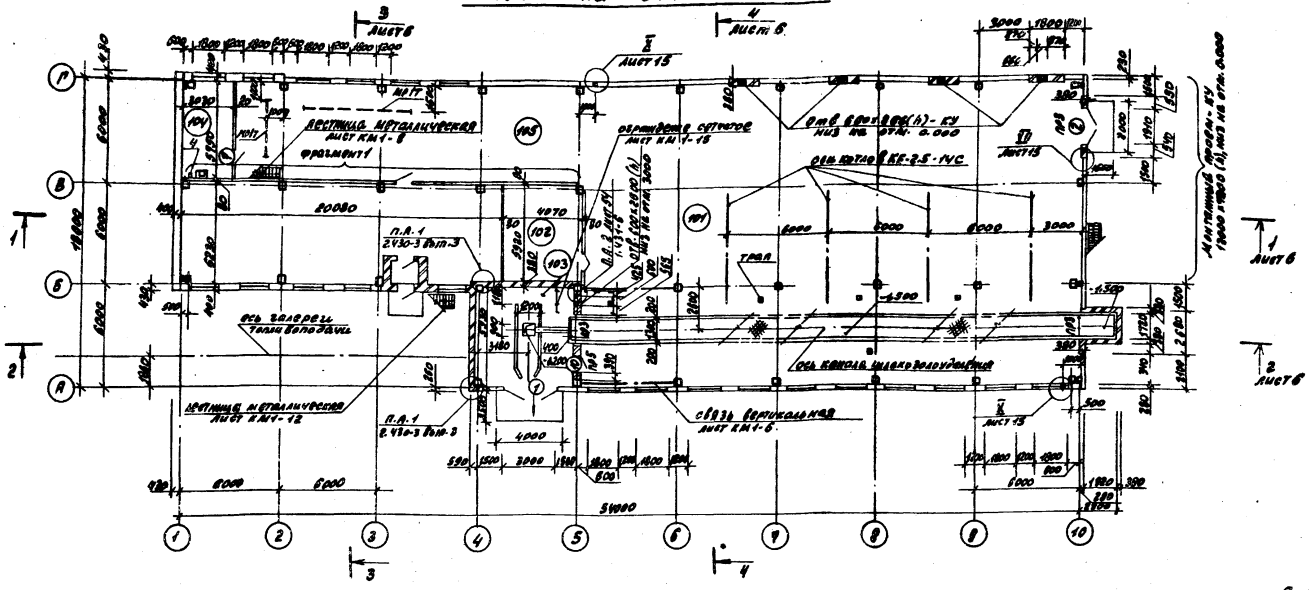
Лестница металлическая
Фрагмент
Ось колонн
Связь вертикальная
Ось колонн цокольного этажа
Ось колонн
Ось балконной плиты
Ось колонн цокольного этажа
Ось колонн
Ось колонн цокольного этажа
Ось колонн
Ось колонн цокольного этажа
Ось колонн

Альбом VII часть 1

Спецификация перемычек

Марка, поз.	Обозначение	Наименование	Кол. на отм. 0.000	Кол. на отм. 3.250	Кол. на отм. 7.200	Кол. всего	Масса ед. кг.	Примечание
пр5; пр10	1.138-10 вып.1	1пр1 - 10.12.14	3/6	6/5	—	9/11	43	см. примеч.
пр1; пр4; пр7	1.138-10 вып.1	1пр1 - 12.12.14	6	—	3	9	54	
пр2; пр3	1.138-10 вып.1	1пр3 - 22.12.14	10	6	—/3	16/19	92	
пр8	1.138-10 вып.1	1пр4 - 33.12.22	—	—	3/—	3/—	220	
пр9	1.138-10 вып.1	1пр8 - 20.12.22У	3/—	—	—	3/—	138	
пр6	1.138-10 вып.1	1пр2 - 15.12.14	—	3/2	—	3/2	65	

В числителе учтено количество для варианта с ленточным конвейером; в знаменателе количество для варианта со скребковым конвейером.

Спецификация гардеробного оборудования

Марка, поз.	Обозначение	Наименование	Кол.	Масса ед. кг.	Примечание
1	ГОСТ 22415-77	Шкаф деревянный ДД-33.3	15	—	со скамьей
2	ГОСТ 22415-77	Шкаф деревянный ДД-33.2	2	—	со скамьей
3	ГОСТ 14919-83Е*	Электроплитка бытовая ЭП4-2-2.0/220	1	—	
4	ГОСТ 25178-82	Электросушитель ЭС-2	8	—	
5	ГОСТ 23110-78	Электроводонагреватель НЭ-16	1	—	
6	ГОСТ 16317-76	Холодильник бытовой „Свияга" тип КШ-160	1	—	
—	ГОСТ 10280-83	Электропылесос бытовой „Циклон" тип КМ-30	1	—	

Ведомость спецификаций

Лист	Наименование	Примечание
2	Спецификация элементов заполнения проемов	
3	Спецификация перемычек	
3	Спецификация гардеробного оборудования	
3	Спецификация элементов, замаркированных в типовых узлах	
9, 14, 15, 16, 17	Спецификация элементов, замаркированных в узлах	
13	Спецификация материалов на дверь индивидуальную ДН 1	
16	Спецификация элементов, замаркированных в типовых узлах для окон	

Ведомость толщин стен и утеплителя

Расчетная наружная температура	Объемная масса теплоизоляционного слоя панели кг/м³	Стены мм: Производственных помещений: Панельные	Стены мм: Производственных помещений: Кирпичные	Стены мм: Административно-бытовых помещений: Панельные	Стены мм: Административно-бытовых помещений: Кирпичные	Утеплитель кровли мм: Минераловатные плиты повышенной жесткости $\gamma = 200$ кг/м³
-20°С	1100	200	250	300	380	60
-30°С	1100	250	380	400	510	80
-40°С	1100	300	510	400	640	100

Марки мастик для кровли

Районы строительства	Марка мастик ГОСТ 2889-80: Устройство кровли	Марка мастик ГОСТ 2889-80: Устройство мест примыканий
Севернее географической широты 50° для Европейской части и 53° для Азиатской части СССР	МБК-Г-65 МБК-Х-65	МБК-Г-85
Южнее указанных выше районов	МБК-Г-75 МБК-Х-75	МБК-Г-100

Условные обозначения:

П.А. — по аналогии

— плита электрическая

— холодильник электрический

— электроводонагреватель

Спецификация элементов, замаркированных в типовых узлах

Марка, поз.	Обозначение	Наименование	Кол.	Масса ед. кг.	Примечание
МК-5	2.430-3 вып.3	Стальной элемент	28шт.	0.46	
МК-6	2.430-3 вып.3	Стальной элемент	12шт.	0.46	
МС-10	1.431-6	Соединительный элемент	24шт.	0.30	
МС-11	1.431-6	Соединительный элемент	21шт.	0.29	
МС-12	1.431-6	Соединительный элемент	24шт.	1.13	
—	1.431-6	12 А-I ГОСТ 5781-82*	28м.пог.	1.20	
4	2.430-3 вып.2	Круг $\frac{3\text{-}В\text{-}ГОСТ\ 2590\text{-}71^*}{В\ ст\ 3\ хп\ 2\ ГОСТ\ 535\text{-}79}$	36шт	0.055	анкер
1	2.430-3 вып.2	Фартук из кровельной стали по ГОСТ 14918-80*	12м.пог.	6.3	масса 1м²
2	2.430-3 вып.2	Фасонный элемент из кровельной стали по ГОСТ 14918-80*	12м.пог.	6.3	масса 1м²
5	2.430-3 вып.2	Фасонный элемент из кровельной стали по ГОСТ 14918-80*	29 м.пог.	6.3	масса 1м²
12	2.430-3 вып.2	Костыль из кровельной стали по ГОСТ 14918-80*	4шт	0.50	
МС55	2.460-18 вып.3	Костыль	191шт	0.21	
МС56	2.460-18 вып.3	Фартук	82шт	3.0	
22	3.016-3 вып.5	Фасонный элемент из кровельной стали по ГОСТ 14918-80*	5.5 м.пог.	6.3	масса 1м²
23	3.016-3 вып.5	Фасонный элемент из кровельной стали по ГОСТ 14918-80*	2.7 м.пог.	6.3	масса 1м²
24	3.016-3 вып.5	Фасонный элемент из кровельной стали по ГОСТ 14918-80*	2.7 м.пог.	6.3	масса 1м²
25	3.016-3 вып.5	Фасонный элемент из кровельной стали по ГОСТ 14918-80*	2.7 м.пог.	6.3	масса 1м²
26	3.016-3 вып.5	Фасонный элемент из кровельной стали по ГОСТ 14918-80*	2.7 м.пог.	6.3	масса 1м²
16	3.016-3 вып.5	Фасонный элемент из кровельной стали по ГОСТ 14918-80*	4.4 м.пог.	6.3	масса 1м²
17	3.016-3 вып.5	Фасонный элемент из кровельной стали по ГОСТ 14918-80*	4.4 м.пог.	6.3	масса 1м²
—	3.016-3 вып.5	С $\frac{4Вр1\text{-}100}{3Вр1\text{-}200}$ 950×3050 ГОСТ 8478-81	13шт	3.93	
3	2.430-3 вып.2	Фасонный элемент из кровельной стали по ГОСТ 14918-80*	13 м.пог.	6.3	масса 1м²
11	2.430-3 вып.2	Полоса стальная-4×40 С=120мм	16шт	0.15	
7	3.016-3 вып.5	Фасонный элемент из кровельной стали по ГОСТ 14918-80*	36 м.пог.	6.3	масса 1м²
8	3.016-3 вып.5	Фасонный элемент из кровельной стали по ГОСТ 14918-80*	36 м.пог.	6.3	масса 1м²
2	3.016-3 вып.5	Фасонный элемент из кровельной стали по ГОСТ 14918-80*	75 м.пог.	6.3	масса 1м²
—	ГОСТ 6665-82	Бортовой камень БР 100.30.18	50 м.пог.	120.0	

Инв. № подл. | Подпись и дата | Взам. инв. №

Привязан

Инв. №

ГИП	Гусева	
Нач. отд.	Ехилевский	
Н. контр.	Силькунов	
Гл. спец.	Погорельский	
Рук. гр.	Сакулинская	
Ст. арх.	Кузочкина	

ТП 903-1-221.86 -АР

Котельная с 4 котлами КЕ-2.5-14с для сельского строительства (в блочном исполнении). Топливо-каменные и бурые угли.

Стадия	Лист	Листов
РП	3	

Общие данные (окончание)

Госстрой СССР ГПИ Горьковский САНТЕХПРОЕКТ

21192-09 8

Альбом VII часть

План на отм. 7.200

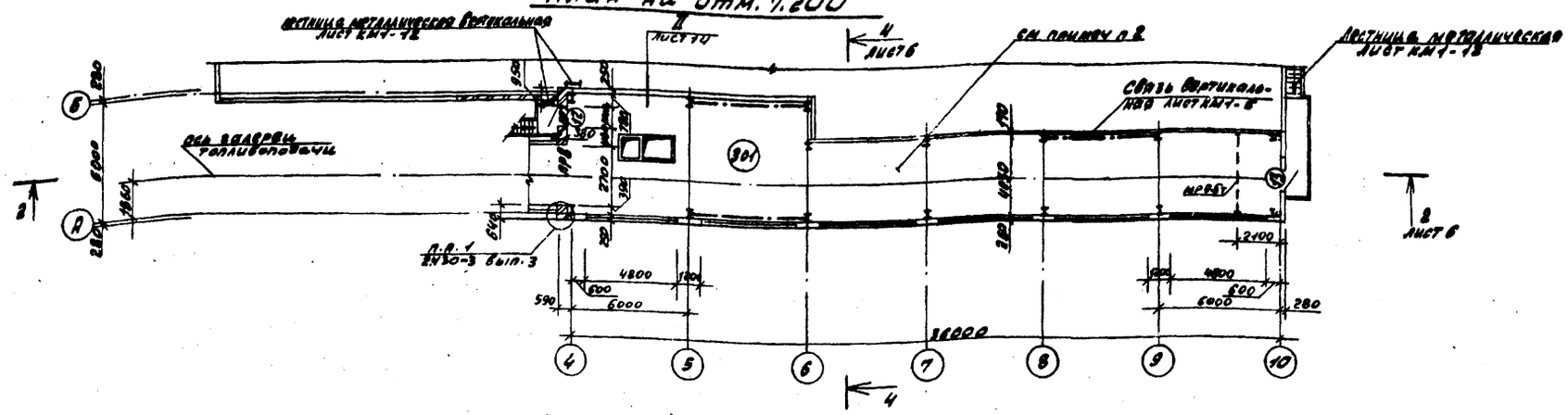

План на отм. 3.250

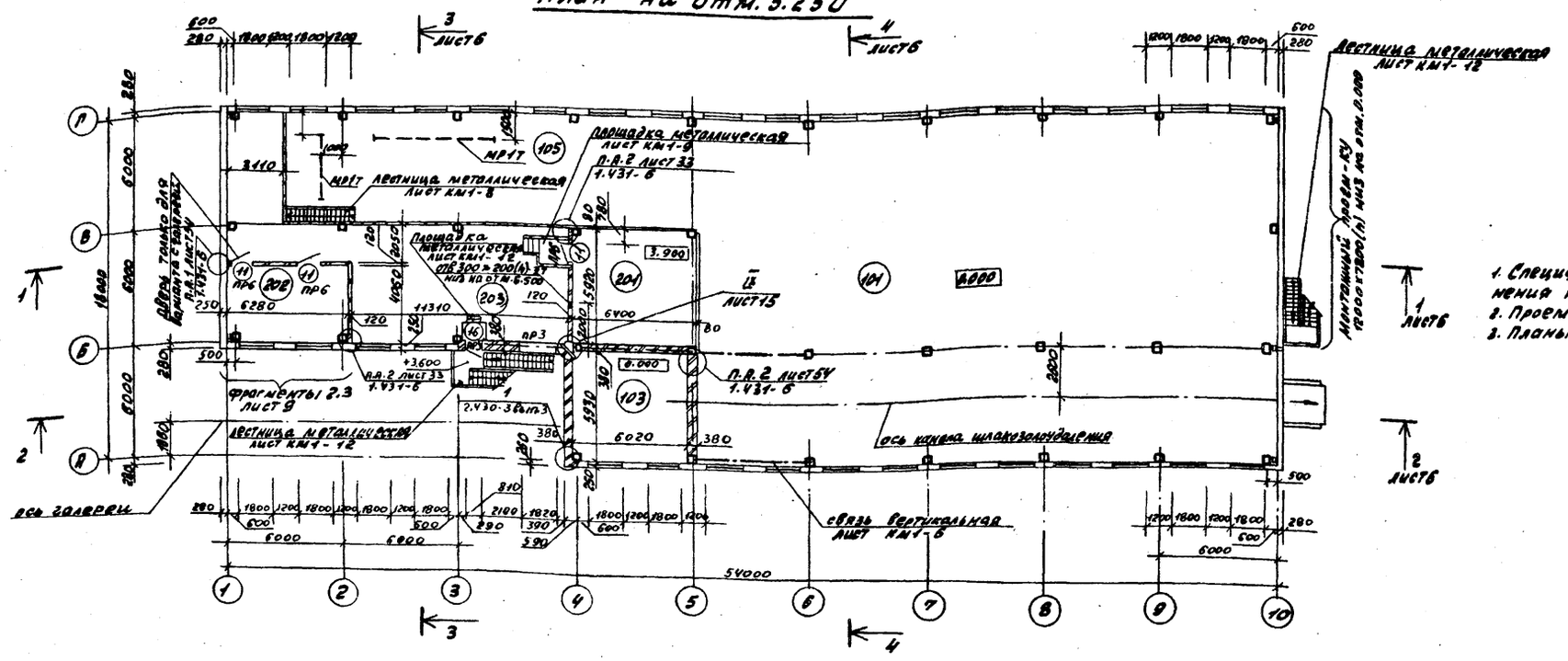

Экспликация помещений

Номер по плану	Наименование	Площадь, м²	Категория производства по взрывной, взрыво-пожарной и пожарной опасности
201	ПСУ	37.0	Д
202	Венткамера	25.1	Д
203	Площадка вспомогательного оборудования	64.1	Г
301	Надбункерная галерея	218.4	В

1. Спецификация перемычек и спецификация элементов заполнения проемов на листах 2, 3
2. Проемы в полу условно не показаны, см. листы КЖ-15, 16.
3. Планы выполнены для варианта с ленточным конвейером.

Ведомость проемов ворот и дверей

Марка, поз.	Размер проема в кладке, мм
11	1210 × 2070
12	1010 × 2070
13	1000 × 3000
16	810 × 2070

Ведомость перемычек

Марка, поз.	Схема сечения
ПР3	1ПР3-22.12.14; 5.400; 280; 100; Б
ПР6	1ПР2-15.12.14; 5.320; 5.970

Ведомость перемычек

Марка, поз.	Схема сечения
ПР7 ПР5	1ПР1-12.12.14-ПР7; 1ПР1-10.12.14 ПР5; 9.270-ПР7; 5.670-ПР5; 280; 100; 150; Б; 4
ПР8	1ПР4-33.12.22; 10.200; 150; 4

Привязан

Инв. №

Гип	Гусева		
Нач. отд.	Ежилевский		
Н. контр.	Силькунов		
Гл. спец.	Порфирьевский		
Рук. гр.	Сакулинская		
Ст. арх.	Кузочкина		

ТП903-1-221.86 -АР

Котельная с 4 котлами КЕ-2.5-14С для сельского строительства (в блочном исполнении). Топливо-каменные и бурые угли.

Стадия	Лист	Листов
РП	5	

Планы на отм. 3.250, 7.200
Вариант со стеновыми панелями по серии 1.832.1-9

Госстрой СССР ГПИ Горьковский САНТЕХПРОЕКТ

Инв. № подл. | Подп. и дата | Взам. инв. №

21192-09 10

Разрез 1-1

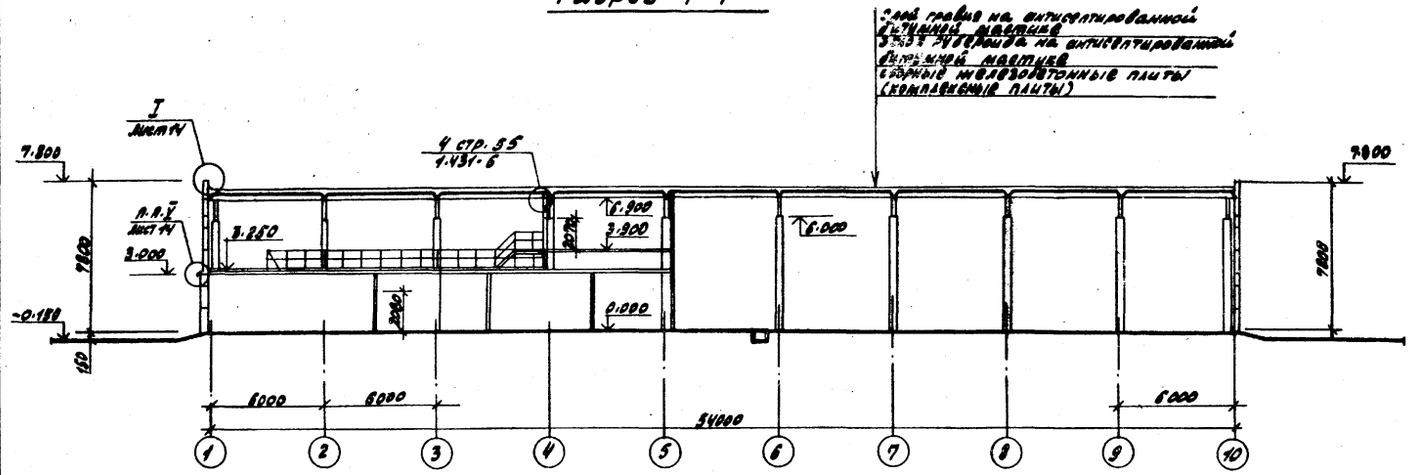

Разрез 3-3

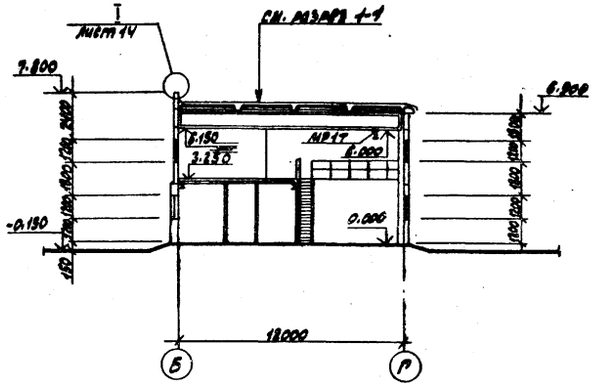

Разрез 2-2

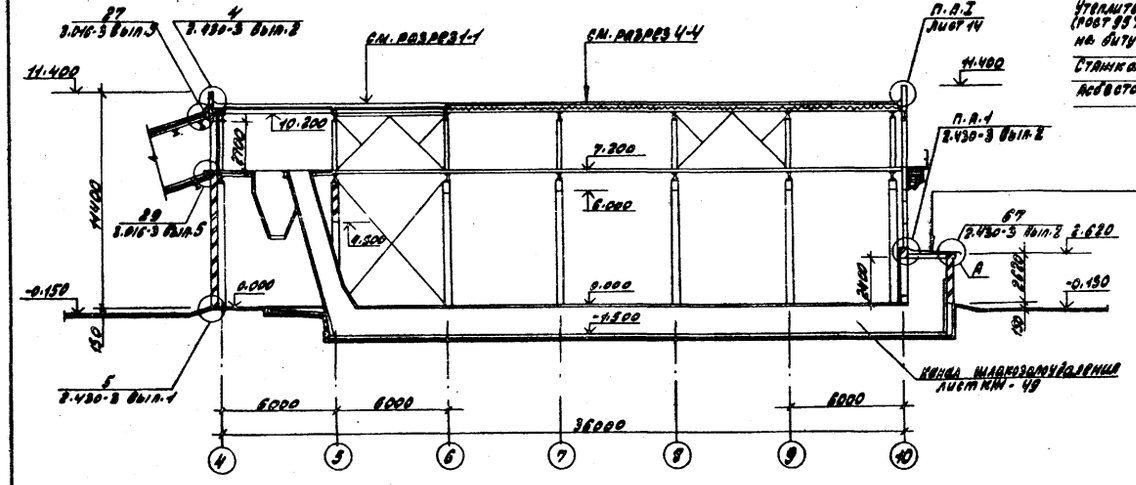

Слой гравия на битумной мастике
2 слоя рубероида на битумной мастике
Втирка из цементно-песчаного раствора М50 толщ. 20 мм
Утеплитель-минераловатные плиты $\gamma=200$ кг/м³ (ГОСТ 9573-82) толщ. 80 мм, приклеенные на битумной мастике
Стяжка из цементно-песчаного р-ра М50
Асбестоцементные волнистые листы

Разрез 4-4

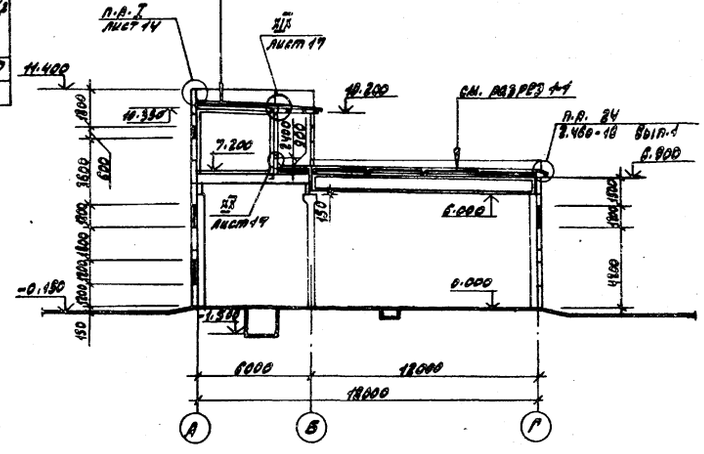

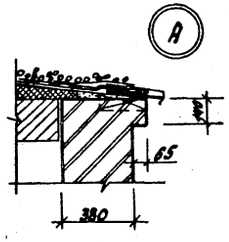

Слой гравия на антисептированной битумной мастике
2 слоя рубероида на антисептированной битумной мастике
Стяжка из цементно-песчаного раствора М50 толщ. 15 мм по уклону
Минераловатные плиты $\gamma=200$ кг/м³ толщ. 80 мм (ГОСТ 9573-82)
Сборные железобетонные плиты

Привязан

Инв. №

ТП 903-1-221.86 -АР

Котельная мощностью 3,5 МВт для водяного отопления (с турбинами исполнения 3, топливо - каменный уголь).

				Стадия	Лист	Листов
ГИП	Гусева			РП	6	
Нач. отд.	Ешпанский					
Н. контр.	Сильчунов					
Гл. спец.	Погорельцев			Разрезы 1-1; 2-2; 3-3; 4-4; Вариант со стеновыми панелями по серии 1.832.1-9	Госстрой СССР ГПИ Горьковский САНТЕХПРОЕКТ	
Рук. гр.	Савельевская					
Ст. држ.	Кучечкина					

Фасад 1-10

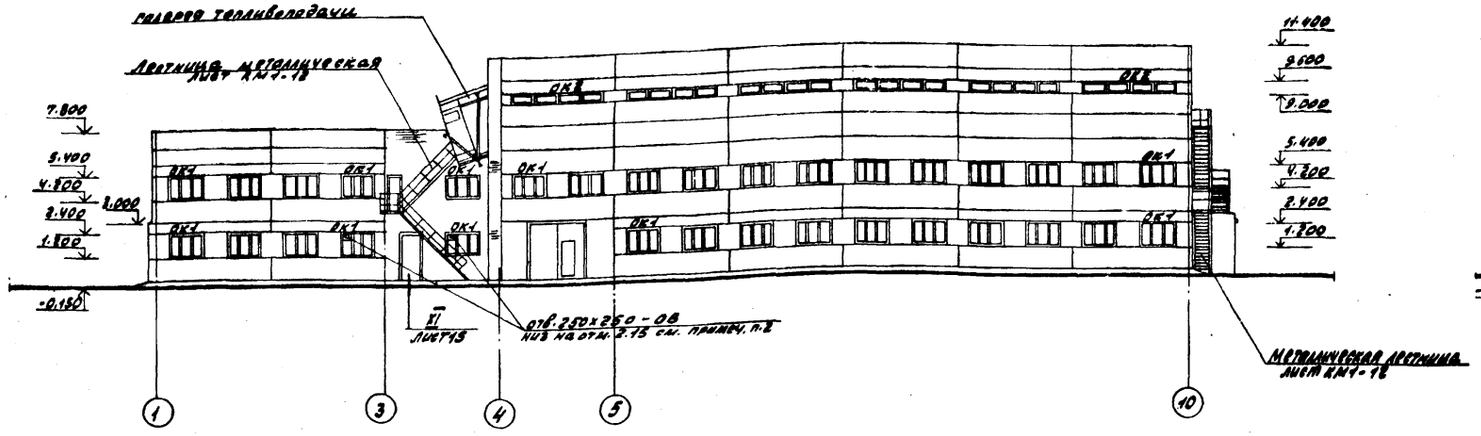

Фасад А-Г

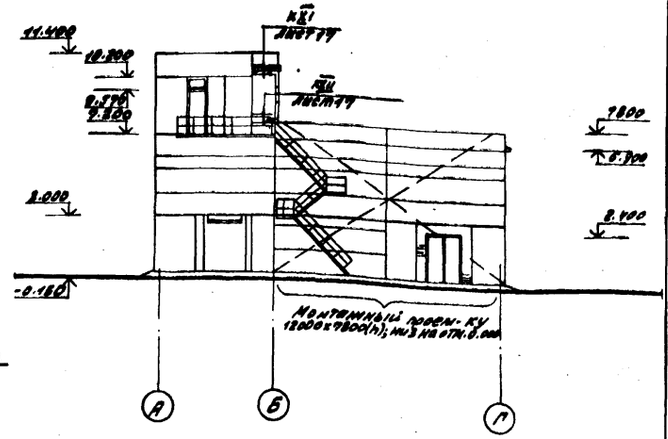

Фасад 10-1

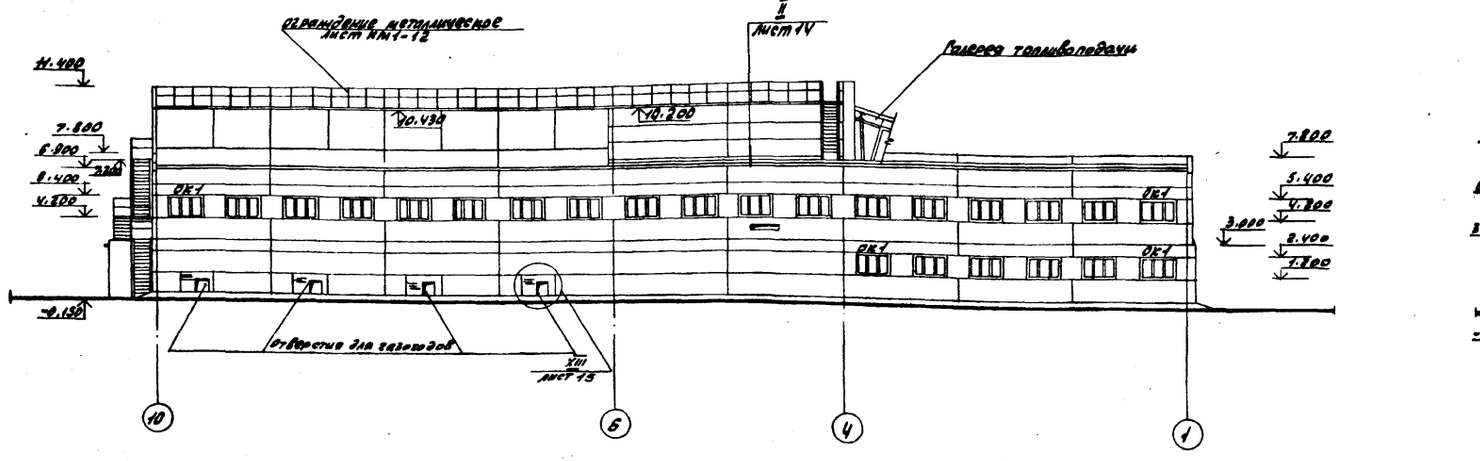

Фасад Г-А

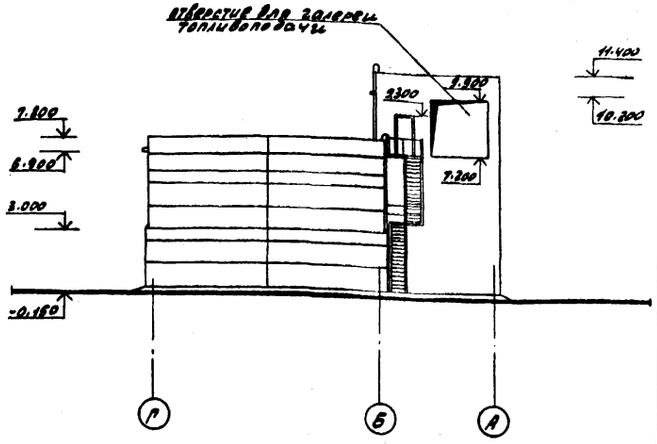

Схемы заполнения оконных проемов

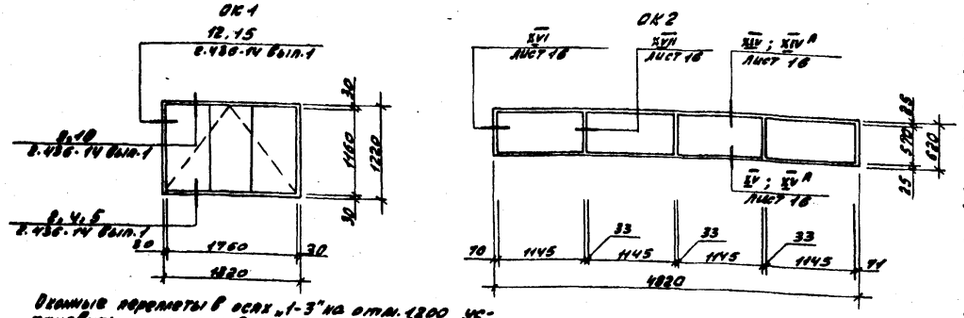

Оконные переплеты в осях „1-3" на отм. 1.200 установить по узлам 2.10.15.
Оконные переплеты в осях „3-4" на отм. 1.800 и 4.200 установить по узлам 4, 9, 12.

Наружная отделка

Наружные стеновые панели окрасить перхлорвиниловыми, цементно-перхлорвиниловыми красочными составами. Для северных районов применить краски теплых тонов, для южных районов - холодных тонов. Кирпичные участки наружных стен оштукатурить.
Откосы оконных и дверных проемов оштукатурить и окрасить цементными красками в белый цвет.
Деревянные полотна входных дверей и оконные переплеты окрасить масляной краской за два раза по огрунтованной поверхности.
Указания по окраске наружных стальных лестниц см. листы КМ.

1. Спецификацию элементов заполнения оконных проемов см. на листе 2.
2. Отверстия для крепления вентиляторов выполнить по месту.

Привязан

Инв. №

			ТП 903-1-221.86		-АР
			Крупнопанельные КР-2.5-МС для сельского строительства (с наружными штукатурными). Полносборные каркасные здания.		
				Стадия	Лист	Листов
				РП	7	
Гип	Гусева		Фасады. Вариант со стеновыми панелями по серии 1.432.1-9	Госстрой СССР ГПИ Гражданский Сантехпроект	
Нач.отд	Ермакевич				
Н.контр.	Славкинов				
Гл.спец.	Логоровская				
Рук.гр.	Сакунинская				
Ст.арх.	Кузовкина				

Альбом VIII часть 1

План кровли

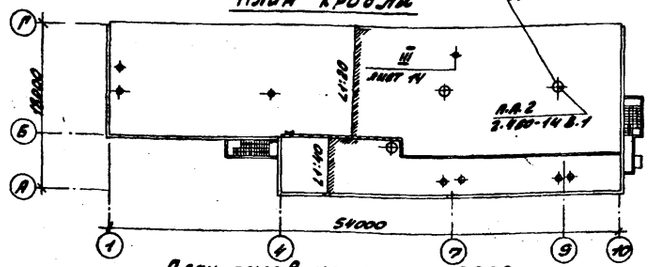

План полов на отм. 7.2000

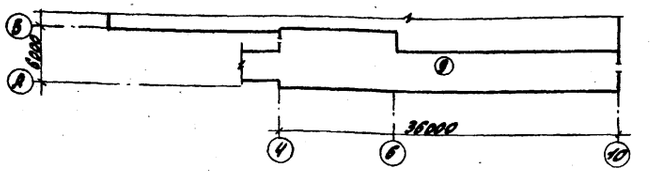

План полов на отм. 3.250

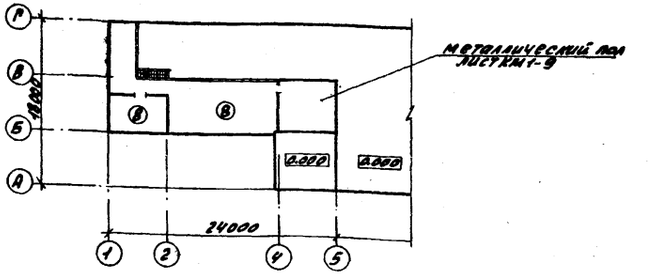

План полов на отм. 0.000

топливо - бурые угли

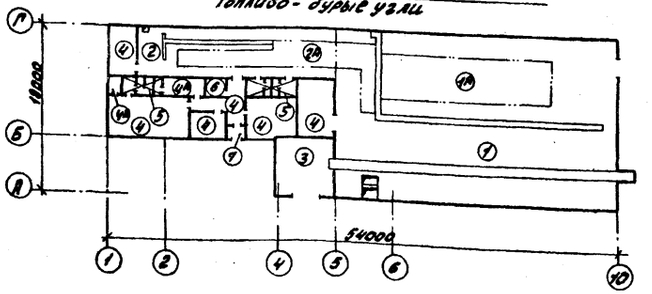

План полов на отм. 0.000

топливо - каменные угли

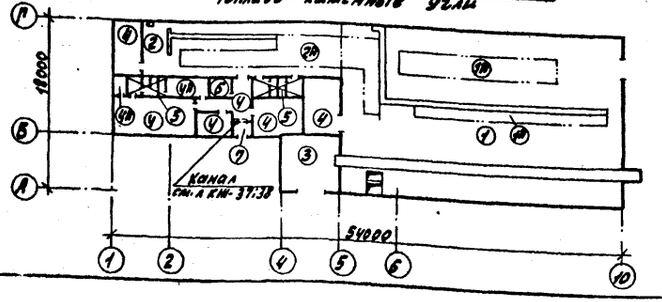

Экспликация полов

Наименование или номер помещения	Тип пола	Схема пола или номер узла по серии	Элементы пола и их толщина	Площадь пола, м2
Котельный зал	1		Покрытие - бетон М300 - 25 мм Подстилающий слой - бетон М100 - 125 мм Основание - уплотненный грунт с плотностью скелета до 1.6т/м3 с втрамбованным в него слоем щебня - 100 мм	Для топлива каменные угли - 435.1 Для топлива бурые угли 364.24
	1А		Покрытие - бетон М300 - 25 мм Подстилающий слой - бетон М150 - 225 мм Основание - уплотненный грунт с плотностью скелета до 1.6т/м3 с втрамбованным в него слоем щебня - 100 мм	Для топлива каменные угли - 41.6 Для топлива бурые угли 41.0
Водоподготовка	2		Покрытие - керамические плитки - 10 мм ГОСТ 6787-80. Заполнение швов - цементно-песчаный раствор М150. Прослойка - цементно-песчаный раствор М150 - 10 мм. Подстилающий слой - бетон М100 - 130 мм Основание - см. тип пола 1.	Для топлива каменные угли 65.4 Для топлива бурые угли 65.4
	2А		Покрытие - керамические плитки - 10 мм ГОСТ 6787-80. Заполнение швов - цементно-песчаный раствор М150 Прослойка - цементно-песчаный раствор М150 - 10 мм Подстилающий слой - бетон М150 - 230 мм Основание - см. тип пола 1	Для топлива каменные угли 41.5 Для топлива бурые угли 41.5
Тамбур шлакозолоудаления	3		Покрытие - бетон М300 с шлифованием - 300 мм Основание - см. тип. пола 1	33.4
Щитовая кип, лаборатория ВПУ, коридор, мужской гардероб, комната приема пищи, комната отдыха	4		Покрытие - линолеум с теплозвукоизоляционным слоем по ГОСТ 18108-80 - 4 мм Прослойка - холодная мастика на водостойких вяжущих - 1 мм. Стяжка - цементно-песчаный раствор М150 - 20 мм Подстилающий слой - бетон М150 - 125 мм для типа пола 4 - 400 мм для типа пола 4А Основание - см. тип пола 1	119.5
Женский гардероб, кладовая грязного белья	4А			11.7
Уборные, душевые	5		Покрытие - керамические плитки - 13 мм по ГОСТ 6787-80 с красителем Заполнение швов - битумная мастика Прослойка - битумная мастика - 2 мм Гидроизоляция - гидроизол на битумной мастике - 2 слоя - 5 мм Для душевых - 4 слоя Подстилающий слой - бетон М150 - 400 мм Основание - см. тип пола 1	18.3
Кладовая уборочного инвентаря	6		Покрытие - керамические плитки - 10 мм ГОСТ 6787-80 с красителем Заполнение швов - цементно-песчаный раствор М150 Прослойка - цементно-песчаный раствор М150 - 10 мм Подстилающий слой - бетон М150 - 400 мм Основание - см. тип пола 1	4.8
Входной тамбур	7		Покрытие - цементно-песчаный раствор М200 с железнением - 20 мм Подстилающий слой - бетон М100 - 130 мм Основание - см. тип пола 1	2.1
Площадка на отм. 3.250, вентканал	8		Покрытие - цементно-песчаный раствор М200, с железнением - 30 мм Основание - железобетонная плита перекрытия - 220 мм	127.2

Экспликация полов

Наименование или номер помещения	Тип пола	Схема пола или номер узла по серии	Элементы пола и их толщина	Площадь пола, м2
Надбункерная галерея	9		Покрытие - бетон М300 - 20 мм Стяжка - цементно-песчаный раствор М150 - 30 мм; 80 мм; 80 мм согласно толщинам плит перекрытия по схеме расположения на листе КЖ-15,16 Основание - железобетонная плита перекрытия	150.0 - для галереи; 151.0 - для эстакады

1. Устройство кровли выполнить в соответствии с требованиями СНиП III-20-74* „Кровли, гидроизоляция, пароизоляция и теплоизоляция."
2. Конструкции полов разработаны на основании СНиП II-В.8-71 „Полы. Нормы проектирования."
3. Полы выполнить в соответствии со СНиП III-В.14-72 „Полы. Правила производства и приемки работ".
4. Полы в котельной зале и электропомещениях выполнить после прокладки труб ВК и электропроводки.
5. При устройстве полов уровень пола в уборных и душевых выполнить на 20 мм ниже уровня пола смежных помещений.
6. В полах душевых кабин установить чугунные трапы по ГОСТ 1811-81. Деталь установки Д37 по СНиП II-В.8-71. Уклоны к трапам выполнить не менее 1 %.
7. До устройства полов на отм. 0.000 выполнить лотки, каналы и приямки по листам КЖ-40; КЖ-41.
8. При выполнении подготовки под полы предусмотреть устройство пазов под перегородки по листам КЖ-37; 38.
9. Перед укладкой гидроизоляционного ковра по цементной стяжке проложить молниеприемные сварные сетки по листу КЖ-87.

Привязан

Инв. №

Гип	Гусева		
Нач.отд.	Ехилевский		
Н.контр	Силькунов		
Гл.спец.	Порорельский		
Рук.гр.	Сакулинская		
Ст.арх.	Кузочкина		

ТП 903-1-221.86 -АР

Котельная с 4 котлами КЕ-2.5-14С для сельского строительства (в блочном исполнении). Топливо-каменные и бурые угли.

Стадия	Лист	Листов
РП	8	

Планы полов и кровли

Госстрой СССР, ГПИ Горьковский САНТЕХПРОЕКТ

Инв. № подл. | Подпись и дата | Взам. инв. №

Фрагмент 2

Вариант с ленточным конвейером

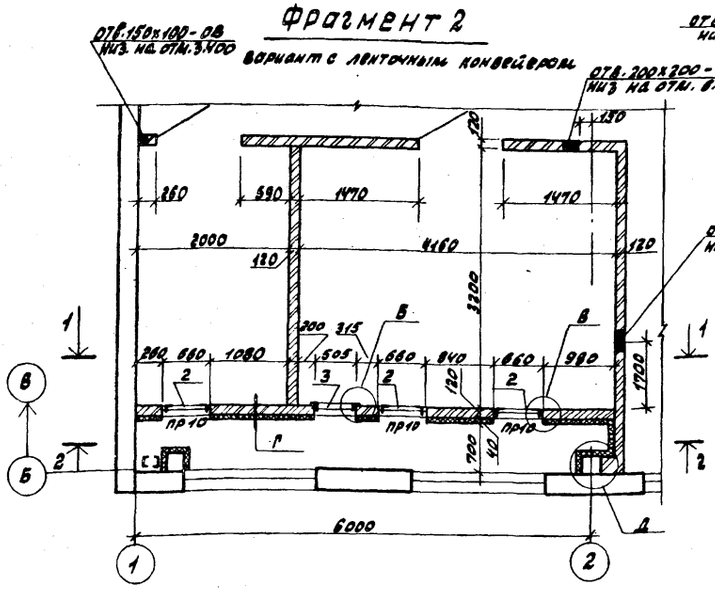

Фрагмент 3

Вариант со скребковым конвейером

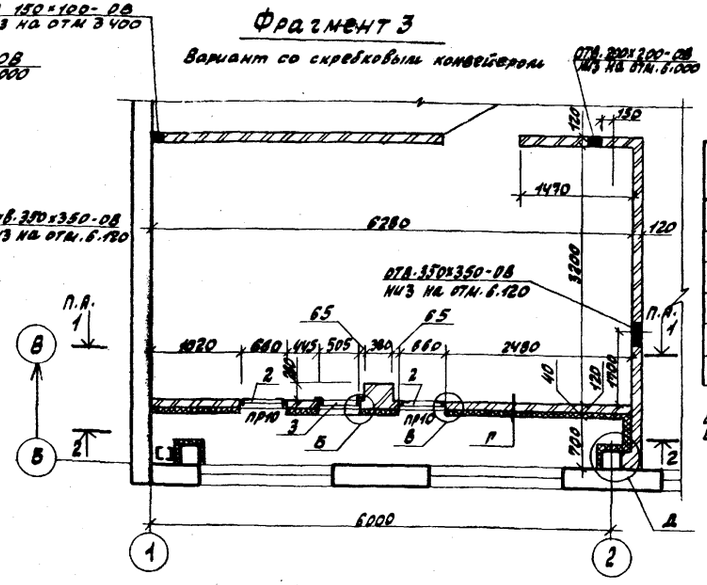

Спецификация элементов, замаркированных в узлах

Марка, поз.	Обозначение	Наименование	Кол.	Масса ед. кг.	Примечание
1	ГОСТ 9573-82	Минераловатные плиты	180 шт / 190		
2	ТП 903-1-221.86 -КМН-ВЧ-44	Металлическая рамка РМ5	3 шт / 6 шт.		
3	ТП 903-1-221.86 -КМН-044	Металлическая рамка РМ4	3 шт / 1 шт.		

В числителе учтено количество для варианта с ленточным конвейером, в знаменателе - количество для варианта со скребковым конвейером.

Ведомость перемычек

Марка, поз.	Схема сечения
ПР10	1ПР1-10.12.1У; ч.450

1-1

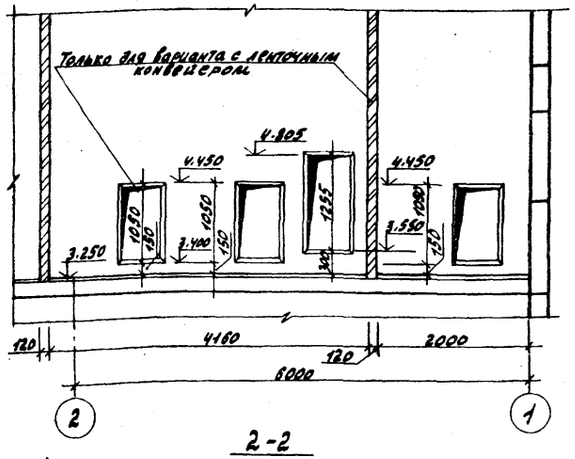

2-2

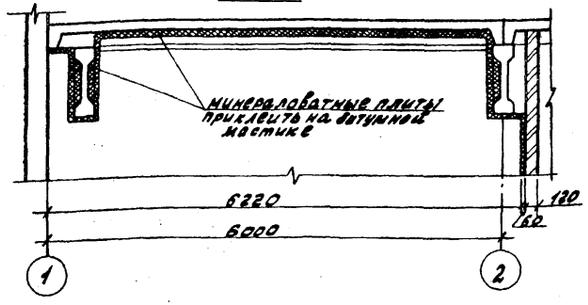

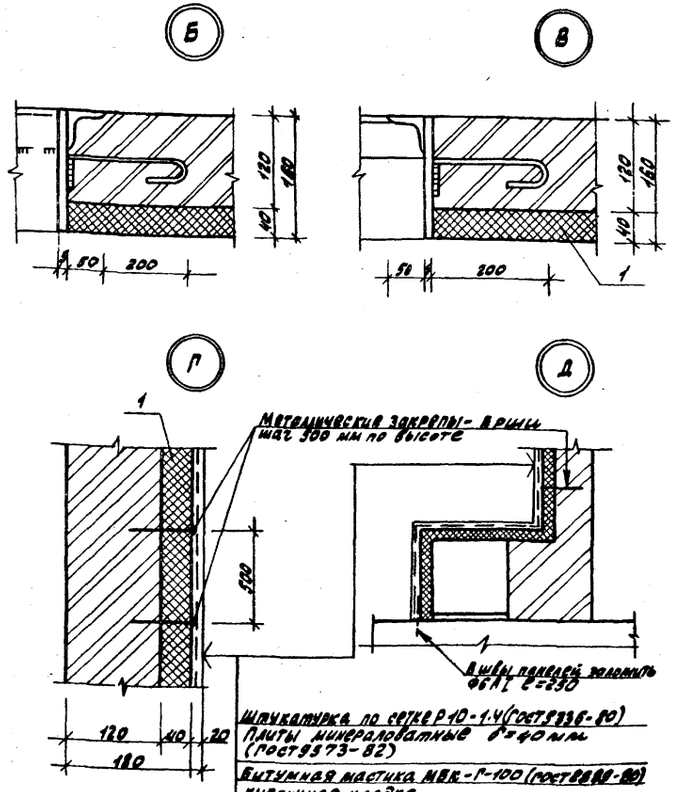

Штукатурка по сетке Р10-1.4 (ГОСТ 9336-80)
Плиты минераловатные δ=40 мм (ГОСТ 9573-82)
Битумная мастика МБК-Г-100 (ГОСТ 15810-86)
Кирпичная кладка

Привязан

Инв. № подл. | Подпись и дата | Взам. инв. №

			ТП 903-1-221.86		-АР
ГИП	Гусева		Котельная с 4 котлами КЕ-2,5-14С для водоснабжения теплосети (с 6 котлами в отдельных исполнениях). Топливо - жидкое и твердое 42 МДж.		
Нач. отд.	Ершевский				
Н. контр.	Сильченко				
Гл. спец.	Погребецкий				
Рук. гр.	Сокшинская			Стадия	Лист	Листов
Ст. инж.	Кузочкина			РП	9	
Арх.	Иванов		Форкамера. Фрагменты 2,3	Госстрой СССР и ГПИ Гипроховский САНТЕХПРОЕКТ		

Альбом VII часть 1

План пандуса приемно-дробильного устройства

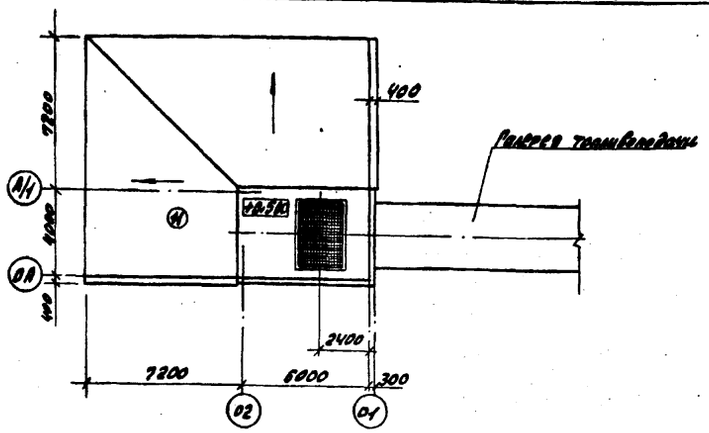

План на отм. -2.550

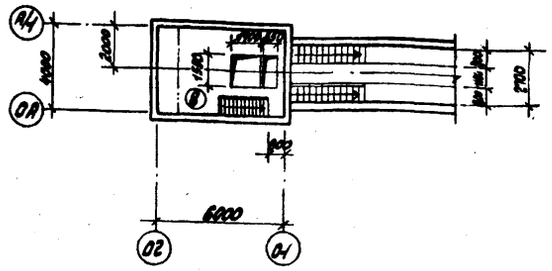

План галереи

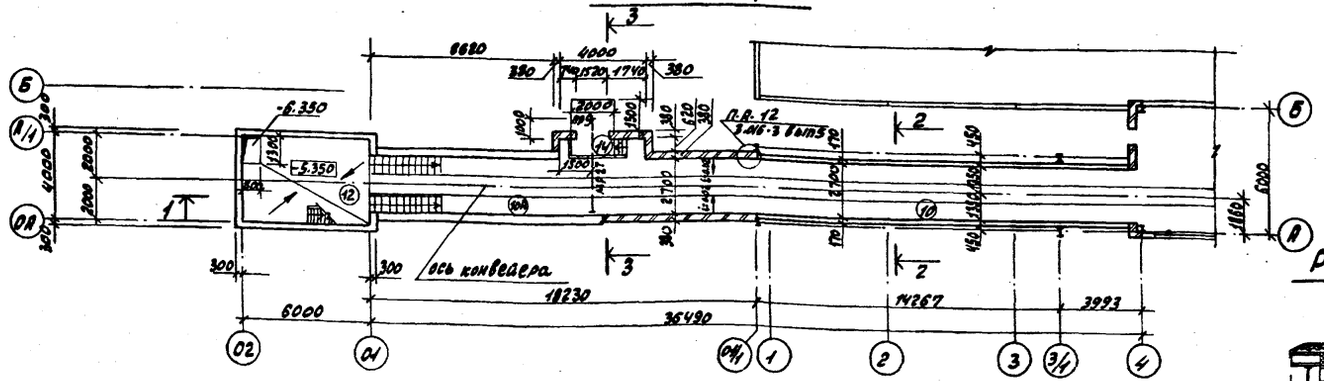

Разрез 1-1

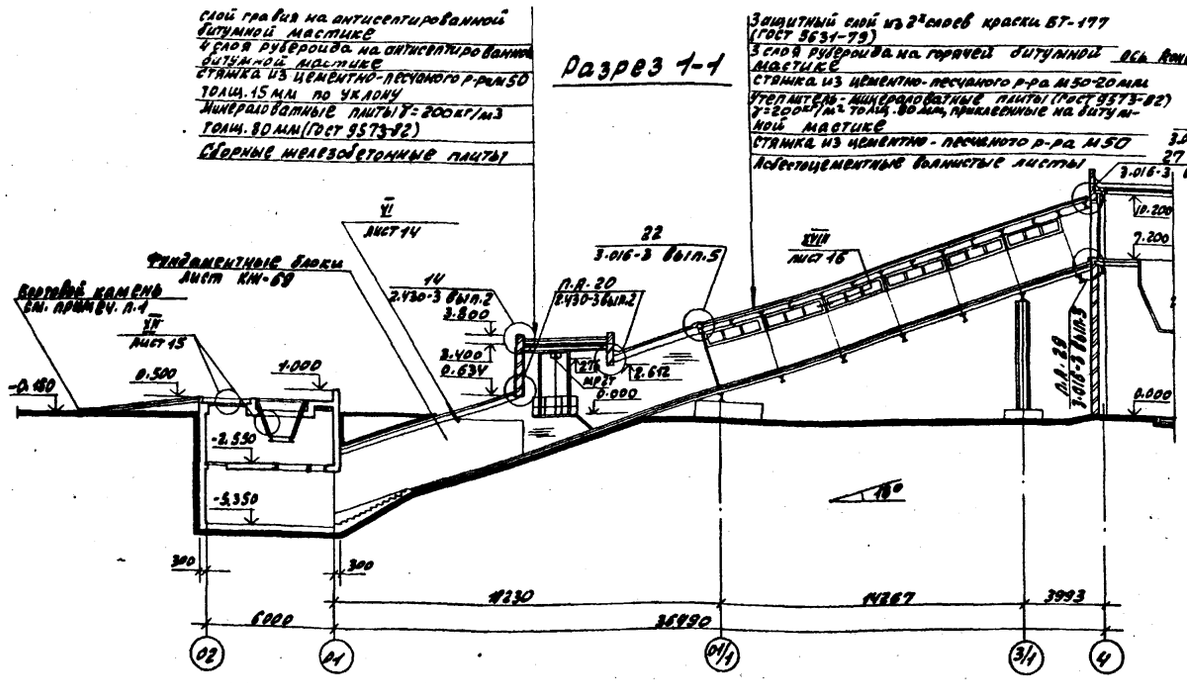

Разрез 2-2

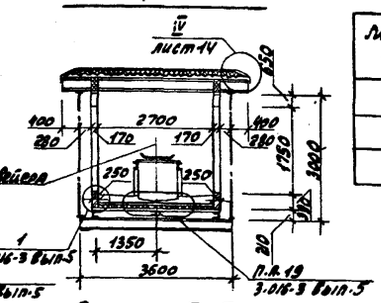

Разрез 3-3

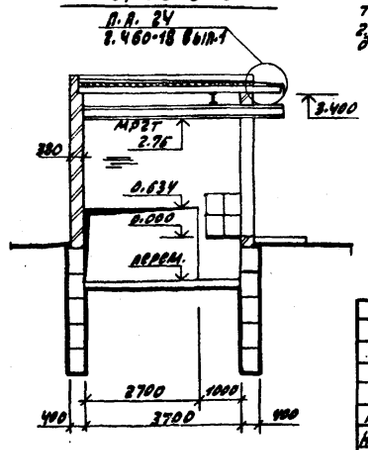

Экспликация полов

Наименование или номер помещения	Тип пола	Схема пола или номер узла по серии	Элементы пола и их толщина	Площадь пола, м2
Транспортерная галерея	10 / 10А		Покрытие - бетон М200 по уклону от 50 до 102 мм. Гидроизоляция - 2 слоя горячей асфальтовой мастики - 10 мм. Прослойка - цементно-песчаный р-р М150 - 20 мм. Утеплитель - керамзит γ=500 кг/м3 - 80 мм. Основание - сборная железобетонная плита - для типа пола (10); монолитный железобетон - для типа пола (10А)	104.5
Пандус приемно-дробильного устройства	11		Покрытие - мелкозернистый асфальтобетон - 50 мм. Прослойка - щебень, пропитанный битумом - 60 мм. Подстилающий слой - уплотненный щебень - 140 мм. Основание - песчаная засыпка, уплотненный грунт	128.2
Приемно-дробильное устройство на отм. -2.550	8		Покрытие - цементно-песчаный р-р М150 - 30 мм. Основание - монолитный железобетон	14.5
Приемно-дробильное устройство на отм. -5.350	12		Покрытие - бетон М200 по уклону от 0 до 118 мм. Основание - монолитный железобетон	23.0

Ведомость проемов ворот и дверей

Марка, поз.	Размер проема в кладке, мм
14	1520 x 3100

Ведомость перемычек

Марка, поз.	Схема сечения
ПР9	3.100 1ПР8-20.12.22У

1. Бортовой камень учтен в спецификации элементов, замаркированных в типовых узлах на листе 3.
2. Согласно серии 3.016-3 в эксплуатационных проходах уложить съемные деревянные ходовые трапы, обработанные огнезащитным составом.

Привязан

Инв. №

ТП 903-1-221.86			-АР
Котельная с 4 котлами КЕ-2.5-14с для сельского строительства (в блочном исполнении). Топливо-каменные и бурые угли.			
Гип	Гусева		
Нач.отд.	Ехилевский		
Н.контр.	Силькунов		
Гл.спец.	Погорельский		
Рук.гр.	Сакулинская		
Ст.арх.	Кузочкина		

Стадия	Лист	Листов
РП	10	

Вариант с ленточным конвейером. Галерея. Планы. Разрезы.

Госстрой СССР ГПИ Горьковский САНТЕХПРОЕКТ

Инв. № подл. | Подп. и дата | Взам. инв.

21192-09 15

Альбом VII часть 1

План пандуса приемно-дробильного устройства

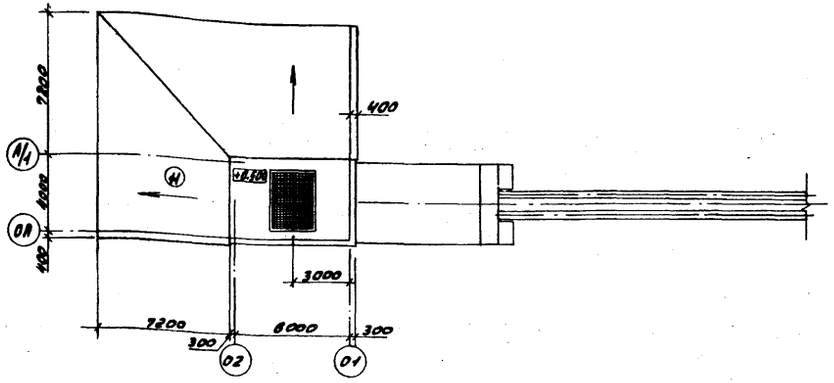

План эстакады

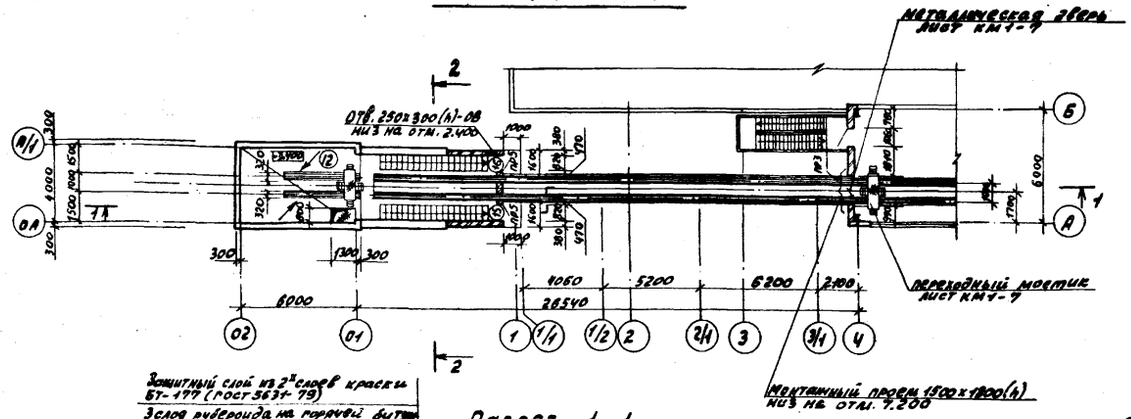

Разрез 1-1

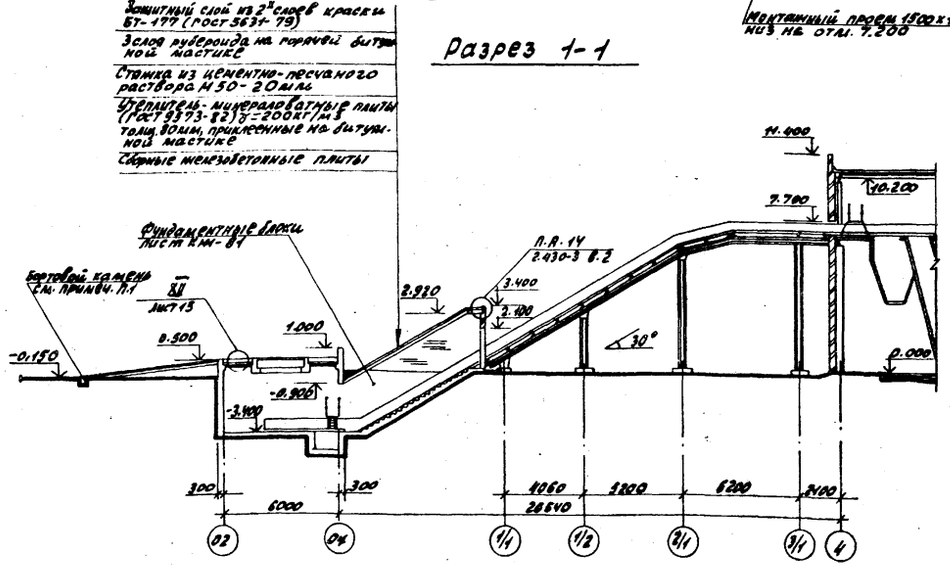

Разрез 2-2

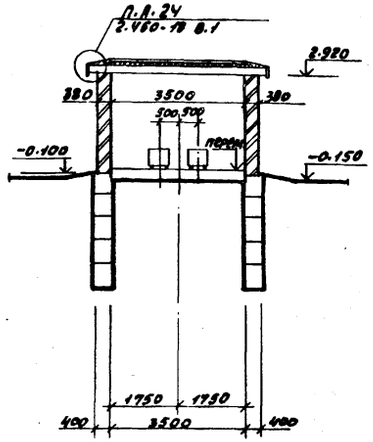

Экспликация полов

Наименование или номер помещения	Тип пола	Схема пола или номер узла по серии	Элементы пола и их толщина	Площадь пола, м²
Пандус приемно-дробильного устройства	11		Покрытие-мелкозернистый асфальтобетон -50мм Прослойка-щебень, пропитанный битумом -60мм Подстилающий слой-уплотненный щебень -140мм Основание-песчаная засыпка, уплотненный грунт	128.2
Приемно-дробильное устройство на отм.-3.400	12		Покрытие-бетон М200 по уклону от 0 до 118мм Основание-монолитный железобетон	23.0

Ведомость проемов ворот и дверей

Марка, поз.	Размер проема в кладке, мм
15,16	810х2070

Ведомость перемычек

Марка, поз.	Схема сечения
ПР3 ПР5	1ПР1-10.12.14 ПР5 2.070 ПР5 9.000 ПР3 1ПР3-22.12.14 ПР3

1. Бортовой камень учтен в спецификации элементов, замаркированных в узлах на листе 3.

Привязан

Инв. №

ТП 903-1-221.86 -АР

Котельная с 4 котлами КЕ-2,5-14С для сельского строительства (в блочном исполнении). Топливо-каменные и бурые угли.

Гип	Гусева		Стадия	Лист	Листов
Нач.отд.	Ехилевский		РП	11	
Н.контр.	Сильнунов				
Гл.спец.	Богорельский				
Рук.гр.	Сакулинская				
Ст.арх.	Кузочкина				

Вариант со скребковым конвейером. Эстакада. Планы. Разрезы

Госстрой СССР ГПИ Горьковский САНТЕХПРОЕКТ

Инв. № подл. | Подпись и дата | Взам. инв.

21192-09 16

Альбом VII часть 1

Фасад галереи

вариант с ленточным конвейером

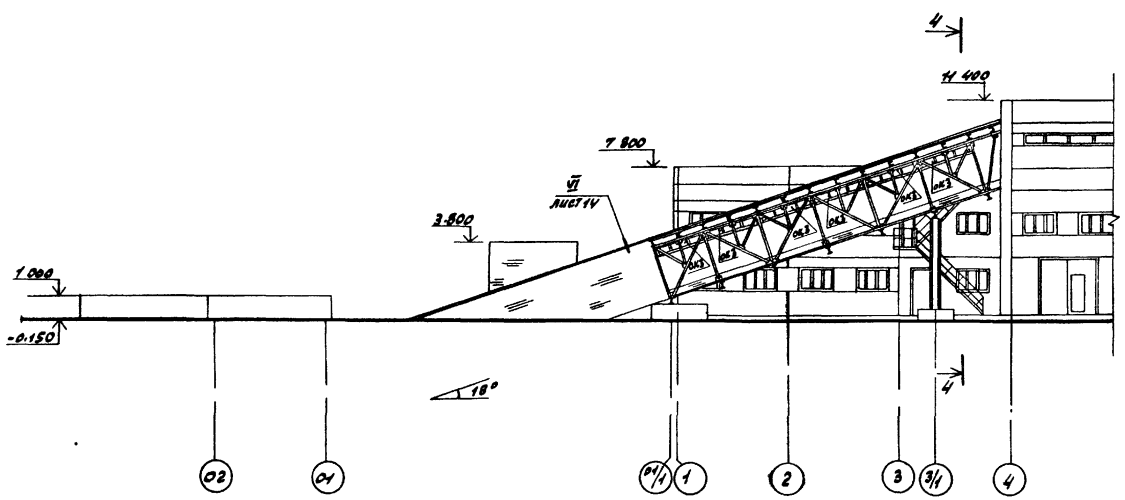

Вид 4-4

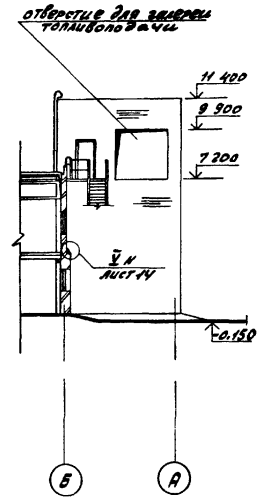

Схема заполнения оконных проемов ок3

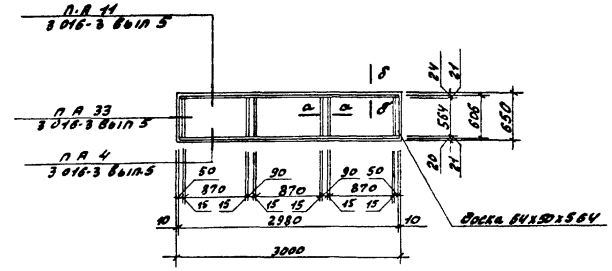

а-а

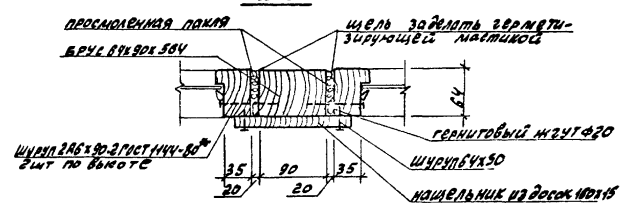

Фасад эстакады

вариант со скребковым конвейером

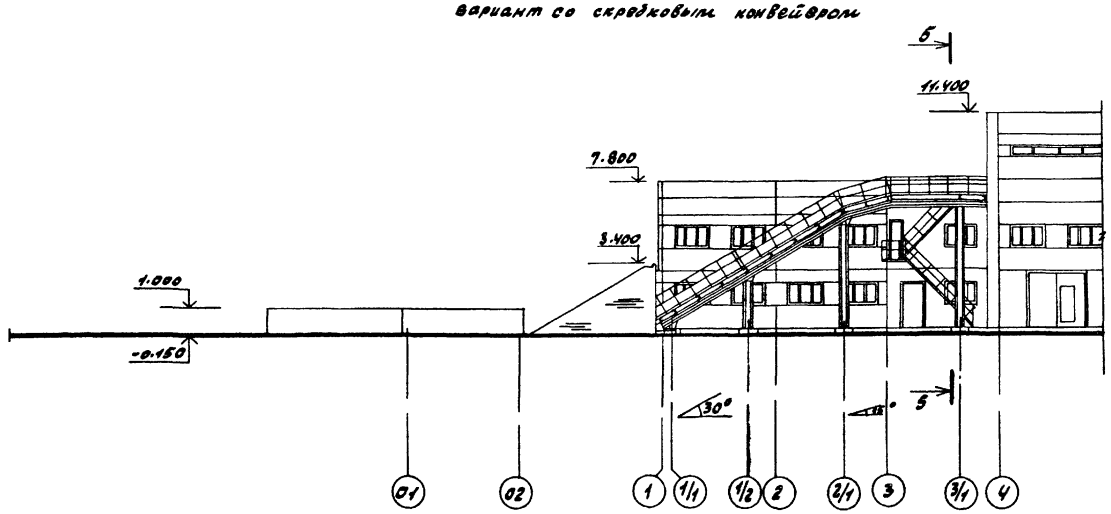

Вид 5-5

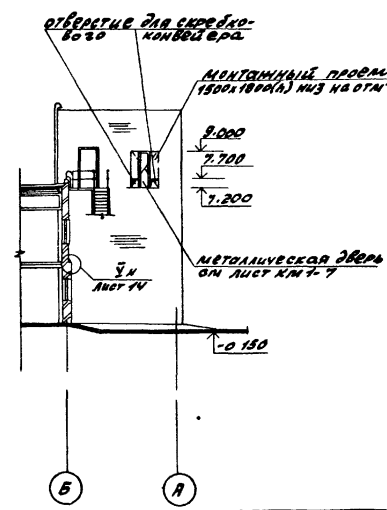

б-б

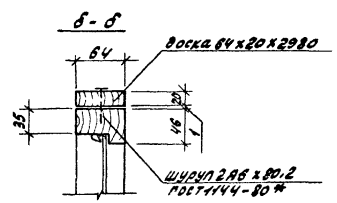

Привязан			
Инв.№			

			ТП 903-1-221 86			-АР
			Котельная с 4 котлами КЕ-25-14С для сельского строительства (в блочном исполнении) топливо-каменные и бурые угли			
ГИП	Гусева			Стадия	Лист	Листов
Нач.отд	Ехилевский			РП	12	
Н.контр	Силькунов					
Гл.спец	Погорельский		Фасады галереи и эстакады	Госстрой ССР ГПИ Горьковский САНТЕХПРОЕКТ		
Рук гр	Сакулинская					
Ст.арх	Кузочкина					

Инв.№ подл. | Подпись и дата | Взам инв.№

Дверь индивидуальная ДИ-1

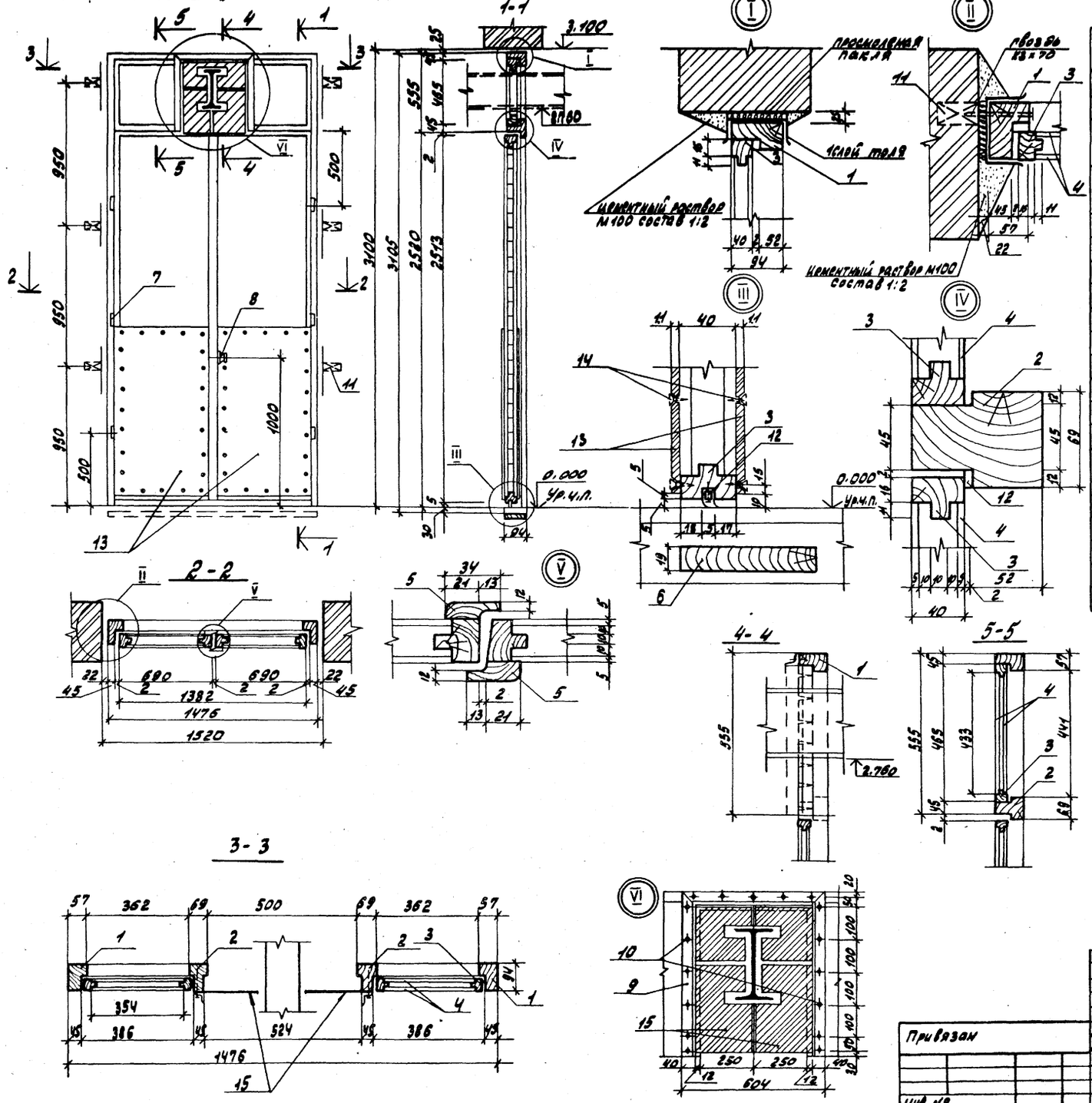

Спецификация материалов на дверь индивидуальную ДИ-1

Марка, поз.	Обозначение	Наименование	Кол.	Масса ед. кг.	Примечание
1	ГОСТ 24454-80Е	коробка: $\ell=3.105$ м $\ell=1.476$ м	1 шт 1 шт	—	
2	ГОСТ 24454-80Е	импост: $\ell=0.482$ м $\ell=0.384$ м	2 шт 2 шт	—	
3	ГОСТ 24454-80Е	обкладка дверная: $\ell_1=2.573$ м $\ell_2=0.190$ м обкладка фрамуги: $\ell=0.354$ м $\ell=0.485$ м	4 шт 4 шт 4 шт 4 шт	—	
4	ГОСТ 3916-69	обшивка (фанера ФСФ толщиной 3 мм) 2431 х 658 (h) 354 х 433 (h)	2 лист 2 лист	—	
5	ГОСТ 24454-80Е	Нашельник 34х13 (h); $\ell=2.513$	2 шт	—	
6	ГОСТ 24454-80Е	Монтажная доска 1476х94х19	1 шт	—	
7	ГОСТ 5088-78	Петли дверные полушарнирные	6 шт	—	
	ГОСТ 5089-80	Замок фалевый цилиндровый 45 мм	1 шт	—	
8	ГОСТ 5088-78	Ручки фалевые, Г-образные	2 шт	—	
	ГОСТ 5090-79	Шпингалет врезной	1 шт	—	
9	ГОСТ 8509-72*	L40х3	1,7 п.м	1.85	
10	ГОСТ 1145-80*	Шурупы Ф5х60	17 шт	—	
11	ГОСТ 24454-80Е	Антисептированные деревянные пробки	6 шт	—	
12	ГОСТ 6051-76	Уплотняющая прокладка резиновая толщиной: 5 мм 4 мм 2 мм	1,7 м 4,2 м 1,2 м	—	
13	ГОСТ 14918-80*	сталь толстолистовая кровельная 1200х870х1	1 шт		
14	ГОСТ 1145-80*	Шурупы 1-3х16	—	—	
15	———	Пористая резина 300х510	2 шт	—	разрезать на 2 части

1. Дверной блок должен изготовляться из деревины хвойных пород. Полотна изготовляются из щитов со сплошным заполнением деревянными рейками и облицовочными фанерой марки ФСФ по ГОСТ 3916-69 на клеях повышенной влагостойкости.
2. Дверь должна поставляться собранной в комплекты блоков, отрегулированной и окрашенной за один раз с навеской полотен и установкой всех приборов, кроме ручек.
3. Крепление коробок в стенах должно производиться металлическими штырями или шурупами к деревянным пробкам, которые устанавливаются при кладке стен. Деревянные пробки антисептируются.
Зазоры между дверной коробкой и коробкой закладных просыпаются песком, пакля, пропитанная битумом, расшивается монтажной пеной, приклеивается к торцам коробки. Для герметичности снизу в проразы дверного полотна устанавливается уплотняющая резиновая прокладка.
4. После монтажа монорельса фрамуги жестко закрепить по месту уголками L 40х3. Стальные детали и шурупы покрыть антикоррозионным лаком.
5. Куски пористой резины δ=15 мм закреплены на шурупах уголками L 40х3 (ГОСТ 8509-72*). Верх не закреплен, по контуру монорельса фигурный вырез, куски разрезаны на 2 части.

Привязан

Инв.№ подл. | Подпись и дата | Взам.инв.№

ТП 903-1-221.86 -АР			
Котельная с 4 котлами КЕ-2,5-14С для сельского строительства (с ручным забросом топлива). Топливо-каменные и бурые угли.			
Дверь индивидуальная ДИ-1	Стадия: РП	Лист: 13	Листов:
	Госстрой СССР ППИ Горьковский САНТЕХПРОЕКТ		

Гип	Гусева	
Нач.отд.	Ежиевский	
Н.контр.	Сидякин	
Рд. спец.	Погребяцкий	
Рук. гр.	Сакулинская	
Ст.арх.	Кудрякина	
Арх.	Иванов	

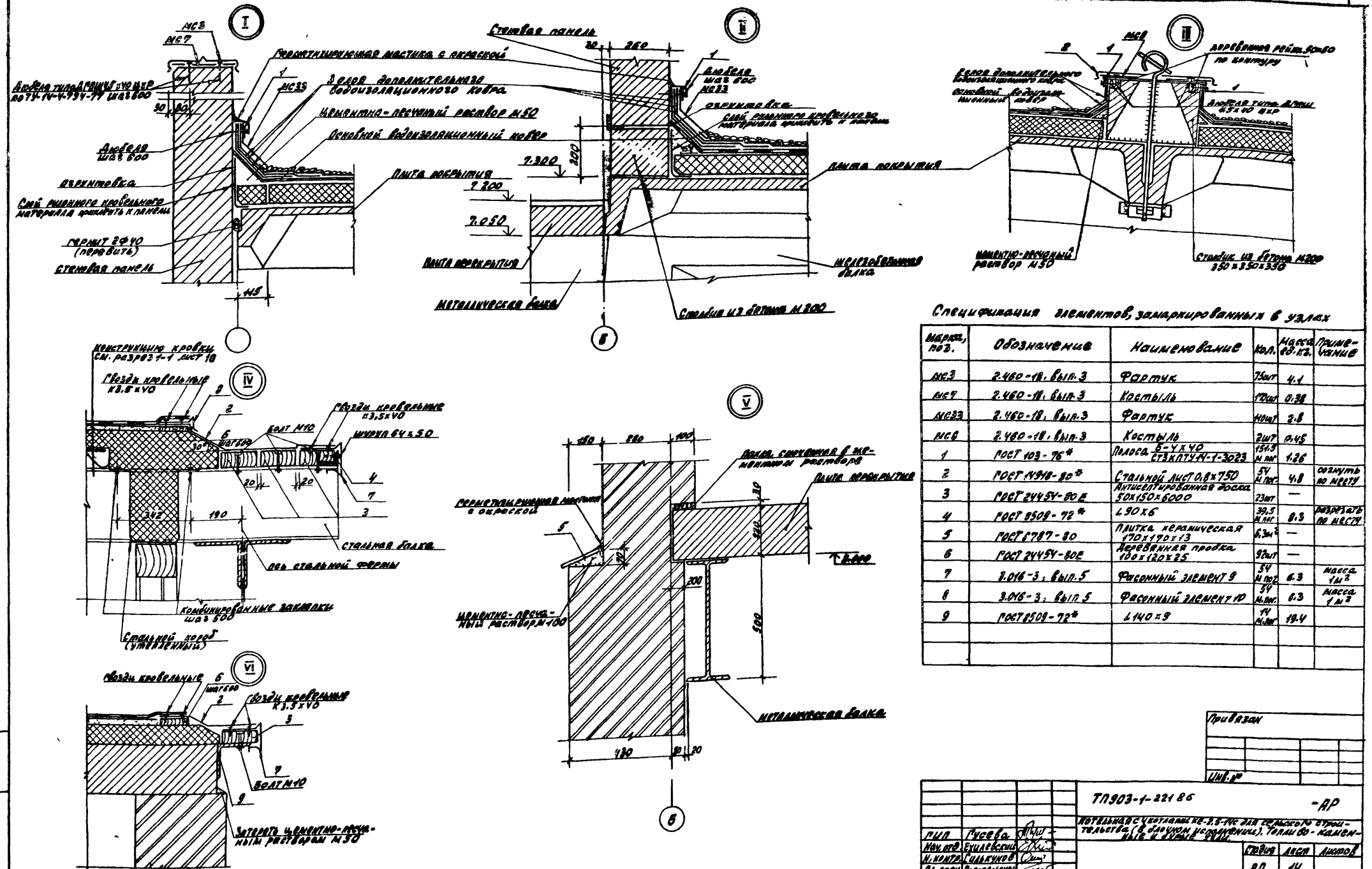

Спецификация элементов, замаркированных в узлах

Марка, поз.	Обозначение	Наименование	Кол.	Масса ед. кг.	Примечание
МС3	2.460-18, вып. 3	Фартук	75шт	4.1	
МС7	2.460-18, вып. 3	Костыль	170шт	0.38	
МС33	2.460-18, вып. 3	Фартук	140шт	2.8	
МС8	2.460-18, вып. 3	Костыль	2шт	0.45	
1	ГОСТ 103-76*	Полоса Б-4×40 СТ3КП ТУ 14-1-3023	151.5 м пог	1.26	
2	ГОСТ 14918-80*	Стальной лист 0.8×750	54 м пог.	4.8	согнуть по месту
3	ГОСТ 24454-80Е	Антисептированная доска 50×150×6000	23шт	—	
4	ГОСТ 8509-72*	L90×6	39.5 м пог	8.3	разрезать по месту
5	ГОСТ 6787-80	Плитка керамическая 170×170×13	6.3м²	—	
6	ГОСТ 24454-80Е	Деревянная пробка 100×120×25	92шт	—	
7	3.016-3, вып. 5	Фасонный элемент 9	54 м пог	6.3	масса 1м²
8	3.016-3, вып. 5	Фасонный элемент 10	54 м пог.	6.3	масса 1м²
9	ГОСТ 8509-72*	L140×9	14 м пог	19.4	

Привязан

Инв. №

ТП903-1-22186 -АР

Котельная с 4 котлами КЕ-2.5-14С для сельского строительства (в блочном исполнении). Топливо-каменные и бурые угли.

ГИП	Гусева		
Нач. отд.	Ехилевский		
Н. контр.	Силькунов		
Гл. спец.	Погорельская		
Рук. гр.	Сакулинская		
Ст. арх.	Кузоукина		
Арх.	Черепнова		

Стадия	Лист	Листов
РП	14	

Узлы I÷VI

Госстрой СССР ГПИ Горьковский Сантехпроект

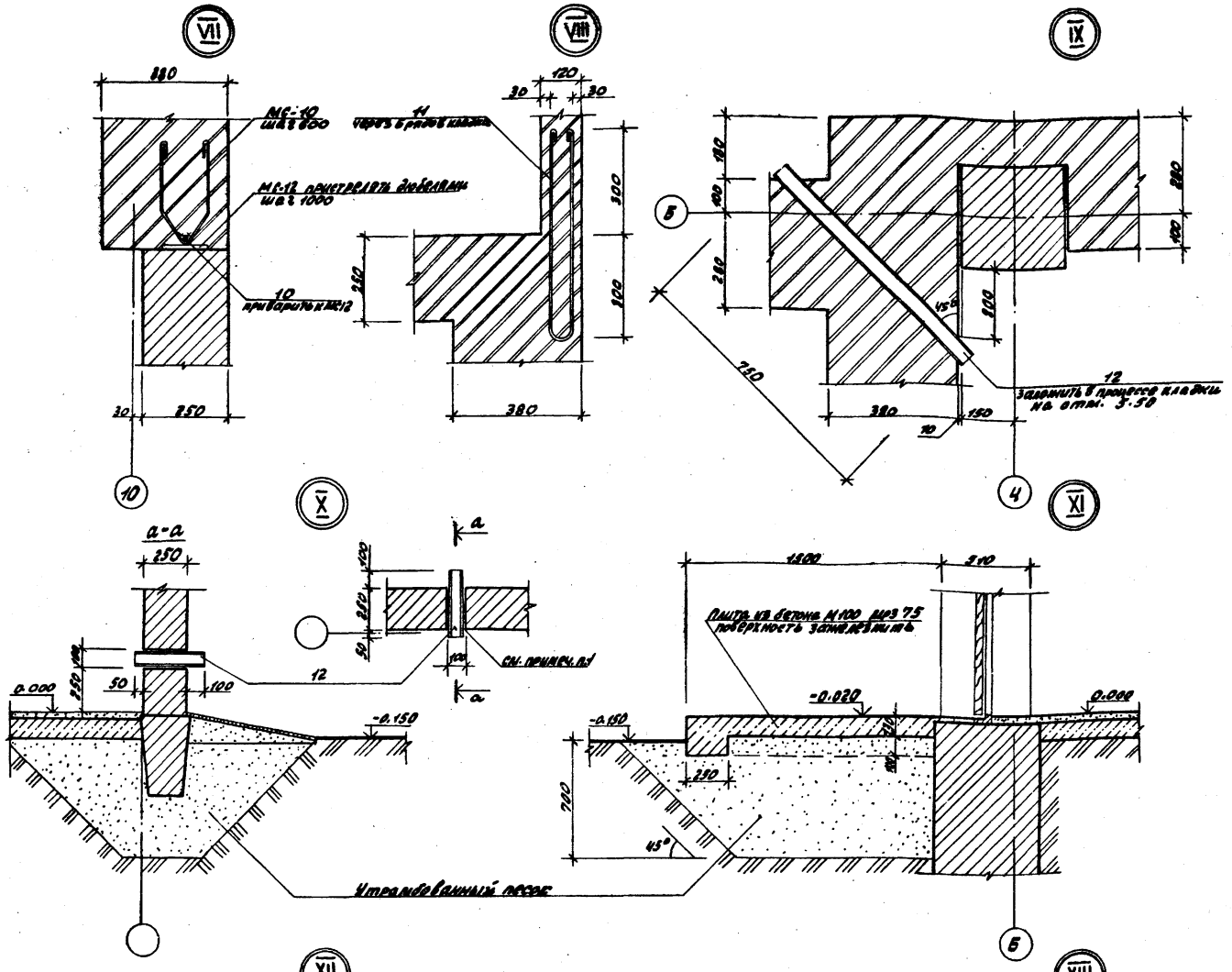

Спецификация элементов, замаркированных в узлах

Марка, поз.	Обозначение	Наименование	Кол.	Масса ед., кг.	Приме-чание
МС-10	1.431-6	Соединительный элемент	10шт	0.30	
МС-12	1.431-6	Соединительный элемент	8шт.	1.13	
10	ГОСТ 5781-82*	12А-I С=3000 мм	2шт.	2.7	
14	ГОСТ 5781-82*	6А-I С=1350мм	14шт	0.30	
12	ГОСТ 8732-78*	Труба $\frac{30\times2.5}{\text{ГОСТ 8731-74*}}$	1.6пог.м.	2.93	
—	ГОСТ 9573-82	Минераловатные плиты толщ 100 мм	60шт.	—	
—	ГОСТ 2850-80	Картон асбестовый КАОН-1-10х1000х1000	4шт.	—	
—	ГОСТ 19903-74*	Лист металлический -380х5 С=660мм	4шт.	9.8	
МР	ш 03-03, альбом 71-84	Металлическая решетка	4шт.	12.71	

1. В стеновой панели высверлить отверстие ф100, после установки трубы зачеканить цементно-песчаным раствором М150.

Привязан

Инв. №

ТП 903-1-221.86 -АР			
Котельная с 4 котлами КВ-2,5-115С для сельского строительства (с 2 котлами укомплектованы) Тепломеханические и электрические решения.			
	Стадия	Лист	Листов
	РП	15	
Узлы VII - XIII	Госстрой СССР ГПИ Горьковский Сантехпроект		

ГИП	Гусева	
Нач. отд.	Бушевский	
Н. контр.	Силакумов	
Рук. спец.	Погорельский	
Рук. гр.	Сакминская	
Ст. арх.	Кучкина	

Инв. № подл. | Подпись и дата | Взам. инв. №

Альбом VII часть 1

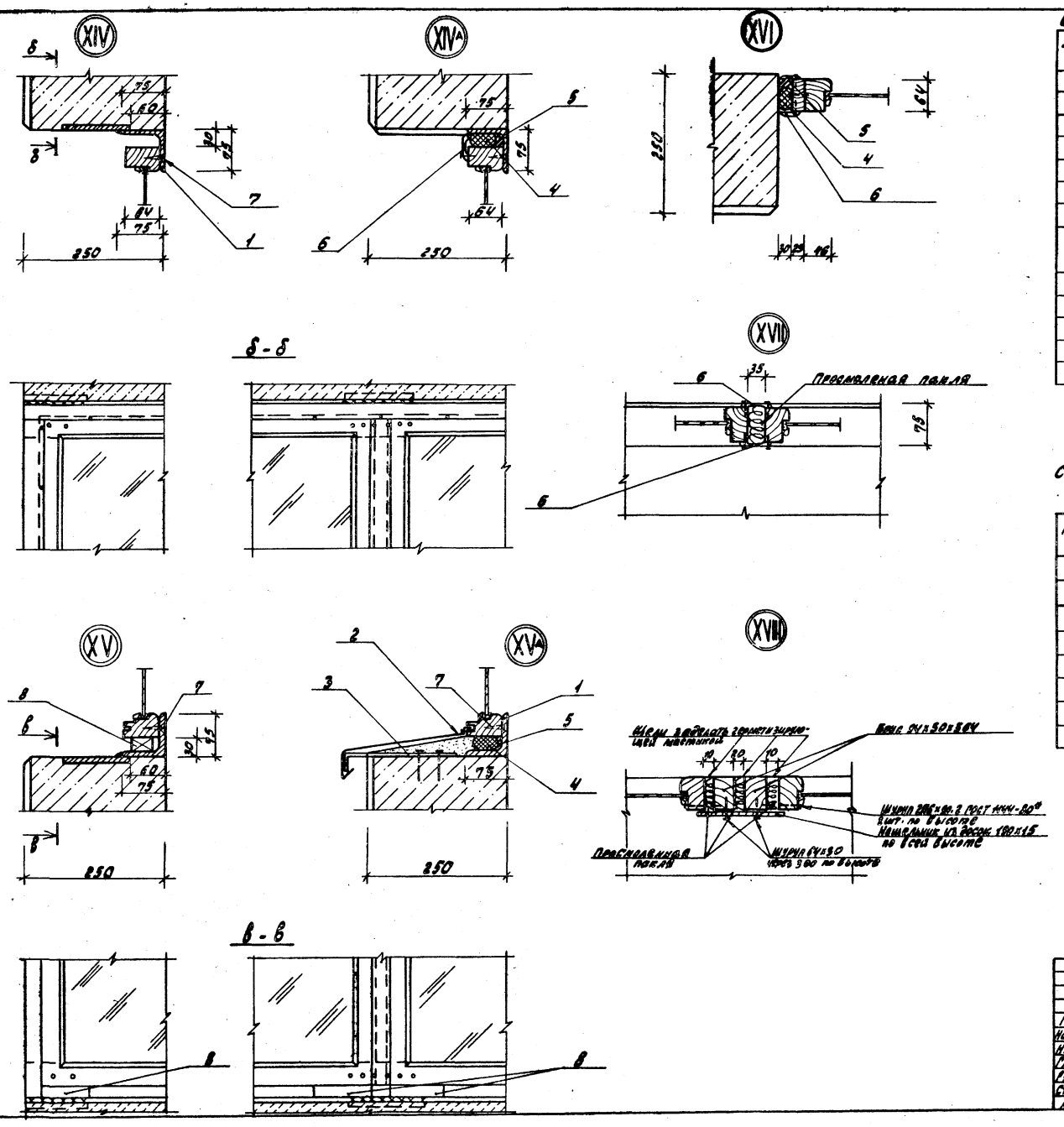

Спецификация элементов, замаркированных в узлах

Марка, поз.	Обозначение	Наименование	Кол.	Масса ед., кг	Примечание
1	ГОСТ 8509-72	∠75×6	58 м		
2	2.436-14.1-590-04	Фасонное изделие ФС 3.3	28 м	1.7 кг/м	
3	2.436-14.1-620-01	Костыль МС11	54 шт	0.14	
4	ГОСТ 19177-81	Прокладка ПРП40К40-400	25 м	—	
5	ГОСТ 14791-79	Мастика нетвердеющая	5 кг	0.7	
6	ГОСТ 8242-75	Наличник	63.5 м	—	
7	ГОСТ 1145-80*	Шуруп А5×50	92 шт	—	
8	ГОСТ 24454-80Е	Деревянная доска сеч. 25×100×40 (50)	5 м	—	
—	ГОСТ 24454-80Е	Брус 100×50×3000	2 шт	—	
—	ГОСТ 24454-80Е	Доска 75×20×3000	4 шт	—	
—	ГОСТ 24454-80Е	Брус 94×50×564	20 шт	—	
—	ГОСТ 24454-80Е	Нашельник из досок 190×15	10 шт.	—	

Спецификация элементов, замаркированных в типовых узлах для окон

Марка, поз.	Обозначение	Наименование	Кол.	Масса ед., кг.	Примечание
—	2.436-14.1-590	Фасонное изделие ФС1	11.3 м.пог.	1.1	
—	2.436-14.1-620	Костыль МС7	364 шт	0.10	
—	ГОСТ 8242-75	Наличник	733	—	
—	2.436-14.1-640	Изделие закладное МС10	8	0.14	
—	2.436-14.1-590-01	Фасонное изделие ФС2	105.6 м.пог	—	
—	2.436-14.1-590-02	Фасонное изделие ФС3.1	105.6 м.пог.	—	

Привязан

Инв. №

ГИП	Гусева	
Нач.отд.	Ехилевский	
Н.контр.	Силькунов	
Гл.спец.	Огорельский	
Рук.гр.	Сокулинская	
Ст.арх.	Кузочкина	
Арх.	Иванов	

ТП 903-1-221.86 - АР

Котельная с 4 котлами КЕ-2.5-14с для сельского строительства (в блочном исполнении). Топливо-каменные и бурые угли.

Стадия	Лист	Листов
РП	16	

Узлы XIV - XVIII

Госстрой СССР ГПИ Горьковский САНТЕХПРОЕКТ

Инв.подл. | Подпись и дата | Взам.инв.№

Альбом VII часть 1

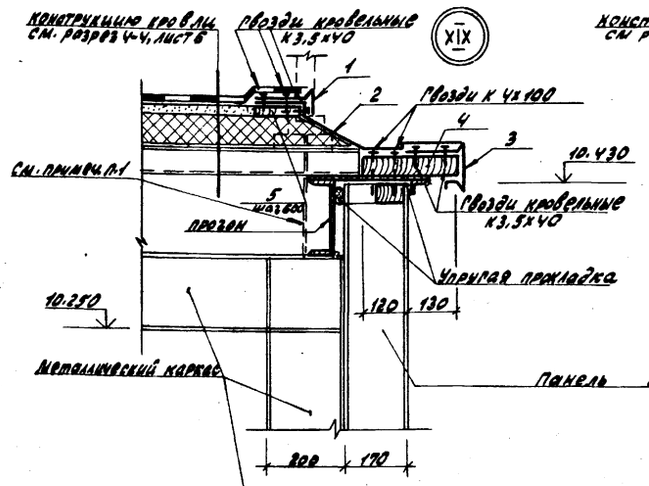

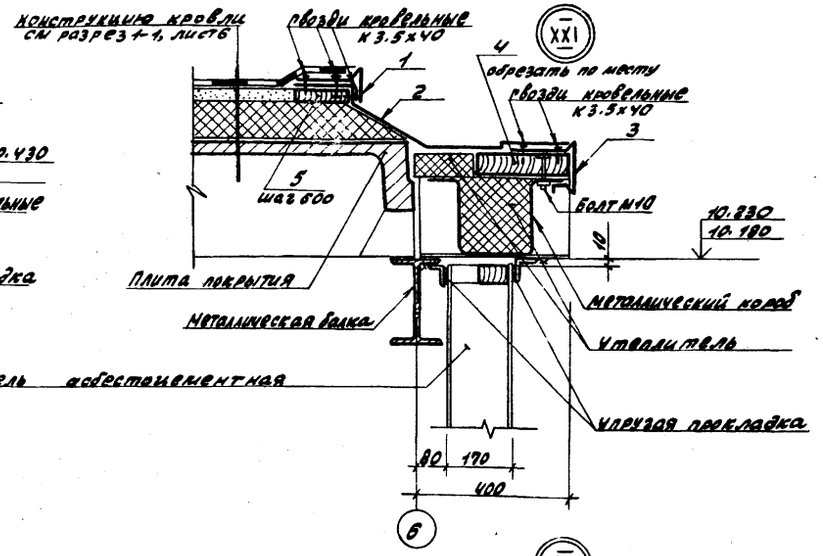

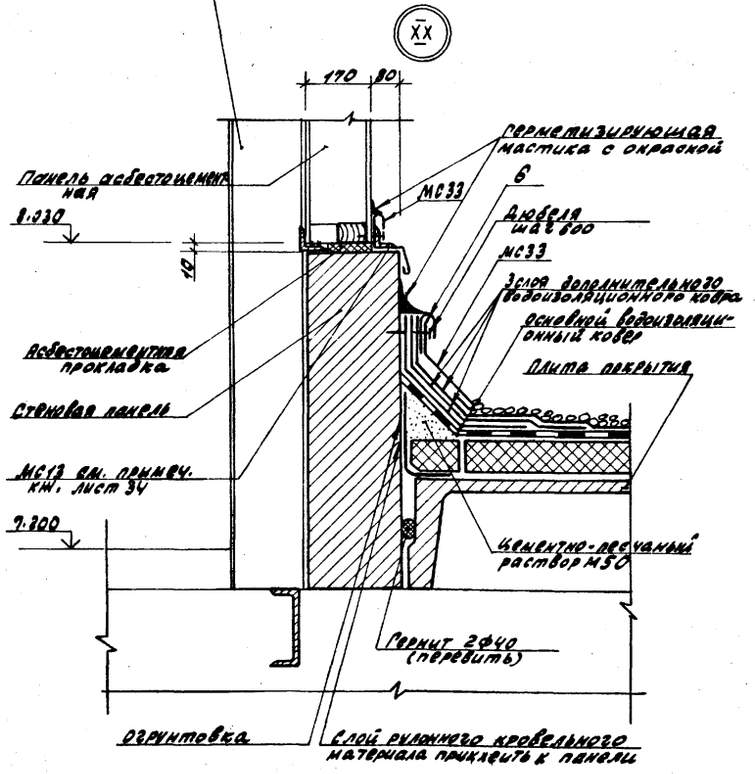

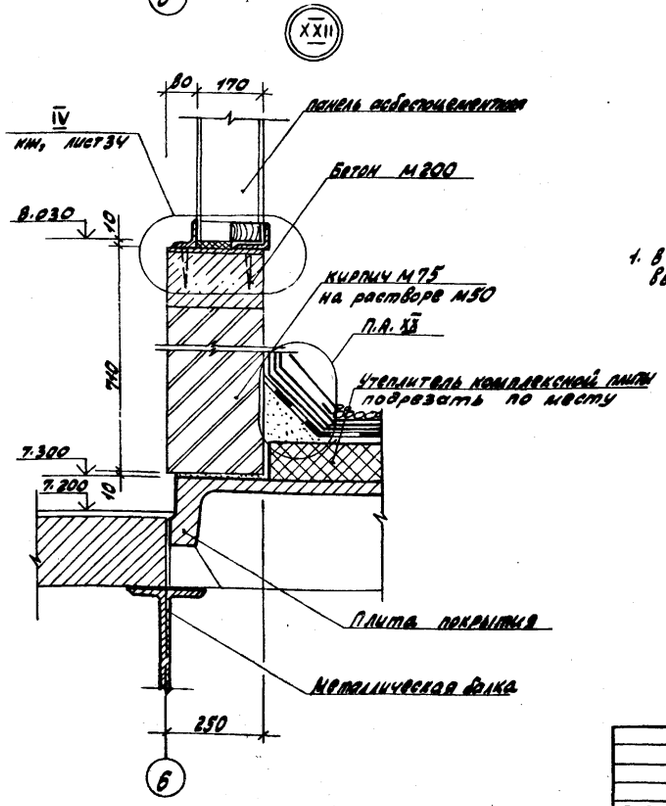

Спецификация элементов, замаркированных в узлах

Марка, поз.	Обозначение	Наименование	Кол.	Масса ед., кг.	Примечание
1	3.016-3, вып.5	Фасонный элемент 10	25,7 м.пог.	6,3	масса 1м²
2	ГОСТ 14918-80*	Стальной лист 0,8х750	25,7 м.пог.	4,8	согнуть по месту
3	3.016-3, вып.5	Фасонный элемент 9	25,7 м.пог.	6,3	масса 1м²
4	ГОСТ 24454-80Е	Антисептированная доска 50х250х6000	5шт.	—	
5	ГОСТ 24454-80Е	Деревянная пробка 100х120х25	43 шт.	—	
6	ГОСТ 103-76*	Полоса Б-4х40 ст3 КПТУ 14-1-3023	25,7 м.пог.	1,26	
МС33	2.460-18, вып.3	Фартук	34 шт.	2,8	

1. В местах установки стоек ограждения кровлю выполнить по месту.

Привязан

Инв. №

ТП 903-1-221.86 -АР

Котельная с 4 котлами КЕ-2,5-14С для сельского строительства (в блочном исполнении). Топливо-каменные и бурые угли.

ГИП	Русева	
Нач. отд.	Ежилевский	
Н. контр.	Силькунов	
Гл. спец.	Погорельская	
Рук. гр.	Сакулинская	
Ст. арх.	Кузочкина	
Арх.	Черепнова	

Стадия	Лист	Листов
РП	17	

Узлы XIX — XXII

Госстрой СССР ГПИ Горьковский САНТЕХПРОЕКТ

Инв. № подл. | Подпись и дата | Взам. инв.

Альбом VII часть 1

План на отм. 0.000

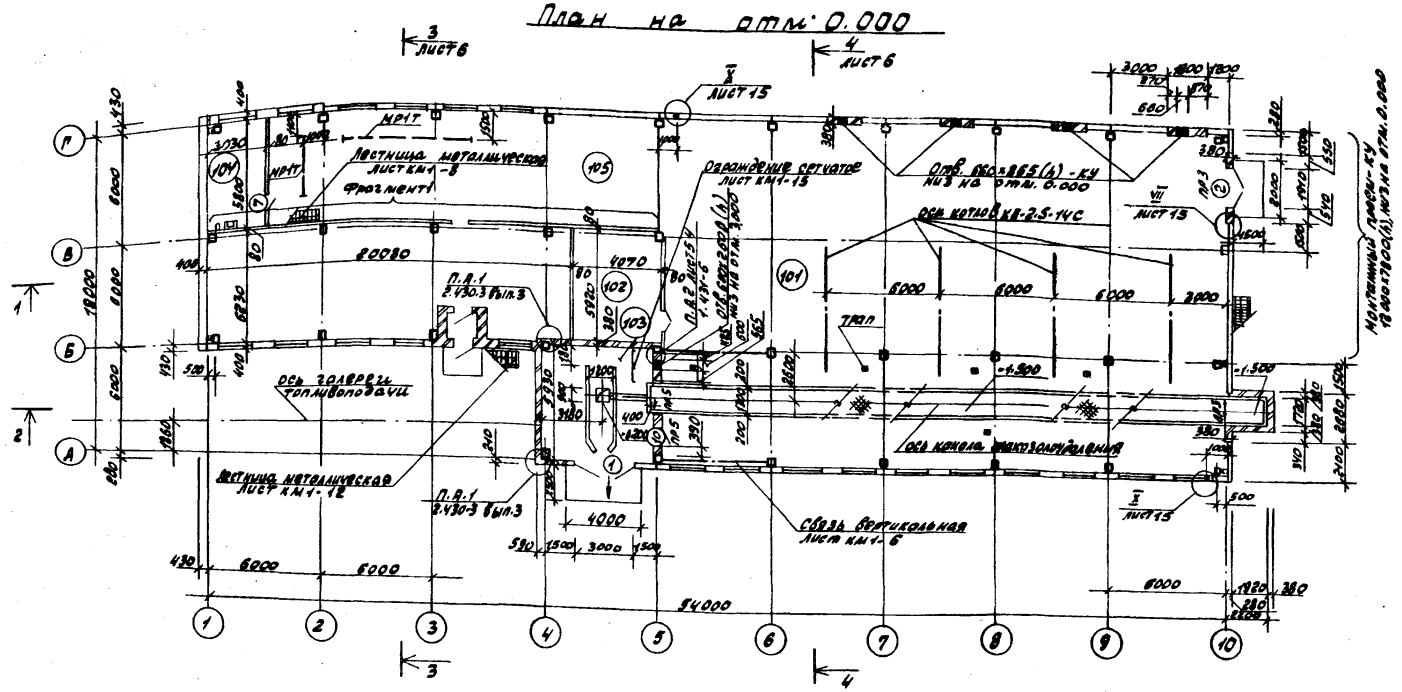

Фрагмент 1

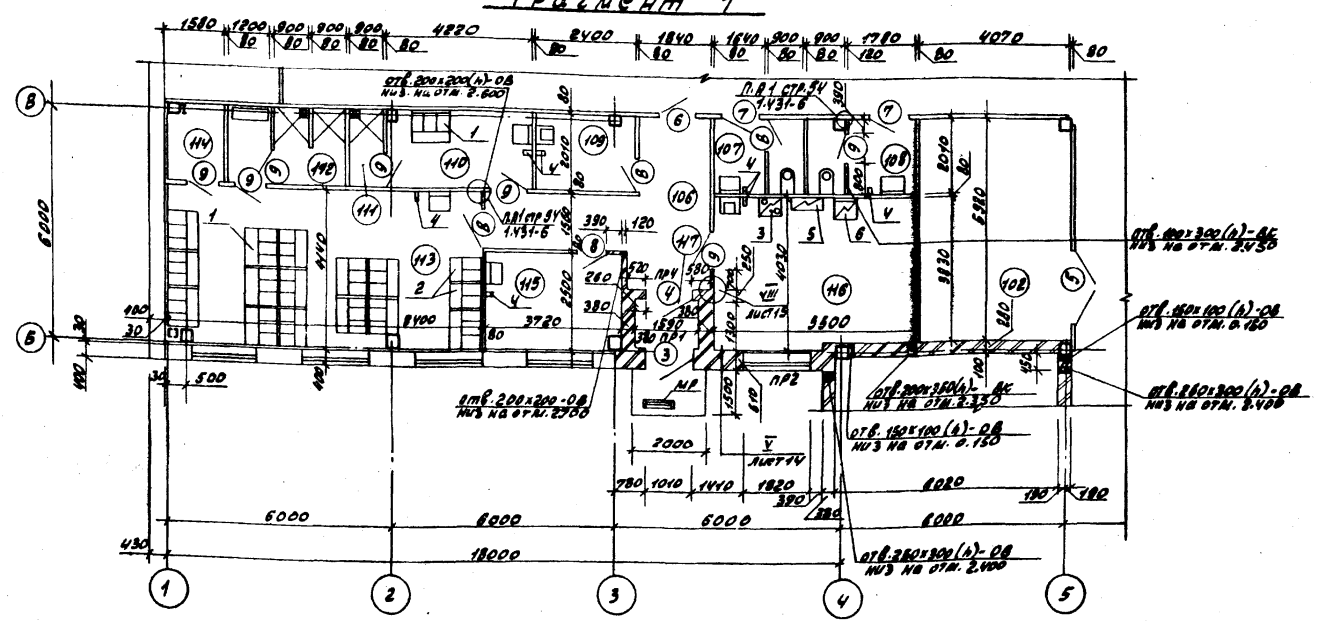

Экспликация помещений

Номер по плану	Наименование	Площадь м²	Категория производства по взрывной, взрыво-пожарной и пожарной опасности
101	Котельный зал	540.2	Г
102	Щитовая КИП	23.6	Г
103	Тамбур шлакозолоудаления	33.4	Д
104	Лаборатория ВПУ	17.6	Д
105	Водоподготовка	121.4	Г
106	Коридор	14.0	—
107	Женская уборная	5.1	—
108	Мужская уборная	5.4	—
109	Кладовая уборочного инвентаря	4.8	—
110	Женский гардероб на 3 шк. кат. I	8.5	—
111	Женская душевая	1.8	—
112	Мужская душевая	6.0	—
113	Мужской гардероб на 4 шк. кат. I, II, III, IV	34.4	—
114	Кладовая грязного белья	3.2	—
115	Комната отдыха (предназначена для обогревания или отдыха рабочих)	9.2	—
116	Комната приема пищи	20.6	—
117	Тамбур входной	2.2	—

Ведомость перемычек

Марка, поз.	Схема сечения
ПР1 ПР2	1ПР1-12.12.14У, 1ПР3-22.12.14У, ПР2
ПР3 ПР5	ПР3, 1ПР3-22.12.14У, 1ПР1-10.12.14У, ПР5
ПРУ	1ПРУ-12.12.14У

Ведомость проемов ворот и дверей

Марка, поз.	Размер проема в кладке, мм
1	3000 × 3000
2	1910 × 2370
3	1010 × 2370
4	1910 × 2370
5	1810 × 2400
6	1020 × 2400
7	810 × 2400
8,9	810 × 3000
10	810 × 2070

1. План выполнен для варианта с ленточным конвейером.

Привязан

Инв. №

ГИП	Гусева	
Нач. отд.	Бухановский	
Н. контр.	Сидыкунов	
Гл. спец.	Погребинский	
Рук. гр.	Сергиенков	
Ст. арх.	Кулачкина	

ТП 903-1-221.86 - АР

Котельная с 4 котлами КВ-2,5-14С для сельского строительства с 2 стальными дымовыми трубами высотой 60 м, оборудованная системой топливоподачи каменных и бурых углей.

Стадия	Лист	Листов
РП	18	

План на отм. 0.000. Фрагмент 1. Вариант со стационарными площадками по сериям 1.432.1-9 и 1.432.1-10

Госстрой СССР Главпромстройпроект САНТЕХПРОЕКТ

Альбом VII часть 1

План на отм. 7.200

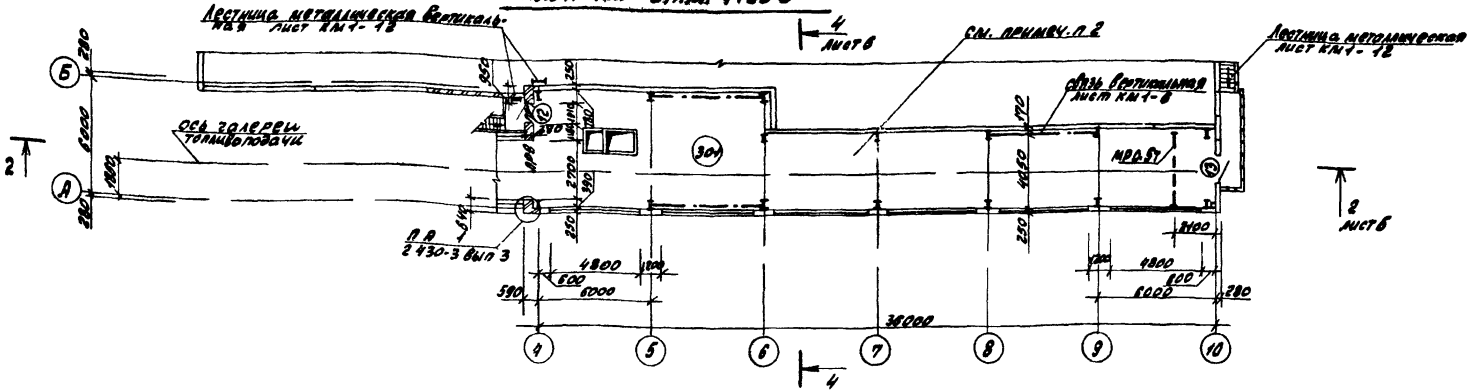

План на отм. 3.250

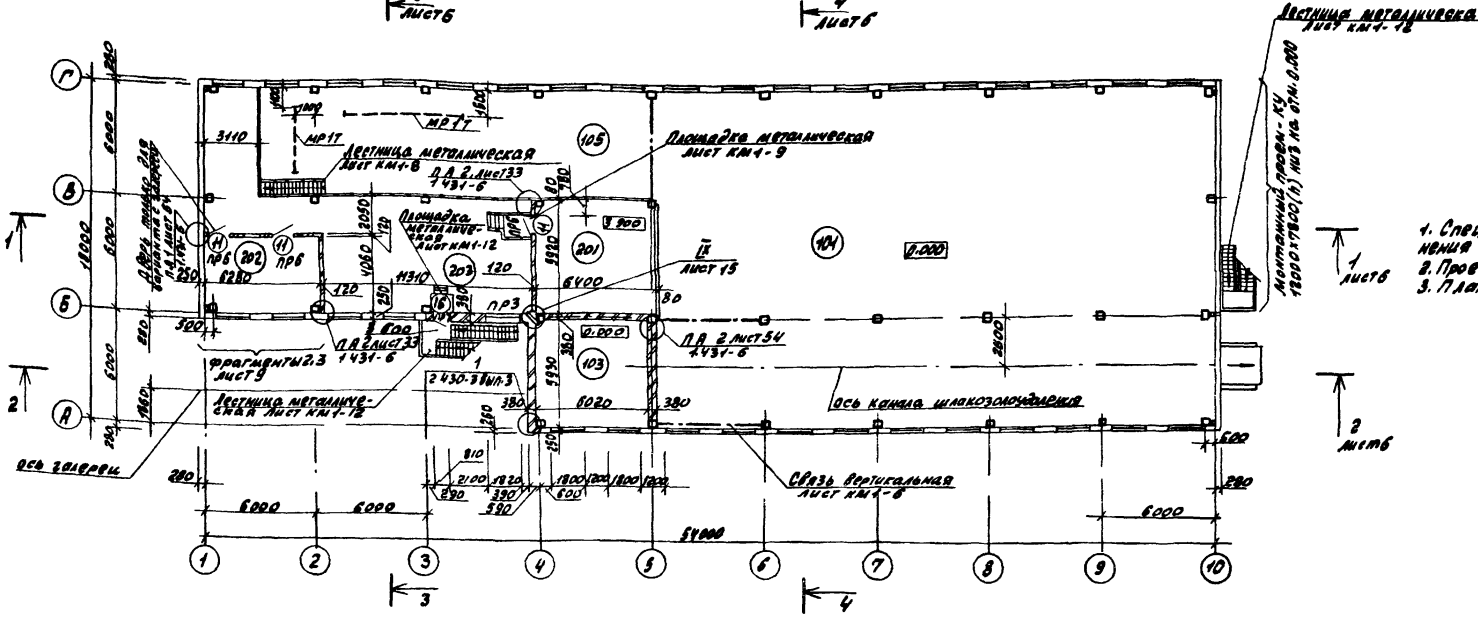

Экспликация помещений

Номер по плану	Наименование	Площадь, м²	Категория производства по взрывной, взрыво-пожарной и пожарной опасности
201	ПСУ	37.0	Д
202	Венткамера	25.1	Д
203	Площадка вспомогательного оборудования	64.1	Г
301	Надбункерная галерея	218.4	В

1. Спецификация перемычек и спецификация элементов заполнения проемов на листе 2,3.
2. Проемы в полу условно не показаны, см листы КЖ-15,16
3. Планы выполнены для варианта с ленточным конвейером.

Ведомость проемов ворот и дверей

Марка, поз.	Размер проема в кладке, мм
11	1210 × 2070
12	1010 × 2070
13	1000 × 3000
16	810 × 2070

Ведомость перемычек

Марка, поз.	Схема сечения
ПР3	1ПР3-22.12.14; 5.400; 280; 100; Б
ПР6	1ПР2-15.12.14; 5.320; 5.970

Ведомость перемычек

Марка, поз.	Схема сечения
ПР7 ПР5	1ПР1-18.12.14-ПР7; 1ПР1-10.12.14 ПР5; 8.270-ПР7; 3.670-ПР5; 280; 100; 150; Б; 4
ПР8	1ПР4-33.12.22; 10.200; 150; 4

Привязан

Инв №

ТП 903-1-221 86 - АР

Котельная с укотлами КЕ-2,5-14С для сельского строительства (в блочном исполнении) Топливо-каменные и бурые угли.

ГИП	Гусева		Стадия	Лист	Листов
Нач. отд.	Ехилевский		РП	19	
Н. контр.	Сильнуков				
Гл. спец.	Погорельский				
Рук. гр.	Сакулинская				
Ст. арх.	Кузочкина				

Планы на отм. 3.250; 7.200. Вариант со стеновыми панелями по сериям 1.832.1-9 и 1.832.1-10

Госстрой СССР ГПИ Горьковский Сантехпроект

21192-09 24

Разрез 1-1

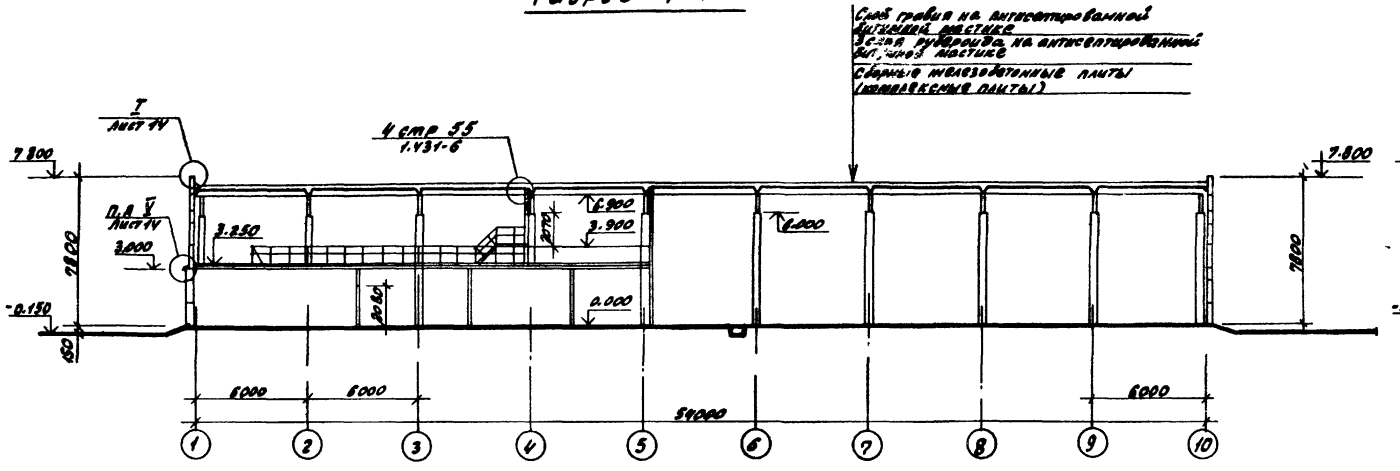

Разрез 3-3

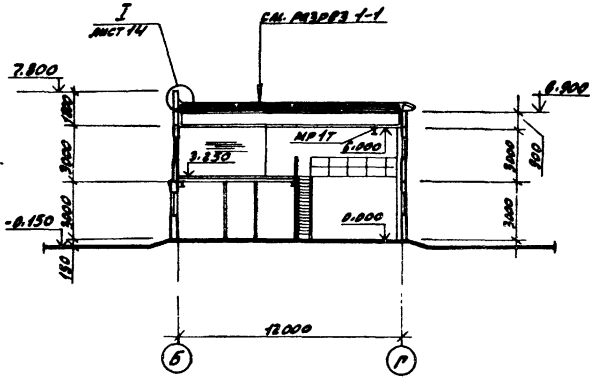

Разрез 2-2

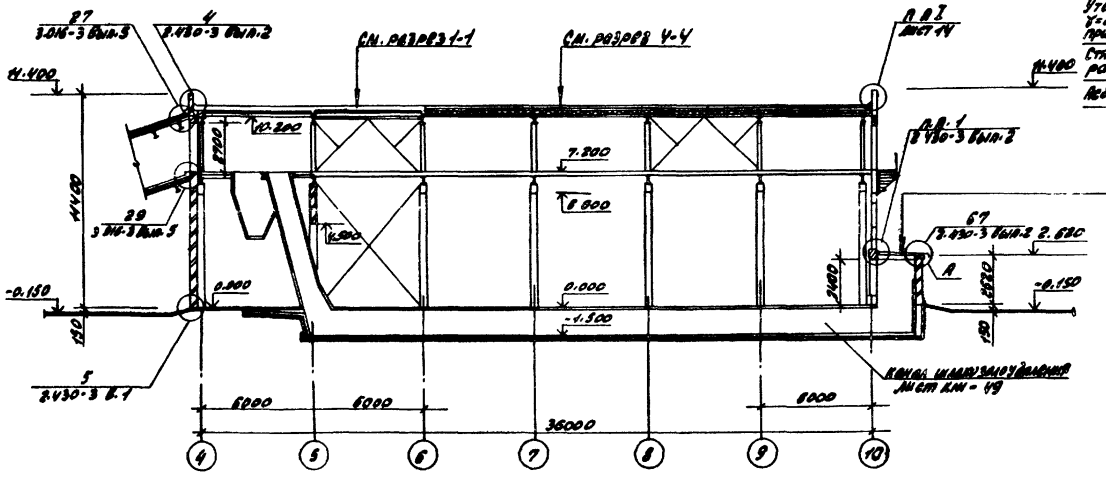

Слой гравия на битумной мастике
3 слоя рубероида на битумной мастике
Стяжка из цементно-песчаного раствора М50 толщ. 20 мм
Утеплитель - минераловатные плиты γ=200 кг/м³ (ГОСТ 9573-82) толщ. 80 мм, приклеенные на битумной мастике
Стяжка из цементно-песчаного раствора М50
Железобетонные ванатные плиты

Разрез 4-4

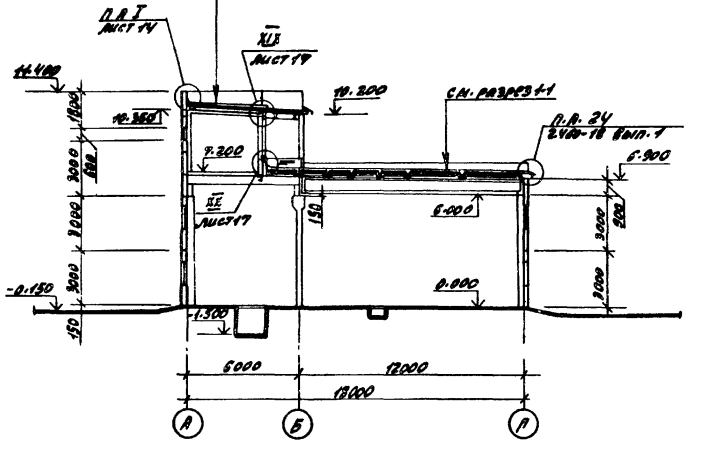

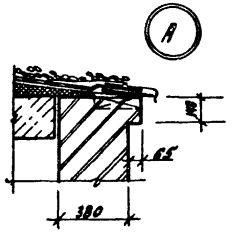

Слой гравия на антисептированной битумной мастике
4 слоя рубероида на антисептированной битумной мастике
Стяжка из цементно-песчаного раствора М50 толщ. 15 мм по уклону
Минераловатные плиты γ=200 кг/м³ толщ. 80 мм (ГОСТ 9573-82)
Сборные железобетонные плиты

Привязан

Инв. №

				ТП 903-1-221.86	-АР
				Полевая с чугунными КР-2.9-кс для сельского строительства (с фонарями Д=1200 мм), толщ. 80 мм.	
					Стадия: РП; Лист: 20; Листов:
ГИП	Чусова			Разрезы 1-1; 2-2; 3-3; 4-4 Вариантсо стеновыми панелями по сериям 1.432.1-9 и 1.432.1-10	Госстрой СССР ГПИ Промстройпроект САНТЕХПРОЕКТ
Нач. отд.	Ушаковский				
Н. контр.	Ушаковский				
Гл. спец.	Бухаровский				
Рук. гр.	Сакушинская				
Ст. арх.	Кучумова				

Инв. № подл. | Подпись и дата | Взам. инв. №

Альбом VII часть 1

Фасад 1-10

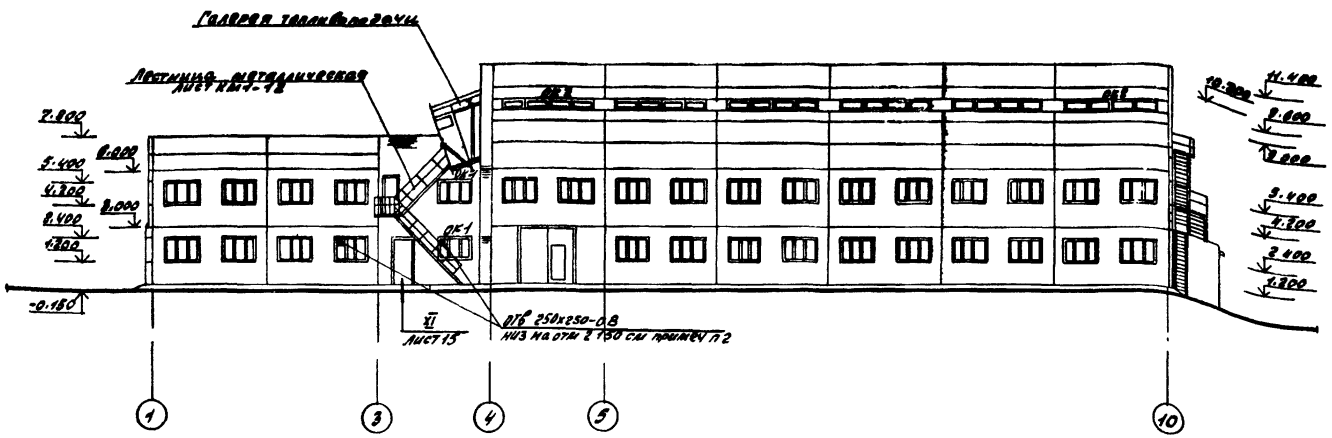

Фасад А-Г

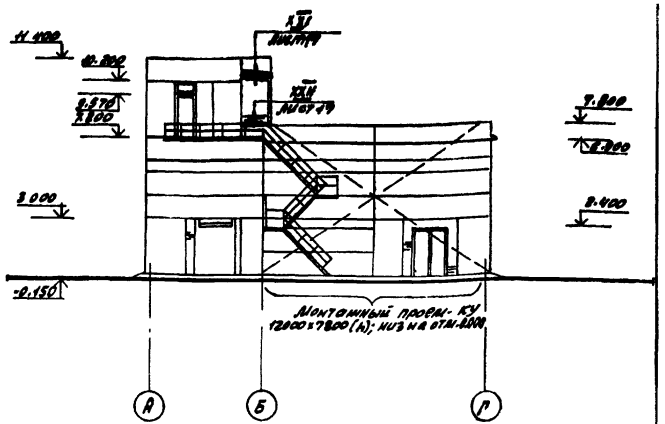

Фасад 10-1

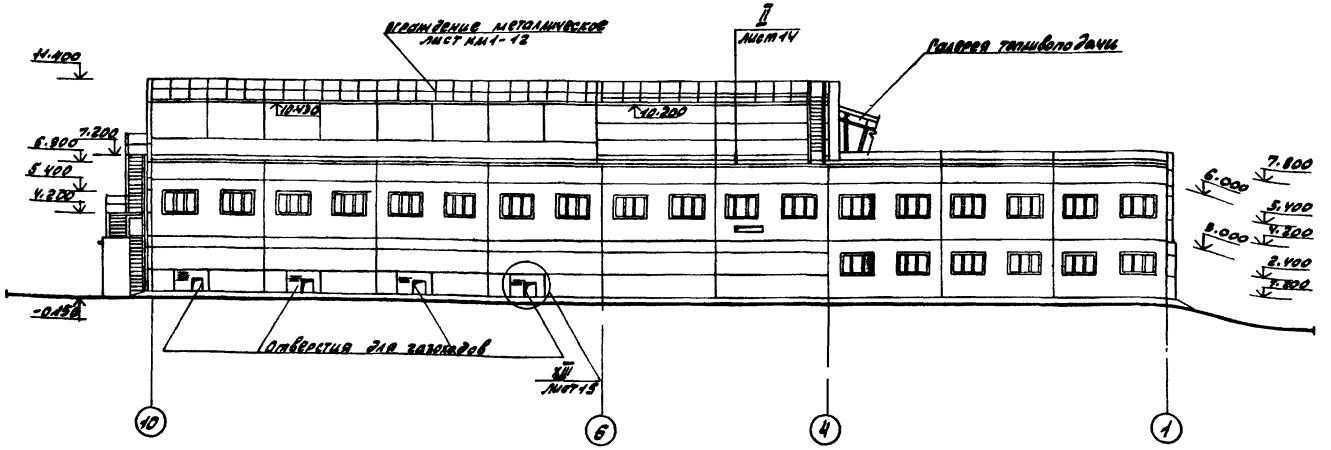

Фасад Г-А

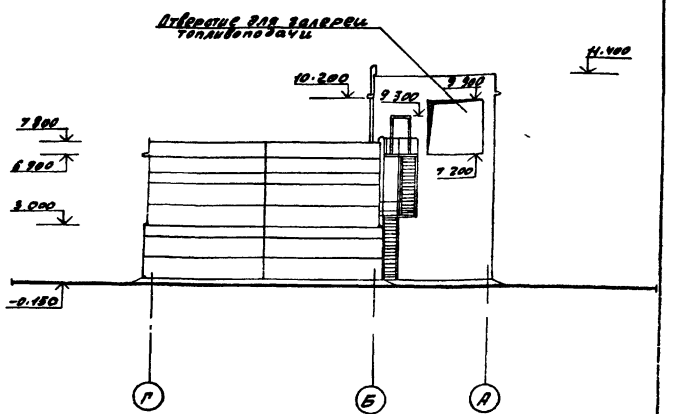

Схемы заполнения оконных проемов

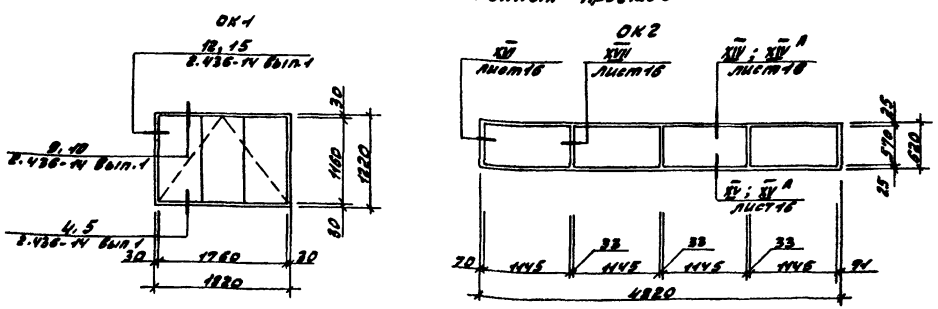

Оконный переплет в осях „3-4" на отм. 1.200 установить по узлам 10, 15.
Оконный переплет в осях „3-4" на отм. 4.200 установить по узлам 4, 9, 12.

Наружная отделка

Наружные стеновые панели окрасить перхлорвиниловыми, цементно-перхлорвиниловыми красочными составами. Для северных районов применить краски теплых тонов, для южных районов-холодных тонов. Кирпичные участки наружных стен оштукатурить.
Откосы оконных и дверных проемов оштукатурить и окрасить цементными красками в белый цвет.
Деревянные полотна входных дверей и оконные переплеты окрасить масляной краской за 2 раза по огрунтованной поверхности.
Указания по окраске наружных стальных лестниц см. листы КМ.

1. Спецификацию элементов заполнения оконных проемов см. на листе 2.
2. Отверстия для крепления вентиляторов выполнить по месту.

Гип	Гусева		
Нач.отд	Ехилевский		
Н.контр.	Силькунов		
Гл.спец	Погорельский		
Рук гр.	Сакулинская		
Ст.арх.	Кузочкина		

Привязан

Инв. №

ТП 903-1-221.86 -АР

Котельная с 4 котлами КЕ-2,5-14с для сельского строительства (в блочном исполнении). Топливо-каменные и бурые угли.

Стадия	Лист	Листов
РП	21	

Фасады вариант со стеновыми панелями по серии 1.832.1-9 и 1.832 1-10

Госстрой СССР ГПИ Горьковский САНТЕХПРОЕКТ

Инв. № подл. | Подпись и дата | Взам. инв. №

Альбом 7 часть 1

Ведомость рабочих чертежей основного комплекта марки КМ1

Лист	Наименование	Примечание
1	Общие данные (начало)	
2	Общие данные (окончание). Ведомость металлоконструкций по видам профилей.	
3	Техническая спецификация металла (начало)	
4	Техническая спецификация металла (окончание)	
5	Схемы расположения балок на отм. 7.200 (для варианта с ленточным конвейером) и на отм. 10.200. Разрезы 1-1÷4-4	
6	Разрезы 5-5÷8-8.	
7	Схемы расположения балок на отм. 7.200; опор под конвейер; переходных площадок; Р, Д (вариант со скребковым конвейером)	
8	Схемы расположения балок перекрытия на отм. 3.250; ограждения, элементов рамы ворот.	
9	Схемы расположения балок на отм. 3.900; площадки на отм. 0.000, балок для крепления натяжного устройства	
10	Схема расположения площадок на отм. 4200; 5900.	
11	Опора под деаэратор	
12	Схемы расположения лестниц Л1; Л2. Ограждение кровли.	
13	Схема расположения балок для крепления трубопроводов	
14	Схемы перекрытия каналов	
15	Схемы расположения: монорельсов на отм. 5.300; 9.820, фахверка для перегородок. Съемное ограждение натяжного устройства	
16	Узлы 1÷6	
17	Узлы 7÷10	
18	Узлы 11÷15	
19	Узлы 16÷20	
20	Узлы 21÷27	
21	Узлы 28÷36	
22	Узлы 37÷45	
23	Узлы 46÷52	

Ведомость ссылочных и прилагаемых документов.

Обозначение	Наименование	Примечание
	Ссылочные документы	
1.450.3-3 Выпуск 0 Выпуск 1 часть 1 часть 2	Стальные лестницы, площадки, стремянки и ограждения. Материалы для проектирования Конструкции из холодногнутых профилей. Чертежи КМД.	
1.426.2-3 Выпуск 2	Стальные подкрановые балки Пути подвесного транспорта пролетом 3, 4 и 6 м. Чертежи КМ.	
2.460-1 Выпуск 1	Типовые архитектурно-строительные детали одноэтажных промышленных неотапливаемых зданий с покрытиями из асбестоцементных волнистых листов ТДА Детали покрытий из асбестоцементных волнистых листов.	Для КМ1-12
3.016-3 Выпуск 0	Отапливаемые транспортные галереи пролетами 18, 24 и 30 м с облегчёнными ограждающими конструкциями Материалы для проектирования	Для КМ1-5

Общие указания

1. Стальные конструкции разработаны на стадии КМ в соответствии с главами СНиП II-В. 3-72, СНиП II-6-74 и являются исходным материалом для разработки рабочих чертежей на стадии КМД.
2. За относительную отметку 0.000 принят уровень чистого пола котельной соответствующий абсолютной отметке ▭.
3. Изготовление и монтаж конструкций производить в соответствии с главой СНиП III-18-75.
4. Заводские соединения приняты сварными.
5. Монтажные соединения приняты на болтах нормальной точности класса прочности 4.6 по ГОСТ 7798-70* и монтажной электросварке согласно ГОСТ 5264-80.
6. Монтажные работы должны производиться по заранее разработанному и утвержденному проекту производства работ, выполненному в соответствии с требованиями СНиП III-1-76 и СНиП III-4-80.
7. Сварку производить электродами типа Э42 ГОСТ 9467-75.
8. Все металлоконструкции окрасить двумя слоями эмали ПФ-115 по одному слою грунта ПФ-020 (кроме оговоренных на листе КМ1-5 КМ1-9. В соответствии с главой СНиП III-23-76.
9. Крепление элементов производить по расчетным усилиям, указанным в ведомостях элементов. Минимальное усилие для крепления 50 кн
10. Все металлоконструкции расчитанны на нагрузки:
    а) снег IV р-н - 150 кг/м²
    б) ветер IV р-н - 55 кг/м²

Условные обозначения

- Сварной заводской шов
- Сварной монтажный шов
- Болт временный
- Номер узла
- Номер листа, где изображен узел

Согласовано:

Инв. № подл.	Подпись и дата	Взам. инв. №	Расп.	Инв. №

Типовой проект разработан в соответствии с действующими нормами и правилами и предусматривает в части металлических конструкций мероприятия, обеспечивающие взрывную, взрывопожарную и пожарную безопасность при эксплуатации здания.
Главный инженер проекта /Гусева/

Привязан:

Инв. №

ТП 903-1-221 86 -КМ1

Котельная с 4 котлами КЕ-2.5-14с для сельского строительства (вблочном исполнении). Топливо-каменные и бурые угли.

				Стадия	Лист	Листов
ГИП	Гусева			РП	1	23
Нач. отд.	Ехилевский					
Н. контр.	Марков					
Гл. спец.	Марков					
Рук. гр.	Бабурина					
Инж.	Ильичева					

Общие данные (начало)

Госстрой СССР
ГПИ Горьковский
САНТЕХПРОЕКТ

Альбом 7 часть I

Наименование конструкций по номенклатуре прейскуранта № 01-22	Позиция по приложению № 01-22	№ п.п.	Код конструкций	Масса конструкций, т												Количество, шт	Серия типовых конструкций
				Всего стали с учетом отходов при резке	по видам профилей стали												
					Балки двутавровые	Круглосекретная сталь	Сортовая сталь	Широкополосная сталь	Толстолистовая сталь	Универсальная сталь	Толстолистовая сталь	Гнутые и гнутосварные	Трубы	прочие	Всего		
1	2	3	4	5	6	7	8	9	10	11	12	13	14	15	16	17	18
Балки покрытий	306-4		526153		3.25	0.18			0.15						3.60		
Балки перекрытий	309-24		526182		11.84	0.92			0.95						13.85		
	309-28				8.14/10.58	0.39			2.16						10.69/13.13		
Связи покрытий	307-2		526164			0.26			0.03						0.29		
Колонны	301-10		526111	0.03	1.57				3.45						5.10		
Связи колонн	307-3		526161			2.85			0.57						3.46		
Монорельсовые пути	303-29		526235		0.44	0.19			0.09						0.73		
Поддерживающие балки	303-33		526235		0.65				0.23						0.89		
Балки площадок	309-24		526233		1.39				0.21					0.62	2.24		
	309-28				1.33/1.66	1.89			4.07					0.27/0.31	7.86/8.01		
Каркас опоры под деаэратор	323-4		526396		1.00	1.44			0.38					0.29	3.14		
Бункера	313-6		526394			3.38			10.36						13.88		
Короб золошлакоудаления	313-5		526393			0.69			2.16						2.88		
Балки для крепления трубопроводов	308-1		526171		3.17	0.19		0.05	0.34						3.79		
Пожарные лестницы	312-2		526242		0.07	0.17/0.24		0.05	0.02						0.22/0.32		
Перегородки сетчатые	302-14		526213		1.23	1.36/1.38			0.02						2.67/2.69		
Лестницы	312-1		526242			0.30/0.33		0.05	0.08/0.09		0.34/0.35	0.59/0.65		0.03	1.38/1.49		1.450.3-3
Ограждения	312-7		526244			0.23		0.26				0.79/0.85			1.40/1.46		Вып. 0; 1
Ограждение кровли	312-7		526244			0.13		0.16					0.10		0.40		
Итого				0.03	34.23/36.05	14.32/14.60		0.57	25.25/25.28		0.34/0.35	1.48/1.60	0.10	1.21/1.25	76.53/78.46		
Контрольная сумма																	

Масса конструкций в числителе для варианта с ленточным конвейером, в знаменателе - со скребковым конвейером.

Инв.№подл. | Подп. и дата | Взам.инв.№

Привязан:				ТП 903-1-221.86	-КМ1
				Котельная с 4 котлами КЕ-2,5-14С для сельского строительства (в блочном исполнении) топливо - каменные и бурые угли.	
	ГИП	Гусева			Стадия / Лист / Листов
	Нач.отд.	Ехилевский			РП / 2 /
	Н.контр.	Марков		Общие данные (окончание) Ведомость металлоконструкций по видам профилей.	Госстрой СССР ГПИ Горьковский САНТЕХПРОЕКТ
	Рд.спец.	Марков			
	Рук.гр.	Бабушкина			
Инв.№	Ст.инж.	Волкова			

Альбом 7 часть 1

Вид профиля и ГОСТ, ТУ	Марка металла и ГОСТ	Обозначение и размер профиля	№ п.п	Код: Марки металла	Код: Вида профиля	Код: Размера профиля	Количество, шт	Длина, мм	Масса металла по элементам конструкций, т: Балки покрытия	Балки перекрытия	Связи покрытия	Колонны	Связи колонн	Монорельсовые пути	Балки площадок	Каркас опоры под деаэратор	Бункера	Короб шлакозолоудаления	Балки для крепления трубопроводов	Лестницы и ограждения	Общая масса, т	Развернутая площадь поверхности (м²)	Масса потребности в металле по кварталам, т (Заполняется изготовителем): I	II	III	IV	Заполняется ВЦ
									Код элемента конструкций																		
1	2	3	4	5	6	7	8	9	526153	526182	526164	526111	526161	526235	526233	526396	526394	526393	526171								
Двутавры и тавры с параллельными гранями полок ТУ 14-2-24-72	Вст3пс6-1 ТУ14-1-3023-80	I 20Б2			24511					1.39					1.03				0.57		2.99	109.73					
		I 30Б1			24511										0.32						0.32	11.33					
		I 35Б2			24511					3.54											3.54	110.09					
		I 50Б1			24511					6.56											6.56	162.69					
	Итого			12300						11.49					1.35				0.57		13.41						
	Вст3пс6-1 ТУ14-1-3023-80	I 20Ш1		12300	24619				1.00			1.40									2.40	81.12					
Всего профиля									1.00	11.49		1.40			1.35				0.57		15.81	534.38					
Балки двутавровые ГОСТ 8239-72	Вст3гпс5-1 ТУ14-1-3023-80	I 20		12360	24171									0.94							0.94	35.81					
Швеллеры ГОСТ 8240-72*	Вст3пс6-1 ТУ14-1-3023-80	[16			26182					0.35					0.10				0.77		1.22	49.41					
		[18			26212										0.55						0.55	21.62					
		[20			26239				1.80	1.38 / 2.96		0.12			0.09				0.33	0.55	4.27 / 5.84	163.54 / 223.67					
	Итого			12300					1.80	1.73 / 3.30		0.12			0.74				1.10	0.55	6.04 / 7.61						
	Вст3пс6 ГОСТ 380-71*	[22			26255					0.97											0.97	35.50					
		[24			26271					4.90 / 5.70											4.90 / 5.70	171.5 / 199.5					
	Итого			12300						5.87 / 6.67											5.87 / 6.67						
	Вст3кп2 ГОСТ 380-71*	[10		11240	26140				0.35	0.30					0.77 / 0.87	0.97			1.41	0.64 / 0.71	4.44 / 4.61	198.37 / 206.07					
	Вст3сп5 ГОСТ 380-71*	[10		14460	26140									0.12							0.12						
Всего профиля									2.15	7.90 / 10.27		0.12		0.12	1.51 / 1.61	0.97			2.51	1.19 / 1.26	16.47 / 19.01						
Сталь прокатная угловая равнополочная ГОСТ 8509-72*	Вст3пс6-1 ТУ14-1-3023-80	L 90x7								0.38			1.37			0.65	0.45				2.85	105.45					
		L 100x7								0.09				0.01			0.16		0.05	0.07	0.38	14.06					
		L 125x9													0.53						0.53	15.64					
		L 140x9								0.80			0.65				2.67			0.12	4.24	125.08					
	Итого			12300	21113					1.27			2.02	0.01	0.53	0.65	3.28		0.05	0.19	8.00						
	Вст3пс6 ГОСТ 380-71*	L 75x6									0.25		0.75		0.07				0.03	0.16	1.26	55.44					
		L 80x6																0.56		0.21	0.77	33.88					
	Итого			12300	21113						0.25		0.75		0.07			0.56	0.03	0.37	2.03						
	Вст3кп2 ГОСТ 380-71*	L 50x5							0.15					0.02	0.97	0.75		0.11	0.10	0.25 / 0.33	2.35 / 2.43						
		L 63x5												0.15	0.26					0.81	1.22	68.64					
	Итого			11240	21113				0.15					0.17	1.23	0.75		0.11	0.10	1.06 / 1.14	3.57 / 3.65						
Всего профиля									0.15	1.27	0.25		2.77	0.18	1.83	1.40	3.28	0.67	0.18	1.62 / 1.70	13.60 / 13.68						

Масса конструкций в числителе для варианта с ленточным конвейером, в знаменателе - со скребковым конвейером.

Инв. № подл. | Подп. и дата | Взам. инв. №

Привязан:

Инв. №

ГИП	Гусева	
Нач. отд.	Ехилевский	
Н. контр.	Марков	
Гл. спец.	Марков	
Рук. гр.	Бабурина	
Ст. инж.	Волкова	

ТП 903-1-221 86 -КМ1

Котельная с 4 котлами КЕ-2.5-14С для сельского строительства (в блочном исполнении). Топливо-каменные и бурые угли.

Стадия	Лист	Листов
РП	3	

Техническая спецификация металла (начало)

госстрой СССР ГПИ Горьковский САНТЕХПРОЕКТ

Альбом 7 часть 1

Вид профиля и ГОСТ, ТУ	Марка металла и ГОСТ	Обозначение и размер профиля	№ п.п.	Код: Марки металла	Код: Вида профиля	Код: Размера профиля	Количество, шт	Длина, мм	Масса металла по элементам конструкций, т: Балки покрытия	Балки перекрытия	Связи покрытия	Колонны	Связи колонн	Монорельсовые пути	Балки площадок	Каркас опоры под деаэратор	Бункера	Короб шлакозолоудаления	Балки для крепления трубопроводов	Лестницы и ограждения	Общая масса, т	Развернутая площадь поверхности (м²)	Масса потребности в металле по кварталам, т (Заполняется изготовителем): I	II	III	IV	Заполняется ЕЦ
									Код элемента конструкций																		
1	2	3	4	5	6	7	8	9	526153	526182	526164	526111	526161	526235	526233	526396	526394	526393	526171								
Сталь листовая ГОСТ 19903-74*	Вст3пс6-1 ТУ 14-1-3023-80	-δ=8							0.07	0.05	0.03		0.05	0.05	0.05		10.06				10.36	332.56					
		-δ=10							0.07	1.50		2.25	0.50	0.17	0.20	0.10			0.20	0.01	5.00	128.50					
		-δ=12								0.05		0.40									0.45	9.68					
		-δ=20								0.01		0.67				0.07					0.75	9.75					
	Итого			12300	71110				0.14	1.61	0.03	3.32	0.55	0.22	0.25	0.17	10.06		0.20	0.01	16.56						
	Вст3кп2 ГОСТ 380-71*	-δ=6												0.05	0.50	0.20		2.10	0.05	0.02	2.90 / 2.92	123.83 / 124.69					
		-δ=8												0.05					0.08	0.01	0.14	4.50					
	Итого			11240	71110									0.10	0.50	0.20		2.10	0.13	0.01 / 0.03	3.04 / 3.06						
	09Г2С-6 ГОСТ 19282-73	-δ=32			71110							0.03									0.03	0.25					
Всего профиля									0.14	1.61	0.03	3.35	0.55	0.32	0.75	0.37	10.06	2.10	0.33	0.02 / 0.04	19.63 / 19.65						
Сталь листовая рифленая ГОСТ 8568-77*	Вст3кп2 ГОСТ 380-71*	риф. δ=6		11240	71315					1.41					3.40						4.81						
Сталь листовая просечно-вытяжная ГОСТ 8706-78*	Вст3кп2-ГОСТ 380-71*	ПВ-506		11240	71404										0.86 / 0.90	0.28					1.14 / 1.18						
Сталь круглая ГОСТ 2590-71*	Вст3кп2 ГОСТ 380-71*	• ф16		11240	11118														0.05	0.20	0.25						
Сетки стальные плетеные одинарные ГОСТ 5336-80	Вст3кп2 ГОСТ 380-71*	сетка №25-2.0		11240																0.03	0.03						
Трубы стальные электросварные ГОСТ 10704-76	Вст3кп2 ГОСТ 380-71*	тр. ф32х2																		0.10	0.10						
Итого масса металла									3.44	23.68 / 26.05	0.28	4.87	3.32	1.56	9.70 / 9.84	3.02	13.34	2.77	3.64	3.16 / 3.33	72.73 / 75.46						
Лестницы и ограждения																					2.74 / 2.91						
Всего масса металла																					75.52 / 78.37						
В том числе по маркам	09Г2С-6											0.03									0.03						
	Вст3пс6-1								2.94	16.10 / 17.67	0.03	4.84	2.57	0.23	2.87	0.82	13.34		1.92	0.75	46.41 / 47.98						
	Вст3Гпс5-1													0.94							0.94						
	Вст3пс6									5.89 / 6.67	0.25		0.75		0.07			0.56	0.03	0.37	7.90 / 8.70						
	Вст3кп2								0.50	1.71				0.27	6.76 / 6.90	2.20		2.21	1.69	2.04 / 2.21	20.12 / 20.60						
	Вст3сп5													0.12							0.12						
Масса поставки элементов по кварталам (заполняется заказчиком)	I																										
	II																										
	III																										
	IV																										

Масса конструкций в числителе для варианта с ленточным конвейером, в знаменателе - со скребковым конвейером.

Инв. № подл. | Подп. и дата | Взам. инв. №

Привязан:

Инв. №

ГИП	Русева	
Нач. отд.	Ежилевский	
Н. контр.	Марков	
Гл. спец.	Марков	
Рук. гр.	Бавурина	
Ст. инж.	Волкова	

ТП 903-1-22186 -КМ1

Котельная с 4 котлами КВ-2.5-14С для сельского строительства (в блочном исполнении). Топливо-каменные и бурые угли.

Стадия	Лист	Листов
РП	4	

Техническая спецификация металла (окончание)

Госстрой СССР, ГПИ Горьковский САНТЕХПРОЕКТ

Альбом 7 часть 1

Схема расположения балок перекрытия на отм. 7.200 (для варианта с ленточным конвейером)

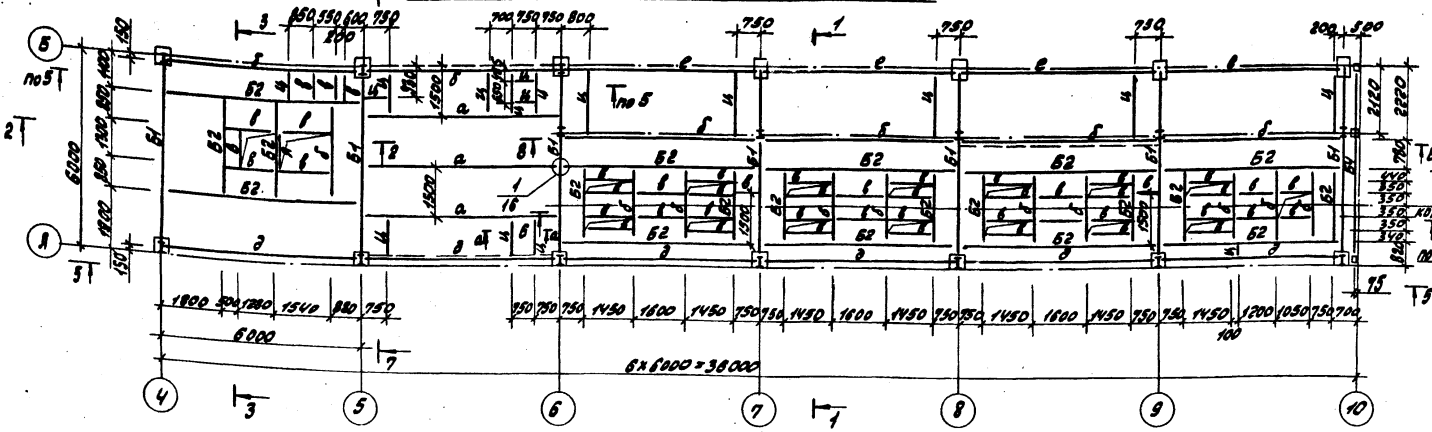

1-1

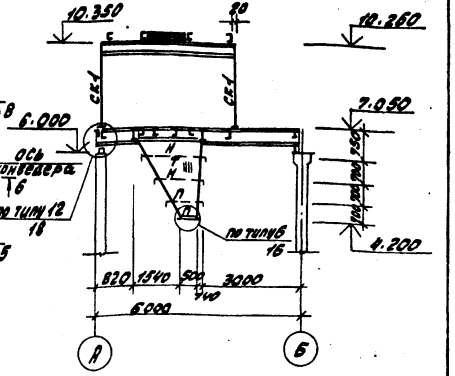

Схема расположения балок покрытия на отм. 10.200

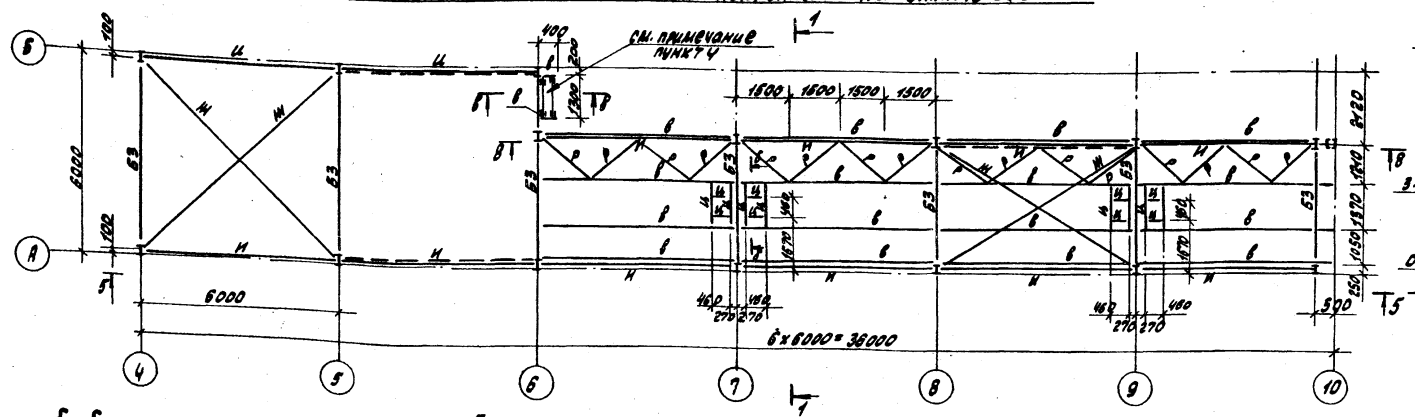

2-2

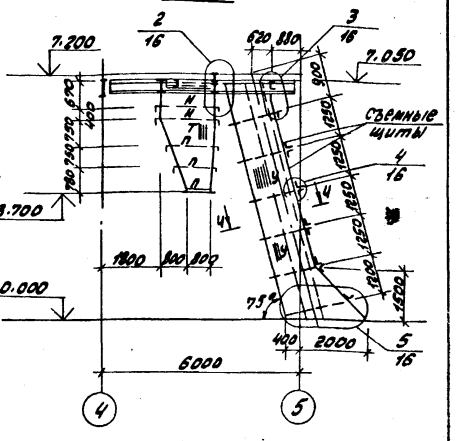

б-б

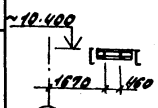

в-в

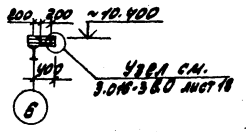

3-3

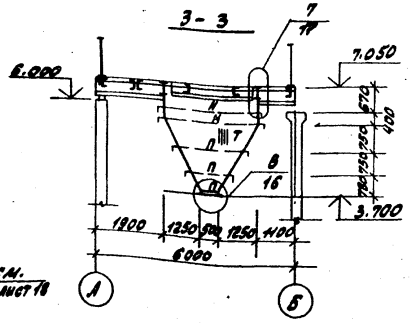

4-4

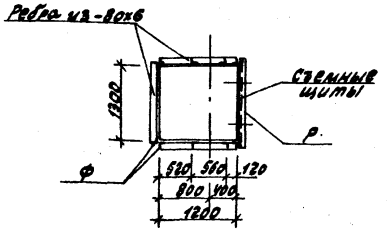

а-а

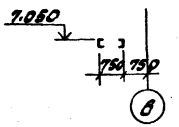

1. Общие указания см. лист КМ1-1.
2. Ведомость элементов и разрезы 5-5÷8-8 см. КМ1-6.
3. Стойки СК1 по ряду „А" в осях 4÷10 и по ряду „А/Б" в осях 4÷6 покрыть вспучивающимся огнезащитным покрытием ВПМ2 по ГОСТ 25131-82.
4. Выполнить короб кровельного покрытия из листовой стали -δ=1мм и крепление их к балкам кровли в соответствии с серией 3.016-3, вып.0, лист 18.

ТП 903-1-221.86				-КМ1
Котельная с 4 котлами КЕ-2.5-14с для сельского строительства (в блочном исполнении). Топливо-каменные и бурые угли.				
Стадия	Лист	Листов		
РП	5			
Схемы расположения балок на отм. 7.200 (для варианта с ленточным конвейером) и на отм. 10.200 Разрезы 1-1÷4-4.				Госстрой СССР ГПИ Горьковский Сантехпроект

Привязан:

Инв. №

ГИП	Гусева	
Нач. отд.	Ехилевский	
Н. контр.	Марков	
Гл. спец.	Марков	
Рук. гр.	Бабурина	
Инж.	Усова	

Согласовано:

СТП г. Москва	Ройзман		
Нач. отд. КУ-1	Пеленден		

Инв. № подл. | Подп. и дата | Взам. инв. №

Альбом 7 часть 1

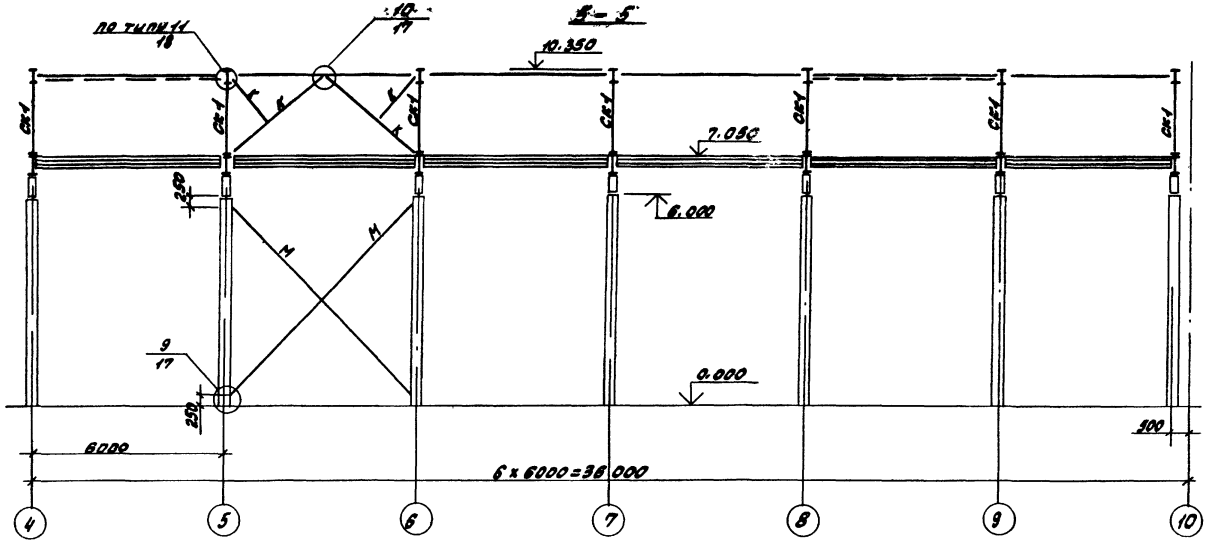

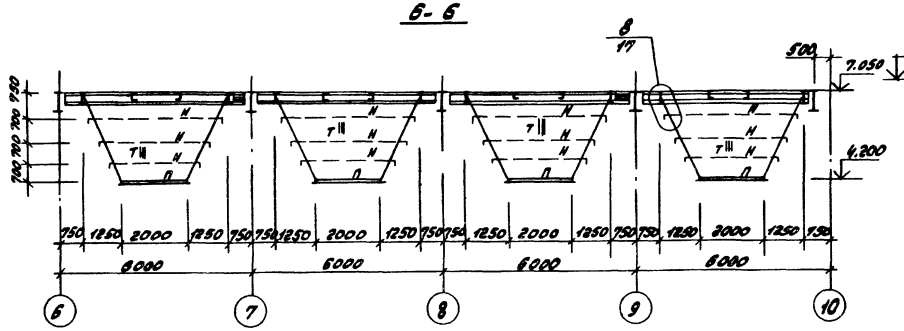

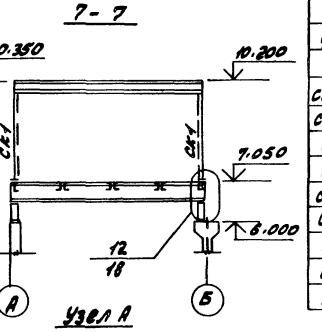

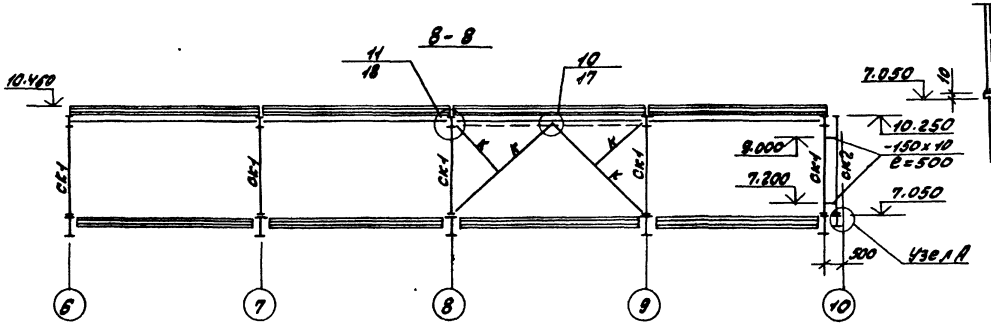

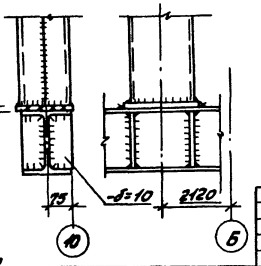

Ведомость элементов

Марка	Сечение: Эскиз	Поз.	Состав	Опорные усилия: M, кнм	N кн	Q кн	Группа констр.	Марка металла	Примечание
Б1	I		I 50Б1			164.4	2	Вст3пс6-1	
Б2	I		I 35Б2			53.2	2	—"—	
Б3	I		I 20Ш1	39.4		35.1	2	—"—	
Б4	I		I 20Ш1				2	Вст3пс6	конструктивно
а	II		2[24			28.8	2	Вст3пс6	
б	[		[24			14,4	2	—"—	
в	[		[20				2	Вст3пс6-1	
д	⊤[		[24			14,4	2	Вст3пс6	конструктивно
			L 90x7				2	Вст3пс6-1	
е	[		[16				3	Вст3пс6-1	—"—
ж	L		L 75x6				4	Вст3пс6	по гибкости
и	┼		2 L 90x7				4	Вст3пс6-1	—"—
к	⊤[		2 L 75x6				4	Вст3пс6	—"—
м	L		L 140x9				4	Вст3пс6-1	—"—
н	L		L 140x9				3	Вст3пс6-1	
п	L		L 90x7				3	Вст3пс6	
р	L		L 50x5				3	Вст3кп2	
т	—		-δ=8				3	—"—	
у	—		-δ=6				3	—"—	
ф	L		L 80x6				3	Вст3пс6	
я	T 150		Тиз I 35Б2				3	Вст3пс6-1	
ск1	I		I 20Ш1		70.2		1	—"—	
ск2	[] 152		2[20				4	Вст3пс6-1	по гибкости
ц	[		[10				4	Вст3кп2	
ш	—		-ПВ506				4	Вст3кп2	Только для варианта со скребковым конвейером
ск3	L		L 63x5				4	Вст3кп2	
ОП1	Серия 1.450-3-3 вып.0 ОПМХЭ δ-10.15						4	Вст3кп2	
л	Ограждение		Выполнить по серии 1.450.3-3 вып. 0,1				4	Вст3кп2	
ог	Лестница						4	Вст3кп2	
ю	[		[10				4	Вст3кп2	

1. Общие указания см. лист КМ1-1.
2. Сварку производить электродами типа Э42.
3. Все сварные швы принимать по наименьшей толщине свариваемых элементов, но не более hш=6мм.

Согласовано: СТПг. Москва Пизман; Нач. отд. КУ-1 Мелодин

Инв. № подл. | Подп. и дата | Взам. инв. №

Гип	Гусева		
Нач.отд.	Ехилевский		
Н.контр.	Марков		
Гл.спец.	Марков		
Рук.гр.	Бобурина		
Инж.	Усова		

Привязан

Инв. №

ТП 903-1-221 86 -КМ1

Котельная с чкотлами КЕ-2.5-14с для сельского строительства (в блочном исполнении). Топливо каменные и бурые угли.

Стадия	Лист	Листов
РП	6	

Разрезы 5-5÷8-8

Госстрой СССР ГПИ Горьковский САНТЕХПРОЕКТ

Альбом 7 часть 1

Схема расположения балок перекрытия на отм. 7.200 (для варианта со скребковым конвейером)

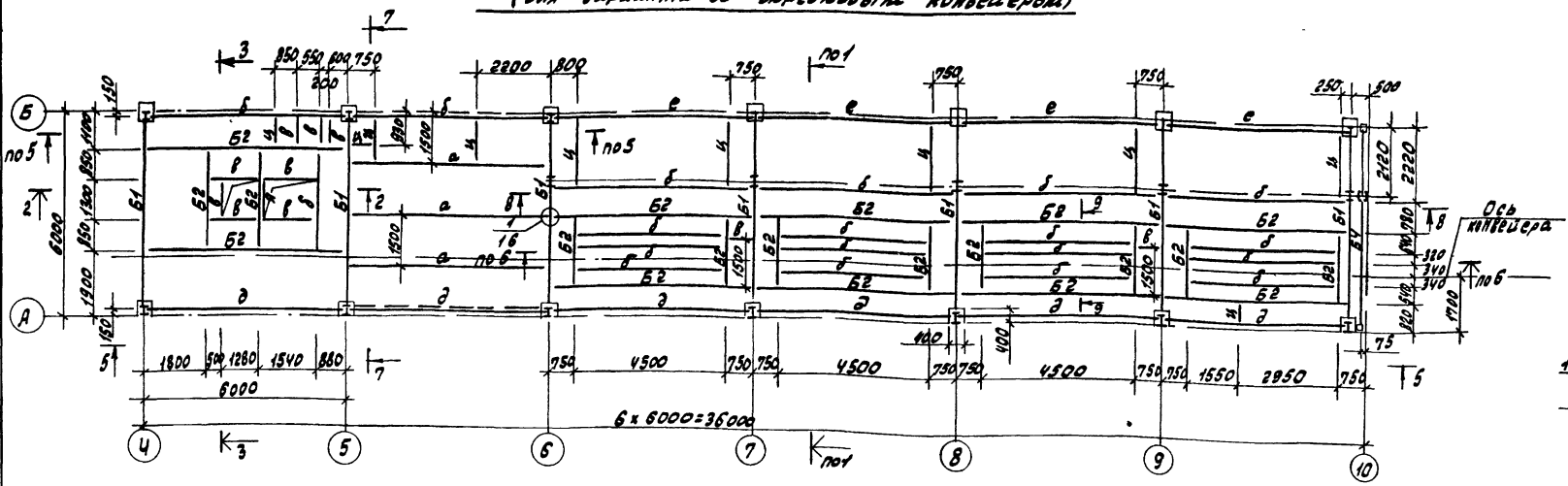

Схема расположения Р,Д

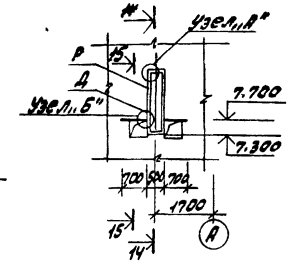

Схема расположения опор под скребковый конвейер

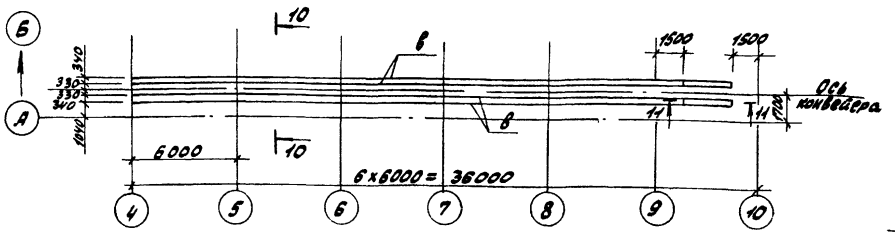

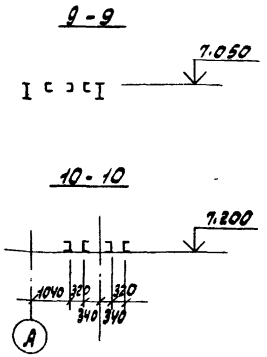

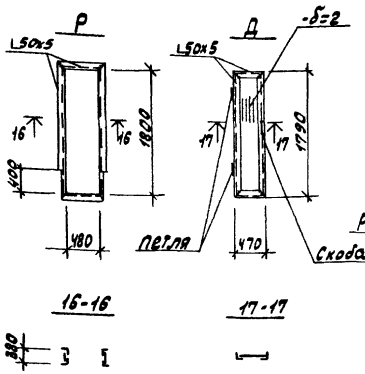

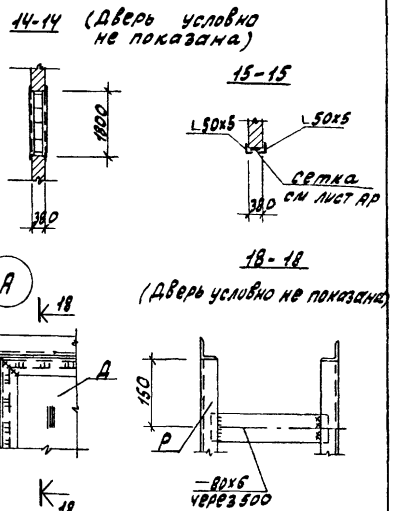

Схема расположения переходных площадок на отм. 7.900

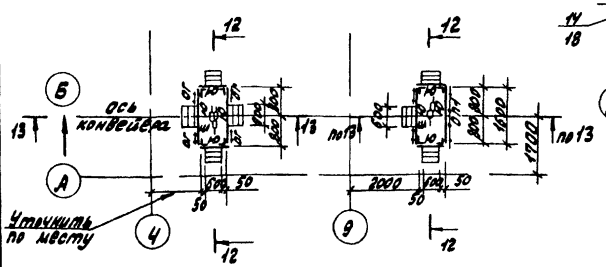

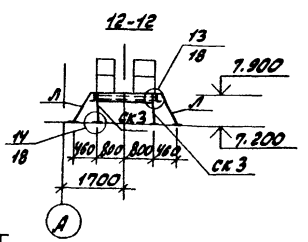

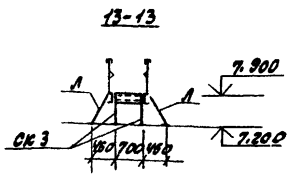

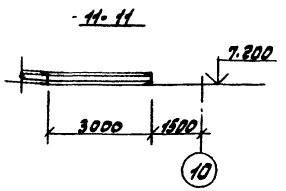

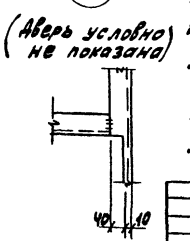

1. Общие указания см. лист КМ1-1.
2. Сварку производить электродами типа Э-42.
3. Все сварные швы принимать по наименьшей толщине свариваемых элементов, но не более $h_ш = 6$ мм.
4. Разрезы 1-1÷3-3; 5-5÷7-7 см. листы КМ1-5; КМ1-6
5. Ведомость элементов см. лист КМ1-6.

Согласовано: СТП г. Москва, Нач отд КУЧ, Ленгидин

Инв. № подл. | Подпись и дата | Взам. инв. №

Привязан:

Гип	Гусева	
Нач. отд.	Ехилевский	
Н. контр.	Марков	
Гл. спец.	Марков	
Рук. гр.	Бабурина	
Инж.	Усова	

ТП 903-1-22186 -КМ1

Котельная СЧ котлами КЕ-2,5-14С для сельского строительства (в блочном исполнении). Топливо-каменные и бурые угли.

Стадия	Лист	Листов
РП	7	

Схемы расположения балок на отм. 7200: опор под конвейер, переходных площадок; Р, Д (вариант со скребковым конвейером).

Госстрой СССР ГПИ Горьковский САНТЕХПРОЕКТ

21192-09 33

Альбом 7 часть 1

Схема расположения балок перекрытия на отм. 3.250

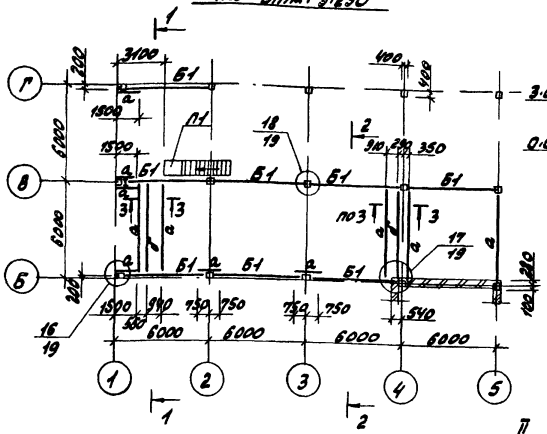

Ведомость элементов

Марка	Сечение: Эскиз	Поз.	Состав	Опорные усилия: M_1, кНм	N_1, кН	Q_1, кН	Группа конструк.	Марка металла	Примечание
Б1	I		I 50Б1			209.4	2	Вст3пс6-1	
а	[		[22			20.2	2	Вст3пс6	
б	][		2[24			45.9	2	Вст3пс6	
в	[		[16				4	Вст3пс6-1	конструкт.
д	[		[10				4	Вст3кп2	— " —
е	L		L 75×6				4	Вст3пс6	— " —
и	——		ПВ-506				4	Вст3кп2	
к	[		[20				4	Вст3пс6-1	конструкт.
м	L		L 140×9				4	Вст3пс6-1	— " —
н	L		L 50×5				4	Вст3кп2	— " —
СК1	I		I 20Ш1				3	Вст3пс6-1	по рибкости
МА1	Серия 1.450.3-3 Вып.0.1 МАХШ 45-30.8						4	Вст3кп2	
ОП1	— " —		ОГПМХ3б-10.15				4	— " —	
ОП2	— " —		ОГПМХ3б-10.60				4	— " —	
ОЛ1	— " —		ОГЛМЛХ45-10.30				4	— " —	
ОЛ2	— " —		ОГЛМЛХ45-10.30				4	— " —	

Схема П1

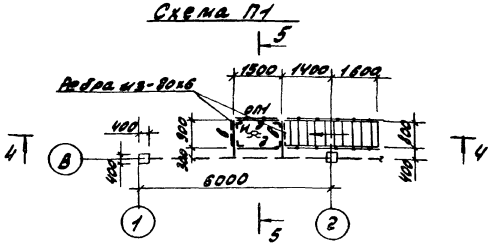

Схема расположения ограждения на отм. 3.250

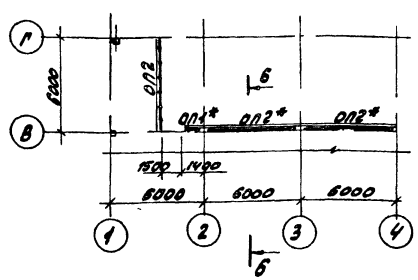

Схема расположения элементов рамы ворот

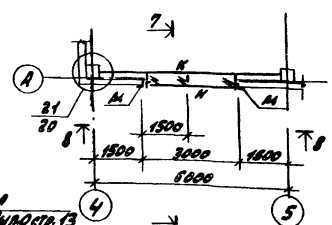

6-6

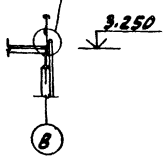

7-7

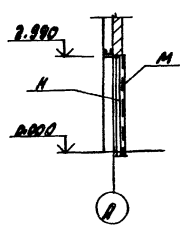

8-8

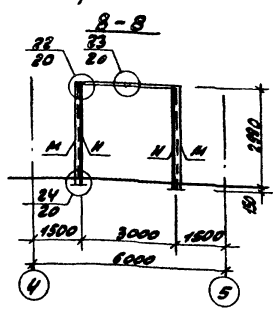

1. Общие указания см. лист КМ-1.
2. Просечно-вытяжной настил приварить к металлическим балкам площадок швом $h_ш$=4мм.
3. Нормативная кратковременная нагрузка на перекрытие принята - 3.00 кН/м².
4. Ограждения, отмеченные знаком * изготовить без гн ∮ 90×30×25×3.
5. Стойку СК1 покрыть вспучивающимся огнезащитным покрытием ВПМ-2 по ГОСТ 25131-82

Привязан:			ТП 903-1-22.86		-КМ1
			Котельная с 4 котлами КВ-2,5-115С для сельского строительства (с ручным исполнением). Газ. Кирпичные и бурые 4 гр. кл.		
				Стадия	Лист	Листов
				РП	8	
Инв. №	Рип	Лисева	Схемы расположения балок перекрытия на отм. 3.250, ограждения, элементов рамы ворот.	Госстрой СССР, ГПИ Сантехпроект	
	Нач. отд	Ендевский			
	Н. контр.	Маркова			
	Гл. спец.	Маркова			
	Рук. гр.	Бафунина			
	Инж.	Усова			

Альбом 7 часть 1

Схема расположения балок на отм. 3.900

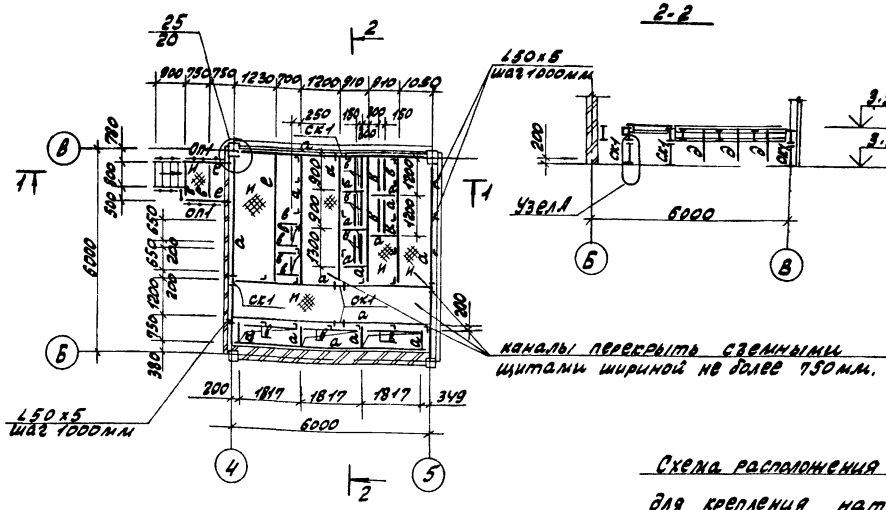

2-2

Схема щита

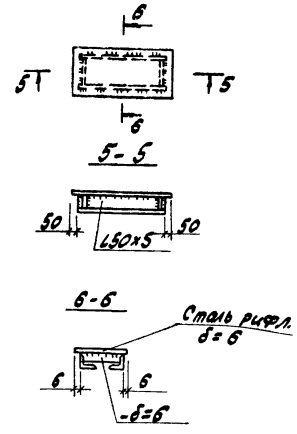

Ведомость элементов

Марка	Сечение: Эскиз	Сечение: ПОЗ	Сечение: Состав	Опорные усилия: M, кнм	Опорные усилия: N, кн	Опорные усилия: Q, кн	Группа констр.	Марка металла	Примечание
ск1	I		I 20Б2				2	Вст3пс6-1	констр.
а	I		I 20Б2			34.2	2	Вст3пс6-1	
в	I		[10				4	Вст3кп2	констр.
д	L		L 50x5				4	—"—	—"—
е	[		[16				4	Вст3пс6-1	—"—
к	—		ПВ-506				4	Вст3кп2	
н	—		сталь рифл. δ=6				4	—"—	
л	лестница						4	—"—	выполнить по серии 1.450.3-3 вып. 0,1
ОГ	ограждение						4	—"—	
ОП1	Серия 1.450.3-3 в.0,1 ОГПМХЭБ-10.12						4	—"—	
ОП2	—"— ОГПМХЭБ-10.15						4	—"—	

1-1

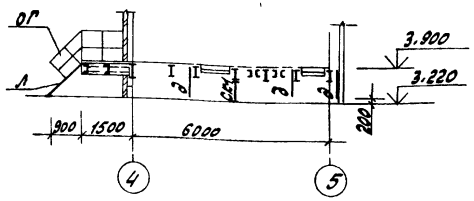

Схема расположения балок для крепления натяжного устройства

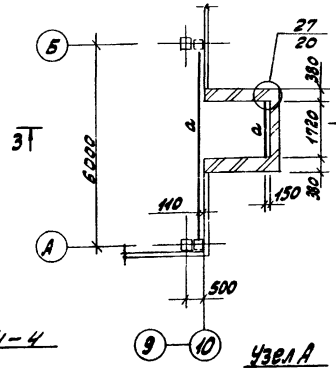

3-3

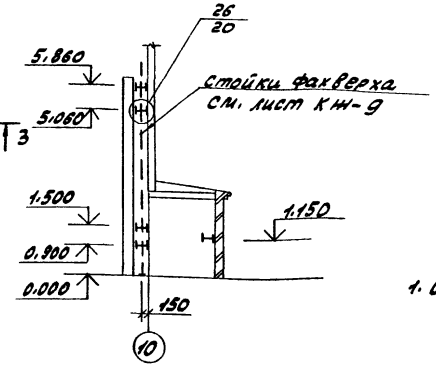

1. Общие указания см. лист КМ1-1.

Схема расположения площадки на отм. 0.000 (бункер соли)

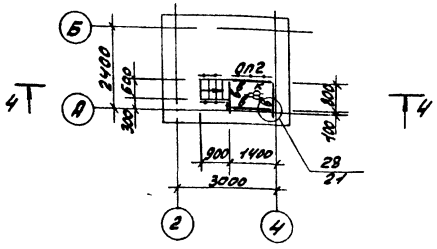

4-4

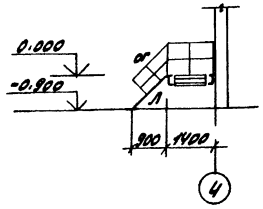

Узел А

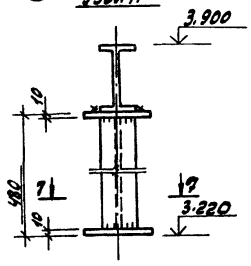

7-7

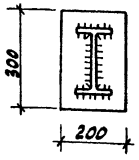

Согласовано: С.Т.П.г. Москва Райзман; Нач. отд. ЭТ Катынцев

Инв. № подл. | Подп. и дата | Взам. инв.

Привязан:

Инв. №

ГИП	Гусева	
Нач. отд.	Ехилевский	
Н. контр.	Марков	
Гл. спец.	Марков	
Рук. гр.	Бабурина	
Инж.	Усова	

ТП 903-1-221 86 -КМ1

Котельная с чкотлами КЕ-2,5-14С для сельского строительства (в блочном исполнении). Топливо-каменные и бурые угли.

Стадия	Лист	Листов
РП	9	

Схемы расположения балок на отм. 3.900, площадки на отм. 0.000, балок для крепления натяжного устройства.

госстрой СССР ГПИ Горьковский Сантехпроект

21192-09 35

Альбом 7 часть 1

Схема расположения площадки на отм. 4.200

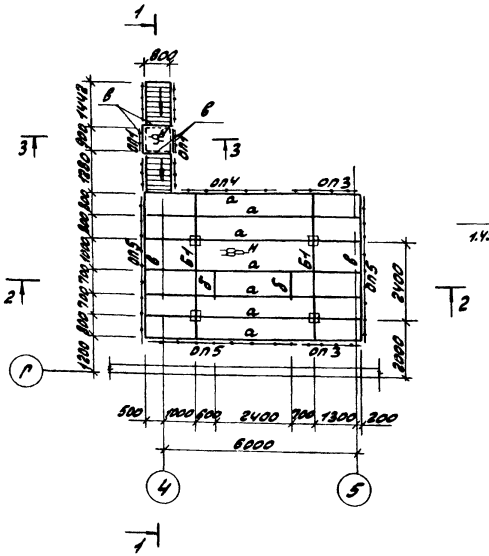

1-1

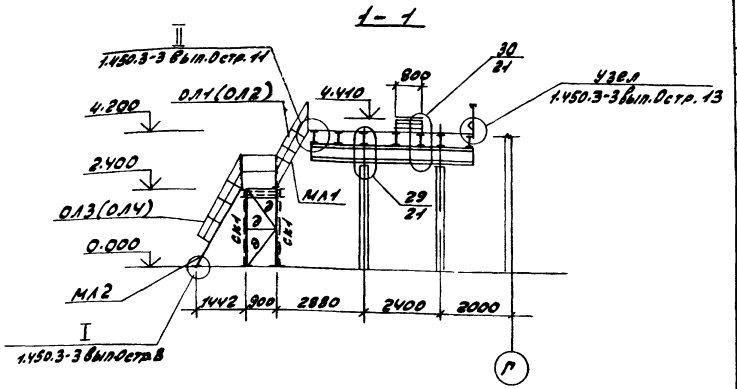

Схема расположения площадки на отм. 5.900

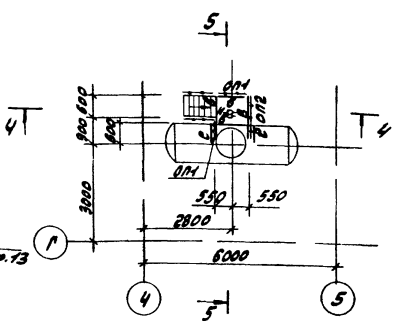

2-2

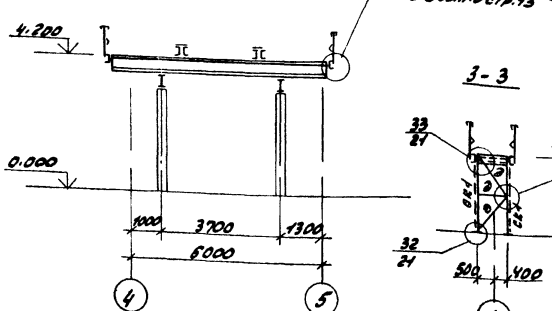

3-3

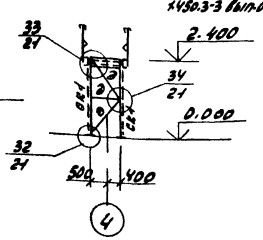

4-4

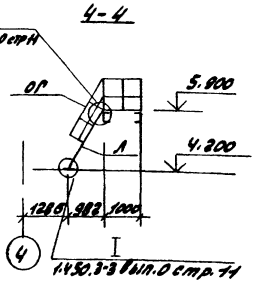

5-5

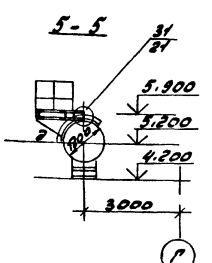

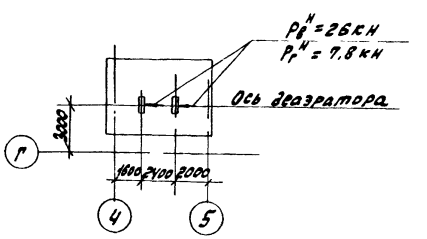

Ведомость элементов

Марка	Сечение: Эскиз	Сечение: Поз	Сечение: Состав	Опорные усилия: M, кнм	Опорные усилия: N, кн	Опорные усилия: Q, кн	Группа конструк.	Марка металла	Примечание
Б1	I		I 30Б1			68,8	3	Вст3пс6-1	
а	I		I 20Б2			29,4	3	—"—	
б	2 1 150	1	2[20				3	—"—	конструктивно
		2	-350x10				3	—"—	
в	[		[10				4	Вст3кп2	—"—
д	L		L 63x5				4	—"—	по гибкости
е	L		L 75x6				4	Вст3пс6	конструкт.
СК1	L		L 63x5				4	Вст3кп2	по гибкости
Н	——		ПВ-506				4	—"—	
МЛ1	Серия 1.450.3-3 вып.0,1 МЛХШ60-18.8						4	—"—	
МЛ2	—"— МЛХШ60-24.8						4	—"—	
ОЛ1 ОЛ2	—"— ОГлМЛХ60-10.18; ОГпМЛХ60-10.18						4	—"—	
ОЛ3 ОЛ4	—"— ОГлМЛХ60-10.24; ОГпМЛХ60-10.24						4	—"—	
ОП1	—"— ОГПМХЭБ-10.9						4	—"—	
ОП2	—"— ОГПМХЭБ-10.12						4	—"—	
ОП3	—"— ОГПМХЭБ-10.18						4	—"—	
ОП4	—"— ОГПМХЭБ-10.30						4	—"—	
ОП5	—"— ОГПМХЭБ-10.48						4	—"—	
ОГ	ограждение						4	—"—	выполнить по серии 1.450.3-3 вып.0,1
Л	лестница								

1. Общие указания см. лист КМ1-1.
2. Просечно-вытяжной настил приварить к металлическим балкам площадок швом h=4мм.
3. Временные нагрузки на деазраторную площадку:
   а) нормативная равномерно распределенная нагрузка - 2.0 кн/м²
   б) нагрузка от технологического оборудования.

Согласовано:

Инв. № подл.	Подпись и дата	Взам. инв. №	Нач. отд. КУ-1	Лепендиц

Привязан:

Инв. №

гип	Гусева	
Нач.отд.	Ехилевский	
Н.контр.	Марков	
Гл.спец.	Марков	
Рук.гр.	Бабурина	
Инж.	Усова	

ТП903-1-22186 - КМ1

Котельная с 4 котлами КЕ-2,5-14с для сельского строительства (в блочном исполнении) Топливо-каменные и бурые угли.

Стадия	Лист	Листов
РП	10	

Схема расположения площадок на отм. 4.200; 5.900

Госстрой СССР ГПИ Горьковский САНТЕХПРОЕКТ

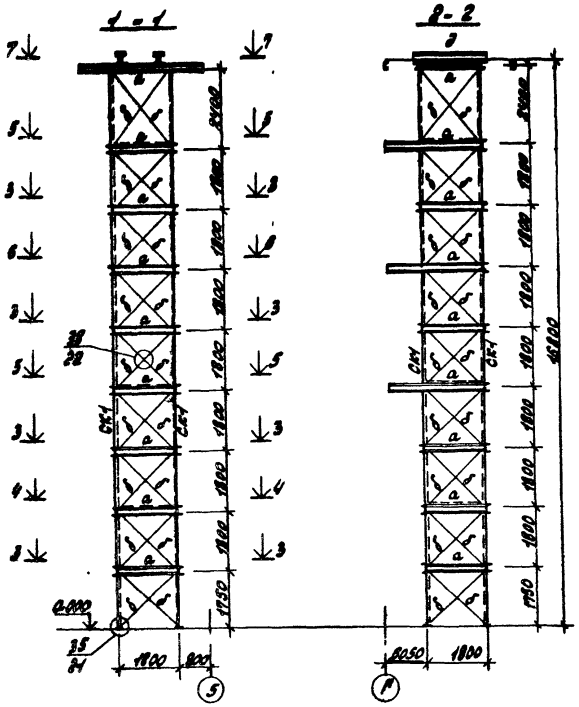

Схемы расположения элементов лестниц и ограждений

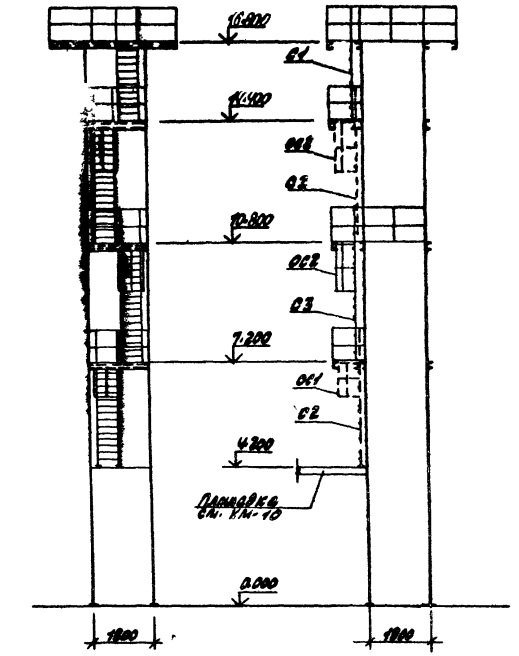

Ведомость элементов

Марка	Сечение: эскиз	Сечение: поз.	Сечение: состав	Опорные усилия: M_1 кгс·м	Опорные усилия: M_2 кгс·м	Опорные усилия: Q_1 кН	Масса, кг	Марка металла	Примечание
а	[		[10	·	·	4.0	3	Ст3кп2	
б	L		L 80х8				3	—"—	по гибкости
в	—		пз-500				4	—"—	
д	Т 10		ВТ 10				3	—"—	толщина через 500
СК1	L		L 80х9		100.0		3	Ст3 ГОСТ-1	
С1	Серия 1.460.3-3 Вып. 0.1 СК-34						4	Ст3кп2	
С2	—"—		СК-40				4	—"—	
С3	—"—		СК-46				4	—"—	
ОП1	—"—		ОГПМХ3б-10.8				4	—"—	
ОП2	—"—		ОГПМХ3б-10.18				4	—"—	
ОП3	—"—		ОГПМХ3б-10.30				4	—"—	
ОС1	—"—		ОПС-18.4				4	—"—	
ОС2	—"—		ОПС-24.4				4	—"—	

Схема расположения опоры под деаэратор на отм. 0.000

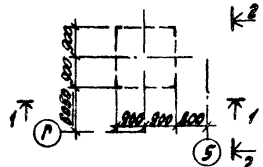

3-3

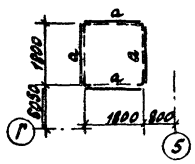

4-4

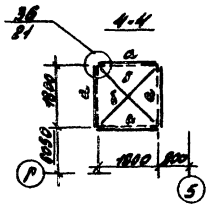

5-5

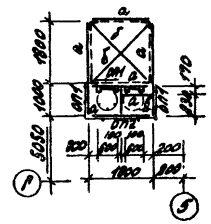

6-6

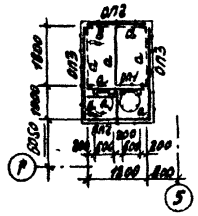

7-7

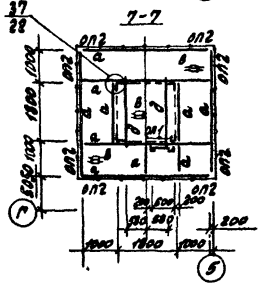

1. Общие указания см. лист КМ1-1.
2. Сечения элементов опоры рассчитаны для IV ветрового района по СНиП II-6-74 на нормативные нагрузки:
   а) от веса деаэратора и труб - 26.50 кН.
   б) от временной нагрузки на площадке - 2.0 кН/м².
3. Разбивку отверстий в просечно-вытяжном стальном настиле производить по месту по технологическим чертежам.
4. Просечно-вытяжной настил приварить к металлическим балкам площадок швом h=4 мм.

Привязан:			ТП 903-1-221.86		КМ1
			Котельная в составе КВ-2,5-115 для сельского отопления (2 агрегата в рабочем и 1 в резерве)		
				Стадия	Лист	Листов
				РП	4	
Инв.№			Опора под деаэратор	Госстрой СССР ГПИ Горьковский САНТЕХПРОЕКТ		

Гип	Гусева	
Нач.отд.	Ехлаковский	
Н.контр.	Марков	
Рук.гр.	Марков	
Рук.гр.	Вайншток	
Инж.	Ильина	

Схема расположения лестницы Л1

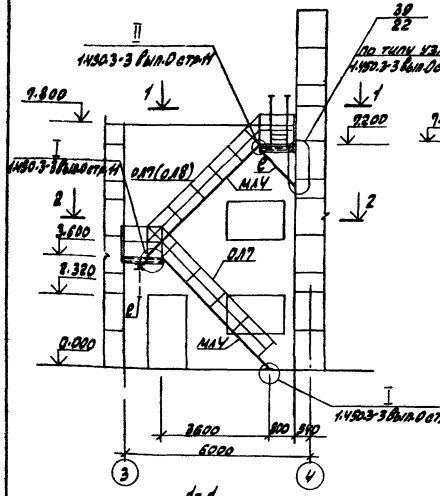

Схема расположения лестницы Л2

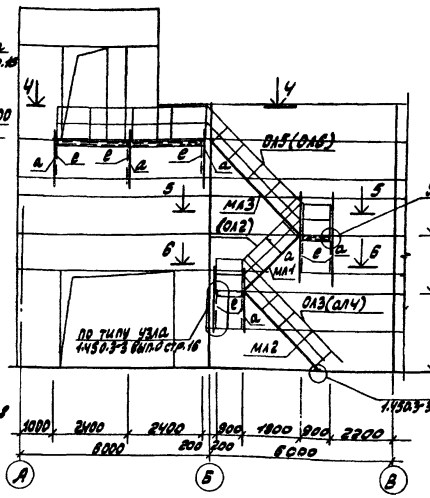

5-5

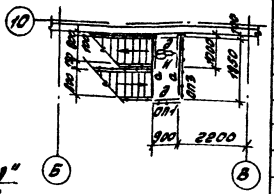

6-6

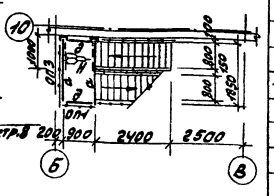

1-1

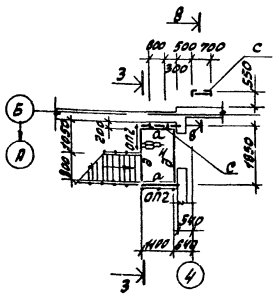

4-4

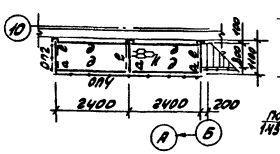

7-7

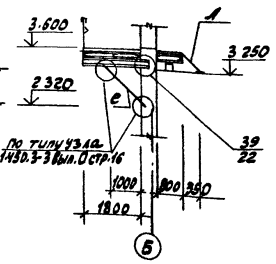

Ограждение кровли

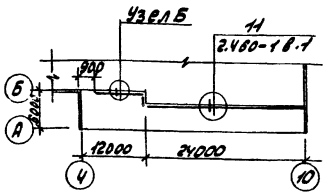

2-2

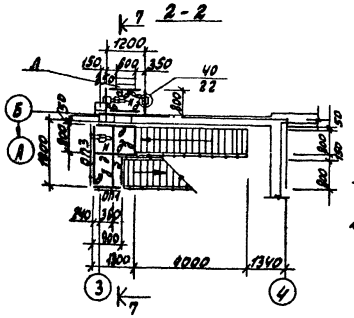

3-3

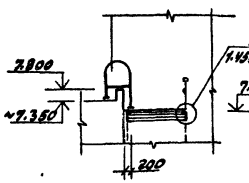

8-8

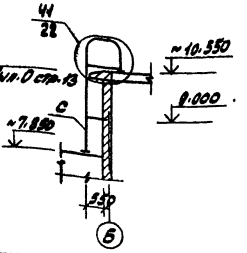

Узел "Б"

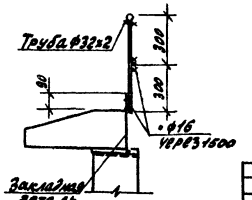

Ведомость элементов

Марка	Сечение: Эскиз	Поз.	Состав	Опорные усилия: M тм	N тс	Q тс	Группа конструкций	Марка металла	Примечание
а			С18				4	Вст3пс6-1	
б			2С18				4	Вст3пс6-1	
в			С20				4	Вст3пс6-1	Конструкция стальная
г			С10				4	Вст3кп2	
е			L 125х9				4	Вст3пс6-1	
Н	—		-пв506				4	Вст3кп2	
Л	Лестница						4	Вст3кп2	Выполнить по черт. 1450.3-3 Вып.0.1
МЛ1	Серия 1.450.3-3 Вып.0.1 МЛХШ 45-18.8						4	Вст3кп2	
МЛ2	" МЛЖШ 45-24.8						4	Вст3кп2	
МЛ3	" МЛХШ 45-30.8						4	Вст3кп2	
МЛ4	" МЛХШ 45-36.8						4	Вст3кп2	
ОЛ7 ОЛ7	" ОГлМЛХ45-10.18; ОГпМЛХ45-10.18						4	Вст3кп2	
ОЛ3 ОЛ4	" ОГлМЛХ45-10.24; ОГпМЛХ45-10.24						4	Вст3кп2	
ОЛ5 ОЛ6	" ОГлМЛХ45-10.30; ОГпМЛХ45-10.30						4	Вст3кп2	
ОЛ7 ОЛ8	" ОГлМЛХ45-10.36; ОГпМЛХ45-10.36						4	Вст3кп2	
ОП1	" ОПЛМХ38-10.9						4	Вст3кп2	
ОП2	" ОПЛМХ38-10.12						4	Вст3кп2	
ОП3	" ОПЛМХ38-10.18						4	Вст3кп2	
ОП4	" ОПЛМХ38-10.48						4	Вст3кп2	
С	1 2 1, 100	1	L 63х6				4	Вст3кп2	через 300
		2	Ф16						

Узел А* (площадка условно не показана)

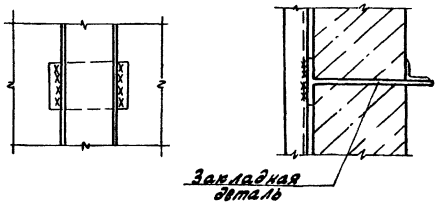

1. Общие указания см. лист КМ1-1.
2. Просечно-вытяжной настил приварить к металлическим балкам площадок швом h-4мм.

Привязан:

Нач. отд	Гусева	
Н. контр.	Маркова	
Гл. спец.	Маркова	
Рук. гр.	Бабурина	
Инж.	Ильичева	

Инв. №

ТП 903-1-221.86 -КМ1

Металлические конструкции котлована КВ-2,5-ЖС для сейсмического строительства. Различные исполнения. Чертежи общих и сварных узлов.

Стадия	Лист	Листов
РП	12	

Схемы расположения лестниц Л1, Л2. Ограждение кровли.

Госстрой СССР ГПИ Горьковский САНТЕХПРОЕКТ

Альбом 7 часть 1

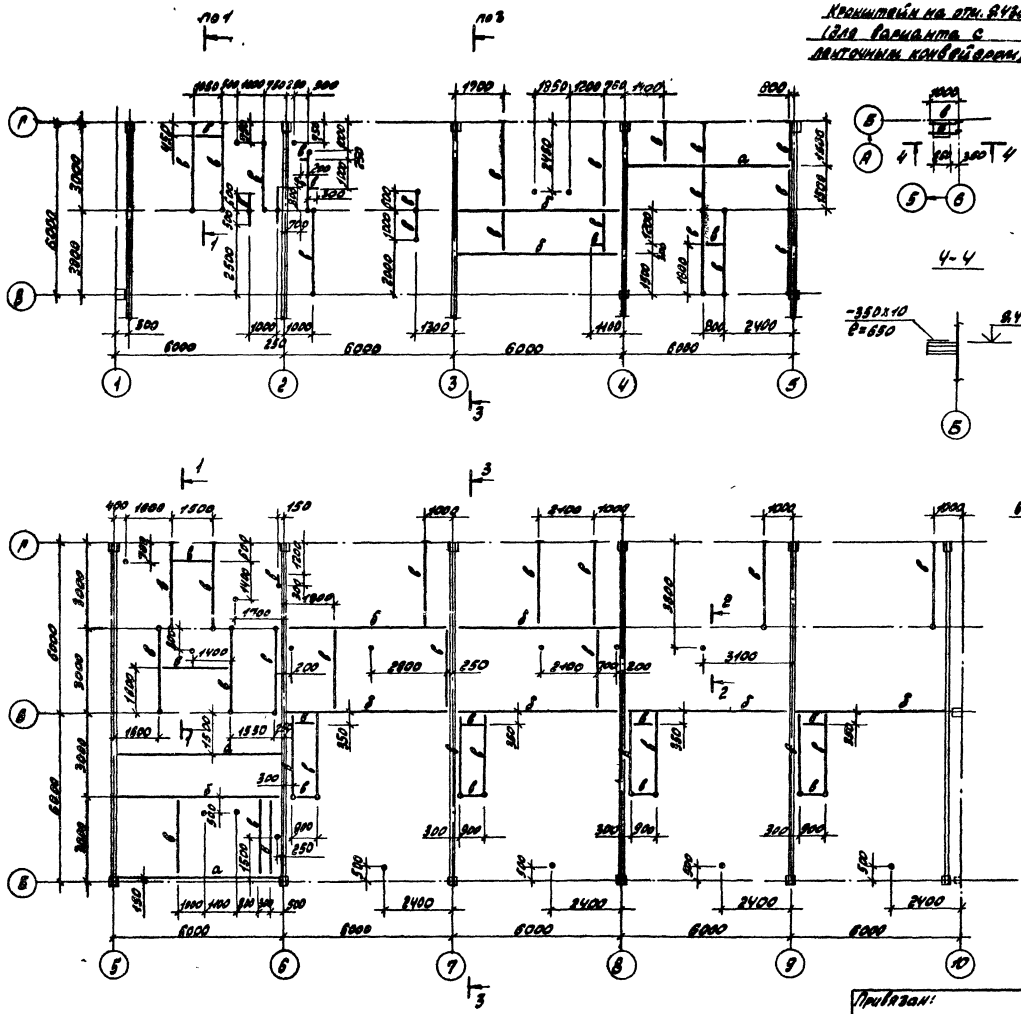

Ведомость элементов

Марка	Сечение: Эскиз	Поз.	Состав	Опорные усилия: M, кнм	N, кн	Q, кн	Группа констр.	Марка металла	Примечание
а	[		[20			1,59	3	Вст3пс6-1	
б	[		[16			6,20	3	—"—	
в	[		[10				3	Вст3кп2	конструктивно
д	•		•Ф18				3	—"—	—"—
е	——		-150x10				3	Вст3пс6-1	—"—

1. Общие указания см. лист КМ1-1.
2. Нагрузка на подвески к плитам по узлу 45 – 60кг.

Согласовано:

Инв. № подл.	Подп. и дата	Взам. инв. №	Нач. отд. КМ-1
Инв. № подл.	Подп. и дата	Взам. инв. №	Нач. отд. КМ-1

Привязан:

Инв. №

Гип	Гусева	
Нач. отд.	Ехилевский	
Н. контр.	Марков	
Гл. спец.	Марков	
Рук. гр.	Бабурина	
Инж.	Усова	

ТП903-1-221.86 –КМ1

Хотельная с 4 котлами КВ-2,5-14 с для сельского строительства (в опорном исполнении). Топливо-каменные и бурые угли.

Стадия	Лист	Листов
РП	13	

Схема расположения балок для крепления трубопроводов

Госстрой СССР ГПИ Горьковский САНТЕХПРОЕКТ

Альбом 7 часть 1

Схема перекрытия канала шлакозолоудаления

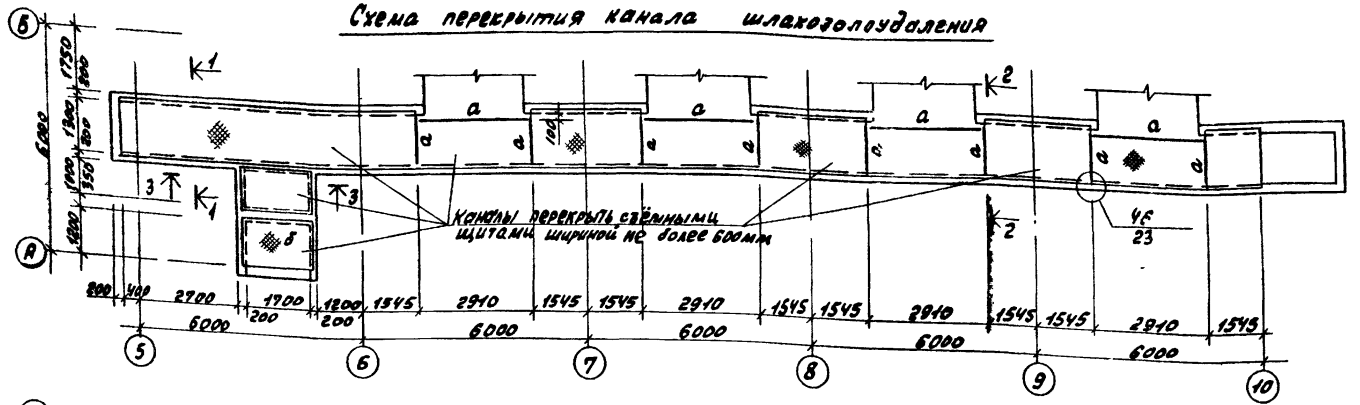

Ведомость элементов

Марка	Сечение: Эскиз	Поз.	Состав	Опорные усилия: M кНм	N кН	Q кН	Группа конструк.	Наименование детали	Примечание
а			[10			40	4	Вст3кп2	
в	2 1	1	[10				—	—	констр.
		2	L 63х5				—	—	—
в	2 1	1	[10				—	—	—
		2	L 63х5				—	—	—
д			L 63х5				—	—	—

Схема перекрытия каналов (топливо - каменные угли)

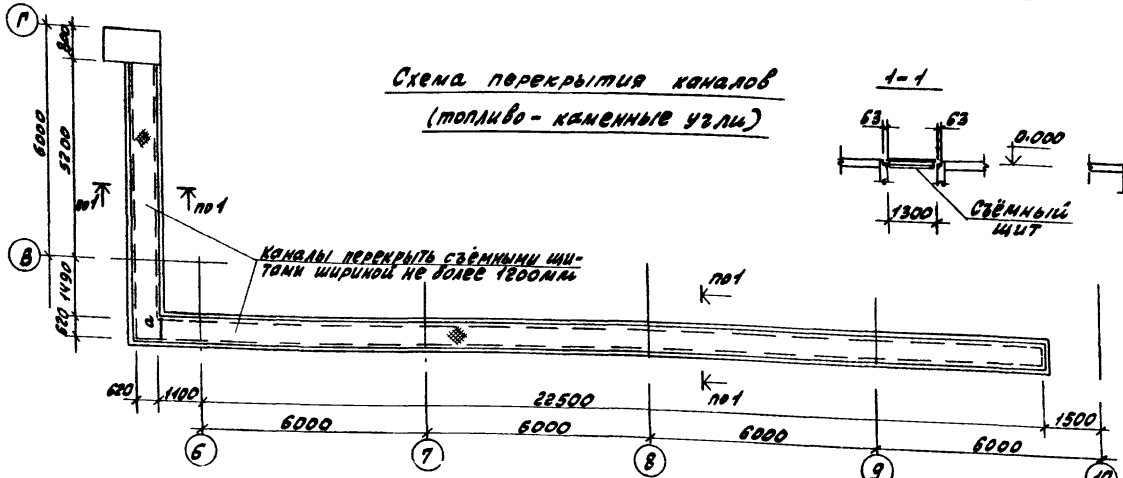

1-1

2-2

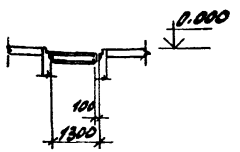

Схема перекрытия каналов (топливо - бурые угли)

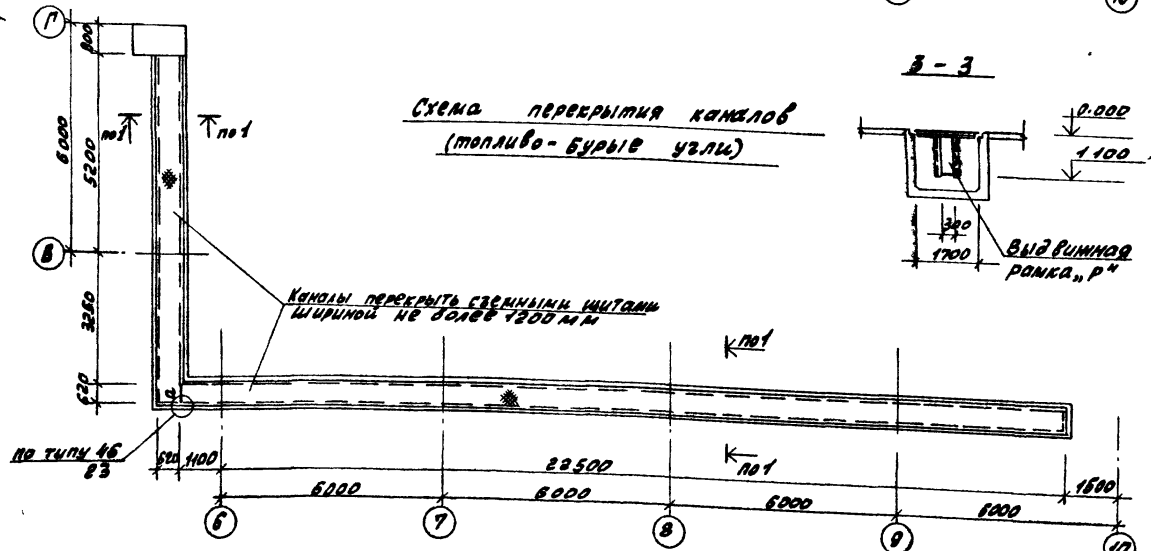

3-3

Схема перекрытия канала в помещении КИП

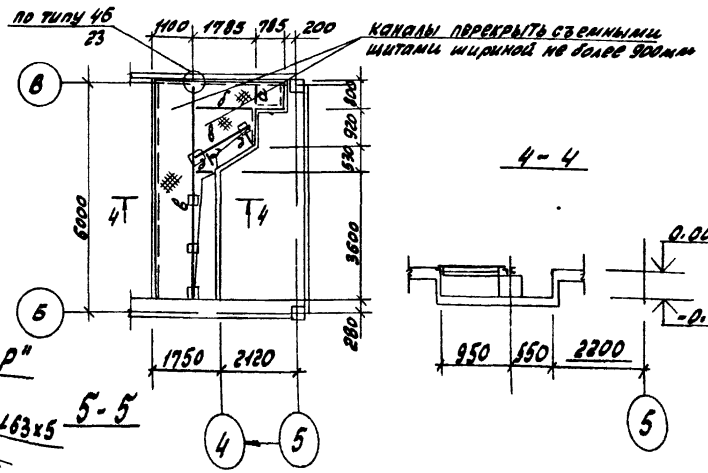

4-4

Схема рамы „Р"

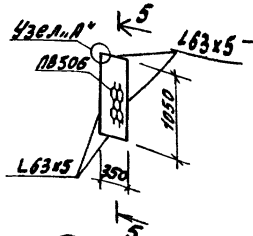

5-5



6-6

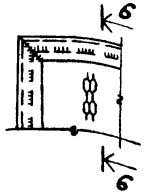

1. Общие указания см. лист КМ1-1.
2. Сварку производить электродами типа Э42.
3. Схему съёмного щита см. лист КМ1-9.

Согласовано.
Стп г. Москва Ижзапэп
Нач. отд КСК Ерофеевич
Нач отд КИПиА Борисов

Инв.№ подл. | Подпись и дата | Взам. инв.№

Привязан:

Инв.№

ГИП	Гусева	
Нач. отд	Ежилевский	
Н. контр.	Марков	
Гл. спец.	Марков	

ТП 903-1-22.86 -КМ1

Котельная с 4 котлами КЕ-25-14С для сельского строительства (вахтовым исполнением). Топливо - каменные и бурые угли.

Стадия	Лист	Листов
РП	14	

Схемы перекрытий

Госстрой СССР

Альбом 7 часть 1

Схема расположения монорельсов на отм. 5.300, 5.550

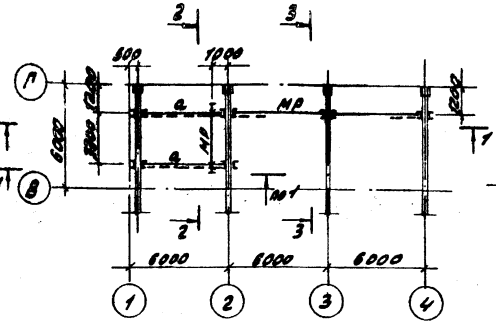

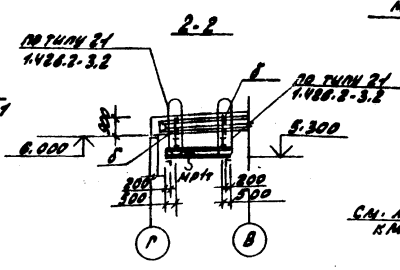

Схема расположения монорельса на отм. 9.820

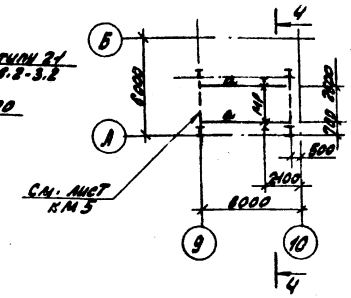

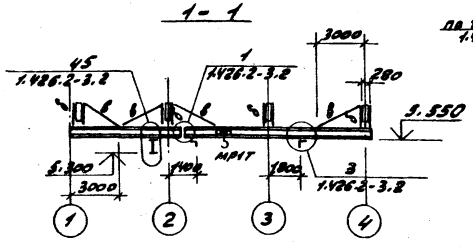

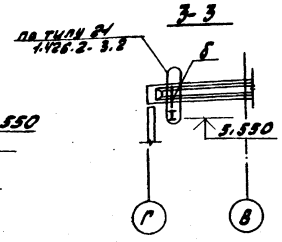

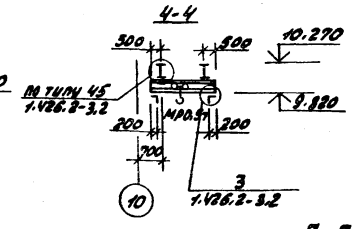

Ведомость элементов

Марка	Сечение: Эскиз	Поз.	Состав	Опорные усилия: M, кнм	N, кн	Q кн	Группа констр.	Марка металла	Примечание
МР	I		I 20			15.0	2	Вст3Пс5-1	
а	I		I 20				2	Вст3Пс5-1	констр.
б	⊥ 296		[10		15.0		3	Вст3сп5	
в	∟		∟ 63×5				3	Вст3кп2	по гибкости
д	1 ⊔ 2	1	[10				4	Вст3кп2	констр.
		2	∟ 50×5				4	—"—	—"—
е	⊔		[10				4	—"—	—"—
ж	∟		∟ 50×5				4	—"—	—"—
и	∟		∟ 75×6				4	Вст3пс6	—"—
СК1	∟		∟ 75×6				4	—"—	—"—
Щ1	см. схему						4	Вст3кп2	

Схема фахверка для перегородок

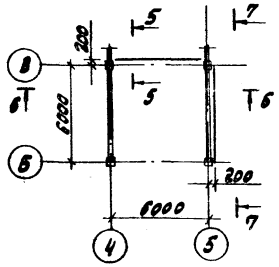

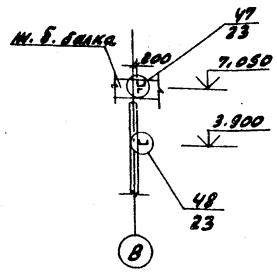

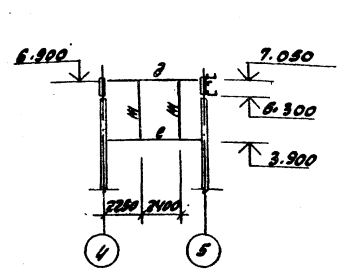

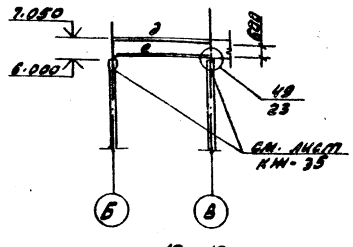

Схема Щ1

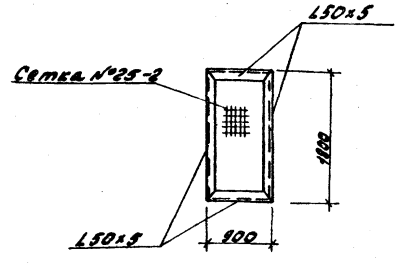

Съемное ограждение натяжного устройства

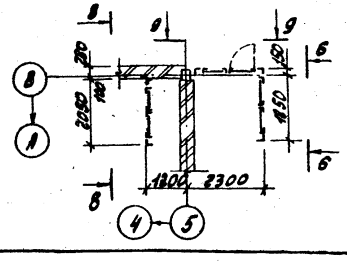

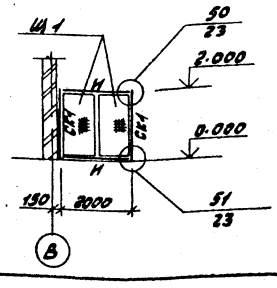

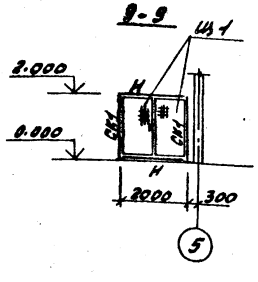

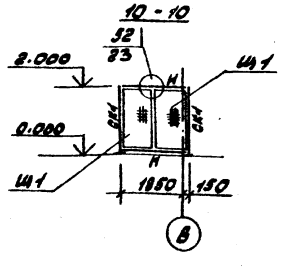

1. Общие указания см. лист КМ-1

Согласовано:
Стп. Москва Ризман
Нач. отд. КУ-1 Лепендин

Инв. № подл. | Подп. и дата | Взам. инв. №

Привязан:

Инв. №

Гип	Гусева	
Нач. отд.	Ехилевский	
Н. контр.	Марков	
Гл. спец.	Марков	
Рук. гр.	Бабурина	
Инж.	Усова	

ТП 903-1-221.86 -КМ1

Котельная с уютами КЕ-2.5-14С для сельского строительства (в блочном исполнении). Топливо-каменные и бурые угли.

Стадия	Лист	Листов
РП	15	

Схемы расположения: монорельсов на отм. 5.300; 9.820; фахверка для перегородок, съемное ограждение натяжного устройства

Госстрой СССР ГПИ Горьковский САНТЕХПРОЕКТ

21192-09 41

Альбом 7 часть I

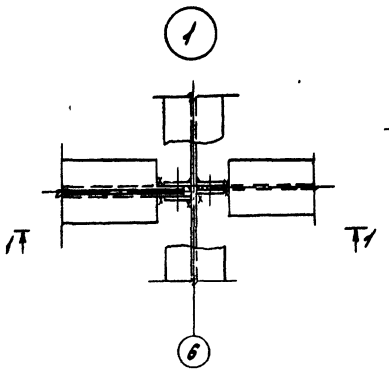

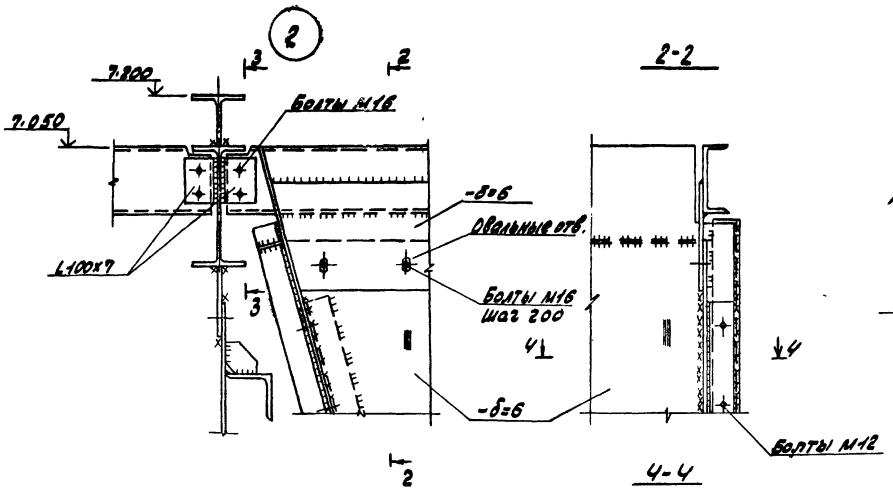

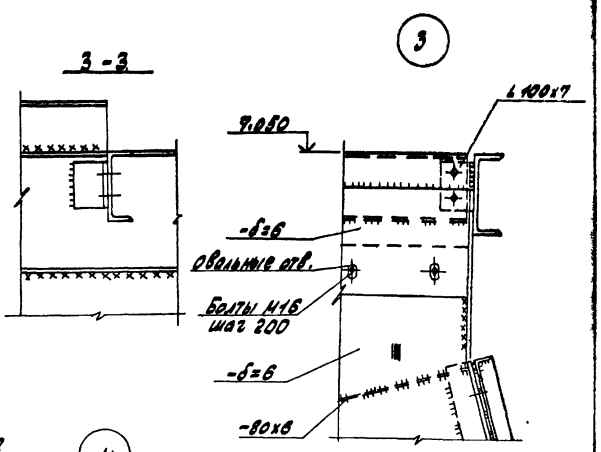

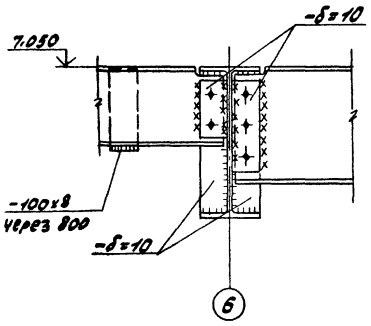

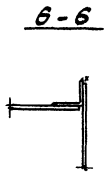

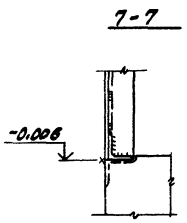

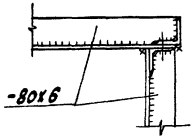

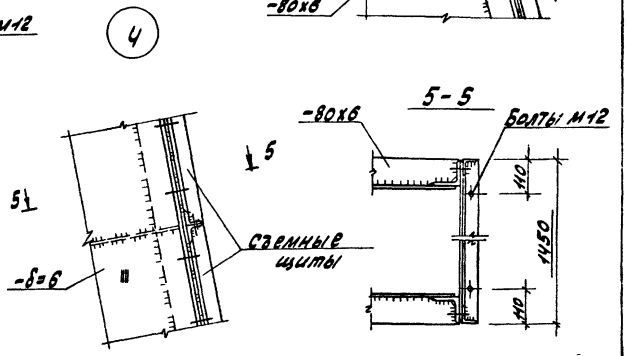

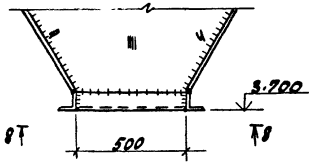

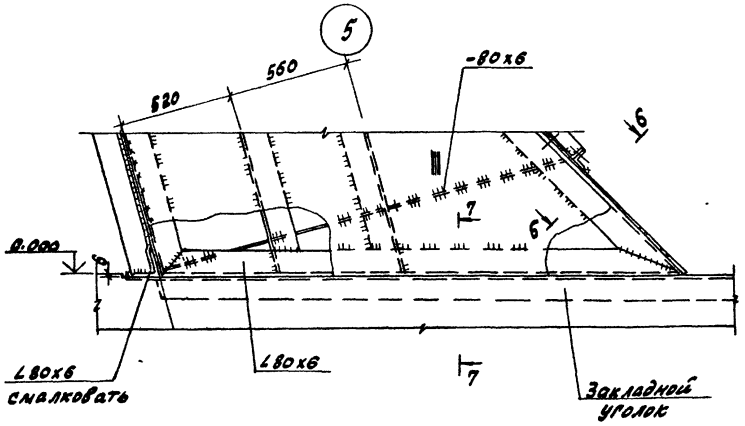

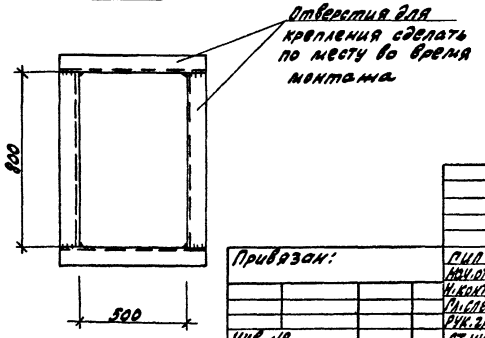

1. Сварку производить электродами типа Э42.
2. Все сварные швы, кроме оговоренных, принимать по наименьшей толщине свариваемых элементов, но не более hш =6 мм.

Привязан:				ТП 903-1-221.86		КМ1
				Котельная с 4 котлами КВ-2,5-115С для сельского строительства в блочном исполнении. Топливо: каменные и бурые угли		
					стадия	лист	листов
					РП	16	
				Узлы 1÷6	Госстрой СССР ГПИ Горьковский САНТЕХПРОЕКТ	

Альбом 7 часть 1

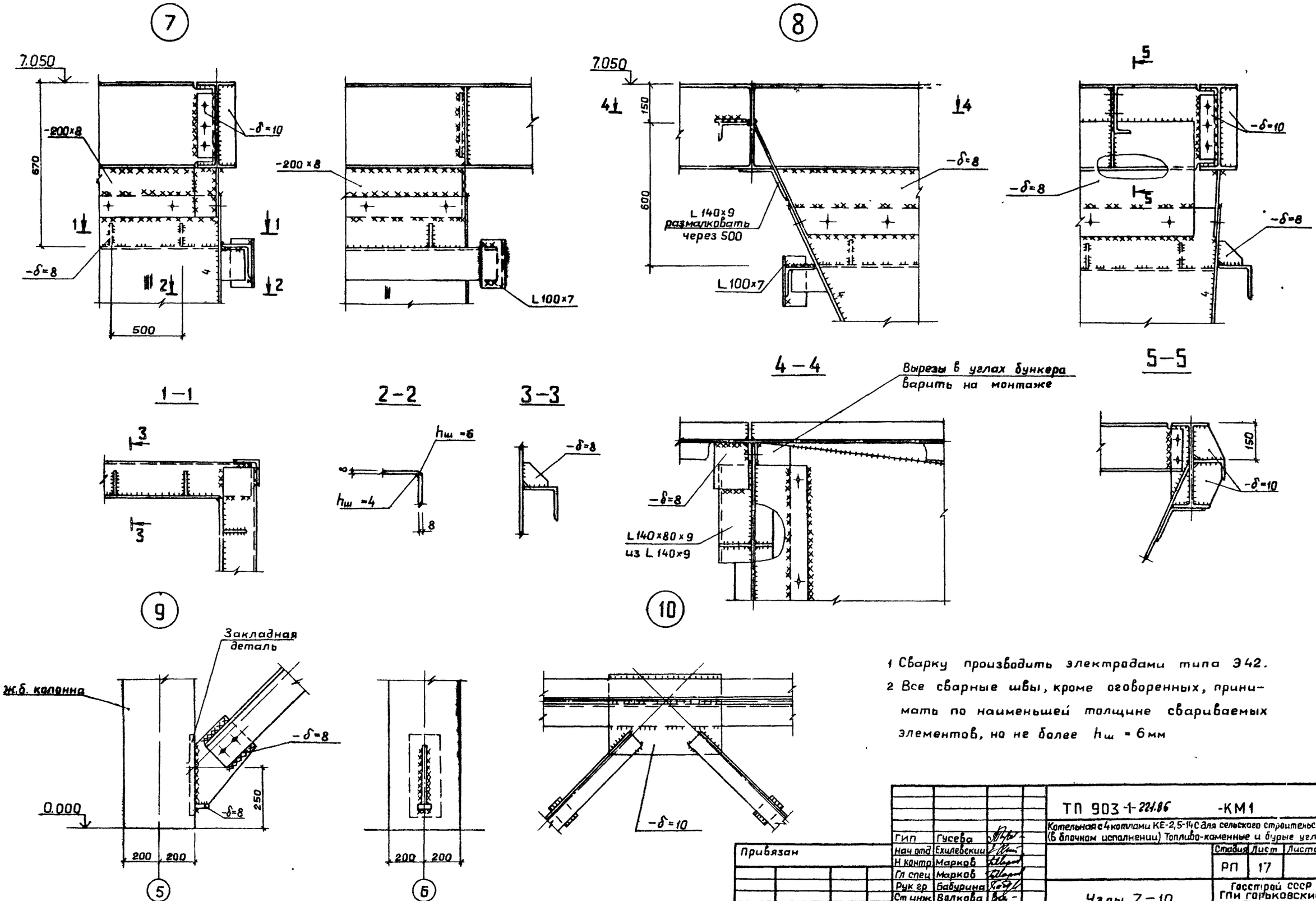

1 Сварку производить электродами типа Э42.

2 Все сварные швы, кроме оговоренных, принимать по наименьшей толщине свариваемых элементов, но не более $h_ш$ = 6мм

Гип	Гусева		
Нач отд	Ехилевский		
Н контр	Марков		
Гл спец	Марков		
Рук гр	Бабурина		
Ст инж	Волкова		
Инж	Усова		

Привязан

Инв №

ТП 903-1-221.86 -КМ1

Котельная с 4 котлами КЕ-2,5-14С для сельского строительства (в блочном исполнении) Топливо-каменные и бурые угли

Стадия	Лист	Листов
РП	17	

Узлы 7-10

Госстрой СССР ГПИ Горьковский САНТЕХПРОЕКТ

21192-09 43

Копир Ганкова

Инв. № подл. | Подп. и дата | Взам. инв. №

Альбом 7 часть 1

11 (Связи по прогонам условно не показаны)

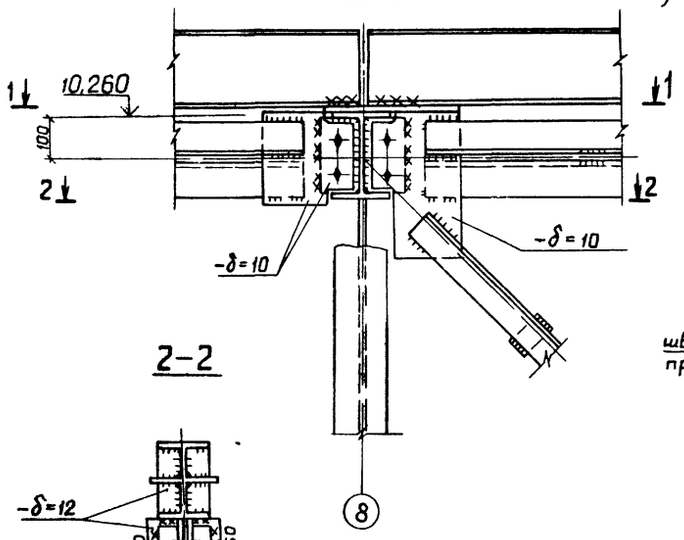

2-2

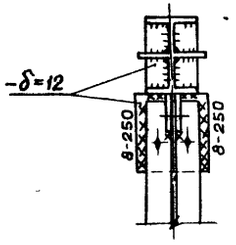

1-1

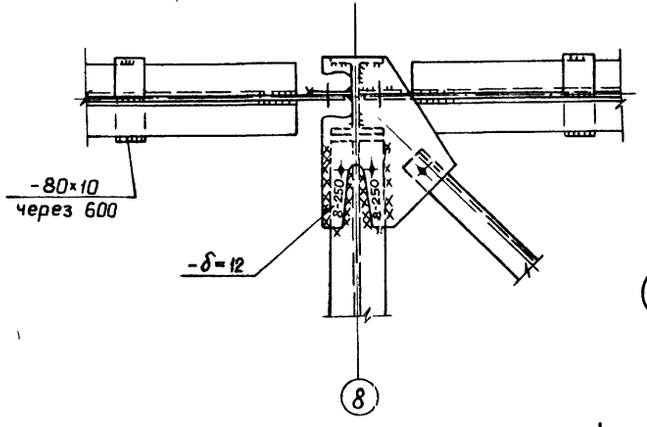

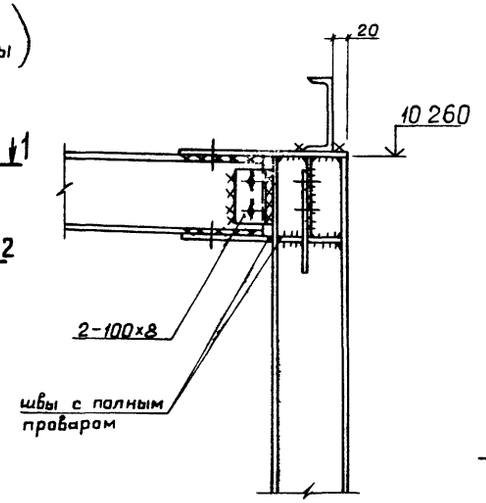

15

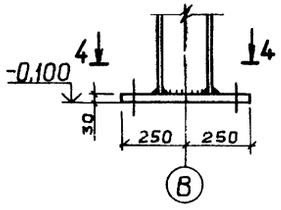

12

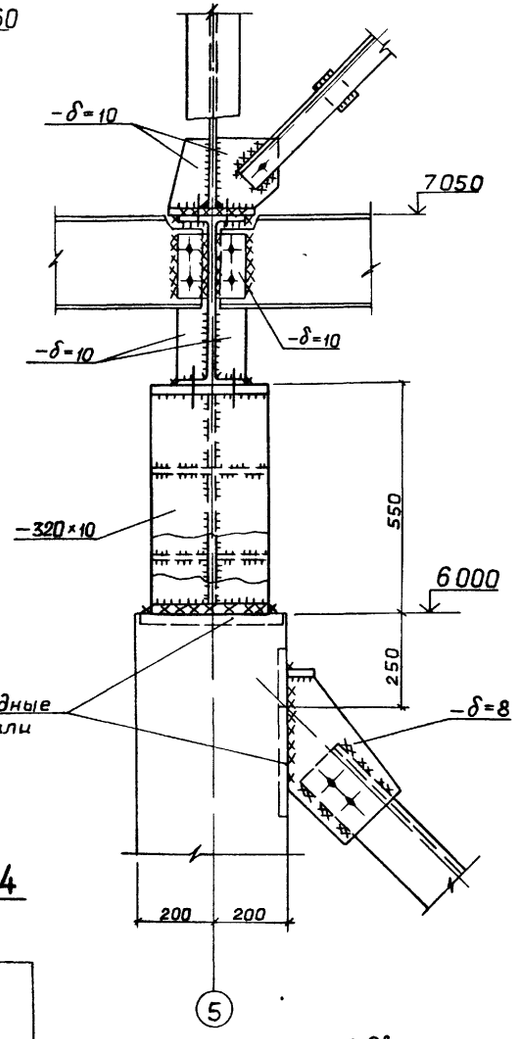

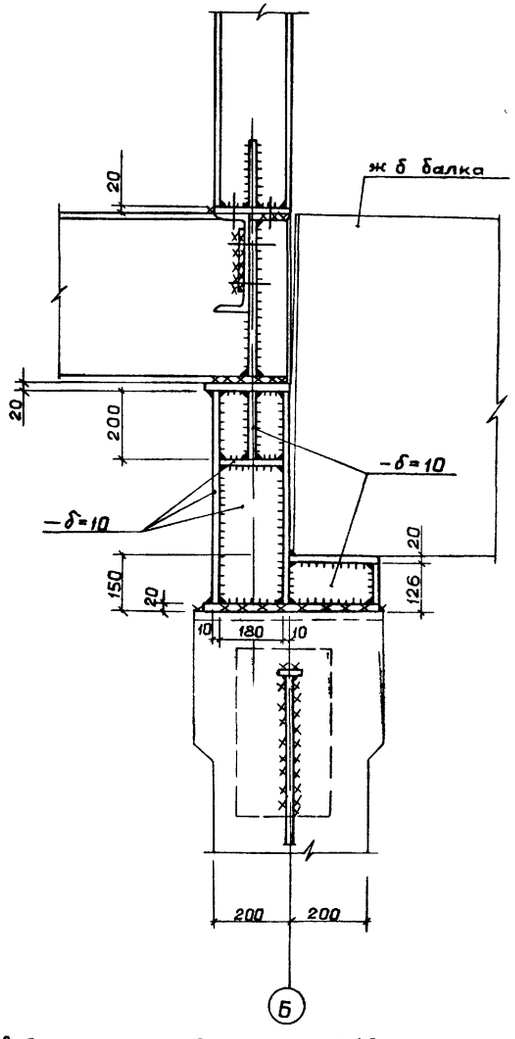

4-4

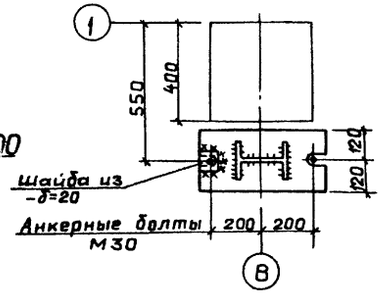

14

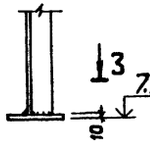

3-3

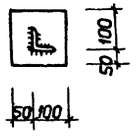

13

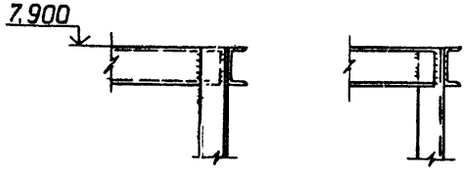

1 Сварку производить электродами типа Э42

2 Все сварные швы, кроме оговоренных, принимать по наименьшей толщине свариваемых элементов, но не более $h_ш$ = 6мм

Инв.№подл. | Подп. и дата | Взам.инв.№

Привязан	ГИП	Гусева	
	Нач.отд.	Ехилевский	
	Н.контр.	Марков	
	Гл.спец.	Марков	
	Рук.гр.	Бабурина	
Инв.№	Инж.	Усова	

Копир Ганкова

ТП 903-1-22/86 -КМ1

Котельная с 4 котлами КЕ-2,5-14С сельского строительства (блочном исполнении) Топливо-каменные и бурые угли

Стадия	Лист	Листов
РП	18	

Узлы 11-15

Госстрой СССР ГПИ горьковский САНТЕХПРОЕКТ

Альбом 7 часть 1

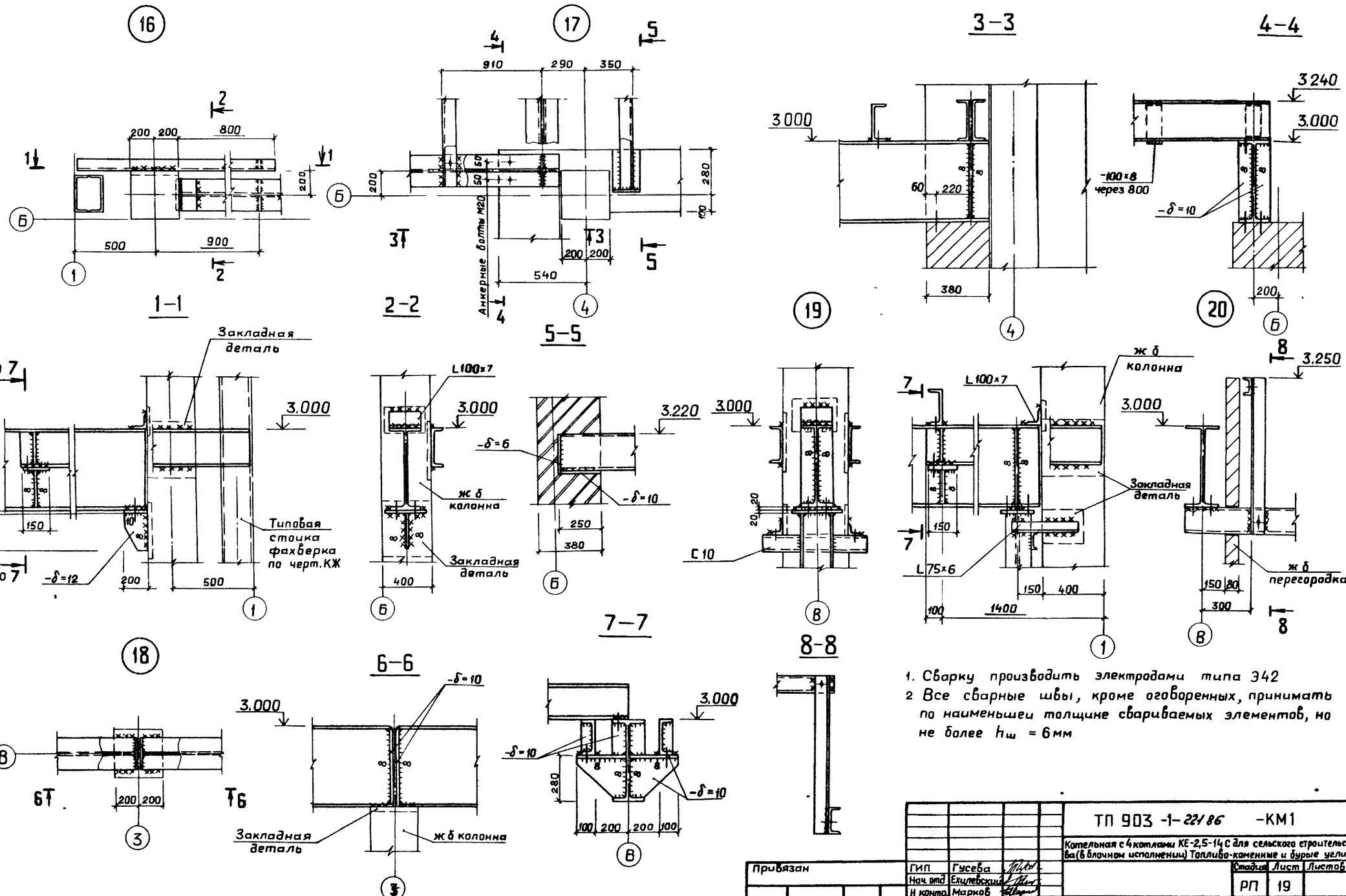

Привязан	ГИП	Гусева	
	Нач. отд	Екилевский	
	Н. контр.	Марков	
	Гл. спец.	Марков	
	Рук. гр.	Бабурина	
Инв №	Ст. инж.	Волкова	

ТП 903-1-22186 -КМ1

Котельная с 4 котлами КЕ-2,5-14С для сельского строительства (в блочном исполнении) Топливо-каменные и бурые угли

Стадия	Лист	Листов
РП	19	

Узлы 16÷20

Госстрой СССР ГПИ Горьковский САНТЕХПРОЕКТ

21192-09 45

Копир Гонкова

Инв. № подл. | Подп. и дата | Взам. инв. №

Альбом 7 часть 1

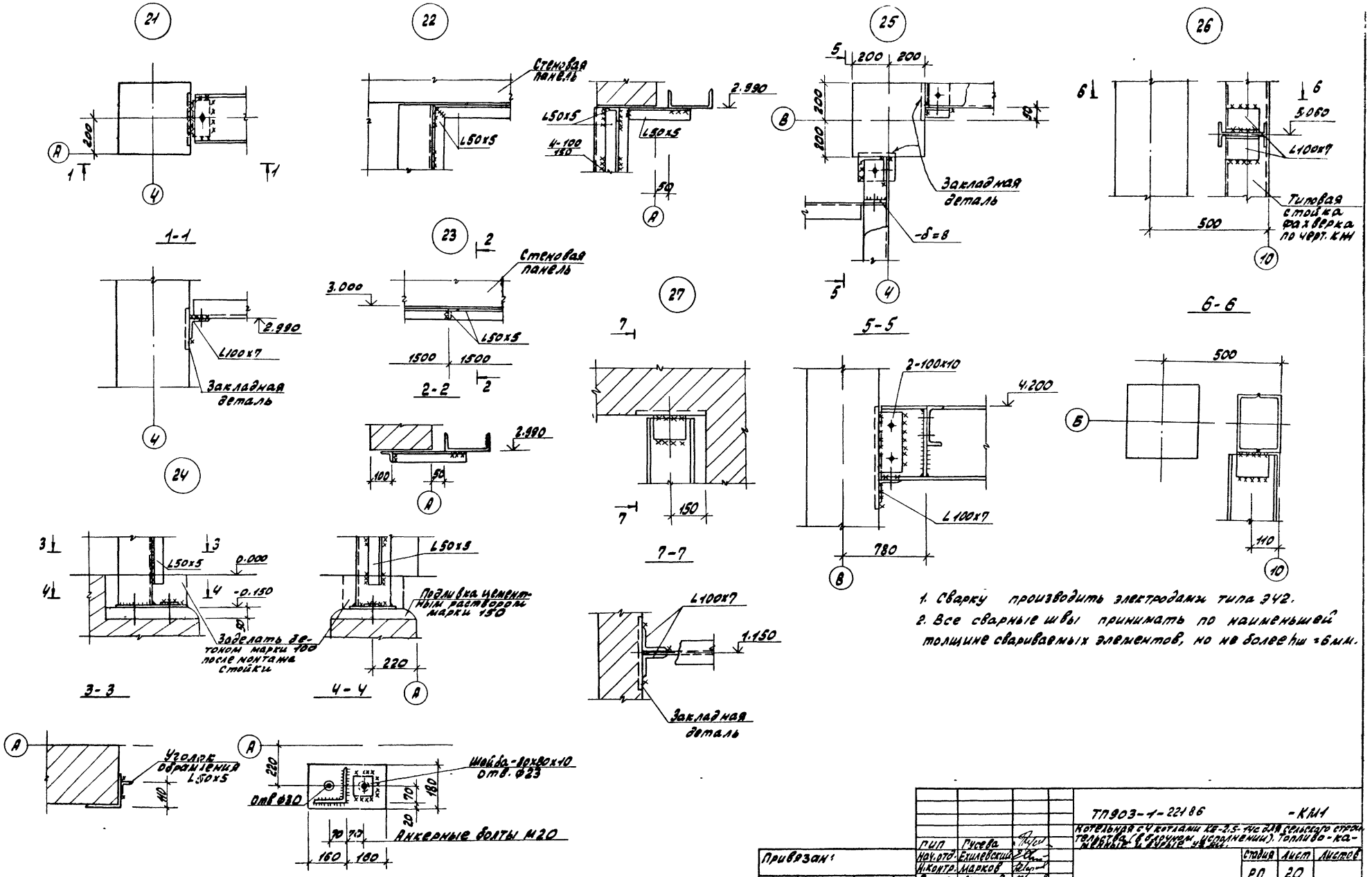

1. Сварку производить электродами типа Э42.
2. Все сварные швы принимать по наименьшей толщине свариваемых элементов, но не более hш = 6мм.

ТП903-1-22186				-КМ1
Котельная с 4 котлами КЕ-2,5-14с для сельского строительства (в блочном исполнении). Топливо-каменные и бурые угли.				
ГИП	Гусева		Стадия	Лист	Листов
Нач. отд.	Ехилевский		РП	20	
Н. контр.	Марков				
Гл. спец.	Марков				
Рук. гр.	Бабурина		Узлы 21÷27	Госстрой СССР ГПИ Горьковский САНТЕХПРОЕКТ	
Ст. инж.	Волкова				
Инж.	Ильичёва				

Привязан:

Инв. №

Инв. № подл. | Подп. и дата | Взам. инв. №

Альбом 7 часть 1

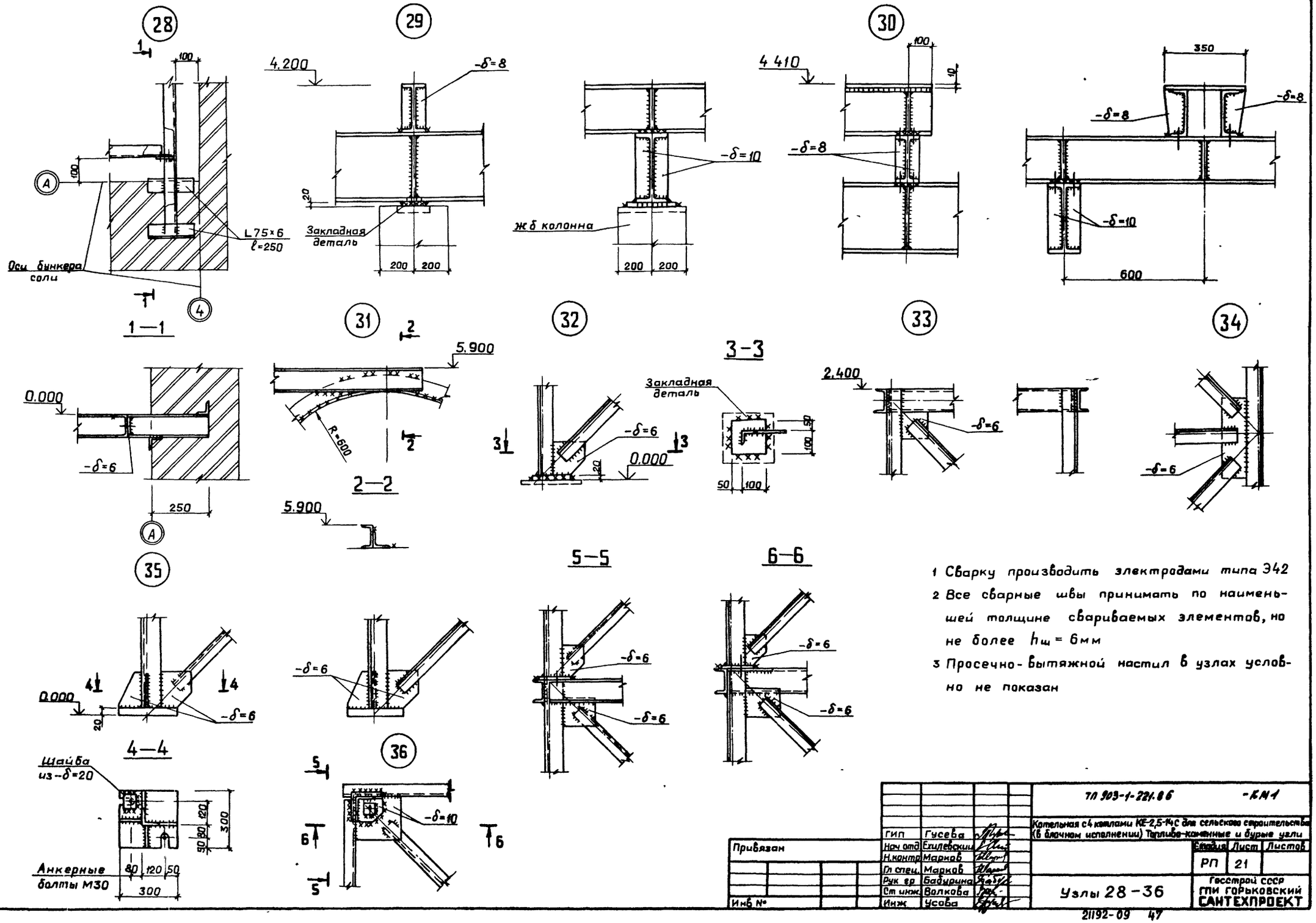

1 Сварку производить электродами типа Э42

2 Все сварные швы принимать по наименьшей толщине свариваемых элементов, но не более $h_ш$ = 6мм

3 Просечно-вытяжной настил в узлах условно не показан

ТП 903-1-221.86			-КМ1
Котельная с 4 котлами КЕ-2,5-14С для сельского строительства (в блочном исполнении) Топливо-каменные и бурые угли			
Гип	Гусева		
Нач отд	Ехилевский		
Н.контр	Марков		
Гл спец.	Марков		
Рук гр	Бабурина		
Ст инж.	Волкова		
Инж	Усова		
Привязан			
Инв №			
Стадия	Лист	Листов	
РП	21		
Узлы 28 – 36			
Госстрой СССР ГПИ ГОРЬКОВСКИЙ САНТЕХПРОЕКТ			

21192-09 47

Альбом 7 часть 1

37

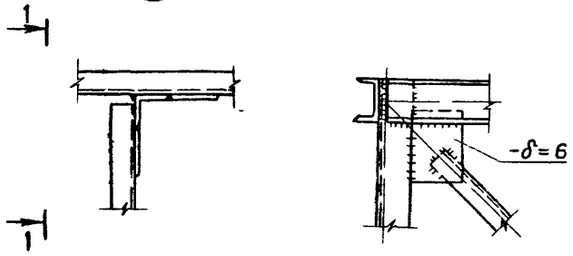

38

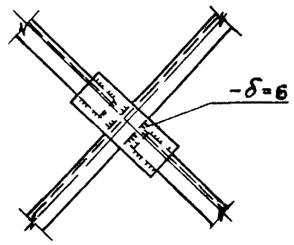

42

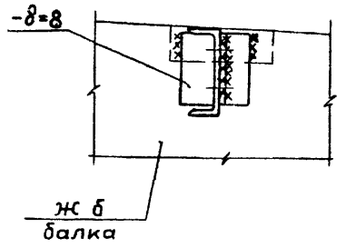

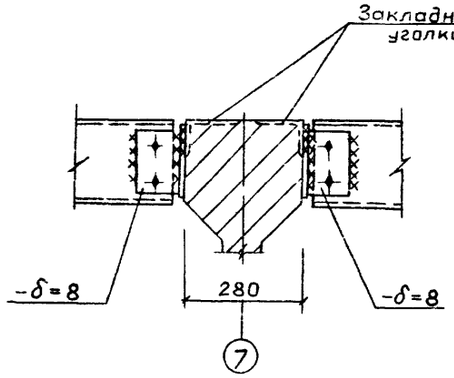

43

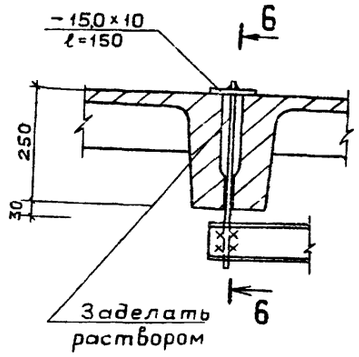

39

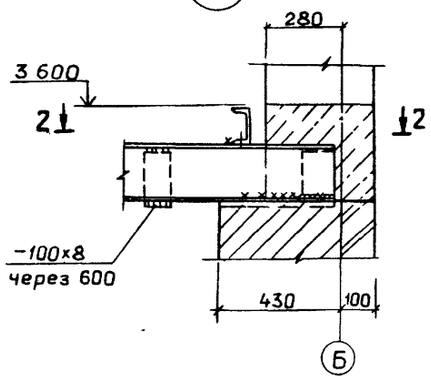

41

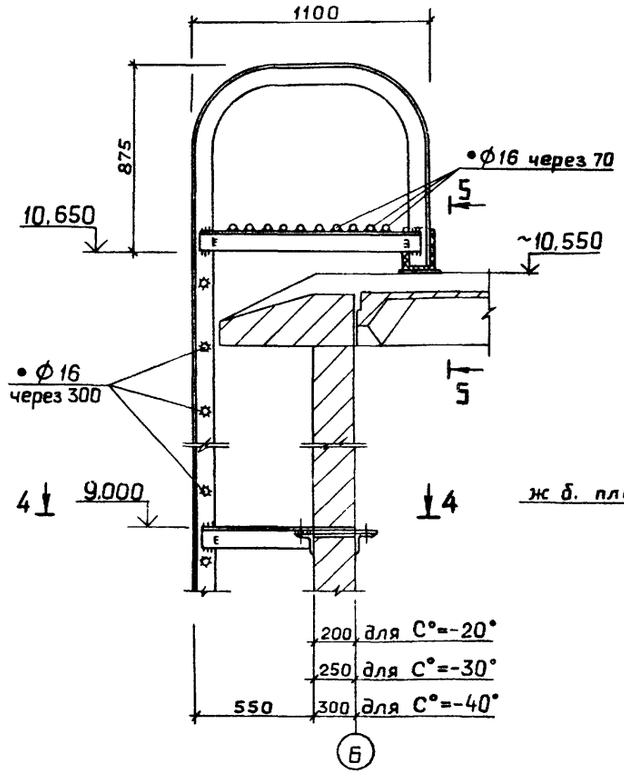

44

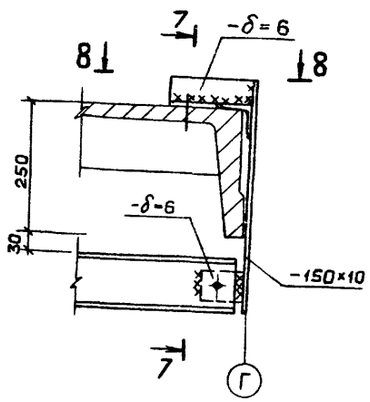

7-7

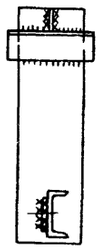

6-6

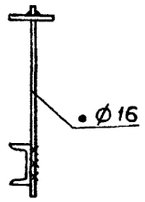

45

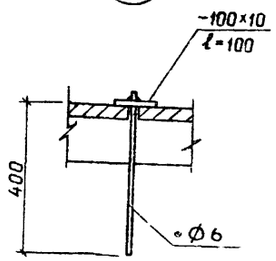

40

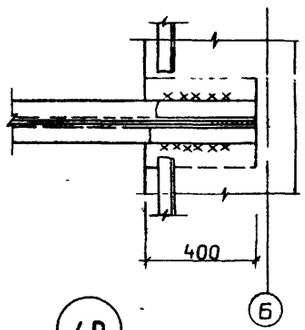

8-8

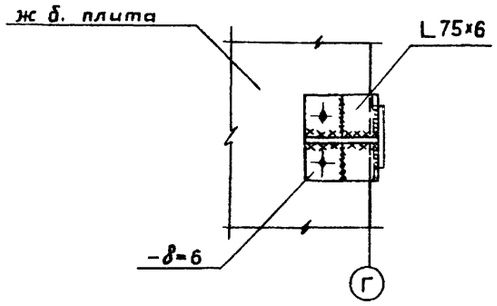

1 Сварку производить электродами типа Э42

2 Все сварные швы принимать по наименьшей толщине свариваемых элементов, но не более $h_ш$ = 6мм

3 Просечно-вытяжной настил в узлах условно не показан

3-3

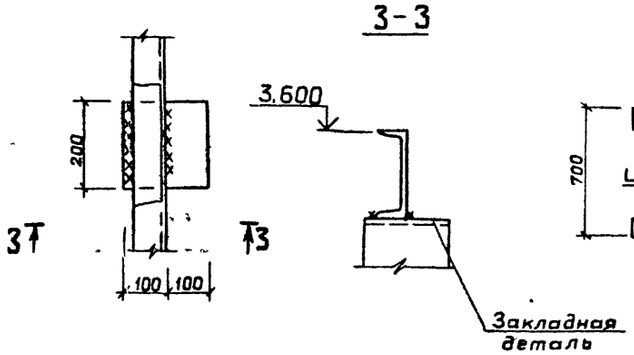

4-4

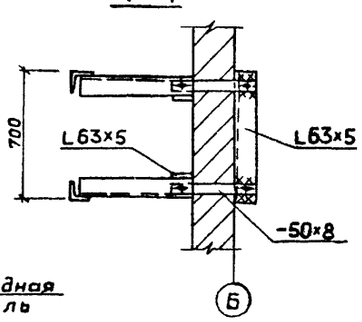

5-5

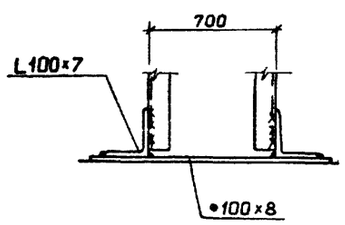

Привязан			
Инв N°			

ГИП	Гусева	
Нач отд	Ехилевский	
Н контр	Марков	
Гл спец	Марков	
Рук гр	Бабурина	
Ст инж	Волкова	

ТП 903-1-22186 -КМ1

Котельная с 4 котлами КЕ-2,5-14С для сельского строительства (в блочном исполнении) Топливо-каменные и бурые угли)

Стадия	Лист	Листов
РП	22	

Узлы 37÷45

Госстрой СССР ГПИ ГОРЬКОВСКИЙ САНТЕХПРОЕКТ

Копир Ганкова

Инв N° подл. | Подп. и дата | Взам. инв N°

46

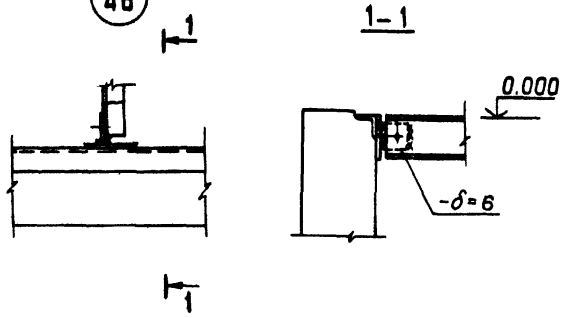

47

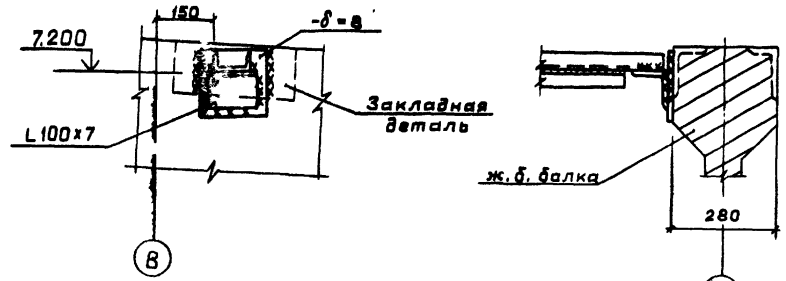

48

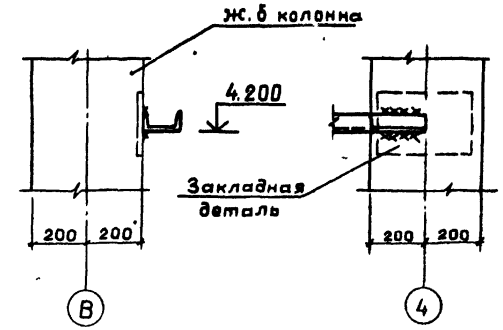

49

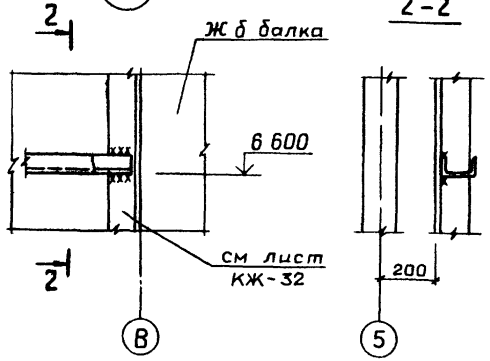

50

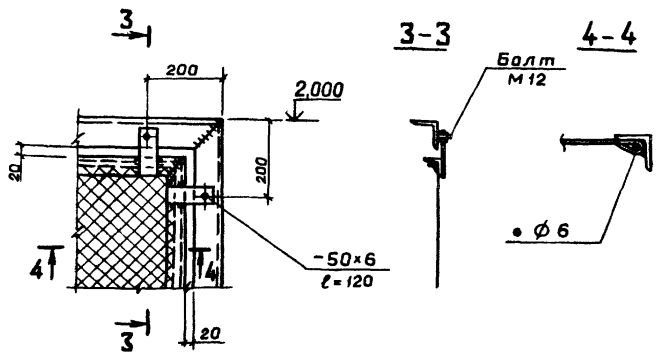

1 Сварку производить электродами типа Э42

2 Все сварные швы принимать по наименьшей толщине свариваемых элементов, но не более $h_ш$=6 мм

51

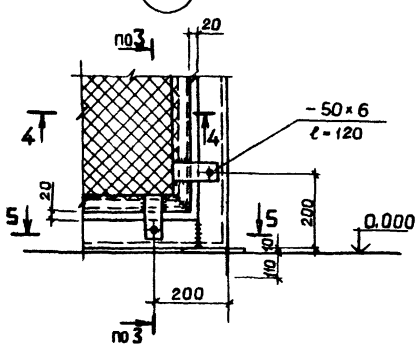

5-5

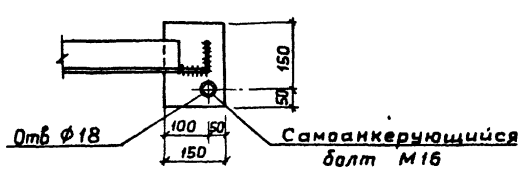

52

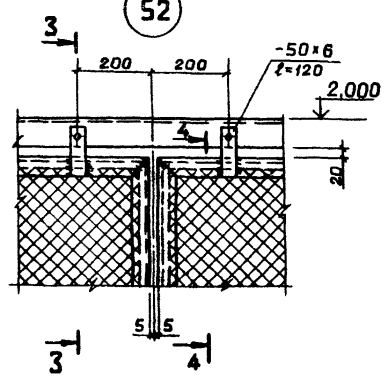

Привязан				ТП 903-1-22186 -КМ1	
				Котельная с 4 котлами КЕ-2,5-14С для сельского строительства (в блочном исполнении) Топливо-каменные и бурые угли)	
	ГИП	Гусева			Стадия: РП; Лист: 23; Листов:
	Нач отд	Ехилевский			
	Н.контр	Марков			
	Гл спец	Марков			
	Рук гр	Бабурина		Узлы 46-52	Госстрой СССР ГПИ Горьковский САНТЕХПРОЕКТ
Инв.№	Инж	Усова			
	Инж	Ильичева			

Копир Ганкова

Инв.№ подл. | Подп. и дата | Взам.инв.№

Альбом 7 часть 1

Ведомость рабочих чертежей основного комплекта марки КМ2

Лист	Наименование	Примечание
1	Общие данные (начало)	
	Вариант с ленточным конвейером марки КМ2.1	
2	Общие данные (окончание) Ведомость металлоконструкций по видам профилей	
3	Техническая спецификация металла (начало)	
4	Техническая спецификация металла (окончание)	
5	Схемы расположения балок кровли и связей по верхним поясам ферм, балок пола и связей по нижним поясам ферм, схема ОП1	
6	Схема Ф1. Схемы расположения монорельса, площадки	
7	Схемы расположения бункера, решетки бункера. Узел 1	
8	Узлы 2÷6	
	Вариант со скребковым конвейером марки КМ2.2	
2	Общие данные (окончание) Ведомость металлоконструкций по видам профилей	
3	Техническая спецификация металла	
4	Схемы расположения балок для крепления конвейеров; балок эстакады, ОП1; ОП2, ОП3	
5	Схемы расположения бункера; решетки бункера. Узел 1	
6	Узлы 2÷5	
7	Узлы 6÷11	

Ведомость ссылочных и прилагаемых документов

Обозначение	Наименование	Примечание
	Ссылочные документы	
1.450.3-3 выпуск 0 выпуск 1 часть 1 часть 2	Стальные лестницы, площадки, стремянки и ограждения. Материалы для проектирования. Конструкции из холодногнутых профилей. Чертежи КМД.	
3.016-3 выпуск 1	Отапливаемые транспортерные галереи пролетами 18, 24 и 30м с облегченными ограждающими конструкциями. Стальные конструкции Чертежи КМ	Для КМ 2.1
1.426.2-3 выпуск 2	Стальные подкрановые балки пути подвесного транспорта пролетом 3; 4 и 6м Чертежи КМ	Для КМ2.1

Условные обозначения

Сварной заводской шов

Сварной монтажный шов

Болт временный

Номер узла

Номер листа, где изображен узел

Общие указания

1. Стальные конструкции разработаны на стадии КМ в соответствии с главами СНиП II-23-81, СНиП II-6-74 и являются исходным материалом для разработки рабочих чертежей на стадии КМД
2. За относительную отметку 0.000 принят уровень чистого пола котельной соответствующий абсолютной отметке [ ]
3. Изготовление и монтаж конструкций производить в соответствии с главой СНиП III-18-75.
4. Заводские соединения приняты сварными
5. Монтажные соединения приняты на болтах нормальной точности класса прочности 4,6 по ГОСТ 7798-70* и монтажной электросварке согласно ГОСТ 5264-80.
6. Монтажные работы должны производиться по заранее разработанному и утвержденному проекту производства работ, выполненному в соответствии с требованиями СНиП III-1-76 и СНиП III-4-80.
7. Сварку производить электродами типа Э42 ГОСТ 9467-75
8. Все металлоконструкции окрасить двумя слоями эмали ПФ-115 по одному слою грунта ПФ-020 в соответствии с главой СНиП III-23-76
9. Крепление элементов производить по расчетным усилиям, указанным в ведомостях элементов Минимальное усилие для крепления 50кН.

Согласовано:
Гл.спец.то Морунов

Взам.инв.№ | Подпись и дата | Инв.№ подл.

Типовой проект разработан в соответствии с действующими нормами и правилами и предусматривает в части металлических конструкций мероприятия, обеспечивающие взрывную, взрывопожарную и пожарную безопасность при эксплуатации сооружения.
Главный инженер проекта /Гусева/.

Инв.№

Привязан:

ТП 903-1-221 86 -КМ2

Котельная с 4 котлами КЕ-2,5-14С для сельского строительства (в блочном исполнении) Топливо-каменные и бурые угли

ГИП	Гусева	
Нач.отд.	Ехилевский	
Н.контр.	Марков	
Гл.спец.	Марков	
Рук.гр.	Бабурина	
Инж.	Ильичева	

Топливоподача	Стадия	Лист	Листов
	РП	1	14
Общие данные (начало)	Госстрой СССР ГПИ Горьковский Сантехпроект		

Копир. 21192-09 50

Альбом 7 часть 1

Наименование конструкций по номенклатуре Прейскуранта № 01-22	Позиции по прейскуранту № 01-22	№ п.п.	Код конструкций	Масса конструкций, т: Всего стали повышенной и высокой прочности	по видам профилей стали: Балки и швеллеры	Крупносортная сталь	Среднесортная сталь	Мелкосортная сталь	Толстолистовая сталь	Универсальная сталь	Тонколистовая сталь	Гнутые и гнутосварные	Трубы	Прочие	Всего	Количество, шт	Серия [illegible] конструкций
1	2	3	4	5	6	7	8	9	10	11	12	13	14	15	16	17	18
Фермы	304-25		526321	3 81					2.01						5,88		
Опора	314-9		526395	1 21		0,28			0 41						1 92		
Связи по верхним и нижним поясам ферм	307-2		526164	0.19		0,15			0.31						0 66		
Балки кровли	306-3		526153	3.04	0,51						0,37				3 96		
Балки пола	309-24		526182		1 91				0,59						2.53		
Балки подвесного пути	303-25		526235		0.34	0.01			0,06						0 41		
Площадка	309-28		526243		0.08	0,01			0,01					0 03	0.13		
Бункер	313-5		526394			0,26			1,69						1.97		
Бункерная решетка						0,11	0,36		3,23						3.74		
Лестницы	312-1		526242			0,01			0.01		0,05	0,09			0,16		1.450.3-3 8.0.1
Ограждения	312-7		526243					0,01				0.06			0,07		1.450.3-3 8.0.1
Итого				8,25	2.84	0,83	0.36	0.01	8.32		0.42	0.15		0.03	21.43		
Контрольная сумма																	

Привязан:

Инв. №

ГИП	Гусева	
Нач. отд.	Ехилевский	
Н. контр.	Марков	
Гл. спец.	Марков	
Рук. гр.	Бабурина	
Инж.	Ильичева	

526000

903-1-221 86 -КМ 2.1

Котельная с 4 котлами КЕ-25-14С для сельского строительства (в блочном исполнении). Топливо-каменные и бурые угли.

Топливоподача

Вариант с ленточным конвейером

Стадия	Лист	Листов
РП	2	

Общие данные (окончание)

Ведомость металлоконструкций по видам профилей.

Госстрой СССР ГПИ Горьковский Сантехпроект

Копир. 21192-09 51

Инв. № подл. | Подпись и дата | Взам. инв. №

Альбом 7 часть 1

Вид профиля и ГОСТ, ТУ	Марка металла и ГОСТ	Обозначение и размер профиля мм	№ п.п.	Код: марки металла	Код: вида профиля	Код: размера профиля	Количество, шт.	Длина, мм	Масса металла по элементам конструкций, т: Фермы	Опора	Связи по верхним и нижним поясам ферм	Балки кровли	Балки пола	Балки подвесного пути	Площадка	Бункер	Бункерная решётка			Общая масса, т	Масса потребности в металле по кварталам, т (заполняется изготовителем)				Заполняется ВЦ
									Код элементов конструкций: 526321	526395	526164	526153	526182	526235	526243	526394									
1	2	3	4	5	6	7	8	9																	
Балки двутавровые для подвесных путей ГОСТ 19425-74*	Вст3Гпс5 ГОСТ 380-71*	I 24М		12360	53899									0.20						0.20					
Двутавры и тавры с параллельными гранями полок ТУ 14-2-24-72	09Г2С-6 ГОСТ 19282-73	I 30К1			24716							2.95								2.95					
		I 50Ш1			24619					1.14										1.14					
		⊥ 15Ш1							1.03											1.03					
		⊥ 13Ш1							0.77											0.77					
	Итого:			23140					1.80	1.14		2.95								5.89					
	Вст3пс 6-1 ТУ 14-1-3023-80	I 26Б1			24511									0.13						0.13					
		I 30Ш1			24619								0.96							0.96					
	Итого:			12300									0.96	0.13						1.09					
Всего профиля:									1.80	1.14		2.95	0.96	0.13						6.98					
Швеллеры ГОСТ 8240-72	Вст3пс 6-1 ТУ 14-1-3023-80	[20П		12300	26239							0.49								0.49					
	Вст3сп5 ГОСТ 380-71*	[14		14460	26166								0.89		0.08					0.97					
Всего профиля												0.49	0.89		0.08					1.46					
Сталь угловая равнополочная ГОСТ 8509-72*	09Г2С-6 ГОСТ 19282-71	L 75×6							1.30											1.30					
		L 110×8							0.46		0.18									0.64					
	Итого:			23140					1.76		0.18									1.94					
	Вст3пс 6 ГОСТ 380-71*	L 63×5									0.15									0.15					
		L 75×6								0.27					0.01					0.28					
	Итого:			12300						0.27	0.15				0.01					0.43					
	Вст3пс 6-1 ТУ 14-1-3023-80	L 90×7												0.01		0.09	0.11			0.21					
		L 140×9														0.16				0.16					
	Итого			12300										0.01		0.25	0.11			0.37					
Всего профиля					21113				1.76	0.27	0.33			0.01	0.01	0.25	0.11			2.74					

Инв. № подл. | Подп. и дата | Взам. инв. №

Привязан:

Инв. №

ГИП	Гусева	
Нач. отд.	Ехилевский	
Н. контр.	Марков	
Гл. спец.	Марков	
Рук. гр.	Бабурина	
Инж.	Ильичева	

526000

903-1-221.86 КМ2.1

Котельная с 4 котлами КЕ-25-14С для сельского строительства (в блочном исполнении). Топливо-каменные и бурые угли

Топливоподача

Вариант с ленточным конвейером

Техническая спецификация металла (начало)

Стадия	Лист	Листов
РП	3	

Госстрой СССР ГПИ Горьковский Сантехпроект

Копир. 21192-09

Альбом 7 часть 1

Вид профиля и ГОСТ, ТУ	Марка металла и ГОСТ	Обозначение и размер профиля мм	№ п.п	Код: Марки металла	Код: Вида профиля	Код: Размера профиля	Количество, шт.	Длина, мм	Масса металла по элементам конструкций, т: Фермы	Опора	Связи по верхним и нижним поясам ферм	Балки кровли	Балки пола	Балки подвесного пути	Площадки	Бункер	Бункерная решетка			Общая масса, т	Масса потребности в металле по кварталам, т (заполняется изготовителем): I	II	III	IV	Заполняется ВЦ
Код элементов конструкций									526321	526395	526164	526153	526182	526235	526243	526394								
1	2	3	4	5	6	7	8	9																
Сталь листовая ГОСТ 19903-74*	Вст3пс 6-1 ТУ 14-1-3023-80	−δ=8								0,04	0,30		0,42	0,01		0,81	0,23			1,81				
		−δ=10								0,13			0,05	0,01	0,01		2,91			3,11				
		−δ=12											0,10	0,04		0,83				0,97				
		−δ=16								0,07										0,07				
		−δ=20								0,16										0,16				
	Итого:			12300	71110					0,40	0,30		0,57	0,06	0,01	1,64	3,14			6,12				
	Вст3сп 5* ГОСТ 380-71	−δ=8							0,63											0,63				
		−δ=10							0,93											0,93				
		−δ=12							0,39											0,39				
	Итого:			14460	71110				1,95											1,95				
	09Г2С-6 ГОСТ 19282-73	−δ=32		23140	71110				0,14											0,14				
	Вст3кп2 ГОСТ 380-71*	−δ=1		11240	72117							0,36								0,36				
Всего профиля:									2,09	0,40	0,30	0,36	0,57	0,06	0,01	1,64	3,14			8,57				
Сталь круглая ГОСТ 2590-71*	Вст3кп2 ГОСТ 380-71*	•ф30		11240	11118												0,34			0,34				
Сталь листовая просечно-вытяжная ГОСТ 8568-77*	Вст3кп2 ГОСТ 380-71*	−ПВ506		11240	71404										0,03					0,03				
Итого масса металла									5,65	1,81	0,63	3,80	2,42	0,40	0,13	1,89	3,59			20,32				
Лестницы и ограждения																				0 23				
Всего масса металла																				20,55				
В том числе по маркам	Вст3пс 6-1									0,40	0,30	0,49	1,53	0,20	0,01	1,89	3,25			8,07				
	Вст3Гпс5													0,20						0,20				
	Вст3сп5												0,89		0,08					0,97				
	Вст3пс6								1,95	0,27	0,15				0,01					2,38				
	Вст3кп2											0,36			0,03		0,34			0,73				
	09Г2С-6								3,70	1,14	0 18	2,95								7,97				
Масса поставки элементов по кварталам (заполняется заказчиком)		I																						
		II																						
		III																						
		IV																						

Инв. № подл. | Подп. и дата | Взам. инв. №

Привязан:	ГИП	Гусева	
	Нач. отд.	Ехилевский	
	Н. контр.	Марков	
	Гл. спец.	Марков	
	Рук. гр.	Бабурина	
Инв. №	Инж.	Ильичева	

526000

ТП 903-1-221.86 КМ2.1

Котельная с 4 котлами КЕ-25-14С для сельского строительства (в блочном исполнении) Топливо-каменные и бурые угли

Топливоподача

Вариант с ленточным конвейером

Стадия	Лист	Листов
РП	4	

Техническая спецификация металла (окончание)

Госстрой СССР ГПИ Горьковский Сантехпроект

Копир. 21192-09 53

Альбом 7 часть I

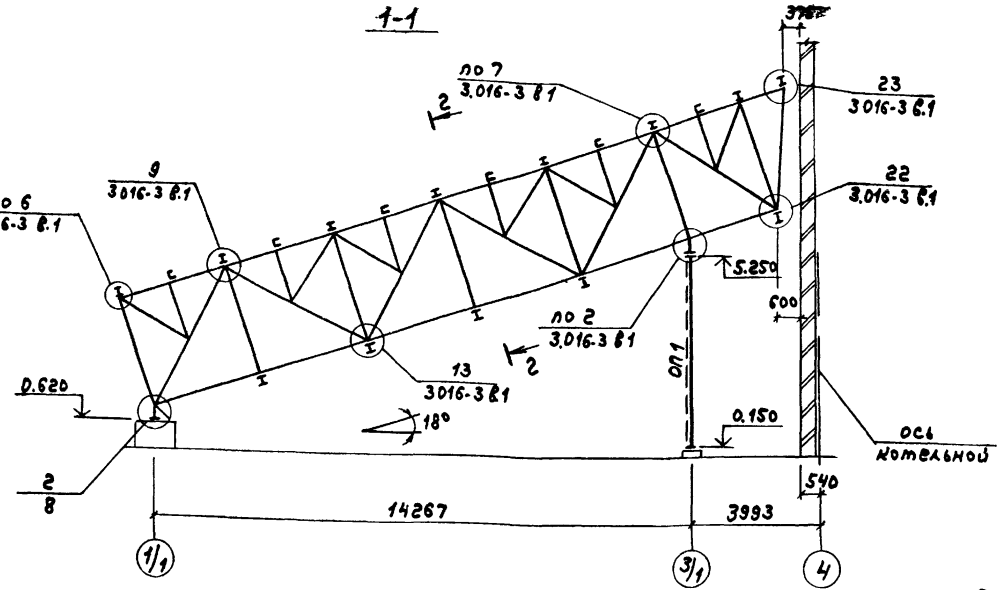

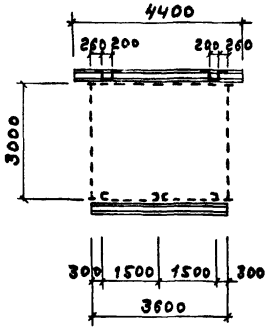

Схема ОП1

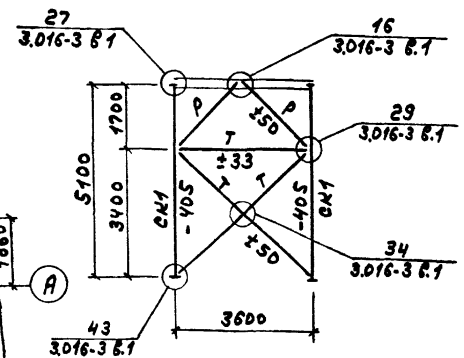

Схема расположения балок кровли и связей по верхним поясам ферм

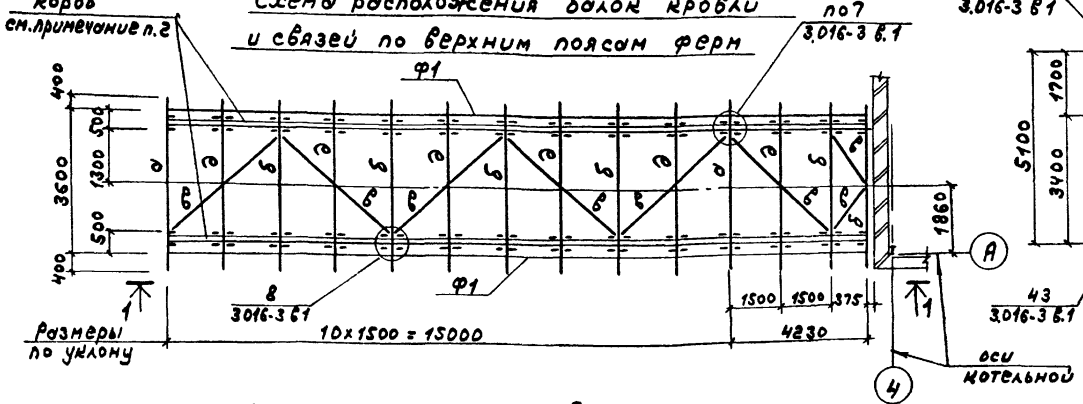

Схема расположения балок пола и связей по нижним поясам ферм

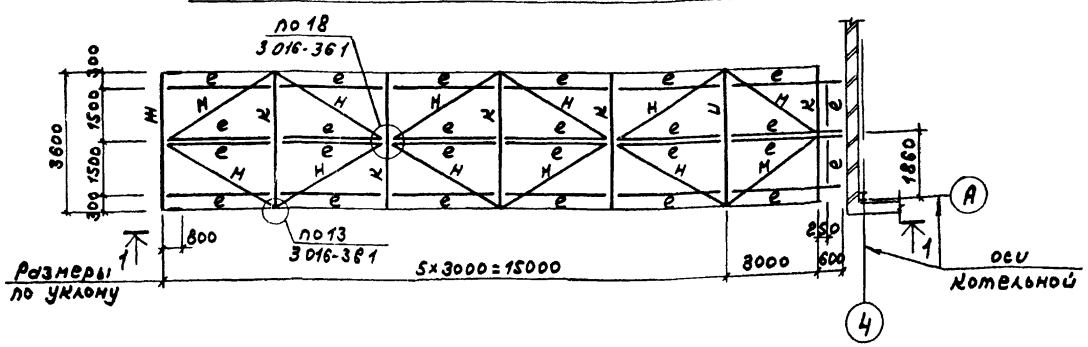

Ведомость элементов

Марка	Сечение: Эскиз	Поз.	Сечение: Состав	Опорные усилия: M кНм	N кН	Q кН	Группа конст.	Марка металла	Примечание
а	I		I 30К1	126,0		98,0	1	09Г2С-6	
б	I		I 30К1			34,0	1	—"—	
в	⊥		2L 63×5		-57,0		1	Вст3пс6	
д	[		[20П			22,0	1	Вст3пс6-1	
е	[		[14			15,0	1	Вст3сп5	
ж	I		2-200×8		-34,0	75,0	1	Вст3пс6-1	
			-330×8						
и	I		2-200×8		-34,0	86,0	1	—"—	
			-250×8						
к	I		I 30Ш1			75,0	1	—"—	
н	L		L 63×5		51,0		1	Вст3пс6	
м	L		L 110×8		-24,0		1	09Г2С-6	
СК1	I		I 50Ш1		-405,0		1	—"—	
р	⊤		2L 75×6		-50,0		1	Вст3пс6	
т	500		2L 75×6		-50,0		1	—"—	Решетка из L 50×5
Ф1	См. схему лист КМ 2.1-6						1		см. примеч. п.3

1. Общие указания см. лист КМ2-1
2. Выполнить короба кровельного покрытия из листовой стали δ=1мм и крепление их к балкам кровли в соответствии с серией 3.016-3, вып. 0, лист 18
3. Фермы выполнить из стали марки 09Г2С-6 Опорные стойки ферм и фасонки выполнить из стали марки Вст3сп5

Согласовано

Инв.№ подл. | Подпись и дата | Взам. инв.№ | Инв.№ дубл. | Подпись и дата

Привязан			
Инв.№			
ГИП	Гусева		
Нач.отд	Ехилевский		
Н.контр.	Марков		
Гл.спец.	Марков		
Рук.гр.	Бабурина		
Ст.инж.	Волкова		

ТП 903-1-221.86 -КМ2.1

Котельная с 4 котлами КЕ-25-14С для сельского строительства (в блочном исполнении) Топливо-каменные и бурые угли

Топливоподача

Вариант с ленточным конвейером

Стадия	Лист	Листов
РП	5	

Схемы расположения балок кровли и связей по верхним поясам ферм, балок пола и связей по нижним поясам ферм; Схема ОП1

Госстрой СССР ГПИ Горьковский сантехпроект

Альбом 7 часть 1

Схема Ф1

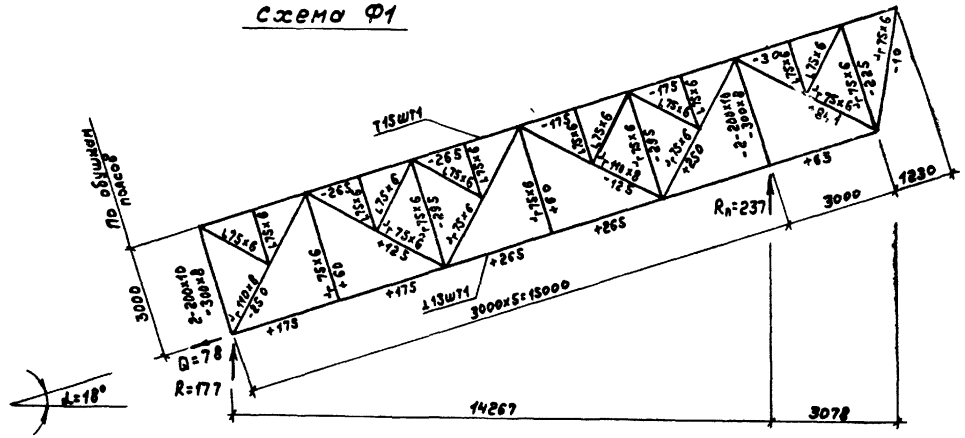

Ведомость элементов

Марка	Сечение: Эскиз	Поз.	Состав	Опорные усилия: M кнм	N кн	Q кн	Группа констр.	Марка металла	Примечание
а	I		I24М			31.0	2	ВСт3Гпс5	
б	I		I26Б1			20.0	3	ВСт3пс6-1	
в	[		[14				4	ВСт3кп2	Констр.
д	—		ПВ506				4	ВСт3кп2	
е	L		L63×5				4	ВСт3пс6	Констр.
оп	Серия 1.450 3-3, вып 0,1, ОГПМхэб-10,9						4	ВСт3кп2	
л	Лестница						4	ВСт3кп2	Выполнить по 1.450 3-3, в 0,1

Схема расположения монорельса

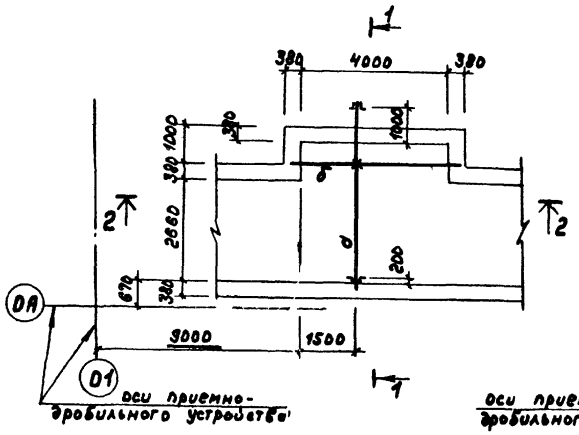

Схема расположения площадки

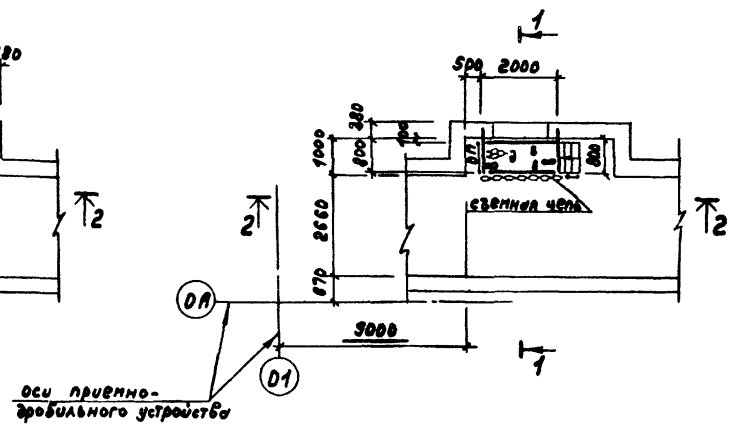

1. Общие указания см. лист КМ2-1
2. Просечно-вытяжной настил приварить к металлическим балкам площадки швом $h_ш$=4мм.

1-1

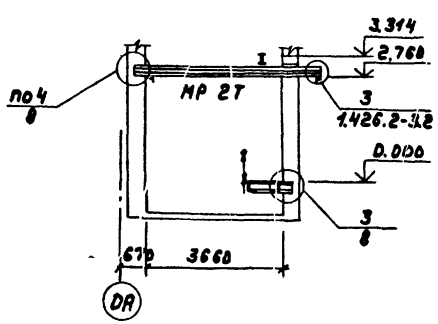

2-2

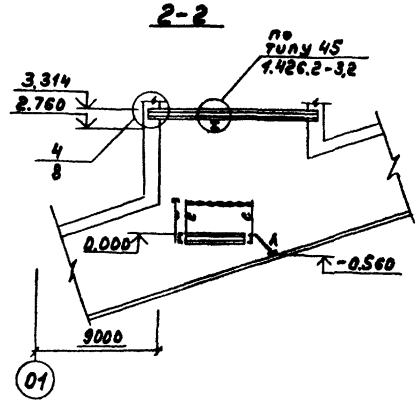

Согласовано: СТП г Москва Ройзман

Инв. № подл. | Подп. и дата | Взам инв. №

Привязан:

Инв. №

ГИП	Гусева	
Нач. отд.	Ехилевский	
Н. контр.	Марков	
Гл. спец.	Марков	
Рук. гр.	Бабурина	
Ст. инж.	Волкова	
Инж.	Ильичева	

ТП 903-1-22186 -КМ 2.1

Котельная с 4 котлами КЕ25-14С для сельского строительства (в блочном исполнении). Топливо-каменные и бурые угли

Топливоподача

Вариант с ленточным конвейером

Стадия	Лист	Листов
РП	6	

Схема Ф1. Схемы расположения монорельса, площадки.

Госстрой СССР ГПИ Горьковский Сантехпроект

копир. 2492-00

Альбом 7 часть 1

Схема расположения бункера

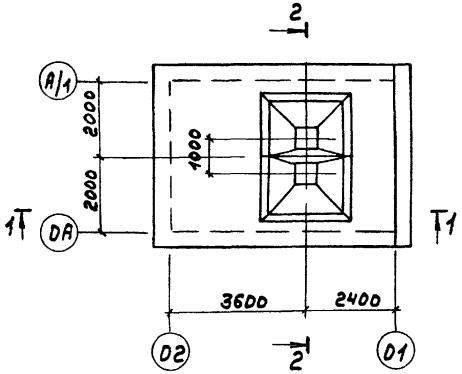

1-1

Схема расположения решетки бункера

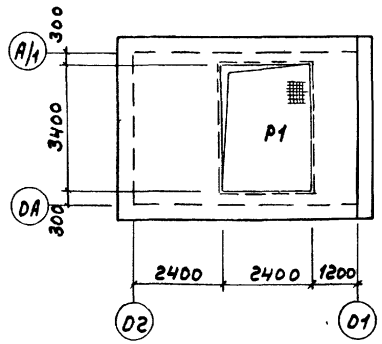

2-2

Схема P1

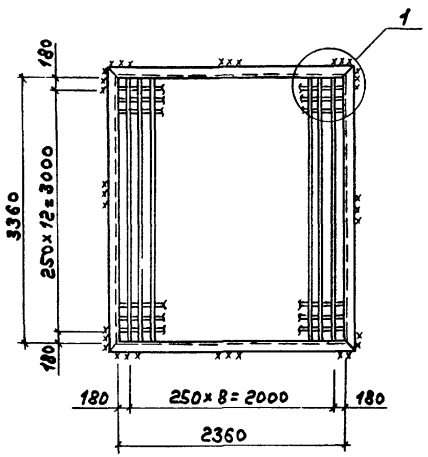

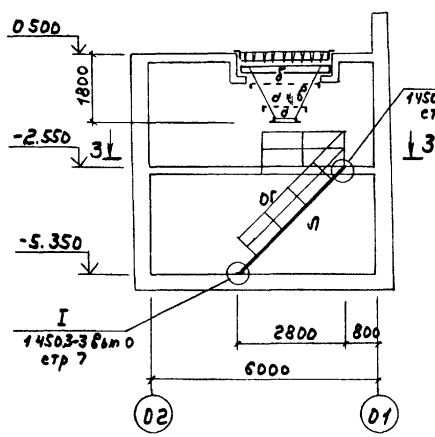

3-3

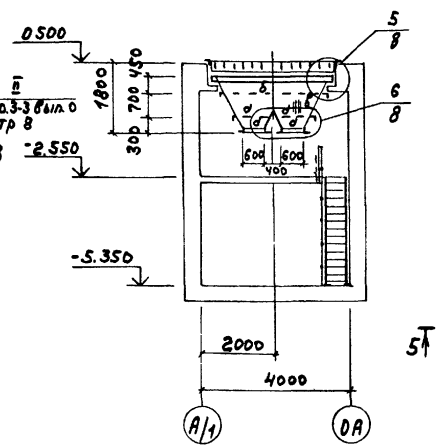

4-4

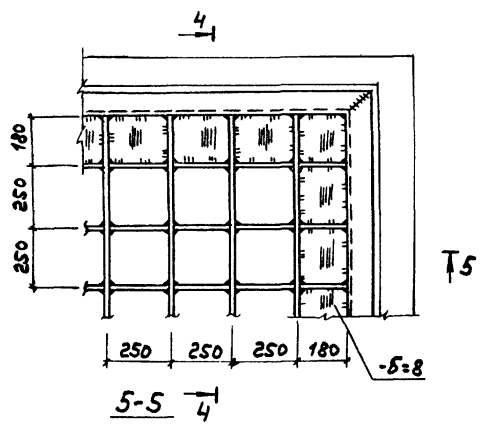

5-5

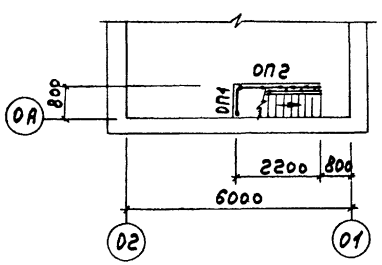

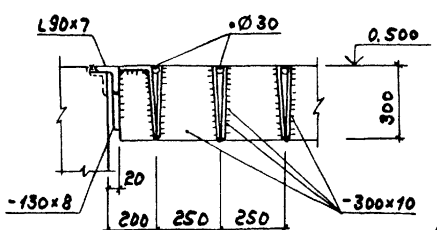

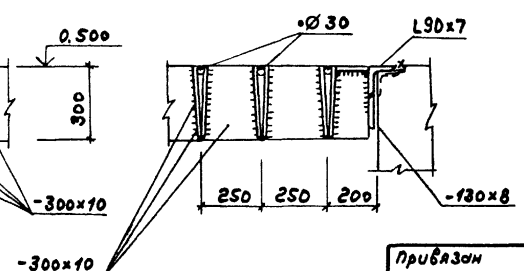

Ведомость элементов

Марка	Сечение: Эскиз	Поз	Состав	Опорные усилия: M кНм	N кН	Q кН	Группа констр	Марка металла	Примечание
а	L		L 90×7				1	Вст3пс6-1	
б	L		L 140×9				1	Вст3пс6-1	
в	—		— δ=8				1	Вст3пс6-1	
ОП1	Серия 1450 3-3 вып 0,1. ОГПМХЭБ-10 9						4	Вст3кп2	
ОП2	——— " ——— ОГПМХЭБ-10 22						4	Вст3кп2	
Л	Лестница						4	Вст3кп2	Выполнить по серии 1450 3-3 вып 0,1
ОГ	Ограждение						4	Вст3кп2	
Р1	См. схему						1	Вст3пс6-1	

1 Общие указания см. лист КМ2-1

2 Сварку производить электродами типа Э42.

3. Все сварные швы принимать по наименьшей толщине свариваемых элементов, но не более hw=6мм.

Согласовано
СТП г Москва
Райзман
Взам инв.№
Подпись и дата
Инв № подл

Привязан
Инв №

ГИП	Гусева	
Нач. отд.	Ехилевский	
Н контр.	Марков	
Гл спец.	Марков	
Рук. гр.	Бабурина	
Ст. инж.	Волкова	

ТП 903-1-22186-КМ2.1

Котельная с 4 котлами КЕ-25-14С для сельского строительства (в блочном исполнении) топливо-каменные и бурые угли

Топливоподача вариант с ленточным конвейером

Стадия	Лист	Листов
РП	7	

Схемы расположения бункера решетки бункера. Узел 1

Госстрой СССР ГПИ Горьковский сантехпроект

Копир 21192-09 56

Альбом 7 часть 1

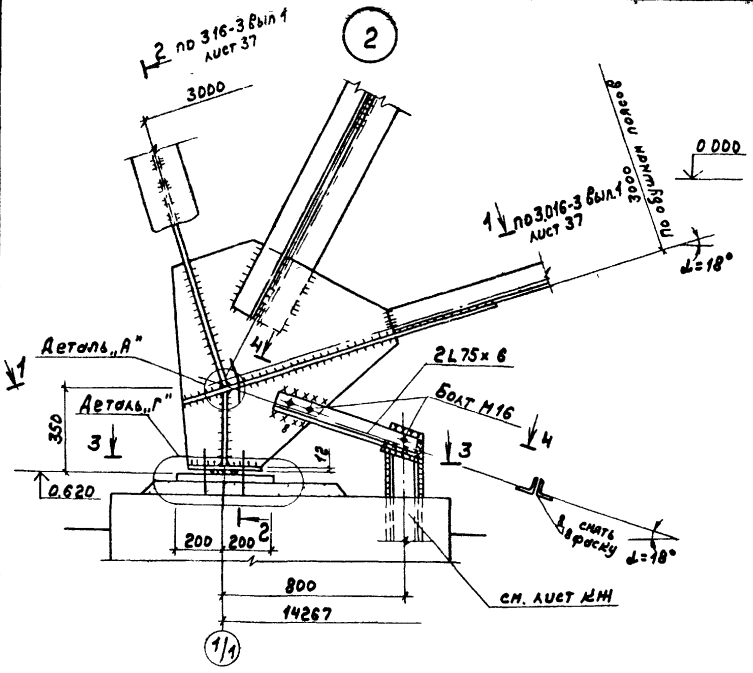

3-3

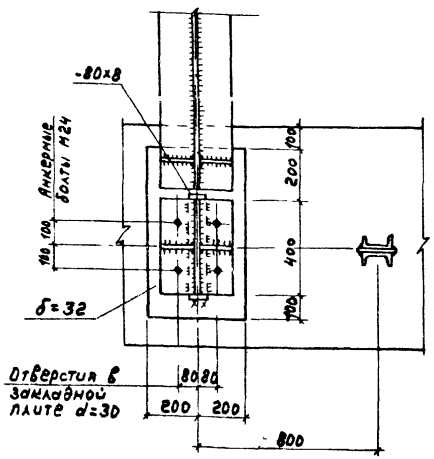

4-4

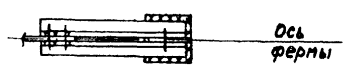

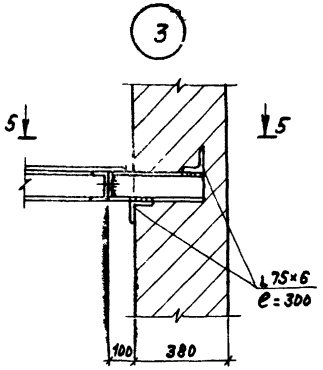

5-5

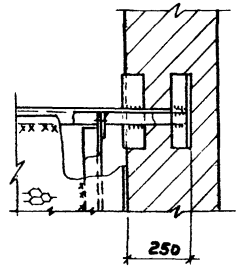

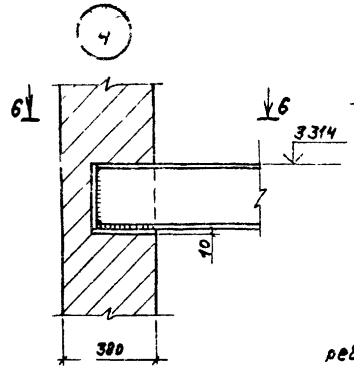

6-6

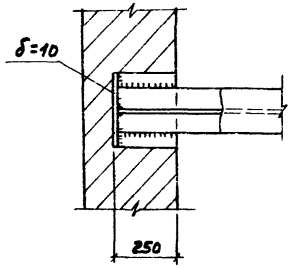

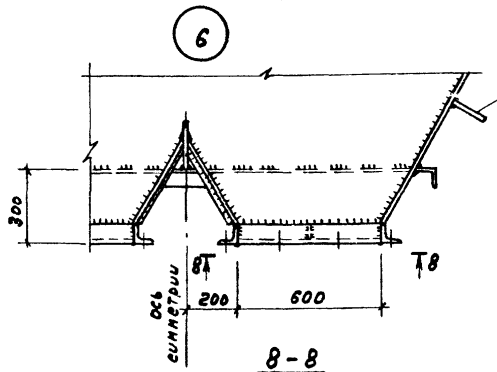

8-8

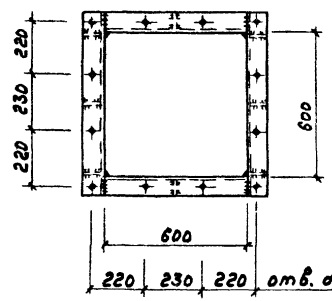

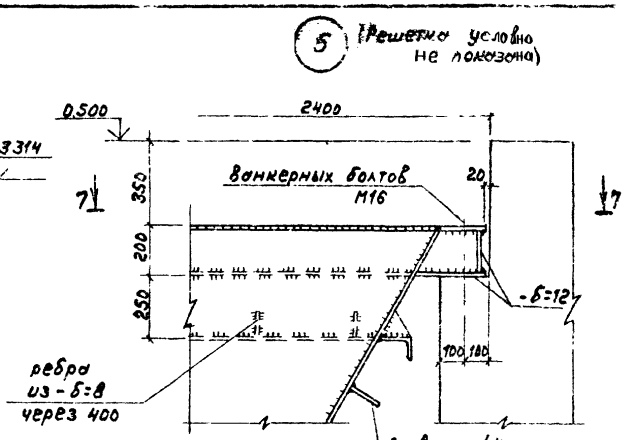

7-7

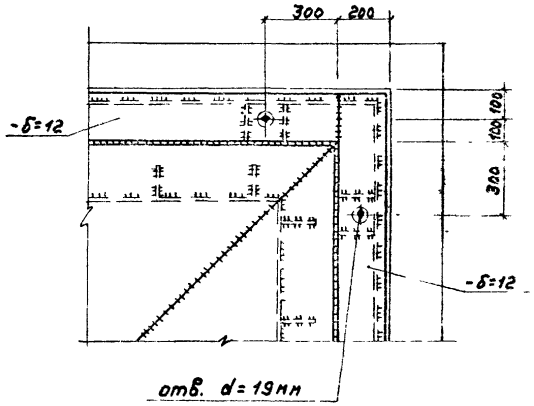

1 Сварку производить электродами типа Э42
2 Все сварные швы, кроме оговоренных, принимать по наименьшей толщине свариваемых элементов, но не более $h_ш$=8мм.
3. Детали А, Г, замаркированные в узле 2, выполнить по серии 3.016-3, вып. 1.

ГИП	Гусева		ТП 903-1-22186 -КМ2.1		
Нач.отд	Екилевский		Котельная с 4 котлами КЕ-25-14С для сельского строительства (блочном исполнении) Топливо каменные и бурые угли		
Н.контр	Марков		Топливоподача Вариант с ленточным конвейером	Стадия	Лист	Листов
Гл.спец.	Марков			РП	8	
Рук.гр.	Бабурина		Узлы 2÷6	Госстрой СССР ГПИ Горьковский сантехпроект		
Ст.инж	Волнова					
Инж	Ильичева					

Привязан:

Инв.№

Инв.№подл. | Подп. и дата | Взам.инв.№

Копир — 21192-09 57

Альбом 7 часть 1

Наименование конструкций по номенклатуре прейскуранта № 01-22	Позиция по прейскуранту № 01-22	№ п.п.	Код конструкций	Масса конструкций, т											Количество, шт.	Серия типовых конструкций
				Всего стали повышенной и высокой прочности	по видам профилей стали									Всего		
					Балки и швеллеры	Крупносортная сталь	Среднесортная сталь	Мелкосортная сталь	Толстолистовая сталь	Универсальная сталь	Толстолистовая сталь	Гнутые и гнуто-сварные	Трубы	Прочие			
1	2	3	4	5	6	7	8	9	10	11	12	13	14	15	16	17	18
Балки эстакады	314-1		526321		1.95	0.38			0.13					0.17	2.67		
Балки для крепления конвейеров	314-1		526171		1.47										1.49		
Опоры	314-3		526395	0.16	0.84	0.17			0.18						1.36		
Бункер	313-6		526394			0.26			1.68						1.96		
Решетка бункера			526			0.12	0.35		3.24						3.75		
Балки площадки	309-28		526233		0.04	0.02			0.01					0.02	0.09		
Лестницы	312-1		526242			0.02			0.01		0.01	0.03			0.07		1.450.3-3, вып.0,1
Ограждения	312-7		526244					0.05				0.34			0.40		1.450.3-3, вып.0,1
Итого				0.16	4.30	0.97	0.35	0.05	5.25		0.01	0.37		0.19	11.79		
Контрольная сумма																	

Инв.№ подл. | Подп. и дата | Взам. инв.№

Привязан:

Инв.№

ГИП	Гусева		
Нач.отд	Ехилевский		
Н.контр	Марков		
Гл.спец.	Марков		
Рук.гр.	Бабурина		
Инж.	Ильичева		

526000

ТП 903-1-22.86 -КМ2.2

Котельная с 4 котлами КЕ-25-14С для сельского строительства (в блочном исполнении) Топливо-каменные и бурые угли

Топливоподача
Вариант со скребковым конвейером

Стадия	Лист	Листов
РП	2	

Общие данные (окончание) Ведомость металлоконструкций по видам профилей.

Госстрой СССР, ГПИ Горьковский Сантехпроект

Копир. 21192-09 58

Альбом 7 часть 1

Вид профиля и ГОСТ, ТУ	Марка металла и ГОСТ	Обозначение и размер профиля мм	№ п.п.	Код: Марки металла	Код: Вида профиля	Код: Размера профиля	Количество, шт	Длина, мм	Масса металла по элементам конструкций, т: Балки эстакады	Балки для крепления конвейеров	Опоры	Бункер	Решетка бункера	Балки площадки			Общая масса, т	Масса потребности в металле по кварталам, т (заполняется изготовителем): I	II	III	IV	Заполняется ВЦ
									Код элементов конструкций													
1	2	3	4	5	6	7	8	9	526[illegible]	526171	526395	526394	526	526233								
Двутавры и тавры с параллельными гранями полок ТУ 14-2-24-72	Вст3пс 6-1 ТУ 14-1-3023-80	I 2362		12300	24630				1.00		0.81						1.81					
Швеллеры ГОСТ 8240-72*	Вст3кп2 ГОСТ 380-71*	[10		11240	26140				0.89					0.04			0.93					
	Вст3пс 6-1 ТУ 14-1-3023-80	[20		12300	26239					1.43							1.43					
Всего профиля									0.89	1.43				0.04			2.36					
Сталь угловая равнополочная ГОСТ 8509-72*	Вст3пс 6-1 ТУ 14-1-3023-80	L 90×7										0.09	0.11				0.20					
		L 140×9							0.35			0.16					0.51					
	Итого			12300					0.35			0.25	0.11				0.71					
	Вст3пс 6 ГОСТ 380-71*	L 63×5		11240					0.02		0.16			0.02			0.20					
Всего профиля					21113				0.37		0.16	0.25	0.11	0.02			0.91					
Сталь листовая ГОСТ 19903-74*	09Г2С-6 ГОСТ 19282-73	-δ=32		23140							0.15						0.15					
	Вст3пс 6-1 ТУ 14-1-3023-80	-δ=8										0.80	0.23				1.03					
		-δ=10							0.09				2.91				3.00					
		-δ=12										0.83					0.83					
		-δ=20							0.03		0.05						0.08					
	Итого			12300					0.12		0.05	1.63	3.14				4.94					
	Вст3кп2 ГОСТ 380-71*	-δ=6									0.07						0.07					
		-δ=8									0.05			0.01			0.06					
	Итого			11240							0.12			0.01			0.13					
Всего профиля					71110				0.12		0.32	1.63	3.14	0.01			5.22					
Сталь круглая ГОСТ 2590-71*	Вст3кп2 ГОСТ 380-71*	·ф30		11240	11116								0.34				0.34					
Сталь листовая просечно-вытяжная ГОСТ 8706-72*	Вст3кп2 ГОСТ 380-71*	-П8506		11240	71404				0.16					0.02			0.18					
Итого масса металла									2.54	1.43	1.29	1.88	3.59	0.09			10.82					
Лестницы и ограждения																	0.46					
Всего масса металла																	11.28					
В том числе по маркам	09Г2С-6										0.15						0.15					
	Вст3пс 6-1								1.47	1.43	0.86	1.88	3.25				8.89					
	Вст3пс 6								0.02		0.16			0.02			0.20					
	Вст3кп2								1.05		0.12		0.34	0.07			2.04					
Масса поставки элементов по кварталам, т (заполняется заказчиком)		I																				
		II																				
		III																				
		IV																				

Привязан:

Инв. №

ГИП	Гусева	
Нач. отд.	Ехилевский	
Н. контр.	Марков	
Гл. спец.	Марков	
Рук. гр.	Бабурина	
Инж.	Ильичева	

526000

ТП 903-1-221.86 -КМ 2.2

Котельная с 4 котлами КЕ-25-14С для сельского строительства (в блочном исполнении) Топливо-каменные и бурые угли

Топливоподача

Вариант со скребковым конвейером

Стадия	Лист	Листов
РП	3	

Техническая спецификация металла

Госстрой СССР ГПИ Горьковский Сантехпроект

Копир 21192-09 59

Альбом 7 часть 1

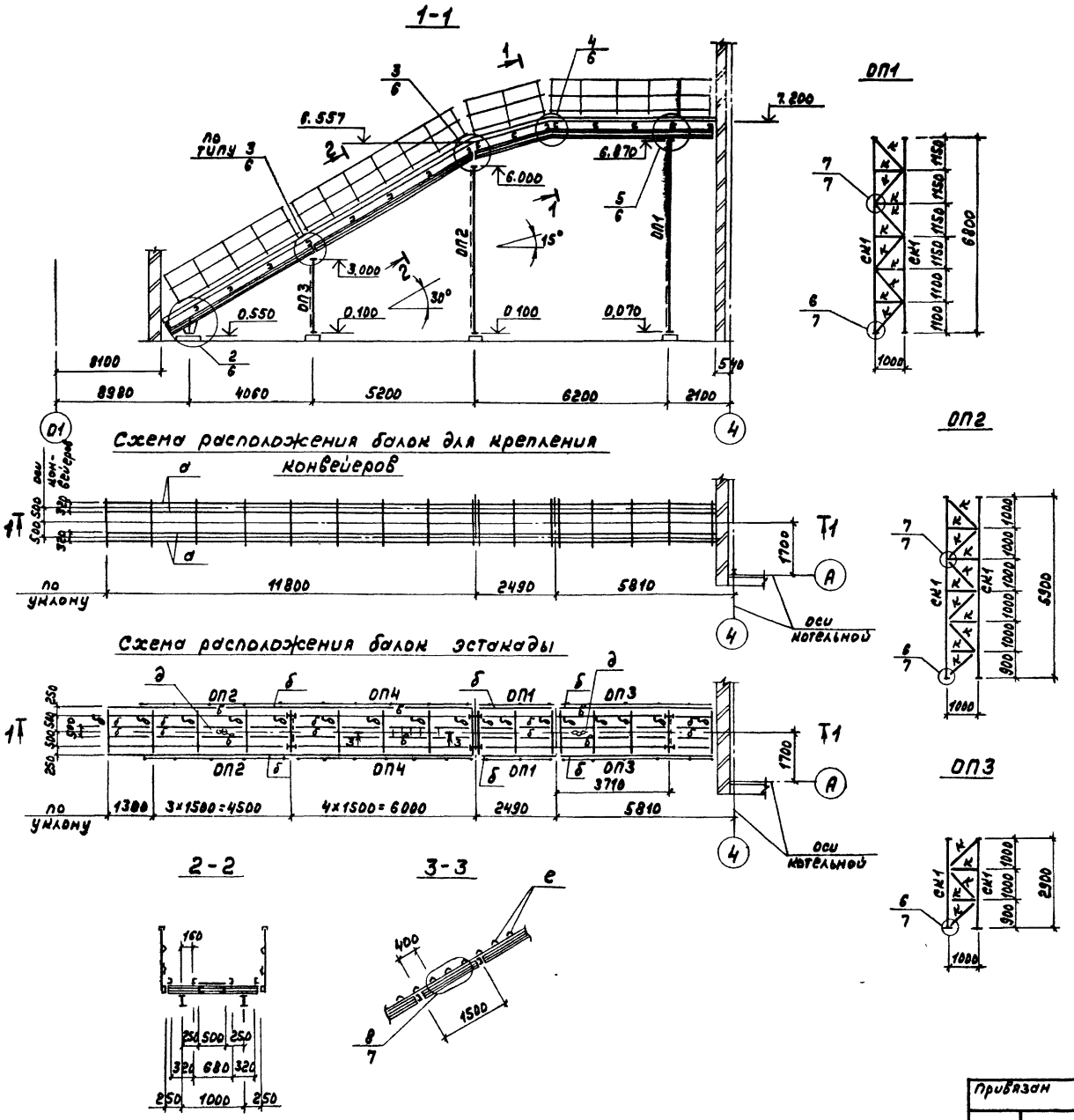

Ведомость элементов

Марка	Сечение: Эскиз	Сечение: Поз.	Сечение: Состав	Опорные усилия: M_1 кн·м	Опорные усилия: N_1 кн	Опорные усилия: Q кн	Группа констр.	Марка металла	Примечание
а	[		[20				1	Вст3пс6-1	констр.
б	[		[10			0,7	1	Вст3кп2	
в	I		I 23Б2			1.0	1	Вст3пс6-1	
д	—		-П8-506				4	Вст3кп2	
е	L		L140×9				4	Вст3пс6-1	констр.
к			L63×5				1	Вст3пс6	по гибкости
СК1			I23Б2				1	Вст3пс6-1	по гибкости
ОП1	Серия 1450.3-3, вып. 0,1			ОГПМХЭБ-10,24			4	Вст3кп2	
ОП2	—— " ——			ОГПМХЭБ-10,48			4	—"—	
ОП3	—— " ——			ОГПМХЭБ-10,54			4	—"—	
ОП4	—— " ——			ОГПМХЭБ-10,60			4	—"—	

1. Общие указания см. лист КМ2
2. Просечно-вытяжной настил приварить к металлическим балкам швом $h_ш$ = 4мм.

Привязан	ГИП	Гусева		ТП 903-1-22186 -КМ2.2
	Нач.отд.	Ехилевский		Котельная с 4 котлами КЕ-2,5-14С для сельского строительства (в блочном исполнении) Топливо-каменные и бурые угли
	Н контр	Марков		Топливоподача Вариант со скребковым конвейером
	Гл.спец.	Марков		Стадия: РП; Лист: 4; Листов:
	Рук.гр.	Бабурина		Схемы расположения балок для крепления конвейеров; балок эстакады; ОП1; ОП2; ОП3
Инв.№	Ст.инж.	Волкова		Госстрой СССР ГПИ Горьковский Сантехпроект

Копир. 21192-09 60

Согласовано: СТП г. Москва, Ройзман

Инв.№ подл. | Подп. и дата | Взам. инв.№

Альбом 7 часть 1

Схема расположения бункера

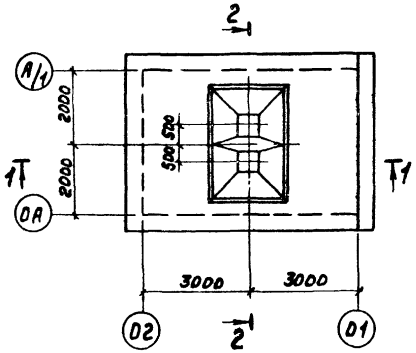

Схема расположения решетки бункера

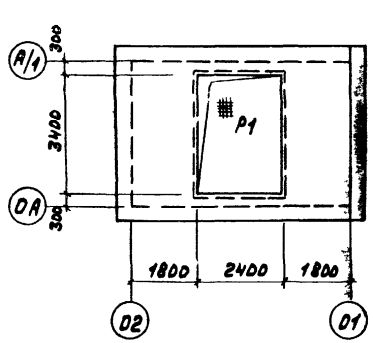

Схема Р1

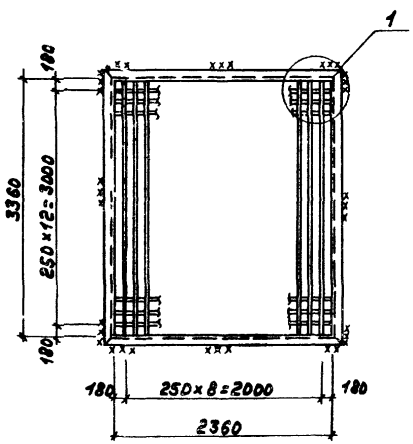

Ведомость элементов

Марка	Сечение: Эскиз	Поз	Состав	Опорные усилия: M кНм	N кН	Q кН	Группа конструк.	Марка металла	Примечание
а	L		L 90×7				1	Вст3пс6-1	
б	L		L 140×9				1	Вст3пс6-1	
в	—		— δ=8				1	Вст3пс6-1	
д	—		— ПВ506				4	Вст3кп2	
е	C		C 10				4	Вст3кп2	
см1	L		L 63×5				4	Вст3пс6	
Р1	см. схему						1	Вст3пс6-1	
ОП1	серия 1.450.3-3 вып.0;1 ОГП МХЭБ-10.15						4	Вст3кп2	
л	Лестница						4	Вст3кп2	
ог	Ограждение						4	Вст3кп2	

1-1

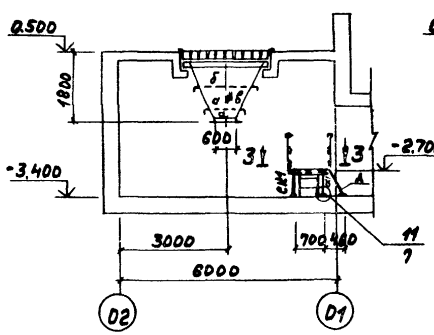

2-2

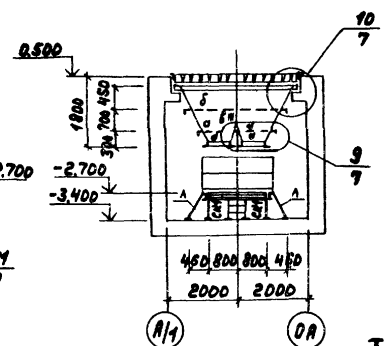

3-3

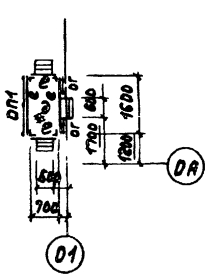

4-4

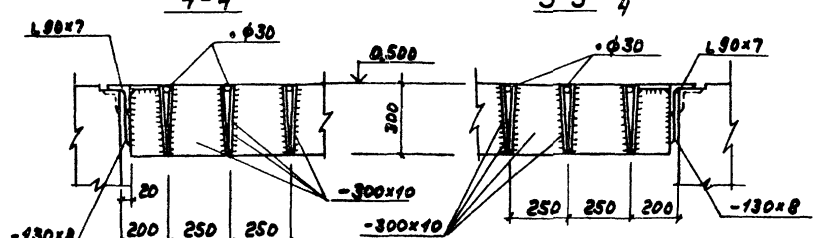

5-5

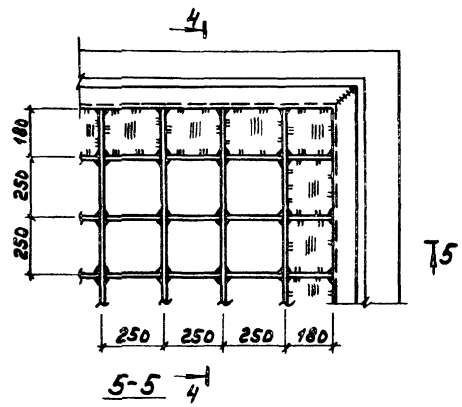

1. Общие указания см. лист КМ2-1
2. Сварку производить электродами типа Э42.
3. Все сварные швы принимать по наименьшей толщине свариваемых элементов, но не более $h_ш$=6мм.

Согласовано:

Привязан

Инв.№

ГИП	Гусева		
Нач.отд.	Ежилевский		
Н.контр.	Марков		
Гл.спец.	Марков		
Рук.гр.	Бебурина		
Ст.инж.	Волкова		

ТП 903-1-22186 - КМ 2.2

Котельная с 4 котлами КЕ-25-14С для сельского строительства (с блочным исполнением) Топливо-каменные и бурые угли

Топливоподача
Вариант со скребковым конвейером

Схемы расположения бункера; решетки бункера. Узел 1.

Стадия	Лист	Листов
РП	5	

Госстрой СССР ГПИ Горьковский сантехпроект

Копир.

Альбом 7 часть 1

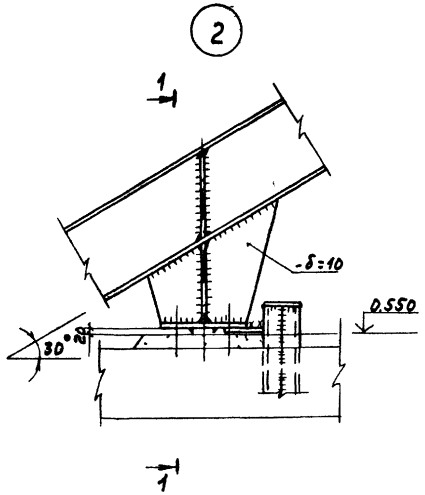

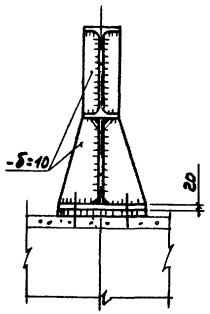

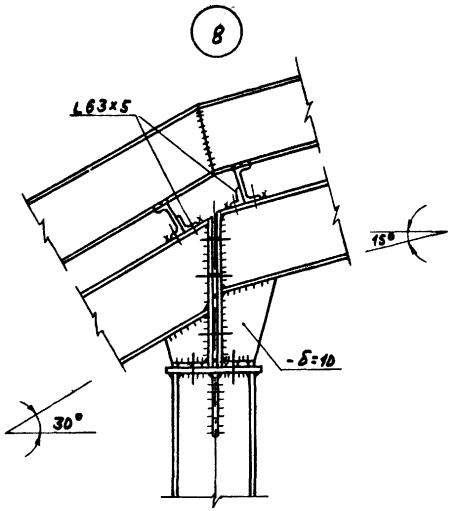

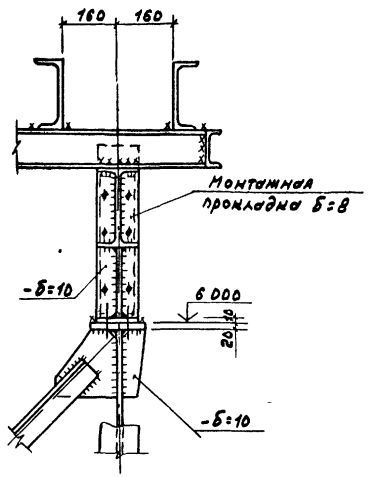

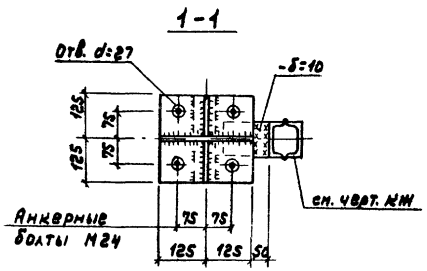

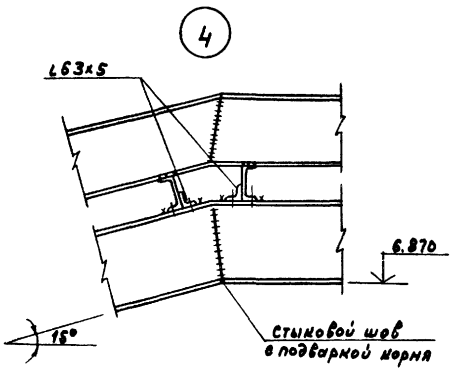

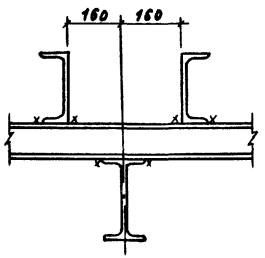

1. Сварку производить электродами типа Э42
2. Все сварные швы принимать по наименьшей толщине свариваемых элементов, но не более h_w=6мм.

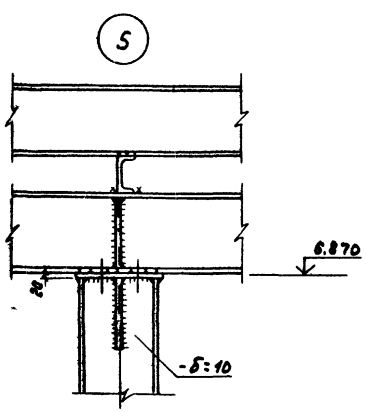

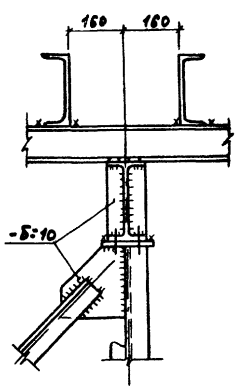

ГИП	Гусева		
Нач.отд.	Ехилевский		
Н.контр.	Мирной		
Гл.спец.	Мирной		
Рук.гр.	Бабурина		
Ст.инж.	Волнова		
Инж.	Ильичева		

Привязан.

Инв.№

ТП 903-1-22186 -КМ2.2

Котельная с чугунами КЕ-25-14С для сельского строительства (в блочном исполнении) Топливо-каменные и бурые угли

Топливоподача
Вариант со скребковым конвейером

Стадия	Лист	Листов
РП	6	

Узлы 2÷5

Госстрой СССР ГПИ Горьковский Сантехпроект

Копир. 21192-09 62

Инв.№подл. | Подп. и дата | Взам.инв.№

Альбом 7 часть 1

6

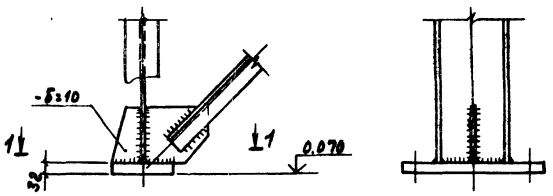

1-1

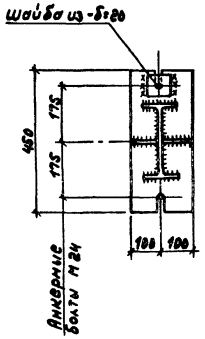

7

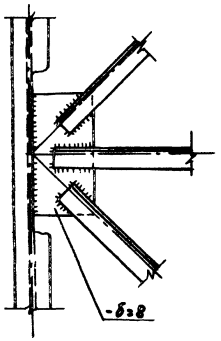

8

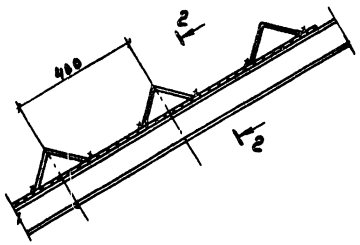

2-2

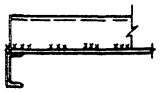

9

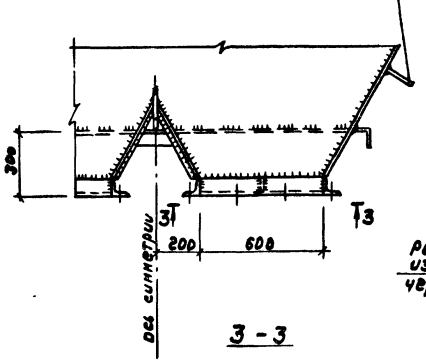

3-3

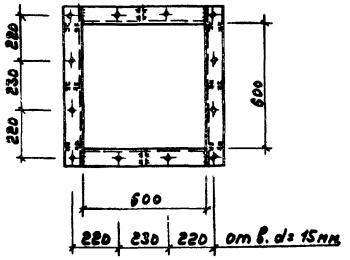

10 (Решетка условно не показана)

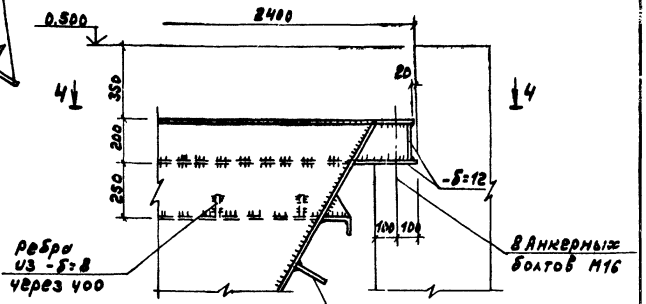

4-4

Проволока ф4мм с шагом 200×200 с=150 для минераловатных плит

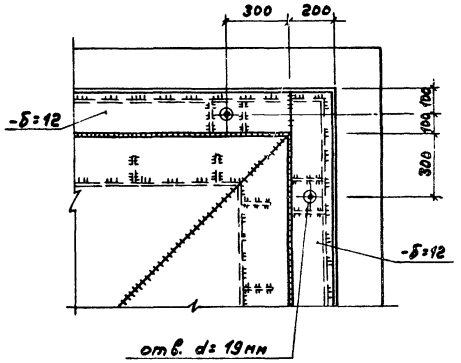

11

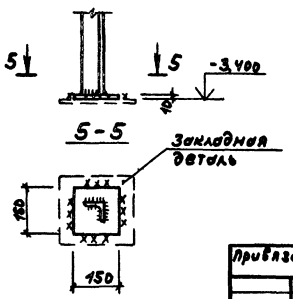

1. Сварку производить электродами типа Э42.
2. Все сварные швы принимать по наименьшей толщине свариваемых элементов, но не более $h_w = 6$мм.

						ТП 903-1-221.86 -КМ2.2	
						Котельная с чугунными КЕ-25-14С для сельского строительства (блочное исполнение) Топливо-нефтяные и бурые угли	
Привязан						Топливоподача Вариант со скребковым конвейером	Стадия: РП; Лист: 7; Листов:
						Узлы 6÷11	Госстрой СССР ГПИ Горьковский Сантехпроект

Альбом 7 часть 2

Ведомость рабочих чертежей основного комплекта т.п. 903-1-22.86 -КЖ

Лист	Наименование	Примечание
1	Общие данные (начало)	
2	Общие данные (окончание).	
3	Фундаменты здания Схема расположения фундаментов и фундаментных балок Узел XI	
4	Фундаменты здания Таблица расчетных нагрузок	
5	Фундаменты здания Узлы I ÷ V	
6	Фундаменты здания Узлы V - VIII	
7	Фундаменты здания Узлы IX - XI	
8	Фундаменты здания Фм1, Фм1а ÷ Фм3	
9	Фундаменты здания Фм4 - Фм6	
10	Схемы расположения колонн и балок покрытия	
11	Сечения 1-1 ÷ 6-6 к листу 10	
12	Схема расположения плит покрытия.	
13	Схема расположения плит перекрытия на отм 3.250.	
14	Каркас здания Узлы I ÷ VII	
15	Вариант с ленточным конвейером Схема расположения плит перекрытия на отм 7.200	
16	Вариант со скребковыми конвейерами Схема расположения плит перекрытия на отм 7.200	
17	Монолитные участки перекрытий Ум2; Ум3 Опорные подушки ОПм1, ОПм2	
18	Вариант с ленточным конвейером Монолитные участки Ум1, Ум1а; Ум3	
19	Вариант с ленточным конвейером Монолитный участок Ум6	
20	Варианты с ленточным и скребковыми конвейерами Монолитные участки Ум4, Ум13	
21	Варианты с ленточным и скребковыми конвейерами Монолитные участки Ум7 ÷ Ум10	
22	Варианты с ленточным и скребковыми конвейерами Монолитные участки Ум11, Ум12, Ум16 - Ум18	
23	Вариант со скребковыми конвейерами Монолитные участки Ум14, Ум14а, Ум16	
24	Схемы расположения стеновых панелей Вариант по серии 1.832.1-9	
25	Схемы расположения стеновых панелей Фрагменты 1-15, с5 Узлы IV, V Вариант по серии 1.832 1-9	
26	Схемы расположения стеновых панелей Фрагменты 16÷25 Вариант по серии 1.832 1-9	
27	Схемы расположения стеновых панелей Фрагменты 26,27 Спецификация (начало) Вариант по серии 1.832 1-9	
28	Спецификация к схемам расположения стеновых панелей (окончание) Вариант по серии 1.832 1-9.	
29	Схемы расположения стеновых панелей Вариант по сериям 1.832.1-9 и 1.832.1-10	
30	Схемы расположения стеновых панелей Фрагменты 1-20 Вариант по сериям 1.832 1-9 и 1.832 1-10	
31	Схемы расположения стеновых панелей Фрагменты 21-27 Узлы I-X. Вариант по сериям 1.832 1-9 и 1.832 1-10	
32	Спецификация к схемам расположения стеновых панелей (начало). Вариант по сериям 1.832 1-9 и 1.832 1-10.	
33	Спецификация к схемам расположения стеновых панелей (окончание) Вариант по сериям 1.832 1-9 и 1.832 1-10	
34	Схемы расположения асбестоцементных панелей и листов кровли в осях 6÷10.	
35	Схема расположения панелей перегородок Сечения 1-1 ÷ 6-6	
36	Схема расположения панелей перегородок Узлы VII, IX	
37	Схема расположения панелей перегородок. Сечения 7-7-18-18	
38	Схема расположения панелей перегородок Узлы I ÷ VII	
39	Схема расположения закладных изделий пола на отм 3.250	
40	Схема расположения фундаментов под оборудование, каналов, приямков и закладных изделий (топливо-каменные угли)	
41	Схема расположения фундаментов под оборудование, каналов, приямков и закладных изделий (топливо-бурые угли)	
42	Подземное хозяйство котельной Схема расположения элементов перекрытия канала в осях 1÷4 Фрагмент плана 1. Узлы I ÷ III	
43	Подземное хозяйство котельной Сечения 1-1 ÷ 13-13	
44	Подземное хозяйство котельной Спецификация элементов к листам 40 ÷ 43.	
45	Фундамент под котел ФОм1 Опалубка	
46	Фундамент под котел ФОм1. Армирование. Схема расположения плит перекрытия Узлы I, II	
47	Подземное хозяйство котельной Фундаменты под оборудование ФОм2 ÷ ФОм4 Опорные подушки ОПм3 ÷ ОПм5	
48	Подземное хозяйство котельной Приямки ПРм1, ПРм2	
49	Канал шлакозолоудаления Лм1 План Сечения 1-1, 5-5, 6-6	
50	Канал шлакозолоудаления Лм1. План Сечения 2-2-4-4 Узлы	
51	Канал шлакозолоудаления Лм1 Схема армирования	
52	Подземное хозяйство (наружное). Схема расположения каналов и фундаментов под оборудование	
53	Подземное хозяйство (наружное). Сечения 1-1 ÷ 10-10.	
54	Схема расположения газоходов	
55	Подземное хозяйство (наружное). Спецификация элементов к листам 52 ÷ 54.	
56	Подземное хозяйство (наружное) Фундаменты под оборудование ФОм5 ÷ ФОм10.	
57	Продувочный колодец	
58	Склад мокрого хранения соли План. Разрез.	
59	Склад мокрого хранения соли. Фасады План кровли Схема расположения элементов покрытия	
60	Склад мокрого хранения соли. Пояс ПЖ1. Плита Пм1 Армирование.	
61	Склад мокрого хранения соли Схемы расположения стеновых блоков	
62	Вариант с ленточным конвейером. Приемно-дробильное устройство. Планы. Сечение 1-1	
63	Вариант с ленточным конвейером Приемно-дробильное устройство Сечения 2-2÷6-6. Узлы I - VI	
64	Вариант с ленточным конвейером Приемно-дробильное устройство. Схемы расчетных нагрузок.	
65	Вариант с ленточным конвейером Приемно-дробильное устройство РЕм1 Схема армирования	
66	Вариант с ленточным конвейером Приемно-дробильное устройство РЕм1 Схема расположения выпусков из стен.	
67	Вариант с ленточным конвейером Приемно-дробильное устройство РЕм1 Узлы VII, VIII	
68	Вариант с ленточным конвейером Приемно-дробильное устройство РКм1 перекрытия на отм -3.550 Балки БМ1 ÷ БМ3	
69	Вариант с ленточным конвейером Приемно-дробильное устройство РКм1 перекрытия на отм -2.550 Схема армирования плиты ПМ1.	
70	Вариант с ленточным конвейером. Приемно-дробильное устройство. РКм2 перекрытия на отм. 0.500 Плита ПМ2 Балка 5 иб.	
71	Вариант с ленточным конвейером. Приемно-дробильное устройство. РКм2 перекрытия на отм 0.500 Балки БМ7 ÷ БМ9.	
72	Вариант с ленточным конвейером Галерея. Подземная часть Схемы расположения элементов фундаментов и подпорных стенок	
73	Вариант с ленточным конвейером Галерея. Подземная часть Разрезы 1-1 ÷ 7-7	
74	Вариант с ленточным конвейером Галерея Подземная часть Фундаменты Фм1, Фм2	
75	Вариант с ленточным конвейером Галерея Подземная часть Схема расположения плит покрытия и подвесок	
76	Вариант с ленточным конвейером Галерея. Схема расположения плит перекрытия опорных подушек	
77	Вариант с ленточным конвейером Галерея Схема расположения асбестоцементных панелей	
78	Вариант с ленточным конвейером Галерея. Схема расположения асбестоцементных волнистых плит покрытия.	
79	Вариант со скребковыми конвейерами Приемно-дробильное устройство. Планы Сечения 1-1 - 4-4.	
80	Вариант со скребковыми конвейерами Приемно-дробильное устройство. Узлы I - IV. Схемы расчетных нагрузок	
81	Вариант со скребковыми конвейерами Приемно-дробильное устройство. РЕм2 Схема армирования	
82	Вариант со скребковыми конвейерами. Приемно-дробильное устройство РЕм2 Схема расположения выпусков из стен.	
83	Вариант со скребковыми конвейерами Приемно-дробильное устройство. РКм3 Схема расположения сеток армированной набетонки балки Бм10, Бм11	
84	Вариант со скребковыми конвейерами Схема расположения элементов фундаментов эстакады	
85	Вариант со скребковыми конвейерами Схемы расположения плит покрытия тамбура приемно-дробильного устройства и подпорных стенок	
86	Вариант со скребковыми конвейерами Эстакада Фундаменты Фм3, Фм4	
87	Схемы молниезащиты Узлы I - III	

Типовой проект разработан в соответствии с действующими нормами и правилами и предусматривает мероприятия, обеспечивающие взрывную, взрывопожарную и пожарную безопасность при эксплуатации здания

Главный инженер проекта /Гусева/

Привязан:

Инв №

ТП 903-1-22.86 -КЖ

Котельная с 4 котлами КЕ-2,5-14С для сельского строительства (в блочном исполнении) Топливо-каменные и бурые угли

			Стадия	Лист	Листов
Гип	Гусева		РП	1	87
Нач. отд	Ехилевский				
Н. контр	Силькунов				
Гл. спец	Марков				
Рук. гр	Катеева				
Ст. инж.	Колесова				
Инженер	Нефедкина				

Общие данные (начало)

Госстрой СССР ГПИ Горьковский Сантехпроект

Согласовано. Главн. гр. Марков

Инв. № подл. | Подпись и дата | Взам. инв. №

Ведомость ссылочных и прилагаемых документов

Обозначение	Наименование	Примечание
	Ссылочные документы	
ГОСТ 13579-78	Блоки бетонные для стен подвалов	
ГОСТ 24022-80	Фундаменты железобетонные сборные под колонны сельскохозяйственных зданий Технические условия	
ГОСТ 8478-81	Сетки сварные для армирования железобетонных конструкций. Сортамент и технические требования	
ГОСТ 23279-85	Сетки арматурные сварные для железобетонных конструкций и изделий Общие технические условия.	
ГОСТ 24379.0-80 ГОСТ 24379.1-80	Болты фундаментные Общие технические условия Конструкция и размеры	
ГОСТ 5336-80	Сетки стальные плетеные одинарные. Технические условия	
ГОСТ 16233-77*	Листы асбестоцементные волнистые унифицированного профиля 54/200 и детали к ним Технические условия	
1.415-1 вып.1	Железобетонные фундаментные балки для стен производственных зданий	
1.462.1-1/81 вып.1	Железобетонные предварительно напряженные балки пролетом 12 м для покрытий зданий с плоской и скатной кровлей.	
1.823.1-2 вып.1.2	Колонны железобетонные для сельскохозяйственных производственных зданий.	
1.865.1-4/80 вып. 1,2,3,4	Железобетонные предварительно напряженные плиты покрытий длиной 6 м для сельскохозяйственных зданий.	
1.865.1-11 вып.1	Плиты комплексные железобетонные для покрытий сельскохозяйственных зданий с рулонной кровлей	
1.141-1 вып. 63	Панели перекрытия железобетонные многопустотные	
1.832.1-9 вып. 0,1,2	Стеновые двухслойные панели из легких бетонов для сельскохозяйственных зданий	
1.832.1-10 вып.0,1	Двухслойные стеновые легкобетонные панели повышенной заводской готовности для сельскохозяйственных зданий	
1.030.1-1 вып.0-3; 2-1, 3-3; 4-1	Стены наружные из однослойных панелей для каркасных общественных зданий производственных вспомогательных зданий промышленных предприятий	
1.030.9-2 вып.1	Перегородки панельные зданий промышленных и сельскохозяйственных предприятий	
1.138-10 вып. 1,4	Перемычки железобетонные	
3.006 1-2/82 вып 1-1, 1-2; 2-1; 2-2	Сборные железобетонные каналы и тоннели из лотковых элементов	
3.016-3 вып. 2; 4	Отапливаемые транспортерные галереи пролетами 18, 24 и 30 м с облегченными ограждающими конструкциями.	
3.900-3 вып.7 ч.1	Сборные железобетонные конструкции емкостных сооружений для водоснабжения и канализации.	
2.420-1 вып.1	Монтажные детали сборных железобетонных колонн и подкрановых балок одноэтажных промышленных зданий ТДМ	
2.430-3 вып. 3	Типовые архитектурно-строительные детали промышленных зданий с кирпичными стенами	
2.460-1 вып.1	Типовые архитектурно-строительные детали одноэтажных промышленных неотапливаемых зданий с покрытиями из асбестоцементных волнистых листов	
2.460-14 вып.0	Типовые узлы покрытий промышленных зданий в местах пропуска вентиляционных шахт	

Обозначение	Наименование	Примечание
2.820-1 вып.1	Узлы сборных каркасов зданий с асбестоцементной кровлей	
2.860-1 Дополнение	Типовые узлы покрытий одноэтажных сельскохозяйственных зданий	
1.494-24 вып.1	Стаканы для крепления крышных вентиляторов, дефлекторов и зонтов	
1.400-6/76 вып.1	Унифицированные закладные детали сборных железобетонных конструкций зданий промышленных предприятий	
1.400-7	Стальные изделия для сопряжений сборных железобетонных конструкций одноэтажных зданий	
1.400-15 вып.1	Унифицированные закладные изделия железобетонных конструкций для крепления технологических коммуникаций и устройств	
1.410-3 вып.1	Сетки сварные для армирования железобетонных конструкций	
5.900-2	Сальники набивные Ду=50÷1400 мм для пропуска труб через стены	
1.412-1/77 вып.3	Монолитные железобетонные фундаменты под типовые колонны прямоугольного сечения одноэтажных промышленных зданий	

Ведомость спецификаций

Лист	Наименование	Примечание
3	Спецификация к схеме расположения элементов фундаментов	
10	Спецификация к схеме расположения колонн и балок покрытия.	
12	Спецификация к схеме расположения плит покрытия	
13	Спецификация к схеме расположения плит перекрытия на отм. 3.250	
15	Спецификация к схеме расположения плит перекрытия на отм. 7.200 (вариант с ленточным конвейером)	
16	Спецификация к схеме расположения плит перекрытия на отм. 7.200 (вариант со скребковыми конвейерами)	
27 28	Спецификация к схемам расположения стеновых панелей (вариант по серии 1.832.1-9)	
32 33	Спецификация к схемам расположения стеновых панелей (вариант по сериям 1 832 1-9 и 1 832.1-10)	
34	Спецификация к схемам расположения асбестоцементных панелей и листов кровли в осях 6÷10	
36	Спецификация к схемам расположения панелей перегородок	
13	Спецификация к схеме расположения закладных изделий пола на отм 3.250	
44	Спецификация элементов к листам 40÷43	
46	Спецификация к схеме расположения плит перекрытия ФО м1	
55	Спецификация элементов к листам 52÷54	
59	Спецификация к схемам расположения элементов покрытия стеновых блоков, монолитных элементов	
72	Спецификация к схемам расположения элементов фундаментов и подпорных стенок	
75	Спецификация к схеме расположения плит покрытия и подвесок подземной части	
76	Спецификация к схеме расположения плит перекрытия, опорных подушек	
77	Спецификация к схеме расположения асбестоцементных панелей	
78	Спецификация к схеме расположения асбестоцементных волнистых плит покрытия	
84	Спецификация к схемам расположения элементов фундаментов эстакады и подпорных стенок	
85	Спецификация к схеме расположения плит покрытия тамбура приемно-дробильного устройства	
87	Спецификация элементов на молниезащиту	

Ведомость объемов сборных бетонных и железобетонных конструкций по рабочим чертежам основного комплекта марки КЖ.

№ п/п	Наименование группы элементов конструкций	Код	Кол. на вариант м³ I	Кол. на вариант м³ II	Примечание
1	Фундаменты	581221	6.9	6.9	
2	Колонны	582121	36.24	36.24	
3	Балки покрытия	582211	20.0	20.0	
4	Балки фундаментные	582421	10.81	10.81	
5	Перемычки	582821	4.43	3.69	
6	Панели стеновые наружные	583112	262.0	262.0	
7	Перегородки	583321	21.95	21.95	
8	Блоки стеновые	583521	108.95	86.66	
9	Плиты покрытий	584111	40.97	40.73	
10	Плиты перекрытий	584211	19.1	21.6	
11	Плиты дорожные	584621	2.5	2.5	
12	Детали колодцев	585521	2.16	2.16	
13	Конструкции и детали каналов	585821	48.2	34.49	
14	Архитектурно-строительные элементы зданий	589421	0.1	0.02	
	Всего бетона и железобетона		584.31	549.75	

*Вариант I - с ленточным конвейером; вариант II - со скребковыми конвейерами. Материалы на изготовление сборных бетонных и железобетонных конструкций учтены в ведомости потребности в материалах и отдельно не учитываются.

Общие указания

1. За относительную отметку 0.000 принята отметка чистого пола котельной, что соответствует абсолютной отметке на местности - [ ]
2. Исходные данные для проектирования и указания по применению проекта приведены в пояснительной записке.
3. Монолитные бетонные и железобетонные конструкции выполнять в соответствии с указаниями СНиП III-15-76
4. Монтаж сборного железобетона выполнять согласно СНиП III-16-80 и в соответствии с указаниями примененных серий, рабочих чертежей проекта
5. Изготовление и установку закладных изделий производить в соответствии с указаниями СН393-78 и ГОСТ 14098-68
6. Все открытые поверхности стальных закладных и соединительных изделий в железобетонных и бетонных элементах после их монтажа окрасить двумя слоями эмали ПФ-115 по одному слою грунта ГФ-020 в соответствии с указаниями СНиП III-23-76.
7. Боковые поверхности фундаментов, каналов и приятков, соприкасающиеся с грунтом, обмазать за 2 раза горячей битумной мастикой по холодной битумной огрунтовке.

Привязан:

Инв. №

ГИП	Гусева	
Нач. отд.	Ехилевский	
Н. контр.	Салькунов	
Гл. спец.	Марков	
Рук. гр.	Катаева	
Ст. инж.	Колесова	
Инженер	Ведехина	

ТП 903-1-221 86 - КЖ

Котельная с 4 котлами КЕ 2,5-14С для сельского строительства (в блочном исполнении). Топливо-каменные и бурые угли

Стадия	Лист	Листов
РП	2	

Общие данные (окончание)

Госстрой СССР ГПИ Горьковский Сантехпроект

Инв. № подл. | Подпись и дата | Взам. инв. №

Альбом 7 часть 2

Схема расположения фундаментов и фундаментных балок

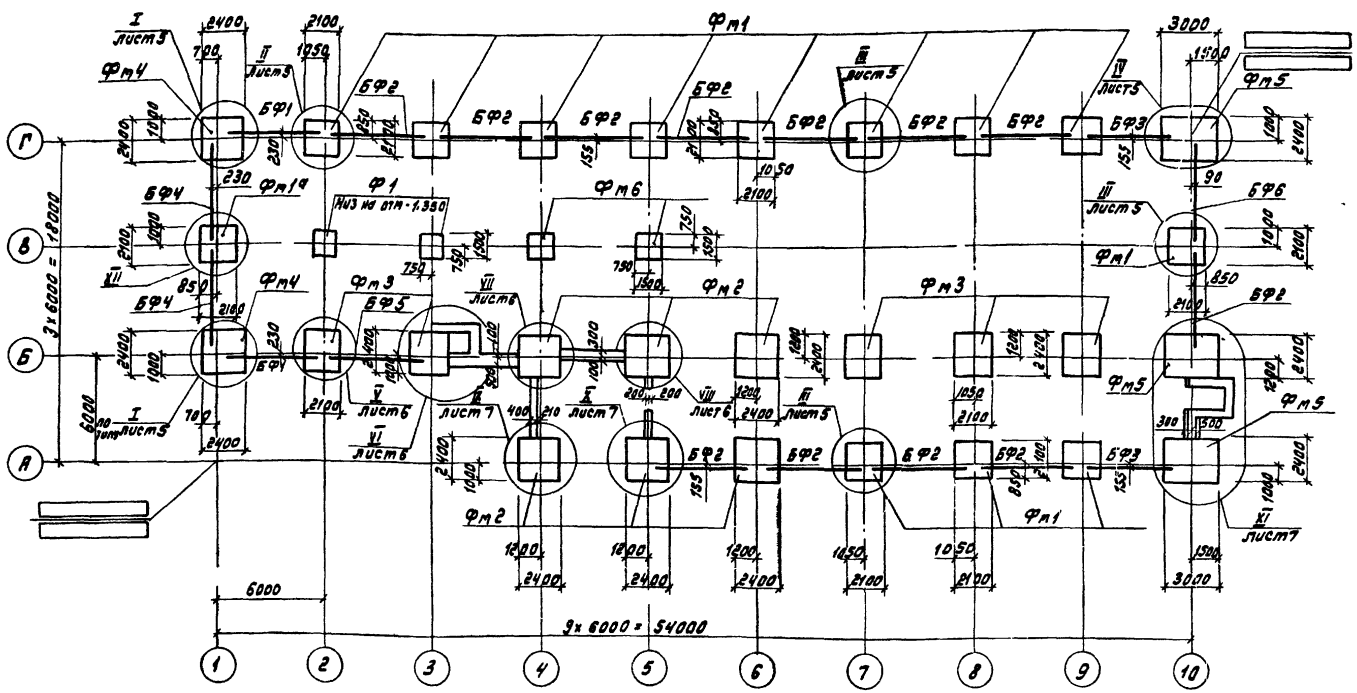

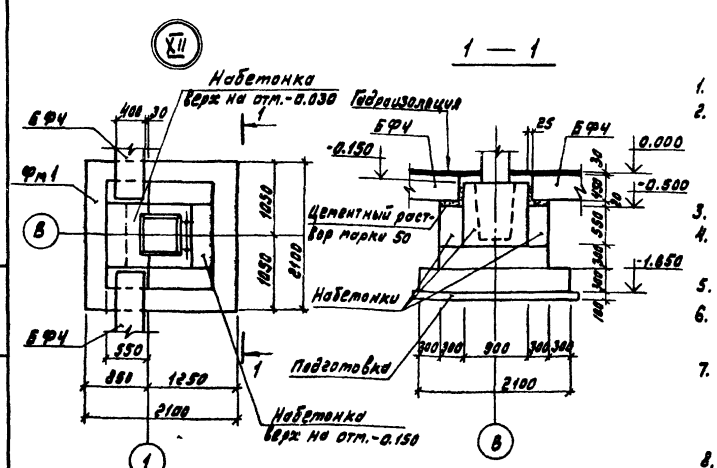

1. Общие указания см. лист 2.
2. Основанием фундаментов приняты сухие, непучинистые, непросадочные грунты со следующими нормативными характеристиками: $\varphi_н = 28°$; $C_н = 0.002$ МПа; $E = 15$ МПа; $\gamma = 18.0$ кН/м^3
3. Грунтовые воды отсутствуют
4. Набетонки под фундаментные балки выполнять одновременно с бетонированием фундаментов из бетона марки 200.
5. Местные заделки выполнять из бетона марки 100.
6. Под фундаменты выполнить бетонную подготовку толщиной 100 мм из бетона марки 50.
7. Обратную засыпку пазух фундаментов производить грунтом без включения строительного мусора и растительного грунта слоями не более 20 см с тщательным уплотнением до объемного веса сухого грунта $\gamma_д = 16,5$ кН/м^3
8. Таблицу нагрузок на фундаменты см. лист 4.
9. Низ фундаментов, кроме оговоренных, на отм. -1.650.

Спецификация к схеме расположения фундаментов и фундаментных балок

Марка, поз.	Обозначение	Наименование	Кол.	Масса ед, кг	Примечание
		Фундамент			
Ф1	ГОСТ 24022-80-1000-05	3Ф15.15-1	2	1900	
		Балки фундаментные			
БФ1	1.415-1 вып.1	ФБ6-14	2	1300	
БФ2	1.415-1 вып.1	ФБ6-2	12	1300	
БФ3	1.415-1 вып.1	ФБ6-4	2	1200	
БФ4	1.415-1 вып.1	ФБ6-11	2	1800	
БФ5	1.415-1 вып.1	ФБ6-12	1	1500	
БФ6	1.415-1 вып.1	ФБ6-13	1	1400	
		Блоки стен подвалов			
ФБС1	ГОСТ 13579-78	ФБС 12.6.6-Т	7	960	
ФБС2	ГОСТ 13579-78	ФБС 9.6.6-Т	8	580	
ФБС3	ГОСТ 13579-78	ФБС 12.4.6-Т	15	640	
ФБС4	ГОСТ 13579-78	ФБС 9.4.6-Т	21	470	
ФБС5	ГОСТ 13579-78	ФБС 12.6.3-Т	4	460	
ФБС6	ГОСТ 13579-78	ФБС 12.4.3-Т	18	310	
		Фундаменты монолитные			
Фм1	ТП 903-1-221.86-КЖ-8	Фм1	12		
Фм2	КЖ-8	Фм2	6		
Фм3	КЖ-8	Фм3	5		
Фм4	КЖ-9	Фм4	2		
Фм5	КЖ-9	Фм5	3		
Фм6	КЖ-9	Фм6	2		
Фм1а	КЖ-8	Фм1а	1		
1	ГОСТ 24379.1-80	Болт 1.1М24×670ВСт3кп2	4	2,8	

Привязан:

Инв. №

ГИП	Гусева	
Нач.отд.	Ехилевский	
Н.контр.	Силькунов	
Гл.спец.	Марков	
Рук.гр.	Катаева	
Ст.инж.	Колесова	
Инж.	Ведехина	

ТП 903-1-221.86 -КЖ

Котельная с 4 котлами КЕ-2,5-14С для сельского строительства (в блочном исполнении). Топливо-каменные и бурые угли

Стадия	Лист	Листов
РП	3	

Фундаменты здания
Схема расположения фундаментов и фундаментных балок. Узел XII

Госстрой СССР
ГПИ Горьковский
Сантехпроект

Инв. № подл. | Подпись и дата | Взам. инв. №

Альбом 7 часть 2

Таблица расчетных нагрузок на фундаменты

Марка фундамента		Постоянные нагрузки					Временные длительные нагрузки					Нагрузки от снегового покрова			Ветровые нагрузки				
		N (кН)	Mx (кН·м)	Qx (кН)	My (кН·м)	Qy (кН)	N (кН)	Mx (кН·м)	Qx (кН)	My (кН·м)	Qy (кН)	N (кН)	Mx (кН·м)	Qx (кН)	N (кН)	Mx (кН·м)	Qx (кН)	My (кН·м)	Qy (кН)
Фм1	Ось А/7÷9	330.5	-66.0	-0.7	0	0	73.4	4.[illegible]	0.3	0	0	24.6	1.8	-0.8	-9.4 / 9.5	55.3 / -52.9	-16.5 / 14.7	0	0
	Ось В/10	190.0	0	0	-24.0	0	11.0	0	0	5.0	0	0	0	0	0	0	0	46.0 / -45.4	-8.9 / 8.7
	Ось Г/2	342.0	49.4	-2.2	0	0	11.0	-4.3	0	0	0	49.2	0	0	-0.2 / -0.1	50.6 / -52.3	-13.1 / 14.8		
	Ось Г/3÷9	275.0	49.4	-2.2	0	0	11.0	-4.3	0	0	0	116.5	3.6	0.8	0.2 / -0.1	54.3 / -56.1	-13.7 / 15.4		
Фм1а	Ось В/1	261.0	1.30	0	40.3	0	144.0	0.1	0	-43.4	0	0	0	0	0	0	0	46.0 / -45.4	-8.9 / 8.7
Фм2	Ось А/4	333.0	-3.3	-1.4	-28.6	0	68.9	1.3	0.3	5.1	0	24.6	1.8	-0.8	-9.4 / 9.5	55.3 / -52.9	-16.5 / 14.7	0	0
	Ось А/5,6	382.4	-34.7	-1.4	0	0	76.4	3.5	0.3	0	27.0	24.6	1.8	-0.8	-9.4 / 9.5	55.3 / -52.9	-16.5 / 14.7		
	Ось Б/4	545.3	-45.8	3.6	43.6	0	279.2	0	0.3	-3.9	0	116.5	-1.8	0.8	9.3 / -9.3	46.0 / -45.4	-8.9 / 8.7		
	Ось Б/5,6	526.0	-39.2	3.6	8.9	0	266.9	-5.4	0.3	3.6	27.0	116.5	-1.8	0.8	9.3 / -9.3	46.0 / -45.4	-8.9 / 8.7		
Фм3	Ось Б/2,3	475.5	-102.9	0	20.7	0	112.0	2.0	0	1.0	0	49.2	0	0	0.2 / 0.1	47.5 / -44.6	-13.9 / 12.0		
	Ось Б/7÷9	307.7	0	1.6	0	0	18.0	0	0.3	0	0	116.5	-1.8	0.8	9.3 / -9.3	46.0 / -45.4	-8.9 / 8.7		
Фм4	Ось Б/1	413.2	-81.6	0	-69.9	0	57.1	1.34	0	0.8	0	49.2	0	0	0.2 / 0.0	52.4 / -35.1	-14.6 / 10.6		
	Ось Г/1	325.0	67.6	0	75.6	0	3.0	-1.2	0	-2.4	0	49.2	0	0	0.2 / 0.0	56.5 / -40.9	-14.1 / 12.9		
Фм5	Ось А/10	248.6	18.4	-0.5	-101.9	0	42.3	5.4	0.2	-24.2	0	24.6	1.8	-0.8	-9.4 / 9.5	55.3 / -52.9	16.5 / 14.7		
	Ось Б/10	315.2	24.4	1.3	72.0	0	99.0	-1.0	0.2	50.0	0	116.5	-1.8	0.8	9.2 / -9.3	46.0 / -45.4	-8.9 / 8.7		
	Ось Г/10	256.1	10.9	-0.8	82.8	0	11.2	-6.4	0.2	34.4	0	58.3	0.1	0	0.2 / -0.1	54.3 / -56.1	-13.7 / 15.4		
Фм6	Ось В/4,5	111.0	-0.1	0	0.1	0	108.0												
Ф1	Ось В/2,3	93.2	-0.1	0	0.1	0	108.0												

Схема нагрузок на фундаменты на отм.-0.150
(направление x-x соответствует цифровым осям)

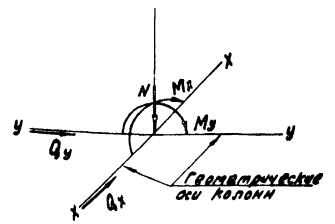

1. Постоянные нагрузки приведены для веса конструкций при расчетной температуре наружного воздуха $t_н^0 = -30°C$.
2. Нагрузки от веса снегового покрова приведены для III района Для I района их следует уменьшить в 2 раза, для II - в 1.4 раза, для IV - увеличить в 1.5 раза.
3. Нагрузки от ветра приведены для I района местности типа „А", для II района их следует увеличить в 1.3 раза, для III района - в 1.7 раза, для IV района - в 2 раза.
4. Нагрузки от ветра, указанные дробью, приняты:
   в числителе - для ветра слева направо;
   в знаменателя - для ветра справа налево.

Гип	Гусева		
Нач.отд	Ехилевский		
Н.контр.	Сальнуков		
Гл.спец.	Марков		
Рук.гр.	Катаева		
Ст инж.	Колесова		
Инженер	Моренова		

Привязан:

Инв.№

ТП 903-1-221.86 -КЖ

Котельная с 4 котлами КЕ-2,5-14С для сельского строительства (в блочном исполнении) Топливо-каменные и бурые углы

Стадия	Лист	Листов
РП	4	

Фундаменты здания. Таблица расчетных нагрузок.

Госстрой СССР ГПИ Горьковский Сантехпроект

21192-09 67

Инв.№ подл. | Подпись и дата | Взам инв.№

Альбом 7 часть 2

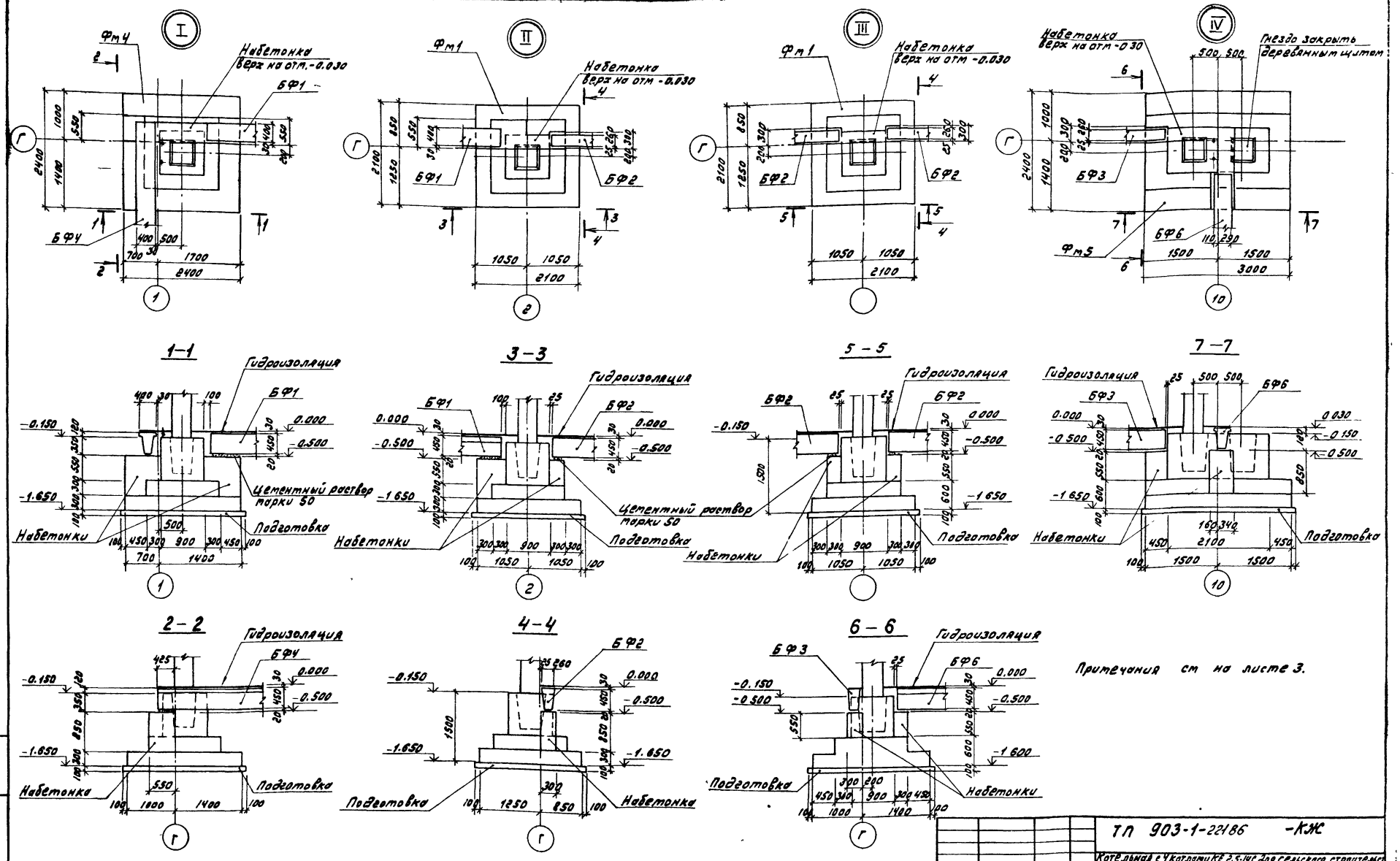

Примечания см на листе 3.

ГИП	Гусева		
Нач.отд.	Ехилевский		
Н.контр.	Силькунов		
Гл.спец.	Марков		
Рук.гр.	Катаева		
Ст.инж.	Колесова		
Инженер	Моренова		

Привязан:

Инв.№

ТП 903-1-22186 -КЖ

Котельная с 4 котлами КЕ 2,5-14С для сельского строительства (в блочном исполнении). Топливо-каменные и бурые угли

Стадия	Лист	Листов
Р	5	

Фундаменты здания Узлы I÷IV

Госстрой СССР ГПИ Горьковский Сантехпроект

21192-09 68

Инв.№ подл. | Подпись и дата | Взам.инв.№

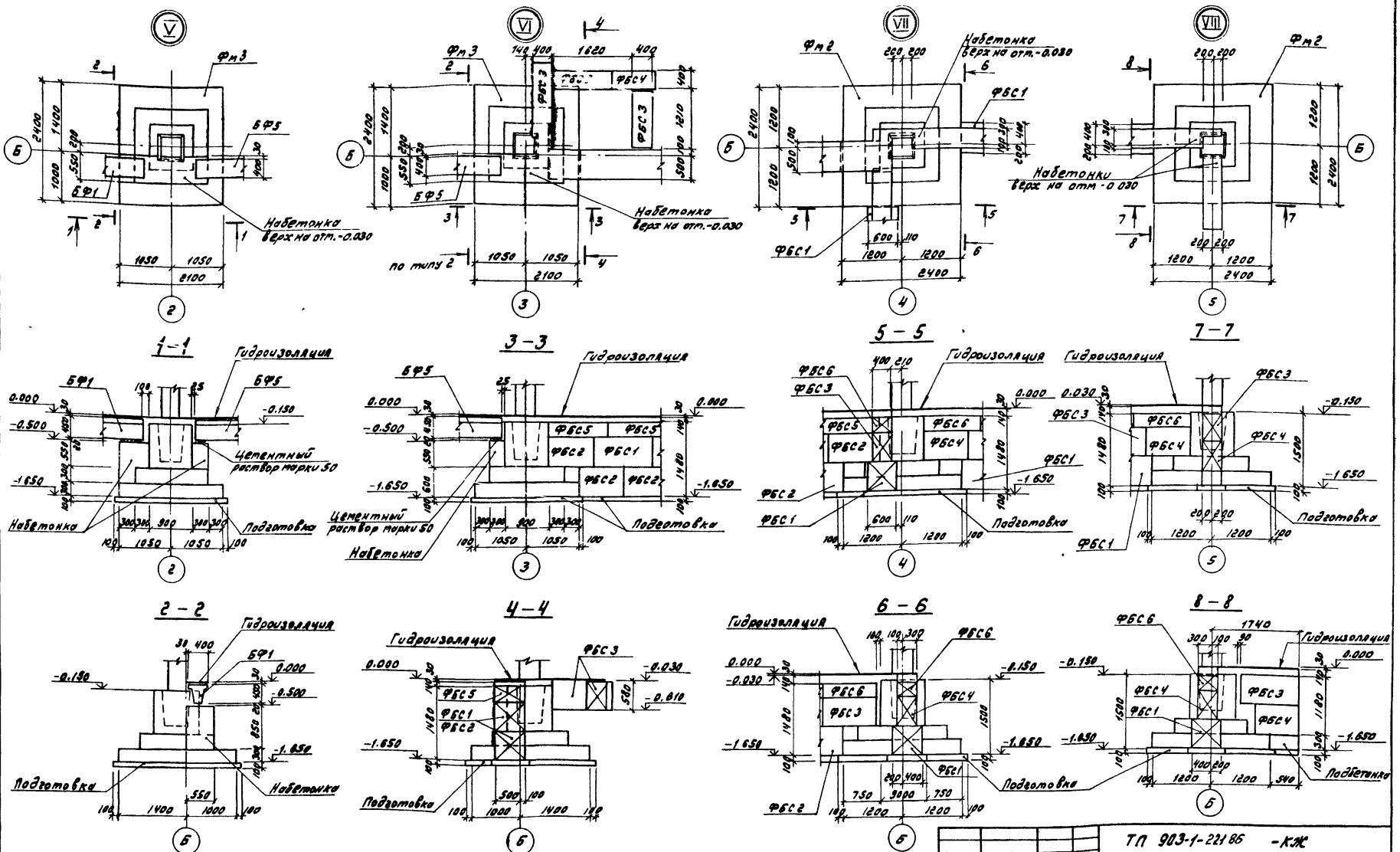

1. Примечания см. на листе 3
2. Блоки стен подвалов укладывать на цементном растворе марки 50.

Гип	Гусева		
Нач.отд.	Ежиевский		
Н.контр.	Силькунов		
Гл.спец.	Марков		
Рук.гр.	Катаева		
Ст.инж.	Колесова		
Инженер	Моренова		

Привязан:

Инв.№

ТП 903-1-221 86 -КЖ

Котельная с 4 котлами КЕ-2,5-14Г для сельского строительства (в блочном исполнении) Топливо-каменные и бурые угли

Стадия	Лист	Листов
РП	6	

Фундаменты здания. Узлы V ÷ VIII.

Госстрой СССР ГПИ Горьковский Сантехпроект

21192-09 69

Альбом 7 часть 2

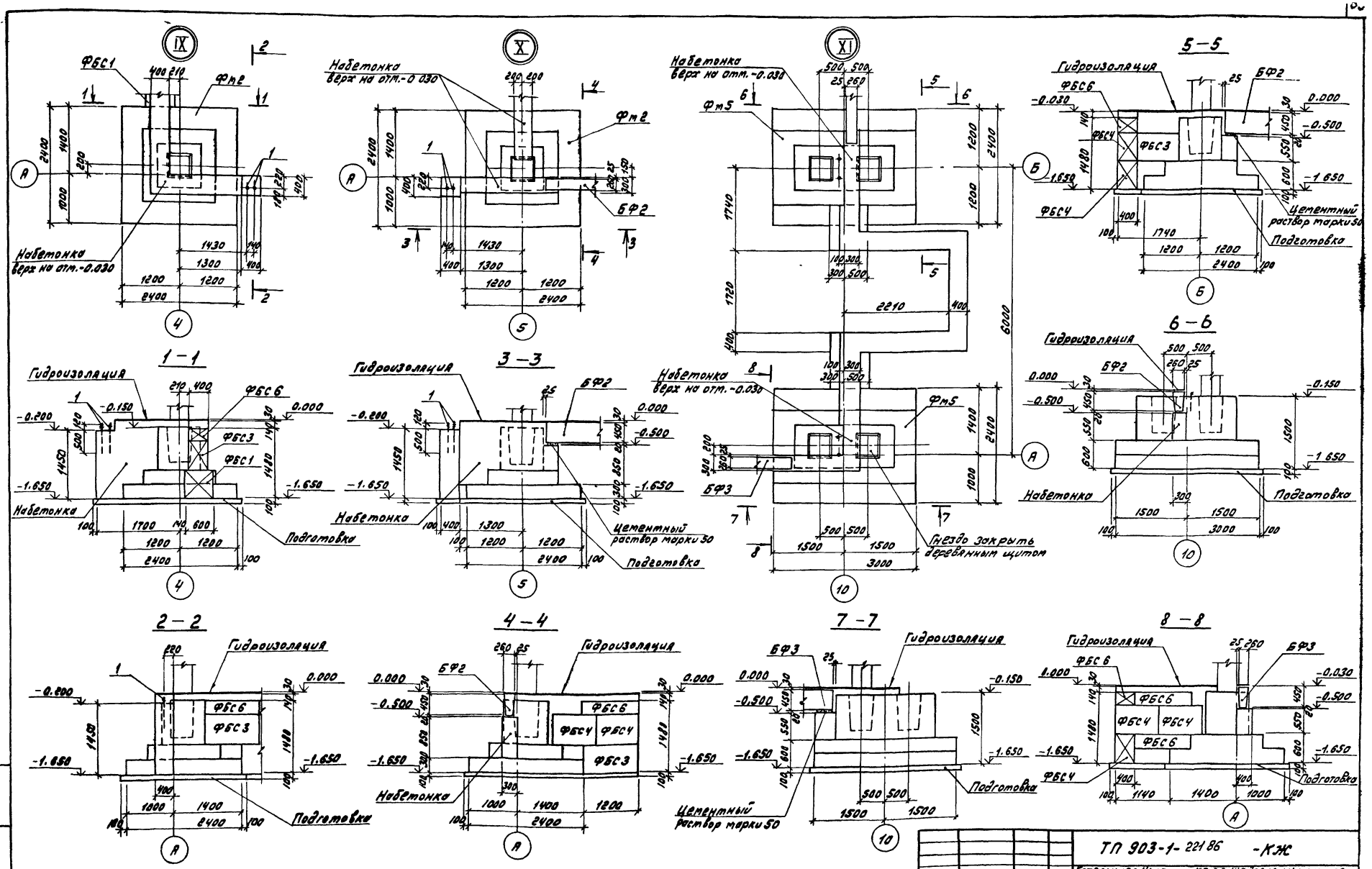

1. Примечания см. на листе 3.
2. Блоки стен подвалов укладывать на цементном растворе марки 50.

Гип	Гусева		
Нач отд	Ехилевский		
Н.контр	Силькунов		
Гл спец	Марков		
Рук гр	Катаева		
Ст инж	Колесова		
Инж	Моренова		

Привязан:

Инв.№

ТП 903-1-221 86 -КЖ

Котельная с 4 котлами КЕ-2,5-14С для сельского строительства (в блочном исполнении) Топливо-каменные и бурые угли

Стадия	Лист	Листов
РП	7	

Фундаменты здания Узлы IX÷XI.

Госстрой СССР ГПИ Горьковский Сантехпроект

Инв.№ подл. | Подпись и дата | Взам. инв.№

21192-09 70

Фм 1, Фм 1а

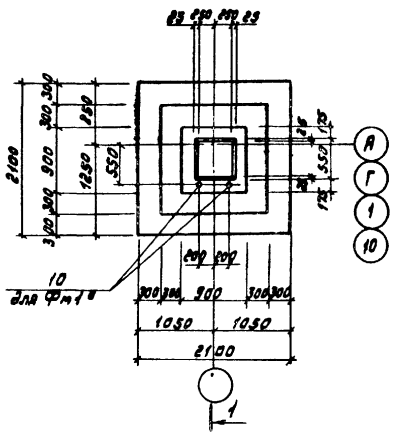

Фм 2

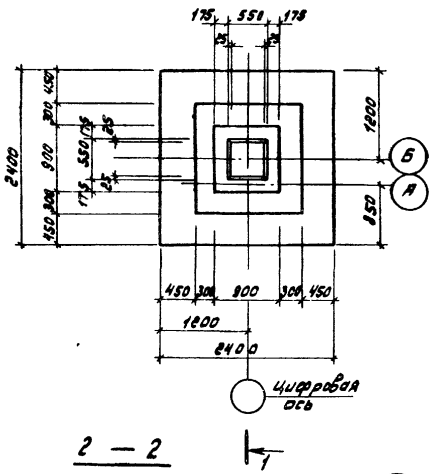

Фм 3

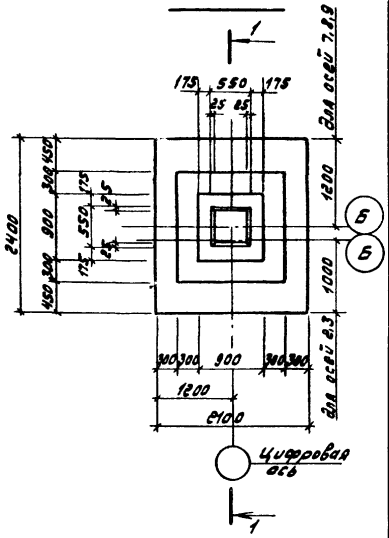

1 — 1

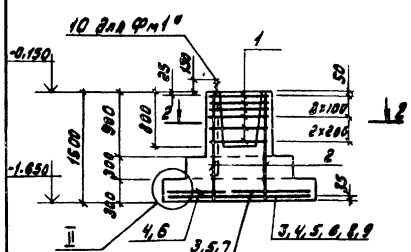

2 — 2

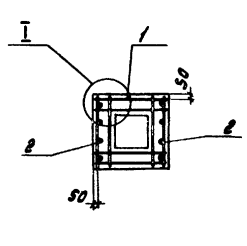

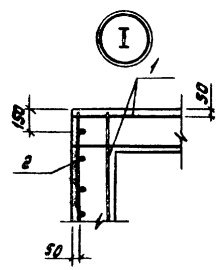

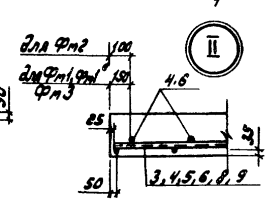

Подпись	Дата	Поз.	Обозначение	Наименование	Кол. на элемент Фм1	Фм1а	Фм2	Фм3	Примеч.
				Сборочные единицы					
				Сетки арматурные					
		1	1.412-1/77-8.3-020	СА-8АI	6	6	6	6	2,7 кг
		2	1.412-1/77-8.3-100	СН 12АII-6х15	2	2	2	2	6,0 кг
		3	1.410-3.1-02	1С 10АII/6АIII 105х205	2	2			8,5 кг
		4	1.410-3.1-01	1С 10АII/6АIII 85х205	2	2		1	7,1 кг
		5	1.410-3.1-04	1С 12АII/6АIII 145х235			2		18,0
		6	1.410-3.1-01	1С 12АII/6АIII 85х235			2		11,2
		7	1.410-3.1-04	1С 10АII/6АIII 145х205				1	11,4
		8	1.410-3.1-02	1С 10АII/6АIII 105х235				1	9,6
		9	1.410-3.1-01	1С 10АII/6АIII 85х235				1	8,1
		10		Болт 11М30х1250 Вст3кп2 ГОСТ 24379.1-80		2			8,15 кг
				Материал.					
				Бетон М200	2,5	2,5	2,9	2,7	м³

Ведомость расхода стали на один элемент, кг

Марка элемента	Изделия арматурные: Арматура класса AIII ГОСТ 5781-82* ф6	ф10	ф12	Итого	Арматура класса AII ГОСТ 5781-82* ф12	Итого	Арматура класса AI ГОСТ 5781-82* ф8		Итого	Всего	Изделия закладные: Прокат марки Вст3кп2 ГОСТ 24379.1-80 Болт М30				Общий расход
Фм 1	3.4	27.8		31.2	10.4	10.4	17.8		17.8	59.4					59.4
Фм 1а	3.4	27.8		31.2	10.4	10.4	17.8		17.8	59.4	16.3				75.7
Фм 2	6.2		54.2	60.4	10.4	10.4	17.8		17.8	88.6					88.6
Фм 3	3.8	32.42		36.2	10.4	10.4	17.8		17.8	64.4					64.4

Схема расположения сеток подошвы фундаментов

Фм 1

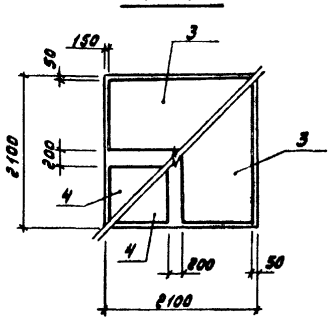

Фм 2

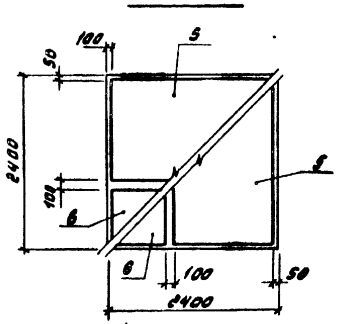

Фм 3

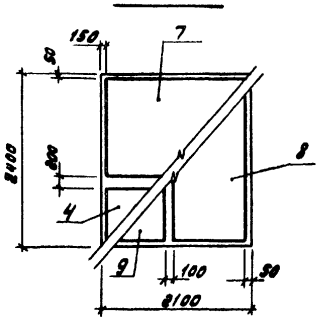

Привязан:

Инв. №

ГИП	Гусева	
Нач. отд.	Ехилевский	
Н. контр.	Сильянов	
Гл. спец.	Марков	
Рук. гр.	Катаева	
Ст. инж.	Колесова	
Инженер	Бедекина	

ТП 903-1-221.86 -КЖС

Котельная с 4 котлами КЕ-2,5-14ГС для сельского строительства в блочном исполнении. Топливо каменные и бурые угли.

Стадия	Лист	Листов
РП	8	

Фундаменты здания Фм1, Фм1а ÷ Фм 3

Госстрой СССР ГПИ Горьковский Сантехпроект

Инв. № подл. | Подпись и дата | Взам. инв. №

Фм 4

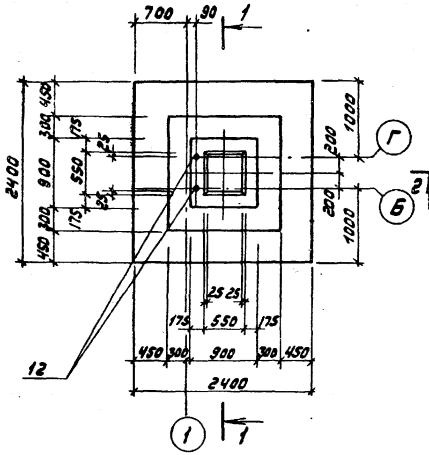

Фм 5

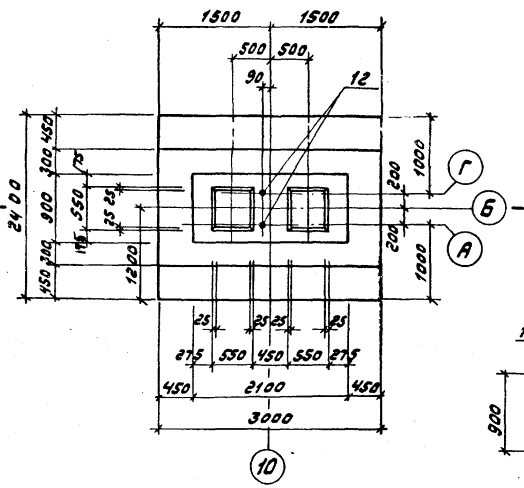

4 — 4

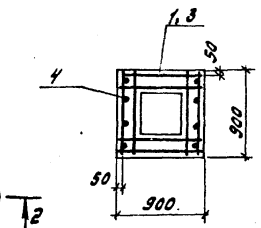

5 — 5

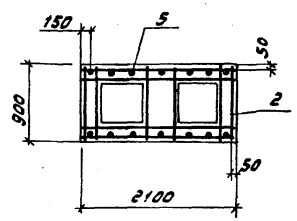

1 — 1

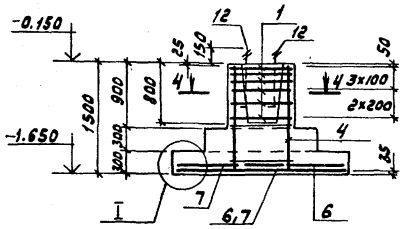

2 — 2

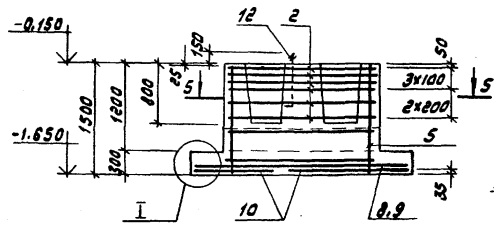

Фм 6

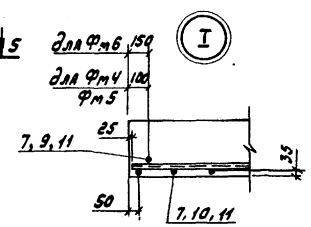

3 — 3

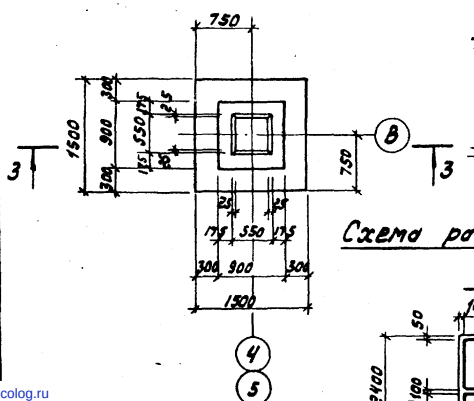

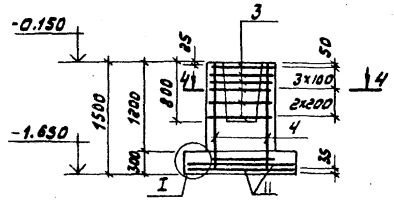

Схема расположения сеток подошвы фундаментов

Фм 4

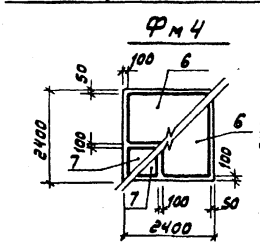

Фм 5

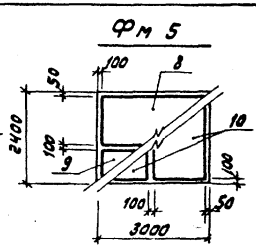

Фм 6

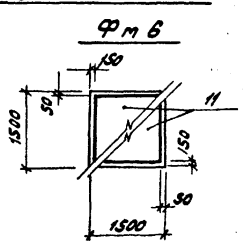

Формат	Зона	Поз.	Обозначение	Наименование	Кол. на элемент Фм4	Фм5	Фм6	Примечание
				Сборочные единицы				
				Сетки арматурные				
		1	1.412-1/77-В.3-080	СА-8АI	6			2,7 кг
		2	1.412-1/77-В.3-070	СА7-8АI		6		5,2 кг
		3	1.412-1/77-В.3-010	СА-6АI			6	3,4 кг
		4	1.412-1/77-В.3-100	СН12АII-6×15	2		2	6,0 кг
		5	1.412-1/77-В.3-120	СН12АII-18×15		2		15,1 кг
		6	1.410-3.1-04	1С 12АIII/6АIII - 145×235	2			18,0 кг
		7	1.410-3.1-01	1С 12АIII/6АIII - 85×235	2			11,2 кг
		8	1.410-3.1-04	1С 12АIII/6АIII - 145×295		1		22,6 кг
		9	1.410-3.1-01	1С 12АIII/6АIII - 85×295		1		14,0 кг
		10	1.410-3.1-04	1С 10АIII/6АIII - 145×235		2		12,9 кг
		11	1.410-3.1-04	1С 10АIII/6АIII - 145×145			2	8,2 кг
		12		Болт 1.1 м 24×800 Вст3кп2 ГОСТ 24379.1-80	2	2		3,42 кг
				Материал:				
				Бетон М 200	2,8	4,8	1,44	м³

Ведомость расхода стали на один элемент, кг

Марка элемента	Изделия арматурные									Всего	Изделия закладные				Общий расход
	Арматура класса										Прокат марки				
	AIII				AII		AI				Вст3кп2				
	ГОСТ 5781-82*				ГОСТ 5781-82*		ГОСТ 5781-82*				ГОСТ 24379.1-80				
	ф6	ф10	ф12	Итого	ф12	Итого	ф6	ф8	Итого		Болт м24				
Фм4	4.2		54.2	58.4	10.4	10.4		1.6	1.6	70.4	6.9				77.3
Фм5	5.1	23.2	34.1	62.4	25.8	25.8		31.2	31.2	119.4	6.9				126.3
Фм6	2.0	14.4		16.4	10.4	10.4	20.4	1.6	22.0	48.8					48.8

ГИП	Гусева		ТП 903-1-221.86 -КЖ
Нач.отд.	Ежилевский		Котельная с 4 котлами КЕ-2,5-14с для сельского строительства (в блочном исполнении). Топливо-каменные и бурые угли.
Н.контр.	Сельхунов		Стадия: РП; Лист: 9; Листов:
Гл.спец.	Марков		Фундаменты здания Фм4 ÷ Фм6
Рук.гр.	Катаева		Госстрой СССР ГПИ Горьковский Сантехпроект
Ст.инж.	Колесова		
Инженер	Ведехина		

Привязан

Инв.№

Инв.№ подл. | Подпись и дата | Взам.инв.№

gost.e-ecolog.ru