ТИПОВОЙ ПРОЕКТ
903-1-221.86

КОТЕЛЬНАЯ

С 4 КОТЛАМИ КЕ-2,5-14 С
ДЛЯ СЕЛЬСКОХОЗЯЙСТВЕННОГО СТРОИТЕЛЬСТВА
(В БЛОЧНОМ ИСПОЛНЕНИИ)
ТОПЛИВО-КАМЕННЫЕ И БУРЫЕ УГЛИ

Альбом Б
часть 3
(стр. 135-212)

21192-08
цена 6-08

gost.e-ecolog.ru

ЦЕНТРАЛЬНЫЙ ИНСТИТУТ ТИПОВОГО ПРОЕКТИРОВАНИЯ
ГОССТРОЯ СССР

Москва, А-445, Смольная ул., 22

Сдано в печать VI 1986г.

Заказ № 7575 Тираж 280 экз.

Содержание

Обозначение	Наименование	Стр.
	Содержание	135
АТ2.00.00.000СБ	Конвейер ленточный	135;137
АТ2.01.00.000СБ	Установка роликоопор	138
АТ2.02.00.000СБ	Металлоконструкция средней части конвейера	139;140
АТ2.02.01.000СБ	Секция загрузочная ℓ=6000	141
АТ2.02.02.000СБ	Секция средней части ℓ=6000	142
АТ2.02.03.000СБ	Секция весовая ℓ=6000	143
АТ2.02.04.000СБ	Секция разгрузочная ℓ=6000 типа I	144
АТ2.02.05.000СБ	Секция разгрузочная ℓ=6000 типа II	145
АТ2.02.06.000СБ	Секция гнутая α=18°	146
АТ2.02.07.000СБ АТ2.02.09.000СБ	Секция ℓ=1043 Стойка H=565	147
АТ2.02.08.000СБ АТ2.03.04.000СБ	Секция ℓ=1100 Очиститель барабана приводного	148
АТ2.02.10.000СБ АТ2.02.11.000СБ	Стойка H=415 Стойка специальная	149
АТ2.03.00.000СБ	Устройство приводное	150;151
АТ2.03.01.000СБ	Привод	152
АТ2.03.02.000СБ	Опора приводного барабана	153
АТ2.03.03.000СБ	Воронка головная	154;155
АТ2.03.03.020СБ	Дверца	156
АТ2.03.05.000СБ	Ограничитель хода скребка	157
АТ2.03.06.000СБ	Рама привода	158
АТ2.03.07.000СБ АТ2.03.08.000СБ	Ограждение муфты КДН Ограждение муфты МУВП	159
АТ2.04.00.000СБ	Устройство натяжное винтовое	160
АТ2.04.01.000СБ	Опора натяжки	161
АТ2.04.02.000СБ	Очиститель барабана винтовой натяжки.	162
АТ2.04.02.010СБ АТ2.04.02.020СБ	Плужок очистителя Рычаг очистителя	163
АТ2.04.03.000СБ	Ограждение натяжки	164
АТ2.05.00.000СБ	Установка ограждений и аварийных выключателей	165;166
АТ2.05.01.000СБ	Панель ограждения ℓ=3000	167
АТ2.06.00.000СБ	Установка сбрасывателя одностороннего	168
АТ2.06.01.000СБ	Сбрасыватель односторонний	169
АТ2.06.01.010СБ	Плужок	170
АТ2.06.01.011 АТ2.06.01.014 АТ2.06.01.025 АТ2.06.01.026	Кронштейн Лист Уголок Лист	171
АТ2.06.01.030СБ	Опора	172
АТ2.06.01.040СБ АТ2.06.01.042	Стол Стенка	173
АТ2.06.01.043 АТ2.06.01.070СБ	Ребро Противовес	174
АТ2.06.01.044 АТ2.06.01.045 АТ2.06.01.046 АТ2.06.01.047	Лист Косынка Ребро Ребро	175
АТ2.06.01.050СБ	Подгребатель левый	176
АТ2.06.01.060СБ	Подгребатель правый	177
АТ2.06.01.100СБ	Воронка	178
АТ2.06.01.110СБ АТ2.06.01.120СБ	Короб воронки Крышка	179
АТ2.07.00.000СБ	Установка весов	180
АТ2.08.00.000СБ	Лоток направляющий	181;182
АТ3.00.00.000СБ	Воронка типа I	183
АТ4.00.00.000СБ	Воронка типа II	184
АТ5.00.00.000СБ	Рама	185
АТ6.00.00.000СБ	Воронка типа III	186
АТ7.00.00.000СБ АТ8.00.00.000	Стойка Заслонка	187
АТ10.00.00.000СБ	Опора блоков	188

Обозначение	Наименование	Стр.
АТ10.01.00.000СБ	Рама	189
АТ10.02.00.000СБ	Опора	190
АТ10.03.00.000СБ АТ12.00.00.000СБ	Ограждение Рама типа II	191
АТ11.00.00.000СБ АТ13.00.00.000СБ	Рама типа I Рама типа III	192
АТ2.00.00.000 АТ2.02.00.000	Конвейер ленточный Металлоконструкция средней части конвейера.	193
АТ2.02.01.000 АТ2.02.02.000 АТ2.02.03.000 АТ2.02.04.000	Секция загрузочная ℓ=6000 Секция средней части ℓ=6000 Секция весовая ℓ=6000 Секция разгрузочная ℓ=6000 типа I	194
АТ2.02.05.000 АТ2.02.06.000 АТ2.02.07.000 АТ2.02.08.000	Секция разгрузочная ℓ=6000 типа II Секция гнутая α=18° Секция ℓ=1043 Секция ℓ=1100	195
АТ2.02.09.000 АТ2.02.10.000 АТ2.02.11.000	Стойка H=565 Стойка H=415 Стойка специальная	196
АТ2.03.01.000 АТ2.03.06.000	Привод Рама привода	197
АТ2.03.03.000 АТ2.03.05.000 АТ2.06.01.100	Воронка головная Ограничитель хода скребка Воронка	198
АТ2.03.07.000 АТ2.03.08.000 АТ2.04.01.000	Ограждение муфты КДН Ограждение муфты МУВП Опора натяжки.	199
АТ2.03.02.000 АТ2.03.04.000 АТ3.00.00.000 АТ6.00.00.000	Опора приводного барабана Очиститель барабана приводного Воронка типа I Воронка типа III	200
АТ2.04.00.000 АТ2.04.02.000 АТ2.04.02.010 АТ2.04.02.020	Устройство натяжное винтовое Очиститель барабана винтовой натяжки Плужок очистителя Рычаг очистителя	201
АТ2.03.00.000 АТ2.04.03.000 АТ2.06.00.000	Устройство приводное Ограждение натяжки Установка сбрасывателя одностороннего	202
АТ2.05.00.000 АТ2.07.00.000 АТ2.01.00.000	Установка ограждений и аварийных выключателей Установка весов Установка роликоопор	203
АТ2.05.01.000	Панель ограждения	204
АТ2.08.00.000 АТ2.03.03.020	Лоток направляющий Дверца	205
АТ2.06.01.000 АТ7.00.00.000	Сбрасыватель односторонний Стойка	206
АТ2.06.01.010 АТ2.06.01.030	Плужок Опора	207
АТ2.06.01.040 АТ2.06.01.070 АТ2.06.01.110 АТ2.06.01.120	Стол Противовес Короб воронки Крышка	208
АТ2.06.01.050 АТ2.06.01.060	Подгребатель левый Подгребатель правый	209
АТ4.00.00.000 АТ5.00.00.000	Воронка типа II Рама	210
АТ10.00.00.000 АТ10.01.00.000 АТ10.02.00.000	Опора блоков Рама Опора	211
АТ10.03.00.000 АТ11.00.00.000 АТ12.00.00.000 АТ13.00.00.000	Ограждение Рама типа I Рама типа II Рама типа III	212

АТ2.00.00.000СБ

Начало конвейера

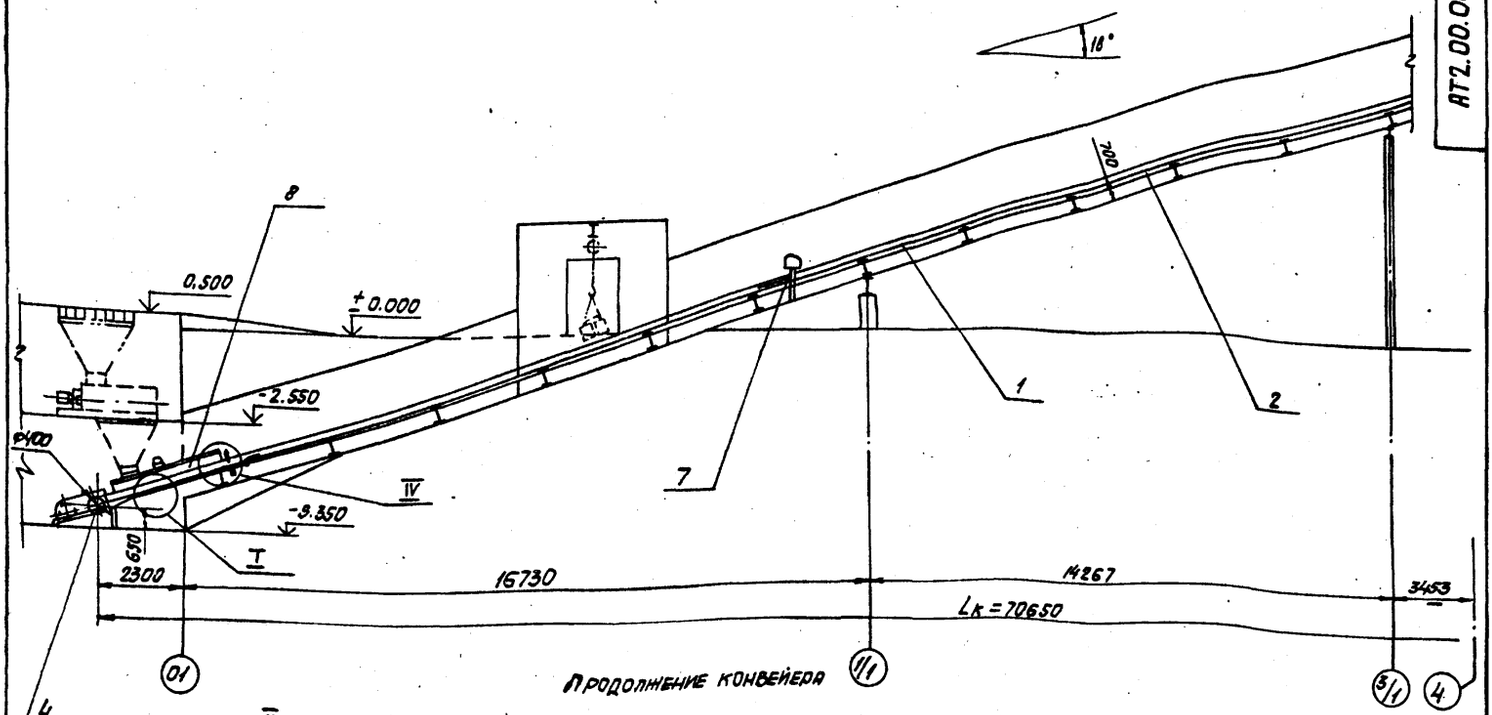

Продолжение конвейера

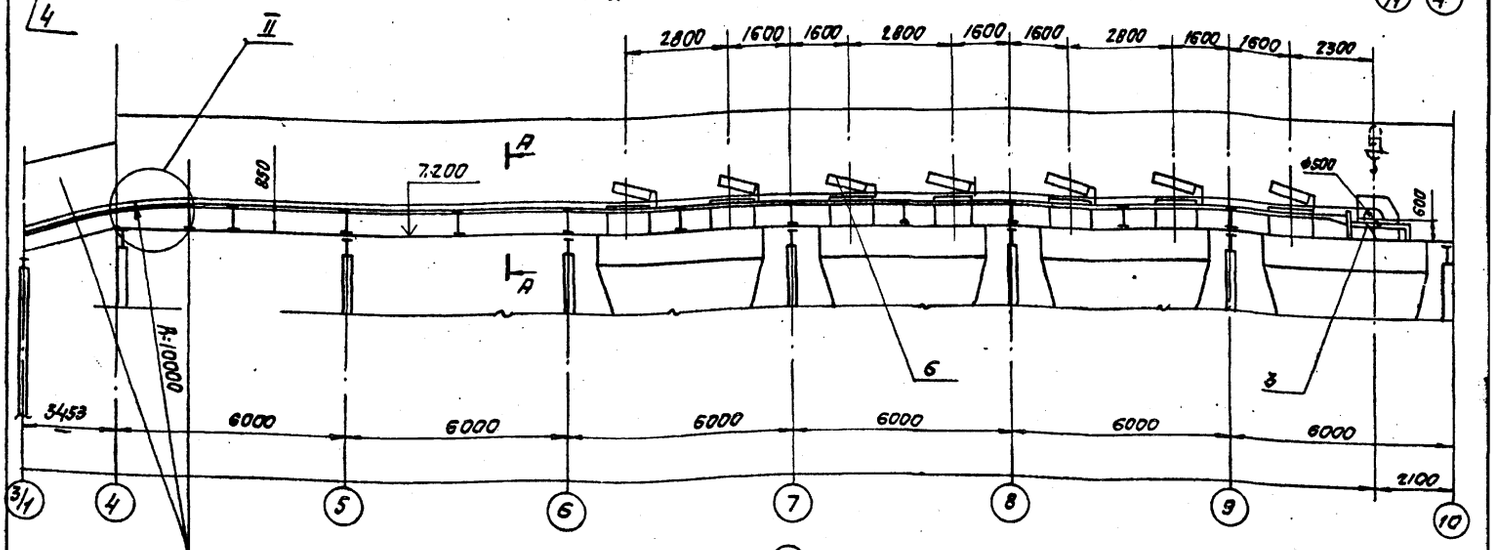

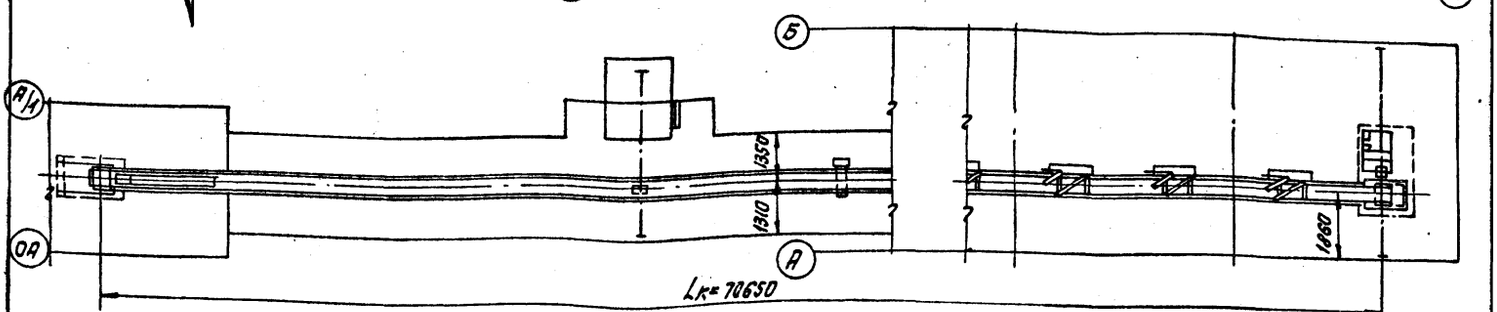

Техническая характеристика		
1	Ширина ленты	B=500 мм
2	Длина конвейера (по горизонтали)	$L_к$=70,65м
3	Высота подъема	H=12,55 м
4	Скорость движения ленты	V=1 м/с
5	Транспортируемый материал	Уголь, γ=0,85 т/м³
6	Производительность	Q=30 т/ч
7	Мощность электродвигателя	N=7,5 квт

1. Щиты сетчатые для ограждения устройства приводного и устройства натяжного выполнить по месту из сетки с ячейкой 20×20мм и уголка 32×32×3.
2. Стыковку ленты производить методом вулканизации.
3. Упорные уголки поз. 9 приварить против оси плужка при установке очистного устройства поз. 14.
4. Сварные швы по ГОСТ 5264-80.
5. Кромки реза $R_z 320$, остальное - ∇.
6. Предельные отклонения размеров $\pm \frac{t2}{2}$.

Изм.	Лист	№ докум.	Подп.	Дата	АТ2.00.00. 000 СБ
Разраб.		Строганов		12.85	Конвейер ленточный сборочный чертеж
Пров.		Зайцева		12.85	
Т.контр.		Ройзман		12.85	
Рук.гр.		Зайцева		12.85	
Н.контр.		Либенсон		12.85	
Утв.		Ройзман		12.85	

Лит.	Масса	Масштаб
И	9450	1:100
Лист 1	Листов 2	

Госстрой СССР САНТЕХПРОЕКТ г. Москва

Копировал: Сулева 21192-08 3 Формат А2

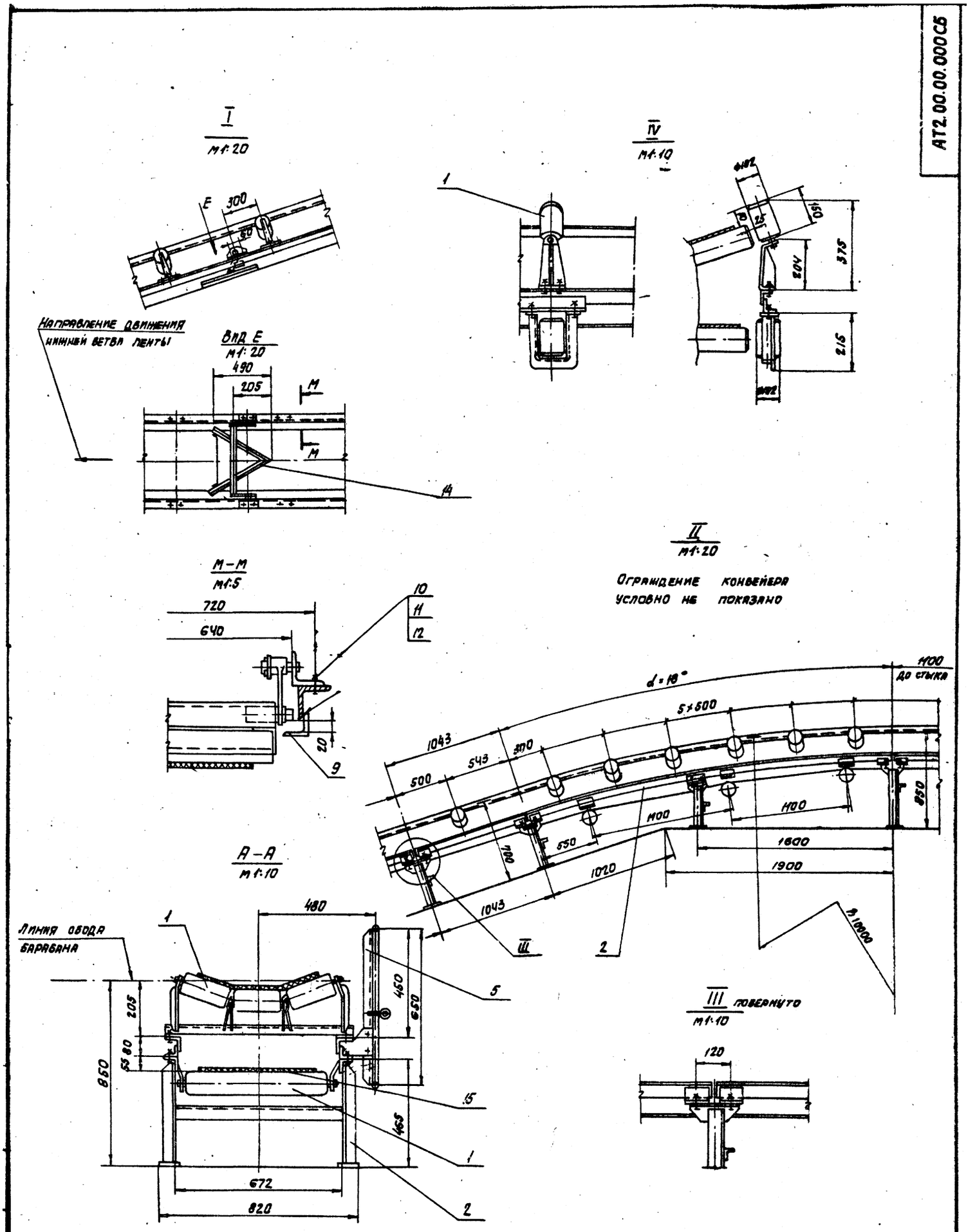

Изм	Лист	№ докум.	Подп.	Дата	АТ2.00.00.000 СБ	Лист 2

Копир. Сычева 21192-08 4 Формат А2

АТ2.01.00.000.СБ

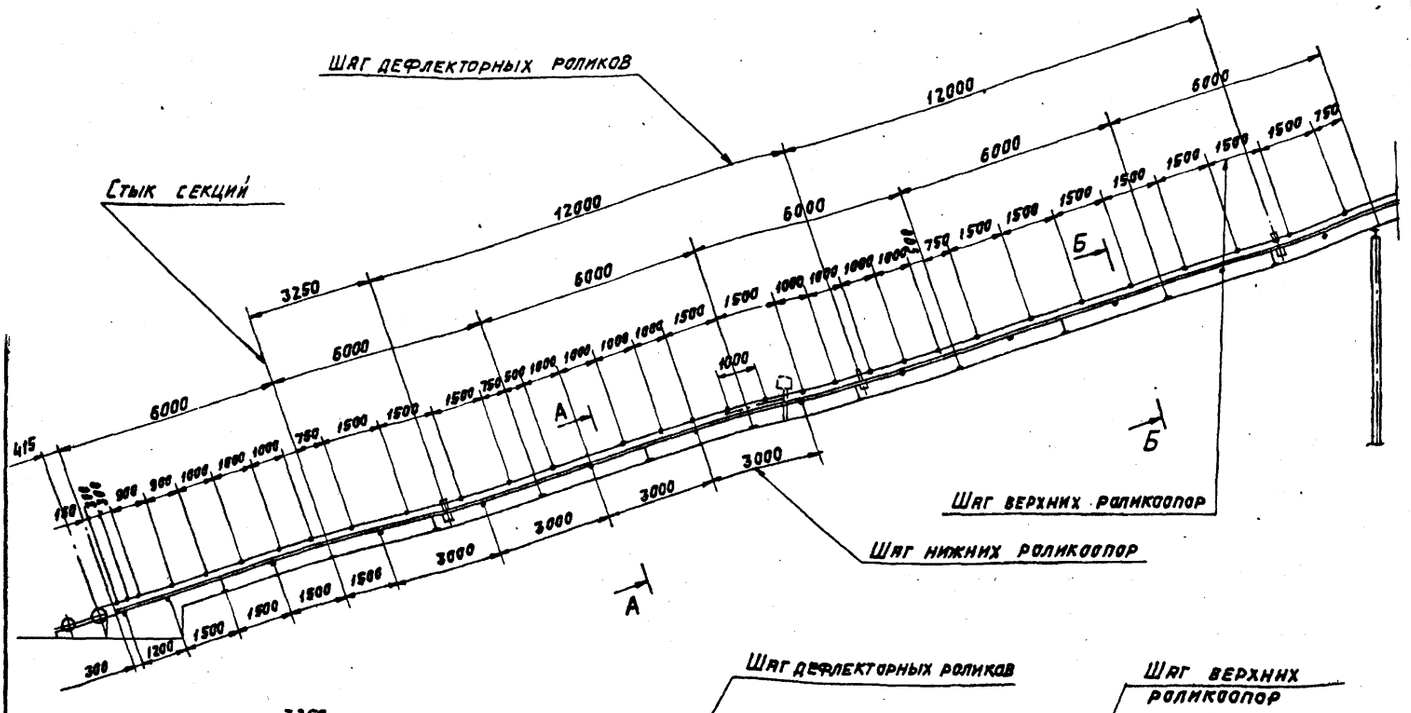

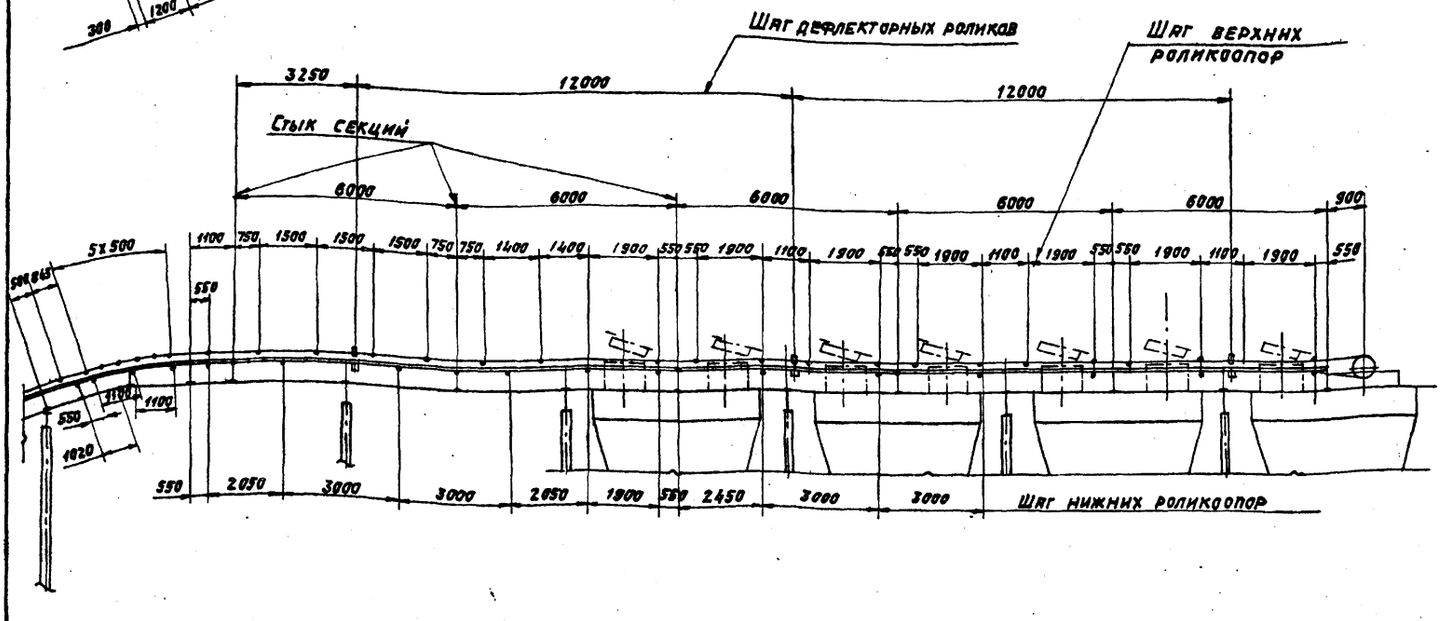

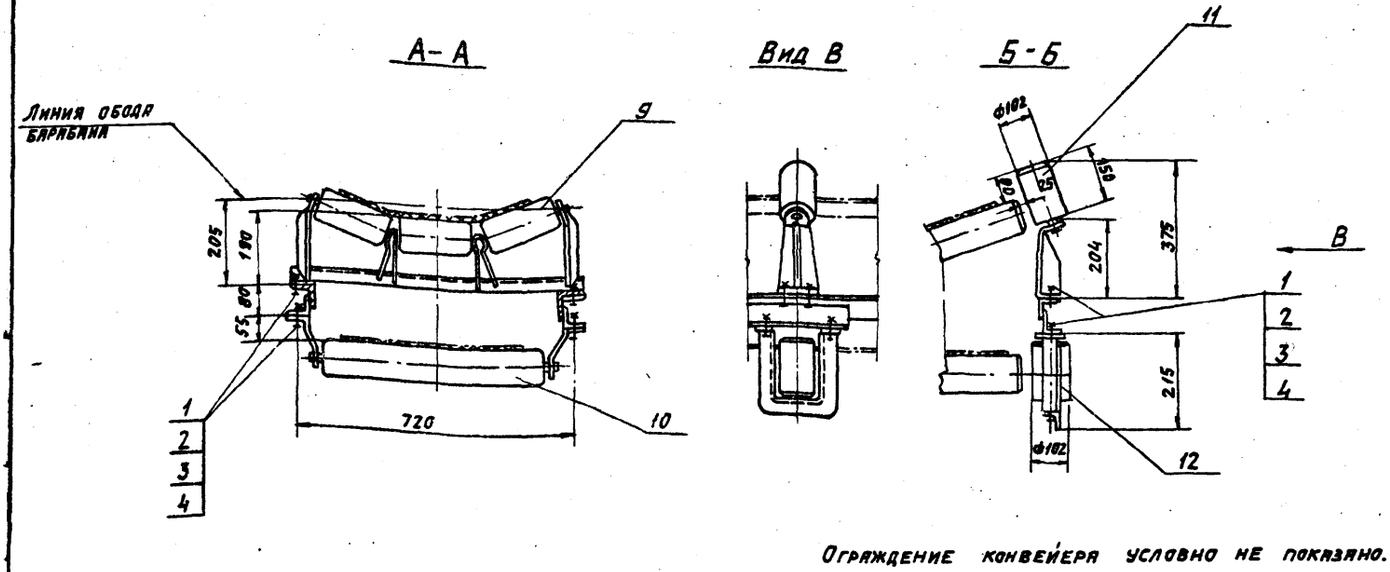

Ограждение конвейера условно не показано.

					АТ2.01.00.000.СБ		
Изм.	Лист	№ докум.	Подп.	Дата	Установка роликоопор. Сборочный чертеж.	Лит.	Масса	Масштаб
Разраб.		Строганов		12.85		И	1530	1:100
Пров.		Зайцева		12.85		Лист	Листов 1
Т. контр.		Романан		12.85			
Рук. гр.		Зайцева		12.85		Госстрой СССР САНТЕХПРОЕКТ	
Н. контр.		Андерсон		12.85			
Утв.		Романан		12.85			

Копировал: Логинова
Формат А2

АТ2.02.00.000СБ

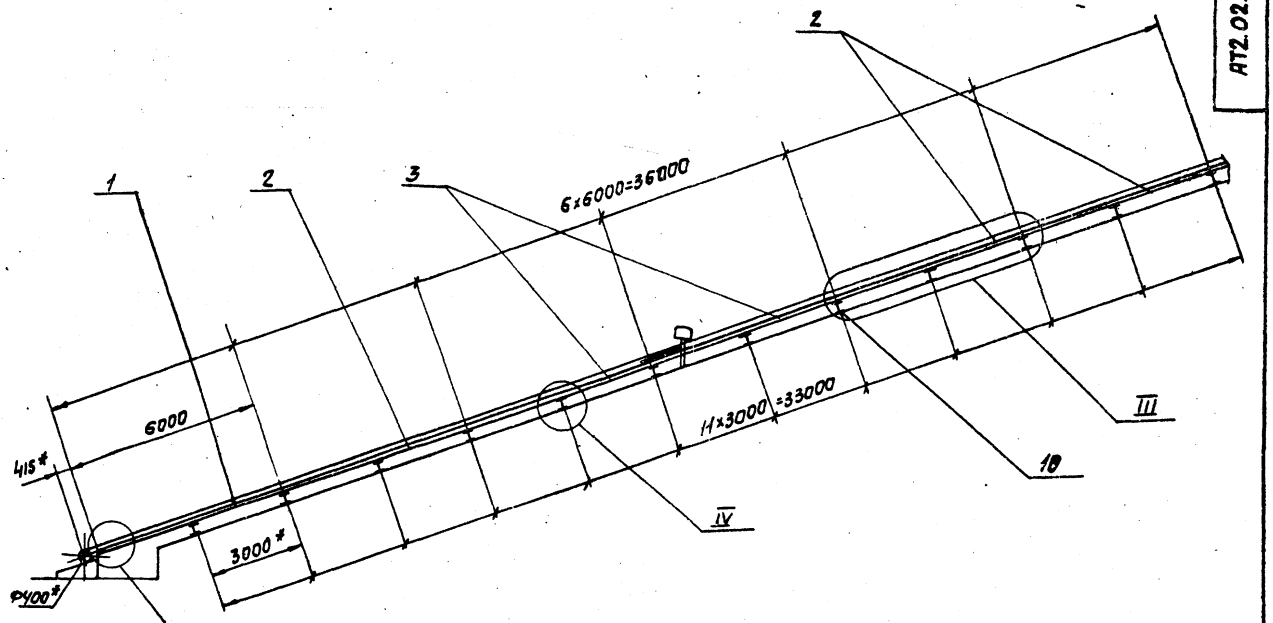

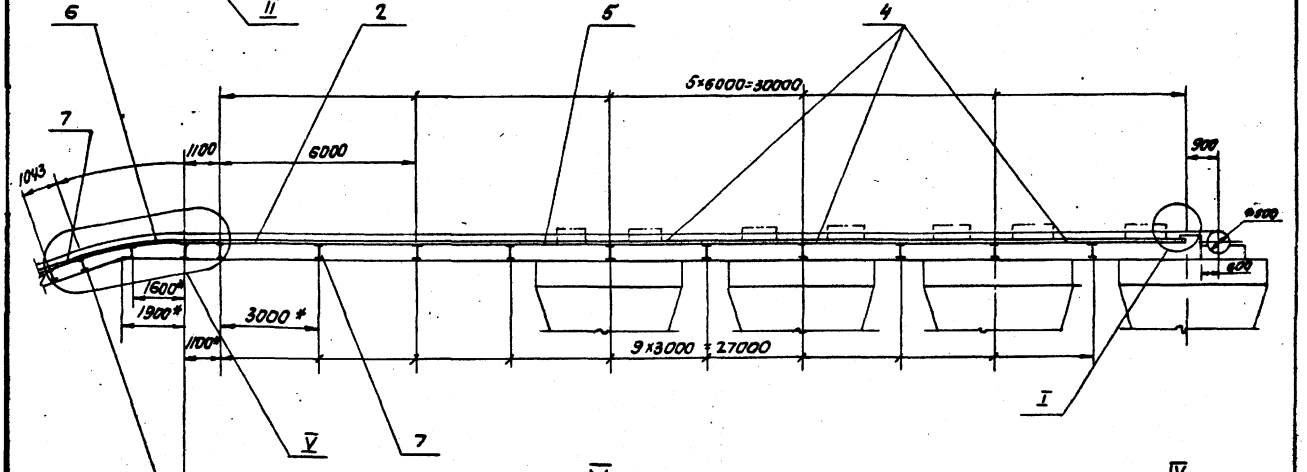

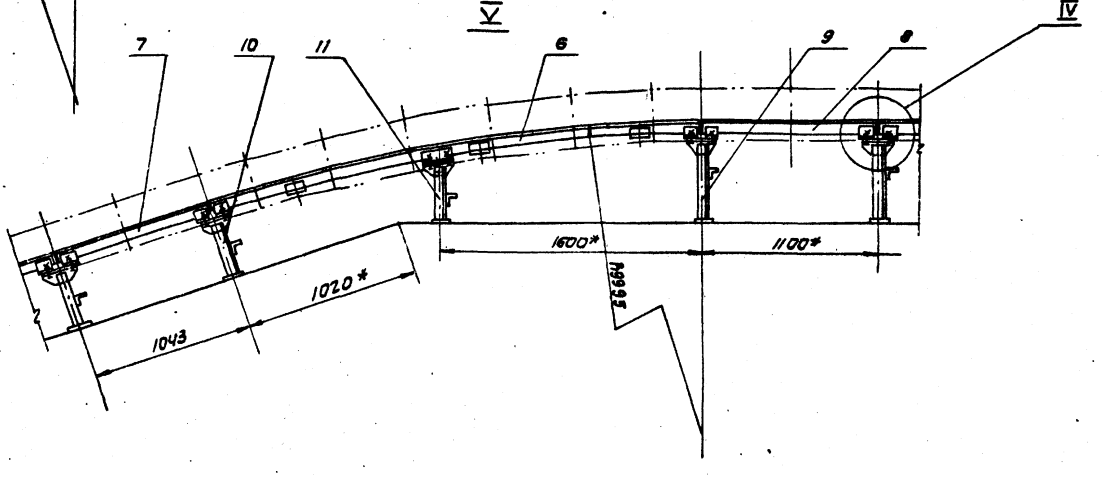

					АТ2.02.00.000СБ			
Кон. Инст.		№ докум.	Подп.	Дата	МЕТАЛЛОКОНСТРУКЦИЯ СРЕДНЕЙ ЧАСТИ КОНВЕЙЕРА. Сборочный чертеж.	Лит.	Масса	Масштаб
Разраб.		Стрелков		12.84		И	1370	1:100
Пров.		Зайцева		12.84				
Т.контр.		Ройзман		12.84		Лист 1	Листов 2	
Рук.гр.		Зайцева		12.84		Госстрой СССР САНТЕХПРОЕКТ г. Москва		
Н.контр.		Пивенсон		12.84				
Утв.		Ройзман		12.84				

Копировал: Сычева 24132-08 6 Формат А4

III

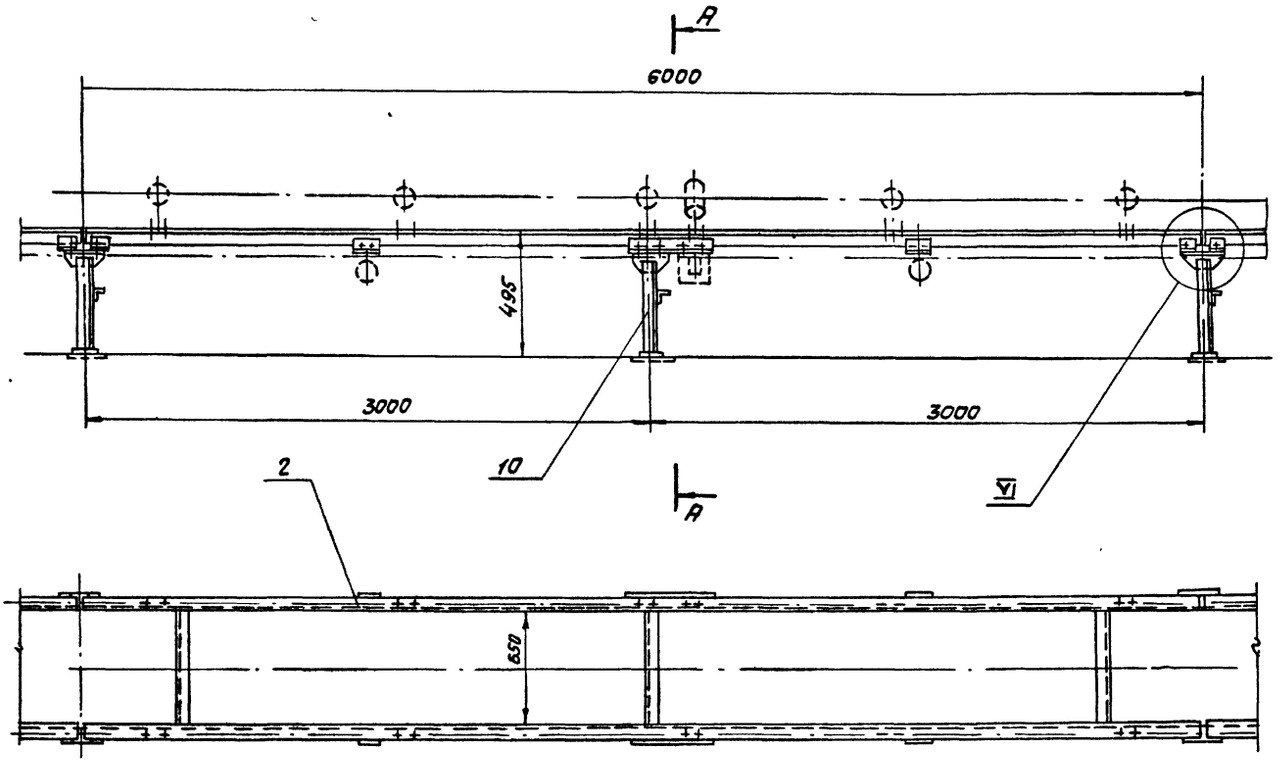

IV

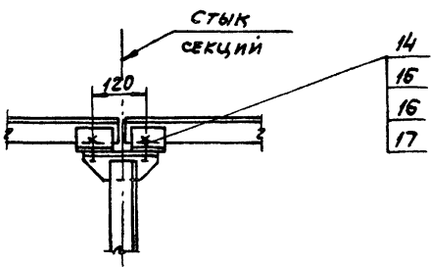

А–А

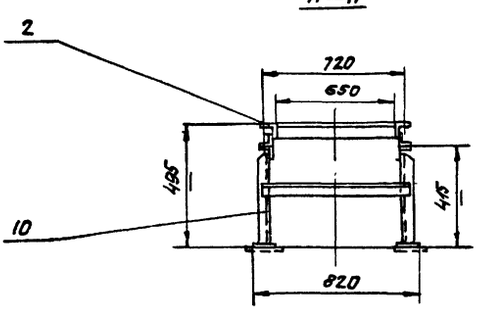

II

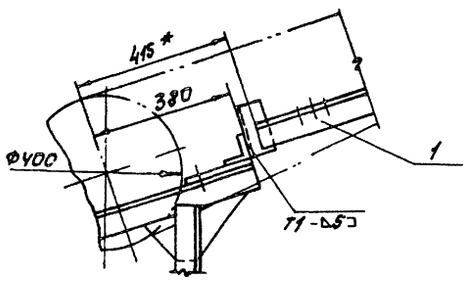

I

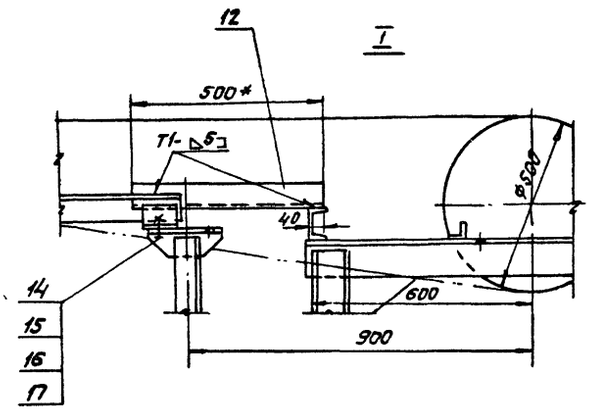

1. * Размеры исполнительные, остальные - для справок.
2. Предельные отклонения размеров $\pm \frac{t_2}{2}$.
3. Кромки реза R_z 320.
4. Сварные швы по ГОСТ 5264-80.
5. Электроды типа Э42 ГОСТ 9467-75.
6. Основания стоек приварить к ответным закладным элементам строительной части.

АТ2.02.01000 СБ

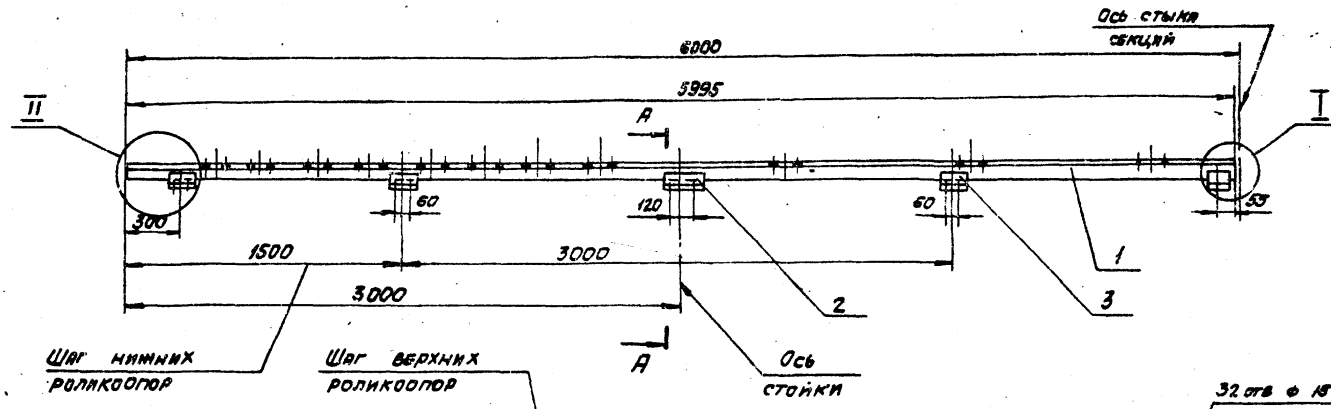

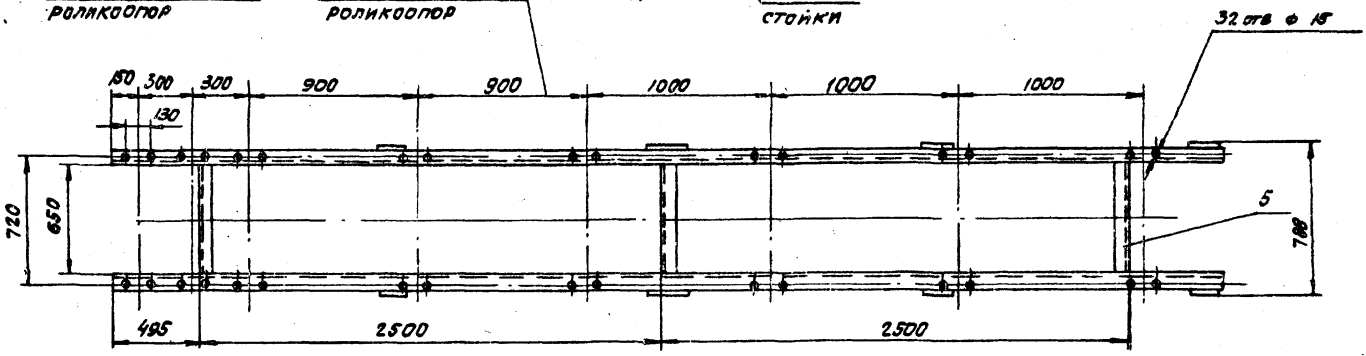

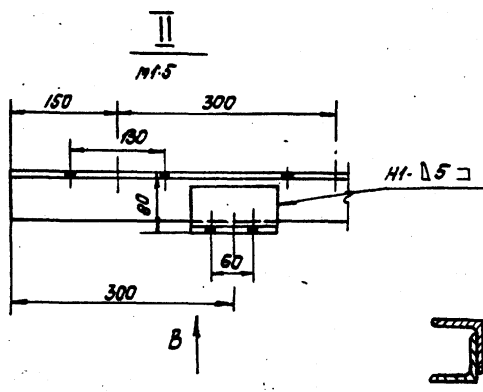

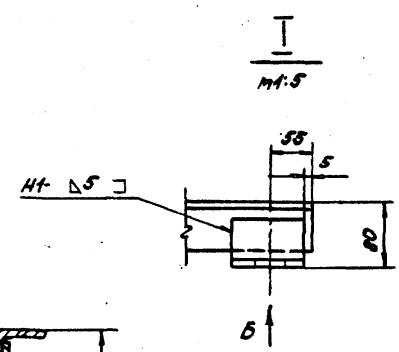

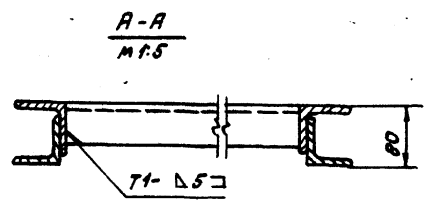

Вид В

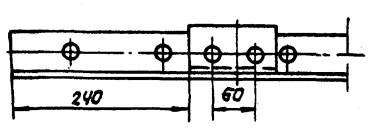

Вид Б

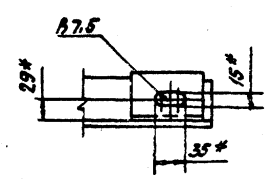

Поз. 3. Кронштейн
m1:5

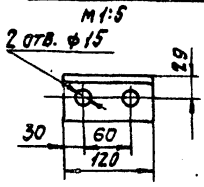

Поз. 2. Кронштейн
m1:5

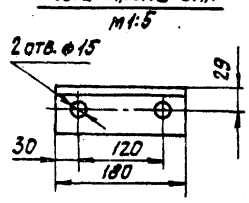

Поз. 4
m1:5

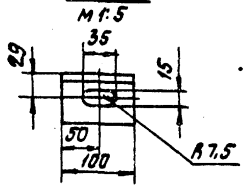

1. * Размеры для справок.
2. Предельные отклонения размеров $\pm \frac{t_2}{2}$
3. Кромки реза - ∇ Ra 160, отверстия - ∇ Ra 80, остальное - ∇.
4. Электроды типа Э42 ГОСТ 9467-75.
5. Сварные швы по ГОСТ 5264-80.

Изм.	Лист	N докумен.	Подп.	Дата	АТ2.02.01.000 СБ		
Разраб.		Строганов		11.85	Секция загрузочная ℓ=6000. Сборочный чертеж.	Литера	Масса	Масштаб
Пров.		Зайцева		12.85		И	84	1:20
Т.контр.		Ройзман		12.85		Лист	Листов 1
Рук.гр.		Зайцева		12.85		Госстрой СССР	
Н.контр.		Зайцева		12.85		САНТЕХПРОЕКТ г. Москва	
Утв.		Ройзман		12.85			

Копировал: 24192-05 Формат А2

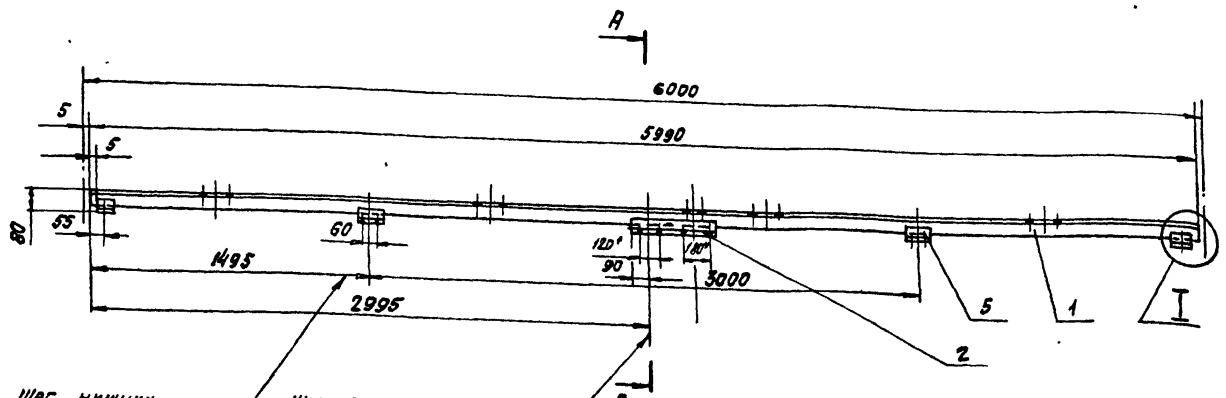

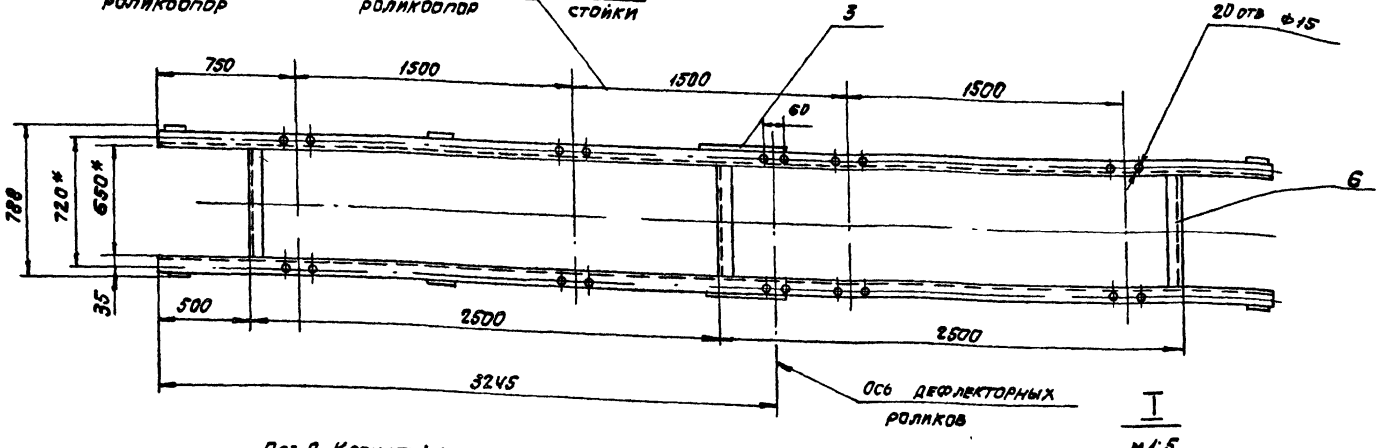

Поз 2. Кронштейн
м1:6

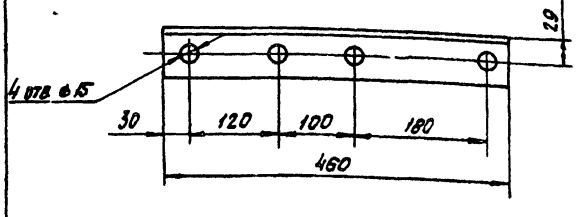

А—А
м1:5

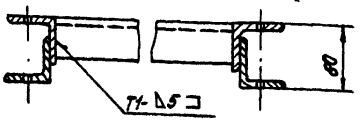

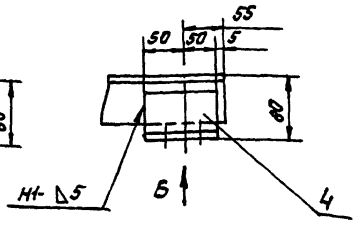

Поз 3. Кронштейн
м1:10
/остальное см. поз 2/

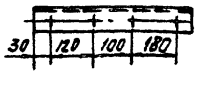

Поз 5. Кронштейн
м1:5

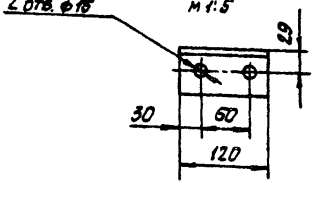

Вид Б
м 1:5

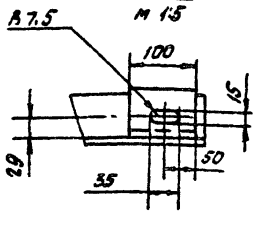

1. * Размеры для справок.
2. Предельные отклонения размеров ± IT/2.
3. Кромки реза - R_z 160, отверстия - R_z 80, остальное - ▽.
4. Электроды типа Э42 ГОСТ 9467-75.
5. Сварные швы по ГОСТ 5264-80.

					АТ2.02.02.000 СБ		
Изм.	Лист	№ докум.	Подп.	Дата	Секция средней части ℓ=6000. Сборочный чертеж.	Литера	Масса	Масштаб
Разраб.		Стогранов		12.85		И	87	1:20
Пров.		Зайцева		12.85		Лист	Листов 1
Т.контр.		Ронзман		12.85		Госстрой СССР САНТЕХПРОЕКТ г. Москва	
Рук.гр.		Зайцева		12.85			
Н.контр.		Лебенсон		12.85			
Утв.		Ронзман		12.85			

Копировал Гос. №447-84 Формат А3

АТ2.02.03.000 СБ

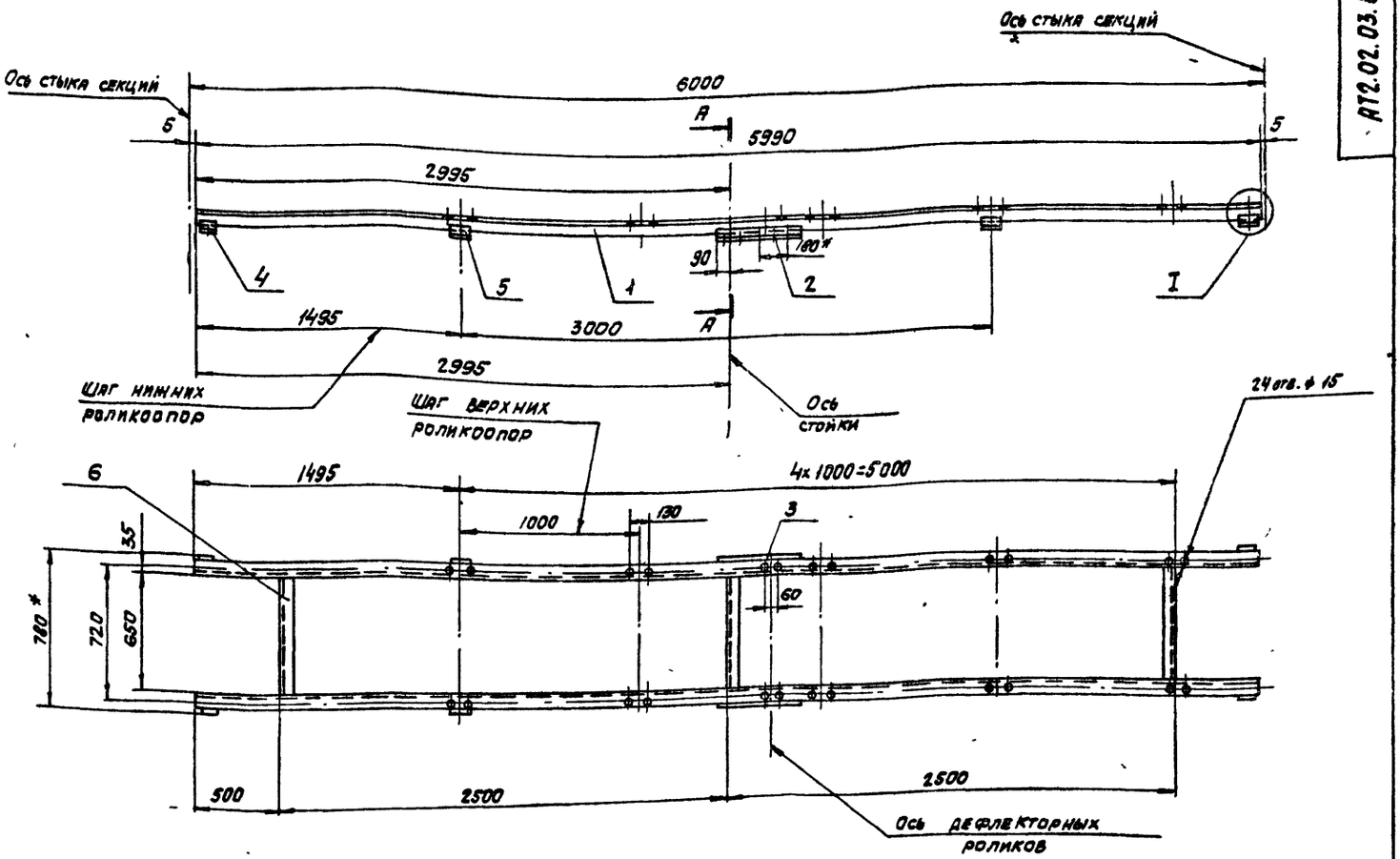

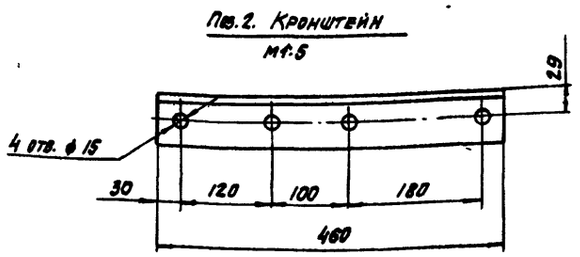

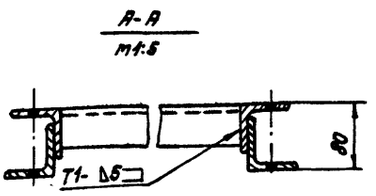

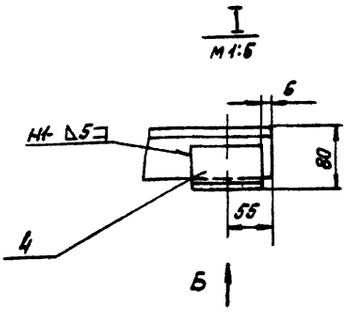

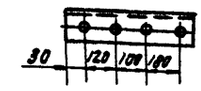

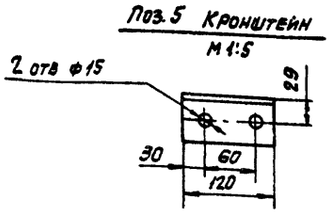

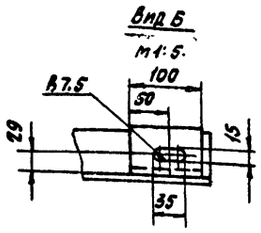

1* Размеры для справок.

2. Предельные отклонения размеров $\pm \frac{t_2}{2}$.

3. Кромки реза $\frac{Rz\,160}{\nabla}$, отверстия $\frac{Rz\,80}{\nabla}$, остальное ∇.

4. Электроды типа Э42 ГОСТ 9467-75.

5. Сварные швы ГОСТ 5264-80.

					АТ2.02.03.000 СБ		
Изм.	Лист	№ докум.	Подп.	Дата			
Разраб.		Строганов		12.84	Секция весовая ℓ=6000 Сборочный чертеж.	Лит.	Масса	Масштаб
Пров.		Зайцева		12.84		И	87	1:20
Т.контр.		Райзман		12.84		Лист	Листов 1	
Рук.гр.		Зайцева		12.84		Госстрой СССР САНТЕХПРОЕКТ г. Москва		
Н.контр.		Зайцева		12.84				
Утв.		Райзман		12.84				

Копировал Сычева 21192-08 10 Формат А2

АТ2.02.04.000СБ

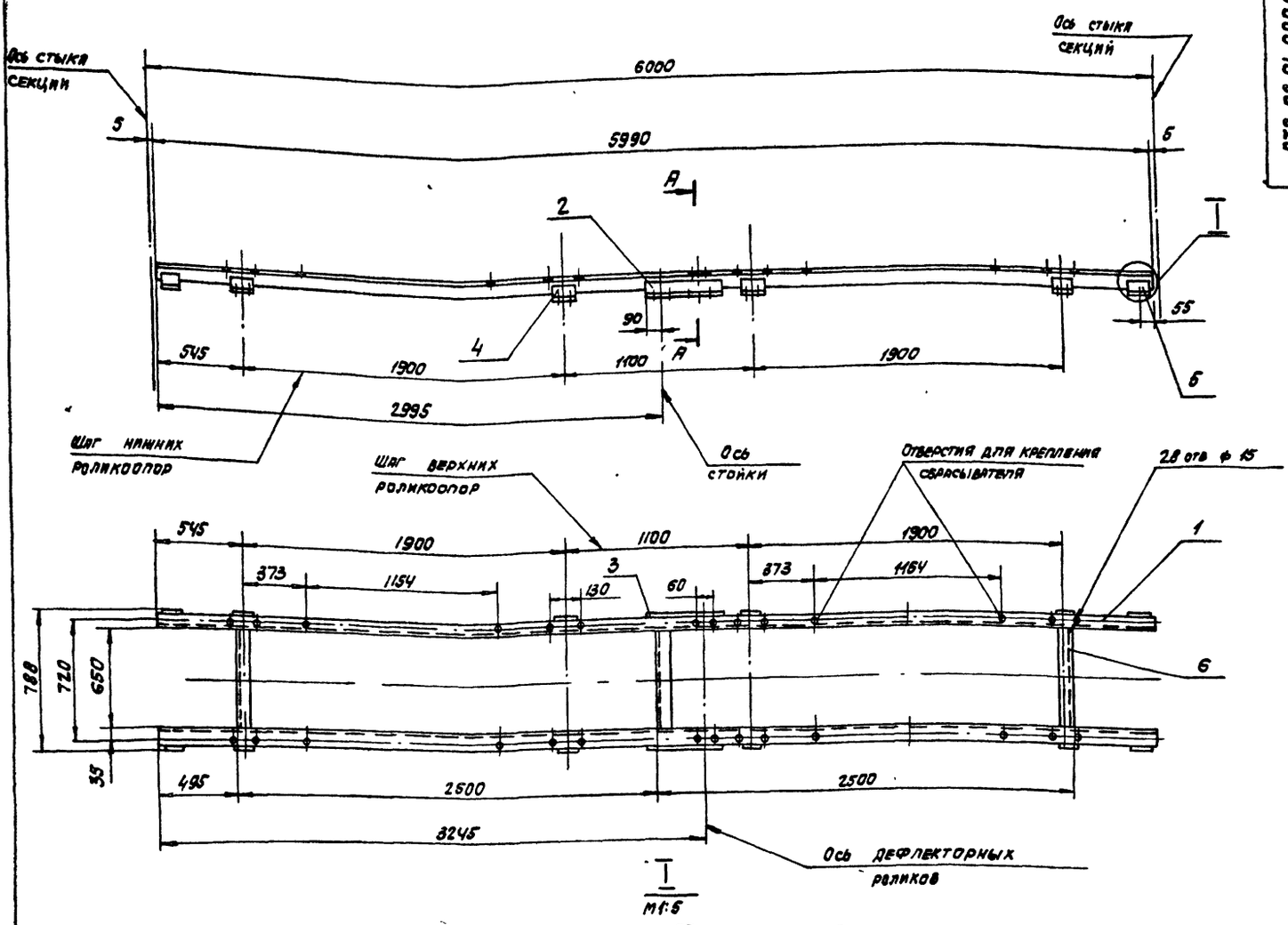

I
м1:5

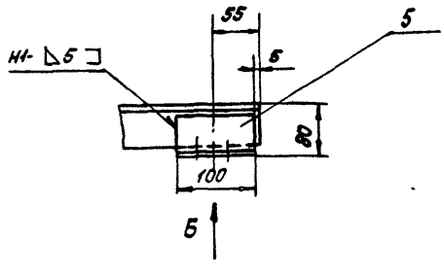

А – А
м 1:5

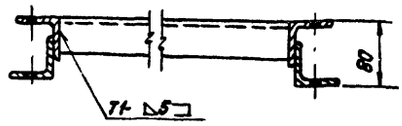

Поз. 4 Кронштейн
м1:5

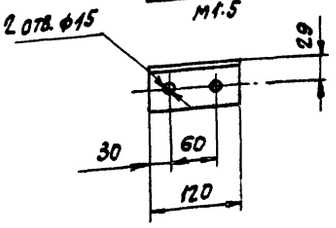

Вид Б

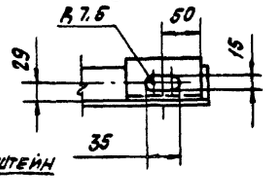

Поз. 2. Кронштейн
м1:5

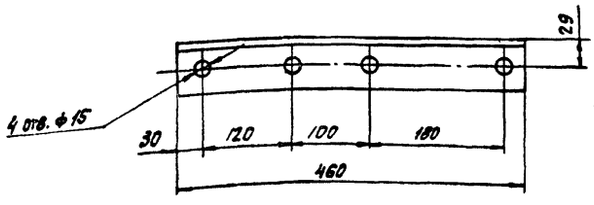

Поз. 3. Кронштейн
м1:10
/остальное см. поз. 2/



1.* Размеры для справок.

2. Предельные отклонения размеров $\pm \frac{t_2}{2}$.

3 Кромки реза - ∇ Rz 160, отверстия - ∇ Rz 80, остальное - ∇.

4. Электроды типа Э42 ГОСТ 9467-75.

5. Сварные швы по ГОСТ 6264-80.

					АТ2.02 04. 000 СБ		
Изм.	Лист	№докум.	Подп.	Дата	Секция разгрузочная ℓ=6000 типа I. Сборочный чертеж.	Литера	Масса	Масштаб
Разраб.		Строганов		12.87		И	90	1:20
Пров.		Зайцева		12.87		Лист	Листов 1
Т.контр.		Ротэман		12.87		Госстрой СССР САНТЕХПРОЕКТ г. Москва	
Рук. гр.		Зайцева		12.87			
Н.контр.		Лабенсон		12.87			
Утв.		Ротэман		12.87			

Копировал Сычева 21192-08 11 Формат А2

АТ2.02.05.000 СБ

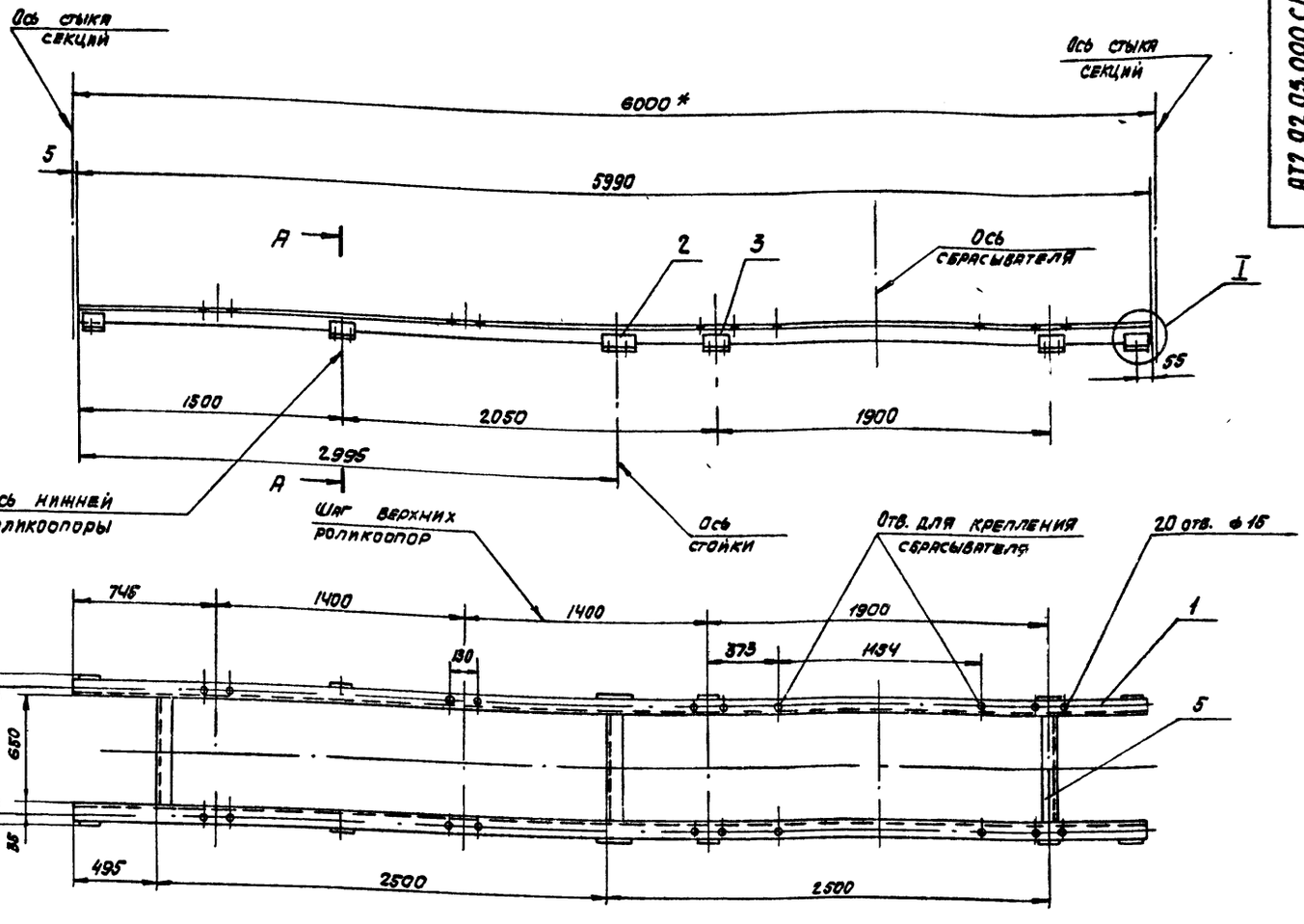

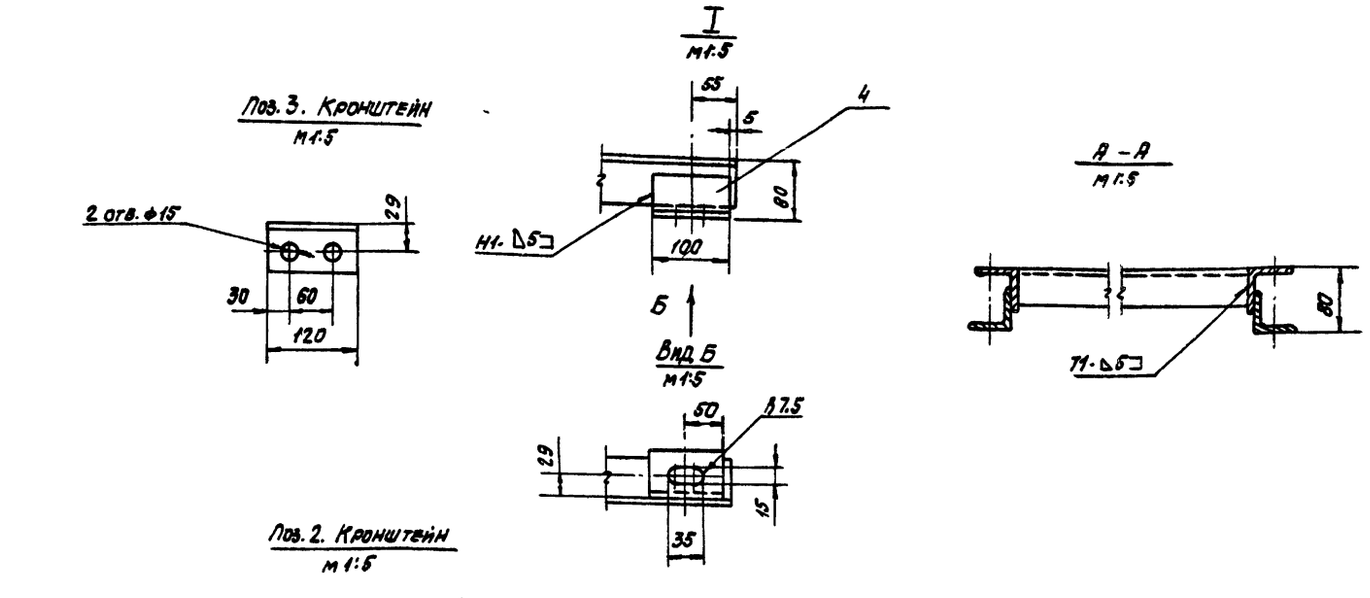

1.* Размеры для справок.

2. Предельные отклонения размеров $\pm \frac{t2}{2}$.

3 Кромки реза - ∇_{Rz160}, отверстия - ∇_{Rz80}, остальное - ∇.

4. Электроды типа Э42 ГОСТ 9467-75.

5. Сварные швы по ГОСТ 5264-80

					АТ2. 02.05 000 СБ			
Изм.	Лист	№ докум.	Подп.	Дата	Секция разгрузочная ℓ=6000 типа II. Сборочный чертеж.	Литера	Масса	Масштаб
Разраб.		Строганов		12.85		И	85	1:20
Пров		Зайцева		12.85		Лист	Листов 1	
Т.контр.		Райзман		12.85		Госстрой СССР САНТЕХПРОЕКТ г. Москва		
Рук.гр.		Зайцева		12.85				
Н.контр.		Либенсон		12.85				
Утв.		Райзман		12.85				

Копировал СА 24192-08 12 Формат А2

АТ2.02.06.000СБ

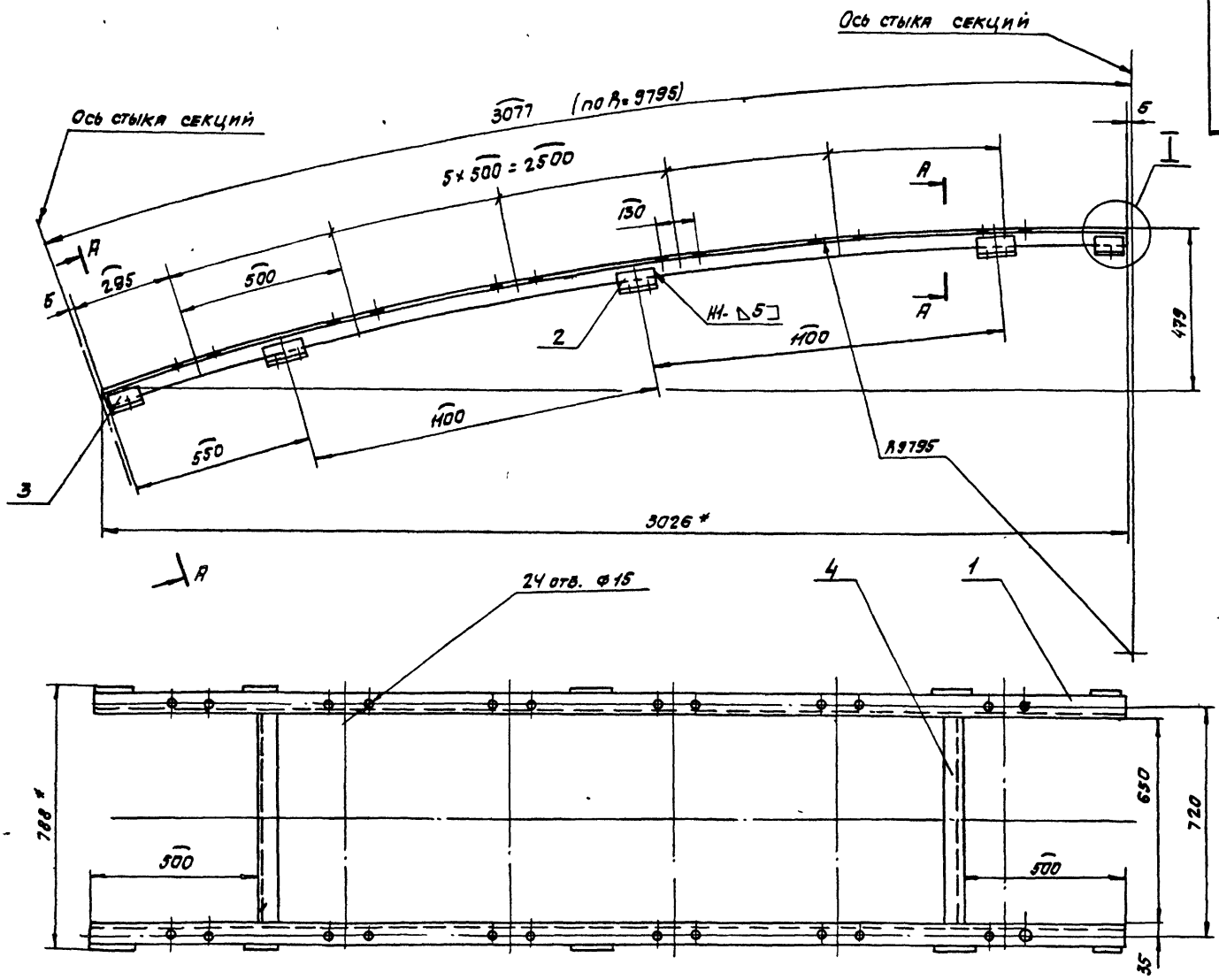

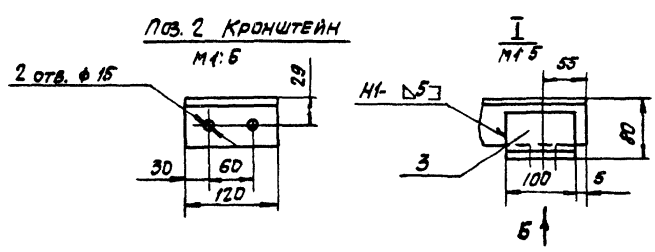

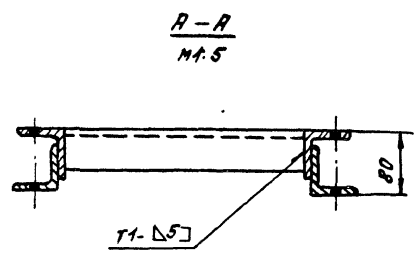

1. * Размеры для справок.
2. Предельные отклонения размеров $\pm \frac{t_2}{2}$.
3. Кромки реза – $\overset{R\geq 160}{\nabla}$, отверстия – $\overset{R\geq 80}{\nabla}$, остальное ⌀.
4. Сварные швы по ГОСТ 5264-80.
5. Электроды типа Э42 ГОСТ 9467-75.

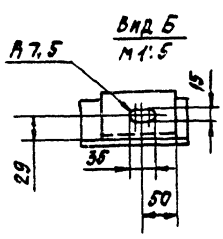

					АТ2.02.06 000 СБ			
Изм	Лист	№ докум.	Подп.	Дата	Секция гнутая $\alpha = 18°$ Сборочный чертеж.	Литера	Масса	Масштаб
Разраб		Строганов		12.85		И	46	1:10
Пров		Зайцева		12.85		Лист	Листов 1	
Т.контр.		Ройзман		12.85		Госстрой СССР САНТЕХПРОЕКТ г. Москва		
Рук.гр.		Зайцева		12.85				
Н.контр		Зайцева		12.85				
Утв.		Ройзман		12.85				

Копировал Ф. 21192-08 13 Формат А2

АТ2.02.09.000СБ

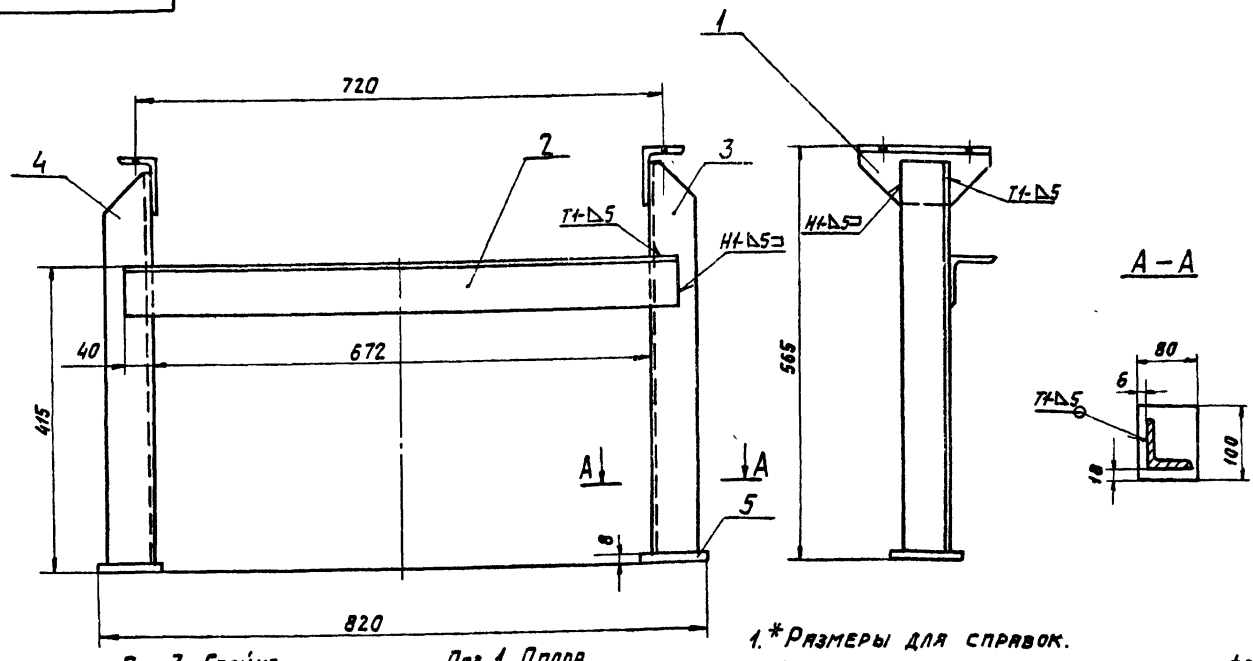

Поз. 3. Стойка

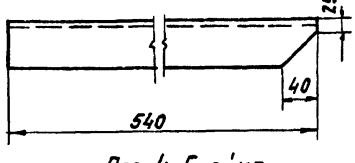

Поз. 1. Опора

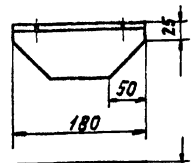

Поз. 4 Стойка
/зеркальное отражение поз 3/

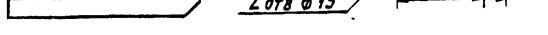

1. * Размеры для справок.
2. Предельные отклонения размеров $\pm \frac{t_2}{2}$
3. Кромки реза- $R_z 160$, отверстия- $R_z 80$, остальное-
4. Сварные швы по ГОСТ 5264-80
5. Электроды типа Э42 ГОСТ 9467-75.

Изм.	Лист	№ докум.	Подп.	Дата
Разраб.		Строганов		12.85
Пров.		Зайцева		12.85
Т.контр.		Ройзман		12.85
Рук. гр.		Зайцева		12.85
Н.контр.		Либенсон		12.85
Утв.		Ройзман		12.85

АТ2.02.09.000 СБ

Стойка Н=565

Сборочный чертеж.

Лит.	Масса	Масштаб
И	12,0	1:5
Лист	Листов 1	

Госстрой СССР САНТЕХПРОЕКТ г. Москва

Копировал: Логинова Формат А3

АТ2.02.07.000 СБ

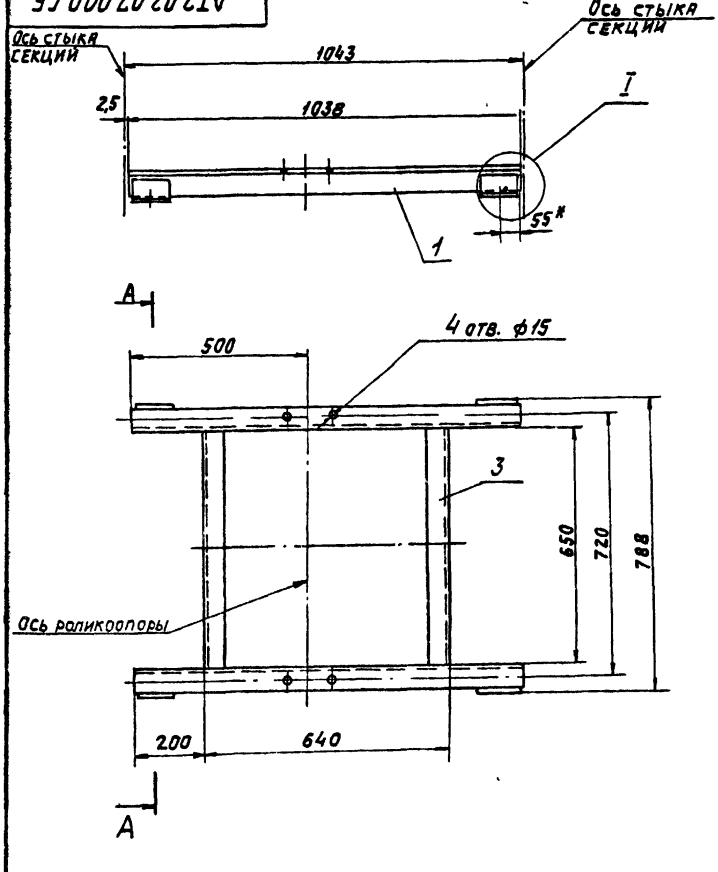

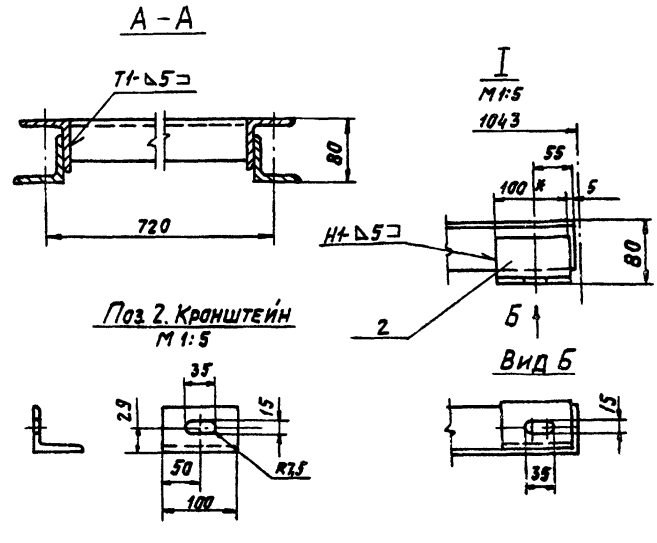

Поз. 2. Кронштейн
М 1:5

1. * Размеры для справок.
2. Предельные отклонения размеров $\pm \frac{t_2}{2}$
3. Кромки реза- $R_z 160$, отверстия- $R_z 80$, остальное
4. Сварные швы по ГОСТ 5264-80.
5. Электроды типа Э42 ГОСТ 9467-75.

Изм.	Лист	№ докум.	Подп.	Дата
Разраб.		Строганов		12.85
Пров.		Зайцева		12.85
Т.контр.		Ройзман		12.85
Рук. гр.		Зайцева		12.85
Н.контр.		Либенсон		12.85
Утв.		Ройзман		12.85

АТ2.02.07.000 СБ

Секция ℓ=1043

Сборочный чертеж

Лит.	Масса	Масштаб
И	20,0	1:10
Лист	Листов 1	

Госстрой СССР САНТЕХПРОЕКТ г. Москва

Копировал Логинова 21192-08 Формат А3

АТ2.03.04. 000 СБ

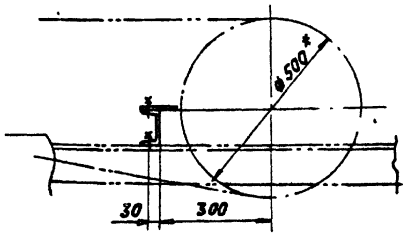

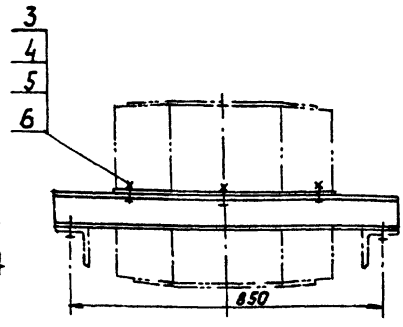

Поз 2. Скребок

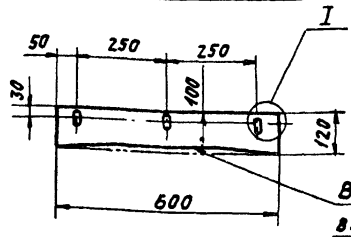

Вырез листа выполнить по профилю барабана 5050 Г-80

I
М1:2

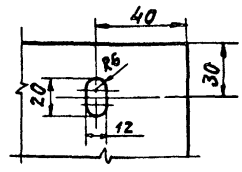

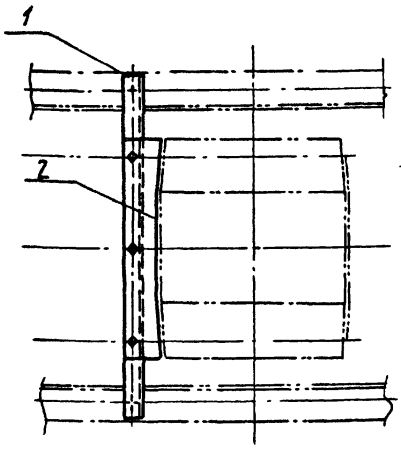

Поз. 1. Опора

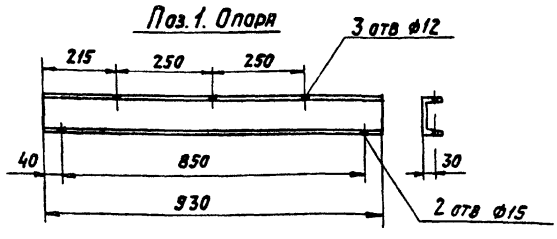

1 * Размеры для справок.

2. Предельные отклонения размеров $\pm \frac{t_2}{2}$

3. Кромки реза- $R_z 160$, отверстия $R_z 80$, остальное-

					АТ2.03.04. 000 СБ		
Изм.	Лист	№ докум.	Подп.	Дата	Очиститель барабана приводного. Сборочный чертеж	Лит.	Масса	Масштаб
Разраб.		Строганов		12.84		И	9,5	1:10
Пров.		Зайцева		12.84		Лист	Листов 1
Т. контр.		Ройзман		12.84		Госстрой СССР САНТЕХПРОЕКТ г. Москва	
Рук. гр.		Зайцева		12.84			
Н. контр.		Либенсон		12.84			
Утв.		Ройзман		12.84			

Копировал: Логинова Формат А3

АТ2.02.08. 000 СБ

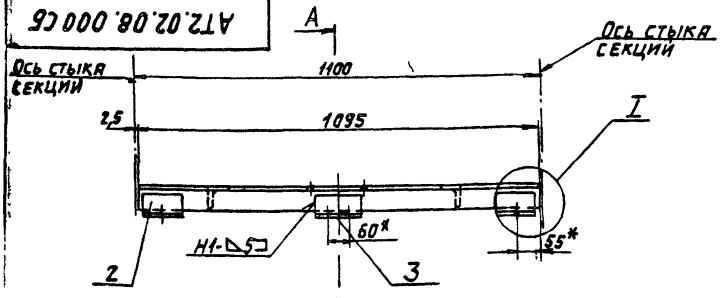

А–А
М1:5

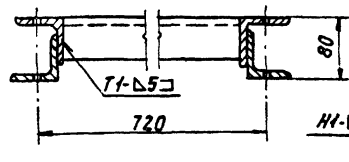

I
М1:5

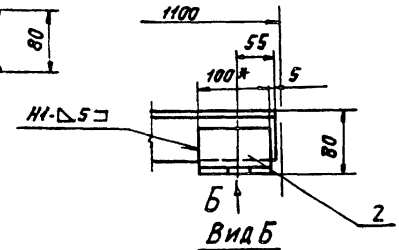

Вид Б
М1:5

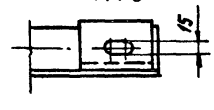

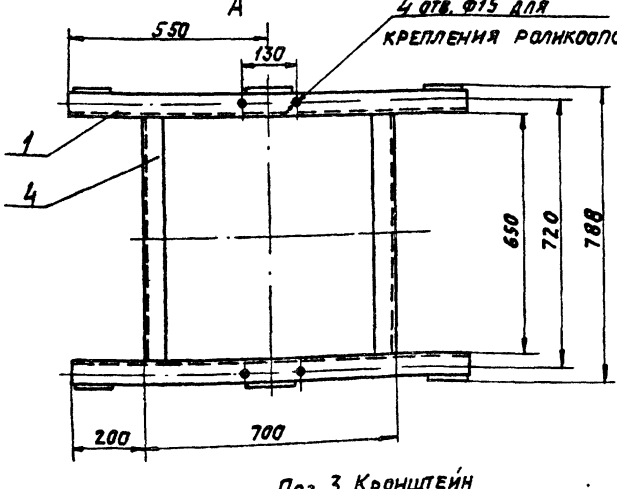

Поз 2. Кронштейн
М1:5

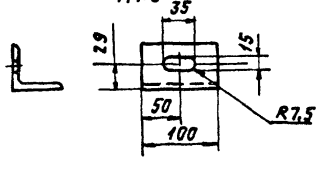

Поз 3. Кронштейн
М1:5

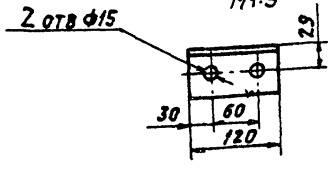

1. * Размеры для справок
2. Предельные отклонения размеров $\pm \frac{t_2}{2}$.
3. Кромки реза- $R_z 160$, отверстия $R_z 80$, остальное.
4. Сварные швы по ГОСТ 5264-80.
5. Электроды типа Э42. ГОСТ 9467-75

					АТ2.02.08. 000 СБ			
Изм.	Лист	№ докум.	Подп.	Дата	Секция ℓ=1100. Сборочный чертеж.	Лит.	Масса	Масштаб
Разраб.		Строганов		12.84		И	21,0	1:10
Пров.		Зайцева		12.84		Лист	Листов 1
Т. контр.		Ройзман		12.84		Госстрой СССР САНТЕХПРОЕКТ г. Москва	
Рук. гр		Зайцева		12.84			
Н. контр		Либенсон		12.84			
Утв.		Ройзман		12.84			

Копировал: Логинова 21192-08 15 Формат А3

АТ2.02.10.000.СБ

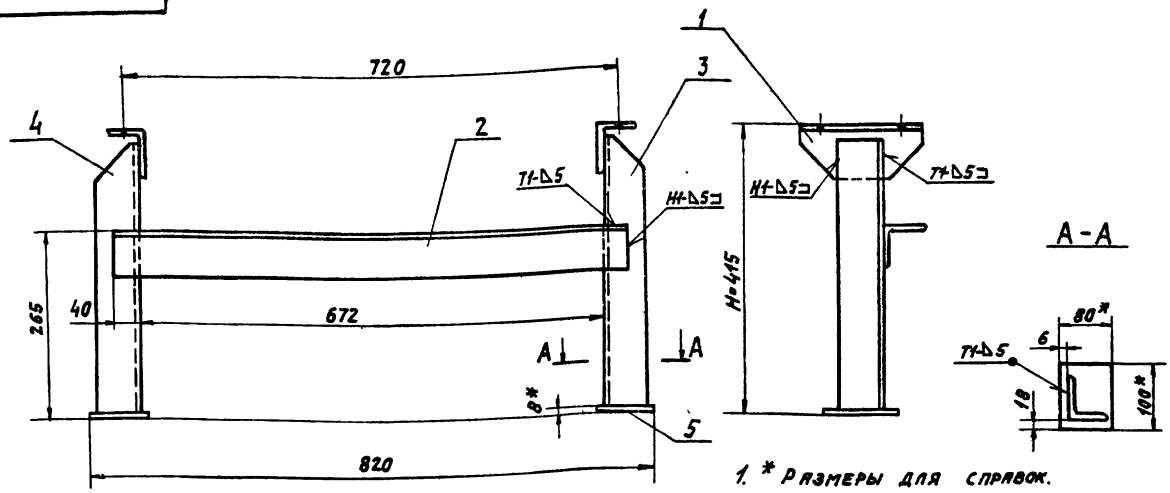

1. * Размеры для справок.
2. Предельные отклонения размеров $\pm \frac{t_2}{2}$.
3. Кромки реза — $R_z 160$, отверстия — $R_z 80$, остальное — ▽
4. Сварные швы по ГОСТ 5264-80.
5. Электроды типа Э42 ГОСТ 9467-75.

Поз. 3. Стойка

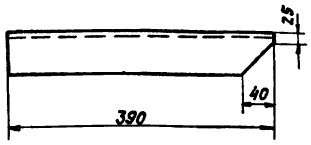

Поз. 4. Стойка
(остальное см. поз. 3)

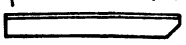

Поз. 1. Опора

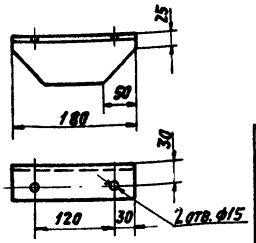

				АТ2.02.10.000.СБ			
Изм. Лист	N докум.	Подп.	Дата				
Разраб.	Строганов		12.85	Стойка Н=415.	Лит.	Масса	Масштаб
Пров.	Зайцева		12.85		И	11	1:5
Т. контр.	Ройзман		12.85	Сборочный чертеж.	Лист	Листов 1	
Рук. гр.	Зайцева		12.85		Госстрой СССР		
Н. контр.	Лившенсон		12.85		САНТЕХПРОЕКТ г. Москва		
Утв.	Ройзман		12.85				

Копировал: Логинова Формат А3

АТ2.02.11.000.СБ

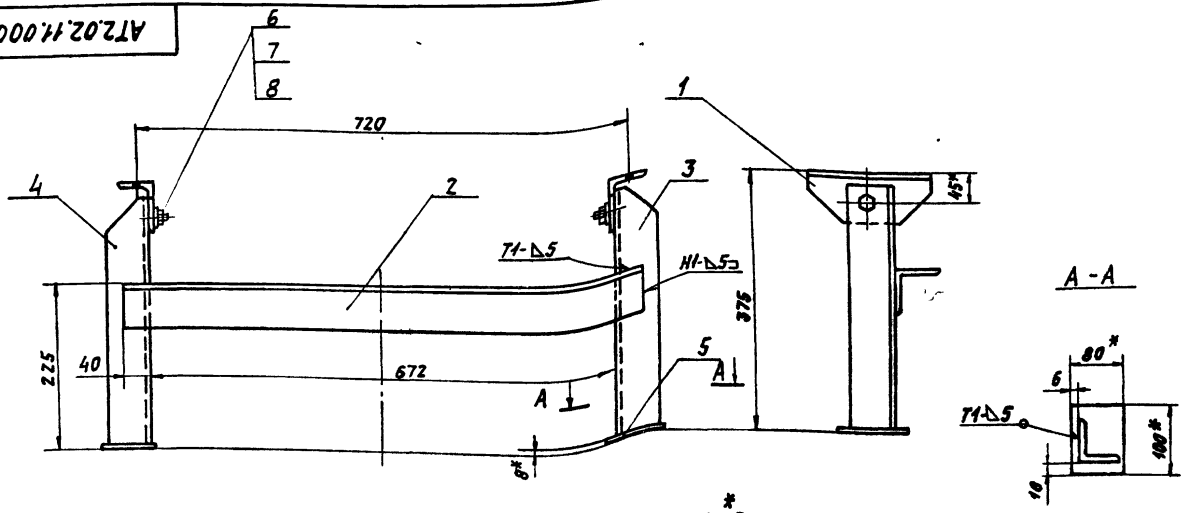

1. * Размеры для справок.
2. Предельные отклонения размеров $\pm \frac{t_2}{2}$.
3. Кромки реза $R_z 160$, отверстия - $R_z 80$.
4. Сварные швы по ГОСТ 5264-80.
5. Электроды типа Э42 ГОСТ 9467-75.

Поз 3 Стойка.

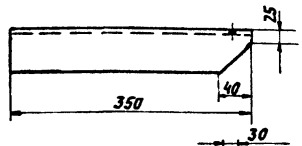

Поз. 4. Стойка
(остальное см. поз. 3)

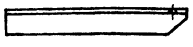

Поз. 1. Опора

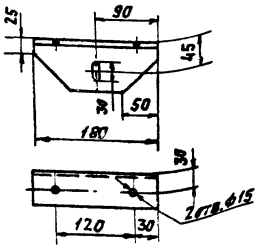

				АТ2.02.11.000.СБ			
Изм. Лист	N докум.	Подп.	Дата				
Разраб.	Строганов		12.85	Стойка специальная.	Лит.	Масса	Масштаб
Пров.	Зайцева		12.85		И	10	1:5
Т. контр.	Ройзман		12.85	Сборочный чертеж.	Лист	Листов 1	
Рук. гр.	Зайцева		12.85		Госстрой СССР		
Н. контр.	Лившенсон		12.85		САНТЕХПРОЕКТ г. Москва		
Утв.	Ройзман		12.85				

24192 08 16 Копировал: Логинова Формат А3

АТ2.03.00.000СБ

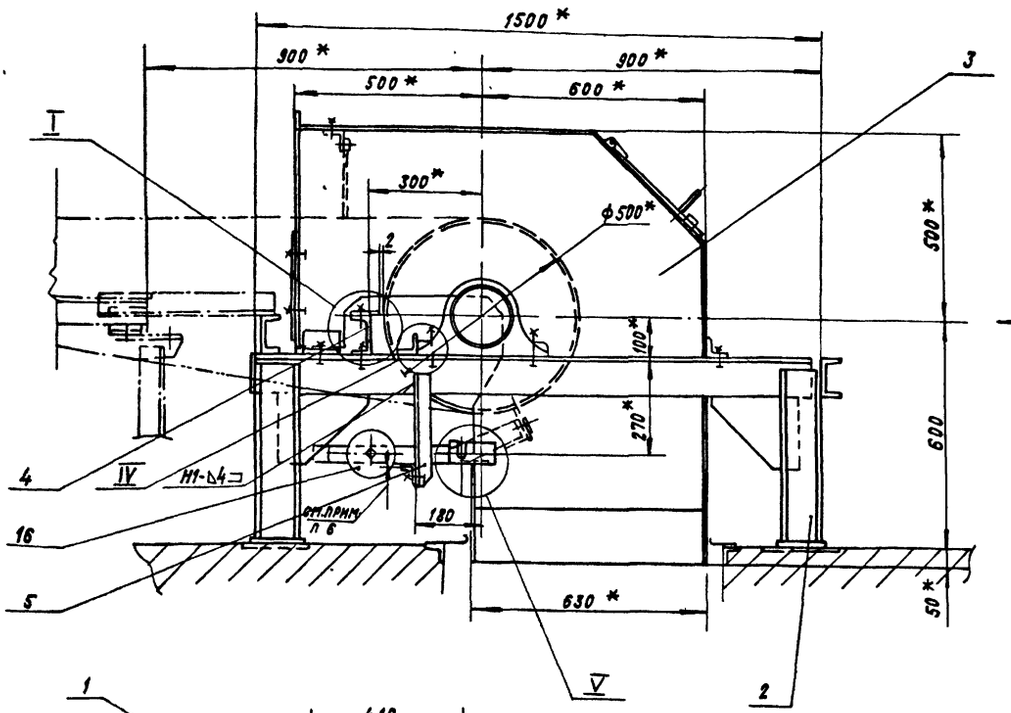

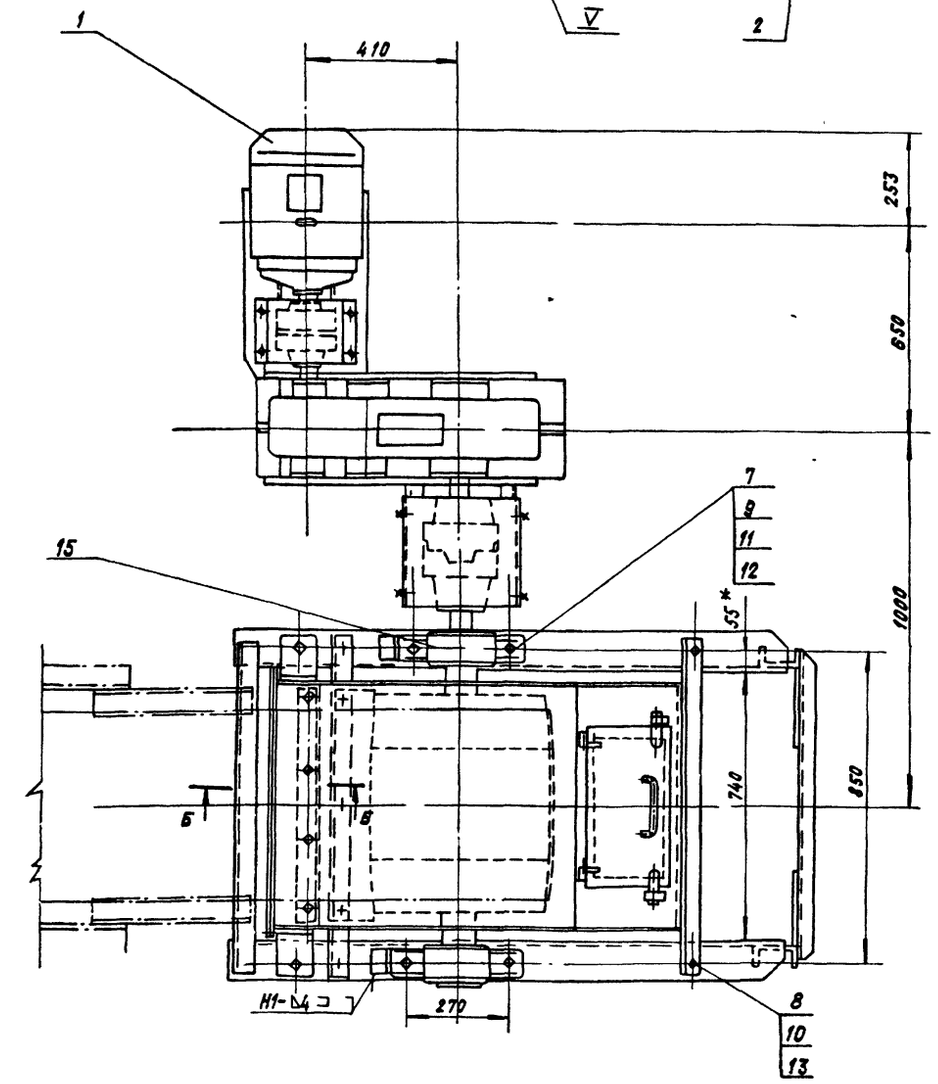

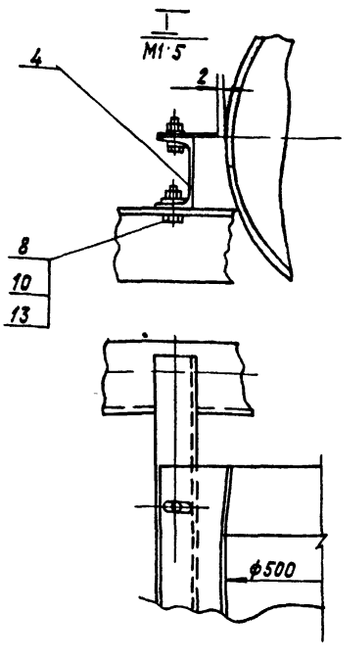

1. * Размеры для справок.
2. Предельные отклонения размеров $\pm \frac{t_2}{2}$.
3. Кромки реза - $Rz\,160$, отверстия - $Rz\,80$.
4. Сварные швы по ГОСТ 5264-80.
5. Электроды типа Э42 ГОСТ 9467-75.
6. Размер хода скребка установить опытным путем. Между лентой конвейера и металлическими частями скребка при истирании резины должен сохраниться зазор 2÷4 мм.
7. Упоры подшипников приварить после завершения пуско-наладочных работ.

Изм.	Лист	№ докум.	Подпись	Дата
Разраб.		Строганов		12.85
Пров.		Зайцева		12.85
Н. контр.		Ройзман		12.85
Рук. гр.		Зайцева		12.85
Н. контр.		Либенсон		12.85
Утв.		Ройзман		12.85

АТ2.03.00.000

Устройство приводное сборочный чертеж

Литера	Масса	Масштаб
И		1:10

Лист 1 Листов 2

Госстрой СССР САНТЕХПРОЕКТ г. Москва

21192 08 17 Копировал: Крайлина Формат А2

Вид А

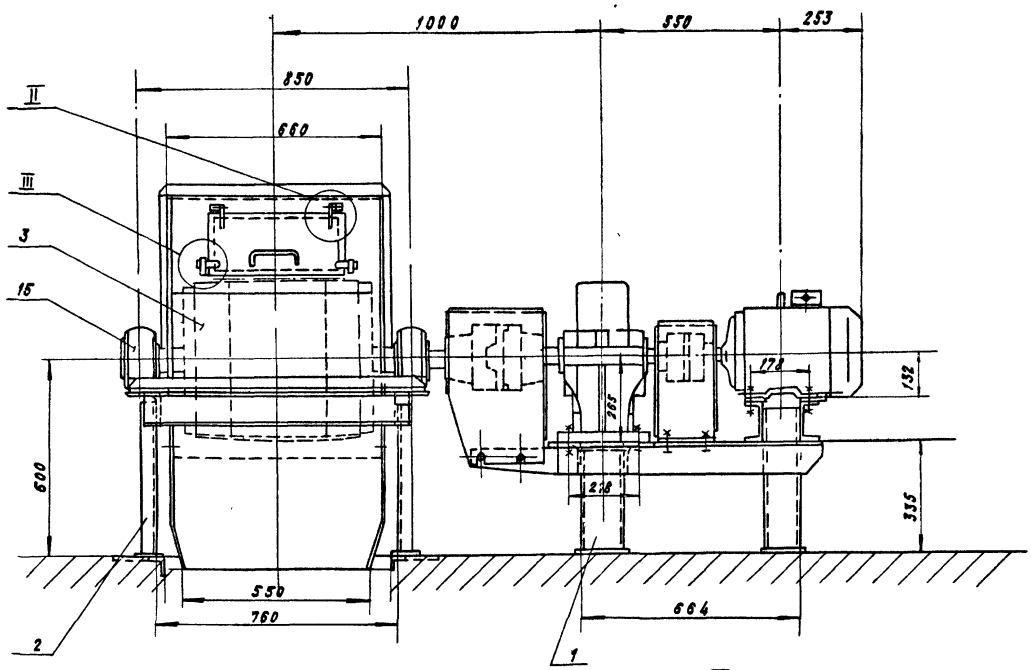

II
М1:2

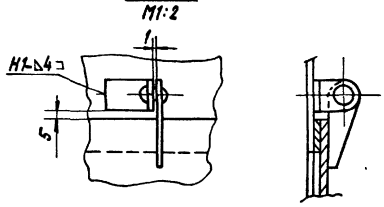

IV
М1:5

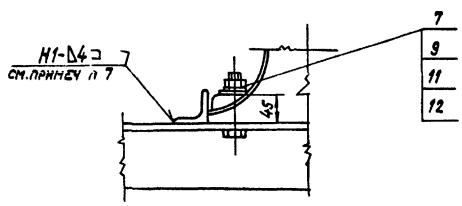

III
М1:2

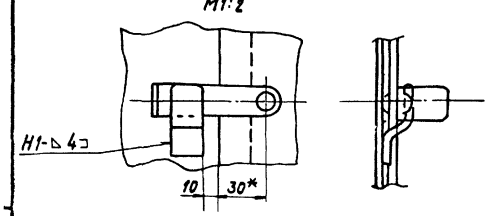

V
М1:2

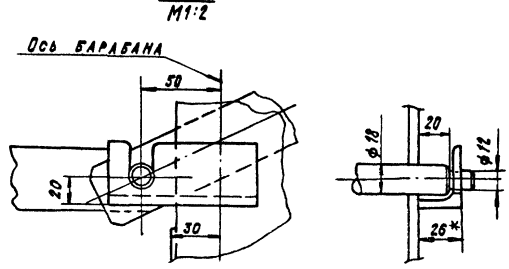

Б-Б
М1:2

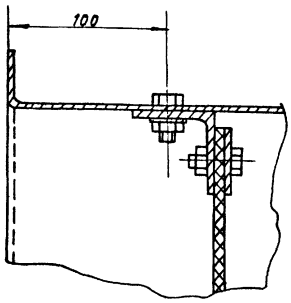

АТ2.03.01.000 СБ

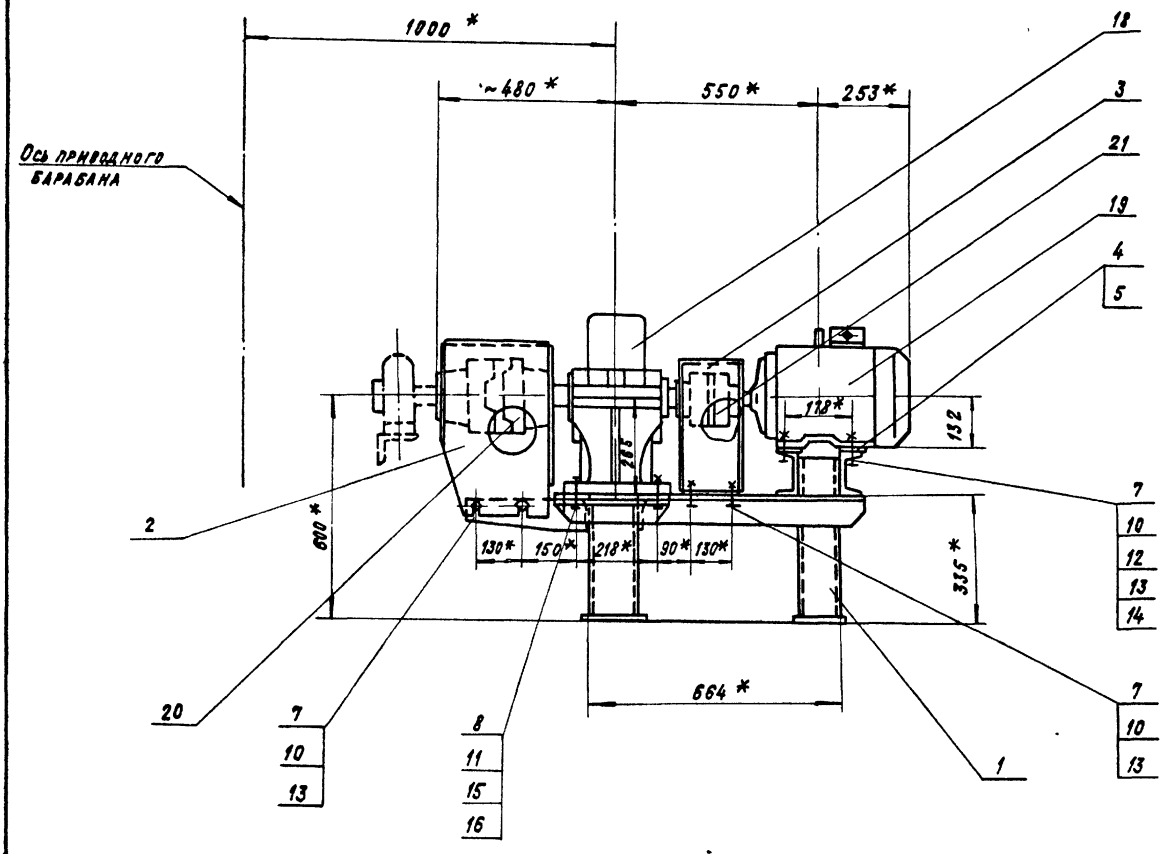

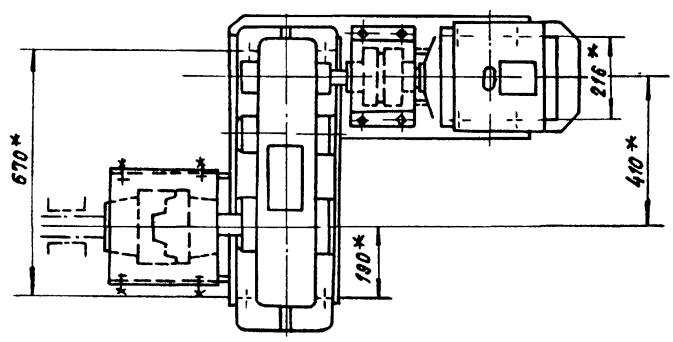

1.* Размеры для справок.

2. Предельные отклонения размеров $\pm \frac{t2}{2}$.

Поз 4 и 5. Прокладка

М1:2

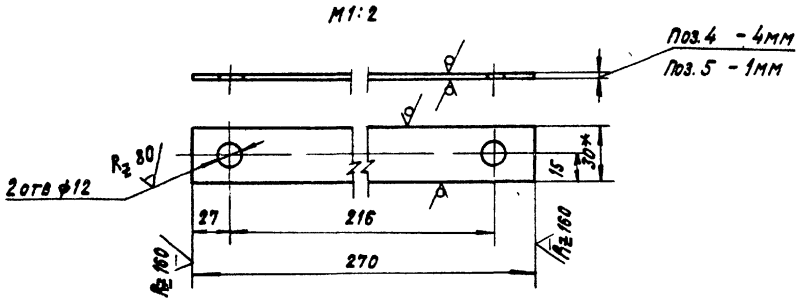

					АТ2.03.01.000 СБ		
Изм.	Лист	№ докум.	Подп.	Дата	Привод	Литера	Масса	Масштаб
Разраб.		Строганов		12.85		И	550	1:10
Пров.		Зайцева		12.85				
Т.контр.		Ромзман		12.85	Сборочный чертеж	Лист	Листов 1
Рук.гр.		Зайцева		12.85			
Н.контр.		Либензон		12.85		Госстрой СССР САНТЕХПРОЕКТ г. Москва	
Утв.		Ромзман		12.85			

21192-08 19 Копировал: Крапивина Формат А4

АТ2.03.02.000 СБ

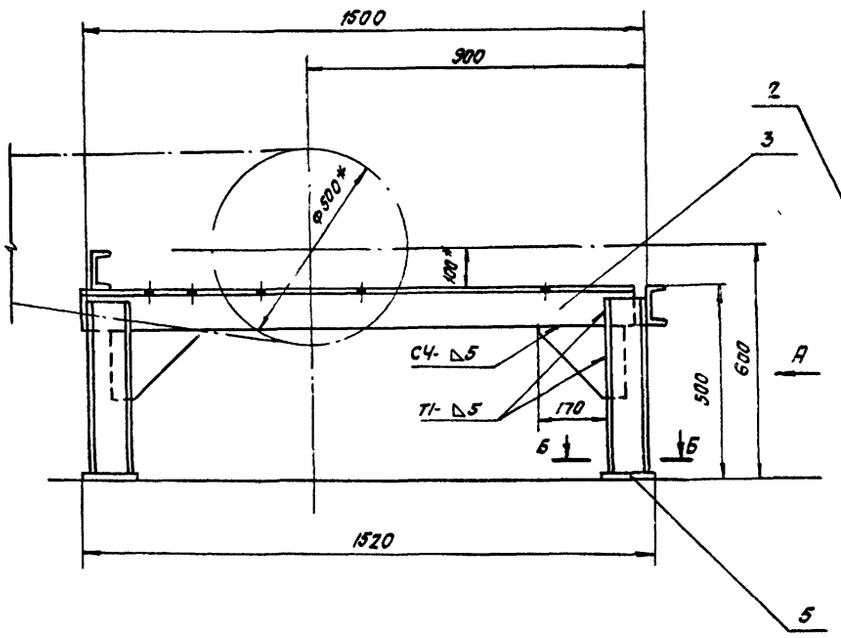

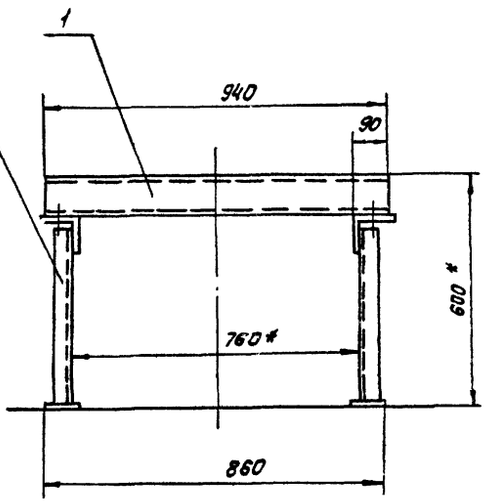

Вид А

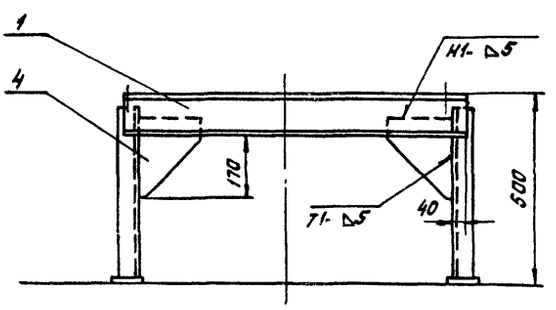

Поз. 4. Косынка

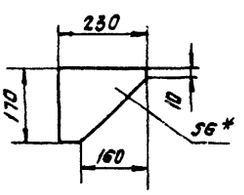

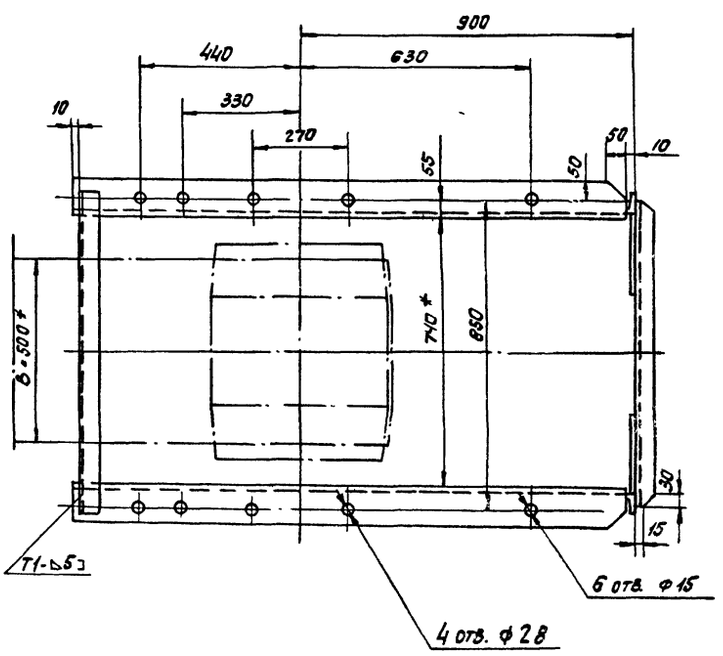

Б-Б
М1:5

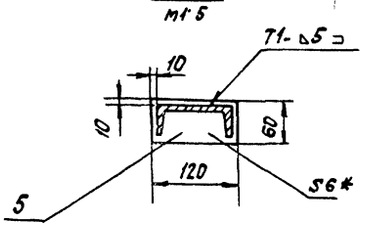

1* Размеры для справок

2. Предельные отклонения размеров $\pm \frac{t_2}{2}$.

3. Кромки реза - Rz160, отверстия - Rz80, остальное - ⌀.

4. Сварные швы по ГОСТ 5264-80.

5. Электроды типа Э42 ГОСТ 9467-75.

Изм	Лист	№ докум.	Подп.	Дата
Разраб		Строганов		12.85
Пров		Зайцева		12.85
Т контр		Ройзман		12.85
Рук гр.		Зайцева		12.85
Н контр		Либенсон		12.85
Утв		Ройзман		12.85

АТ2.03.02.000 СБ

Опора приводного барабана. Сборочный чертеж.

Лит.	Масса	Масштаб
И	85	1:10

Лист | Листов 1

Госстрой СССР
САНТЕХПРОЕКТ
г. Москва

Копировал 21192 08 20 Формат А2

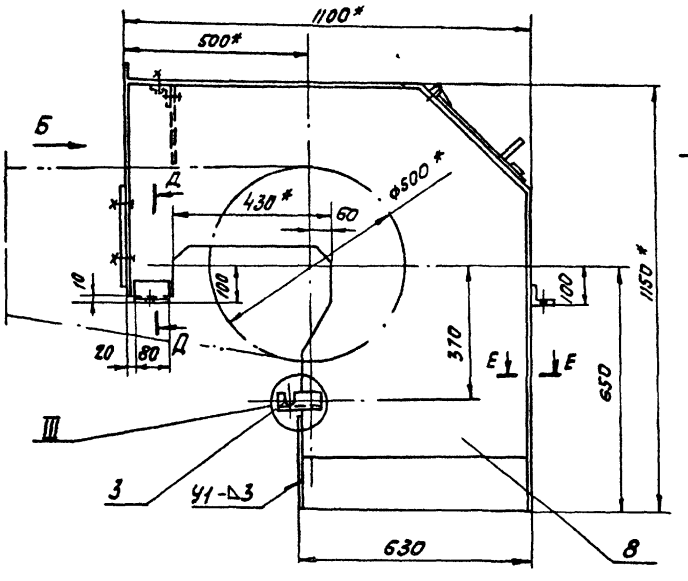

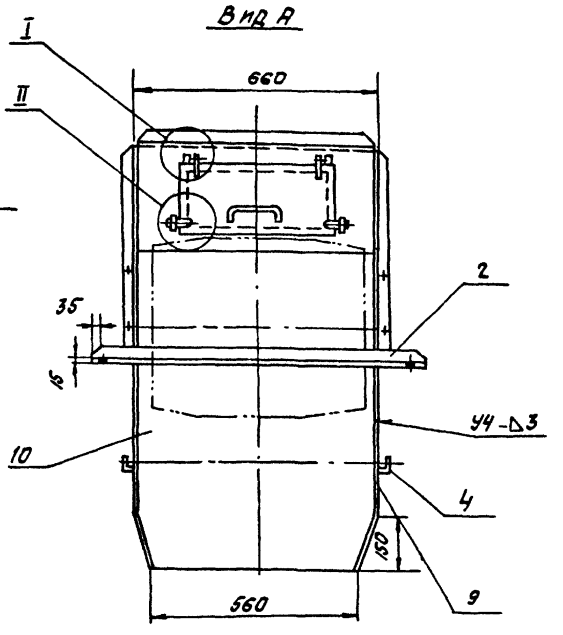

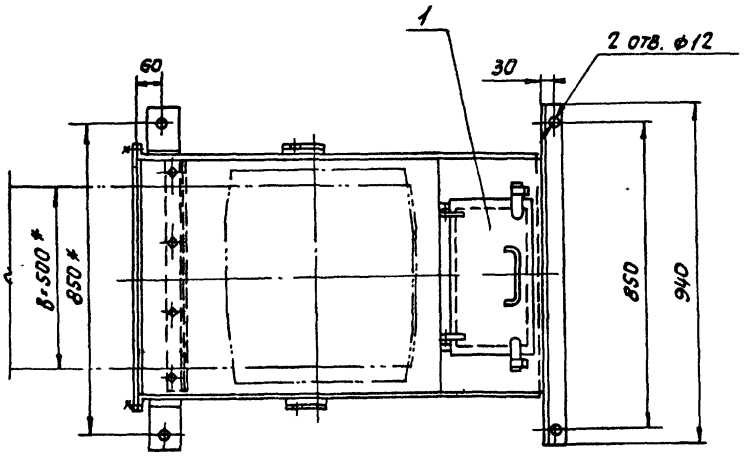

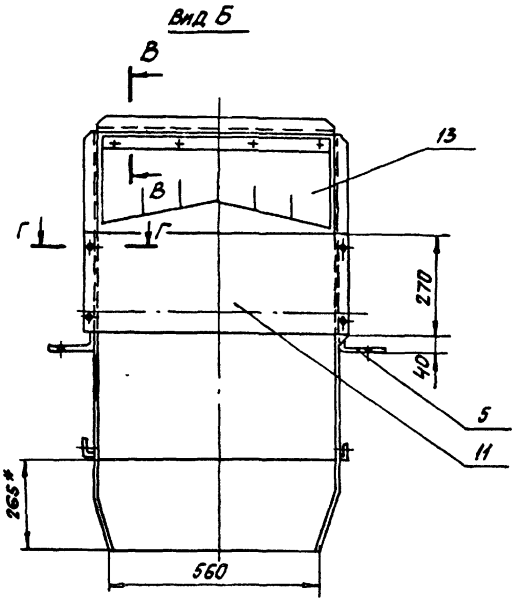

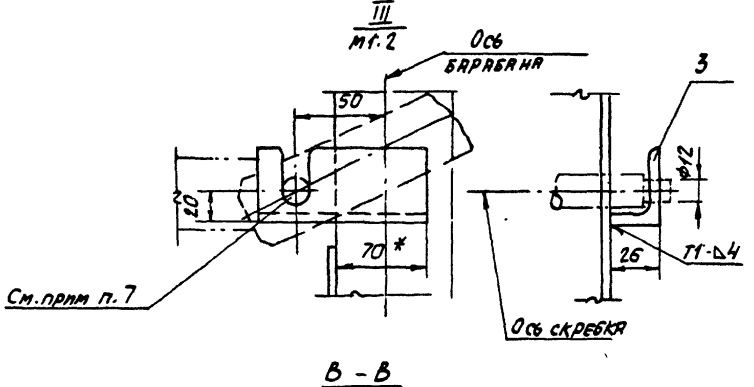

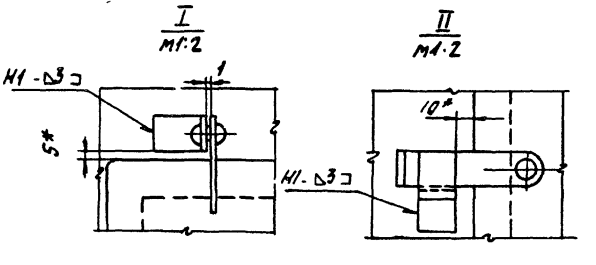

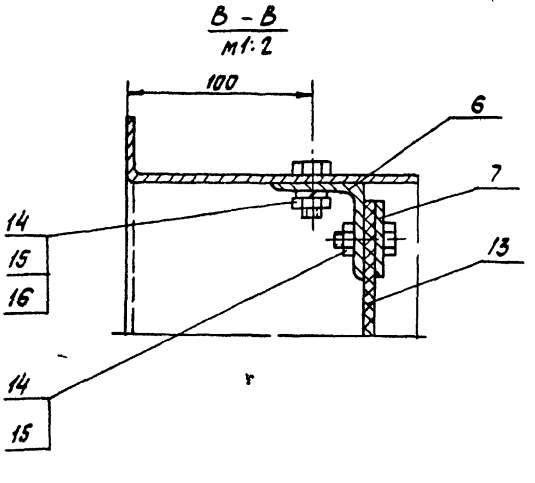

1. * Размеры для справок.
2. Предельные отклонения размеров $\pm \frac{t_2}{2}$.
3. Кромки реза- ∇ (Rz160), отверстия - ∇ (Rz80), остальное - ∇.
4. Сварные швы по ГОСТ 5264-80.
5. Электроды типа Э-42 ГОСТ 9467-75.
6. Сечения Г-Г, Д-Д и Е-Е см. лист 2.
7. Выдержать соосность пазов для скребка в деталях поз.3 и 4.

					АТ2.03.03.000СБ		
Изм.	Лист	№ докум.	Подп.	Дата	Воронка головная	Лит.	Масса	Масштаб
Разраб.		Строганов		12.85		И	80	1:10
Пров.		Зайцева		12.85	Сборочный чертеж.	Лист 1	Листов 2
Т.контр.		Ронзман		12.85		Госстрой СССР САНТЕХПРОЕКТ г. Москва	
Рук.гр.		Зайцева		12.85			
Н.контр.		Либерсон		12.85			
Утв.		Ронзман		12.85			

Копировал Алиева 21192-08 21 Формат А2

Развертка детали поз. 8
м1:10

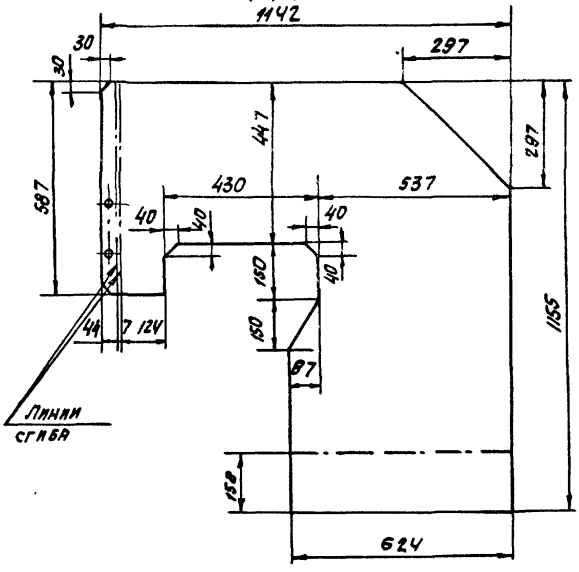

Поз. 8 Боковина
м1:10

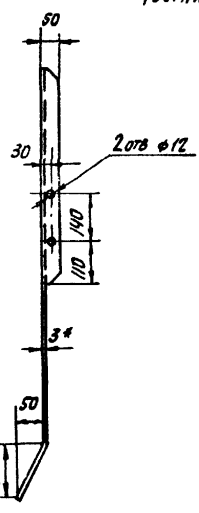

Поз 9 Боковина
м1:10
/остальное см. поз. 8/



Поз. 6. Подвеска
м1:10

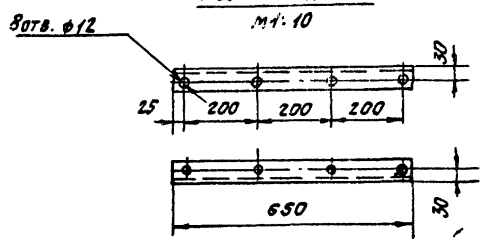

Поз. 7. Прижим
м1:10

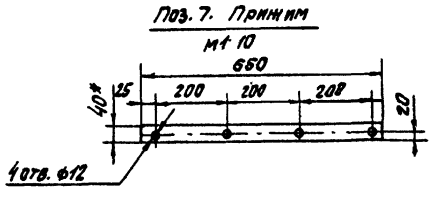

Поз. 13. Завеса
м1:10

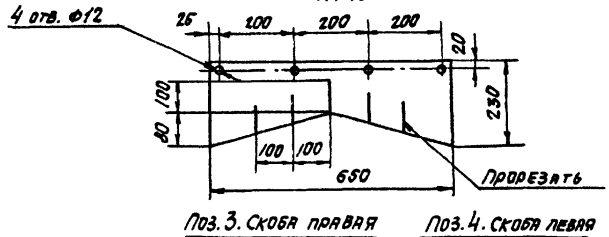

Поз. 10 Крышка
м1:10

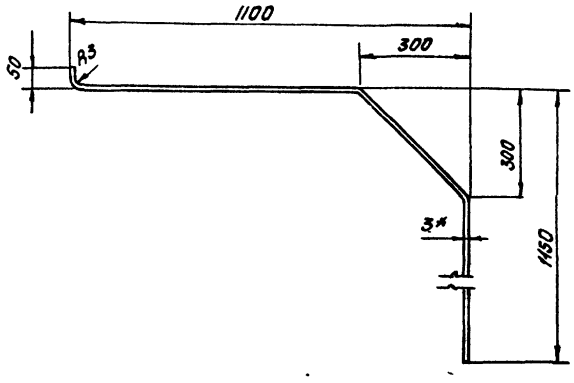

Поз. 3. Скоба правая
м1:2

Поз. 4. Скоба левая
м1:2
/остальное см. поз 3/

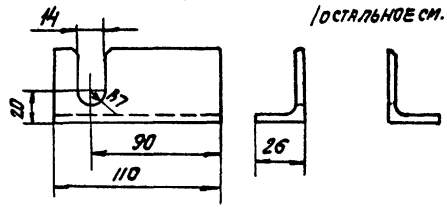

Развертка детали поз. 10
м1:10

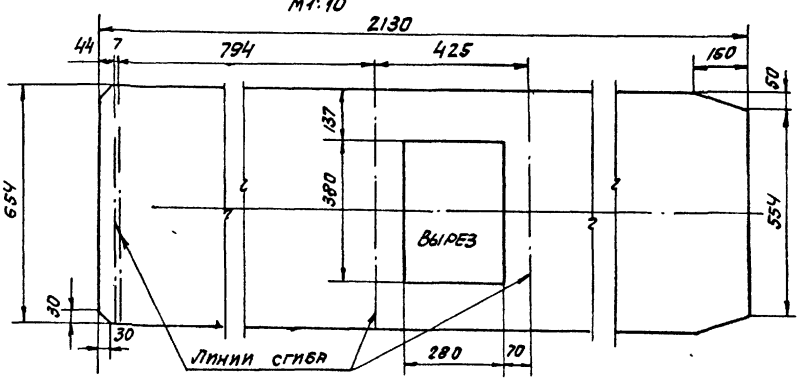

Поз. 5. Лапка
м1:5

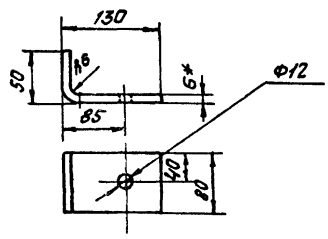

Поз. 11 Щиток
м1:10

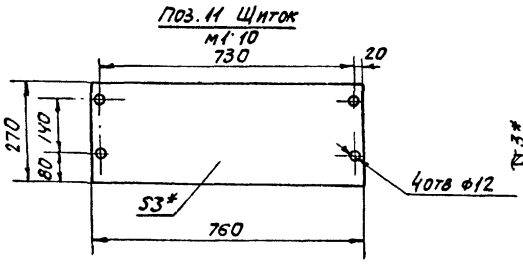

Е - Е
м1:2

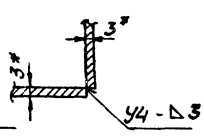

Поз. 12. Связь
м1:10

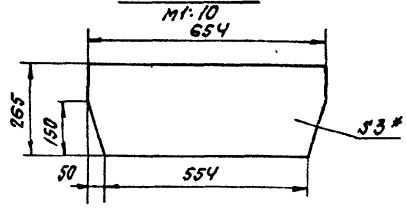

Г - Г
м1:5

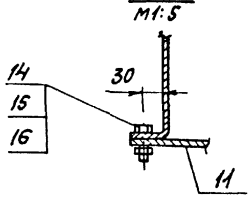

Д - Д
м1:5

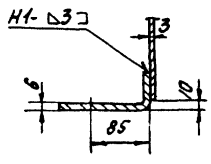

Изм	Лист	№ докум	Подп	Дата	АТ2.03.03.000СБ	Лист 2

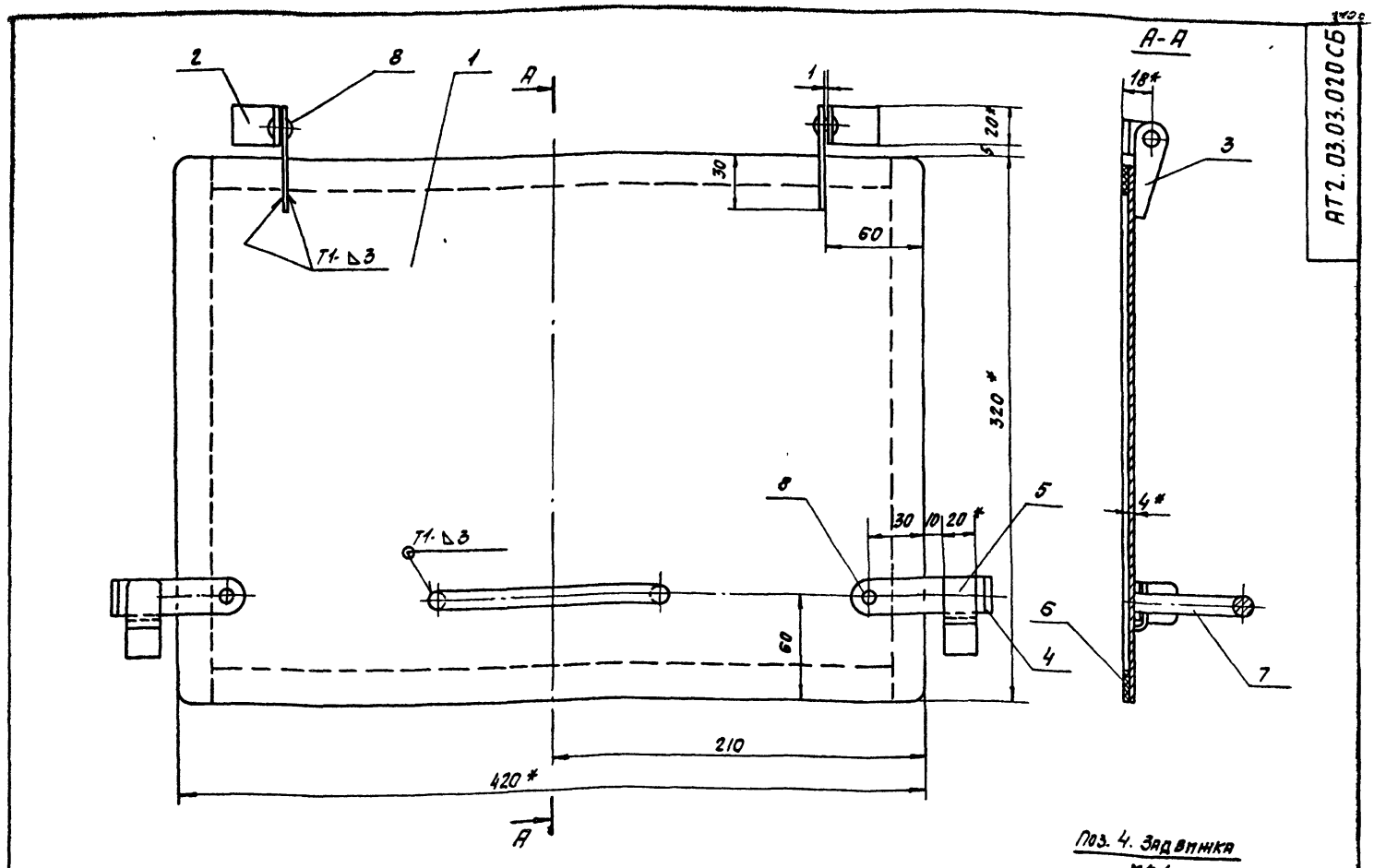

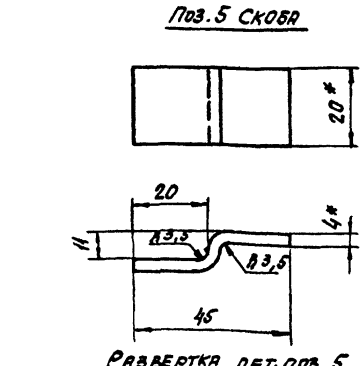

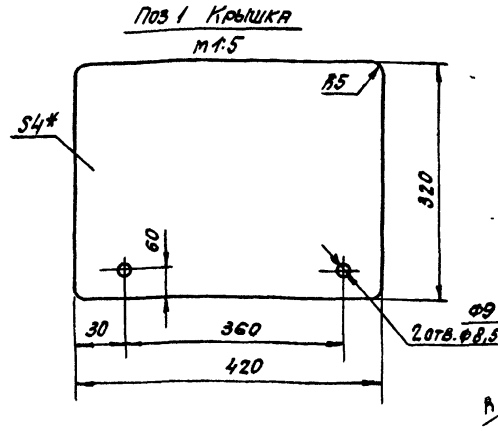

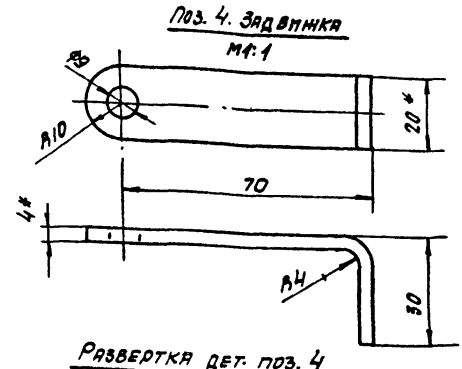

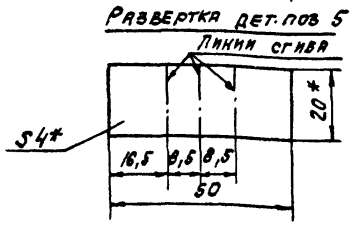

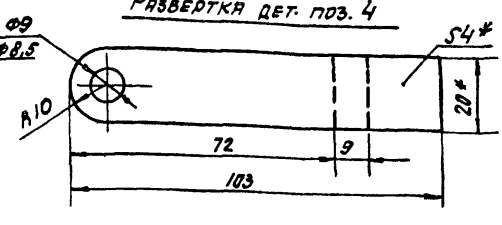

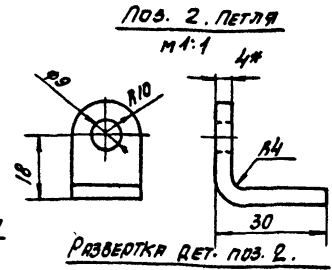

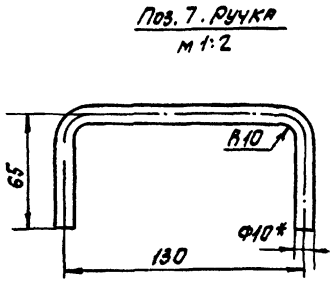

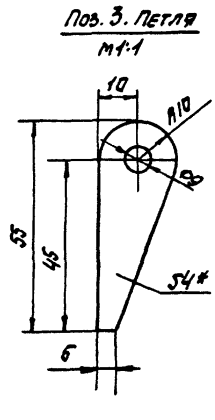

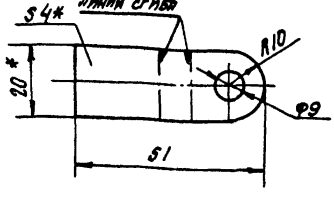

1. * Размеры для справок.
2. Предельные отклонения размеров $\pm \frac{t2}{2}$.
3. Кромки реза - Rz 160, отверстия - Rz 80, остальное ∇.
4. Сварные швы по ГОСТ 5264-80.
5. Электроды типа Э42 ГОСТ 9467-75.
6. Резину ставить на клей 88-НТУ МХП №УТ880-58.

					АТ2 03.03.020 СБ			
Изм	Лист	№ докум.	Подп.	Дата	Дверца	Лит.	Масса	Масшт.
Разраб.		Строганов		12.85		И	5.0	1:2
Пров		Зайцева		12.85		Лист	Листов 1	
Т.контр		Ройзман		12.85		Госстрой СССР САНТЕХПРОЕКТ г. Москва		
Рук.гр.		Зайцева		12.85				
Н.контр.		Либенсон		12.85				
Утв.		Ройзман		12.85				

Копировал: Сычева 21192-08 23 формат А2

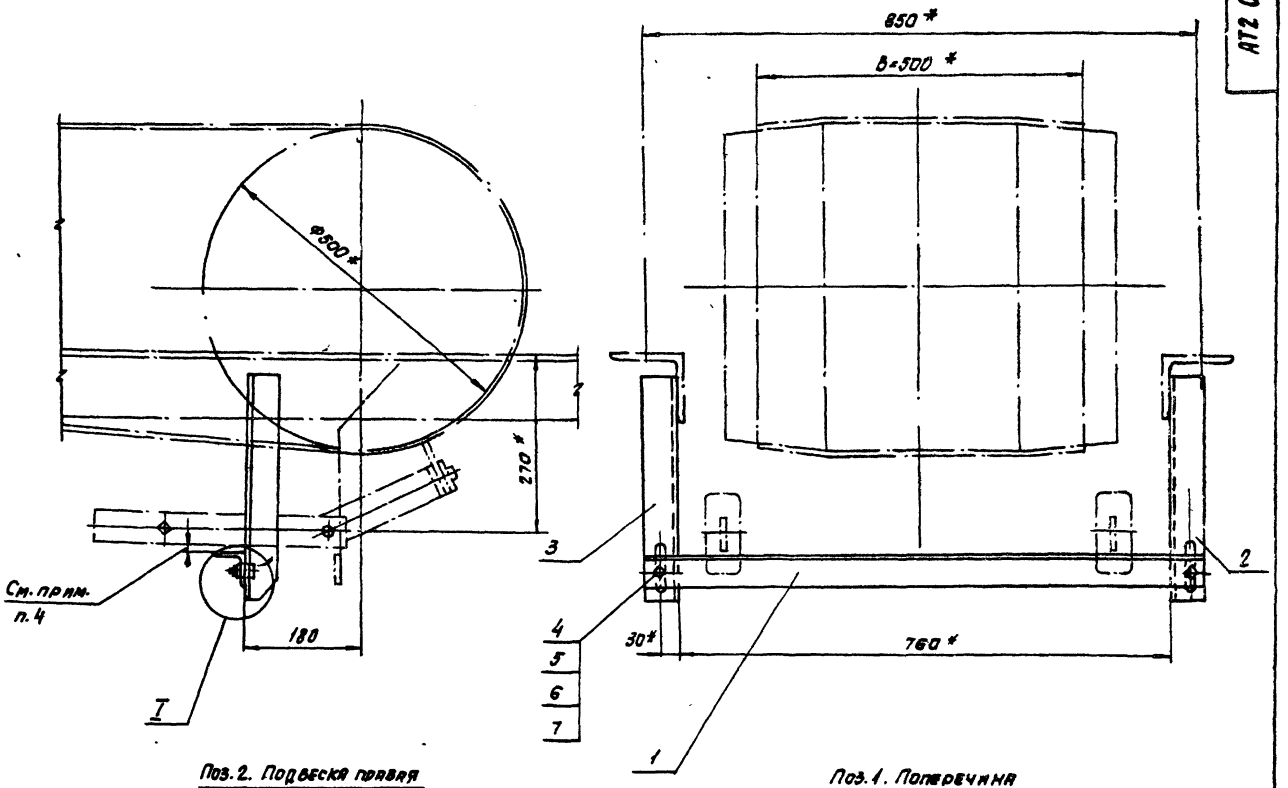

Поз. 2. Подвеска правая

Поз. 1. Поперечина

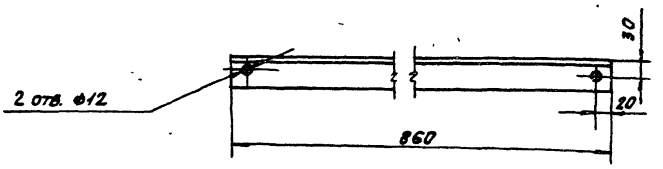

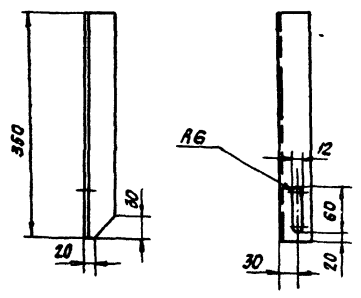

Поз. 3 Подвеска левая
(остальное см. поз. 2).

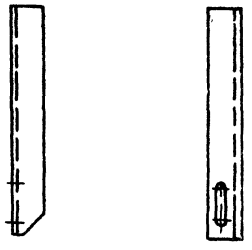

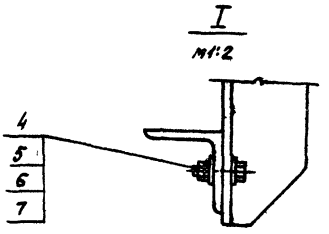

1. * Размеры для справок.
2. Предельные отклонения размеров $\pm \frac{t2}{2}$
3. Кромки реза – Rz 160, отверстия – Rz 80, остальное – ∇.
4. Установку уголка поз. 1 производить при снятой резине скребка. При опущенных рычагах с грузом должен быть обеспечен зазор 2-4 мм между лентой конвейера и металлическими деталями скребка.

					АТ2. 03. 05.000 СБ			
Изм.	Лист	№ докум.	Подп.	Дата	ОГРАНИЧИТЕЛЬ ХОДА СКРЕБКА. СБОРОЧНЫЙ ЧЕРТЕЖ	Лит.	Масса	Масштаб
Разраб.		Строганов		12.85		И	7,0	1:5
Пров.		Зайцева		12.85		Лист	Листов 1	
Т.контр.		Ройзман		12.85		Госстрой СССР САНТЕХПРОЕКТ г. Москва		
Рук.гр.		Зайцева		12.85				
Н.контр.		Либенсон		12.85				
Утв.		Ройзман		12.85				

Копировал: Сычева 21192-08

АТ2.03.06.000.СБ

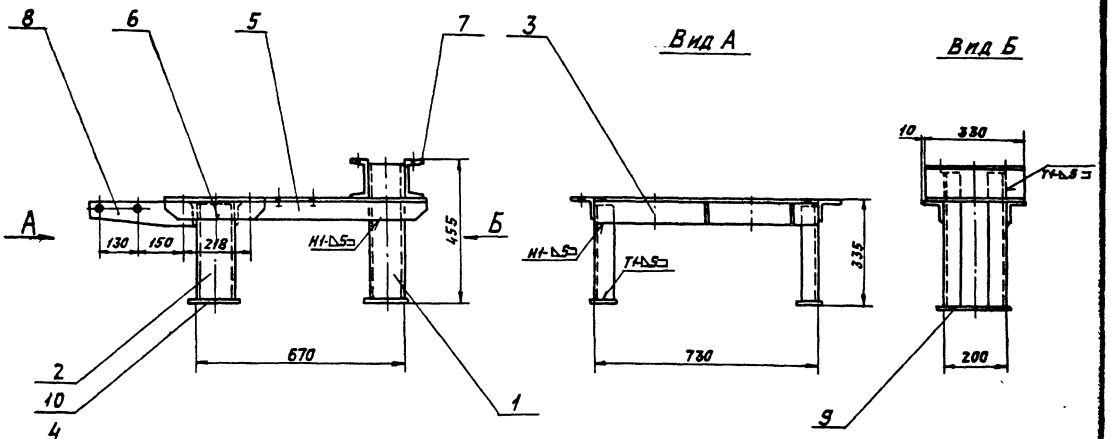

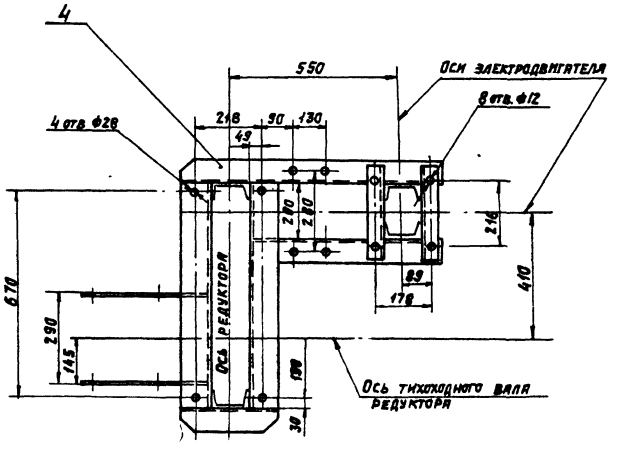

Поз.8. Кронштейн

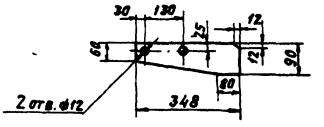

Поз. 4. Прогон

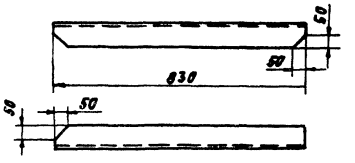

Поз.5. Прогон

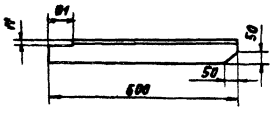

Поз.6. Связь

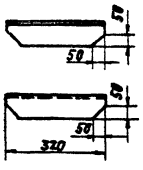

1. Предельные отклонения размеров $\pm \frac{t_2}{2}$
2. Кромки реза- $R_z 160$ ▽, отверстия- $R_z 80$ ▽, остальное- ✓.
3. Сварные швы по ГОСТ 5264-80.
4. Электроды типа Э42 ГОСТ 9467-75.

					АТ2.03.06.000.СБ			
Изм.	Лист	№ докум.	Подп.	Дата	РАМА ПРИВОДА.	Лит.	Масса	Масштаб
Разраб.		Строганов		12.85		И	78	1:10
Пров.		Зайцева		12.85	СБОРОЧНЫЙ ЧЕРТЕЖ.	Лист	Листов 1	
Т. контр.		Ройзман		12.85		ГОССТРОЙ СССР САНТЕХПРОЕКТ г. Москва		
Рук. гр.		Зайцева		12.85				
Н. контр.		Либенсон		12.85				
Утв.		Ройзман		12.85				

21192-08 25 Красноярск-Тюмень Формат А2

АТ2.03.08.000 СБ

Поз. 2. Ребро

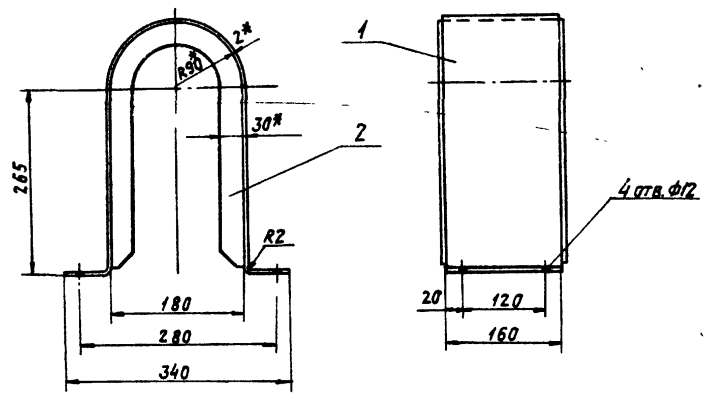

Поз. 1. Стенка
Развертка

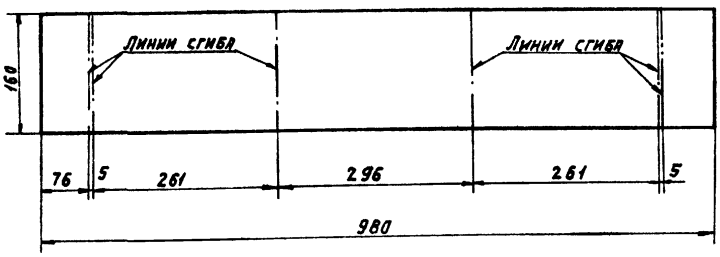

1. * Размеры для справок.
2. Предельные отклонения размеров $\pm \frac{t_2}{2}$.
3. Кромки реза - $R_z 160$, отверстия - $R_z 80$, остальное - ∇.
4. Сварные швы по ГОСТ 5264-80.
5. Сварка газовая, шов прерывистый 50/100, варить по контурам прилегания деталей.

Изм.	Лист	№ докум.	Подп.	Дата	АТ2.03.08.000 СБ		
Разраб.		Строганов		12.85	Ограждение муфты МУВП. Сборочный чертеж.	Лит.	Масса	Масштаб
Пров.		Зайцева		12.85		И	3,5	1:5
Т. контр.		Ройзман		12.85		Лист	Листов 1	
Рук. гр.		Зайцева		12.85		Госстрой СССР САНТЕХПРОЕКТ г. Москва		
Н. контр.		Либенсон		12.85				
Утв.		Ройзман		12.85				

Копировал: Логинова Формат А3

АТ2.03.07.000 СБ

Поз. 2. Ребро

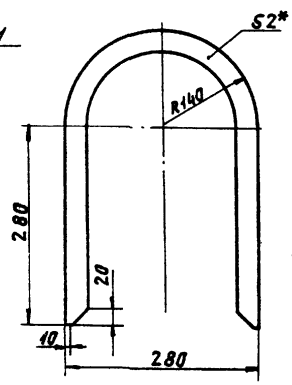

Поз. 3. Ребро

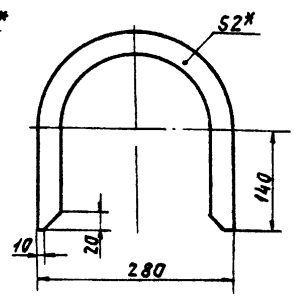

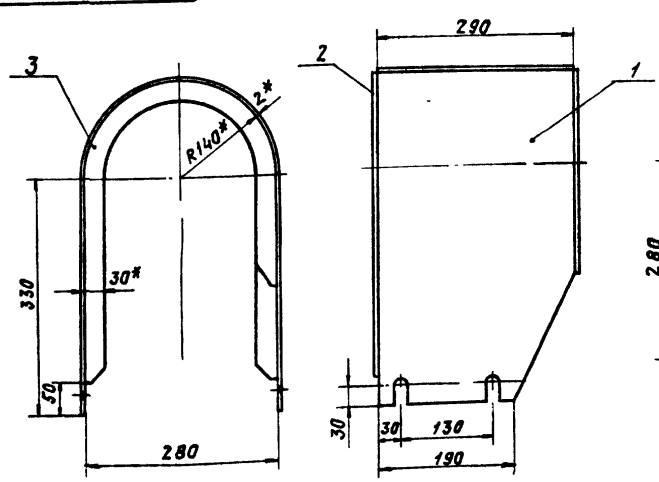

Поз. 1 Стенка
Развертка

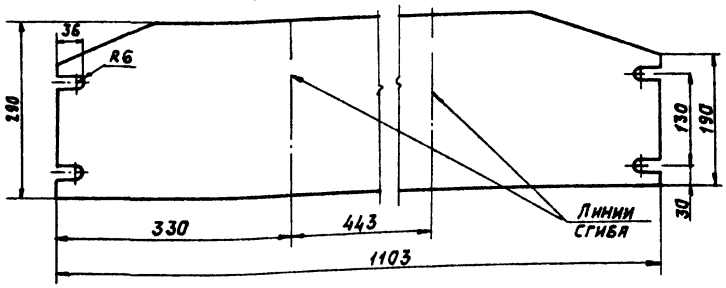

1. * Размеры для справок.
2. Предельные отклонения размеров $\pm \frac{t_2}{2}$.
3. Кромки реза - $R_z 160$, отверстия - $R_z 80$, остальное - ∇.
4. Сварные швы по ГОСТ 5264-80.
5. Сварка газовая, шов прерывистый 50/100, варить по контурам прилегания деталей.

Изм.	Лист	N докум.	Подп.	Дата	АТ2.03.07.000 СБ		
Разраб.		Строганов		12.85	Ограждение муфты КДН. Сборочный чертеж.	Лит.	Масса	Масштаб
Пров.		Зайцева		12.85		И	4.5	1:5
Т. контр.		Ройзман		12.85		Лист	Листов 1	
Рук. гр.		Зайцева		12.85		Госстрой СССР САНТЕХПРОЕКТ г. Москва		
Н. контр.		Либенсон		12.85				
Утв.		Ройзман		12.85				

21192-08 26 Копировал: Логинова Формат А3

АТ2.04.00.000.СБ

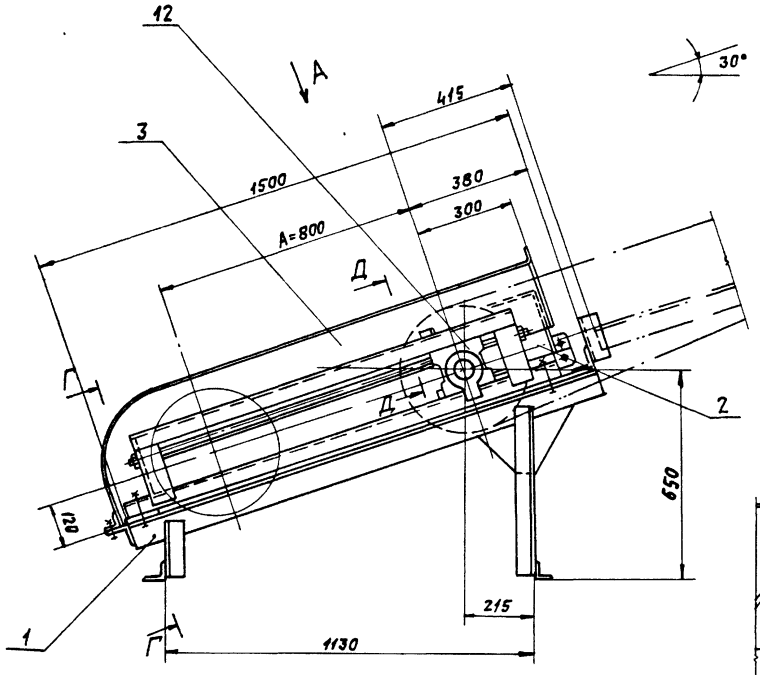

Б-Б

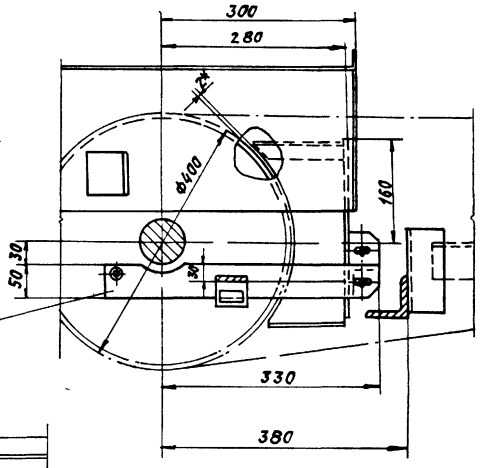

Вид А

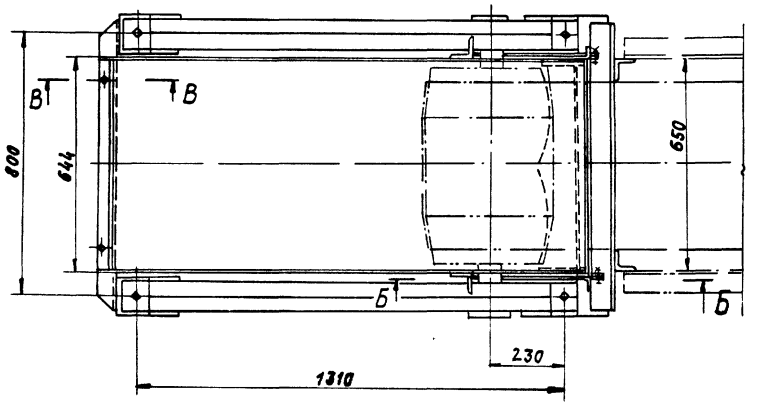

В-В

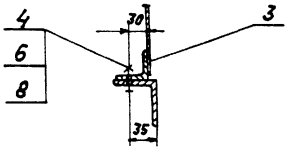

Д-Д

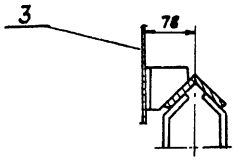

* Размер исполнительный, остальные - для справок.

Г-Г

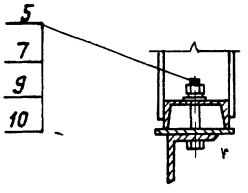

					АТ2.04.00.000.СБ			
Изм.	Лист	№ докум.	Подп.	Дата	Устройство натяжное винтовое. Сборочный чертеж.	Лит.	Масса	Масштаб
Разраб.		Строганов		12.95		И	297,0	1:10
Пров.		Зайцева		12.95		Лист	Листов 1	
Т. контр.		Ронзман		12.95			Госстрой СССР САНТЕХПРОЕКТ г. Москва	
Рук. гр.		Зайцева		12.95				
Н. контр.		Либенсон		12.95				
Утв.		Ронзман		12.95				
21192-08		27	Копировал: Логинова			Формат А2		

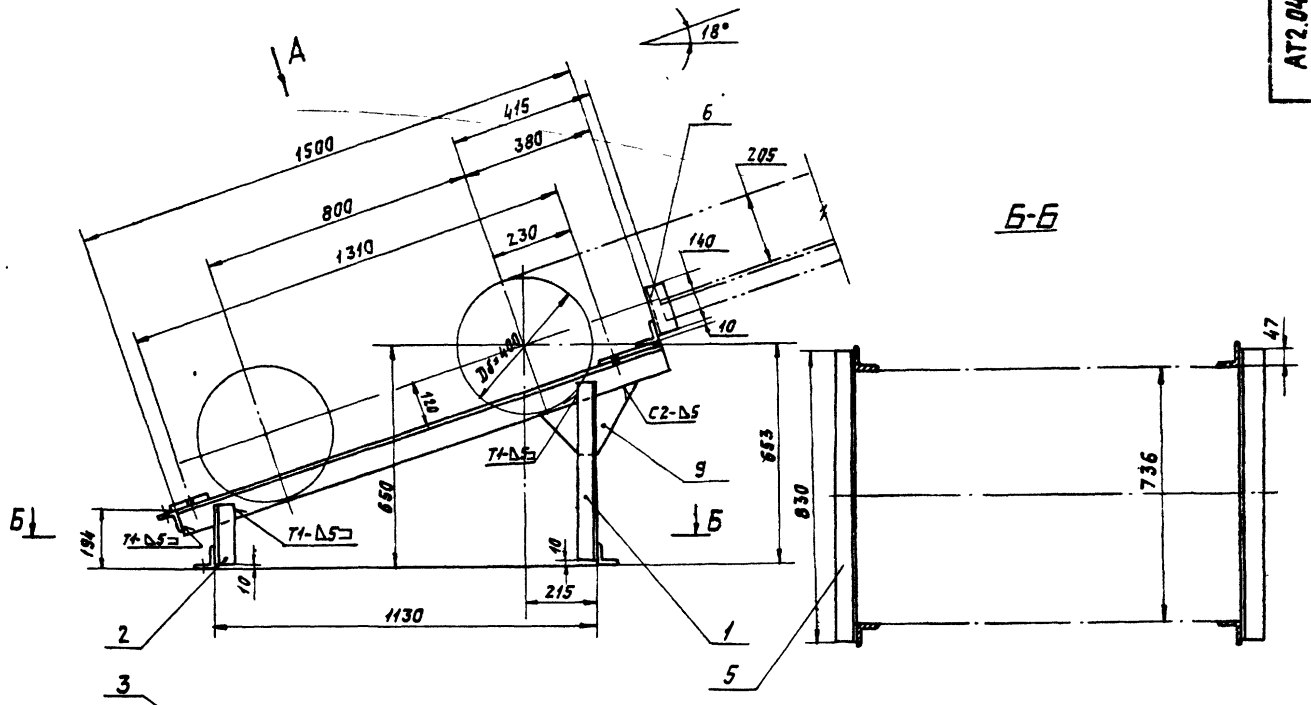

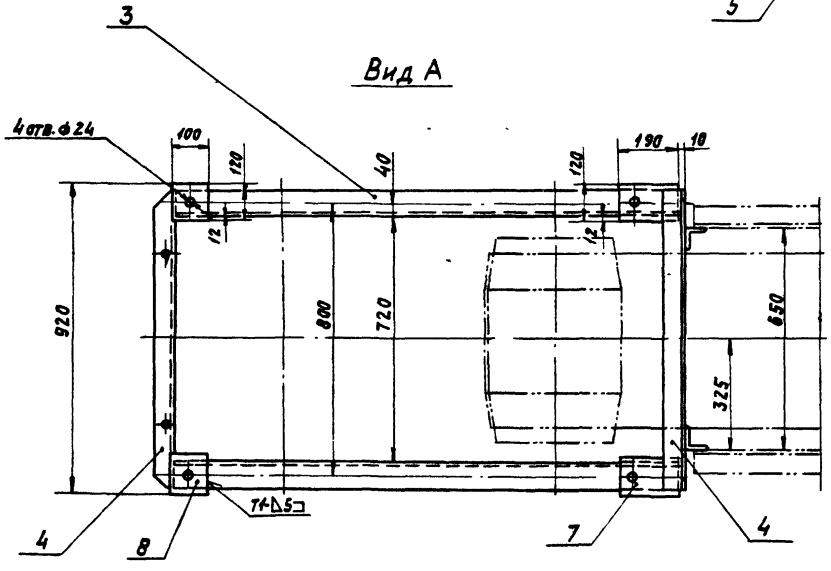

Поз. 9. Косынка

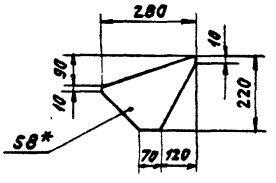

1. * Размер для справок.
2. Предельные отклонения размеров $\pm \frac{t_2}{2}$.
3. Кромки реза – $R_z 160$, отверстия – $R_z 80$, остальное – ▽
4. Сварные швы по ГОСТ 5264-80.
5. Электроды типа Э42 ГОСТ 9467-75

Поз. 4. Связь

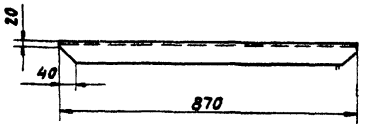

					АТ2.04.01.000 СБ		
Изм.	Лист	№ докум.	Подп.	Дата	Опора натяжки. Сборочный чертеж.	Лит.	Масса	Масштаб
Разраб.		Строганов		12.85		И	65	1:10
Пров.		Зайцева		12.85		Лист	Листов 1
Т.контр.		Роизман		12.85			
Рук. гр.		Зайцева		12.85		Госстрой СССР САНТЕХПРОЕКТ г. Москва	
Н.контр.		Либенсон		12.85			
Утв.		Роизман		12.85			

21192 08 28 Копировал: Логинова Формат А3

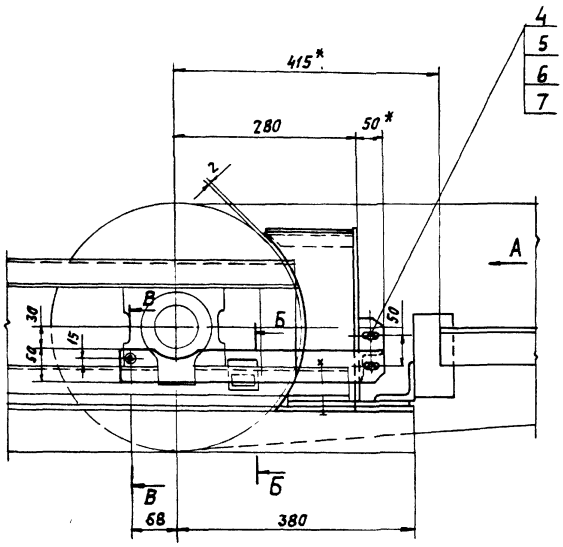

Вид А

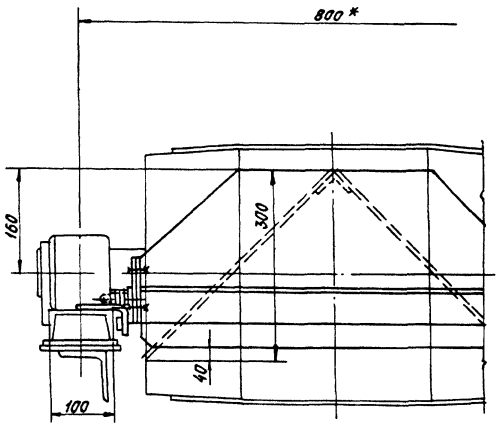

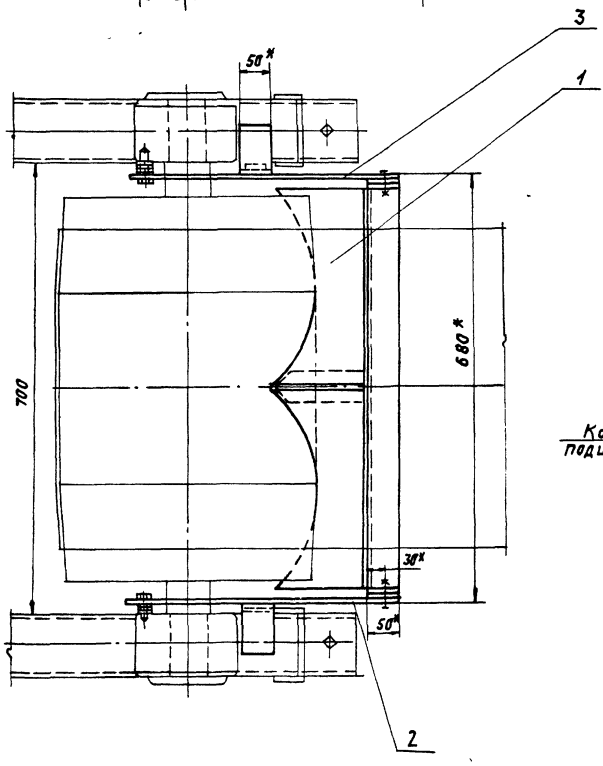

Б-Б

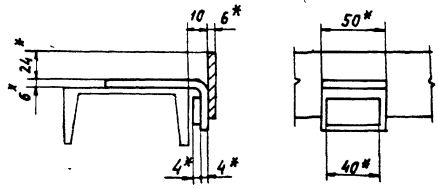

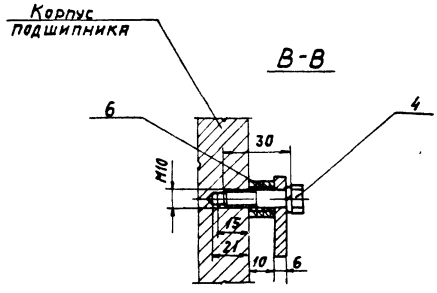

*Размеры для справок.

					АТ2.04.02.000.СБ	
Изм.	Лист	N докум.	Подп.	Дата	Очиститель барабана винтовой натяжки. Сборочный чертеж.	Лит. / Масса / Масштаб
Разраб.		Строганов		11.88		И / 14,0 / 1:5
Пров.		Зайцева		12.88		Лист / Листов 1
Т. контр.		Ройзман		12.88		Госстрой СССР САНТЕХПРОЕКТ г. Москва
Рук. гр.		Зайцева		12.88		
Н. контр.		Либенсон		12.88		
Утв.		Ройзман		12.88		

24482-08 29 Копировал: Логинова Формат А2

АТ2.04.02.010СБ

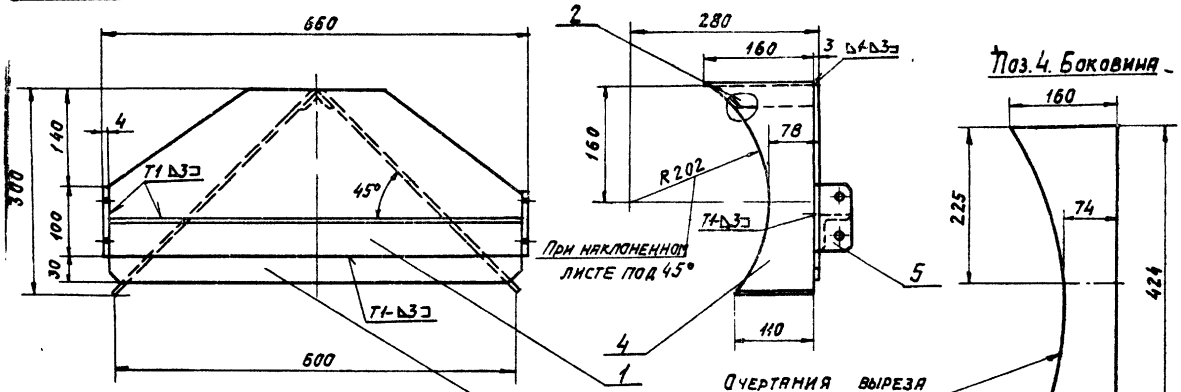

Поз. 3. Стенка

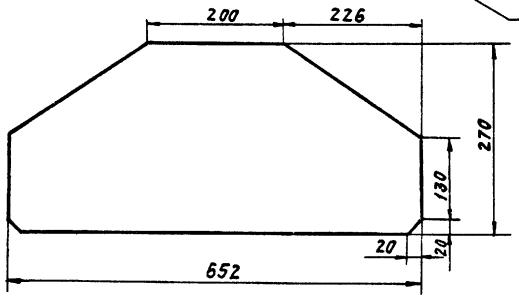

1. Предельные отклонения размеров $\pm \frac{IT2}{2}$
2. Кромки реза – $R_z 160$, отверстия – $R_z 80$, остальное – ▽.
3. Сварные швы по ГОСТ 5264-80.
4. Электроды типа Э42 ГОСТ 9467-75.

Поз. 5. Планка

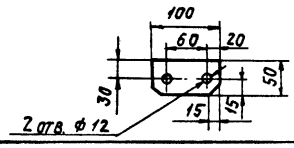

Поз. 2. Ребро

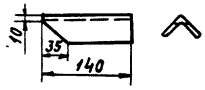

Изм.	Лист	№ докум.	Подп.	Дата	АТ2.04.02.010 СБ
Разраб.		Строганов		12.84	Плужок очистителя
Пров.		Зайцева		12.84	Сборочный чертеж.
Т. контр.		Ройзман		12.84	
Рук. гр.		Зайцева		12.84	
Н. контр.		Либенсон		12.84	
Утв.		Ройзман		12.84	

Лит.	Масса	Масштаб
И	9,0	1:5
Лист	Листов 1	

Госстрой СССР САНТЕХПРОЕКТ г. Москва

Копировал Логинова Формат А3

АТ2.04.02.020СБ

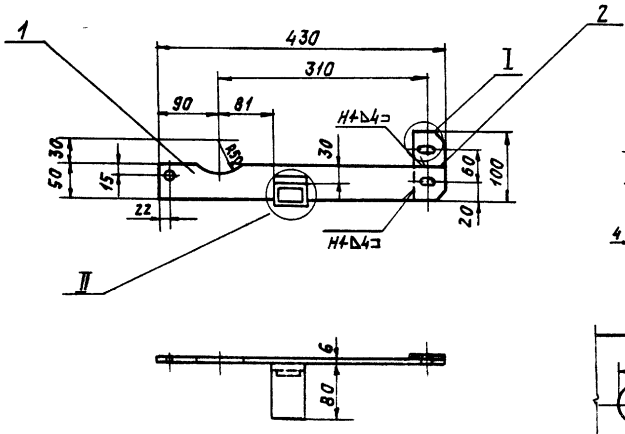

Рычаг левый
АТ2.04.02.020-01

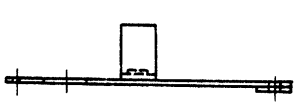

Поз. 1. Штанга

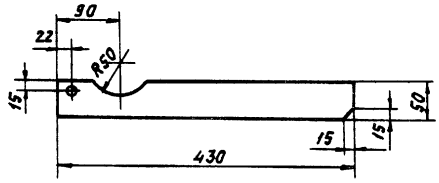

Поз. 2. Планка

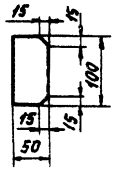

Поз. 3. Скоба

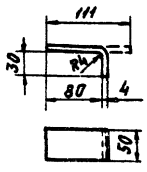

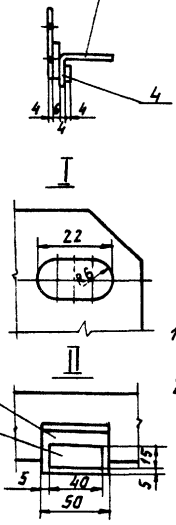

1. Предельные отклонения размеров $\pm \frac{IT2}{2}$
2. Кромки реза – $R_z 160$, отверстия – $R_z 80$, остальное – ▽.
3. Сварные швы по ГОСТ 5264-80.
4. Электроды типа Э42. ГОСТ 9467-75.

Изм.	Лист	№ докум.	Подп.	Дата	АТ2.04.02.020 СБ
Разраб.		Строганов		12.84	Рычаг правый.
Пров.		Зайцева		12.84	Сборочный чертеж
Т. контр.		Ройзман		12.84	
Рук. гр.		Зайцева		12.84	
Н. контр.		Либенсон		12.84	
Утв.		Ройзман		12.84	

Лит.	Масса	Масштаб
И	4,0	1:5
Лист	Листов 1	

Госстрой СССР САНТЕХПРОЕКТ г. Москва

 Копировал Логинова Формат А3

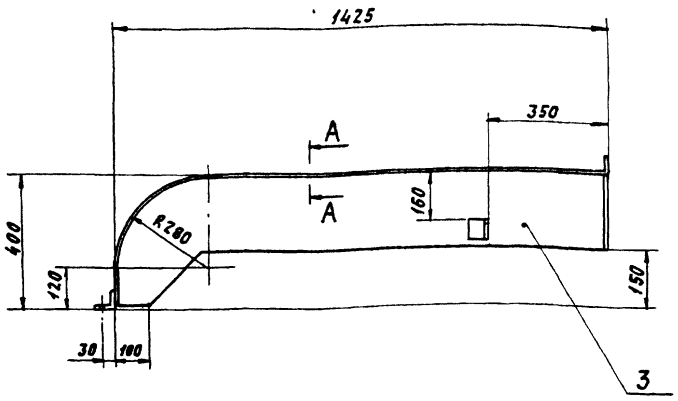

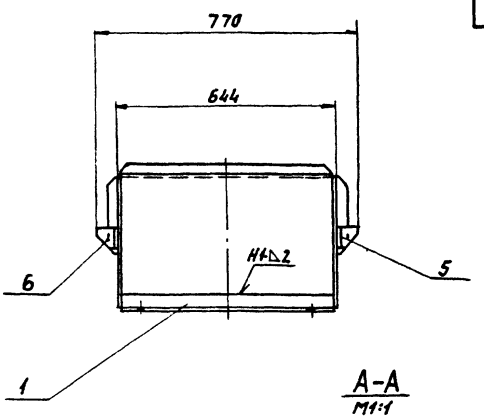

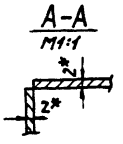

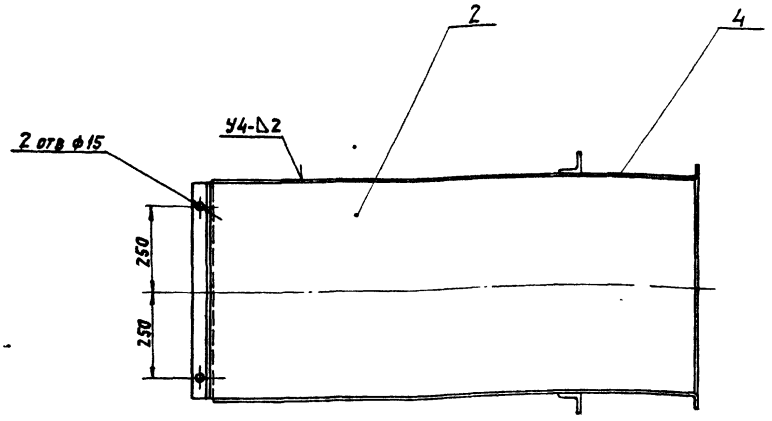

Поз. 5. Кронштейн

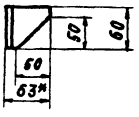

Поз.6. Кронштейн

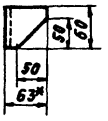

Развертка детали поз.3

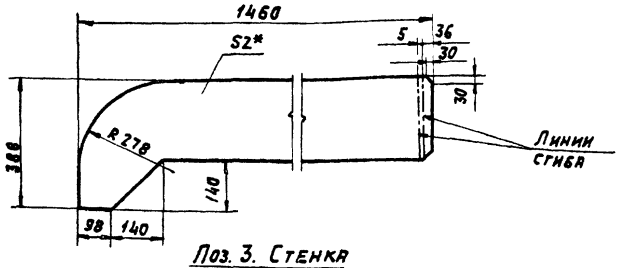

Поз. 3. Стенка

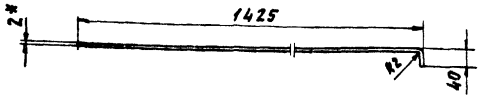

Поз. 4 Стенка
/остальное см. поз.3/



Поз.2. Крышка

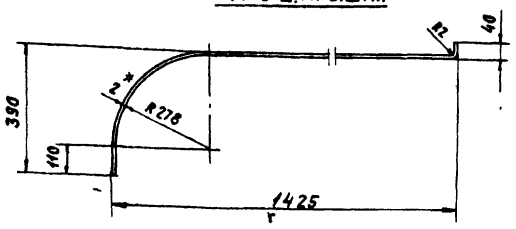

Развертка детали поз.2

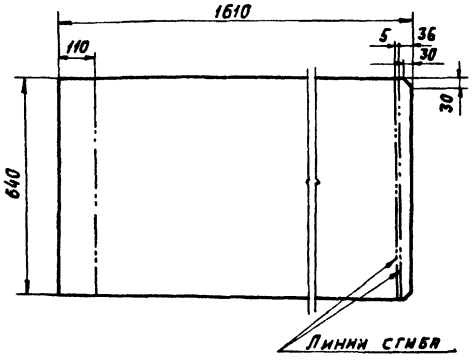

1 * Размеры для справок.
2. Предельные отклонения размеров $\pm \frac{t_2}{2}$.
3 Кромки реза – $R_z 160$, отверстия – $R_z 80$, остальное – ∇
4. Сварные швы по ГОСТ 5264-80.
5. Электроды типа Э42 ГОСТ 9467-75.

					АТ2.04.03.000 СБ		
Изм.	Лист	N докум.	Подп.	Дата	Ограждение натяжки. Сборочный чертеж.	Лит.	Масса	Масштаб
Разраб.		Строганов		12.86		И	30	1:10
Пров.		Зайцева		12.86		Лист	Листов 1
Т. контр.		Ромэман		12.86			
Рук. гр.		Зайцева		12.86		Госстрой СССР САНТЕХПРОЕКТ г. Москва	
Н. контр.		Либенсон		12.86			
Утв.		Ромэман		12.86			

24197-08 31 Копировал Логинова

Формат А2

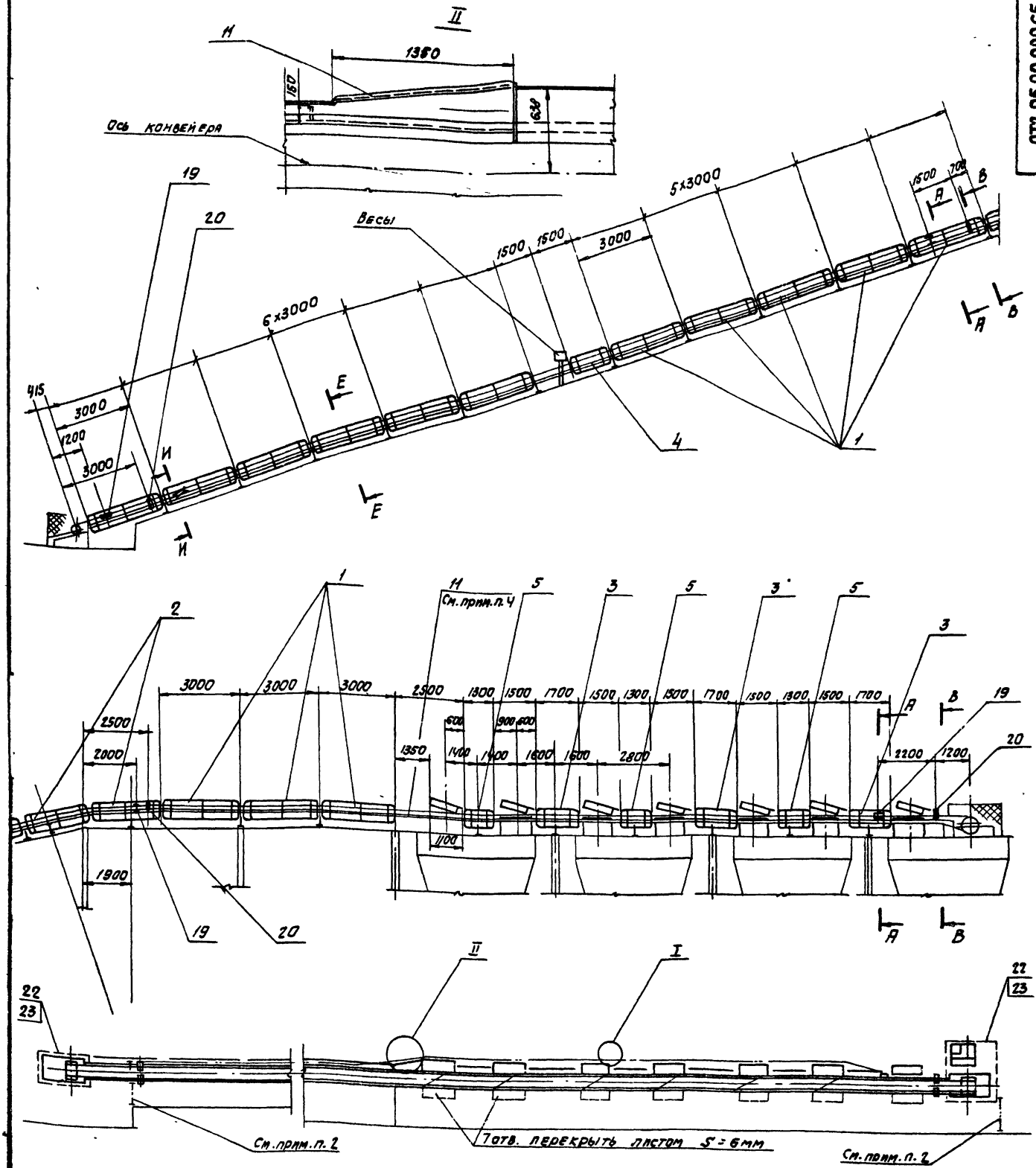

1. Ограждение конвейера и устройство выключающее канатное установить со стороны основного прохода конвейера.
2. Предусмотреть съемное ограждение для возможного прохода только при ремонтных работах.
3. Заказанные в спецификации сетка и уголок поз. 22; 23 предназначены для ограждений сетчатых, выполняемых по месту у натяжного и головного устройств, в виде съемных щитов высотой 1200 мм
4. Крайнюю панель ограждения соединить с воронкой сбрасывателя уголком поз. 11
5. Предельные отклонения размеров $\pm \frac{t_2}{2}$.
6. Кромки реза - Rz320, отверстий - Rz80, остальное - ∇.
7. Сварные швы по ГОСТ 5264-80.
8. Электроды типа Э42 ГОСТ 9467-75.
9.* Размеры для справок.

Изм	Лист	№ докум	Подп	Дата
Разраб		Строганов		12.85
Пров.		Зайцева		12.85
Т. контр.		Ройзман		12.85
Рук. гр.		Зайцева		12.85
Н. контр.		Ливенсон		12.85
Утв		Ройзман		12.85

АТ2.05.00.000 СБ

Установка ограждений и аварийных выключателей. Сборочный чертеж.

Лит.	Масса	Масштаб
И	650	1:100

Лист 1 | Листов 2

Госстрой СССР
САНТЕХПРОЕКТ
г. Москва

Копировал: [illegible] 21192 08 32. Формат А2

В-В
м1:5

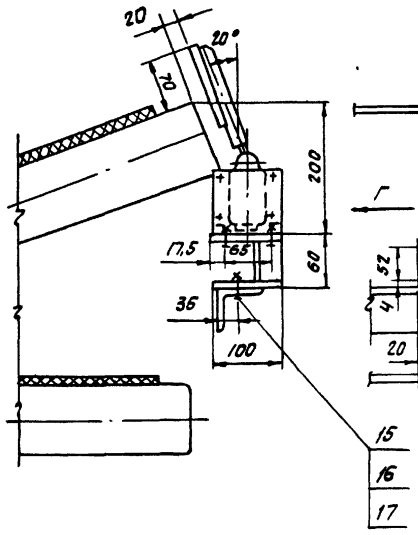

Вид Г

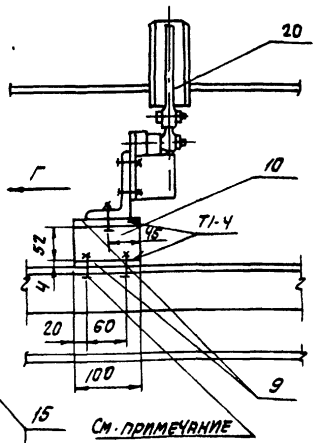

И-И
м1:10

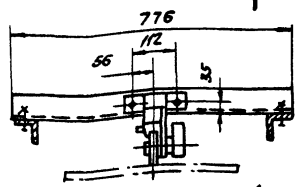

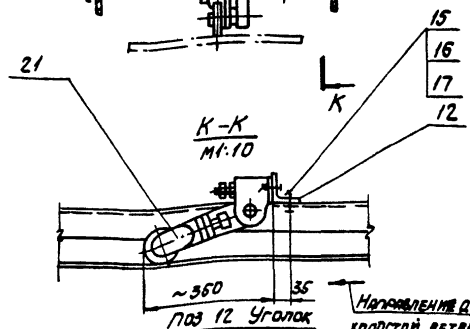

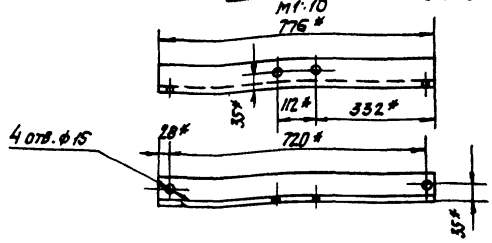

А-А
м1:10

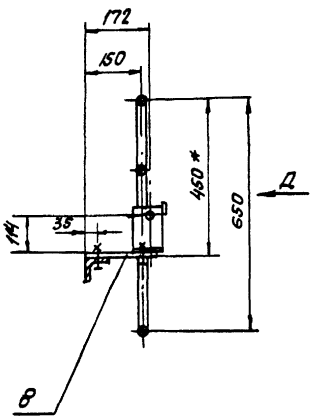

Вид Д
м1:10

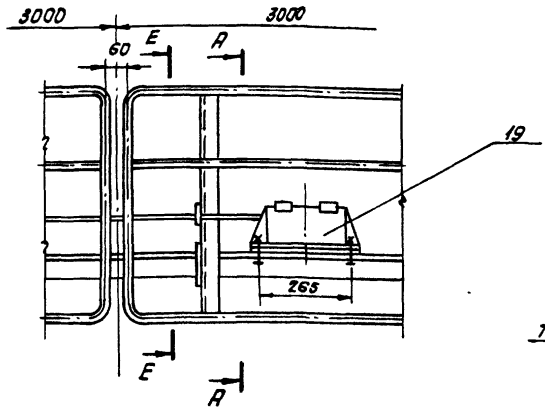

Е-Е
м1:10

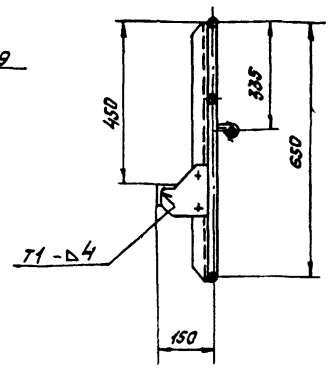

Поз.8. Полка
м1:10

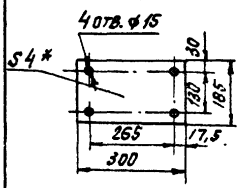

Б-Б
м1:20

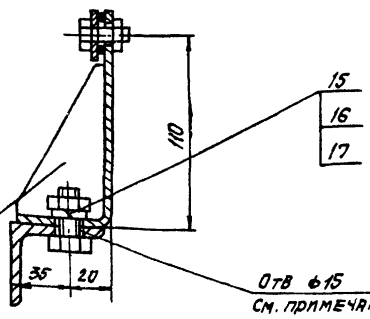

I
м1:10



Вид Ж повернуто
м1:2

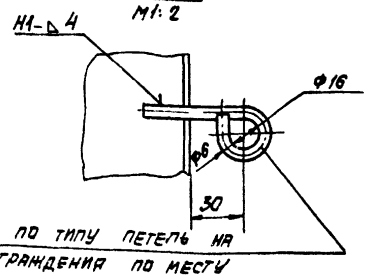

Выполнить по типу петель на панелях ограждения по месту

Кронштейн для закрепления конца каната входит в комплект поставки устройства выключающего

Отв. ф15 в кронштейне и секции средней части конвейера, выполнить при установке выключающего устройства по месту.

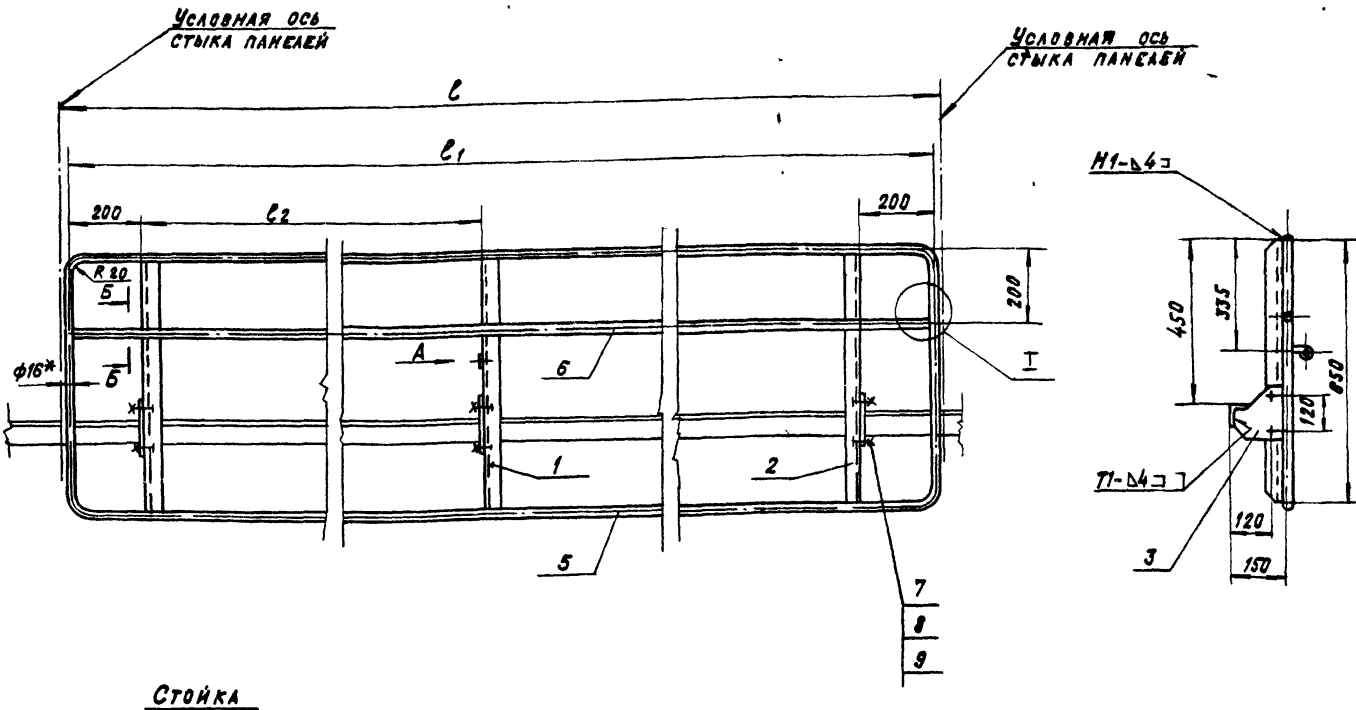

Стойка
М 1:5

Поз. 1 — изображено
Поз. 2 — зеркальное отражение

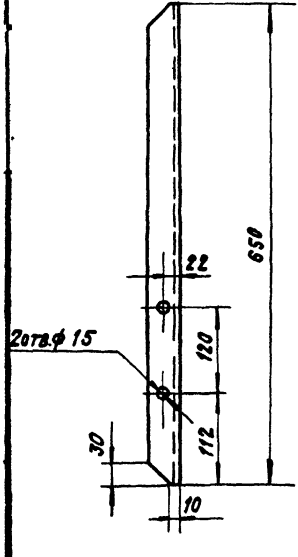

Поз. 3. Косынка
М 1:5

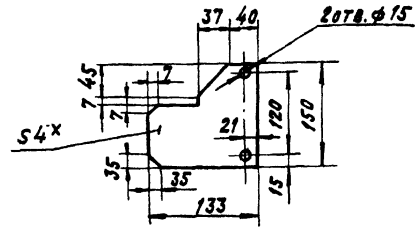

Вид А
М 1:2

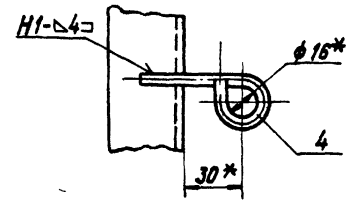

Поз. 4. Крючок
М 1:2

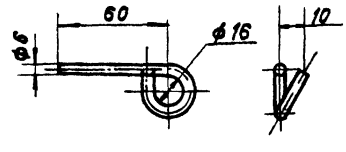

Б-Б
М 1:2

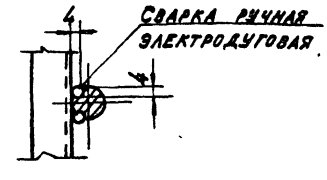

I
М 1:2

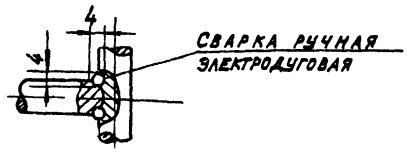

1. * Размеры для справок.
2. Предельные отклонения размеров $\pm \frac{t_2}{2}$
3. Кромки реза — Rz320, отверстия — Rz80.
4. Сварные швы по ГОСТ 5264-80.
5. Электроды типа Э42 ГОСТ 9467-75.
6. Развернутая длина детали поз. 4 l = 120мм.

Обозначение	Размеры, мм			Масса, кг
	l	l_1	l_2	
АТ2.05.01.000	3000	2940	1260	23
-01	2500	2440	1000	21
-02	1700	1640	600	17
-03	1500	1440	500	16
-04	1300	1240	400	15

Изм.	Лист	№ докум.	Подпись	Дата	АТ2.05.01.000 СБ			
Разраб.		Строганов		12.85	Панель ограждения. Сборочный чертеж	Литера	Масса	Масштаб
Пров.		Зайцева		12.85		И	См. табл.	1:10
Т.контр.		Ройзман		12.85		Лист	Листов 1	
Рук.гр.		Зайцева		12.85		Госстрой СССР Сантехпроект г. Москва		
Н.контр.		Либенсон		12.85				
Утв.		Ройзман		12.85				

21492-08 34 Копировал. Крайлина Формат А2

АТ2.06.00 000СБ

Вид А

Вид со стороны управления сбрасывателем

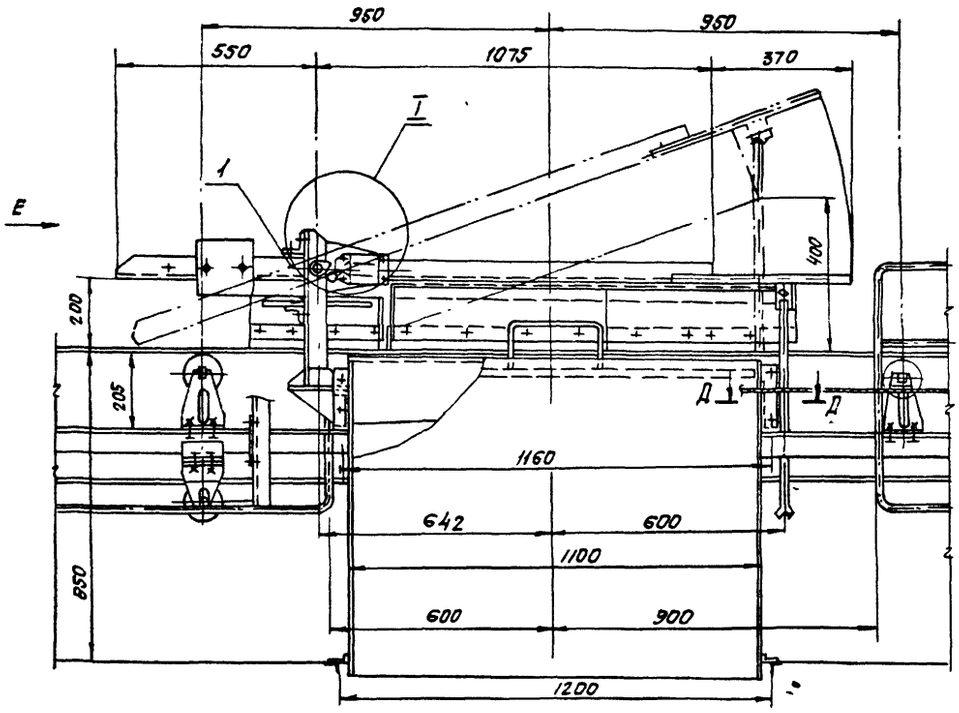

Вид Е

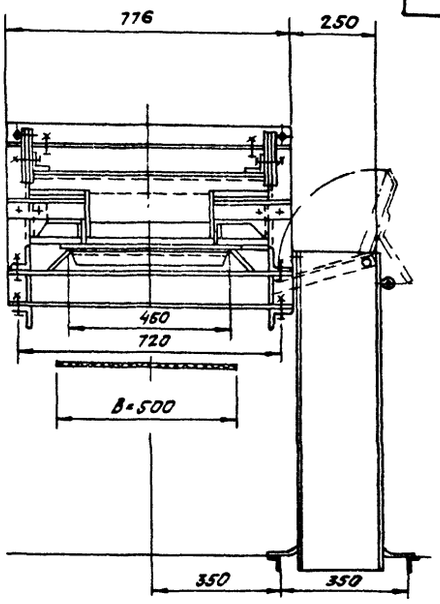

Расположение сбрасывателя на конвейере

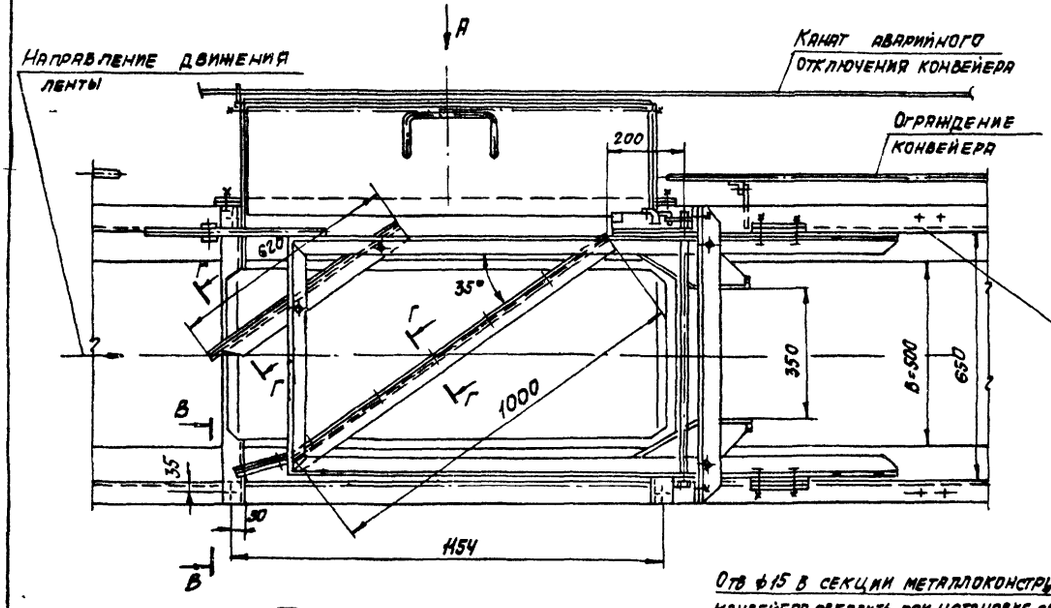

Д-Д

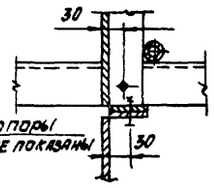

Роликоопоры условно не показаны

В-В повернуто

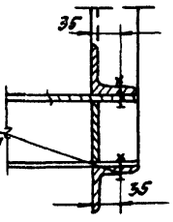

Отв ф15 в секции металлоконструкции конвейера сверлить при установке сбрасывателя

I

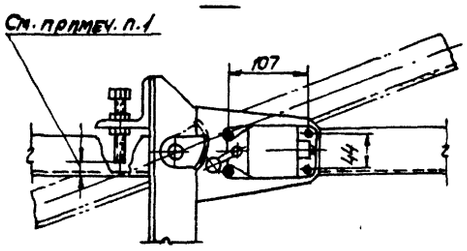

Г-Г

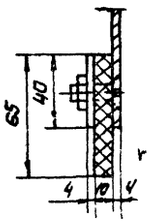

1. Минимальный зазор 3мм между поверхностью ленты конвейера и нижней кромкой металлической части плужка сбрасывателя обеспечить упорными винтами (см. узел I).
2. Положение противовесов и количество грузов в них определить опытным путем.
3. Установка упора конечного выключателя (узел I). должна обеспечить его срабатывание при поднятом плужке.

					АТ2.06.00.000СБ			
Изм	Лист	№докум.	Подп.	Дата	УСТАНОВКА СБРАСЫВАТЕЛЯ ОДНОСТОРОННЕГО. СБОРОЧНЫЙ ЧЕРТЕЖ	Лит	Масса	Масштаб
Разраб.		Строганов		12.85		И	165кг	1:10
Пров		Зайцева		12.85		Лист	Листов 1	
Т контр.		Ройзман		12.85		Госстрой СССР САНТЕХПРОЕКТ г. Москва		
Рук гр		Зайцева		12.85				
Н контр.		Либенсон		12.85				
Утв.		Ройзман		12.85				

21192-08 35 Копировал: [illegible] Формат А2

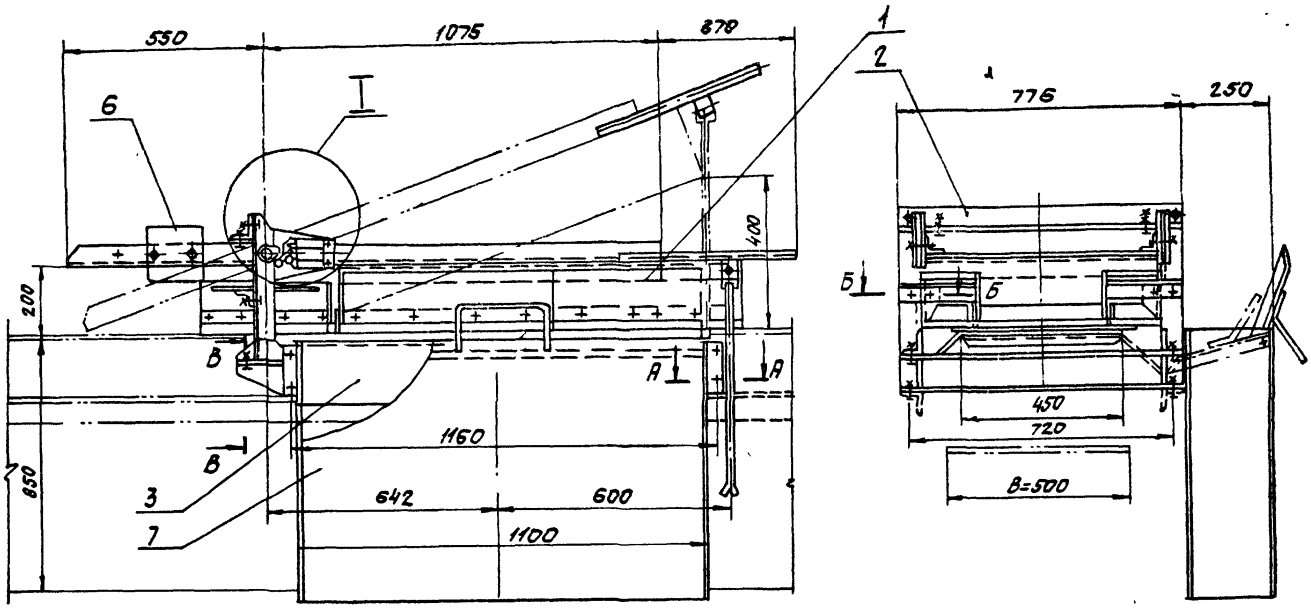

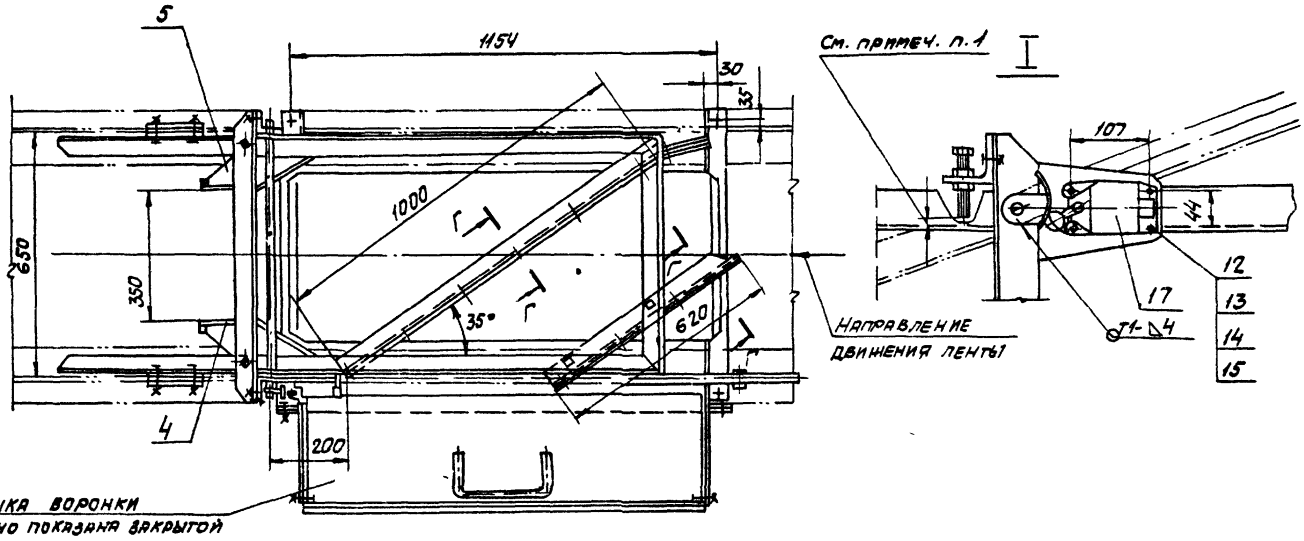

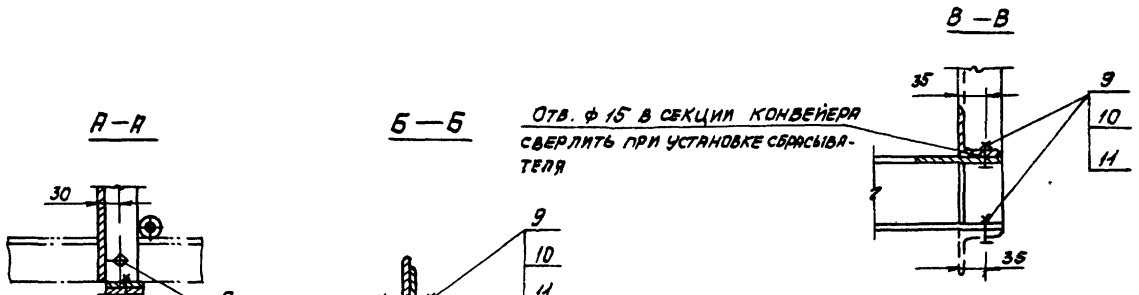

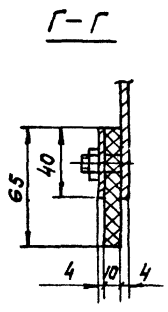

1. Минимальный зазор 3мм между лентой конвейера и нижней кромкой металлической части плужка сбрасывателя обеспечить упорными винтами (см. узел I).
2. Расположение противовесов и количество грузов в них определить опытным путем.
3. Установка управляющего упора конечного выключателя поз.17 должна обеспечить его срабатывание при поднятом плужке.

					АТ2.06.01.000 СБ			
Изм.	Лист	№ докум	Подп	Дата	СБРАСЫВАТЕЛЬ ОДНОСТОРОННИЙ СБОРОЧНЫЙ ЧЕРТЕЖ.	Лит.	Масса	Масштаб
Разраб		Либенсон		12.85		И	165	1:10
Пров		Зайцева		12.85		Лист	Листов 1	
Т контр		Ройзман		12.85		Госстрой СССР САНТЕХПРОЕКТ г. Москва		
Рук.гр.		Зайцева		12.85				
Н контр		Строганов		12.85				
Утв.		Ройзман		12.85				

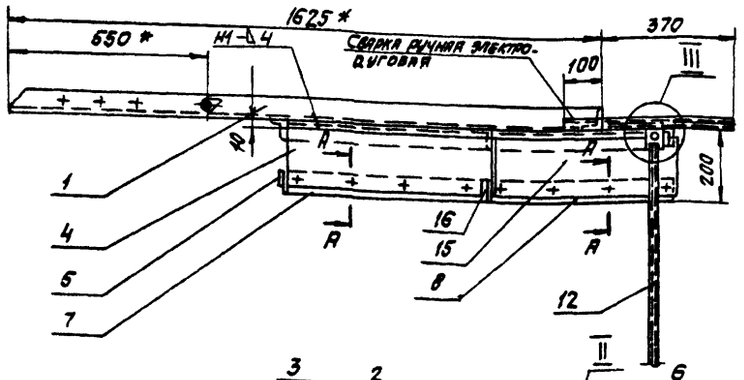

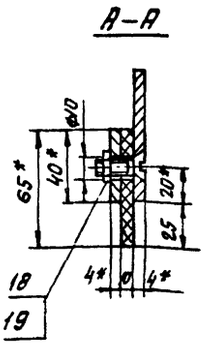

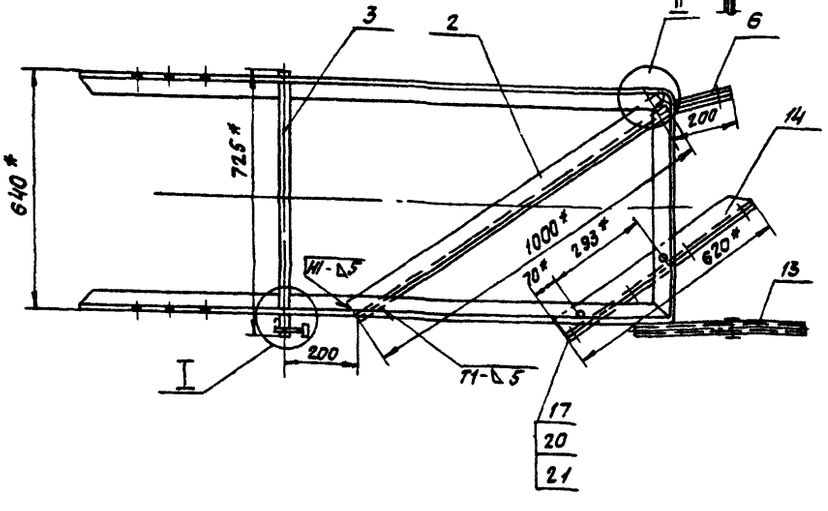

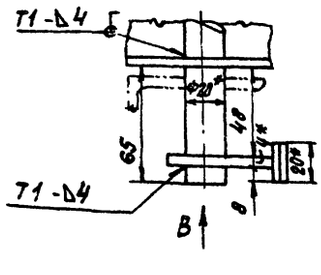

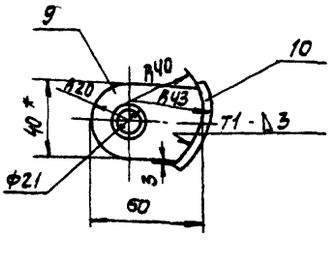

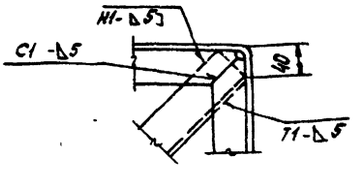

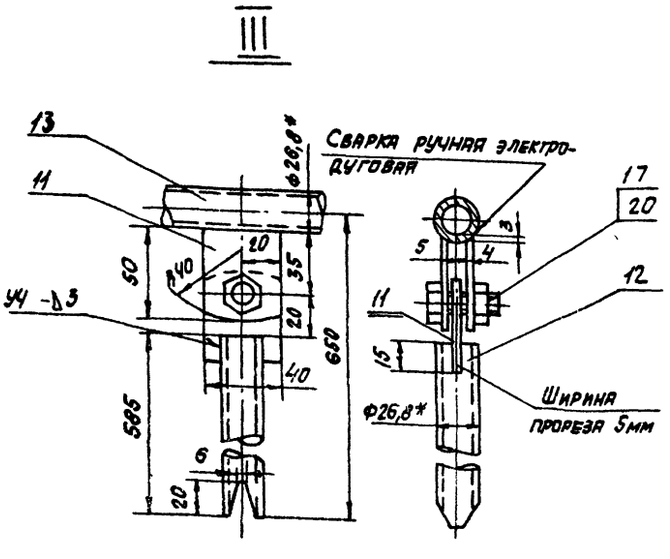

1*Размеры для справок.

2. Разметку полос, поз 5 и 6 и резины, поз.7 выполнить по листу, поз. 4. Полосу и резину поз. 16 и 8 разметать соответственно по листу поз. 15 (см. разрез А-А).

3 Предельные отклонения размеров $t \pm \frac{t_z}{2}$.

4. Кромки реза - Rz 320, отверстия - Rz 80.

					АТ2.06.01.010 СБ		
Изм.	Лист	№ докум.	Подп.	Дата			
Разраб.		Лавенсон		12.86	Плужок	Лит.	Масса	Масштаб
Пров.		Зайцева		12.86		И	38	1:10
Т.контр.		Ройзман		12.86	Сборочный чертеж.			
Рук.гр.		Зайцева		12.86		Лист	Листов 1	
Н.контр.		Строгонов		12.86		Госстрой СССР САНТЕХПРОЕКТ г. Москва		
Утв.		Ройзман		12.86				

Копировал: Сычева 24152-01 57 Формат А2

АТ2.06.01.011

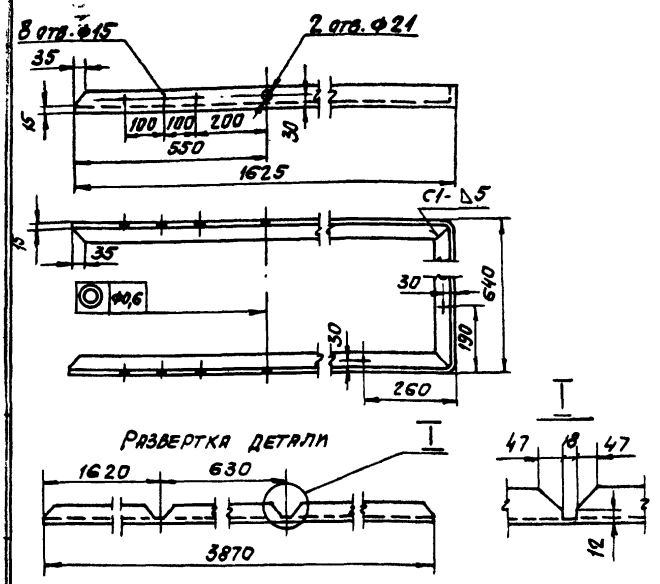

1. Предельные отклонения размеров $\pm \frac{t_2}{2}$
2. Кромки реза - $R_z 320$, отверстия - $R_z 80$

Изм.	Лист	№ докум.	Подп.	Дата	АТ2.06.01.011
Разраб.		Лившенсон			Кронштейн
Пров.		Зайцева			
Т.контр.		Ройзман			
Рук.гр		Зайцева			
Н.контр.		Лившенсон			
Утв.		Ройзман			

Лит.	Масса	Масштаб
И	14,5	1:10
Лист	Листов 1	

Госстрой СССР САНТЕХПРОЕКТ г. Москва

Уголок Б-50×50×5 ГОСТ 8509-72 / Ст 3-I ГОСТ 535-79

Копировал: Сычева Формат А4

АТ2.06.01.014

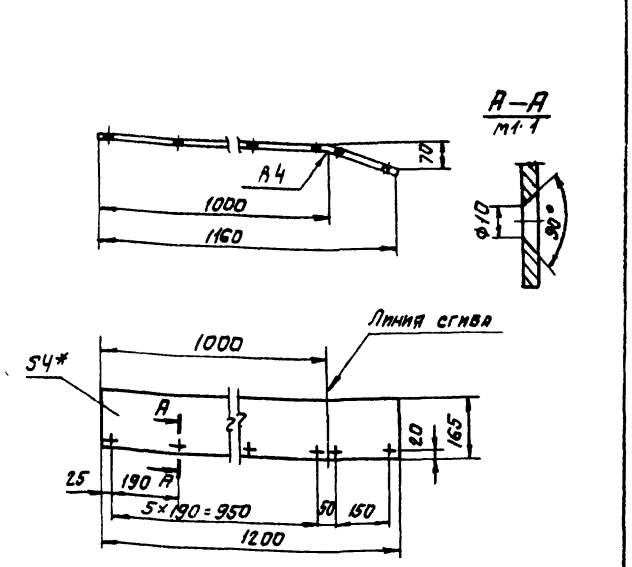

1. Кромки реза - $R_z 320$, отверстия - $R_z 80$.
2. Предельные отклонения размеров $\pm \frac{t_2}{2}$.
3. * Размер для справок

Изм.	Лист	№ докум.	Подп.	Дата	АТ2.06.01.014
Разраб.		Лившенсон			Лист
Пров.		Зайцева			
Т.контр.		Ройзман			
Рук.гр		Зайцева			
Н.контр.		Зайцева			
Утв		Ройзман			

Лит.	Масса	Масштаб
И	6,2	1:10
Лист	Листов 1	

Госстрой СССР САНТЕХПРОЕКТ г. Москва

Лист Б-ПН-4 ГОСТ 19903-74 / Вст 3-I ГОСТ 14637-79

Копировал: Сычева Формат А4

Инв. № подл. | Подпись и дата | Взам. инв. № | Инв. № дубл. | Подпись и дата

АТ2.06.01.025

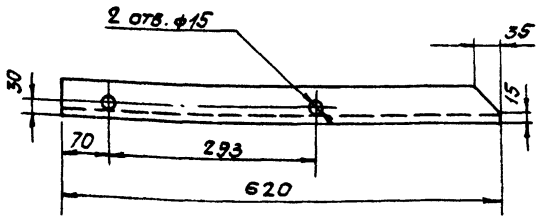

1. Кромки реза - $R_z 320$, отверстия - $R_z 80$
2. Предельные отклонения размеров $\pm \frac{t_2}{2}$.

Изм.	Лист	№ докум.	Подп.	Дата	АТ2.06.01.025
Разраб.		Лившенсон			Уголок
Пров.		Зайцева			
Т.контр.		Ройзман			
Рук.гр		Зайцева			
Н.контр.		Лившенсон			
Утв		Ройзман			

Лит.	Масса	Масштаб
И	2,3	1:10
Лист	Листов 1	

Госстрой СССР САНТЕХПРОЕКТ г. Москва

Уголок Б-50×50×5 ГОСТ 8509-72 / Ст 3-I ГОСТ 535-79

Копировал Сычева Формат А4

АТ2.06.01.026

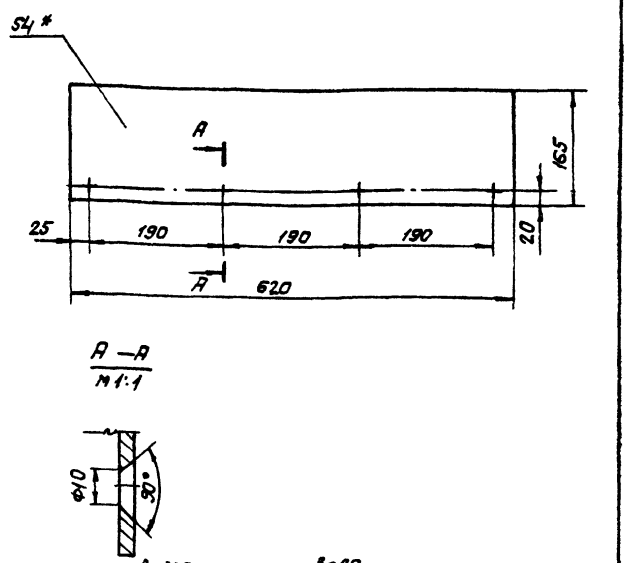

1. Кромки реза - $R_z 320$, отверстия - $R_z 80$
2. Предельные отклонения размеров $\pm \frac{t_2}{2}$.
3. * Размер для справок.

Изм.	Лист	№ докум.	Подп.	Дата	АТ2.06.01.026
Разраб.		Лившенсон			Лист
Пров.		Зайцева			
Т.контр.		Ройзман			
Рук.гр		Зайцева			
Н.контр.		Лившенсон			
Утв		Ройзман			

Лит.	Масса	Масштаб
И	3,2	1:5
Лист	Листов 1	

Госстрой СССР САНТЕХПРОЕКТ г. Москва

Лист Б-ПН-4 ГОСТ 19903-74 / Вст 3-I ГОСТ 14637-79

Копировал. Сычева 21192-08 38 Формат А4

Инв. № подл. | Подпись и дата | Взам. инв. № | Инв. № дубл. | Подпись и дата

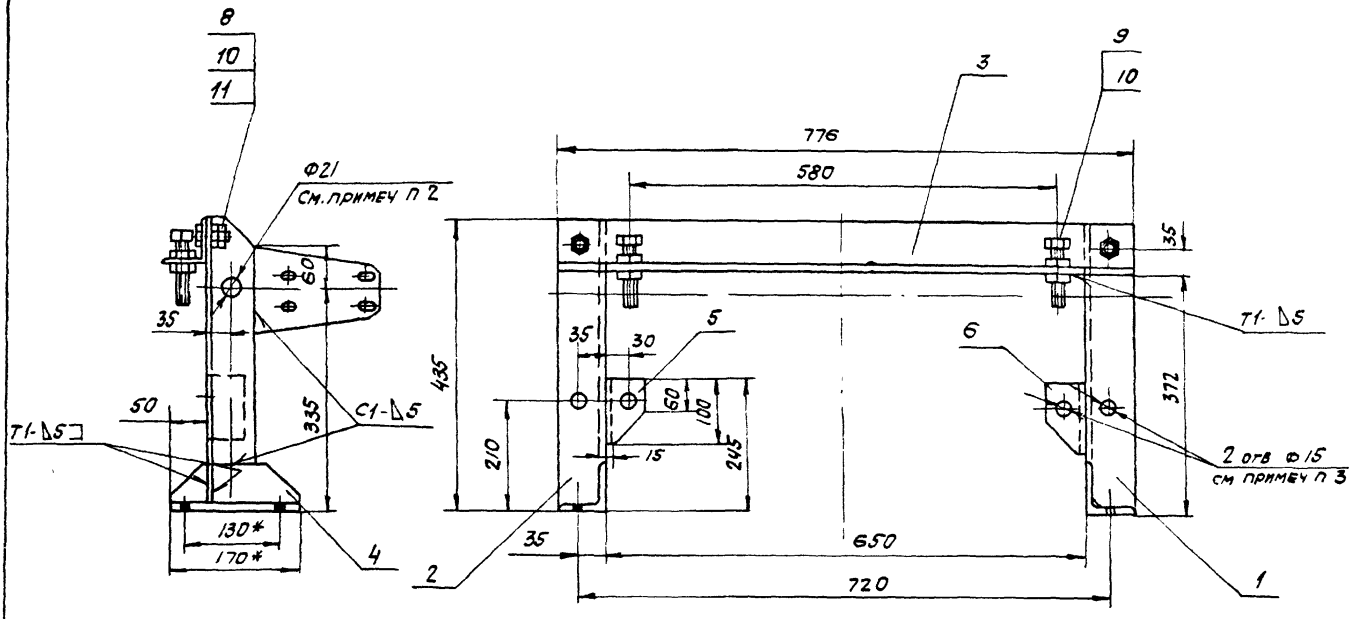

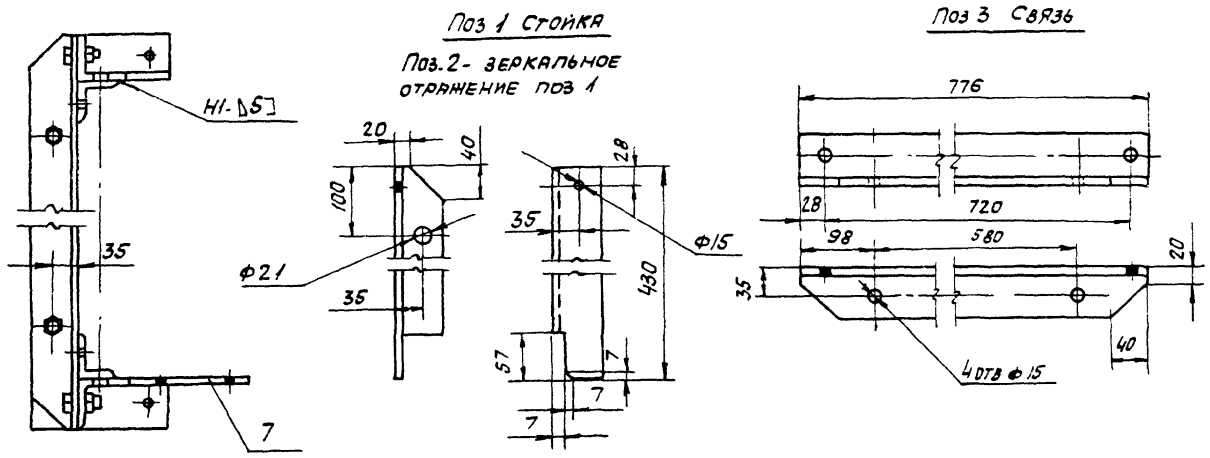

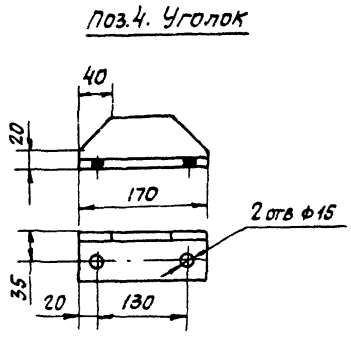

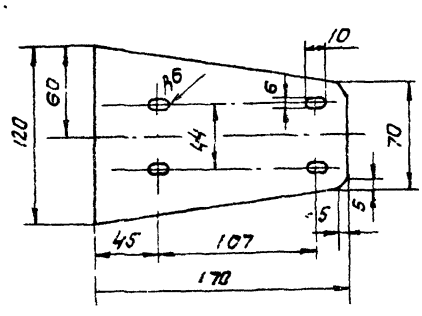

1.* Размеры для справок.

2 Несоосность отв. Ф21 в двух стойках поз. 1 и 2. относительно общей оси не более 0,6 мм.

3 Отв Ф15, в стойках поз 1 и 2 и уголках поз 5 и 6, выполнить после сварки всех деталей стойки.

4. Предельные отклонения размеров $\pm \frac{t_2}{2}$.

5 Кромки реза- ∇ Rz 320, отверстия - ∇ Rz 80, остальное- ∇.

6 Сварные швы по ГОСТ 5264-80.

7. Электроды типа Э42 ГОСТ 9467-75.

					АТ2.06.01.030 СБ		
Изм.	Лист	№ докум.	Подп.	Дата	Опора.	Лит	Масса	Масштаб
Разраб		Либенсон		12.81		И	13	1:5
Пров		Зайцева		12.81	Сборочный чертеж	Лист	Листов 1
Т. контр.		Ронзман		12.81			
Рук. гр.		Зайцева		12.81		Госстрой СССР	
Н. контр.		Строганов		12.81		САНТЕХПРОЕКТ	
Утв.		Райзман		12.81		г. Москва	

Копировал Сычева 211-32 08 39 Формат А2

АТ2.06.01.040СБ

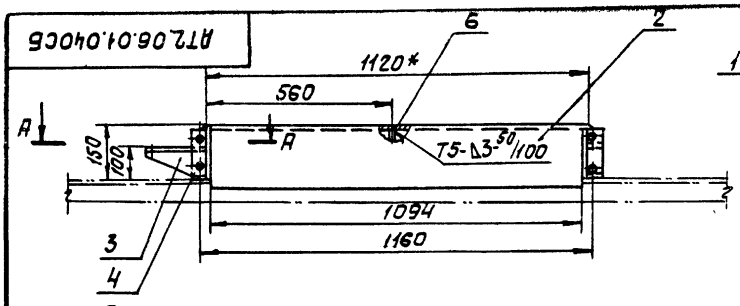

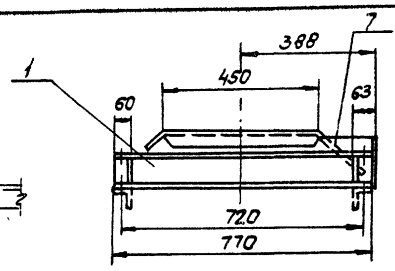

Вид В

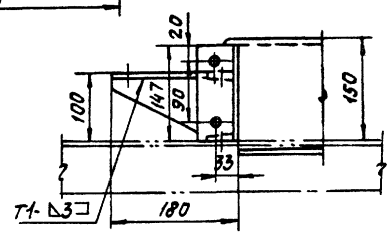

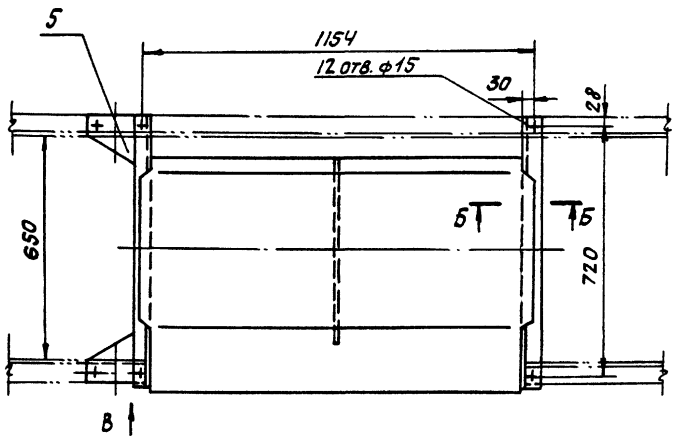

1. Предельные отклонения размеров $t \pm \frac{t2}{2}$.
2. Кромки реза- ∇ Rz 320, отверстия - ∇ Rz 80, остальное - ∇.
3. Сварные швы по ГОСТ 5264-80.
4. Электроды типа Э42 ГОСТ 9467-75.
5. * Размеры для справок.

А–А

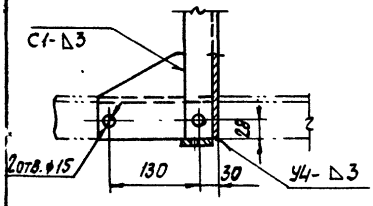

Б–Б

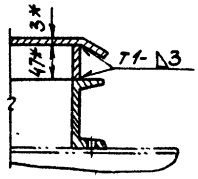

					АТ2.06.01.040СБ			
Изм.	Лист	№ докум.	Подп.	Дата	Стол.	Лит.	Масса	Масштаб
Разраб.		Лавенсон		12.85		И	38	1:10
Пров.		Зайцева		12.85	Сборочный чертеж.	Лист	Листов 1	
Т. контр.		Ронзман		12.85		Госстрой СССР		
Рук. гр.		Зайцева		12.85		САНТЕХПРОЕКТ г. Москва		
Н. контр.		Акулова		12.85				
Утв.		Ронзман		12.85				

Копировал: Сычева Формат А3

АТ2.06.01.042

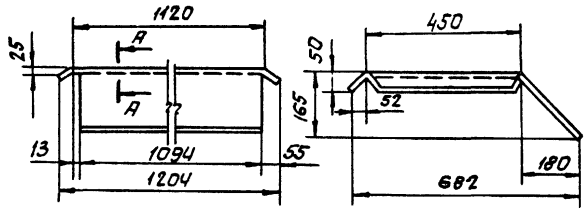

А–А
М 1:1

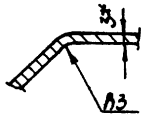

Развертка детали

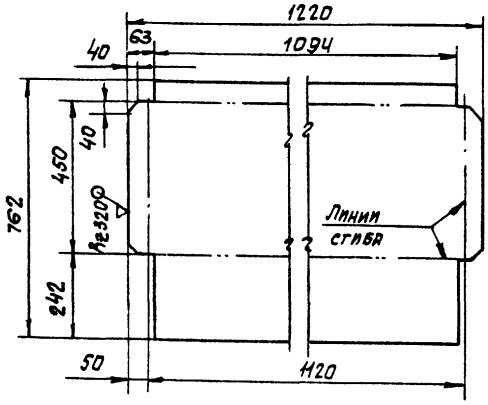

1 * Размер для справок.
2. Предельные отклонения размеров $\pm \frac{t2}{2}$.

					АТ2.06.01.042			
Изм.	Лист	№ докум.	Подп.	Дата	Стенка.	Лит.	Масса	Масштаб
Разраб.		Лавенсон		12.85		И	29,8	1:10
Пров.		Зайцева		12.85		Лист	Листов 1	
Т. контр.		Ронзман		12.85		Госстрой СССР		
Рук. гр.		Зайцева		12.85		САНТЕХПРОЕКТ г. Москва		
Н. контр.		Акулова		12.85				
Утв.		Ронзман		12.85				

Лист 8 ПЛ-3 ГОСТ 19903-74
В Ст 3-I ГОСТ 16523-70

Копировал: Сычева Формат А3

АТ2.06.01.043

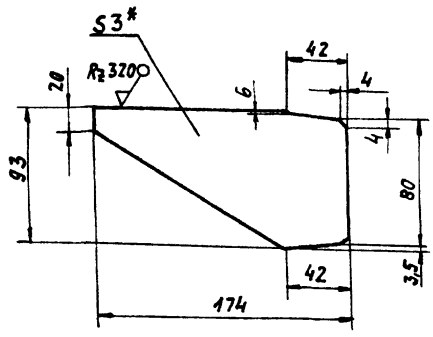

1. * Размер для справок.
2. Предельные отклонения размеров $\pm \frac{t_2}{2}$.

Изм.	Лист	№ докум.	Подп.	Дата
Разраб.		Либенсон		12.85
Пров.		Зайцева		12.85
Т. контр.		Роизман		12.85
Рук. гр.		Зайцева		12.85
Н. контр.		Якупова		12.85
Утв.		Роизман		12.85

АТ2.06.01 043

Ребро

Лит	Масса	Масштаб
И	0,3	1:2,5

Лист	Листов 1

Лист Б-ПН-3 ГОСТ 19903-74
ВСт3-ГОСТ 16523-70

Госстрой СССР
САНТЕХПРОЕКТ
г. Москва

Копировал Логинова

Формат А4

АТ2.06.01.070.СБ

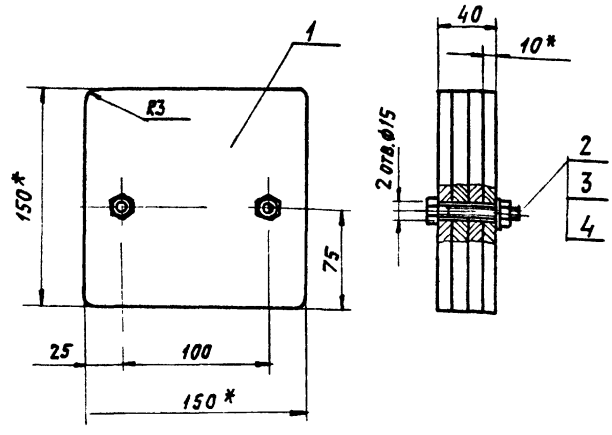

1. * Размеры для справок
2. Предельные отклонения размеров $\pm \frac{t_2}{2}$.
3. Кромки реза- ∇ R2 320, отверстия - ∇ R2 80, остальное- ∇

Инв. № подл. | Подпись и дата | Взам. инв. № | Инв. № подл. | Подпись и дата

Изм.	Лист	№ докум.	Подп.	Дата
Разраб.		Либенсон		12.85
Пров.		Зайцева		12.85
Т. контр.		Роизман		12.85
Рук. гр.		Зайцева		12.85
Н. контр.		Якупова		12.85
Утв.		Роизман		12.85

АТ2.06.01.070.СБ

Противовес.
Сборочный чертеж

Лит	Масса	Масштаб
И	7,2	1:2,5

Лист	Листов 1

Госстрой СССР
САНТЕХПРОЕКТ
г. Москва

Копировал Логинова

Формат А4

АТ2.06.01.044

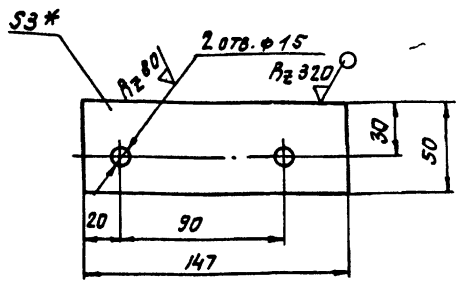

1* Размер для справок.

2. Предельные отклонения размеров $\pm \frac{t_2}{2}$.

Изм.	Лист	№ докум.	Подп.	Дата
Разраб.		Либенсон		12.85
Пров.		Зайцева		12.85
Т.контр.		Ройзман		12.85
Рук.гр.		Зайцева		12.85
Н.контр.		Якупова		12.85
Утв.		Ройзман		12.85

АТ2.06.01.044

Лист

Лит.	Масса	Масштаб
И	0,2	1:2

Лист | Листов 1

Лист 6-ПН-3 ГОСТ 19903-74
В Ст 3-I ГОСТ 16523-70

Госстрой СССР
САНТЕХПРОЕКТ
г. Москва

Копировал: Сычева

Формат А4

АТ2.06.01.045

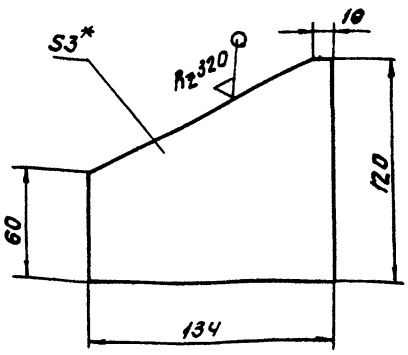

1* Размер для справок.

2. Предельные отклонения размеров $\pm \frac{t_2}{2}$.

Инв. № подл. | Подпись и дата | Взам. инв. № | Инв. № дубл. | Подпись и дата

Изм.	Лист	№ докум.	Подп.	Дата
Разраб.		Либенсон		12.85
Пров.		Зайцева		12.85
Т.контр.		Ройзман		12.85
Рук.гр.		Зайцева		12.85
Н.контр.		Якупова		12.85
Утв.		Ройзман		12.85

АТ2.06.01.045

Косынка

Лит.	Масса	Масштаб
И	0,3	1:2

Лист | Листов 1

Лист 6-ПН-3 ГОСТ 19903-74
В Ст 3-I ГОСТ 16523-70

Госстрой СССР
САНТЕХПРОЕКТ
г. Москва

Копировал: Сычева

Формат А4

АТ2.06.01.046

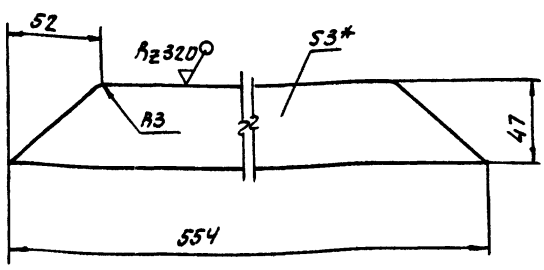

1.* Размер для справок.

2. Предельные отклонения размеров $\pm \frac{t_2}{2}$.

Изм.	Лист	№ докум.	Подп.	Дата
Разраб.		Либенсон		12.85
Пров.		Зайцева		12.85
Т.контр.		Ройзман		12.85
Рук.гр.		Зайцева		12.85
Н.контр.		Якупова		12.85
Утв.		Ройзман		12.85

АТ2.06.01.046

Ребро.

Лит.	Масса	Масштаб
И	0,6	1:2

Лист | Листов 1

Лист 6-ПН-3 ГОСТ 19903-74
В Ст 3-I ГОСТ 16523-70

Госстрой СССР
САНТЕХПРОЕКТ
г. Москва

Копировал: Сычева

Формат А4

АТ2.06.01.047

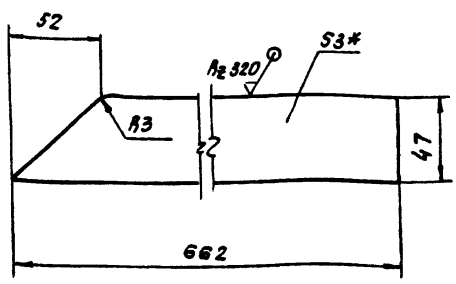

1* Размер для справок.

2. Предельные отклонения размеров $\pm \frac{t_2}{2}$.

Инв. № подл. | Подпись и дата | Взам. инв. № | Инв. № дубл. | Подпись и дата

Изм.	Лист	№ докум.	Подп.	Дата
Разраб.		Либенсон		12.85
Пров.		Зайцева		12.85
Т.контр.		Ройзман		12.85
Рук.гр.		Зайцева		12.85
Н.контр.		Якупова		12.85
Утв.		Ройзман		12.85

АТ2.06.01.047

Ребро

Лит.	Масса	Масштаб
И	0,7	1:2

Лист | Листов 1

Лист 6-ПН-3 ГОСТ 19903-74
В Ст 3-I ГОСТ 16523-70

Госстрой СССР
САНТЕХПРОЕКТ
г. Москва

Копировал: Сычева

Формат А4

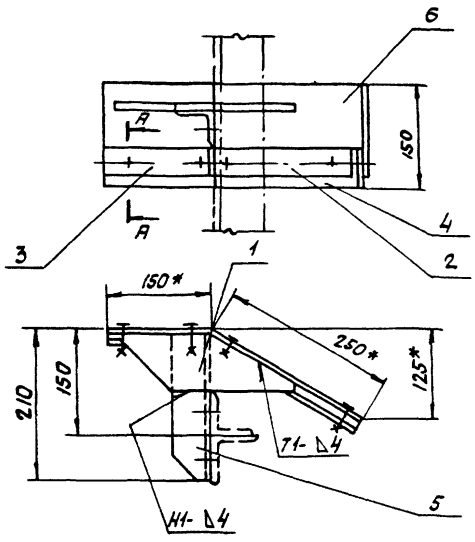

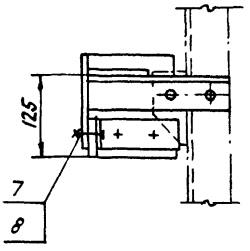

А—А

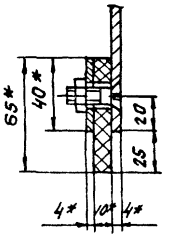

Поз 1 Ребро

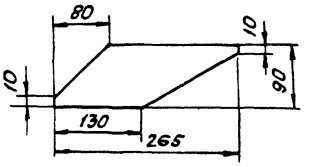

Поз. 2 Полоса

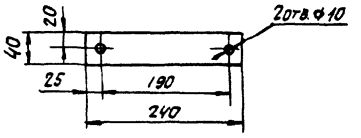

Поз. 3. Полоса

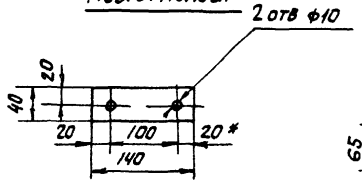

Поз. 4. Пластина

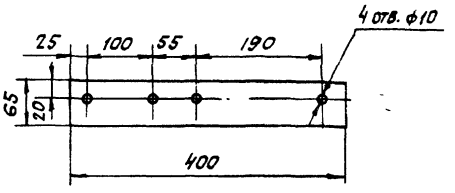

Поз 5

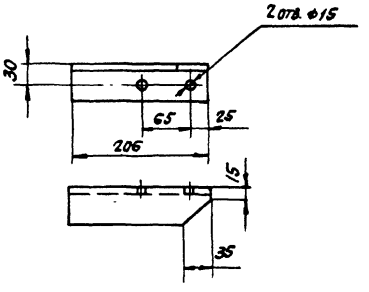

Поз. 6. Лист

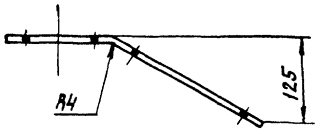

Развертка поз. 6

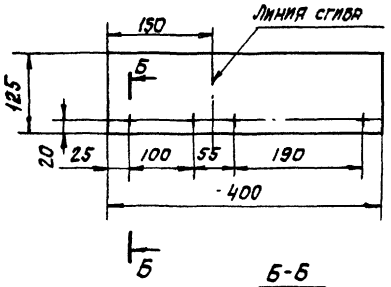

Б-Б
М1:1

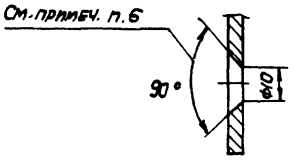

1* Размеры для справок.

2. Предельные отклонения размеров $\pm \frac{t_2}{2}$.

3. Кромки реза - $\sqrt{}^{500}$, отверстия - $\sqrt{}^{R_z 80}$, остальное - $\sqrt{}$.

4. Сварные швы по ГОСТ 5264-80

5 Электроды типа Э42 ГОСТ 9467-75.

6 Выдержать положение отверстий в детали поз. 6. зенковкой в сторону выпуклости согнутого листа.

Изм.	Лист	№ докум.	Подп.	Дата	АТ2.06.01.050 СБ		
Разраб.		Либенсон		12.85	Подгребатель левый. Сборочный чертеж	Лит.	Масса	Масштаб
Пров.		Зайцева		12.85		И	4	1:6
Т. контр.		Ронзман		12.85		Лист	Листов 1	
Рук. гр.		Зайцева		12.85		Госстрой СССР САНТЕХПРОЕКТ г. Москва		
Н. контр.		Строганов		12.85				
Утв.		Ронзман		12.85				

Копировал: Сычева 21192-08 А3 Формат А2

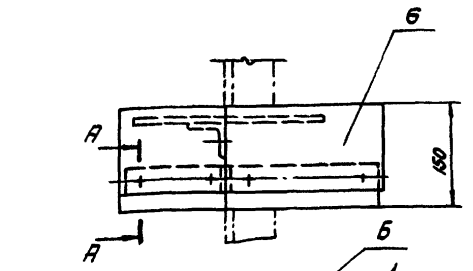

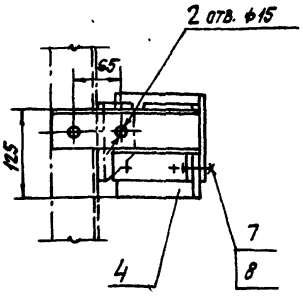

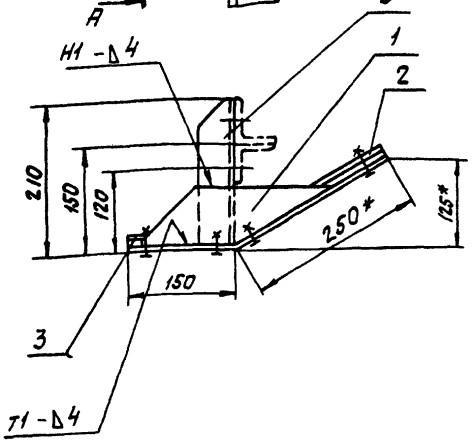

Поз 1 Ребро

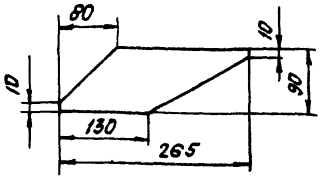

Поз. 2. Полоса

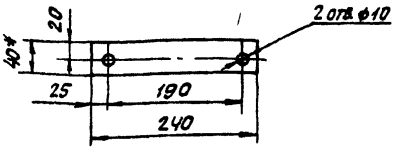

Поз. 3. Полоса

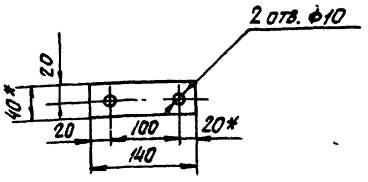

Поз. 4. Пластина

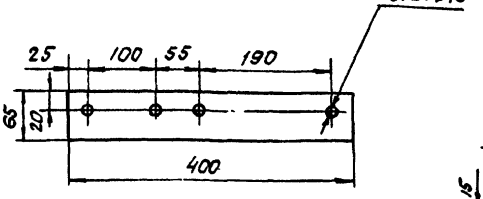

А—А

Поз. 5 Уголок

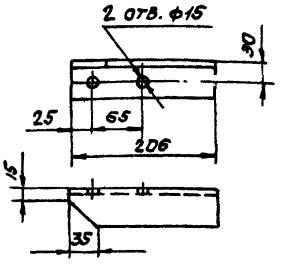

Поз. 6. Лист

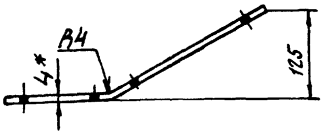

Развертка детали поз. 6

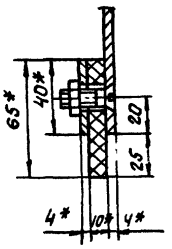

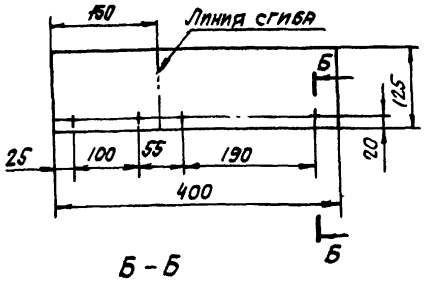

Б - Б

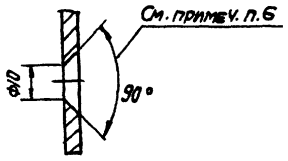

1. *Размеры для справов.
2. Предельные отклонения размеров $\pm \frac{t_2}{2}$.
3. Кромки реза - $\forall_{R\geq 320}$, отверстия - $\forall_{R\geq 80}$, остальное - $\forall$.
4. Сварные швы по ГОСТ 5264-80.
5. Электроды типа Э42 ГОСТ 9467-75.
6. Выдержать положение отверстий в детали, поз. 6, зенковкой в сторону выпуклости согнутого листа.

					АТ2.06.01.060 СБ		
Изм.	Лист	№ докум.	Подп.	Дата	Подгребатель правый. Сборочный чертеж.	Лит.	Масса	Масштаб
Разраб.		Либенсон		12.85		И	4,0	1:5
Пров.		Зайцева		12.85		Лист	Листов 1	
Т.контр.		Ройзман		12.85		Госстрой СССР САНТЕХПРОЕКТ г. Москва		
Рук.гр.		Зайцева		12.85				
Н.контр.		Строганов		12.85				
Утв.		Ройзман		12.85				

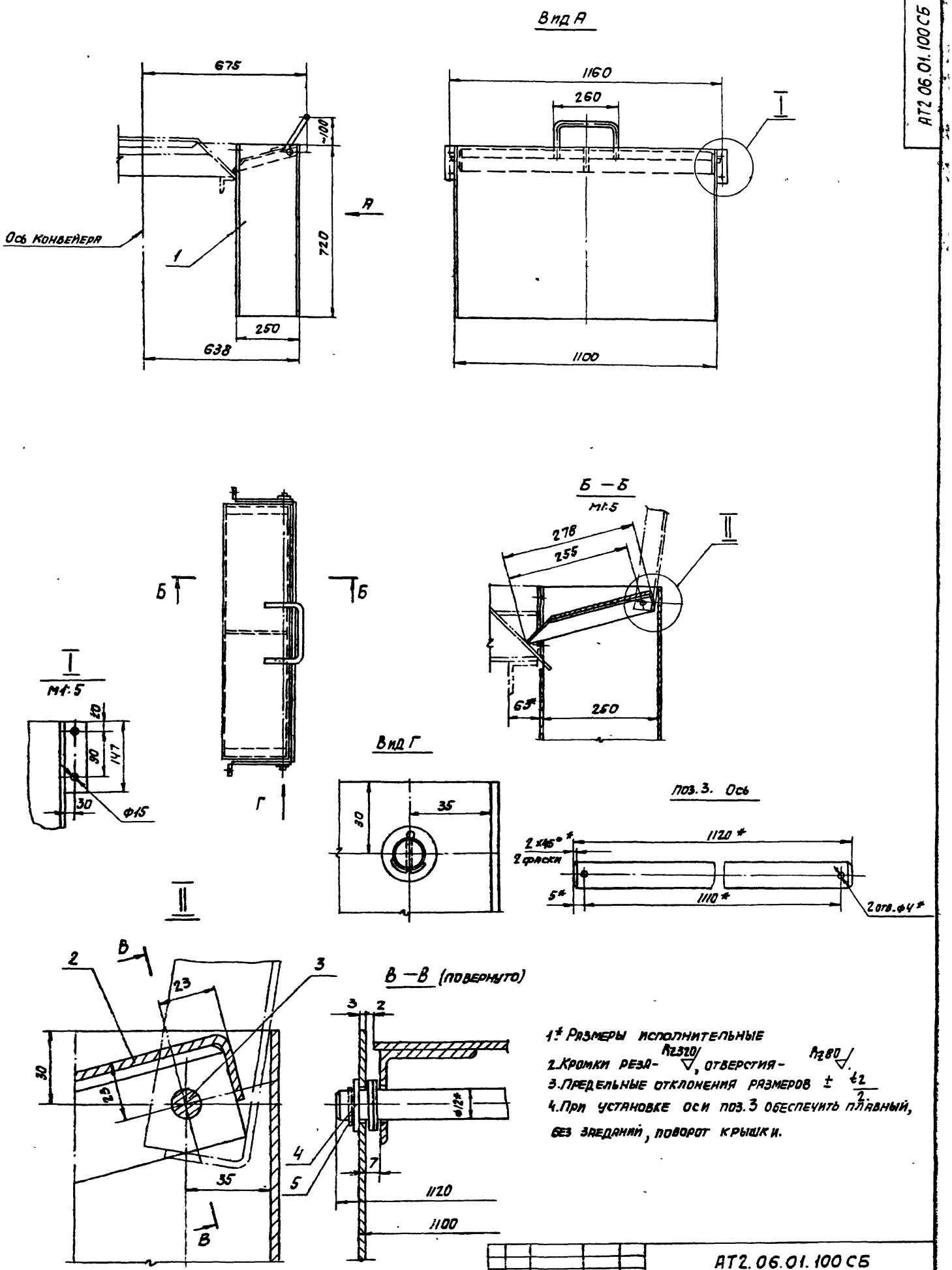

1.* Размеры исполнительные
2. Кромки реза – Rz320, отверстия – Rz80.
3. Предельные отклонения размеров $\pm \frac{t2}{2}$.
4. При установке оси поз.3 обеспечить плавный, без заеданий, поворот крышки.

				АТ2.06.01.100СБ			
Изм.	Лист	№ докум.	Подп.	Дата	ВОРОНКА.	Лит.	Масса	Масштаб
Разраб.		Лавенсон		12.85		И	53	1:10
Пров.		Зайцева		12.85	СБОРОЧНЫЙ ЧЕРТЕЖ.	Лист	Листов 1	
Т. контр.		Ройзман		12.85		Госстрой СССР		
Рук. гр.		Зайцева		12.85		САНТЕХПРОЕКТ г. Москва		
Н. контр.		Строганов		12.85				
Утв.		Ройзман		12.85				

Копировал: Сычев 21192-08 45 Формат А2

АТ2.06.01.110.СБ

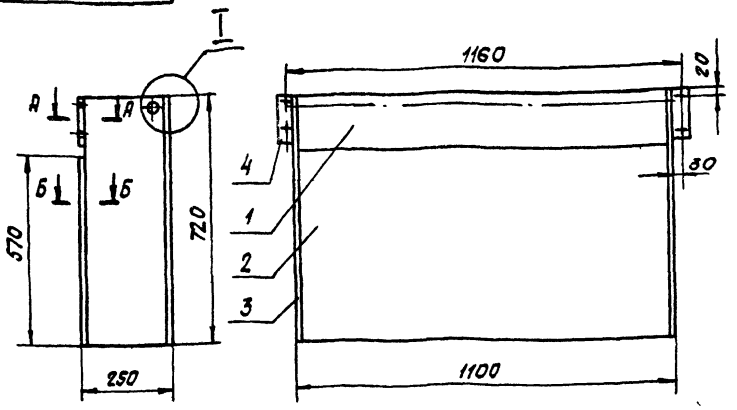

Поз.4. Лист
м1:6

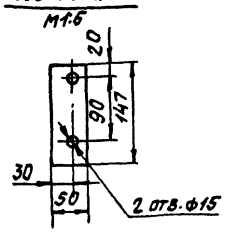

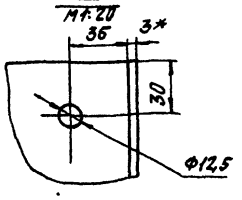

1.* Размеры для справок.

2. Предельные отклонения размеров - $\pm \frac{t_2}{2}$.

3. Кромки реза - $R_z 320$, отверстия - $R_z 80$.

4. Несоосность отверстий ф12.5 относительно общей оси не более 1 мм.

5. Сварные швы по ГОСТ 5264-80.

6. Электроды типа Э42 ГОСТ 9467-75.

А-А
м1:20

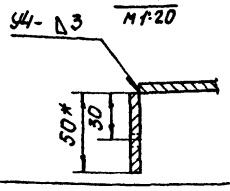

Б-Б
м1:20

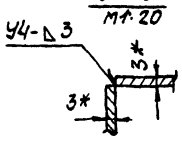

					АТ2.06.01.110 СБ			
Изм.	Лист	№ докум.	Подп.	Дата		Лит.	Масса	Масштаб
Разраб.		Либенсон		12.85	КОРОБ ВОРОНКИ.	И	42	1:10
Пров.		Зайцева		12.85				
Т.контр.		Ройзман		12.85	Сборочный чертеж	Лист	Листов 1	
Рук.гр.		Зайцева		12.85		Госстрой СССР САНТЕХПРОЕКТ г. Москва		
Н.контр.		Якупова		12.85				
Утв.		Ройзман		12.85				

Копировал: Сычева Формат А3

АТ2.06.01.120.СБ

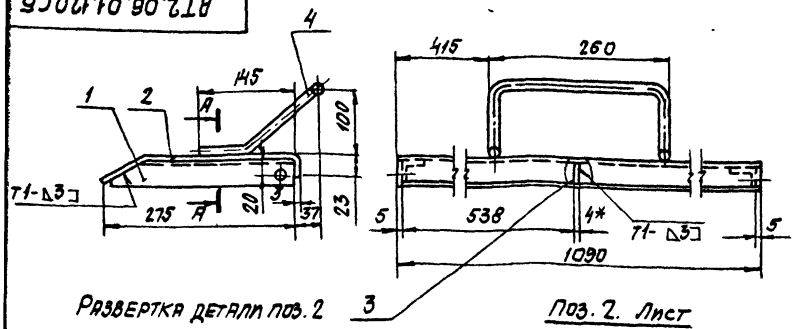

Развертка детали поз. 2

Поз.3. Ребро
м1:20

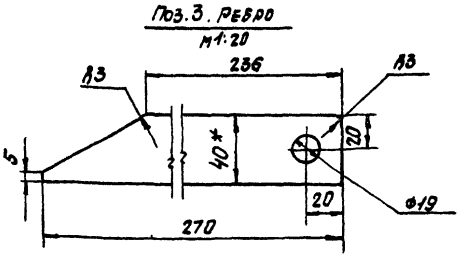

Поз.2. Лист
м1:2

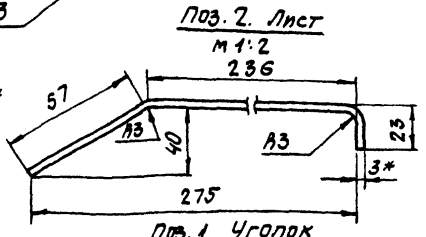

Поз.4 Ручка
м1:5

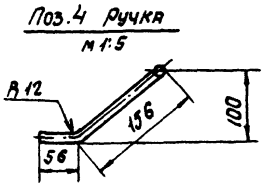

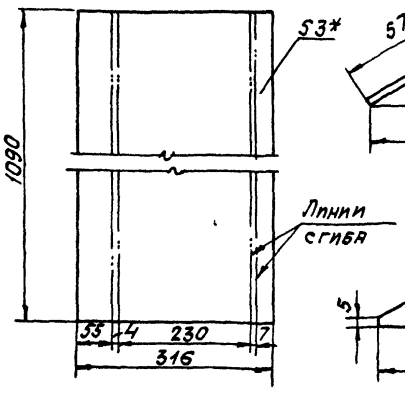

Поз.1 Уголок
м1:2

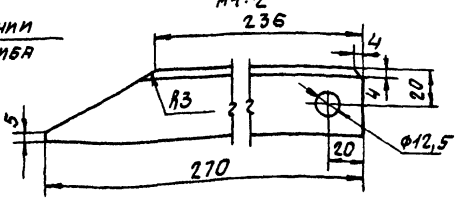

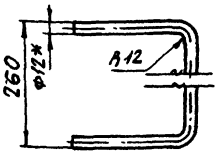

А-А

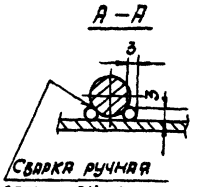

Сварка ручная электродуговая

1.* Размеры для справок.

2 Предельные отклонения размеров $\pm \frac{t_2}{2}$.

3. Кромки реза - $R_z 320$, отверстия - $R_z 80$.

4 Сварные швы по ГОСТ 5264-80.

5. Электроды типа Э42 ГОСТ 9467-75.

6 Развернутая длина детали поз 4 $\ell = 606$ мм.

					АТ2.06.01.120 СБ			
Изм.	Лист	№ докум.	Подп.	Дата		Лит.	Масса	Масштаб
Разраб.		Либенсон		12.85	КРЫШКА	И	10,0	1:10
Пров.		Зайцева		12.85				
Т.контр.		Ройзман		12.85	Сборочный чертеж.	Лист	Листов 1	
Рук.гр.		Зайцева		12.85		Госстрой СССР САНТЕХПРОЕКТ г. Москва		
Н.контр.		Якупова		12.85				
Утв.		Ройзман		12.85				

21192-08 46 Копировал: Сычева Формат А3

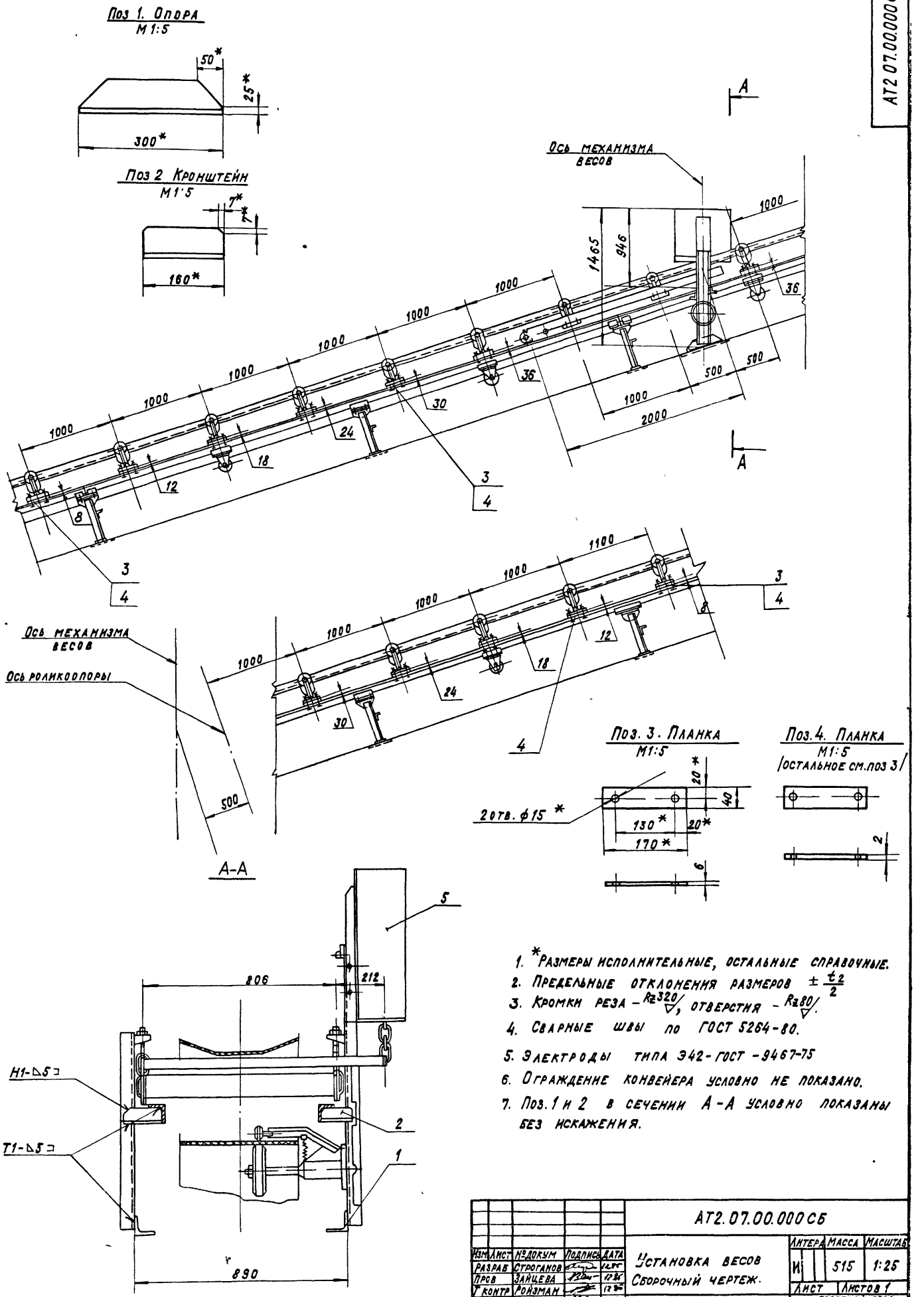

1. *Размеры исполнительные, остальные справочные.
2. Предельные отклонения размеров $\pm \frac{t_2}{2}$
3. Кромки реза – Rz320, отверстия – Rz80.
4. Сварные швы по ГОСТ 5264-80.
5. Электроды типа Э42-ГОСТ-9467-75
6. Ограждение конвейера условно не показано.
7. Поз. 1 и 2 в сечении А-А условно показаны без искажения.

АТ2 07.00.000 СБ

Изм	Лист	№ докум	Подпись	Дата	АТ2.07.00.000 СБ			
Разраб		Строганов		12.85	Установка весов Сборочный чертеж.	Литера	Масса	Масштаб
Пров		Зайцева		12.85		И	515	1:25
Т контр		Ройзман		12.85		Лист	Листов 1	
Рук гр.		Зайцева		12.85		Госстрой СССР САНТЕХПРОЕКТ г. Москва		
Н. контр		Либенсон		12.85				
Утв.		Ройзман		12.85				

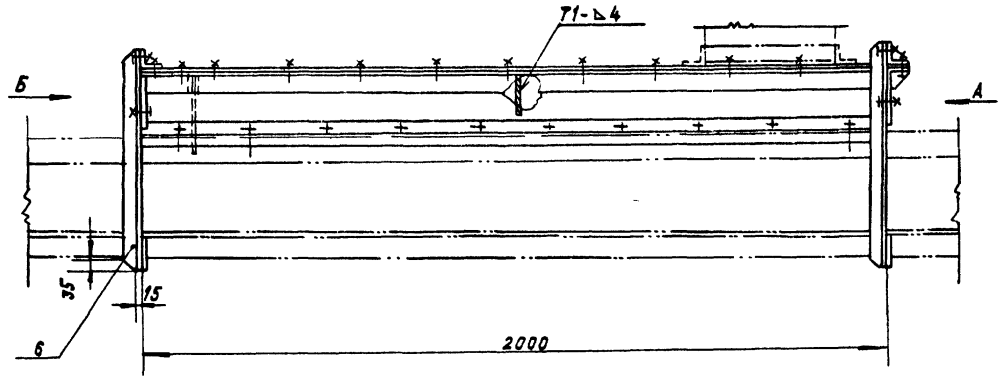

В - В
М1:5

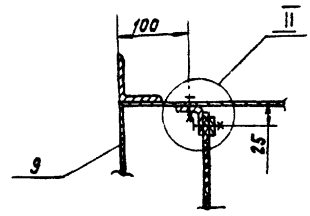

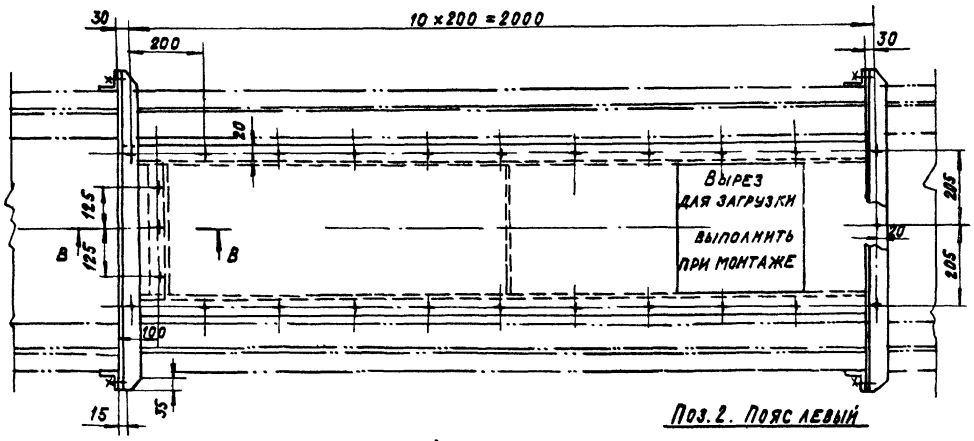

I
М1:5

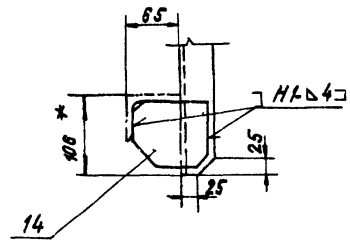

Поз. 14. Косынка
М1:5

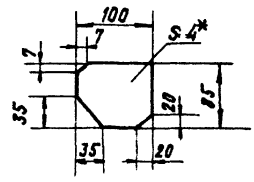

Поз. 2. Пояс левый

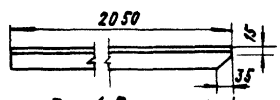

Поз. 1. Пояс правый

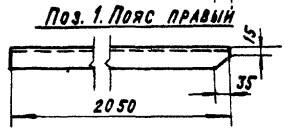

Поз. 15. Косынка
М1:5

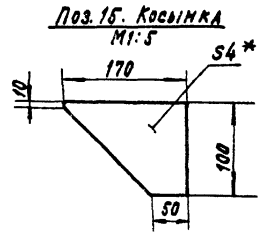

Вид А

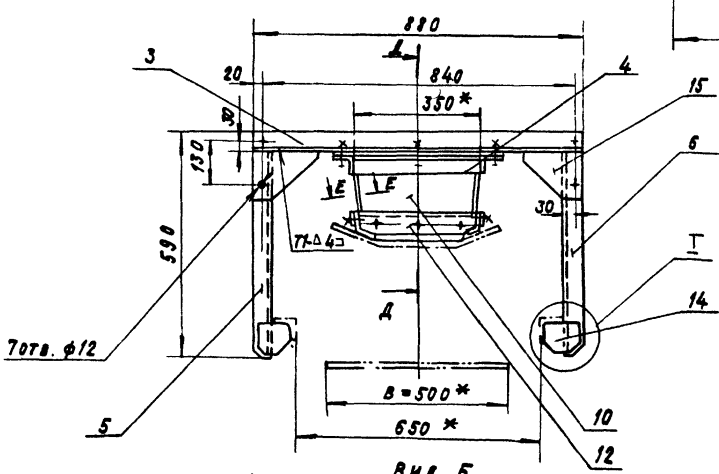

II
М1:5

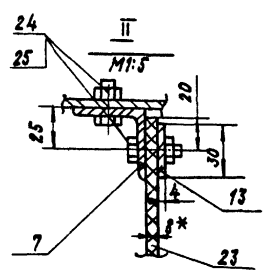

Вид Б

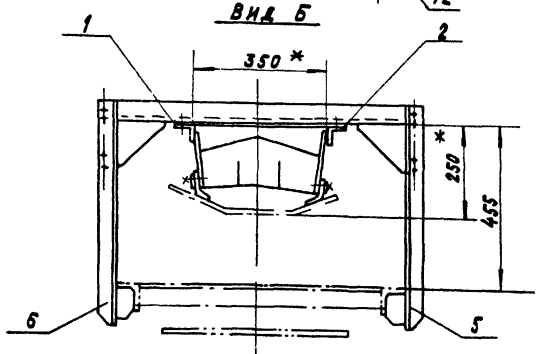

1. * Размеры для справок.
2. Предельные отклонения размеров $\pm \frac{IT}{2}$
3. Кромки реза-Rz 320, отверстия-Rz 80.
4. Сварные швы по ГОСТ 5264-80.
5. Электроды типа Э42 ГОСТ 9467-75.

					АТ2.08.00.000 СБ		
Изм.	Лист	№ докум.	Подп.	Дата	Лоток направляющий. Сборочный чертеж	Литера	Масса	Масштаб
Разраб.		Строганов		12.87		И	97.	1:10
Пров.		Занцева		12.87		Лист 1	Листов 2	
Т. контр.		Ройзман		12.87				
Рук. гр.		Занцева		12.87		Госстрой СССР САНТЕХПРОЕКТ г. Москва		
Н. контр.		Аквенсон		12.87				
Утв.		Ройзман		12.87				

Г-Г
М1:2

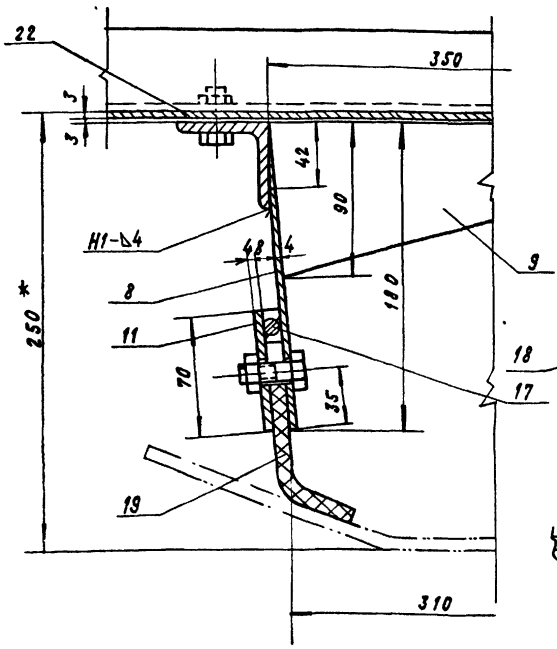

Д-Д
М1:2

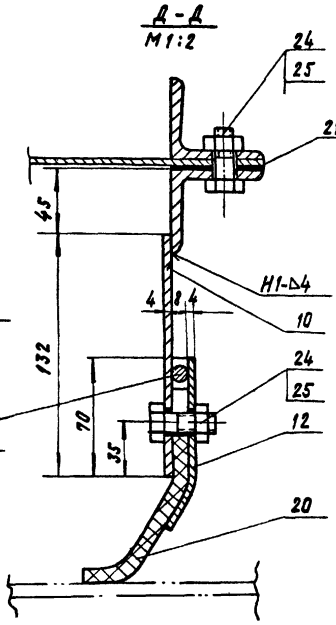

Поз. 10. Стенка торцевая

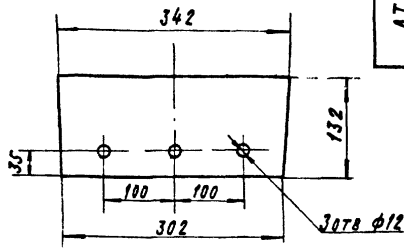

Поз. 9. Ребро

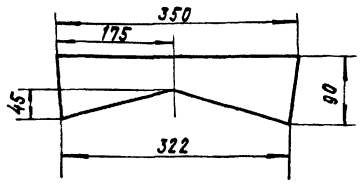

Поз 12. Прижим торцевой
М1:5

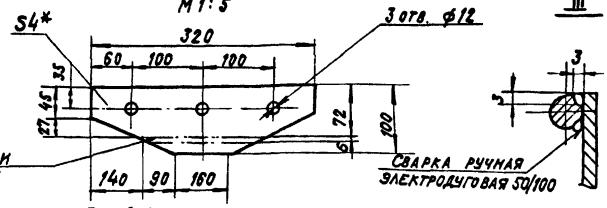

Поз. 23 Завеса
М1:5

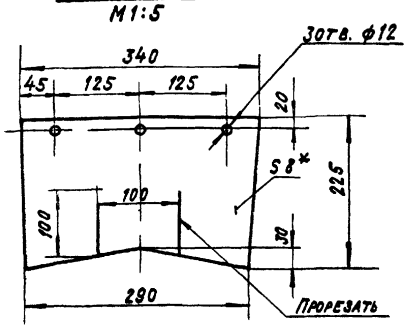

Поз 8. Стенка боковая

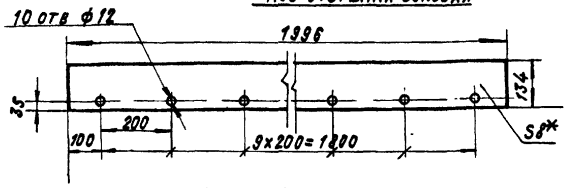

Е-Е
М1:2

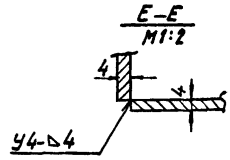

Поз. 20. Уплотнение

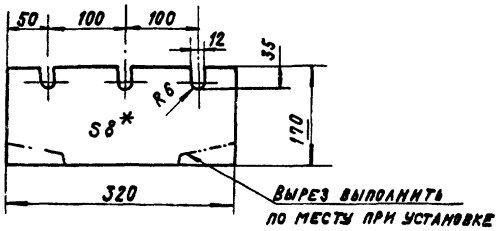

Поз. 19. Уплотнение

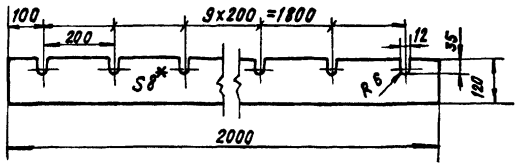

Прижим торцевой
в сборе

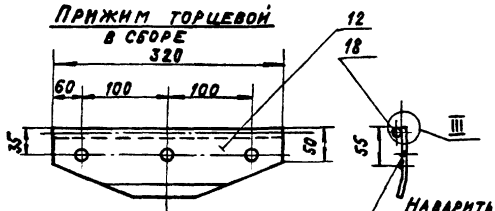

10отв. ф12
Прижим боковой
в сборе

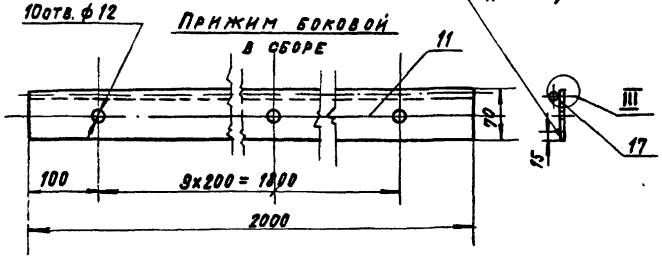

Отверстия ф12 в прокладках поз. 21 и 22 выполнять при установке, по месту.

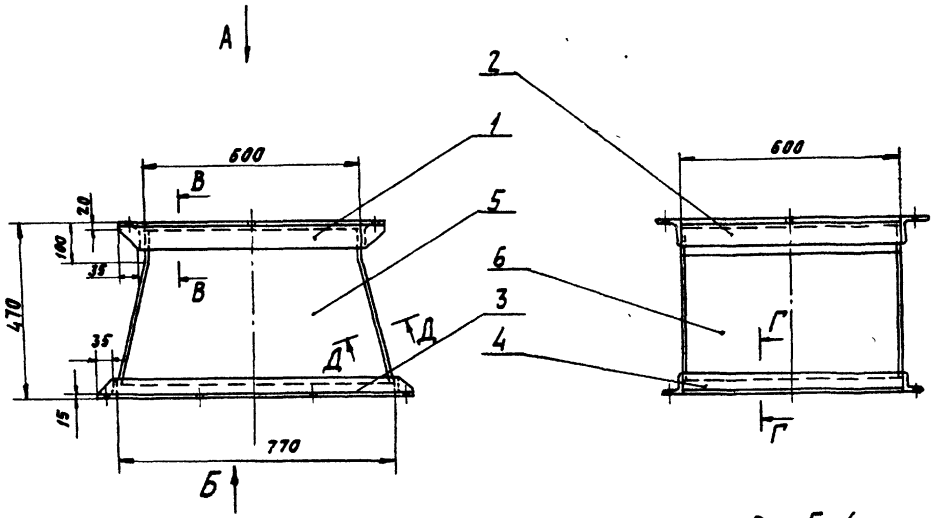

Вид А (фланец)

Вид Б (фланец)

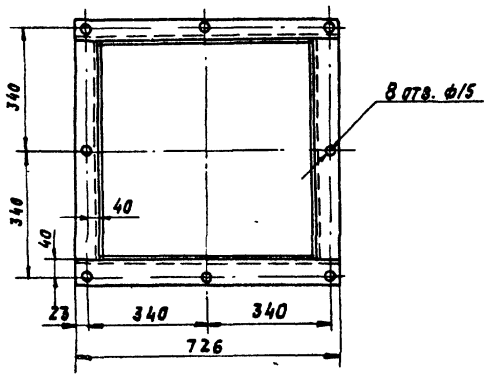

Поз. 5. Стенка

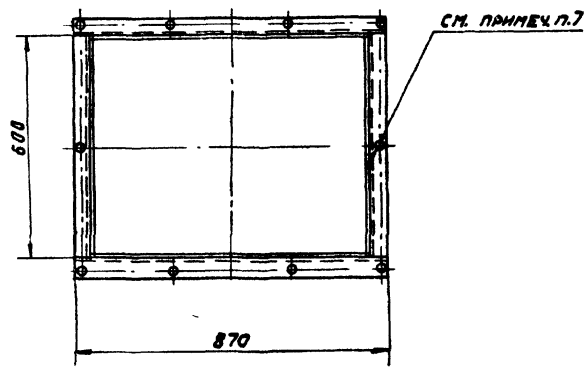

Поз. 6. Стенка

Развертка детали поз. 6

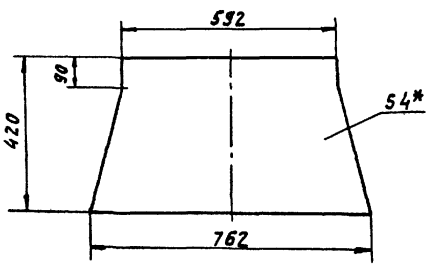

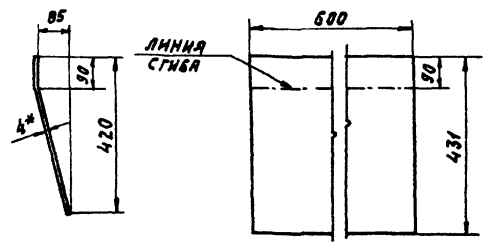

В-В
М1:5

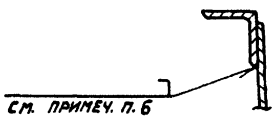

Д-Д
М1:1

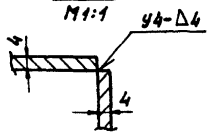

Г-Г
М1:5

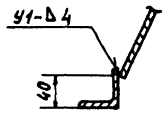

1. * Размеры для справок.
2. Предельные отклонения размеров $\pm \frac{t_2}{2}$.
3. Кромки реза – $R_z 160$, отверстия – $R_z 80$.
4. Сварные швы по ГОСТ 5264-80 по контуру прилегания деталей.
5. Электроды типа 342 ГОСТ 9467-75.
6. Верхний фланец поз. 1; 2 приваривать при монтаже воронки в приемное устройство.
7. Отверстия в нижнем фланце воронки поз. 3; 4. сверлить по фланцу штыкового затвора дробилки.

Изм.	Лист	№ докум.	Подп.	Дата
Разраб.		Строганов		12.85
Пров.		Зайцева		12.85
Т. контр.		Розинман		12.85
Рук. гр.		Зайцева		12.85
Н. контр.		Якупова		12.85
Утв.		Розинман		12.85

АТ3.00.00.000 СБ

Воронка типа I.

Сборочный чертеж.

Лит.	Масса	Масштаб
И	60	1:10

Лист	Листов 1

Госстрой СССР САНТЕХПРОЕКТ г. Москва

24492-04 50

Копировал: Формат А3

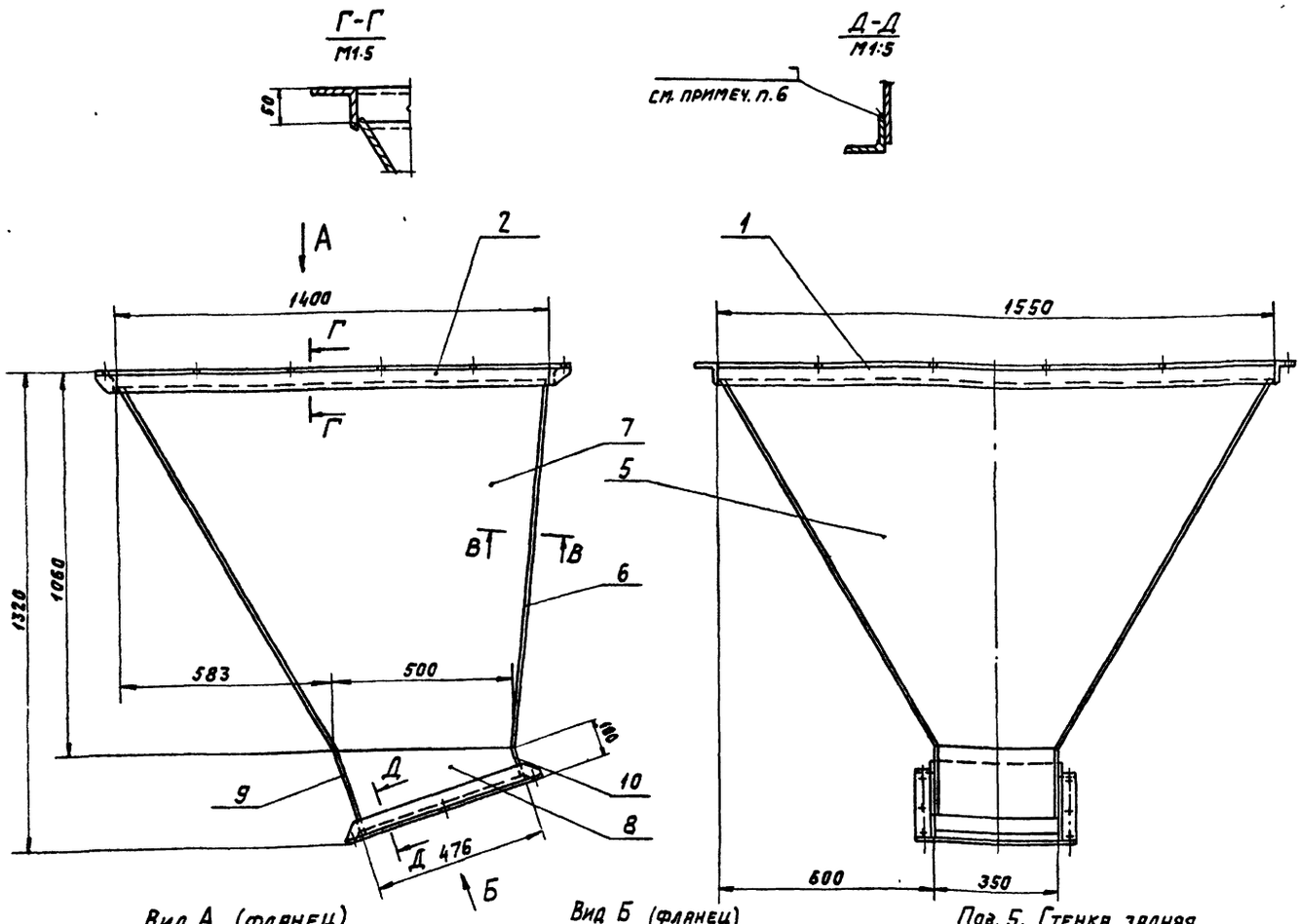

Вид А (фланец)
М1:20

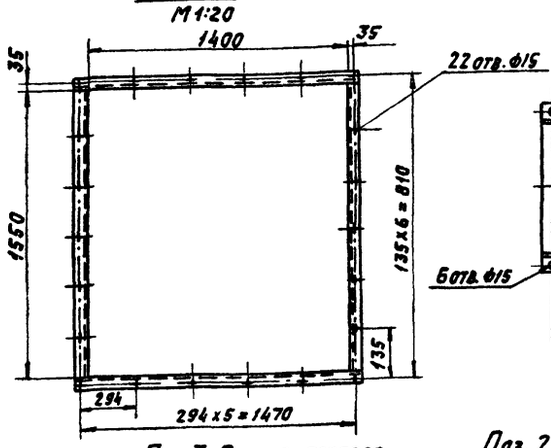

Вид Б (фланец)

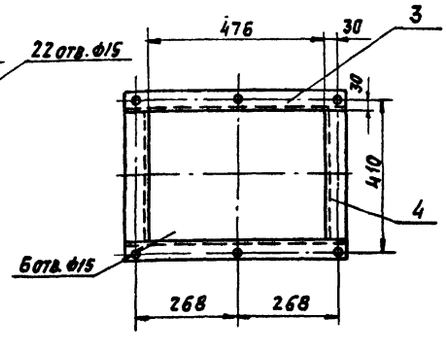

Поз. 5. Стенка задняя
М1:20

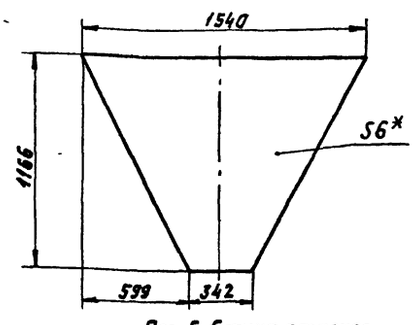

Поз. 6. Стенка передняя
М1:20

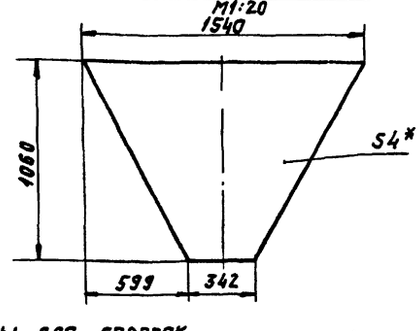

Поз. 7. Стенка боковая
М1:20

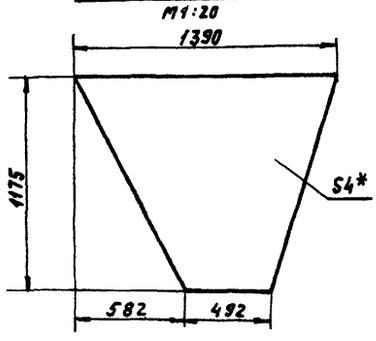

Поз. 2. Уголок
М1:5

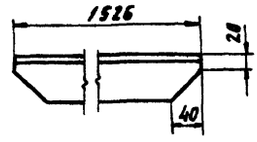

Поз. 3. Уголок
М1:5

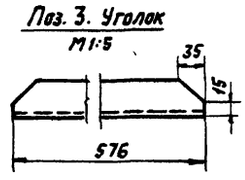

1. * Размеры для справок.
2. Предельные отклонения размеров $\pm \frac{t_2}{2}$.
3. Кромки реза - Rz 320, отверстия - Rz 80, остальное - ✓
4. Сварные швы по ГОСТ 5264-80.
5. Электроды типа Э42 ГОСТ 9467-75.
6. Нижний фланец (поз. 3, 4) приварить при установке воронки.

Поз. 8. Стенка боковая

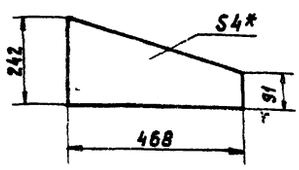

В-В
М1:1

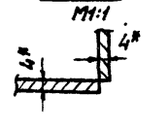

					АТ4.00.00.000 СБ			
Изм	Лист	№ докум	Подп.	Дата	Воронка типа II.	Лит.	Масса	Масштаб
Разраб.		Строганов		12.85		И	200	1:10
Пров		Заицева		12.85	Сборочный чертеж	Лист	Листов 1	
Т. контр		Роизман		12.85				
Рук гр.		Заицева		12.85		Госстрой СССР САНТЕХПРОЕКТ г. Москва		
Н. контр.		Якупова		12.85				
Утв.		Роизман		12.85				

АТ5.00.00.000 СБ

Отверстия в верхних полках швеллеров размечать и сверлить по раме дробилок

Отверстия в нижних полках швеллеров размечать и сверлить по фланцу воронки

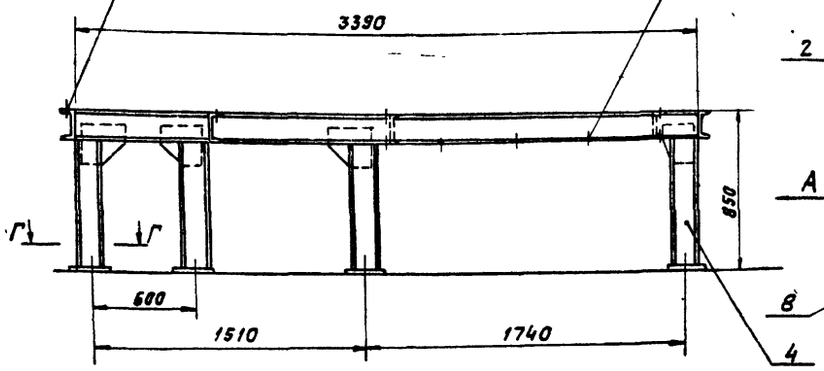

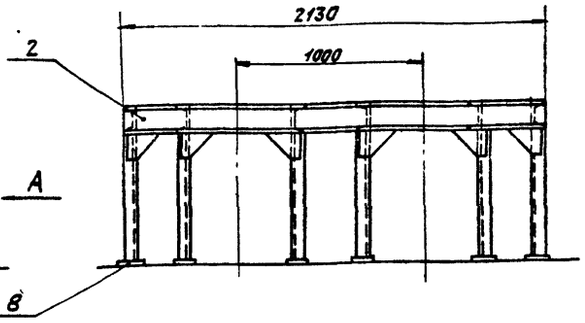

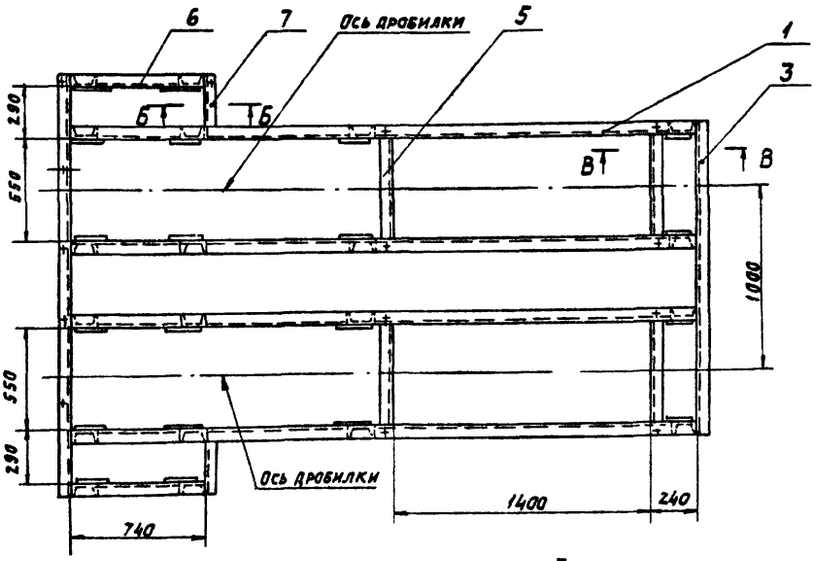

Вид А

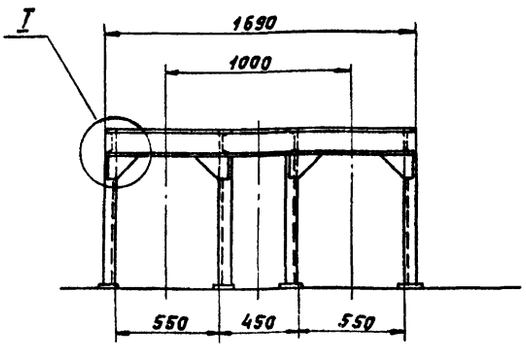

Б-Б
М1:10

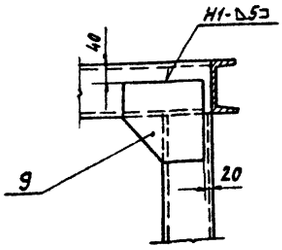

I
М1:10

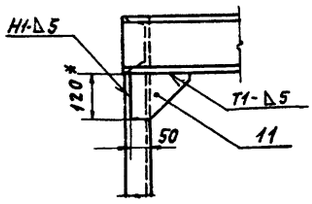

Поз. 9. Косынка
М1:10

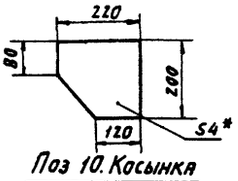

Поз. 11. Косынка
М1:10

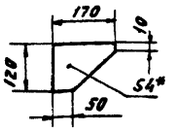

Поз 10. Косынка
М1:10

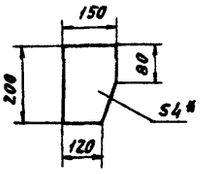

Поз. 7. Консоль
М1:10

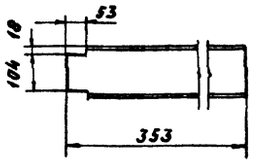

В-В
М1:10

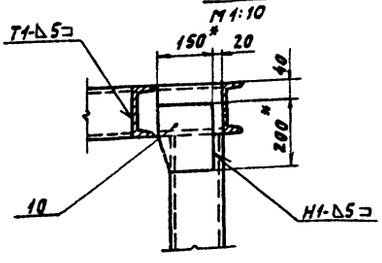

Г-Г
М1:10

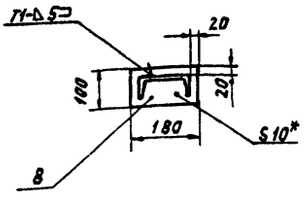

1. * Размеры для справок.
2. Кромки реза – $R_z 160$, отверстия – $R_z 80$.
3. Предельные отклонения размеров $\pm \frac{t_2}{2}$.
4. Сварные швы по ГОСТ 5264-80.
5. Электроды типа Э42 ГОСТ 9467-75.

					АТ5.00.00.000 СБ		
Изм	Лист	№ докум	Подп	Дата	Рама	Лит	Масса	Масштаб
Разраб		Строганов		12.85		И	518	1:20
Пров		Зайцева		12.85	Сборочный чертеж.			
Т контр.		Ронзман		12.85		Лист	Листов 1	
Рук. гр.		Зайцева		12.85		Госстрой СССР САНТЕХПРОЕКТ г. Москва		
Н контр		Якупова		12.85				
Утв.		Ронзман		12.85				

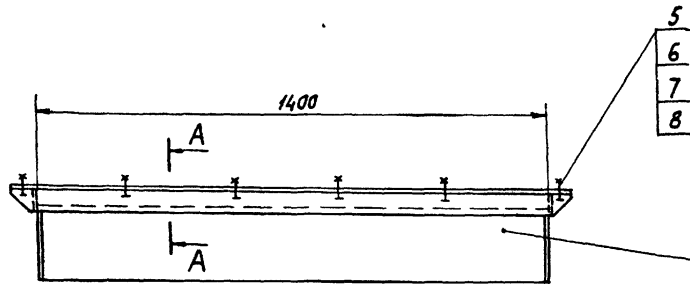

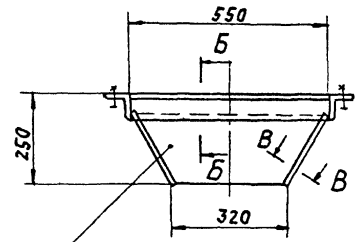

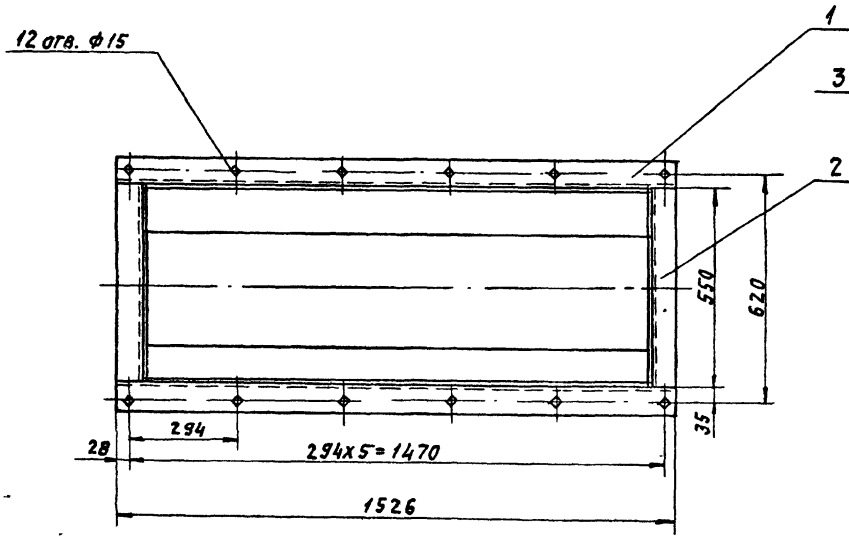

Поз. 3. Стенка

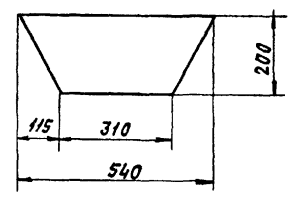

Поз. 1 Фланец
М1:5

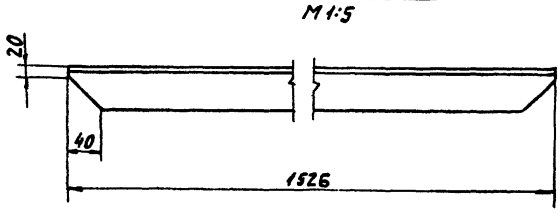

В-В
М1:1

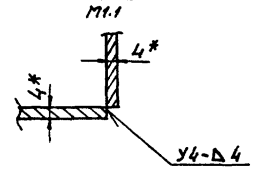

А-А
М1:5

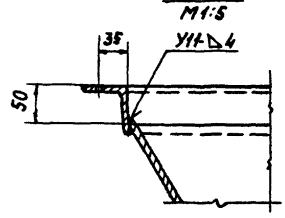

1 * Размеры для справок.

2. Предельные отклонения размеров $\pm \frac{t_2}{2}$.

3. Кромки реза $\overset{Rz\,160}{\nabla}$, отверстия $\overset{Rz\,80}{\nabla}$;

4. Сварные швы по ГОСТ 5264-80.

5. Электроды типа Э42 ГОСТ 9467-75.

Б-Б
М1:5

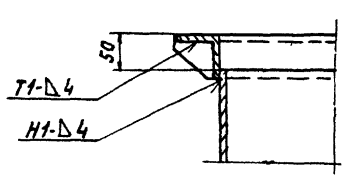

					АТ6.00.00.000 СБ		
Изм.	Лист	№ докум.	Подп.	Дата	Воронка типа III. Сборочный чертеж.	Лит.	Масса 60 / Масштаб 1:10
Разраб.		Строганов		12.85		И	
Пров.		Зайцева		12.85		Лист	Листов 1
Т. контр.		Ройзман		12.85		Госстрой СССР САНТЕХПРОЕКТ г. Москва	
Рук. гр.		Зайцева		12.85			
Н. контр.		Якупова		12.85			
Утв.		Ройзман		12.85			

АТ8.00.00.000

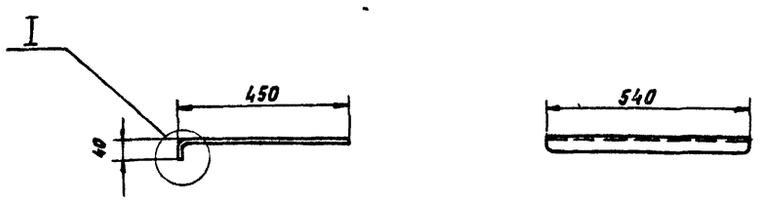

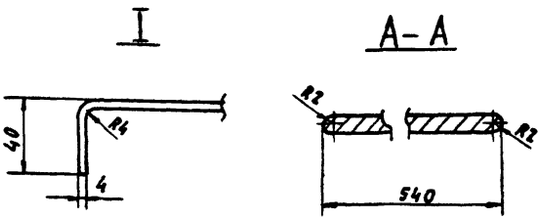

Развертка детали

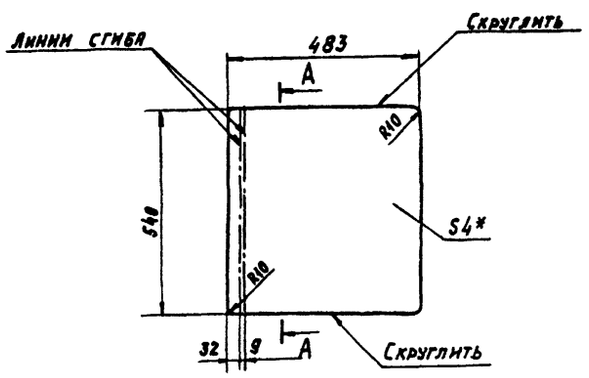

1. * Размеры для справок.
2. Предельные отклонения размеров $\pm \frac{t_2}{2}$.
3. Кромки реза - Rz320.

Изм	Лист	№ докум.	Подп.	Дата	АТ8. 00. 00. 000			
Разраб.		Строганов		12.85	Заслонка.	Лит	Масса	Масштаб
Пров.		Зайцева		12.85		И	8,5	1:10
Т.контр.		Ройзман		12.85		Лист	Листов 1	
Рук гр.		Зайцева		12.85	Лист Б ЛН-4 ГОСТ 19903-74 / В Ст3-I ГОСТ 14637-79	Госстрой СССР САНТЕХПРОЕКТ г. Москва		
Н.контр.		Якупова		12.85				
Утв.		Ройзман		12.85				

Копировал: Логинова Формат А3

АТ7.00.00.000 СБ

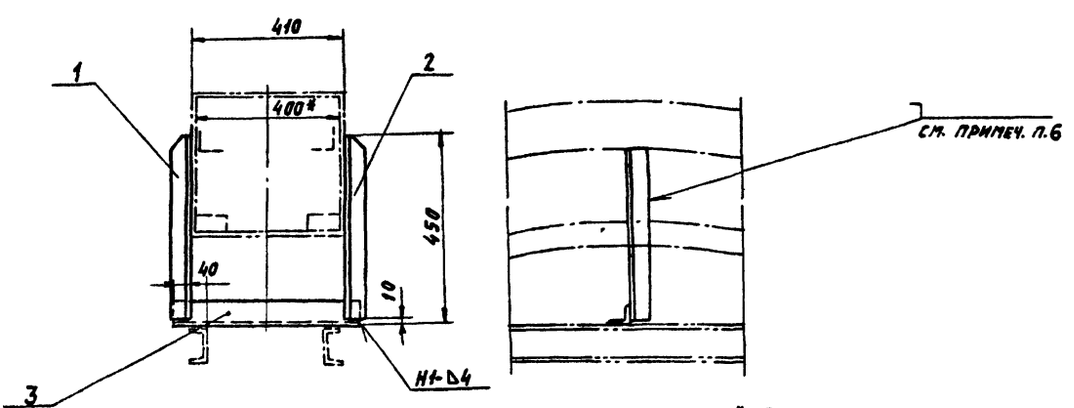

Поз. 1. Стойка

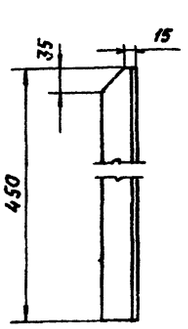

Поз. 2. Стойка

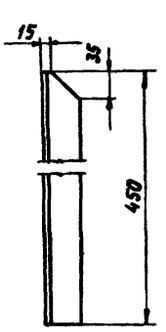

1. * Размеры для справок.
2. Предельные отклонения размеров $\pm \frac{t_2}{2}$.
3. Кромки резания - Rz160.
4. Сварные швы по ГОСТ 5264-80.
5. Электроды типа Э42 ГОСТ 9467-75.
6. Поз. 1; 2 приварить при монтаже к корпусу поворотной секции скребковой установки прерывистым швом 50/50.

Изм	Лист	№ докум.	Подп	Дата	АТ7. 00. 00. 000 СБ			
Разраб.		Строганов		12.85	Стойка.	Лит.	Масса	Масштаб
Пров.		Зайцева		12.85	Сборочный чертеж.	И	5,0	1:5
Т.контр		Ройзман		12.85		Лист	Листов 1	
Рук гр.		Зайцева		12.85		Госстрой СССР САНТЕХПРОЕКТ г. Москва		
Н.контр		Якупова		12.85				
Утв		Ройзман		12.85				

21192-08 54 Копировал: Логинова Формат А3

АТ10.00.00.000СБ

Вид А

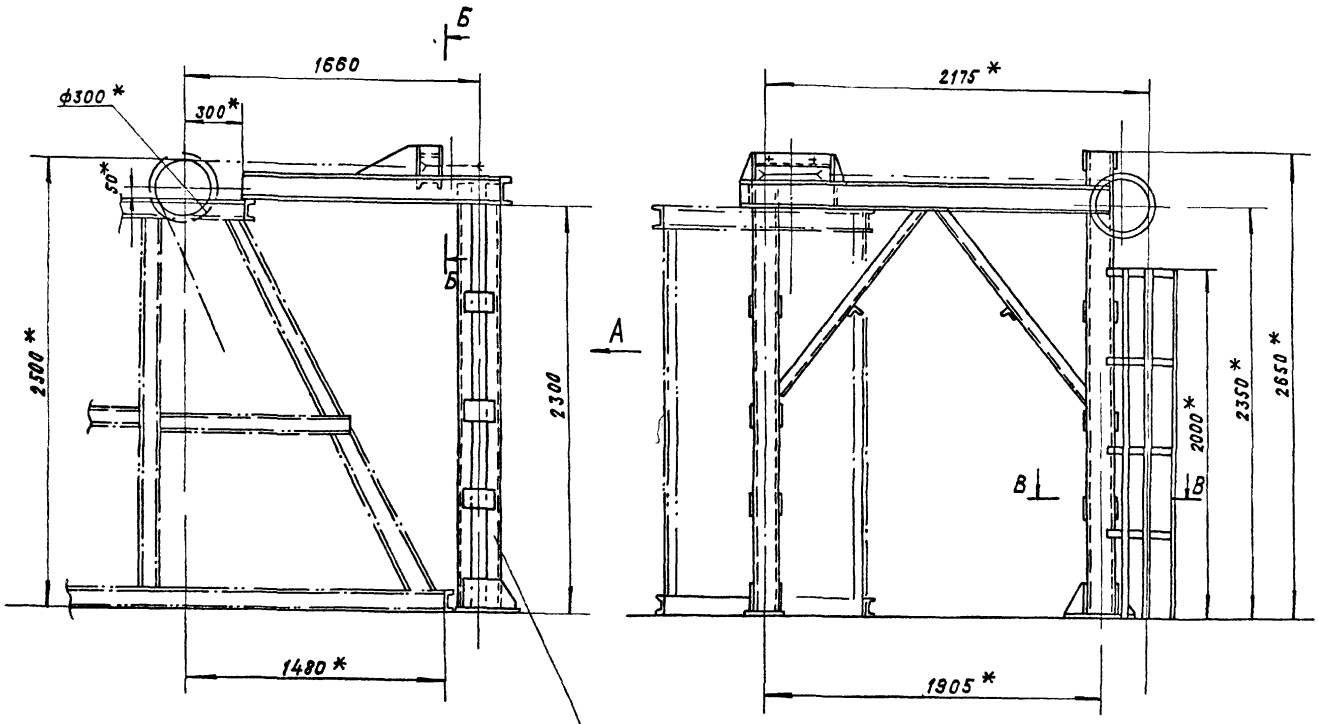

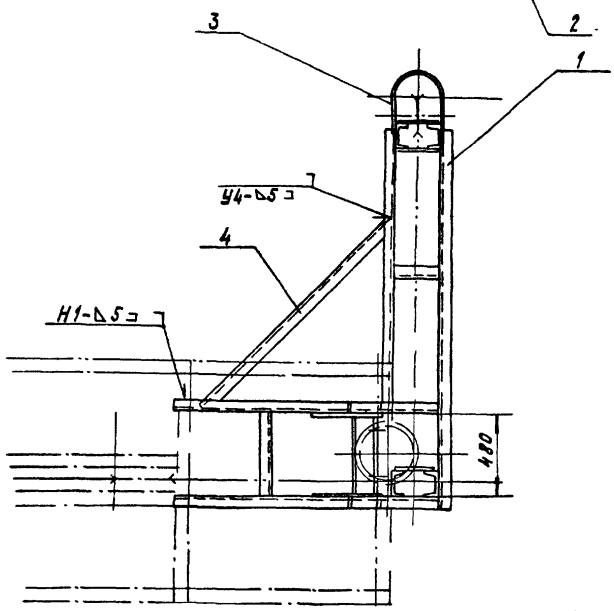

Б–Б
М1:10

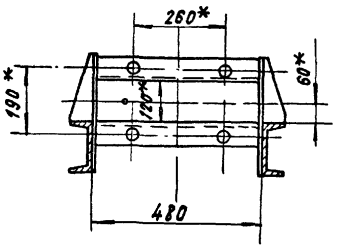

В – В повернуто

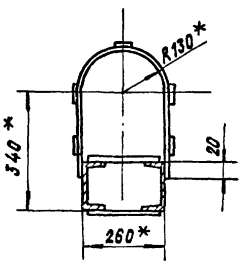

Поз. 4. Раскос
М1:10

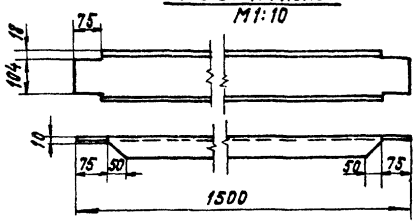

1. * Размеры для справок.
2. Предельные отклонения размеров $\pm \frac{t2}{2}$
3. Кромки реза- ∇ Rz 160.
4. Сварные швы по ГОСТ 5964-80.
5. Электроды типа Э42 ГОСТ 9467-75.

					АТ10.00.00.000СБ		
Изм.	Лист	№ докум.	Подп.	Дата	Опора блоков. Сборочный чертеж	Литера	Масса	Масштаб
Разраб.		Строганов		12.85		И	341	1:20
Пров.		Зайцева		12.85		Лист	Листов 1
Т. контр.		Ройзман		12.85			
Рук. гр.		Зайцева		12.85		Госстрой СССР САНТЕХПРОЕКТ г. Москва	
Н. контр.		Якупова		12.85			
Утв.		Ройзман		12.85			

Копировал Крапивина Формат А2

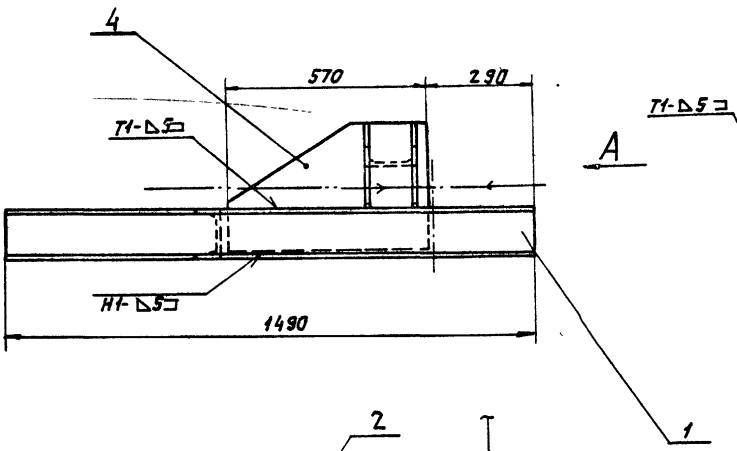

Вид А

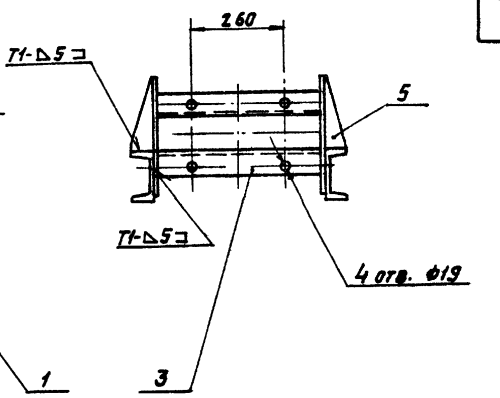

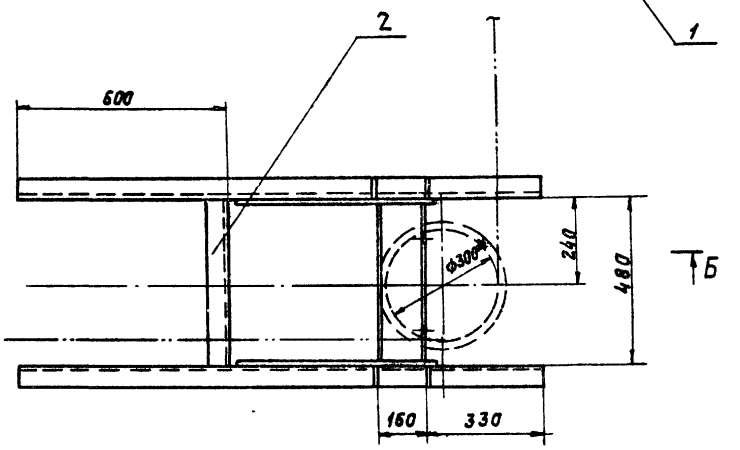

Поз. 5. Ребро

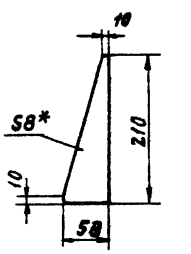

Б-Б

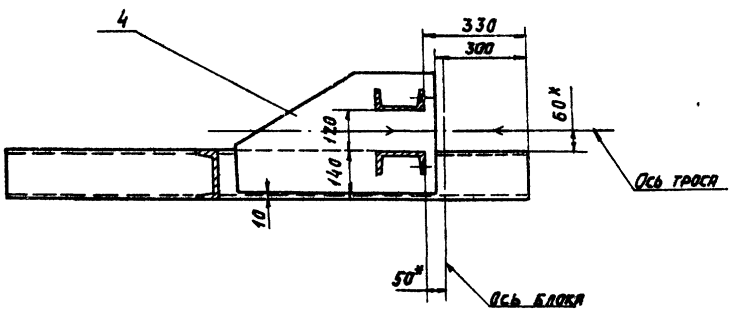

Поз. 4. Косынка

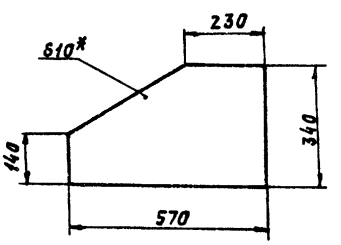

1. * Размеры для справок.
2. Предельные отклонения размеров $\pm \frac{t_2}{2}$.
3. Кромки реза – $R_z 160$, отверстия – $R_z 80$.
4. Сварные швы по ГОСТ 5264-80.
5. Электроды типа Э42 ГОСТ 9467-75.

					АТ10.01.00.000 СБ		
Изм.	Лист	№ докум.	Подп.	Дата	Рама. Сборочный чертеж.	Лит.	Масса	Масштаб
Разраб.		Строганов		12.85		И	82	1:10
Пров.		Зайцева		12.85		Лист	Листов 1	
Т. контр.		Роизман		12.85		Госстрой СССР САНТЕХПРОЕКТ г. Москва		
Рук. гр.		Зайцева		12.85				
Н. контр.		Якупова		12.85				
Утв.		Роизман		12.85				

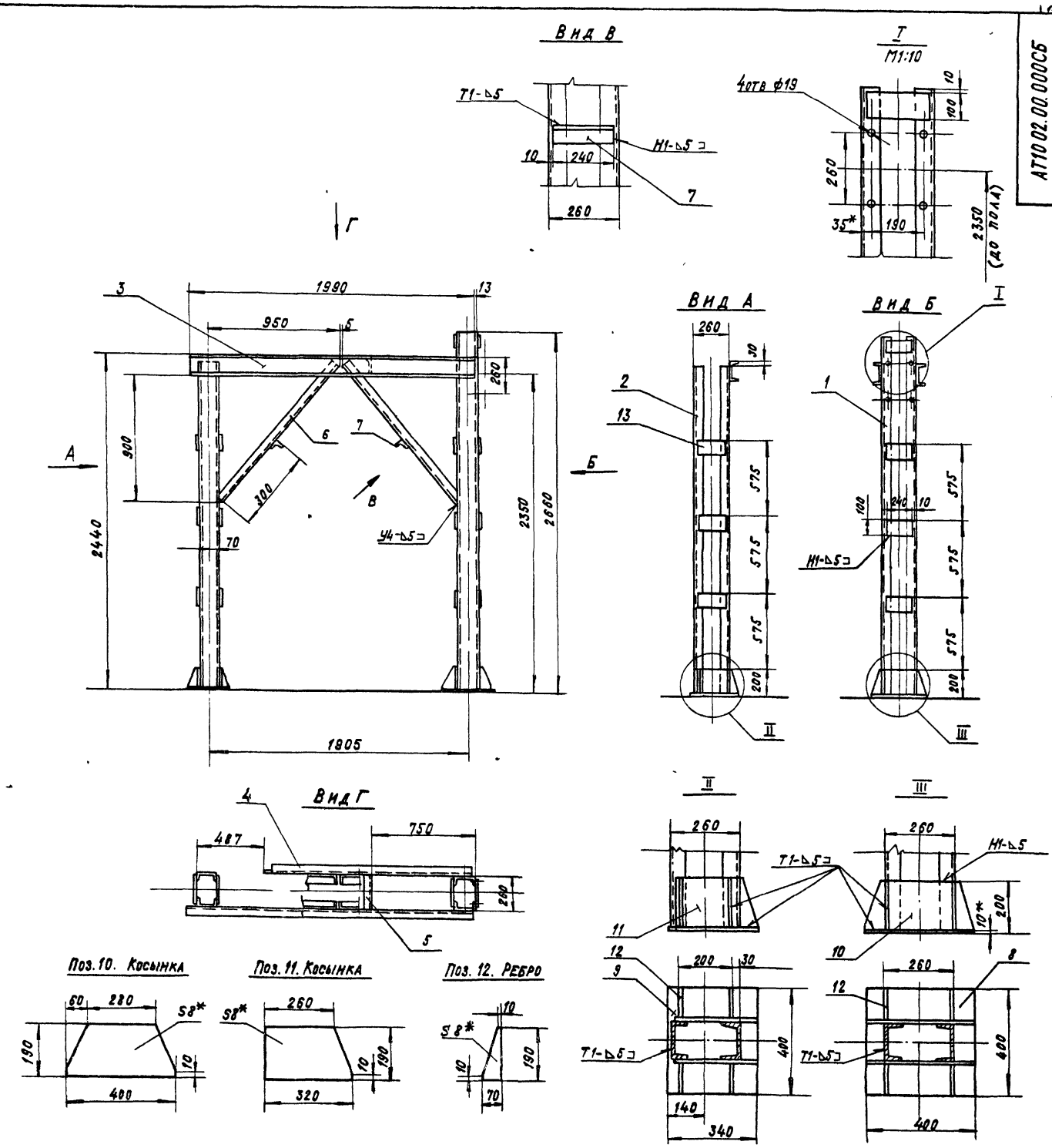

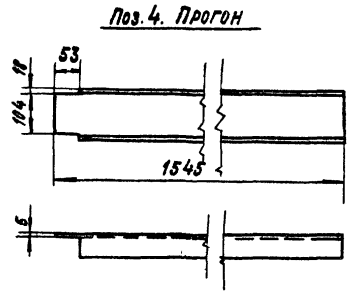

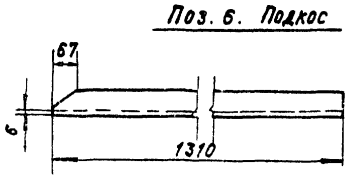

1. * Размеры для справок.
2. Предельные отклонения размеров $\pm\frac{t_2}{2}$
3. Кромки реза – Rz160, отверстия Rz80.
4. Сварные швы по ГОСТ 5264-80.
5. Электроды типа Э42 ГОСТ 9467-75.

					АТ10 02.00.000 СБ			
Изм	Лист	№ докум.	Подп.	Дата	Опора Сборочный чертеж	Литера	Масса	Масштаб
Разраб.		Строганов		12.85		И	241	1:10
Пров		Зайцева		12.85		Лист	Листов 1	
Т. контр		Ройзман		12.85		Госстрой СССР САНТЕХПРОЕКТ г. Москва		
Рук гр		Зайцева		12.85				
Н контр		Якупова		12.85				
Утв		Ройзман		12.85				

АТ12.00.00.000.СБ

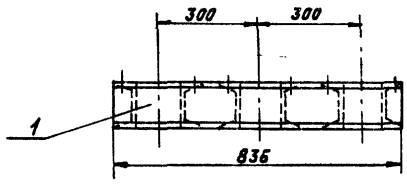

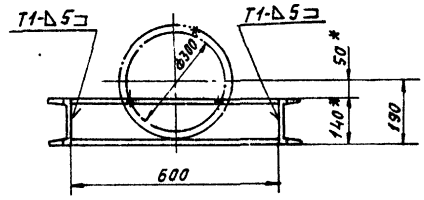

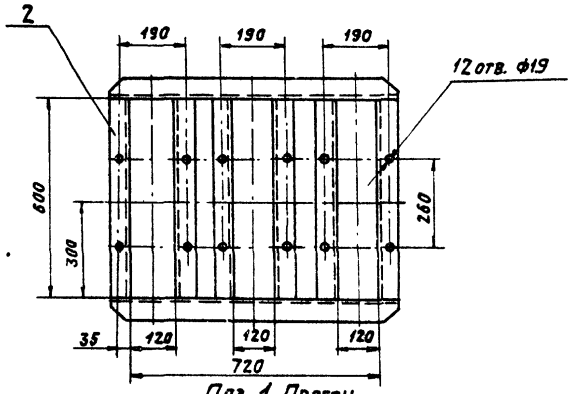

Поз. 1. Прогон

М1:5

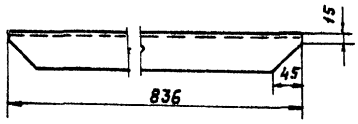

1. * Размеры для справок.
2. Предельные отклонения размеров $\pm \frac{t_2}{2}$.
3. Кромки реза- $R_z 160$, отверстия- $R_z 80$.
4. Сварные швы по ГОСТ 5264-80.
5. Электроды типа Э42, ГОСТ 9467-75.

				АТ12.00.00.000.СБ		
Изм.	Лист	№ докум.	Подп.	Дата		
Разраб.		Строганов		12.85	Рама типа II. Сборочный чертеж.	Лит. И; Масса 66; Масштаб 1:10
Пров.		Зайцева		12.85		Лист; Листов 1
Т. контр.		Ронзман		12.85		Госстрой СССР САНТЕХПРОЕКТ г. Москва
Рук. гр.		Зайцева		12.85		
Н. контр.		Либенсон		12.85		
Утв.		Ронзман		12.85		

Копировал: Логинова Формат А3

АТ10.03.00.000.СБ

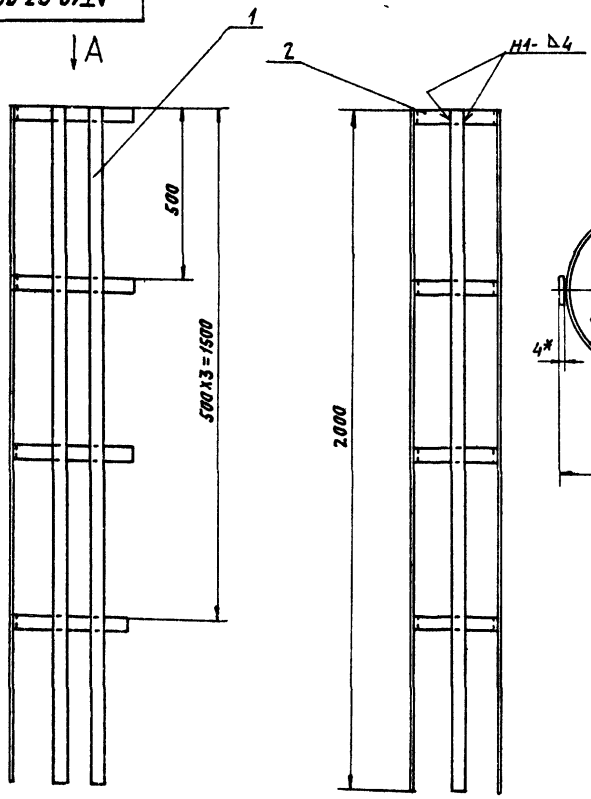

Вид А

М1:5

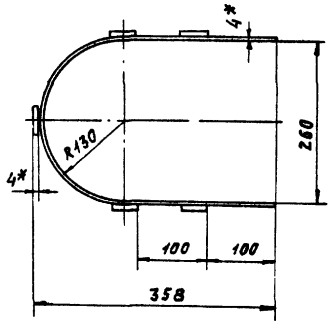

Поз. 2. Связь

М1:5

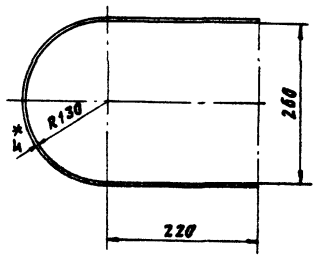

1. * Размеры для справок.
2. Предельные отклонения размеров $\pm \frac{t_2}{2}$.
3. Кромки реза- $R_z 160$.
4. Сварные швы по ГОСТ 5264-80.
5. Электроды типа Э42 ГОСТ 9467-75.
6. Развернутая длина детали поз. 2, ℓ=854 мм.

				АТ10.03.00.000.СБ		
Изм.	Лист	№ докум.	Подп.	Дата		
Разраб.		Строганов		12.85	Ограждение. Сборочный чертеж.	Лит. И; Масса 18; Масштаб 1:10
Пров.		Зайцева		12.85		Лист; Листов 1
Т. контр.		Ронзман		12.85		Госстрой СССР САНТЕХПРОЕКТ г. Москва
Рук. гр.		Зайцева		12.85		
Н. контр.		Либенсон		12.85		
Утв.		Ронзман		12.85		

Копировал: Логинова Формат А3

АТ11.00.00.000.СБ

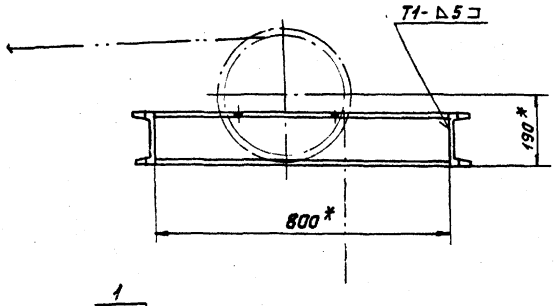

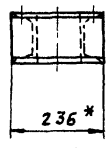

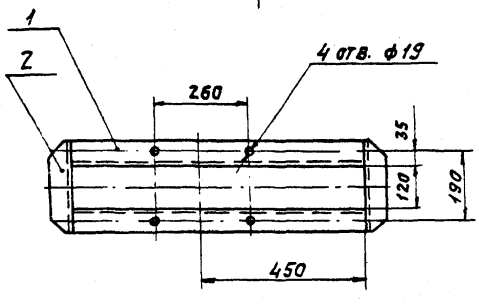

Поз. 2. Связь

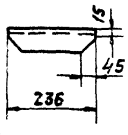

1. * Размеры для справок.
2. Предельные отклонения размеров $\pm \frac{t_2}{2}$.
3. Кромки реза – $\nabla_{Rz\,160}$, отверстия – $\nabla_{Rz\,80}$,
4. Сварные швы по ГОСТ 5264-80.
5. Электроды типа Э42 ГОСТ 9467-75.

				АТ11.00.00.000.СБ			
Изм.	Лист	№ докум.	Подп.	Дата	РАМА ТИПА I.	Лит.	Масса	Масштаб
Разраб.		Строганов		12.85		И	58	1:10
Пров.		Зайцева		12.85	Сборочный чертеж.	Лист	Листов 1	
Т. контр.		Ройзман		12.85				
Рук. гр.		Зайцева		12.85		Госстрой СССР		
Н. контр.		Якупова		12.85		САНТЕХПРОЕКТ г. Москва		
Утв.		Ройзман		12.85				

Копировал: Логинова Формат А3

АТ13.00.00.000.СБ

Вид А

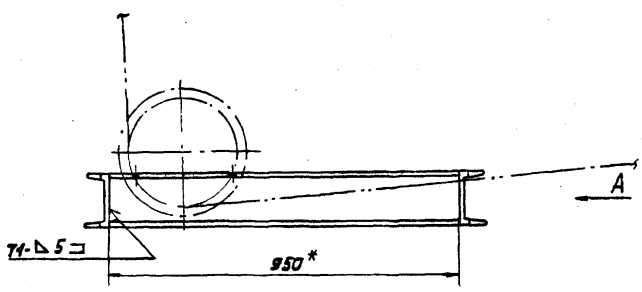

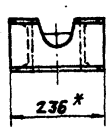

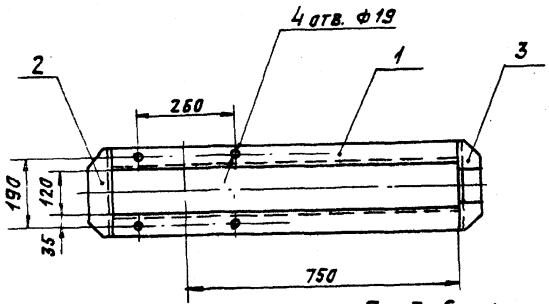

Поз. 3. Связь
М1:5

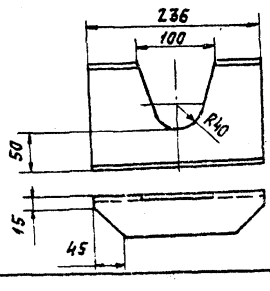

Поз. 2. Связь

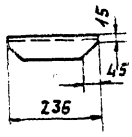

1. * Размеры для справок.
2. Предельные отклонения размеров $\pm \frac{t_2}{2}$.
3. Кромки реза – $\nabla_{Rz\,160}$, отверстия – $\nabla_{Rz\,80}$,
4. Сварные швы по ГОСТ 5264-80.
5. Электроды типа Э42 ГОСТ 9467-75.

				АТ13.00.00.000.СБ			
Изм.	Лист	№ докум.	Подп.	Дата	РАМА ТИПА III.	Лит.	Масса	Масштаб
Разраб.		Строганов		12.85		И	56	1:10
Пров.		Зайцева		12.85	Сборочный чертеж.	Лист	Листов 1	
Т. контр.		Ройзман		12.85				
Рук. гр.		Зайцева		12.85		Госстрой СССР		
Н. контр.		Либенсон		12.85		САНТЕХПРОЕКТ г. Москва		
Утв.		Ройзман		12.85				

24492-08 59 Копировал: Логинова Формат А3

Формат	Зона	Поз.	Обозначение	Наименование	Кол.	Примеч.
				Документация		
А2			АТ2.00.00.000СБ	Сборочный чертеж		
				Сборочные единицы		
А4		1	АТ2.01.00.000	Установка роликоопор	1	
А4		2	АТ2.02.00.000	Металлоконструкция средней части	1	
А4		3	АТ2.03.00.000	Устройство приводное	1	
А4		4	АТ2.04.00.000	Устройство натяжное винтовое	1	
А4		5	АТ2.05.00.000	Установка ограждений и аварийных выключателей	1	
А4		6	АТ2.06.00.000	Установка одностороннего	7	
А4		7	АТ2.07.00.000	Установка весов	1	
А4		8	АТ2.08.00.000	Лоток направляющий	1	
				Детали		
Б4		9	АТ2.00.00.001	Упор		
				Уголок Б-50×50×5 ГОСТ 8509-72 Вст3-1 ГОСТ 535-79		
				ℓ = 100	2	0,38 кг

Изм.	Лист	№ докум.	Подп.	Дата
Разраб.		Строганов		12.81
Пров.		Зайцева		12.81
Рук. гр.		Зайцева		12.81
Н. контр.		Либемсон		12.81
Утв.		Ройзман		12.81

АТ2.00.00.000

Конвейер ленточный

Лит.	Лист	Листов
И	1	2

Госстрой СССР САНТЕХПРОЕКТ г. Москва

Копировал: Крапкина Формат: А4

Формат	Зона	Поз.	Обозначение	Наименование	Кол.	Примеч.
				Стандартные изделия		
		10		Болт М12×30.46. ГОСТ 7798-70	4	
		11		Гайка М12.5 ГОСТ 5915-70	4	
		12		Шайба 12.65Г ГОСТ 6402-70	4	
				Прочие изделия		
		14		Устройство очистное плужковое	1	
		15		Лента транспортерная 2-500-3-БКНЛ-100-3-15 ГОСТ 20-76	п.м.	150 кг

Инв. № подл. | Подпись и дата | Взам. инв. № | Инв. № дубл. | Подпись и дата

Изм.	Лист	№ докум.	Подп.	Дата

АТ2.00.00.000 Лист 2

Копировал: Крапкина Формат: А4

Формат	Зона	Поз.	Обозначение	Наименование	Кол.	Примеч.
				Документация		
А2			АТ2.02.00.000 СБ	Сборочный чертеж		
				Сборочные единицы		
А4		1	АТ2.02.01.000	Секция загрузочная ℓ=6000	1	
А4		2	АТ2.02.02.000	Секция средней части ℓ=6000	4	
А4		3	АТ2.02.03.000	Секция весовая ℓ=6000	2	
А4		4	АТ2.02.04.000	Секция разгрузочная ℓ=6000 типа I	3	
А4		5	АТ2.02.05.000	Секция разгрузочная ℓ=6000 типа II	1	
А4		6	АТ2.02.06.000	Секция гнутая d=18	1	
А4		7	АТ2.02.07.000	Секция ℓ=1043	1	
А4		8	АТ2.02.08.000	Секция ℓ= 1100	1	
А4		9	АТ2.02.09.000	Стойка H=565	11	
А4		10	АТ2.02.10.000	Стойка H=415	13	
А4		11	АТ2.02.11.000	Стойка специальная	1	

Изм.	Лист	№ докум.	Подп.	Дата
Разраб.		Строганов		12.81
Пров.		Зайцева		12.81
Рук. гр.		Зайцева		12.81
Н. контр.		Либемсон		12.81
Утв.		Ройзман		12.81

АТ2.02.00.000

Металлоконструкция средней части конвейера

Лит.	Лист	Листов
И	1	2

Госстрой СССР САНТЕХПРОЕКТ г. Москва

Копировал: Крапкина Формат: А4

Формат	Зона	Поз.	Обозначение	Наименование	Кол.	Примеч.
				Детали		
Б4		12	АТ2.02.00.001	Связь Уголок Б-63×63×6 ГОСТ 8509-72 Вст3-I ГОСТ 535-79 ℓ=500	2	2,86 кг
				Стандартные изделия		
		14		Болт М12×30.46 ГОСТ 7798-70	126	
		15		Гайка М12.5 ГОСТ 5915-70	126	
		16		Шайба 12.65Г ГОСТ 6402-70	126	
		17		Шайба 12.01 ГОСТ 11371-78	126	

Инв. № подл. | Подпись и дата | Взам. инв. № | Инв. № дубл. | Подпись и дата

Изм.	Лист	№ докум.	Подп.	Дата

АТ2.02.00.000 Лист 2

Копировал: Крапкина Формат: А4

Формат	Зона	Поз.	Обозначение	Наименование	Кол.	Примеч.
				Документация		
А2			АТ2.02.03.000 СБ	Сборочный чертеж		
				Детали		
Б4		1	АТ2.02.03.001	Прогон =5990		
				Уголок Б-63×63×6 ГОСТ 8509-72 / ВСТ.3-I ГОСТ 535-79	2	34,2 кг
Б4		2	АТ2.02.03.002	Кронштейн ℓ=460		
				Уголок Б-63×63×6 ГОСТ 8509-72 / ВСТ.3-I ГОСТ 535-79	1	2,5 кг
Б4		3	-01	Кронштейн ℓ=460		
				Уголок Б-63×63×6 ГОСТ 8509-72 / ВСТ.3-I ГОСТ 535-79	1	2,5 кг
Б4		4	АТ2.02.03.003	Кронштейн ℓ=100		
				Уголок Б-63×63×6 ГОСТ 8509-72 / ВСТ.3-I ГОСТ 535-79	4	0,6 кг
Б4		5	АТ2.02.03.004	Кронштейн ℓ=120		
				Уголок Б-63×63×6 ГОСТ 8509-72 / ВСТ.3-I ГОСТ 535-79	4	0,7 кг
Б4		6	АТ2.02.03.005	Связь ℓ=650		
				Уголок Б-50×50×5 ГОСТ 8509-72 / ВСТ.3-I ГОСТ 535-79	3	2,5 кг

АТ2.02.03.000

Изм.	Лист	№ докум.	Подп.	Дата
Разраб.		Строганов		12.85
Провер.		Зайцева		12.85
Рук. гр.		Зайцева		12.85
Н. контр.		Либенсон		12.85
Утв.		Ройзман		12.85

Секция весовая ℓ=6000

Литера	Лист	Листов
И		1

Госстрой СССР САНТЕХПРОЕКТ г. Москва

Копировал: Крайлина Формат: А4

Формат	Зона	Поз.	Обозначение	Наименование	Кол.	Примеч.
				Документация		
А2			АТ2.02.04.000 СБ	Сборочный чертеж		
				Детали		
Б4		1	АТ2.02.04.001	Прогон ℓ=5990		
				Уголок Б-63×63×6 ГОСТ 8509-72 / ВСТ.3-I ГОСТ 535-79	2	34,2 кг
Б4		2	АТ2.02.04.002	Кронштейн ℓ=460		
				Уголок Б-63×63×6 ГОСТ 8509-72 / ВСТ.3-I ГОСТ 535-79	1	2,5 кг
Б4		3	-01	Кронштейн ℓ=460		
				Уголок Б-63×63×6 ГОСТ 8509-72 / ВСТ.3-I ГОСТ 535-79	1	2,5 кг
Б4		4	АТ2.02.04.003	Кронштейн ℓ=120		
				Уголок Б-63×63×6 ГОСТ 8509-72 / ВСТ.3-I ГОСТ 535-79	8	0,7 кг
Б4		5	АТ2.02.04.004	Кронштейн ℓ=100		
				Уголок Б-63×63×6 ГОСТ 8509-72 / ВСТ.3-I ГОСТ 535-79	4	0,6 кг
Б4		6	АТ2.02.04.005	Связь ℓ=650		
				Уголок Б-50×50×5 ГОСТ 8509-72 / ВСТ.3-I ГОСТ 535-79	3	2,5 кг

АТ2.02.04.000

Изм.	Лист	№ докум.	Подп.	Дата
Разраб.		Строганов		12.85
Пров.		Зайцева		12.85
Гл. инж. пр.		Зайцева		12.85
Н. контр.		Либенсон		12.85
Утв.		Ройзман		12.85

Секция разгрузочная ℓ=6000 типа I

Лит.	Лист	Листов
И		1

Госстрой СССР САНТЕХПРОЕКТ г. Москва

Копировал: Крайлина Формат: А4

Формат	Зона	Поз.	Обозначение	Наименование	Кол.	Примеч.
				Документация		
А2			АТ2.02.02.000 СБ	Сборочный чертеж		
				Детали		
Б4		1	АТ2.02.02.001	Прогон ℓ=5990		
				Уголок Б-63×63×6 ГОСТ 8509-72 / ВСТ.3-I ГОСТ 535-79	2	34,2 кг
Б4		2	АТ2.02.02.002	Кронштейн ℓ=460		
				Уголок Б-63×63×6 ГОСТ 8509-72 / ВСТ.3-I ГОСТ 535-79	1	2,5 кг
Б4		3	-01	Кронштейн ℓ=460		
				Уголок Б-63×63×6 ГОСТ 8509-72 / ВСТ.3-I ГОСТ 535-79	1	2,5 кг
Б4		4	АТ2.02.02.003	Кронштейн ℓ=100		
				Уголок Б-63×63×6 ГОСТ 8509-72 / ВСТ.3-I ГОСТ 535-79	4	0,6 кг
Б4		5	АТ2.02.02.004	Кронштейн ℓ=120		
				Уголок Б-63×63×6 ГОСТ 8509-72 / ВСТ.3-I ГОСТ 535-79	4	0,5 кг
Б4		6	АТ2.02.02.005	Связь		
				Уголок Б-50×50×3 ГОСТ 8509-72 / ВСТ.3-I ГОСТ 535-79	3	2,5 кг

АТ2. АТ2.02.02.000

Изм.	Лист	№ докумен.	Подп.	Дата
		Строганов		12.85
Провер.		Зайцева		12.85
Рук. гр.		Зайцева		12.85
Н. контр.		Либенсон		12.85
Утв.		Ройзман		12.85

Секция средней части ℓ=6000

Лит.	Лист	Листов
И		1

Госстрой СССР САНТЕХПРОЕКТ г. Москва

Копировал: Крайлина Формат: А4

Формат	Зона	Поз.	Обозначение	Наименование	Кол.	Примеч.
				Документация		
А2			АТ2.02.01.000 СБ	Сборочный чертеж		
				Детали		
Б4		1	АТ2.02.01.001	Прогон ℓ=5995		
				Уголок Б-63×63×6 ГОСТ 8509-72 / ВСТ.3-I ГОСТ 535-79	2	34,4 кг
Б4		2	АТ2.02.01.002	Кронштейн ℓ=180		
				Уголок Б-63×63×6 ГОСТ 8509-72 / ВСТ.3-I ГОСТ 535-79	2	1,0 кг
Б4		3	АТ2.02.01.003	Кронштейн ℓ=120		
				Уголок Б-63×63×6 ГОСТ 8509-72 / ВСТ.3-I ГОСТ 535-79	6	0,7 кг
Б4		4	АТ2.02.01.004	Кронштейн ℓ=100		
				Уголок Б-63×63×6 ГОСТ 8509-72 / ВСТ.3-I ГОСТ 535-79	2	0,6 кг
Б4		5	АТ2.02.01.005	Связь ℓ=650		
				Уголок Б-63×63×6 ГОСТ 8509-72 / ВСТ.3-I ГОСТ 535-79	3	3,7 кг

АТ2.02.01.000

Изм.	Лист	№ докумен.	Подпись	Дата
Разраб.		Строганов		12.85
Провер.		Зайцева		12.85
Рук. гр.		Зайцева		12.85
Н. контр.		Либенсон		12.85
Утв.		Ройзман		12.85

Секция загрузочная ℓ=6000

Лит.	Лист	Листов
		1

Госстрой СССР САНТЕХПРОЕКТ г. Москва

Копировал: Крайлина Формат: А4

Инв. № подл. | Подпись и дата | Взам. инв. № | Инв. № дубл. | Подпись и дата

Формат	Зона	Поз.	Обозначение	Наименование	Кол.	Примечание
				Документация		
А3			АТ2.02.07.000 СБ	Сборочный чертеж		
				Детали		
Б4		1	АТ2.02.07.001	Прогон С=1038		
				Уголок Б-63х63х8 ГОСТ 8509-72 / В Ст.3-I ГОСТ 535-79	2	5,7 кг
Б4		2	АТ2.02.07.002	Кронштейн С=100		
				Уголок Б-63х63х6 ГОСТ 8509-72 / В Ст.3-I ГОСТ 535-79	4	0,7 кг
Б4		3	АТ2.02.07.003	Связь С=650		
				Уголок Б-63х63х6 ГОСТ 8509-72 / В Ст.3-I ГОСТ 535-79	2	2,5 кг

Изм.	Лист	№ докум.	Подп.	Дата
Разраб.		Строганов		12.85
Пров.		Зайцева		12.85
Рук. гр.		Зайцева		12.85
Н. контр.		Либенсон		12.85
Утв.		Ройзман		12.85

АТ2.02.07.000

Секция С=1043

Лит.	Лист	Листов
И		1

Госстрой СССР САНТЕХПРОЕКТ г. Москва

Копировал: Крамлина Формат: А4

Формат	Зона	Поз.	Обозначение	Наименование	Кол.	Примечание
				Документация		
А3			АТ2.02.08.000 СБ	Сборочный чертеж		
				Детали		
Б4		1	АТ2.02.08.001	Прогон С=1095		
				Уголок Б-63х63х6 ГОСТ 8509-72 / В Ст.3-I ГОСТ 535-79	2	5,8 кг
Б4		2	АТ2.02.08.002	Кронштейн С=100		
				Уголок Б-63х63х6 ГОСТ 8509-72 / В Ст.3-I ГОСТ 535-79	4	0,7 кг
Б4		3	АТ2.02.08.003	Кронштейн С=120		
				Уголок Б-63х63х6 ГОСТ 8509-72 / В Ст.3-I ГОСТ 535-79	2	0,6 кг
Б4		4	АТ2.02.08.004	Связь С=650		
				Уголок Б-63х63х6 ГОСТ 8509-72 / В Ст.3-I ГОСТ 535-79	2	2,5 кг

Инв. № подл. | Подпись и дата | Взам. инв. № | Инв. № дубл. | Подпись и дата

Изм.	Лист	№ докум.	Подп.	Дата
Разраб.		Строганов		12.85
Пров.		Зайцева		12.85
Рук. гр.		Зайцева		12.85
Н. контр.		Либенсон		12.85
Утв.		Ройзман		12.85

АТ2.02.08.000

Секция С=1100

Лит.	Лист	Листов
И		1

Госстрой СССР САНТЕХПРОЕКТ г. Москва

Копировал: Крамлина Формат: А4

Формат	Зона	Поз.	Обозначение	Наименование	Кол.	Примеч.
				Документация		
А2			АТ2.02.05.000 СБ	Сборочный чертеж		
				Детали		
Б4		1	АТ2.02.05.001	Прогон - С=5990		
				Уголок Б-63х63х6 ГОСТ 8509-72 / В Ст.3-I ГОСТ 535-79	2	34,2 кг
Б4		2	АТ2.02.05.002	Кронштейн С=180		
				Уголок Б-63х63х6 ГОСТ 8509-72 / В Ст.3-I ГОСТ 535-79	2	0,8 кг
Б4		3	АТ2.02.05.003	Кронштейн С=120		
				Уголок Б-63х63х6 ГОСТ 8509-72 / В Ст.3-I ГОСТ 535-79	6	0,7 кг
Б4		4	АТ2.02.05.004	Кронштейн С=100		
				Уголок Б-63х63х6 ГОСТ 8509-72 / В Ст.3-I ГОСТ 535-79	4	0,6 кг
Б4		5	АТ2.02.05.005	Связь С=650		
				Уголок Б-63х63х6 ГОСТ 8509-72 / В Ст.3-I ГОСТ 535-79	3	2,5 кг

Изм.	Лист	№ докум.	Подп.	Дата
Разраб.		Строганов		12.85
Пров.		Зайцева		12.85
Рук. гр.		Зайцева		12.85
Н. контр.		Либенсон		12.85
Утв.		Ройзман		12.85

АТ2.02.05.000

Секция разгрузочная С=6000 типа II

Лит.	Лист	Листов
И		1

Госстрой СССР САНТЕХПРОЕКТ г. Москва

Копировал: Крамлина Формат: А4

Формат	Зона	Поз.	Обозначение	Наименование	Кол.	Примеч.
				Документация		
А2			АТ2.02.06.000 СБ	Сборочный чертеж		
				Детали		
Б4		1	АТ2.02.06.001	Прогон С=3060		
				Уголок Б-63х63х6 ГОСТ 8509-72 / В Ст.3-I ГОСТ 535-79	2	17,5 кг
Б4		2	АТ2.02.06.002	Кронштейн С=120		
				Уголок Б-63х63х6 ГОСТ 8509-72 / В Ст.3-I ГОСТ 535-79	6	0,7 кг
Б4		3	АТ2.02.06.003	Кронштейн С=100		
				Уголок Б-63х63х6 ГОСТ 8509-72 / В Ст.3-I ГОСТ 535-79	4	0,4 кг
Б4		4	АТ2.02.06.004	Связь С=650		
				Уголок Б-63х63х6 ГОСТ 8509-72 / В Ст.3-I ГОСТ 535-79	2	2,5 кг

Инв. № подл. | Подпись и дата | Взам. инв. № | Инв. № дубл. | Подпись и дата

Изм.	Лист	№ докум.	Подп.	Дата
Разраб.		Строганов		12.85
Пров.		Зайцева		12.85
Рук. гр.		Зайцева		12.85
Н. контр.		Либенсон		12.85
Утв.		Ройзман		12.85

АТ2.02.06.000

Секция гнутая $\alpha = 18°$

Лит.	Лист	Листов
И		1

Госстрой СССР САНТЕХПРОЕКТ г. Москва

Копировал: Крамлина Формат: А4

Формат	Зона	Поз.	Обозначение	Наименование	Кол.	Примеч.
				Документация		
А3			АТ2.02.10.000 СБ	Сборочный чертеж		
				Детали		
Б4		1	АТ2.02.10.001	Опора		
				Уголок Б-75х50х6 ГОСТ 8510-72 ВСт3-1 ГОСТ 535-79	2	1,0кг
Б4		2	АТ2.02.10.002	Связь ℓ=752		
				Уголок Б-63х63х6 ГОСТ 8509-72 ВСт3-1 ГОСТ 535-79	1	4,3кг
Б4		3	АТ2.02.10.003	Стойка		
				Уголок Б-63х63х6 ГОСТ 8509-72 ВСт3-1 ГОСТ 535-79	1	2,2кг
		4	-01	Стойка		
				Уголок Б-63х63х6 ГОСТ 8509-72 ВСт3-1 ГОСТ 535-79	1	2,2кг
Б4		5	АТ2.02.10.004	Платик		
				Лист Б-ПН-8 ГОСТ 19903-74 ВСт3-1 ГОСТ 14637-79		
				100х80	2	0,5кг

Изм.	Лист	№ докум.	Подп.	Дата
Разраб.		Зайцева		12.85
Пров.		Ройзман		12.85
Рук. гр.		Зайцева		12.85
Н. контр.		Либенсон		12.85
Утв.		Ройзман		12.85

АТ2.02.10.000

Стойка Н=415

Лит.	Лист	Листов
И		1

Госстрой СССР САНТЕХПРОЕКТ

Копировал: Логинова Формат А4

Формат	Зона	Поз.	Обозначение	Наименование	Кол.	Примеч.
				Документация		
А3			АТ2.02.09.000 СБ	Сборочный чертеж		
				Детали		
Б4		1	АТ2.02.09.001	Опора		
				Уголок Б-75х50х6 ГОСТ 8510-72 ВСт3-1 ГОСТ 535-79	2	1,0кг
Б4		2	АТ2.02.09.002	Связь ℓ=752		
				Уголок Б-63х63х6 ГОСТ 8509-72 ВСт3-1 ГОСТ 535-79	1	4,3кг
Б4		3	АТ2.02.09.003	Стойка		
				Уголок Б-63х63х6 ГОСТ 8509-72 ВСт3-1 ГОСТ 535-79	1	3,1кг
		4	-01	Стойка		
				Уголок Б-63х63х6 ГОСТ 8509-72 ВСт3-1 ГОСТ 535-79	1	3,1кг
Б4		5	АТ2.02.09.004	Платик		
				Лист Б-ПН-8 ГОСТ 19903-74 ВСт3-1 ГОСТ 14637-79		
				100х80	2	0,5кг

Инв. № подл. | Подпись и дата | Взам. инв. № | Инв. № дубл. | Подпись и дата

Изм.	Лист	№ докум.	Подп.	Дата
Разраб.		Зайцева		12.85
Пров.		Ройзман		12.85
Рук. гр.		Зайцева		12.85
Н. контр.		Либенсон		12.85
Утв.		Ройзман		12.85

АТ2.02.09.000

Стойка Н=565

Лит.	Лист	Листов
И		1

Госстрой СССР САНТЕХПРОЕКТ г. Москва

Копировал: Логинова Формат А4

Формат	Зона	Поз.	Обозначение	Наименование	Кол.	Примеч.
				Документация		
А3			АТ2.02.11.000 СБ	Сборочный чертеж		
				Детали		
Б4		1	АТ2.02.11.001	Опора		
				Уголок Б-63х63х6 ГОСТ 8509-72 ВСт3-1 ГОСТ 535-79	2	1,0 кг
Б4		2	АТ2.02.11.002	Связь ℓ=752		
				Уголок Б-63х63х6 ГОСТ 8509-72 ВСт3-1 ГОСТ 535-79	1	4,3кг
Б4		3	АТ2.02.11.003	Стойка		
				Уголок Б-63х63х6 ГОСТ 8509-72 ВСт3-1 ГОСТ 535-79	1	2,0кг
		4	-01	Стойка		
				Уголок Б-63х63х6 ГОСТ 8509-72 ВСт3-1 ГОСТ 535-79	1	2,0кг
Б4		5	АТ2.02.11.004	Платик		
				Лист Б-ПН-8 ГОСТ 19903-74 ВСт3-1 ГОСТ 14637-79		
				100х80	2	0,5кг
				Стандартные изделия		
		6		Болт М12х36.46 ГОСТ 7798-70		

Изм.	Лист	№ докум.	Подп.	Дата
Разраб.		Зайцева		12.85
Пров.		Ройзман		12.85
Рук. гр.		Зайцева		12.85
Н. контр.		Либенсон		12.85
Утв.		Ройзман		12.85

АТ2.02.11.000

Стойка специальная

Лит.	Лист	Листов
И		1

Госстрой СССР САНТЕХПРОЕКТ г. Москва

Копировал: Логинова Формат А4

Формат	Зона	Поз.	Обозначение	Наименование	Кол.	Примеч.
		7		Гайка М12.5 ГОСТ 7798-70	2	
		8		Шайба 12.65Г ГОСТ 6402-70	2	
		9		Шайба 12.01 ГОСТ 11371-78	2	

Инв. № подл. | Подпись и дата | Взам. инв. № | Инв. № дубл. | Подпись и дата

Изм.	Лист	№ докум.	Подп.	Дата

АТ2.02.11.000

Лист 2

Копировал: Логинова Формат А4

Формат	Зона	Поз	Обозначение	Наименование	Кол	Примеч
				Документация		
А2			АТ2 03 01 000 СБ	Сборочный чертеж		
				Сборочные единицы		
А4		1	АТ2 03 06 000	Рама привода	1	
А4		2	АТ2 03 07 000	Ограждение муфты КДН	1	
А4		3	АТ2 03 08 000	Ограждение муфты МУВП	1	
				Детали		
Б4		4	АТ2 03 01 001	Прокладка		
				Полоса 4×30 ГОСТ 103-76 / ВСт3-I ГОСТ 535-79	6	0,2 кг
Б4		5	АТ2 03 01 002	Прокладка		
				Лента 1×30 ГОСТ 6009-74 / ВСт 3-I ГОСТ 535-79	4	0,05 кг
				Стандартные изделия		
				Болт М10×50.46 ГОСТ 7798-70	4	
				Болт М24×90.46 ГОСТ 7798-70	6	
				Болт М10×25.46 ГОСТ 7798-70	8	

Изм.	Лист	№ докум.	Подп.	Дата
Разраб.		Строганов		12.85
Пров.		Зайцева		12.85
Рук. гр.		Зайцева		12.85
Н. контр.		Либенсон		12.85
Утв.		Ройзман		12.85

АТ2 03 01 000

Привод

Лит.	Лист	Листов
И	1	2

Госстрой СССР САНТЕХПРОЕКТ г. Москва

Копировал Крапивина Формат А4

Формат	Зона	Поз	Обозначение	Наименование	Кол	Примеч
		10		Гайка М10.5 ГОСТ 5915-70	12	
		11		Гайка М24.5 ГОСТ 5915-70	6	
		12		Шайба 10.01 ГОСТ 11371-78	4	
		13		Шайба 10.65Г ГОСТ 6402-70	12	
		14		Шайба 10.36 ГОСТ 10906-78	4	
		15		Шайба 24.01 ГОСТ 11371-78	6	
		16		Шайба 24.65Г ГОСТ 6402-70	6	
				Прочие изделия		
		18		Редуктор ЦДУ-250-40-21У2 ГОСТ 20758-75	1	
		19		Электродвигатель 4А132М6У3 N=7,5 кВт n=970 об/мин	1	
		20		Муфта уравнительная КДН	1	*
		21		Муфта упругая МУВП	1	*
			*	Тип муфт определяется при окончательном выборе редуктора и электродвигателя		

Инв. № подл. | Подпись и дата | Взам. инв. № | Инв. № дубл. | Подпись и дата

Изм.	Лист	№ докум.	Подп.	Дата

АТ2.03.01.000 Лист 2

Копировал Крапивина Формат А4

Формат	Зона	Поз	Обозначение	Наименование	Кол	Примеч
				Документация		
А2			АТ2 03 06 000 СБ	Сборочный чертеж		
				Детали		
Б4		1	АТ2 03.06 001	Стойка ℓ=435 Швеллер 12 ГОСТ 8240-72 / ВСт3-I ГОСТ 535-79	2	5,4 кг
Б4		2	АТ2 03 06 002	Стойка ℓ=315 Швеллер 12 ГОСТ 8240-72 / ВСт3-I ГОСТ 535-79	2	6,3 кг
Б4		3	АТ2 03 06 003	Прогон ℓ=730 Уголок Б-100×100×10 ГОСТ 8509-72 / ВСт3-I ГОСТ 535-79	2	11,0 кг
Б4		4	АТ2 03 06 004	Прогон Уголок Б-75×75×8 ГОСТ 8509-72 / ВСт3-I ГОСТ 535-79	1	7,5 кг
Б4		5	АТ2 03 06 005	Прогон Уголок Б-75×75×8 ГОСТ 8509-72 / ВСт3-I ГОСТ 535-79	1	5,4 кг
Б4		6	АТ2 03 06 006	Связь Уголок Б-75×75×8 ГОСТ 8509-72 / ВСт3-I ГОСТ 535-79	1	2,9 кг
Б4		7	АТ2 03-06.007	Опора ℓ=330 Швеллер 12 ГОСТ 8240-72 / ВСт3-I ГОСТ 535-79	2	5,0 кг

Изм.	Лист	№ докум.	Подп.	Дата
Разраб.		Строганов		12.85
Пров.		Зайцева		12.85
Рук. гр.		Зайцева		12.85
Н. контр.		Либенсон		12.85
Утв.		Ройзман		12.85

АТ2 03 06 000

Рама привода

Лит.	Лист	Листов
И	1	2

Госстрой СССР САНТЕХПРОЕКТ г. Москва

Копировал Крапивина Формат А4

Формат	Зона	Поз	Обозначение	Наименование	Кол	Примеч
Б4		8	АТ2 03 06.008	Кронштейн Лист Б-ПН6 ГОСТ 19903-74 / ВСт3-I ГОСТ 14637-79	2	1,6 кг
Б4		9	АТ2 03 06 009	Плита Лист Б-ПН-6 ГОСТ 19903-74 / ВСт3-I ГОСТ 14637-79 220×140	1	1,5 кг
Б4		10	АТ2.03.06.010	Плита Лист Б-ПН6 ГОСТ 19903-74 / ВСт3-I ГОСТ 14637-79 70×140	2	0,5 кг

Инв. № подл. | Подпись и дата | Взам. инв. № | Инв. № дубл. | Подпись и дата

Изм.	Лист	№ докум.	Подп.	Дата

АТ2 03 06 000 Лист 2

Копировал Крапивина Формат А4

Формат	Зона	Поз.	Обозначение	Наименование	Кол.	Примеч.
				Документация		
А2			АТ2.03.05.000 СБ	Сборочный чертеж		
				Детали		
Б4		1	АТ2.03.05.001	Поперечина		
				Уголок Б-50х50х5 ГОСТ 8509-72 / ВСт3-I ГОСТ 535-79	1	3,6 кг
Б4		2	АТ2.03.05.002	Подвеска правая		
				Уголок Б-50х50х5 ГОСТ 8509-72 / ВСт3-I ГОСТ 535-79	1	1,5 кг
Б4		3	АТ2.03.05.003	Подвеска левая		
				Уголок Б-50х50х5 ГОСТ 8509-72 / ВСт3-I ГОСТ 535-79	1	1,5 кг
				Стандартные изделия		
		4		Болт М10х30.46		
				ГОСТ 7798-70	2	
		5		Гайка М10.5		
				ГОСТ 5915-70	2	
		6		Шайба 10.01		
				ГОСТ 11371-70	2	
		7		Шайба 10.65Г		
				ГОСТ 6402-70	2	

Изм.	Лист	№ докум.	Подп.	Дата
Разраб.		Строганов		12.85
Пров.		Зайцева		12.85
Рук. гр.		Зайцева		12.85
Н. контр.		Либенсон		12.85
Утв.		Ройзман		12.85

АТ2.03.05.000

Ограничитель хода скребка

Лит.	Лист	Листов
И		1

Госстрой СССР
САНТЕХПРОЕКТ
г. Москва

Копировал: Логинова Формат А4

Формат	Зона	Поз.	Обозначение	Наименование	Кол.	Примеч.
				Документация		
А2			АТ2.06.01.100	Сборочный чертеж		
				Сборочные единицы		
А4		1	АТ2.06.01.110	Короб воронки	1	
А4		2	АТ2.06.01.120	Крышка	1	
				Детали		
Б4		3	АТ2.06.01.101	Ось		
				Круг В12 ГОСТ 2590-71 / ВСт3-I ГОСТ 535-79	1	1,0 кг
				Стандартные изделия		
		4		Шайба 12.36		
				ГОСТ 11371-78	6	
		5		Шплинт 4х22		
				ГОСТ 397-79	2	

Инв. № подл. | Подпись и дата | Взам. инв. № | Инв. № дубл. | Подпись и дата

Изм.	Лист	№ докум.	Подп.	Дата
Разраб.		Либенсон		12.85
Пров.		Зайцева		12.85
Рук. гр.		Зайцева		12.85
Н. контр.		Якупова		12.85
Утв.		Ройзман		12.85

АТ2.06.01.100

Воронка

Лит.	Лист	Листов
И		1

Госстрой СССР
САНТЕХПРОЕКТ
г. Москва

Копировал: Логинова Формат А4

Формат	Зона	Поз.	Обозначение	Наименование	Кол.	Примеч.
				Документация		
А2			АТ2.03.03.000	Сборочный чертеж		
				Сборочные единицы		
А4		1	АТ2.03.03.020	Дверца		5 кг
				Детали		
Б4		2	АТ2.03.03.001	Опора		
				Уголок Б-50х50х5 ГОСТ 8509-72 / ВСт3-I ГОСТ 535-79	1	3,5 кг
Б4		3	АТ2.03.03.002	Скоба правая		
				Уголок Б-50х50х5 ГОСТ 8509-72 / ВСт3-I ГОСТ 535-79	1	0,35 кг
Б4		4	АТ2.03.03.003	Скоба левая		
				Уголок Б-50х50х5 ГОСТ 8509-72 / ВСт3-I ГОСТ 535-79	1	0,35 кг
Б4		5	АТ2.03.03.004	Лапка 170х80		
				Лист Б-ПН-6 ГОСТ 19903-74 / ВСт3-I ГОСТ 14637-79	2	0,6 кг
Б4		6	АТ2.03.03.005	Подвеска		
				Уголок Б-50х50х5 ГОСТ 8509-72 / ВСт3-I ГОСТ 535-79	1	2,5 кг
Б4		7	АТ2.03.03.006	Прижим		
				Полоса 4х40 ГОСТ 103-76 / ВСт3-I ГОСТ 535-79	1	0,8 кг

Изм.	Лист	№ докум.	Подп.	Дата
Разраб.		Строганов		12.85
Пров.		Зайцева		12.85
Рук. гр.		Зайцева		12.85
Н. контр.		Якупова		12.85
Утв.		Ройзман		12.85

АТ2.03.03.000

Воронка головная

Лит.	Лист	Листов
И	1	2

Госстрой СССР
САНТЕХПРОЕКТ
г. Москва

Копировал: Логинова Формат А4

Формат	Зона	Поз.	Обозначение	Наименование	Кол.	Примеч.
Б4		8	АТ2.03.03.007	Боковина		
				Лист Б-ПН-3 ГОСТ 19903-74 / ВСт3-I ГОСТ 16523-70	1	21,0 кг
Б4		9	АТ2.03.03.008	Боковина		
				Лист Б-ПН-3 ГОСТ 19903-74 / ВСт3-I ГОСТ 16523-70	1	21,0 кг
Б4		10	АТ2.03.03.009	Крышка		
				Лист Б-ПН-3 ГОСТ 19903-74 / ВСт3-I ГОСТ 16523-70	1	33,0 кг
Б4		11	АТ2.03.03.010	Щиток		
				Лист Б-ПН-3 ГОСТ 19903-74 / ВСт3-I ГОСТ 16523-70	1	4,8 кг
Б4		12	АТ2.03.03.011	Связь		
				Лист Б-ПН-3 ГОСТ 19903-74 / ВСт3-I ГОСТ 16523-70	1	4,1 кг
Б4		13	АТ2.03-03-012	Завеса		
				Пластина I, лист 10 МБ-С-6 х 650-5,8 ГОСТ 7338-77	1	1,6 кг
				Стандартные изделия		
		14		Болт М10х30.46		
				ГОСТ 7798-70	12	
		15		Гайка М10.5		
				ГОСТ 5915-70	12	
		16		Шайба 10.65Г		
				ГОСТ 6402-70	4	

Инв. № подл. | Подпись и дата | Взам. инв. № | Инв. № дубл. | Подпись и дата

Изм.	Лист	№ докум.	Подп.	Дата

АТ2.03.03.000

Лист 2

Формат	Зона	Поз.	Обозначение	Наименование	Кол.	Примеч.
				Документация		
А3			АТ2.03.07.000.СБ	Сборочный чертеж		
				Детали		
Б4		1	АТ2.03.07.001	Стенка		
				Лист $\frac{Б\text{-}ПН\text{-}2\ ГОСТ\ 19903\text{-}74}{ВСт3\text{-}I\ ГОСТ\ 16523\text{-}70}$	1	3,5 кг
Б4		2	АТ2.03.07.002	Ребро		
				Лист $\frac{Б\text{-}ПН\text{-}2\ ГОСТ\ 19903\text{-}74}{ВСт3\text{-}I\ ГОСТ\ 16523\text{-}70}$	1	0,6 кг
Б4		3	АТ2.03.07.003	Ребро		
				Лист $\frac{Б\text{-}ПН\text{-}2\ ГОСТ\ 19903\text{-}74}{ВСт3\text{-}I\ ГОСТ\ 16523\text{-}70}$	1	0,4 кг

Изм.	Лист	№ докум.	Подп.	Дата
Разраб.		Строганов		12.81
Пров.		Зайцева		12.81
Рук. гр.		Зайцева		12.81
Н. контр.		Либенсон		12.81
Утв.		Роизман		12.81

АТ2.03.07.000

Ограждение муфты КДН

Лит.	Лист	Листов
И		1

Госстрой СССР САНТЕХПРОЕКТ г. Москва

Копировал: Логинова Формат А4

Формат	Зона	Поз.	Обозначение	Наименование	Кол.	Примеч.
				Документация		
А3			АТ2.03.08.000.СБ	Сборочный чертеж		
				Детали		
Б4		1	АТ2.03.08.001	Стенка		
				Лист $\frac{Б\text{-}ПН\text{-}2\ ГОСТ\ 19903\text{-}74}{ВСт3\text{-}I\ ГОСТ\ 16523\text{-}70}$	1	2,5 кг
Б4		2	АТ2.03.08.002	Ребро		
				Лист $\frac{Б\text{-}ПН\text{-}2\ ГОСТ\ 19903\text{-}74}{ВСт3\text{-}I\ ГОСТ\ 16523\text{-}70}$	2	0,5 кг

Инв. № подл. | Подпись и дата | Взам. инв. № | Инв. № дубл. | Подпись и дата

Изм.	Лист	№ докум.	Подп.	Дата
Разраб.		Строганов		12.81
Пров.		Зайцева		12.81
Рук. гр.		Зайцева		12.81
Н. контр.		Либенсон		12.81
Утв.		Роизман		12.81

АТ2.03.08.000

Ограждение муфты МУВП

Лит.	Лист	Листов
И		1

Госстрой СССР САНТЕХПРОЕКТ г. Москва

Копировал: Логинова Формат А4

Формат	Зона	Поз.	Обозначение	Наименование	Кол.	Примеч.
				Документация		
А2			АТ2.04.01.000 СБ	Сборочный чертеж		
				Детали		
Б4		1	АТ2.04.01.001	Стойка ℓ = 520		
				Уголок $\frac{Б\text{-}63\times63\times6\ ГОСТ\ 8509\text{-}72}{ВСт3\text{-}I\ ГОСТ\ 535\text{-}79}$	2	3,0 кг
Б4		2	АТ2.04.01.002	Стойка ℓ = 180		
				Уголок $\frac{Б\text{-}63\times63\times6\ ГОСТ\ 8509\text{-}72}{ВСт3\text{-}I\ ГОСТ\ 535\text{-}79}$	2	1,0 кг
Б4		3	АТ2.04.01.003	Прогон ℓ = 1500		
				Уголок $\frac{Б\text{-}75\times75\times8\ ГОСТ\ 8509\text{-}72}{ВСт3\text{-}I\ ГОСТ\ 535\text{-}79}$	2	13,5 кг
Б4		4	АТ2.04.01.004	Связь		
				Уголок $\frac{Б\text{-}63\times63\times6\ ГОСТ\ 8509\text{-}72}{ВСт3\text{-}I\ ГОСТ\ 535\text{-}79}$	2	5,0 кг
Б4		5	АТ2.04.01.005	Связь ℓ = 830		
				Уголок $\frac{Б\text{-}63\times63\times6\ ГОСТ\ 8509\text{-}72}{ВСт3\text{-}I\ ГОСТ\ 535\text{-}79}$	2	4,7 кг
Б4		6	АТ2.04.01.006	Опора		
				Уголок $\frac{Б\text{-}63\times63\times6\ ГОСТ\ 8509\text{-}72}{ВСт3\text{-}I\ ГОСТ\ 535\text{-}79}$	2	0,8 кг
Б4		7	АТ2.04.01.007	Планка 120×190		
				Лист $\frac{Б\text{-}ПН\text{-}8\ ГОСТ\ 19903\text{-}74}{ВСт3\text{-}I\ ГОСТ\ 535\text{-}79}$	2	1,4 кг

Изм.	Лист	№ докум.	Подп.	Дата
Разраб.		Строганов		12.81
Пров.		Зайцева		12.81
Рук. гр		Зайцева		12.81
Н. контр		Либенсон		12.81
Утв.		Роизман		12.81

АТ2.04.01.000

Опора натяжки

Лит.	Лист	Листов
И	1	2

Госстрой СССР САНТЕХПРОЕКТ г. Москва

Копировал: Логинова Формат А4

Формат	Зона	Поз.	Обозначение	Наименование	Кол.	Примеч.
Б4		8	АТ2.04.01.008	Планка 100×120		
				Лист $\frac{Б\text{-}ПН\text{-}8\ ГОСТ\ 19903\text{-}74}{ВСт3\text{-}I\ ГОСТ\ 535\text{-}75}$	2	0,8 кг
Б4		9	АТ2.04.01.009	Косынка		
				Лист $\frac{Б\text{-}ПН\text{-}8\ ГОСТ\ 19903\text{-}74}{ВСт3\text{-}I\ ГОСТ\ 535\text{-}79}$	2	2,4 кг

Инв. № подл. | Подпись и дата | Взам. инв. № | Инв. № дубл. | Подпись и дата

Изм.	Лист	№ докум.	Подп.	Дата

АТ2.04.01.000

Лист 2

Формат	Зона	Поз.	Обозначение	Наименование	Кол.	Примеч.
				Документация		
А2			АТ6.00.00.000 СБ	Сборочный чертеж		
				Детали		
Б4		1	АТ6.00.00.001	Фланец		
				Уголок Б-63×63×6 ГОСТ 8509-72 / Вст3-I ГОСТ 535-79	2	9,0 кг
Б4		2	АТ6.00.00.002	Фланец		
				Уголок Б-63×63×6 ГОСТ 8509-72 / Вст3-I ГОСТ 535-79	2	3,1 кг
Б4		3	АТ6.00.00.003	Стенка		
				Лист Б-ПН-4 ГОСТ 19903-74 / Вст3-I ГОСТ 14637-79	2	2,7 кг
Б4		4	АТ6.00.00.004	Боковина		
				Лист Б-ПН-4 ГОСТ 19903-74 / Вст3-I ГОСТ 14637-79	2	10,0 кг
				1392×230		
				Стандартные изделия		
		5		Болт М12×40.46		
				ГОСТ 7798-70	12	
		6		Гайка М12.5 ГОСТ 5915-70	12	
		7		Шайба 12.65Г ГОСТ 6402-70	12	
		8		Шайба 12.36 ГОСТ 10906-78	12	

Изм.	Лист	№ докум.	Подп.	Дата
Разраб.		Строганов		12.85
Провер.		Зайцева		12.85
Рук. гр.		Зайцева		12.85
Н. контр.		Якупова		12.85
Утв.		Ройзман		12.85

АТ6.00.00.000

Воронка тип III

Литера	Лист	Листов
И		1

Госстрой СССР САНТЕХПРОЕКТ г. Москва

Копировал: Крапчина Формат: А4

Формат	Зона	Поз.	Обозначение	Наименование	Кол.	Примеч.
				Документация		
А2			АТ3.00.00.000 СБ	Сборочный чертеж		
				Детали		
Б4		1	АТ3.00.00.001	Фланец		
				Уголок Б-75×75×8 ГОСТ 8509-72 / Вст3-I ГОСТ 535-79	2	
Б4		2	АТ3.00.00.002	Фланец		
				Уголок Б-75×75×8 ГОСТ 8509-72 / Вст3-I ГОСТ 535-79	2	
Б4		3	АТ3.00.00.003	Фланец		
				Уголок Б-50×50×5 ГОСТ 8509-72 / Вст3-I ГОСТ 535-79	2	
Б4		4	АТ3.00.00.004	Фланец		
				Уголок Б-50×50×5 ГОСТ 8509-72 / Вст3-I ГОСТ 535-79	2	
Б4		5	АТ3.00.00.005	Стенка		
				Лист Б-ПН-4 ГОСТ 19903-74 / Вст3-I ГОСТ 14637-79	2	
Б4		6	АТ3.00.00.006	Стенка		
				Лист Б-ПН-4 ГОСТ 19903-74 / Вст3-I ГОСТ 14637-79	2	

Инв. № подл. | Подпись и дата | Взам. инв. № | Инв. № дубл. | Подпись и дата

Изм.	Лист	№ докум.	Подпись	Дата
Разраб.		Строганов		12.85
Провер.		Зайцева		12.85
Рук. гр.		Зайцева		12.85
Н. контр.		Якупова		12.85
Утв.		Ройзман		12.85

АТ3.00.00.000

Воронка типа I

Литера	Лист	Листов
И		1

Госстрой СССР САНТЕХПРОЕКТ г. Москва

Копировал: Крапчина Формат: А4

Формат	Зона	Поз.	Обозначение	Наименование	Кол.	Примеч.
				Документация		
А2			АТ2.03.02.000 СБ	Сборочный чертеж		
				Детали		
Б4		1	АТ2.03.02.001	Связь ℓ=940		
				Швеллер 10 ГОСТ 8240-72 / Вст3-I ГОСТ 535-79	2	8,1 кг
Б4		2	АТ2.03.02.002	Стойка ℓ=470		
				Швеллер 10 ГОСТ 8240-72 / Вст3-I ГОСТ 535-79	4	4,0 кг
Б4		3	АТ2.03.02.003	Прогон ℓ=1500		
				Уголок Б-100×100×10 ГОСТ 8509-72 / Вст3-I ГОСТ 535-79	2	22,5 кг
Б4		4	АТ2.03.02.004	Косынка		
				Лист Б-ПН-6 ГОСТ 19903-74 / Вст3-I ГОСТ 535-79	6	0,9 кг
Б4		5	АТ2.03.02.005	Плита		
				Лист Б-ПН-6 ГОСТ 19903-74 / Вст3-I ГОСТ 535-79		
				60×120	4	0,34 кг

Изм.	Лист	№ докум.	Подп.	Дата
Разраб.		Строганов		12.85
Провер.		Зайцева		12.85
Рук. гр.		Зайцева		12.85
Н. контр.		Якупова		12.85
Утв.		Ройзман		12.85

АТ2.03.02.000

Опора приводного барабана

Литера	Лист	Листов
И		1

Госстрой СССР САНТЕХПРОЕКТ г. Москва

Копировал: Крапчина Формат: А4

Формат	Зона	Поз.	Обозначение	Наименование	Кол.	Примеч.
				Документация		
А3			АТ2.03.04.000 СБ	Сборочный чертеж		
				Детали		
Б4		1	АТ2.03.04.001	Опора		
				Швеллер 10 ГОСТ 8240-72 / Вст3-I ГОСТ 535-79	1	8,0 кг
Б4		2	АТ2.03.04.002	Скребок		
				Лист Б-ПН-2 ГОСТ 19903-74 / Вст3-I ГОСТ 16523-70	1	1,1 кг
				Стандартные изделия		
		3		Болт М10×30.46		
				ГОСТ 7798-70	3	
		4		Гайка М10.5		
				ГОСТ 5915-70	3	
		5		Шайба 10.65Г		
				ГОСТ 6402-70	3	
		6		Шайба 10.01		
				ГОСТ 10906-78	3	

Инв. № подл. | Подпись и дата | Взам. инв. № | Инв. № дубл. | Подпись и дата

Изм.	Лист	№ докум.	Подп.	Дата
Разраб.		Строганов		12.85
Пров.		Зайцева		12.85
Рук. гр.		Зайцева		12.85
Н. контр.		Лифенсон		12.85
Утв.		Ройзман		12.85

АТ2.03.04.000

Очиститель барабана приводного

Литера	Лист	Листов
И	1	1

Госстрой СССР САНТЕХПРОЕКТ г. Москва

Копировал: Крапчина Формат: А4

Формат	Зона	Поз.	Обозначение	Наименование	Кол.	Примеч.
				Документация		
А2			АТ2.04.02.000 СБ	Сборочный чертеж		
				Сборочные единицы		
А3		1	АТ2.04.02.010	Плужок очистителя	1	
А3		2	АТ2.04.02.020	Рычаг правый	1	
		3	-01	Рычаг левый	1	
				Стандартные изделия		
		4		Болт М10х30.46 ГОСТ 7798-70	6	
		5		Гайка М10.5 ГОСТ 5915-70	4	
		6		Шайба 10.01 ГОСТ 11371-70	12	
		7		Шайба 10.65Г ГОСТ 6402-70	4	

Изм.	Лист	№ докум.	Подп.	Дата	АТ2.04.02.000			
Разраб.		Строганов		12.86	Очиститель барабана винтовой натяжки	Лит.	Лист	Листов 1
Пров.		Зайцева		12.86		Госстрой СССР САНТЕХПРОЕКТ г. Москва		
Рук. гр.		Зайцева		12.86				
Н. контр.		Либенсон		12.86				
Утв.		Ройзман		12.86				

Копировал: Крапивина Формат: А4

Формат	Зона	Поз.	Обозначение	Наименование	Кол.	Примеч.
				Документация		
А4			АТ2.04.02.010 СБ	Сборочный чертеж		
				Детали		
Б4		1	АТ2.04.02.011	Поперечина Уголок Б-50х50х5 ГОСТ 8509-72 / Вст.3-I ГОСТ 535-79 С=652	1	2,5кг
Б4		2	АТ2.04.02.012	Ребро Уголок Б-50х50х5 ГОСТ 8509-72 / Вст.3-I ГОСТ 535-79	1	0,5кг
Б4		3	АТ2.04.02.013	Стенка Лист Б-ПН-3 ГОСТ 19903-74 / Вст.3-I ГОСТ 16523-70	1	3,5кг
Б4		4	АТ2.04.02.014	Боковина Лист Б-ПН-3 ГОСТ 19903-74 / Вст.3-I ГОСТ 16523-70	2	1,1кг
Б4		5	АТ2.04.02.015	Планка Полоса 4х50 ГОСТ 103-76 / Вст.3-I ГОСТ 535-79	2	0,18кг

Инв.№подл. | Подпись и дата | Взам.инв.№ | Инв.№дубл. | Подпись и дата

Изм.	Лист	№ докум.	Подп.	Дата	АТ2.04.02.010			
Разраб.		Строганов		12.86	Плужок очистителя	Лит.	Лист	Листов 1
Пров.		Зайцева		12.86		Госстрой СССР САНТЕХПРОЕКТ г. Москва		
Рук. гр.		Зайцева		12.86				
Н. контр.		Либенсон		12.86				
Утв.		Ройзман		12.86				

Копировал: Крапивина Формат: А4

Формат	Зона	Поз.	Обозначение	Наименование	Кол.	Примеч.
				Документация		
А3			АТ2.04.00.000 СБ	Сборочный чертеж		
				Сборочные единицы		
А4		1	АТ2.04.01.000	Опора устройства натяжного	1	
А4		2	АТ2.04.02.000	Очиститель барабана винтовой натяжки	1	
А4		3	АТ2.04.03.000	Ограждение натяжки	1	
				Стандартные изделия		
		4		Болт М12х30.46 ГОСТ 7798-70	2	
		5		Болт М20х90.46 ГОСТ 7798-70	4	
		6		Гайка М12.5 ГОСТ 5915-70	2	
		7		Гайка М20.5 ГОСТ 5915-70	4	
		8		Шайба 12.65Г ГОСТ 6402-70	2	
		9		Шайба 20.65Г ГОСТ 6402-70	4	
		10		Шайба 20.01 ГОСТ 11371-70	4	
				Прочие изделия		
		12		Натяжка 5032-60-80	1	

Изм.	Лист	№ докум.	Подпись	Дата	АТ2.04.00.000			
Разраб.		Зайцева		12.86	Устройство натяжное винтовое	Литера	Лист	Листов 1
Пров.		Ройзман		12.86		Госстрой СССР САНТЕХПРОЕКТ г. Москва		
Рук. гр.		Зайцева		12.86				
Н. контр.		Инсенс		12.86				
Утв.		Ройзман		12.86				

Копировал: Крапивина Формат: А4

Формат	Зона	Поз.	Обозначение	Наименование	Кол.	Примеч.
				Документация		
А4			АТ2.04.02.020 СБ	Сборочный чертеж		
				Детали		
Б4		1	АТ2.04.02.021	Штанга Полоса 6х50 ГОСТ 103-76 / Вст.3-I ГОСТ 535-79	2	1,0кг
Б4		2	АТ2.04.02.022	Планка Полоса 4х50 ГОСТ 103-76 / Вст.3-I ГОСТ 535-79	2	0,18кг
Б4		3	АТ2.04.02.023	Скоба С=111 Полоса 4х50 ГОСТ 103-76 / Вст.3-I ГОСТ 535-79	2	0,17кг
Б4		4	АТ2.04.02.024	Упор Лист Б-ПН-4 ГОСТ 19903-74 / Вст.3-I ГОСТ 14637-69	2	0,02кг

Инв.№подл. | Подпись и дата | Взам.инв.№ | Инв.№дубл. | Подпись и дата

Изм.	Лист	№ докум.	Подп.	Дата	АТ2.04.02.020			
Разраб.		Строганов		12.86	Рычаг правый	Лит.	Лист	Листов 1
Пров.		Зайцева		12.86		Госстрой СССР САНТЕХПРОЕКТ г. Москва		
Рук. гр.		Зайцева		12.86				
Н. контр.		Либенсон		12.86				
Утв.		Ройзман		12.86				

24-932-06

Формат	Зона	Поз.	Обозначение	Наименование	Кол.	Примеч.
				Документация		
А2			АТ2.06.00.000 СБ	Сборочный чертеж		
				Сборочные единицы		
А4			АТ2.06.01.000	Сбрасыватель односторонний		

Изм.	Лист	№ докум.	Подп.	Дата
Разраб.		Строганов		12.85
Пров.		Зайцева		12.85
Рук. гр.		Зайцева		12.85
Н. контр.		Либенсон		12.85
Утв.		Ройзман		12.85

АТ2.06.00.000

Установка сбрасывателя односторонней

Лит.	Лист	Листов
И		1

Госстрой СССР САНТЕХПРОЕКТ г. Москва

Копировал: Логинова Формат А4

Формат	Зона	Поз.	Обозначение	Наименование	Кол.	Примеч.
				Документация		
А2			АТ2.04.03.000 СБ	Сборочный чертеж		
				Детали		
БЧ		1	АТ2.04.03.001	Связь ℓ=640		
				Уголок Б-50х50х6 ГОСТ 8509-72 / ВСт3-1 ГОСТ 535-79	1	2,4 кг
БЧ		2	АТ2.04.03.002	Крышка		
				Лист Б-ПН-2 ГОСТ 19903-74 / ВСт3-1 ГОСТ 16523-79	1	6,2 кг
БЧ		3	АТ2.04.03.003	Стенка		
				Лист Б-ПН-2 ГОСТ 19903-74 / ВСт3-1 ГОСТ 16523-79	1	5,5 кг
БЧ		4	АТ2.04.03.004	Стенка		
				Лист Б-ПН-2 ГОСТ 19903-74 / ВСт3-1 ГОСТ 16523-79	1	5,5 кг
БЧ		5	АТ2.04.03.005	Кронштейн		
				Уголок Б-63-63х6 ГОСТ 8509-72 / ВСт3 ГОСТ 535-79	1	0,4 кг
БЧ		6	АТ2.04.03.006	Кронштейн		
				Уголок Б-63х63х6 ГОСТ 8509-72 / ВСт3-1 ГОСТ 535-79	1	0,4 кг

Инв. № подл. | Подпись и дата | Взам. инв. № | Инв. № дубл. | Подпись и дата

Изм.	Лист	№ докум.	Подп.	Дата
Разраб.		Строганов		12.85
Пров.		Зайцева		12.85
Рук. гр.		Зайцева		12.85
Н. контр.		Либенсон		12.85
Утв.		Ройзман		12.85

АТ2.04.03.000

Ограждение натяжки

Лит.	Лист	Листов
И		1

Госстрой СССР САНТЕХПРОЕКТ г. Москва

Копировал: Логинова Формат А4

Формат	Зона	Поз.	Обозначение	Наименование	Кол.	Примеч.
				Документация		
А2			АТ2.03.00.000 СБ	Сборочный чертеж		
				Сборочные единицы		
А4		1	АТ2.03.01.000	Привод	1	
А4		2	АТ2.03.02.000	Опора приводного барабана	1	
А4		3	АТ2.03.03.000	Воронка головная	1	
А4		4	АТ2.03.04.000	Очиститель приводного барабана	1	
А4		5	АТ2.03.05.000	Ограничитель хода скребка	1	
				Стандартные изделия		
		7		Болт М24х90.46 ГОСТ 7798-70	4	
		8		Болт М12х35.46 ГОСТ 7798-70	6	
		9		Гайка М24.5 ГОСТ 5915-70	4	
		10		Гайка М12.5 ГОСТ 5915-70	6	
		11		Шайба 24.01 ГОСТ 11371-68	4	
		12		Шайба 24.65Г ГОСТ 6402-70	4	
		13		Шайба 12.65Г ГОСТ 6402-70	6	

Изм.	Лист	№ докум.	Подп.	Дата
Разраб.		Зайцева		12.85
Пров.		Ройзман		12.85
Рук. гр.		Зайцева		12.85
Н. контр.		Либенсон		12.85
Утв.		Ройзман		12.85

АТ2.03.00.000

Устройство приводное

Лит.	Лист	Листов
И	1	2

Госстрой СССР САНТЕХПРОЕКТ г. Москва

Копировал: Логинова Формат А4

Формат	Зона	Поз.	Обозначение	Наименование	Кол.	Примеч.
				Прочие изделия		
		15		Барабан 5050Г-80	1	
		16		Скребок 500	1	

Инв. № подл. | Подпись и дата | Взам. инв. № | Инв. № дубл. | Подпись и дата

Изм.	Лист	№ докум.	Подп.	Дата

АТ2.03.00.000

Лист 2

Формат	Зона	Поз	Обозначение	Наименование	Кол	Примеч
				Документация		
А2			АТ2 05 00 000 СБ	Сборочный чертеж		
				Сборочные единицы		
А4		1	АТ2. 05. 01. 000	Панель ограждения	15	
		2	-01	Панель ограждения	2	
		3	-02	Панель ограждения	3	
		4	-03	Панель ограждения	1	
		5	-04	Панель ограждения	3	
				Детали		
Б4		8	АТ2.05.01. 001	Полка		
				Лист Б-ПН-4 ГОСТ 19903-74 / ВСт3-1 ГОСТ 14637-79	2	1,8кг
Б4		9	АТ2. 05 01 002	Лист		
				Лист Б-ПН-4 ГОСТ 19903-74 / ВСт3-1 ГОСТ 14637-79		
				100х100	8	0,3кг
Б4		10	АТ2. 05. 01. 003	Ребро		
				Лист Б-ПН-4 ГОСТ 19903-74 / ВСт3-1 ГОСТ 14637-79		
				52х100	4	0,15кг
Б4		11	АТ2 05 01 004	Связь ℓ= 1400		
				Уголок Б-40х40х4 ГОСТ 8509-72 / ВСт3-1 ГОСТ 535-79	1	3,4кг

Изм. Лист № докум. Подп. Дата

Разраб. Зайцева

Пров. Роизман

Рук. гр. Зайцева

Н. контр. Либенсон

Утв. Роизман

АТ2 05.00 000

Лит. | Лист 1 | Листов 2

Установка ограждений и аварийных выключателей

Госстрой СССР САНТЕХПРОЕКТ г. Москва

Копировал Логинова

Формат	Зона	Поз	Обозначение	Наименование	Кол	Примеч
Б4		12	АТ2 05 00 005	Уголок		
				Уголок Б-63х63х6 ГОСТ 8509-72 / ВСт3-1 ГОСТ 535-79	1	4,5кг
				Стандартные изделия		
		15		Болт М12х30.46 ГОСТ 7798-70	40	
		16		Гайка М12.5 ГОСТ 5915-70	40	
		17		Шайба 12.65Г ГОСТ 6402-70	40	
				Прочие изделия		
		19		Устройство выключающее канатное ℓ= 30м	2	
		20		Устройство выключающее рычажное	8	
		21		Датчик скорости УПДС	1	
				Материалы		
		22		Сетка 20-2,0-0 ГОСТ 5336-80	17м²	
		23		Уголок Б-32х32х3 ГОСТ 8509-72 / ВСт3-1 ГОСТ 535-79	20м	

Инв. № подл. | Подпись и дата | Взам. инв. № | Инв. № дубл. | Подпись и дата

Изм. Лист № докум. Подп. Дата

АТ2 05 00 000

Лист 2

Копировал Логинова Формат А4

Формат	Зона	Поз	Обозначение	Наименование	Кол	Примеч
				Документация		
А2			АТ2 07 00 000 СБ	Сборочный чертеж		
				Детали		
Б4		1	АТ2 07 00. 001	Опора		
				Уголок Б-75х75х8 ГОСТ 8509-72 / ВСт3-1 ГОСТ 535-79	2	2,7кг
Б4		2	АТ2 07. 00 002	Кронштейн		
				Уголок Б63х63х6 ГОСТ 8509-72 / ВСт3-1 ГОСТ 535-79	4	0,9кг
Б4		3	АТ2 07 00. 003	Планка		
				Полоса 6х40 ГОСТ 103-76 / ВСт3-1 ГОСТ 535-79	84	0,28кг
Б4		4	АТ2 07 00 004	Планка		
				Лента 2х40 ГОСТ 6009-79 / ВСт3-1 ГОСТ 535-79	4	0,10кг
				Прочие изделия		
		5		Весы ленточные автоматические АТМ-1М	1	

Инв. № подл. | Подпись и дата | Взам. инв. № | Инв. № дубл. | Подпись и дата

Изм. Лист № докум. Подп. Дата

Разраб. Строганов

Пров. Зайцева

Рук. гр. Зайцева

Н. контр. Якупова

Утв. Роизман

АТ2.07.00.000

Лит. | Лист 1 | Листов 1

Установка весов

Госстрой СССР САНТЕХПРОЕКТ г. Москва

Копировал Логинова Формат А4

Формат	Зона	Поз	Обозначение	Наименование	Кол	Примеч
				Документация		
А2			АТ2. 01. 00 000 СБ	Сборочный чертеж		
				Стандартные изделия		
		1		Болт М12х30.46 ГОСТ 7798-70	70	
		2		Гайка М12.5 ГОСТ 5915-70	118	
		3		Шайба 12.65Г ГОСТ 6402-70	118	
		4		Шайба 12.01 ГОСТ 11371-78	118	
		5		Болт М12х50.46 ГОСТ 7798-70	16	*)
		6		Болт М12х60.46 ГОСТ 7798-70	16	*)
		7		Болт М12х70.46 ГОСТ 7798-70	16	*)
				Прочие изделия		
		9		Роликоопора Ж50	58	
		10		Роликоопора 50-I	28	
		11		Ролик дефлекторный верхний В=500	12	
		12		Ролик дефлекторный нижний В=500	12	

*) Болты поз 5,6 и 7 предназначены для крепления роликоопор на участке установки весов

Инв. № подл. | Подпись и дата | Взам. инв. № | Инв. № дубл. | Подпись и дата

Изм. Лист № докум. Подп. Дата

Разраб. Строганов

Пров. Зайцева

Рук. гр. Зайцева

Н. контр. Либенсон

Утв. Роизман

АТ2 01 00 000

Установка роликоопор

Лит. | Лист | Листов

Госстрой СССР САНТЕХПРОЕКТ г. Москва

21192-08 90 Копировал Формат А4

Формат	Зона	Поз.	Обозначение	Наименование	Кол.	Примеч.
				Документация		
А2			АТ2. 05. 01. 000 СБ	Сборочный чертеж		
				Детали		
Б4		1	АТ2. 05. 01. 001	Стойка		
				Уголок Б-40х40х4 ГОСТ 8509-72 / ВСт3-I ГОСТ 535-79	2	1,6 кг
		2	-01	Стойка		
				Уголок Б-40х40х4 ГОСТ 8509-72 / ВСт3-I ГОСТ 535-79	1	1,6 кг
Б4		3	АТ2. 05. 01. 002	Косынка		
				Лист Б-ЛН-4 ГОСТ 19903-74 / ВСт3-I ГОСТ 14637-79	3	0,5 кг
Б4		4	АТ2. 05. 01. 003	Петля		
				Круг В6 ГОСТ 2590-71 / ВСт3-I ГОСТ 535-79	1	0,03 кг
				Стандартные изделия		
		7		Болт М12х30. 46		
				ГОСТ 7798-70	6	
		8		Гайка М12.5		
				ГОСТ 5915-70	6	

Изм.	Лист	№ докум.	Подп.	Дата
Разраб.		Зайцева		12.86
Пров.		Роизман		12.86
Рук. гр.		Зайцева		12.86
Н. контр.		Либенсон		12.86
Утв.		Роизман		12.86

АТ2. 05. 01. 000

Панель ограждения

Лит.	Лист	Листов
И	1	4

Госстрой СССР
САНТЕХПРОЕКТ
г. Москва

Копировал: Логинова Формат А4

Формат	Зона	Поз.	Обозначение	Наименование	Кол.	Примеч.
		9		Шайба 12. 65Г		
				ГОСТ 6402-70	6	
				Переменные данные для исполнений		
				АТ2. 05. 01. 000		
				Детали		
Б4		5	АТ2. 05. 01. 004	Поручень		
				Круг В16 ГОСТ 2590-71 / ВСт3-I ГОСТ 535-79		
				ℓ = 7132	1	11,3 кг
Б4		6	АТ2. 05. 01. 005	Связь		
				Круг В16 ГОСТ 2590-71 / ВСт3-I ГОСТ 535-79		
				ℓ = 2924	1	4,6 кг
				АТ2. 05. 01. 000-01		
Б4		5	АТ2. 05. 01. 004-01	Поручень		
				Круг В16 ГОСТ 2590-71 / ВСт3-I ГОСТ 535-79		
				ℓ = 6132	1	9,7 кг
Б4		6	АТ2. 05. 01. 005-01	Связь		
				Круг В16 ГОСТ 2590-71 / ВСт3-I ГОСТ 535-79		
				ℓ = 2424	1	3,8 кг

Инв. № подл. | Подпись и дата | Взам. инв. № | Инв. № дубл. | Подпись и дата

Изм.	Лист	№ докум.	Подп.	Дата

АТ2. 05. 01. 000

Лист 2

Копировал: Логинова Формат А4

Формат	Зона	Поз.	Обозначение	Наименование	Кол.	Примеч.
				АТ2. 05. 01. 000-02		
Б4		5	АТ2. 05. 01. 004-02	Поручень		
				Круг В16 ГОСТ 2590-71 / ВСт3-I ГОСТ 535-79		
				ℓ = 4532	1	7,2 кг
Б4		6	АТ2. 05. 01. 005-02	Связь		
				Круг В16 ГОСТ 2590-71 / ВСт3-I ГОСТ 535-79		
				ℓ = 1624	1	2,6 кг
				АТ2. 05. 01. 000-03		
Б4		5	АТ2. 05. 01. 004-03	Поручень		
				Круг В16 ГОСТ 2590-71 / ВСт3-I ГОСТ 535-79		
				ℓ = 4132	1	6,5 кг
Б4		6	АТ2. 05. 01. 005-03	Связь		
				Круг В16 ГОСТ 2590-71 / ВСт3-I ГОСТ 535-79		
				ℓ = 1424	1	2,3 кг
				АТ2. 05. 01. 000-04		
Б4		5	АТ2. 05. 01. 004-04	Поручень		
				Круг В16 ГОСТ 2590-71 / ВСт3-I ГОСТ 535-79		
				ℓ = 3732	1	5,9 кг

Инв. № подл. | Подпись и дата | Взам. инв. № | Инв. № дубл. | Подпись и дата

Изм.	Лист	№ докум.	Подп.	Дата

АТ2. 05. 01. 000

Лист 3

Копировал: Логинова Формат А4

Формат	Зона	Поз.	Обозначение	Наименование	Кол.	Примеч.
Б4		6	АТ2. 05. 01. 005-04	Связь		
				Круг В16 ГОСТ 2590-71 / ВСт3-I ГОСТ 535-79		
				ℓ = 1224	1	1,9 кг

Инв. № подл. | Подпись и дата | Взам. инв. № | Инв. № дубл. | Подпись и дата

Изм.	Лист	№ докум.	Подп.	Дата

АТ2. 05. 01. 000

Лист 4

Копировал: Логинова Формат А4

Формат	Зона	Поз.	Обозначение	Наименование	Кол.	Примеч.
				Документация		
*)			АТ2.08.00.000 СБ	Сборочный чертеж		*А2х2
				Детали		
БЧ		1	АТ2.08.00.001	Пояс правый ℓ=2050		
				Уголок 6-50х50х5 ГОСТ 8509-72 / ВСт3-1 ГОСТ 535-79	1	7,7кг
БЧ		2	АТ2.08.00.002	Пояс левый ℓ=2050		
				Уголок 6-50х50х5 ГОСТ 8509-72 / ВСт3-1 ГОСТ 535-79	1	7,7кг
БЧ		3	АТ2.08.00.003	Связь ℓ=880		
				Уголок 6-50х50х5 ГОСТ 8509-72 / ВСт3-1 ГОСТ 535-79	2	3,3кг
БЧ		4	АТ2.08.00.004	Связь ℓ=350		
				Уголок 6-50х50х5 ГОСТ 8509-72 / ВСт3-1 ГОСТ 535-79	1	1,3кг
БЧ		5	АТ2.08.00.005	Стойка правая ℓ=590		
				Уголок 6-50х50х5 ГОСТ 8509-72 / ВСт3-1 ГОСТ 535-79	2	2,2кг
БЧ		6	АТ2.08.00.006	Стойка левая ℓ=590		
				Уголок 6-50х50х5 ГОСТ 8509-72 / ВСт3-1 ГОСТ 535-79	2	2,2кг
БЧ		7	АТ2.08.00.007	Подвеска ℓ=340		
				Уголок 6-50х50х5 ГОСТ 8509-72 / ВСт3-1 ГОСТ 535-79	1	1,3кг

Изм.	Лист	№ докум.	Подп.	Дата
Разраб.		Строганов		11.85
Пров.		Зайцева		12.85
Рук. гр.		Зайцева		12.85
Н. контр.		Жуплова		12.85
Утв.		Райзман		12.85

АТ2.08.00.000

Лоток направляющий

Лит.	Лист	Листов
И	1	3

Госстрой СССР САНТЕХПРОЕКТ г. Москва

Копировал: Логинова Формат А4

Формат	Зона	Поз.	Обозначение	Наименование	Кол.	Примеч.
БЧ		8	АТ2.08.00.008	Стенка боковая		
				Лист 6-ПН-4 ГОСТ 19903-74 / ВСт3-1 ГОСТ 14637-79	2	8,4кг
БЧ		9	АТ2.08.00.009	Ребро		
				Лист 6-ПН-4 ГОСТ 19903-74 / ВСт3-1 ГОСТ 14637-79	2	0,5кг
БЧ		10	АТ2.08.00.010	Стенка торцевая		
				Лист 6-ПН-4 ГОСТ 19903-74 / ВСт3-1 ГОСТ 14637-79	1	1,3кг
БЧ		11	АТ2.08.00.011	Полоса 70х2000		
				Лист 6-ПН-4 ГОСТ 19903-74 / ВСт3-1 ГОСТ 14637-79	2	4,4кг
БЧ		12	АТ2.08.00.012	Прижим торцевой		
				Лист 6-ПН-4 ГОСТ 19903-74 / ВСт3-1 ГОСТ 14637-79	1	0,7кг
БЧ		13	АТ2.08.00.013	Прижим завесы		
				Полоса 4х30 ГОСТ 103-76 / ВСт3-1 ГОСТ 535-79	1	0,32кг
БЧ		14	АТ2.08.00.014	Косынка		
				Лист 6-ПН-4 ГОСТ 19903-74 / ВСт3-1 ГОСТ 14637-79	4	0,3кг
БЧ		15	АТ2.08.00.015	Косынка		
				Лист 6-ПН-4 ГОСТ 19903-74 / ВСт3-1 ГОСТ 14637-79	4	0,4кг
БЧ		16	АТ2.08.00.016	Крышка 450х2050		
				Лист 6-ПН-3 ГОСТ 19903-74 / ВСт3-1 ГОСТ 16523-70	1	21,7кг
БЧ		17	АТ2.08.00.017	Пруток ℓ=2000		
				Круг В8 ГОСТ 2590-71 / ВСт3-1 ГОСТ 535-79	2	0,8кг

Инв. № подл. | Подпись и дата | Взам. инв. № | Инв. № дубл. | Подпись и дата

Изм.	Лист	№ докум.	Подп.	Дата

АТ2.08.00.000 Лист 2

Копировал: Логинова Формат А4

Формат	Зона	Поз.	Обозначение	Наименование	Кол.	Примеч.
БЧ		18	АТ2.08.00.018	Пруток ℓ=320		
				Круг В8 ГОСТ 2590-71 / ВСт3-1 ГОСТ 535-79	1	0,13кг
БЧ		19	АТ2.08.00.019	Уплотнение		
				Пластина I, лист, ОМБ-С-8Х		
				х120х2000-5.8 ГОСТ 7338-77	2	2,9кг
БЧ		20	АТ2.08.00.020	Уплотнение		
				Пластина I, лист, ОМБ-С-8Х		
				х170х320-5.8 ГОСТ 7338-77	1	0,5кг
БЧ		21	АТ2.08.00.021	Прокладка		
				Пластина I, лист, ОМБ-С-3Х		
				х50х350-5.8 ГОСТ 7338-77	1	0,08кг
БЧ		22	АТ2.08.00.022	Прокладка		
				Пластина I, лист ОМБ-С-3Х		
				х50х2050-5.8 ГОСТ 7338-77	2	0,45кг
БЧ		23	АТ2.08.00.023	Завеса		
				Пластина I, лист, ОМБ-		
				-С-8-5.8 ГОСТ 7338-77	1	0,7кг
				Стандартные изделия		
		24		Болт М10х30.46		
				ГОСТ 7798-70	60	
		25		Гайка М10.5		
		26		ГОСТ 5915-70	60	

Изм.	Лист	№ докум.	Подп.	Дата

АТ2.08.00.000 Лист 3

Копировал: Логинова Формат А4

Формат	Зона	Поз.	Обозначение	Наименование	Кол.	Примеч.
				Документация		
А2			АТ2.03.03.020 СБ	Сборочный чертеж		
				Детали		
БЧ		1	АТ2.03.03.021	Крышка		
				Лист 6-ПН-4 ГОСТ 19903-74 / ВСт3-1 ГОСТ 14637-79	1	4,2кг
БЧ		2	АТ2.03.03.022	Петля		
				Полоса 4х20 ГОСТ 103-76 / ВСт3-1 ГОСТ 535-79	2	0,03кг
БЧ		3	АТ2.03.03.023	Петля		
				Полоса 4х20 ГОСТ 103-76 / ВСт3-1 ГОСТ 535-79	2	0,025кг
БЧ		4	АТ2.03.03.024	Задвижка		
				Полоса 4х20 ГОСТ 103-76 / ВСт3-1 ГОСТ 535-79	2	0,07кг
БЧ		5	АТ2.03.03.025	Скоба		
				Полоса 4х20 ГОСТ 103-76 / ВСт3-1 ГОСТ 535-79	2	0,03кг
БЧ		6	АТ2.03.03.026	Прокладка		
				Пластина I, лист ОМБ-С-		
				-5х20х1400-5.8 ГОСТ 7338-77	1	0,14кг
БЧ		7	АТ2.03.03.027	Ручка ℓ=247		
				Круг В10 ГОСТ 2590-71 / ВСт3-1 ГОСТ 535-79	1	0,15кг
				Стандартные изделия		
		8		Заклепка 8х20 ГОСТ 10299-80	4	

Инв. № подл. | Подпись и дата | Взам. инв. № | Инв. № дубл. | Подпись и дата

Изм.	Лист	№ докум.	Подп.	Дата
Разраб.		Строганов		11.85
Пров.		Зайцева		12.85
Рук. гр.		Зайцева		12.85
Н. контр.		Жуплова		12.85
Утв.		Райзман		12.85

АТ2.03.03.020

Дверца

Лит.	Лист	Листов
И		

Госстрой СССР САНТЕХПРОЕКТ г. Москва

Копировал: Логинова Формат А4

Формат	Зона	Поз.	Обозначение	Наименование	Кол.	Примеч.
				Документация		
А2			АТ2.06.01.000СБ	Сборочный чертеж		
				Сборочные единицы		
А4		1	АТ2.06.01.010	Плужок	1	
А4		2	АТ2.06.01.030	Опора	1	
А4		3	АТ2.06.01.040	Стол	1	
А4		4	АТ2.06.01.050	Подгребатель левый	1	
А4		5	АТ2.06.01.060	Подгребатель правый	1	
А4		6	АТ2.06.01.070	Противовес	2	
А4		7	АТ2.06.01.100	Воронка	1	
				Стандартные изделия		
		8		Болт М12х30.46		
				ГОСТ 7798-70	12	
		10		Гайка 12.5		
				ГОСТ 5915-70	12	
		11		Шайба 12.65Г		
				ГОСТ 6402-70	12	
		12		Болт М6х20.46		
				ГОСТ 7798-70	4	
		13		Гайка М6.5		
				ГОСТ 5915-70	4	

Изм.	Лист	№ докум.	Подп.	Дата
Разраб.		Зайцева		12.85
Пров.		Роизман		12.85
Рук.гр.		Зайцева		12.85
Н.контр.		Амбенсон		12.85
Утв.		Роизман		12.12

АТ2.06.01.000

Сбрасыватель односторонний

Лит.	Масса	Масштаб
И		

Лист	Листов
1	2

Госстрой СССР САНТЕХПРОЕКТ г. Москва

Копировал: Крапивина Формат: А4

Формат	Зона	Поз.	Обозначение	Наименование	Кол.	Примеч.
		14		Шайба 5.36 ГОСТ 11371-78	4	
		15		Шайба 5.65Г ГОСТ 6402-70	4	
				Прочие изделия		
		17		Выключатель конечный ВПК-3115 /1 ступ/		

Инв. № подл. | Подпись и дата | Взам. инв. № | Инв. № дубл. | Подпись и дата

Изм.	Лист	№ докум.	Подп.	Дата

АТ2.06.01.000

Лист 2

Копировал: Крапивина Формат: А4

Формат	Зона	Поз.	Обозначение	Наименование	Кол.	Примеч.
				Документация		
А3			АТ7.00.00.000СБ	Сборочный чертеж		
				Детали		
Б4		1	АТ7.00.00.001	Стойка		
				Уголок Б-50х50х5 ГОСТ 8509-72 / Вст3-1 ГОСТ 535-79		
				С=440	1	1,7 кг
Б4		2	АТ7.00.00.002	Стойка		
				Уголок Б-50х50х5 ГОСТ 8509-72 / Вст3-1 ГОСТ 535-79		
				С=440	1	1,7 кг
Б4		3	АТ7.00.00.003	Связь		
				Уголок Б-50х50х5 ГОСТ 8509-72 / Вст3-1 ГОСТ 535-79		
				С=490	1	1,5 кг

Изм.	Лист	№ докум.	Подп.	Дата
Разраб.		Строганов		12.85
Пров.		Зайцева		12.85
Рук.гр.		Зайцева		12.85
Н.контр.		Якупова		12.85
Утв.		Роизман		12.85

АТ7.00.00.000

Стойка

Лит.	Масса	Масштаб
И		

Госстрой СССР САНТЕХПРОЕКТ г. Москва

Копировал: Крапивина Формат: А4

Формат	Зона	Поз.	Обозначение	Наименование	Кол.	Примеч.

Инв. № подл. | Подпись и дата | Взам. инв. № | Инв. № дубл. | Подпись и дата

Изм.	Лист	№ докум.	Подп.	Дата

Лист

Копировал: Крапивина Формат: А4

Формат	Зона	Поз.	Обозначение	Наименование	Кол.	Примеч.
				Документация		
А2			АТ2.06.01.010СБ	Сборочный чертеж		
				Детали		
А4		1	АТ2.06.01.011	Кронштейн	1	
Б4		2	АТ2.06.01.012	Уголок С=1000		
				Уголок Б-50х50х5 ГОСТ 8509-72 / Ст.3 ГОСТ 535-79	1	3,8кг
Б4		3	АТ2.06.01.013	Ось С=725		
				Круг В 20 ГОСТ 2590-71 / Вст.3-1 ГОСТ 535-79	1	1,8кг
А4		4	АТ2.06.01.014	Лист	1	
Б4		5	АТ2.06.01.015	Полоса С=1000		
				Полоса 4х40 ГОСТ 103-76 / Вст.3-1 ГОСТ 535-79	1	1,3кг
Б4		6	АТ2.06.01.016	Полоса С=200		
				Полоса 4х40 ГОСТ 103-76 / Вст.3-1 ГОСТ 535-79	1	0,25кг
Б4		7	АТ2.06.01.017	Пластина I, лист,		
				ОМБ-С-10х65х1200-5,8		
				ГОСТ 7338-77	1	1,2кг
Б4		8	АТ2.06.01.018	Пластина I, лист,		
				ОМБ-С-10х65х620-5,8		
				ГОСТ 7338-77	1	0,6кг

Изм.	Лист	№ докум.	Подп.	Дата
Разраб.		Либенсон	Либ	12.86
Пров.		Зайцева	Зай	12.86
Рук.гр.		Зайцева	Зай	12.86
Н.контр.		Зайцева	Зай	12.86
Утв.		Ройзман		12.86

АТ2.06.01.010

Плужок

Лит.	Лист	Листов
И	1	2

Госстрой СССР САНТЕХПРОЕКТ г. Москва

Копировал: Крапивина Формат: А4

Формат	Зона	Поз.	Обозначение	Наименование	Кол.	Примеч.
Б4		9	АТ2.06.01.019	Полоса		
				Полоса 4х40 ГОСТ 103-76 / Вст.3-1 ГОСТ 535-79	1	0,03кг
Б4		10	АТ2.06.01.021	Лист 20х50		
				Лист Б-ПН-3 ГОСТ 19903-74 / В Ст3 ГОСТ 16523-70	1	0,02кг
Б4		11	АТ2.06.01.022	Полоса С=50		
				Полоса 4х40 ГОСТ 103-76 / Ст. 3 ГОСТ 535-79	3	0,03кг
Б4		12	АТ2.06.01.023	Труба 20х3,2 ГОСТ 3262-75		
				С=585	1	0,6кг
Б4		13	АТ2.06.01.024	Труба 20х3,2 ГОСТ 3262-75		
				С=470	1	0,5кг
А4		14	АТ2.06.01.025	Уголок	1	
А4		15	АТ2.06.01.026	Лист	1	
Б4		16	АТ2.06.01.027	Полоса С=620		
				Полоса 4х40 ГОСТ 103-76 / В Ст.3-1 ГОСТ 535-79	1	0,9кг
				Стандартные изделия		
		17		Болт М12х30.46		
				ГОСТ 7798-70	3	
		18		Винт М8х30.010		
				ГОСТ 17475-80	12	
		19		Гайка М8.5		
				ГОСТ 5915-70	12	
		20		Гайка М12.5		
				ГОСТ 5915-70	3	
		21		Шайба 12.65Г		
				ГОСТ 6402-70	2	

Инв.№ подл. | Подпись и дата | Взам.инв.№ | Инв.№ дубл. | Подпись и дата

Изм.	Лист	№ докум.	Подп.	Дата

АТ2.06.01.010

Лист 2

Копировал: Крапивина Формат: А4

Формат	Зона	Поз.	Обозначение	Наименование	Кол.	Примеч.
				Документация		
А2			АТ2.06.01.030СБ	Сборочный чертеж		
				Детали		
Б4		1	АТ2.06.01.031	Стойка		
				Уголок Б-63х63х6 ГОСТ 8509-72 / Вст.3-1 ГОСТ 535-79	1	2,2,кг
Б4		2	АТ2.06.01.031-01	Стойка		
				Уголок Б-63х63х6 ГОСТ 8509-72 / Вст.3-1 ГОСТ 535-79	1	4,4кг
Б4		3	АТ2.06.01.032	Связь		
				Уголок Б-63х63х6 ГОСТ 8509-72 / Вст.3-1 ГОСТ 535-79	1	2,2кг
Б4		4	АТ2.06.01.033	Уголок		
				Уголок Б-63х63х6 ГОСТ 8509-72 / Вст.3-1 ГОСТ 535-79	2	0,95кг
Б4		5	АТ2.06.01.034	Уголок С=100		
				Уголок Б-50х50х5 ГОСТ 8509-72 / Вст.3-1 ГОСТ 535-79	1	0,4кг
Б4		6	АТ2.06.01.035	Уголок С=100		
				Уголок Б-50х50х5 ГОСТ 8509-72 / Вст.3-1 ГОСТ 535-79	1	0,4кг
Б4		7	АТ2.06.01.036	Лист		
				Лист Б-ПН-6 ГОСТ 19903-74 / Вст.3-1 ГОСТ 14637-69	1	0,8кг

Изм.	Лист	№ докум.	Подп.	Дата
Разраб.		Либенсон	Либ	12.86
Пров.		Зайцева	Зай	12.86
Рук.гр.		Зайцева	Зай	12.86
Н.контр.		Либенсон	Либ	12.86
Утв.		Ройзман		12.86

АТ2.06.01.030

Опора

Лит.	Лист	Листов
И	1	2

Госстрой СССР САНТЕХПРОЕКТ г. Москва

Копировал: Крапивина Формат: А4

Формат	Зона	Поз.	Обозначение	Наименование	Кол.	Примеч.
				Стандартные изделия		
		8		Болт М12х30.46		
				ГОСТ 7798-70	2	
		8		Болт М12х100.46		
				ГОСТ 7798-70	2	
		10		Гайка М12.5		
				ГОСТ 5915-70	6	
		11		Шайба 12.65Г		
				ГОСТ 6402-70	2	

Инв.№ подл. | Подпись и дата | Взам.инв.№ | Инв.№ дубл. | Подпись и дата

Изм.	Лист	№ докум.	Подп.	Дата

АТ2.06.01.030

Лист 2

Копировал: Крапивина Формат: А4

Формат	Зона	Поз.	Обозначение	Наименование	Кол.	Примеч.
				Документация		
А3			АТ2.06.01.040 СБ	Сборочный чертеж		
				Детали		
Б4		1	АТ2.06.01.041	Связь L=770		
				Швеллер 10 ГОСТ 8240-72 / В Ст.3-I ГОСТ 535-79	2	6,7кг
А3		2	АТ2.06.01.042	Стенка	1	
А4		3	АТ2.06.01.043	Ребро	2	
А4		4	АТ2.06.01.044	Лист	2	
А4		5	АТ2.06.01.045	Косынка	2	
А4		6	АТ2.06.01.046	Ребро	1	
Б4		7	АТ2.06.01.047	Ребро	2	

Изм.	Лист	№ докум.	Подпись	Дата	АТ2.06.01.040			
Разраб.		Айбенсон		12.85	Стол	Литера	Лист	Листов
Провер.		Зайцева		12.85		И		1
Рук.гр.		Зайцева		12.85		Госстрой СССР САНТЕХПРОЕКТ г. Москва		
Н.контр.		Якупова		12.85				
Утв.		Роизман		12.85				

Копировал: Крапивина Формат: А4

Формат	Зона	Поз.	Обозначение	Наименование	Кол.	Примеч.
				Документация		
А3			АТ2.06.01.110 СБ	Сборочный чертеж		
				Детали		
Б4		1	АТ2.06.01.111	Лист 1094×720		
				Лист Б-ПН-3 ГОСТ 19903-74 / В Ст.3-I ГОСТ 16523-70	1	18,5кг
Б4		2	АТ2.06.01.112	Лист 1094×570		
				Лист Б-ПН-3 ГОСТ 19903-74 / В Ст.3-I ГОСТ 16523-70	1	14,7кг
Б4		3	АТ2.06.01.113	Лист 720×244		
				Лист Б-ПН-3 ГОСТ 19903-74 / В Ст.3-I ГОСТ 16523-70	2	4,2кг
Б4		4	АТ2.06.01.112	Лист		
				Лист Б-ПН-3 ГОСТ 19903-74 / В Ст.3-I ГОСТ 16523-70	2	0,2кг

Инв.№ подл. | Подпись и дата | Взам. инв.№ | Инв.№ дубл. | Подпись и дата

Изм.	Лист	№ докум.	Подп.	Дата	АТ2.06.01.110			
Разраб.		Айбенсон		12.85	Короб воронки	Литера	Лист	Листов
Провер.		Зайцева		12.85		И		1
Рук.гр.		Зайцева		12.85		Госстрой СССР САНТЕХПРОЕКТ г. Москва		
Н.контр.		Якупова		12.85				
Утв.		Роизман		12.85				

Копировал: Крапивина Формат: А4

Формат	Зона	Поз.	Обозначение	Наименование	Кол.	Примеч.
				Документация		
А3			АТ2.06.01.120 СБ	Сборочный чертеж		
				Детали		
Б4		1	АТ2.06.01.121	Уголок		
				Уголок Б-40×40×4 ГОСТ 8509-72 / В Ст.3-I ГОСТ 535-79	2	0,6кг
Б4		2	АТ2.06.01.122	Лист		
				Лист Б-ПН-3 ГОСТ 19903-74 / В Ст.3-I ГОСТ 16523-70	1	8,1кг
Б4		3	АТ2.06.01.123	Ребро		
				Полоса 4×40 ГОСТ 103-76 / В Ст.3-I ГОСТ 535-79	1	0,3кг
Б4		4	АТ2.06.01.124	Ручка		
				Круг В12 ГОСТ 2590-71 / В Ст.3-I ГОСТ 535-79	1	0,5кг

Изм.	Лист	№ докум.	Подп.	Дата	АТ2.06.01.120			
Разраб.		Айбенсон		12.85	Крышка	Литера	Лист	Листов
Провер.		Зайцева		12.85		И		1
Рук.гр.		Зайцева		12.85		Госстрой СССР САНТЕХПРОЕКТ г. Москва		
Н.контр.		Якупова		12.85				
Утв.		Роизман		12.85				

Копировал: Крапивина Формат: А4

Формат	Зона	Поз.	Обозначение	Наименование	Кол.	Примеч.
				Документация		
А4			АТ2.06.01.070 СБ	Сборочный чертеж		
				Детали		
Б4		1	АТ2.06.01.071	Лист		
				Лист Б-ПН-10 ГОСТ 19903-74 / В Ст.3-I ГОСТ 14637-79		
				150×150	4	1,75кг
				Стандартные изделия		
		2		Болт М12×70.46		
				ГОСТ 7798-70	2	
		3		Гайка М12.5		
				ГОСТ 5915-70	2	
		4		Шайба 12.65Г		
				ГОСТ 6402-70	2	

Инв.№ подл. | Подпись и дата | Взам. инв.№ | Инв.№ дубл. | Подпись и дата

Изм.	Лист	№ докумен.	Подпись	Дата	АТ2.06.01.070			
Разраб.		Айбенсон		12.85	Противовес	Литера	Лист	Листов
Провер.		Зайцева		12.85		И		1
Рук. гр.		Зайцева		12.85		Госстрой СССР САНТЕХПРОЕКТ г. Москва		
Н.контр.		Якупова		12.85				
Утв.		Роизман		12.85				

Копировал: Крапивина Формат: А4

Формат	Зона	Поз.	Обозначение	Наименование	Кол.	Примеч.
				Документация		
А2			АТ2.06.01.060 СБ	Сборочный чертеж		
				Детали		
БЧ		1	АТ2.06.01.061	Ребро		
				Лист Б-ПН-4 ГОСТ 19903-74 / Вст.3-I ГОСТ 14637-79	1	0,6 кг
БЧ		2	АТ2.06.01.062	Полоса		
				Полоса 4х40 ГОСТ 103-76 / Вст.3-I ГОСТ 535-79	3	0,3 кг
БЧ		3	АТ2.06.01.063	Полоса		
				Полоса 4х40 ГОСТ 103-76 / Вст.3-I ГОСТ 535-79	1	0,14 кг
БЧ		4	АТ2.06.01.064	Прокладка		
				Пластина I, лист		
				ОМБ-С-10-5,8 ГОСТ 7338-77	1	0,4 кг
БЧ		5	АТ2.06.01.065	Уголок		
				Уголок Б-50х50х5 ГОСТ 8509-72 / Вст3-I ГОСТ 535-79	1	0,8 кг
БЧ		6	АТ2.06.01.066	Лист		
				Лист Б-ПН-4 ГОСТ 19903-74 / Вст.3-I ГОСТ 14637-79	1	1,6 кг

Изм.	Лист	№ докум.	Подп.	Дата
Разраб.		Либенсон		12.84
Пров.		Зайцева		12.84
Рук. гр.		Зайцева		12.84
Н. контр.		Якупова		12.84
Утв.		Ройзман		12.84

АТ2.06.01.060

Подогреватель правый

Литера	Лист	Листов
И	1	2

Госстрой СССР САНТЕХПРОЕКТ г. Москва

Копировал: Крапивина Формат: А4

Формат	Зона	Поз.	Обозначение	Наименование	Кол.	Примеч.
				Стандартные изделия		
		7		Винт М8х30.010 ГОСТ 17476-80	4	
		8		Гайка М8.5 ГОСТ 5915-70	4	

Инв. № подл. | Подпись и дата | Взам. инв. № | Инв. № дубл. | Подпись и дата

Изм.	Лист	№ докум.	Подп.	Дата

АТ2.06.01.060 — Лист 2

Копировал: Крапивина Формат: А4

Формат	Зона	Поз.	Обозначение	Наименование	Кол.	Примеч.
				Документация		
А2			АТ2.06.01.050 СБ	Сборочный чертеж		
				Детали		
БЧ		1	АТ2.06.01.051	Ребро		
				Лист Б-ПН-4 ГОСТ 19903-74 / Вст.3-I ГОСТ 14637-79	1	0,6 кг
БЧ		2	АТ2.06.01.052	Полоса		
				Полоса 4х40 ГОСТ 103-76 / Вст.3-I ГОСТ 535-79	3	0,3 кг
БЧ		3	АТ2.06.01.053	Полоса		
				Полоса 4х40 ГОСТ 103-76 / Вст.3-I ГОСТ 535-79	1	0,14 кг
БЧ		4	АТ2.06.01.054	Пластина I, лист,		
				ОМБ-С-10-5,8 ГОСТ 7338-77	1	0,4 кг
БЧ		5	АТ2.06.01.055	Уголок		
				Уголок Б-50х50х5 ГОСТ 8509-72 / Вст.3-I ГОСТ 535-79	1	0,8 кг
БЧ		6	АТ2.06.01.056	Лист		
				Лист Б-ПН-4 ГОСТ 19903-74 / Вст.3-I ГОСТ 14637-79	1	1,6 кг

Изм.	Лист	№ докум.	Подп.	Дата
Разраб.		Либенсон		12.84
Пров.		Зайцева		12.84
Рук. гр.		Зайцева		12.84
Н. контр.		Якупова		12.84
Утв.		Ройзман		12.84

АТ2.06.01.050

Подогреватель левый

Литера	Лист	Листов
	1	2

Госстрой СССР САНТЕХПРОЕКТ г. Москва

Копировал: Крапивина Формат: А4

Формат	Зона	Поз.	Обозначение	Наименование	Кол.	Примеч.
				Стандартные изделия		
		7		Винт М8х30.010 ГОСТ 17475-72	4	
		8		Гайка М8.5 ГОСТ 5915-70	4	

Инв. № подл. | Подпись и дата | Взам. инв. № | Инв. № дубл. | Подпись и дата

Изм.	Лист	№ докум.	Подп.	Дата

АТ2.06.01.050 — Лист 2

Копировал: Крапивина Формат: А4

Формат	Зона	Поз.	Обозначение	Наименование	К-во	Примеч.
				Документация		
А2			АТ5.00.00.000СБ	Сборочный чертеж		
				Детали		
Б4		1	АТ5.00.00.001	Прогон С=3390		
				Швеллер 14 ГОСТ 8240-72 / Вст3-I ГОСТ 535-79	4	42,0кг
Б4		2	АТ5.00.00.002	Связь С=2130		
				Швеллер 14 ГОСТ 8240-72 / Вст3-I ГОСТ 535-79	1	26,2кг
Б4		3	АТ5.00.00.003	Связь С=1690		
				Швеллер 14 ГОСТ 8240-72 / Вст3-I ГОСТ 535-79	1	20,4кг
Б4		4	АТ5 00.00.004	Стойка С=700		
				Швеллер 14 ГОСТ8240-7 / Вст3-I ГОСТ 535-79	20	8,6кг
Б4		5	АТ5.00.00.005	Поперечина С=550		
				Швеллер 14 ГОСТ8240-72 / Вст3-I ГОСТ 535-79	4	6,8кг
Б4		6	АТ5.00.00.006	Связь С=740		
				Швеллер 14 ГОСТ 8240-72 / Вст3-I ГОСТ 535-79	2	9,1кг
Б4		7	АТ5.00.00.007	Консоль		
				Швеллер 14 ГОСТ 8240-72 / Вст3-I ГОСТ 535-79	2	4,4

Изм.	Лист	№ докум.	Подп.	Дата
Разраб.		Строганов		12.86
Пров.		Зайцева		12.86
Рук. гр.		Зайцева		12.86
Н. контр.		Якупова		12.86
Утв.		Ройзман		12.86

АТ5.00.00.000

РАМА

Литера	Лист	Листов
И	1	2

Госстрой СССР САНТЕХПРОЕКТ г. Москва

Копировал: Крапивина Формат: А4

Формат	Зона	Поз.	Обозначение	Наименование	Кол.	Примеч.
Б4		8	АТ5.00.00.008	Планка 100×180		
				Лист Б-ПН-10 ГОСТ 19903-72 / Вст3-I ГОСТ 14637-79	20	1,4кг
Б4		9	АТ5.00.00.009	Косынка		
				Лист Б-ПН-6 ГОСТ 19903-72 / Вст3-I ГОСТ 14637-79	16	2,1кг
Б4		10	АТ5.00.00.010	Косынка		
				Лист Б-ПН-6 ГОСТ 19903-72 / Вст3-I ГОСТ 14637-79	4	1,4кг
Б4		11	АТ5.00.00.011	Косынка		
				Лист Б-ПН-6 ГОСТ 19903-72 / Вст3-I ГОСТ 14637-79	10	1,0кг

Инв. № подл. | Подпись и дата | Взам. инв. № | Инв. № дубл. | Подпись и дата

Изм.	Лист	№ докум.	Подп.	Дата

АТ5.00.00.000 Лист 2

Копировал: Крапивина Формат: А4

Формат	Зона	Поз.	Обозначение	Наименование	Кол.	Примеч.
				Документация		
А2			АТ4.00.00.000СБ	Сборочный чертеж		
				Деталм		
Б4		1	АТ4.00.00.001	Уголок С=1550		
				Уголок Б-63×63×6 ГОСТ 8509-72 / Вст3-I ГОСТ 535-79	2	8,9кг
Б4		2	АТ4.00.00.002	Уголок		
				Уголок Б-63×63×6 ГОСТ 8509-72 / Вст3-I ГОСТ 535-79	2	8,7кг
Б4		3	АТ4.00.00.003	Уголок		
				Уголок Б-50×50×5 ГОСТ 8509-72 / Вст3-I ГОСТ 535-79	2	3,3кг
Б4		4	АТ4.00.00.004	Уголок С=410		
				Уголок Б-50×50×5 ГОСТ 8509-72 / Вст3-I ГОСТ 535-79	2	2,3кг
Б4		5	АТ4.00.00.005	Стенка задняя		
				Лист Б-ПН-6 ГОСТ 19903-74 / Вст3-I ГОСТ 14637-79	1	51,6кг
Б4		6	АТ4.00.00.006	Стенка передняя		
				Лист Б-ПН-4 ГОСТ 19903-74 / Вст3-I ГОСТ 14637-79	1	31,5кг
Б4		7	АТ4.00.00.007	Стенка боковая		
				Лист Б-ПН-4 ГОСТ 19903-74 / Вст3-I ГОСТ 14637-79	2	40,0кг

Изм.	Лист	№ докум.	Подп.	Дата
Разраб.		Строганов		12.86
Пров.		Зайцева		12.86
Рук. гр.		Зайцева		12.86
Н. контр.		Якупова		12.86
Утв.		Ройзман		12.86

АТ4.00.00.000

Воронка типа II.

Лит.	Лист	Листов
И	1	2

Госстрой СССР САНТЕХПРОЕКТ г. Москва

Формат	Зона	Поз.	Обозначение	Наименование	Кол.	Примеч.
Б4		8	АТ4.00.00.008	Стенка боковая		
				Лист Б-ПН-4 ГОСТ 19903-74 / Вст3-I ГОСТ 14637-79	2	2,5кг
Б4		9	АТ4.00.00.009	Стенка задняя		
				Лист Б-ПН-4 ГОСТ 19903-74 / Вст3-I ГОСТ 14637-79		
				245×342	1	2,6кг
Б4		10	АТ4.00.00.010	Стенка передняя		
				Лист Б-ПН-4 ГОСТ 19903-74 / Вст3-I ГОСТ 14637-79		
				90×342	1	1,0кг

Инв. № подл. | Подпись и дата | Взам. инв. № | Инв. № дубл. | Подпись и дата

Изм.	Лист	№ докум.	Подп.	Дата

АТ4.00.00.000 Лист 2

Копировал: Крапивина Формат: А4

Формат	Зона	Поз.	Обозначение	Наименование	Кол.	Примеч.
				Документация		
А2			АТ10.02.00.000СБ	Сборочный чертеж		
				Детали		
БЧ		1	АТ10.02.00.001	Стойка ℓ=2650		
				Швеллер 14 ГОСТ 8240-72 / ВСт3-I ГОСТ 535-79	2	32,6кг
БЧ		2	АТ10.02.00.002	Стойка ℓ=2400		
				Швеллер 14 ГОСТ 8240-72 / ВСт3-I ГОСТ 535-79	2	29,5кг
БЧ		3	АТ10.02.00.003	Прогон ℓ=1990		
				Швеллер 14 ГОСТ 8240-72 / ВСт3-I ГОСТ 535-79	1	19,5кг
БЧ		4	АТ10.02.00.004	Прогон		
				Швеллер 14 ГОСТ 8240-72 / ВСт3-I ГОСТ 535-79	1	19,0кг
БЧ		5	АТ10.02.00.005	Связь ℓ=260		
				Швеллер 14 ГОСТ 8240-72 / ВСт3-I ГОСТ 535-79	1	3,2кг
БЧ		6	АТ10.02.00.006	Подкос		
				Уголок Б-63х63х6 ГОСТ 8509-72 / ВСт3-I ГОСТ 535-79	4	7,5кг
БЧ		7	АТ10.02.00.007	Связь ℓ=240		
				Уголок Б-63х63х6 ГОСТ 8509-72 / ВСт3-I ГОСТ 535-79	2	1,4кг

АТ10.02.00.000

Изм.	Лист	№ докум.	Подп.	Дата
Разраб.		Строганов		12.84
Пров.		Зайцева		12.84
Рук. гр.		Зайцева		12.84
Н. контр.		Якупова		12.84
Утв.		Ройзман		12.84

Опора

Лит.	Лист	Листов
И	1	2

Госстрой СССР САНТЕХПРОЕКТ г. Москва

Копировал: Логинова Формат А4

Формат	Зона	Поз.	Обозначение	Наименование	Кол.	Примеч.
БЧ		8	АТ10.02.00.008	Плита 400х400		
				Лист БПН-10 ГОСТ 19903-74 / ВСт3-I ГОСТ 14637-79	1	12,5кг
БЧ		9	АТ10.02.00.009	Плита 340х400		
				Лист Б-ПН-10 ГОСТ 19903-74 / ВСт3-I ГОСТ 14637-79	1	10,7кг
БЧ		10	АТ10.02.00.010	Косынка		
				Лист Б-ПН-8 ГОСТ 19903-74 / ВСт3-I ГОСТ 14637-79	2	4,1кг
БЧ		11	АТ10.02.00.011	Косынка		
				Лист Б-ПН-8 ГОСТ 19903-74 / ВСт3-I ГОСТ 14637-79	2	1,8кг
БЧ		12	АТ10.02.00.012	Ребро		
				Лист Б-ПН-8 ГОСТ 19903-74 / ВСт3-I ГОСТ 14637-79	8	0,42кг
БЧ		13	АТ10.02.00.013	Планка 100х240		
				Лист Б-ПН-8 ГОСТ 19903-74 / ВСт3-I ГОСТ 14637-79	14	1,5кг

Инв. № подл. | Подпись и дата | Взам. инв. № | Инв. № дубл. | Подпись и дата

АТ 10.02.00.000

Изм.	Лист	№ докум.	Подп.	Дата

Лист 2

Копировал: Логинова Формат А4

Формат	Зона	Поз.	Обозначение	Наименование	Кол.	Примеч.
				Документация		
А2			АТ10.01.00.000СБ	Сборочный чертеж		
				Детали		
БЧ		1	АТ10.01.00.001	Прогон ℓ=1490		
				Швеллер 14 ГОСТ 8240-72 / ВСт3-I ГОСТ 535-79	2	18,5кг
БЧ		2	АТ10.01.00.002	Связь ℓ=480		
				Швеллер 14 ГОСТ 8240-72 / ВСт3-I ГОСТ 535-79	1	5,9кг
БЧ		3	АТ10.01.00.003	Кронштейн ℓ=460		
				Швеллер 14 ГОСТ 8240-72 / ВСт3-I ГОСТ 535-79	2	5,6кг
БЧ		4	АТ10.01.00.004	Косынка		
				Лист Б-ПН-10 ГОСТ 19903-74 / ВСт3-I ГОСТ 14637-79	2	13,2кг
БЧ		5	АТ10.01.00.005	Ребро		
				Лист Б-ПН-8 ГОСТ 19903-74 / ВСт3-I ГОСТ 14637-79	4	0,4кг

АТ10.01.00.000

Изм.	Лист	№ докум.	Подп.	Дата
Разраб.		Строганов		12.84
Пров.		Зайцева		12.84
Рук. гр.		Зайцева		12.84
Н. контр.		Якупова		12.84
Утв.		Ройзман		12.84

Рама

Лит.	Лист	Листов
И		1

Госстрой СССР САНТЕХПРОЕКТ г. Москва

Копировал: Логинова Формат А4

Формат	Зона	Поз.	Обозначение	Наименование	Кол.	Примеч.
				Документация		
А2			АТ10.00.00.000СБ	Сборочный чертеж	1	
				Сборочные единицы		
А4		1	АТ10.01.00.000	Рама	1	
А4		2	АТ10.02.00.000	Опора	1	
А4		3	АТ10.03.00.000	Ограждение	1	
				Детали		
БЧ		4	АТ10.00.00.001	Раскос		
				Швеллер 14 ГОСТ 8240-72 / ВСт3-I ГОСТ 535-79		
				ℓ=1500	1	18,5кг

Инв. № подл. | Подпись и дата | Взам. инв. № | Инв. № дубл. | Подпись и дата

АТ10.00.00.000СБ

Изм.	Лист	№ докум.	Подп.	Дата
Разраб.		Строганов		12.84
Пров.		Зайцева		12.84
Рук. гр.		Зайцева		12.84
Н. контр.		Якупова		12.84
Утв.		Ройзман		12.84

Опора блоков

Лит.	Лист	Листов
И		1

Госстрой СССР САНТЕХПРОЕКТ г. Москва

Копировал: Логинова Формат А4

Формат	Зона	Поз.	Обозначение	Наименование	Кол.	Примеч.
				Документация		
А3			АТ12.00.00.000 СБ	Сборочный чертеж		
				Детали		
Б4		1	АТ12.00.00.001	Прогон ℓ=836		
				Швеллер 14 ГОСТ 8240-72 / Вст3-I ГОСТ 535-79	2	10,4кг
Б4		2	АТ12.00.00.002	Связь ℓ=600		
				Швеллер 14 ГОСТ 8240-72 / Вст3-I ГОСТ 535-79	6	7,5кг

Изм.	Лист	№ докум.	Подп.	Дата
Разраб.	Строганов			12.85
Пров.	Зайцева			12.85
Рук. гр.	Зайцева			12.85
Н. контр.	Либенсон			12.85
Утв.	Ронзман			12.85

АТ12.00.00.000

Рама типа II

Лит.	Лист	Листов
И		1

Госстрой СССР САНТЕХПРОЕКТ г. Москва

Копировал: Крайлина Формат: А4

Формат	Зона	Поз.	Обозначение	Наименование	Кол.	Примеч.
				Документация		
А3			АТ13.00.00.000 СБ	Сборочный чертеж		
				Детали		
Б4		1	АТ13.00.00.001	Прогон ℓ=950		
				Швеллер 14 ГОСТ 8240-72 / Вст3-I ГОСТ 535-79	2	23,4кг
Б4		2	АТ13.00.00.002	Связь ℓ=236		
				Швеллер 14 ГОСТ 8240-72 / Вст3-I ГОСТ 535-79	1	5,8кг
Б4		3	АТ13.00.00.003	Связь		
				Швеллер 14 ГОСТ 8240-72 / Вст3-I ГОСТ 535-79	1	4,0кг

Инв. № подл. | Подпись и дата | Взам. инв. № | Инв. № дубл. | Подпись и дата

Изм.	Лист	№ докум.	Подп.	Дата
Разраб.	Строганов			12.85
Пров.	Зайцева			12.85
Рук. гр.	Зайцева			12.85
Н. контр.	Либенсон			12.85
Утв.	Ронзман			12.85

АТ13.00.00.000

Рама типа III

Литер	Лист	Листов
И		1

Госстрой СССР САНТЕХПРОЕКТ г. Москва

Копировал: Крайлина Формат: А4

Формат	Зона	Поз.	Обозначение	Наименование	Кол.	Примеч.
				Документация		
А3			АТ11.00.00.000 СБ	Сборочный чертеж		
				Детали		
Б4		1	АТ11.00.00.001	Прогон ℓ=800		
				Швеллер 14 ГОСТ 8240-72 / Вст3-I ГОСТ 535-79	2	9,8кг
Б4		2	АТ11.00.00.002	Связь ℓ=236		
				Швеллер 14 ГОСТ 8240-72 / Вст3-I ГОСТ 535-79	2	2,9кг

Изм.	Лист	№ докум.	Подп.	Дата
Пров.	Зайцева			12.85
Рук. гр.	Зайцева			12.85
Н. контр.	Якуплова			12.85
Утв.	Ронзман			12.85

АТ11.00.00.000

Рама типа I

Литер	Лист	Листов
И		1

Госстрой СССР САНТЕХПРОЕКТ г. Москва

Копировал: Крайлина Формат: А4

Формат	Зона	Поз	Обозначение	Наименование	Кол.	Примеч.
				Документация		
А3			АТ10.03.00.000 СБ	Сборочный чертеж		
				Детали		
Б4		1	АТ10.03.00.001	Каркас ℓ=2000		
				Полоса 4х40 ГОСТ 103-76 / Вст3-I ГОСТ 535-79	5	2,62кг
Б4		2	АТ10.03.00.002	Связь ℓ=810		
				Полоса 4х40 ГОСТ 103-76 / Вст3-I ГОСТ 535-79	4	1,0кг

Инв. № подл. | Подпись и дата | Взам. инв. № | Инв. № дубл. | Подпись и дата

Изм.	Лист	№ докум.	Подп.	Дата
Разраб.	Строганов			12.85
Пров.	Зайцева			12.85
Рук. гр.	Зайцева			12.85
Н. контр.	Якуплова			12.85
Утв.	Ронзман			12.85

АТ10.03.00.000

Ограждение

Литер	Лист	Листов
И		1

Госстрой СССР САНТЕХПРОЕКТ г. Москва

Копировал: Крайлина Формат: А4

gost.e-ecolog.ru