Типовой проект

807-13-6.84

Убойная площадка для животноводческих и птицеводческих ферм

(стены кирпичные)

Альбом II

Нетиповые технологические конструкции, инвентарь

19698-02

Отпускная цена на момент реализации, указана в счет-накладной

Привязан

Инв. №

gost.e-ecolog.ru

Типовой проект

807-13-6.84

Убойная площадка для животноводческих и птицеводческих ферм

(стены кирпичные)

СОСТАВ ПРОЕКТА:

Альбом I – Пояснительная записка. Технология производства. Архитектурно-строительные решения. Отопление и вентиляция. Водопровод и канализация. Силовое электрооборудование

Альбом II – Нетиповые технологические конструкции, инвентарь

Альбом III – Спецификации оборудования

Альбом IV – Сметы

Альбом V – Ведомости потребности в материалах

Альбом II

РАЗРАБОТАН
проектным институтом
„ЦИТЭПсельхоз"

УТВЕРЖДЕН Минсельхозом СССР
Приказом №5-ЭГ от 31.01.84г.
Введен в действие ЦИТЭПсельхозом
Приказом №62 от 09.04.84г.

Главный инженер института (Болонкин)
Главный инженер проекта (Борисов)

Привязан

Инв. №

Содержание альбома

Обозначение	Наименование	Стр.
	Содержание альбома	2
П1-00.00	Поддон для сбора крови	3
П1-00.00СБ	Поддон для сбора крови. Сборочный	
	чертеж.	4
П1-00.01	Течка	3
П1-00-03	Кронштейн	5
ТХИ-02.00	Стол для разборки ливера	6
ТХИ-02.00.СБ	Стол для разборки ливера	
	Сборочный чертеж	7, 8
ТХИ-02.01	Крюк	9
ТХИ-02.02	Скоба	10
ТХИ-02.03	Решетка	9
ТХИ-02.04	Фланец	5
С1-00.00	Стойка для крепления лилы	11
С1-00.00 СБ	Стойка для крепления лилы	
	Сборочный чертеж	12; 13
С1-00.03	Плита	14
С1-00.04	Косынка	14
С1-00.05	Кронштейн	15
С1-00.06	Косынка	16
С1-00.07	Пята	16
С1-00.08	Ролик	17
С1-00.09	Стойка	12
С1-00.12	Втулка	17
С2-00.00	Стеллаж для посола шкур	18
С2-00.00.СБ	Стеллаж для посола шкур	
	Сборочный чертеж	18

Обозначение	Наименование	Стр.
Л-00.00	Ларь для соли	19
Л-00.00СБ	Ларь для соли. Сборочный чертеж	19; 20
К-00.00	Колода для мездрения шкур	21
К-00.00СБ	Колода для мездрения шкур	
	Сборочный чертеж	21
К-00.01	Стяжка	22
К-00.02	Перемычка	22
К-00.03	Стойка	23
К-00.04	Настил	23
УС-00.00	Передвижной убойный станок для	
	птицы	24
УС-00.10	Конус.	25
УС-00.20	Лоток съемный	25
УС-00.00 СБ	Передвижной убойный станок для	
	птицы. Сборочный чертеж.	26
УС-00.10 СБ	Конус. Сборочный чертеж	27
УС-00.20.СБ	Лоток съемный. Сборочный чертеж	27
УС-00.05	Крюк	28
УС-00.07	Фиксирующая рамка	28
УС-00.11	Корпус	29
УС-00.12	Прочшина	29
УС-00.23	Дно	30
УС-00.24	Стенка боковая	30
УС-00.25	Стенка боковая	31
П2-00.00	Площадка	31
П2-00.00СБ	Площадка	
	Сборочный чертеж	32

Инв.№ подл. | Подпись и дата | Взам.инв.№

$R_z 40$ (√)

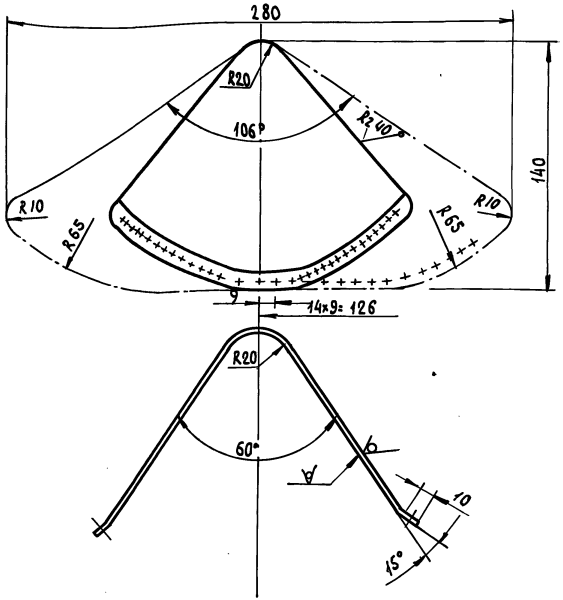

1. Неуказанные предельные отклонения размеров: отверстия H14 остальных $\pm\frac{IT14}{2}$
2. Острые кромки притупить

Формат	Зона	Поз.	Обозначение	Наименование	Кол.	Примечание
				Документация		
А3			П1-00.00 СБ	Сборочный чертеж	1	
				Детали		
А4		1	П1-00.01	Течка	1	
Б4		2	П1-00.02	Обвод		
				Круг $\frac{B\,10\ ГОСТ\ 2.590\text{-}71^*}{Ст3\ ГОСТ\ 535\text{-}79}$ $\ell = 2750$	1	1,7 кг
А4		3	П1-00.03	Кронштейн	4	
Б4		4	П1-00.04	Днище		
				ОЦ $\frac{Б\text{-}ПН\text{-}НО\text{-}0,1\ ГОСТ\ 19904\text{-}74^*}{ОН\text{-}1\ ГОСТ\ 14918\text{-}80^*}$		
				850×650	1	3,8 кг
Б4		5	П1-00.05	Стенка боковая		
				ОЦ $\frac{Б\text{-}ПН\text{-}НО\text{-}0,1\ ГОСТ\ 19904\text{-}74^*}{ОН\text{-}1\ ГОСТ\ 14918\text{-}80^*}$		
				2670×165	1	3,08 кг
Б4		6	П1-00.06	Ручка		
				Круг $\frac{B\,10\ ГОСТ\ 2.590\text{-}71^*}{Ст3\ ГОСТ\ 535\text{-}79}$ $\ell = 300$	2	0,2 кг
				Стандартные изделия		
		7		Заклепка ГОСТ 10302-80 4×10	20	

ГИП	Борисов		13.84
Н. контр.	Чеботарева		1.08.84
Нач. отд.	Бузунов		1.08.84
Гл. спец.	Шипов		1.08.84
Рук. гр.	Иванов		1.08.84
Ст. техн.	Ловковский		1.08.84

Т.п. 807-13-6.84 П1-00.01

Течка

Стадия	Масса	Масштаб
Р	2,3	1:2

Лист	Листов
	1

ОЦ Б-ПН-0,1 ГОСТ 19904-74*
ОН-1 ГОСТ 14918-80*

ЦИТЭПсельхоз Владимир

Копировал

Формат А4

Инв. № подл. | Подпись и дата | Взам. инв. №

ГИП	Борисов		13.84
Н. контр.	Чеботарева		1.08.84
Нач. отд.	Бузунов		1.08.84
Гл. спец.	Шипов		1.08.84
Рук. гр.	Иванов		1.08.84
Ст. техн.	Ловковский		1.08.84

Т.п. 807-13-6.84 П1-00.00

Поддон для сбора крови

Стадия	Лист	Листов
Р		1

ЦИТЭПсельхоз Владимир

Копировал

Формат А4

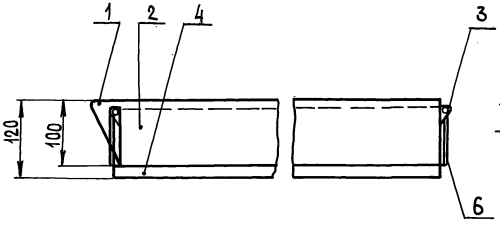

1-1

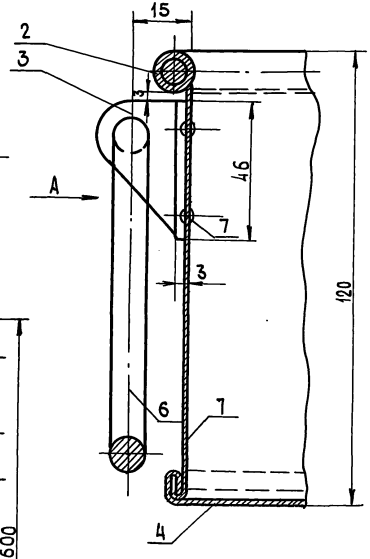

Вид А

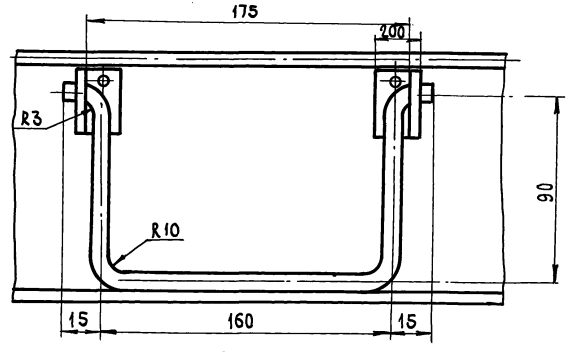

2-2
М1:2

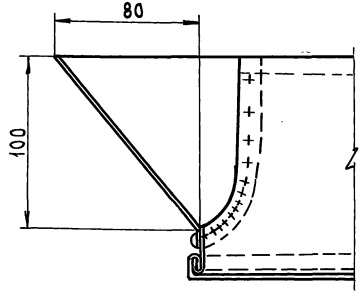

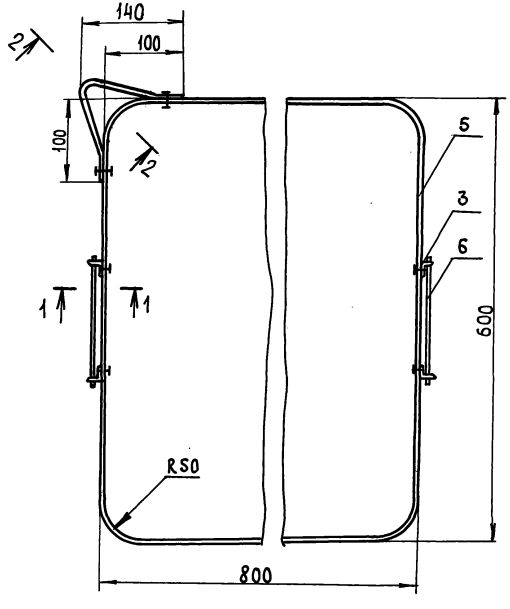

ГИП	Борисов		13.7.84
Н. контр.	Цеботарева		1.08.84
Нач. отд.	Бузунов		1.08.84
Гл. спец.	Шипов		1.08.84
Рук. гр.	Иванов		1.08.84
Ст. техн.	Ловковский		1.08.84
Копировал			

Т.п. 807-13-6.84 Л1-00.00.СБ

Поддон для сбора крови (сборочный чертеж)

Стадия	Масса	Масштаб
Р	16,5	1:5
Лист	Листов 1	

ЦИТЭПсельхоз Владимир

Копировал

Формат А3 19699-02 5

Инв. № подл. | Подпись и дата | Взам. инв. №

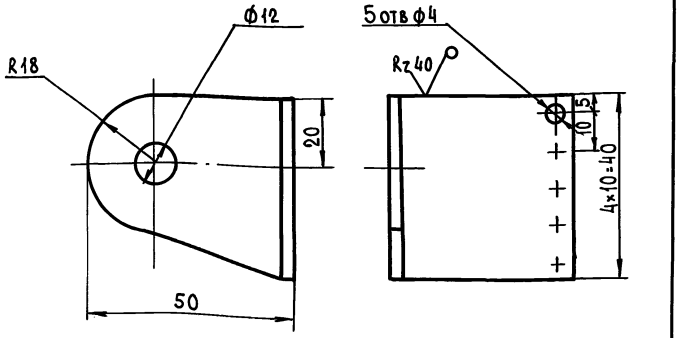

1. Длина развертки - 100мм.
2. Неуказанные предельные отклонения размеров: отверстия Н14, остальных $\pm \frac{JT14}{2}$.

			Т.п. 807-13-6.84	П1-00.03	
ГИП	Борисов		Кронштейн	Стадия: Р; Масса: 0,95; Масштаб: 1:1	
Н.контр.	Чеботарев			Лист; Листов 1	
Нач.отд.	Бузунов				
Гл.спец.	Шипов		Лист 6-3 ГОСТ 19903-74*	ЦИТЭПсельхоз	
Рук.гр.	Иванов		Ст3 ГОСТ 16523-70	Владимир	
Ст.техн.	Ловковский				
Копировал			Формат А4		

Инв.№ подл. | Подпись и дата | Взам. инв.№

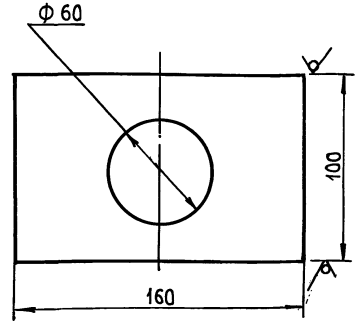

1. Неуказанные предельные отклонения размеров: отверстия Н14, остальных $\pm \frac{JT14}{2}$.
2. Острые кромки притупить.

			Т.п. 807-13-6.84	ТХИ.02.04	
ГИП	Борисов		Фланец	Стадия: Р; Масса: 0,45; Масштаб: 1:2	
Н.контр.	Чеботарева			Лист; Листов	
Нач.отд.	Бузунов				
Гл.спец.	Шипов		Полоса Б-5 ГОСТ 103-76	ЦИТЭПсельхоз	
Рук.гр.	Иванов		Ст.3 ГОСТ 535-79	Владимир	
Ст.техн.	Кононова				
Копировал			Формат А4	19699-02 6	

Инв.№ подл. | Подпись и дата | Взам. инв.№

Формат	Зона	Поз.	Обозначение	Наименование	Кол.	Примечание
Б4		11	ТХИ-02.11	Плита		
				Полоса $\frac{10\times120\ ГОСТ\ 103-76}{Ст3\ ГОСТ\ 535-79}$	4	0,90кг
Б4		12	ТХИ-02.12	Обвязка		
				Уголок $\frac{50\times50\times5\ ГОСТ\ 8509-72}{Ст3\ ГОСТ\ 535-79}$		
				ℓ=600	1	2,20кг
Б4		13	ТХИ-02.13	Перемычка		
				Уголок $\frac{50\times50\times5\ ГОСТ\ 8509-72}{Ст3\ ГОСТ\ 535-79}$		
				ℓ=300	2	1,10кг
				Стандартные изделия		
		14		Болт М12×40.58 ГОСТ 7798-70*	5	
		15		Гайка М12,5 ГОСТ 5915-70*	5	
		16		Шайба 12 ГОСТ 11371-78	5	

Инв.№ подл.	Подпись и дата	Взам. инв.№

		Т.п. 807-13-6.84	ТХИ-02.00
			Лист 2

Копировал | Формат А4

Формат	Зона	Поз.	Обозначение	Наименование	Кол.	Примечание
				Документация		
А3			ТХИ-02.00	Сборочный чертеж		
				Детали		
А4		1	ТХИ-02.01	Крюк	5	
А3		2	ТХИ-02.02	Скоба	1	
А4		3	ТХИ-02.03	Решетка	1	
А4		4	ТХИ-02.04	Фланец	1	
Б4		5	ТХИ-02.05	Обвязка		
				Уголок $\frac{50\times50\times5\ ГОСТ\ 8509-72}{Ст3\ ГОСТ\ 535-79}$		
				ℓ=820	1	3,10кг
Б4		6	ТХИ-02.06	Патрубок		
				Труба 50×4,5 ГОСТ 3262-75*		
				ℓ=200	1	1,22кг
Б4		7	ТХИ-02.07	Стойка		
				Труба 40×4 ГОСТ 3262-75*		
				ℓ=780	4	3,0кг
Б4		8	ТХИ-02.08	Перемычка		
				Труба 40×4 ГОСТ 3262-75*		
				ℓ=250	2	0,95кг
Б4		9	ТХИ-02.09	Перемычка		
				Труба 40×4 ГОСТ 3262-75*		
				ℓ=550	2	2,10кг
Б4		10	ТХИ-02.10	Втулка		
				Труба 50×4,5 ГОСТ 3262-75*		
				ℓ=50	4	0,45кг

Инв.№ подл.	Подпись и дата	Взам. инв.№

ГИП	Борисов		13.12.84	Т.п. 807-13-6.84 ТХИ-02.00	
Н.контр.	Чеботарева		13.12.84		
Нач. отд.	Бузунов		13.12.84	Стол для разборки ливера	Стадия Р; Лист 1; Листов 2
Гл. спец.	Шипов		13.12.84		
Рук. груп.	Иванов		13.12.84		
Ст. техн.	Кононова		13.12.84		Цитэпсельхоз Владимир

Копировал | Формат А4

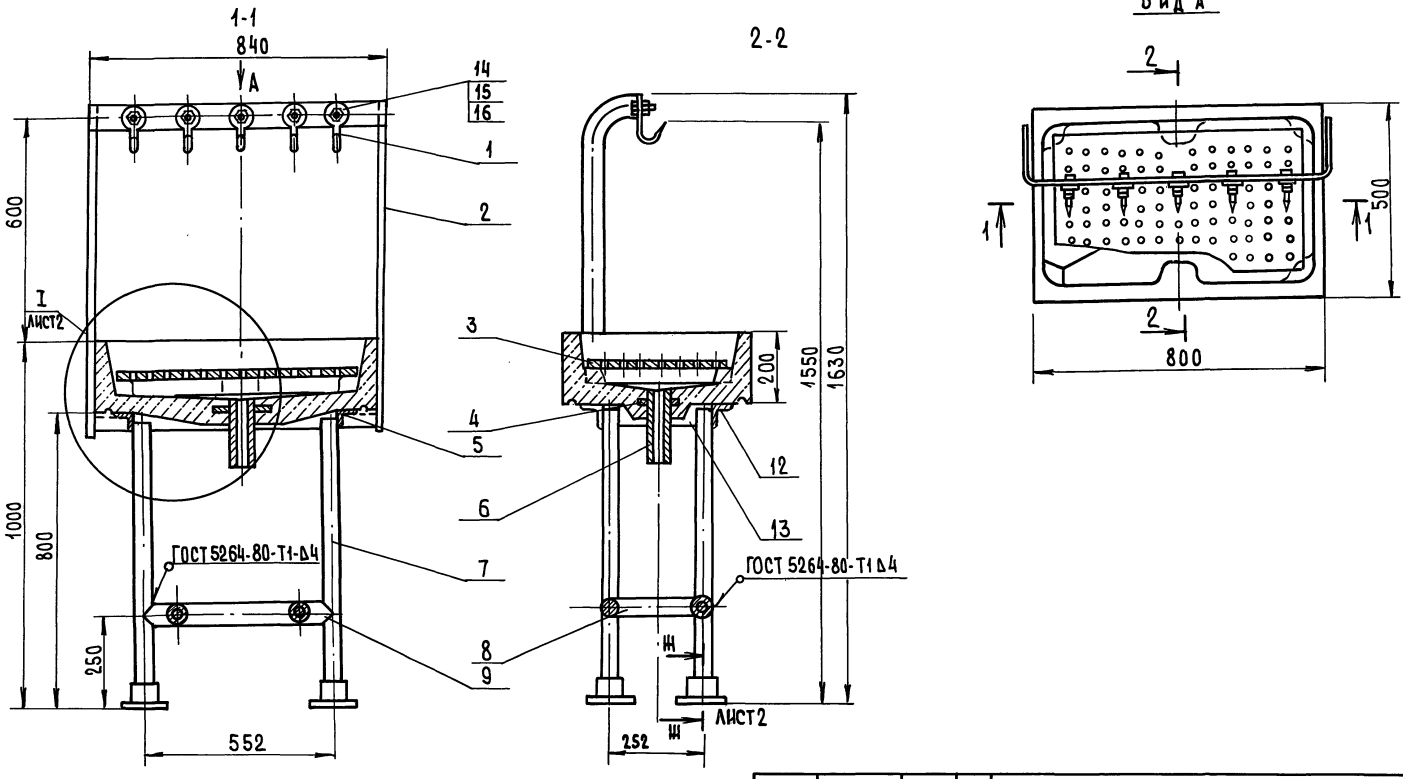

1. Крышка стола - железобетонная см. лист АС.
2* Размеры для справок.

ГИП	Борисов		
Н.контр.	Чеботарева		
Нач.ОТА	Бузунов		
Гл.спец.	Шипов		
Рук.гр.	Иванов		
Ст.техн.	Ловковский		

Т.п. 807-13-6.84 ТХИ-02.00.СБ

Стол для разборки ливера. Сборочный чертеж

Стадия	Масса	Масштаб
Р	53,0	1:10
Лист 1.	Листов 2.	

ЦИТЭПсельхоз Владимир.

Копировал

Формат А3 19699-02 8

Инв.№ подл. | Подпись и дата | Взам. инв.№

I
М 1:2

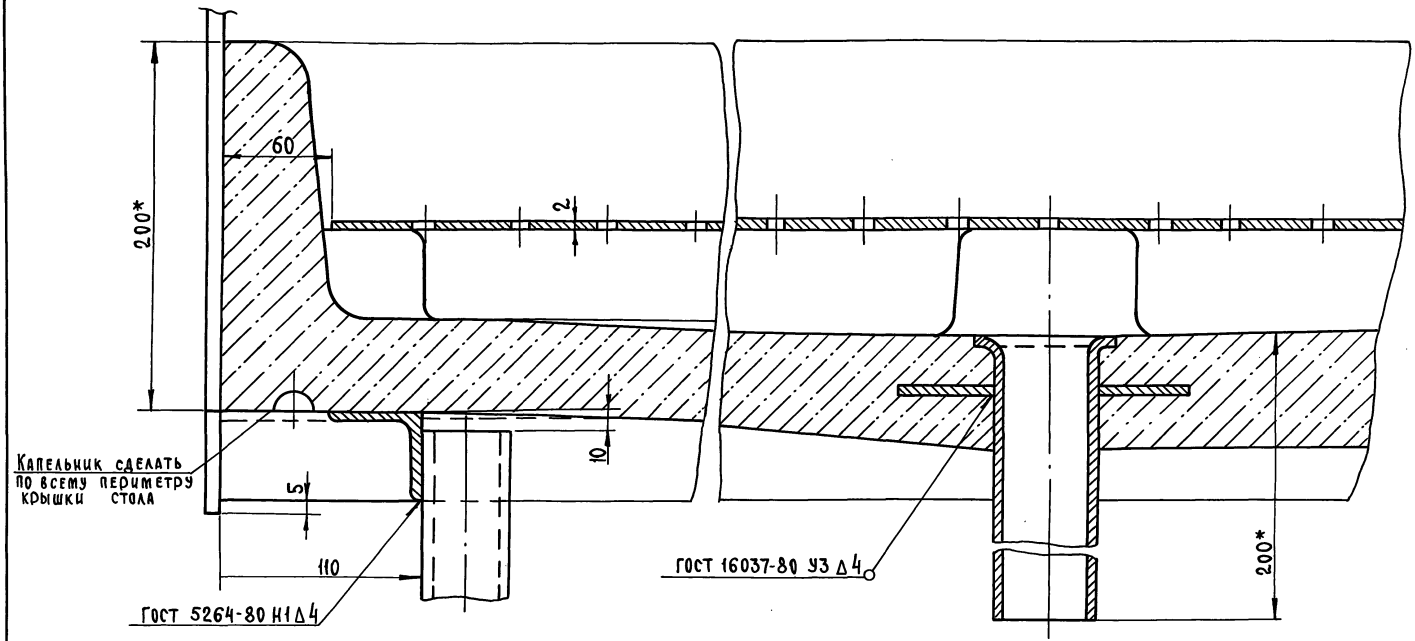

Ш - Ш
М 1:2
лист 1

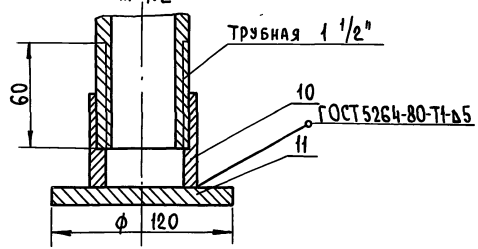

ГИП	Борисов		12.84
Н.контр.	Чеботарева		1.08.84
Нач.отд.	Бузунов		1.08.84
Гл.спец.	Шилов		1.08.84
Рук.гр.	Иванов		1.08.84
Ст.техн.	Ловковский		1.08.84

Т.п.807-13-6.84 ТХИ-02.00.СБ

Стол для разборки ливера. Сборочный чертеж.

Стадия	Масса	Масштаб
Р		1:2
Лист 2	Листов	

ЦИТЭП сельхоз Владимир

Копировал Реброва Формат А3 19699-02 9

Инв.№ подл. | Подпись и дата | Взам. инв.№

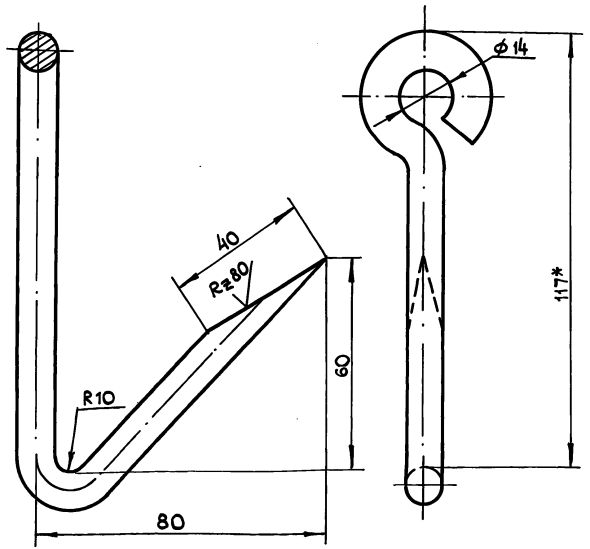

1. Неуказанные предельные отклонения размеров: отверстия H14, остальных $\pm \frac{IT14}{2}$.
2.* Размеры для справок

				Т.п. 807-13-6.84 ТХИ-02.01		
ГИП	Борисов			Крюк	Стадия: Р; Масса: 0,16кг; Масштаб: 1:1	
Н.контр.	Чеботарева				Лист; Листов 1	
Нач.отд.	Бузунов					
Гл.спец.	Шипов					
Рук.гр.	Иванов			Круг В10 ГОСТ 2590-71* / Ст3 ГОСТ 535-79	ЦИТЭПсельхоз Владимир	
Ст.техн.	Кононова					

Копировал Формат А4

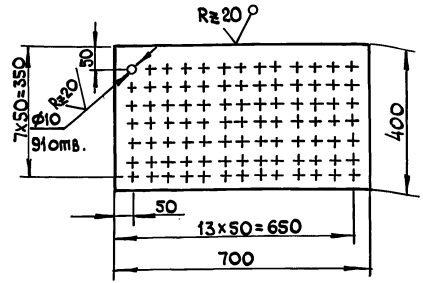

1. Неуказанные предельные отклонения размеров: отверстий H14, остальных $\pm \frac{IT14}{2}$.

				Т.п. 807-13-6.84 ТХИ-02.03		
ГИП	Борисов			Решетка	Стадия: Р; Масса: 4,40кг; Масштаб: 1:10	
Н.контр.	Чеботарева				Лист; Листов 1	
Нач.отд.	Бузунов					
Гл.спец.	Шипов					
Рук.гр.	Иванов			Лист Б-2 ГОСТ 19903-74* / Ст.3 ГОСТ 16523-70*	ЦИТЭПсельхоз Владимир	
Ст.техн.	Кононова					

Копировал Формат А4

V(V)

Раскрой полосы ℓ=3000

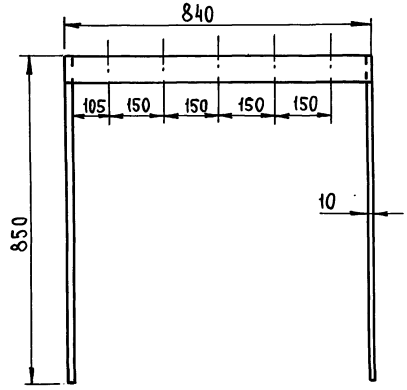

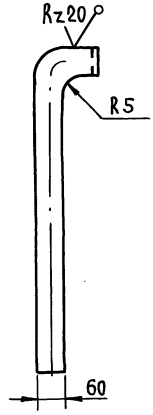

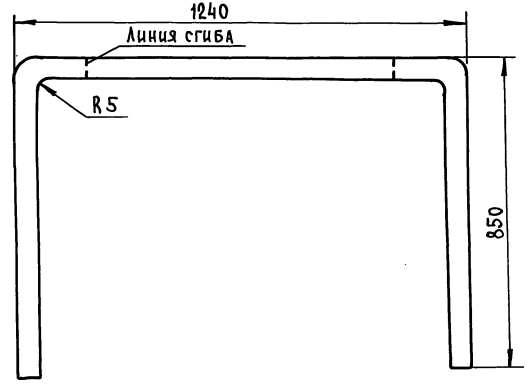

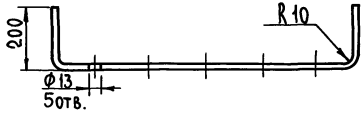

1. Неуказанные предельные отклонения размеров по $\pm \frac{JT14}{2}$.

				Т.П. 807-13-6.84 ТХИ-02.02		
				Скоба	Стадия: Р	Масса: 14,6кг; Масштаб: 1:10
Гип	Борисов		13.84		Лист	Листов 1
Н.контр.	Чеботарева		13.84			
Нач.отд.	Бузунов		13.84			
Гл.спец.	Шипов		13.84	Полоса 10×60 ГОСТ 103-76 / Ст 3 ГОСТ 535-79	ЦИТЭП сельхоз Владимир	
Рук.гр.	Иванов		13.84			
Ст.техн.	Кононова		13.84			
Копировал	Реброва			Формат А3	19699-02	11

Инв.№ подл. | Подпись и дата | Взам. инв.№

Формат	Зона	Поз.	Обозначение	Наименование	Кол.	Примечание
А4		12	С1-00-12	Втулка	4	1,2
				Стандартные изделия		
		13		Ось 22-20Ж5×50.40Х Ц15		
				ГОСТ 9650×80	2	
		14		Ось 22-20Ж5×115		
				ГОСТ 9650×80	2	
		15		Шайба 2.20.01.05		
				ГОСТ 9649-78	8	
		17		Шплинт 4×36-001		
				ГОСТ 397-79*	4	
				Материалы		
		16		Канат стальной		
				тип ЛК-Р ф 4,2		
				ГОСТ 2688-80		
				L = 4000	1	

Инв.№ подл. | Подпись и дата | Взам. инв.№

Т.П. 807-13-6.84 С1-00.00 Лист 2

Копировал Реброва Формат А4

Формат	Зона	Поз.	Обозначение	Наименование	Кол.	Примечание
				Документация		
			С1-00.00	Сборочный чертеж		11,12
				Детали		
Бч		1	С1-00.01	Стойка		
				Труба 125×5,5 ГОСТ 3262-75*		
				$\ell = 2290 \pm 2$	1	34,5кг
Бч		2	С1-00.02	Противовес		
				Труба 80×4,5 ГОСТ 3262-75*		
				$\ell = 1500 \pm 2$	1	12,5кг
А4		3	С1-00.03	Плита	1	
А4		4	С1-00.04	Косынка	4	
А3		5	С1-00.05	Кронштейн	1	
А4		6	С1-00.06	Косынка	2	
А4		7	С1-00.07	Пята	2	
А4		8	С1-00.08	Ролик	2	
А4		9	С1-00.09	Стойка	4	
Бч		10	С1-00.10	Ребро жесткости		
				Лист Б-ПН-3 ГОСТ 19903-74 / 3-III ст3 ГОСТ 16523-70*		
				125×94	1	0,28кг
Бч		11	С1-00.11	Ребро жесткости		
				Лист Б-ПН-3 ГОСТ 19903-74 / 3-III ст3 ГОСТ 16523-70*		
				550×94	1	1,2кг

Инв.№ подл. | Подпись и дата | Взам. инв.№

ГИП	Борисов		12.84
Н.контр.	Чеботарева		1.08.83
Нач.отд.	Бузунов		1.08.83
Гл.спец.	Шипов		1.08.83
Рук.гр.	Иванов		1.08.83
Техник	Кондратьева		1.08.83

Т.П. 807-13-6.84 С1-00.00

Стойка для крепления пилы

Стадия	Лист	Листов
Р	1	2

ЦИТЭП сельхоз Владимир

Копировал Реброва Формат А4

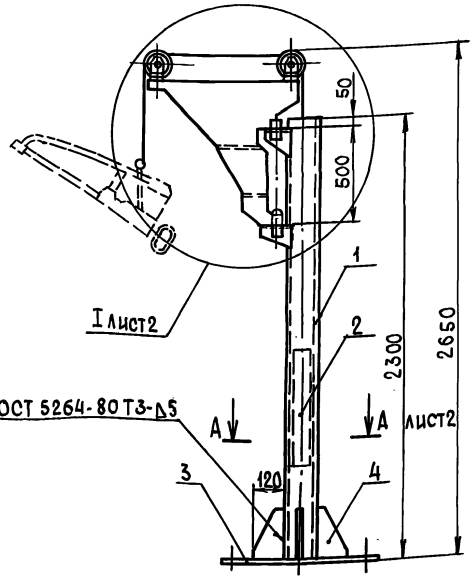

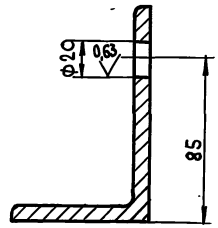

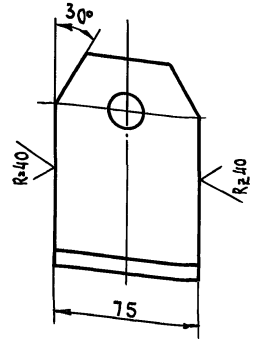

Неуказанные предельные отклонения размеров: отв-по Н11, остальных-по $\pm \frac{IT.14}{2}$

ГИП	Борисов		13.84
Н. контр.	Чеботарева		1.08.84
Нач. отд.	Бузунов		1.08.84
Гл. спец.	Шипов		1.08.84
Рук. гр.	Иванов		1.08.84
Техник	Кондратьева		1.08.84

Т.п. 807-13-6.84 С1-00.00 СБ

Стойка для крепления пилы

Стадия	Масса	Масштаб
Р	106,5	1:20
Лист 1	Листов 2	

ЦИТЭПсельхоз Владимир

Копировал

Формат А4

ГИП	Борисов		13.84
Н. контр.	Чеботарева		1.08.84
Нач. отд.	Бузунов		1.08.84
Гл. спец.	Шипов		1.08.84
Рук. гр.	Иванов		1.08.84
Техник	Кондратьева		1.08.84

Т.п. 807-13-6.84 С1-00.09

Стойка

Уголок Б-110×70×8 ГОСТ 8510-72 / Ст2 сп ГОСТ 535-79

Стадия	Масса	Масштаб
Р	0,82	1:2
Лист	Листов 1	

ЦИТЭПсельхоз Владимир

Копировал

Формат А4

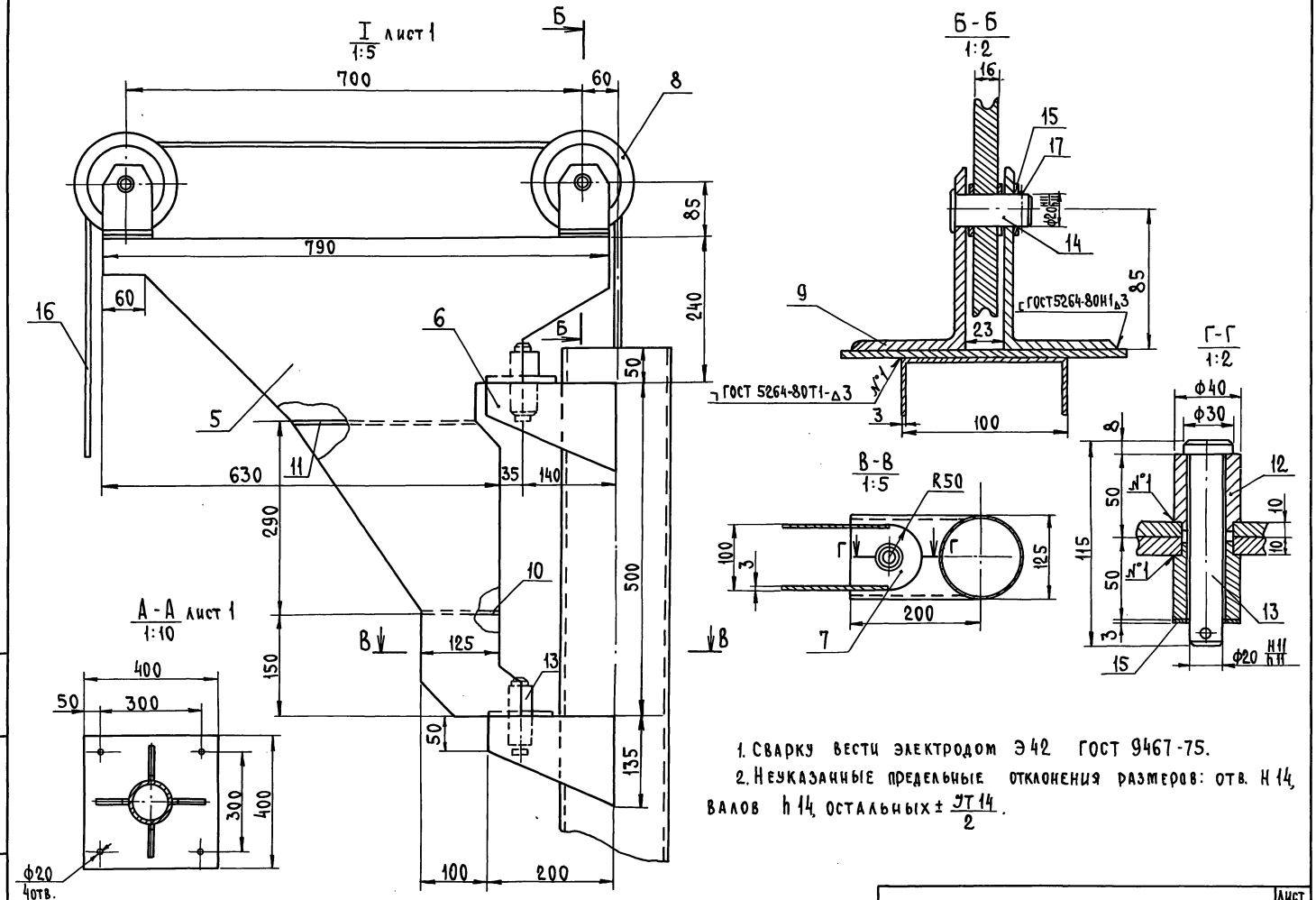

1. Сварку вести электродом Э42 ГОСТ 9467-75.
2. Неуказанные предельные отклонения размеров: отв. H14, валов h14, остальных $\pm \frac{JT14}{2}$.

Инв.№ подл. | Подпись и дата | Взам. инв.№

Т.п. 807-13-6.84	С1-00.00сб	Лист 2

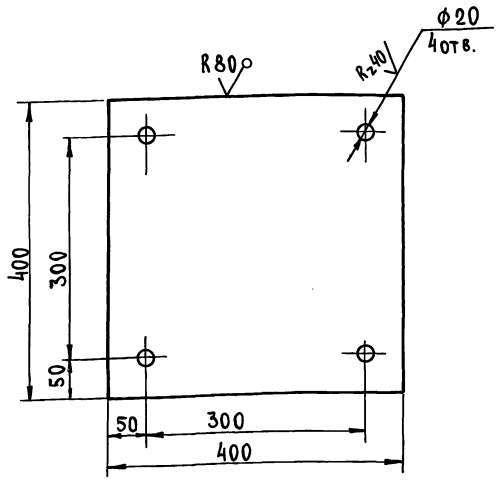

1. Неуказанные предельные отклонения размеров: отв. - по Н 14, остальных - по $\pm \frac{J \cdot T \cdot 14}{2}$.

ГИП	Борисов		13.2.84	Т.п. 807-13-6.84	С1-00.03		
Н.контр.	Чеботарева		1.08.83	Плита	Стадия	Масса	Масштаб
Нач.отд.	Бузунов		1.08.83		Р	12,56	1:5
Гл.спец.	Шипов		1.08.83		Лист	Листов 1	
Рук.гр.	Иванов		1.08.83	Лист Б-ПН-10 ГОСТ 19903-74 3-III ст3 ГОСТ 14637-79	ЦИТЭП сельхоз Владимир		
Техник	Кондратьева		1.08.83				

Инв.№ подл. | Подпись и дата | Взам. инв.№

Копировал Реброва Формат А4

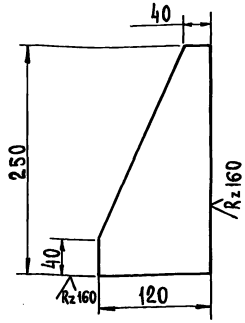

1. Неуказанные предельные отклонения размеров по $\pm \frac{JT\ 14}{2}$.

ГИП	Борисов		13.2.84	Т.п. 807-13-6.84	С1-00.04		
Н.контр.	Чеботарева		1.08.83	Косынка	Стадия	Масса	Масштаб
Нач.отд.	Бузунов		1.08.83		Р	2,36	1:4
Гл.спец.	Шипов		1.08.83		Лист	Листов 1	
Рук.гр.	Иванов		1.08.83	Лист Б-ПН-10 ГОСТ 19903-74* 3-III ст3 ГОСТ 14637-79	ЦИТЭП сельхоз Владимир		
Техник	Кондратьева		1.08.83				

Инв.№ подл. | Подпись и дата | Взам. инв.№

Копировал Реброва Формат А4 19699-02 15

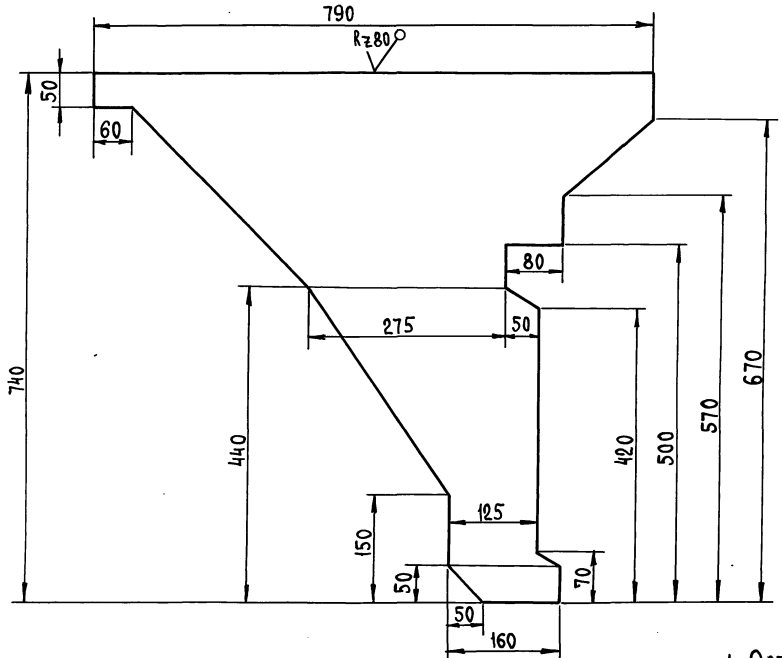

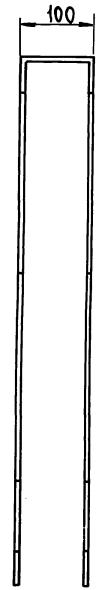

V(v)

1. Острые кромки притупить.
2. Неуказанные предельные отклонения размеров по $\pm \frac{IT14}{2}$

				Т.П. 807-13-6.84		С1-00.05	
				Кронштейн	Стадия	Масса	Масштаб
					Р	14,37	1:5
ГИП	Борисов		12.84		Лист	Листов 1	
Н. контр.	Чеботарева		1.08.84				
Нач. отд.	Бузунов		1.08.84				
Гл. спец.	Шипов		1.08.84	Лист	Б-ПН-3 ГОСТ 19903-74*	ЦИТЭП сельхоз Владимир	
Рук. гр.	Иванов		1.08.84		3-III СТ3 ГОСТ 16523-70*		
Техник	Кондратьева А.		1.08.84				
Копировал	Реброва			Формат А3	19699-02	16	

Инв. № подл. | Подпись и дата | Взам. инв. №

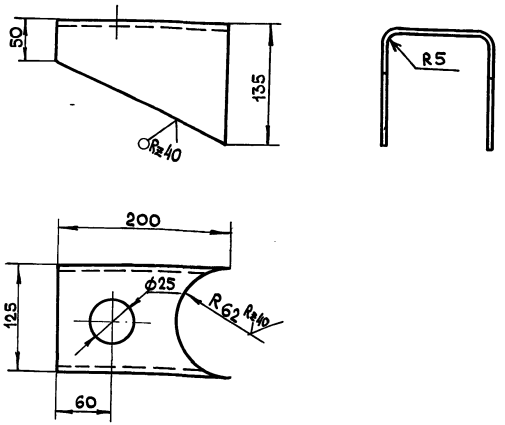

1. Неуказанные предельные отклонения размеров: отв. по H11, остальных - по $\pm \frac{IT14}{2}$

ГИП	Борисов			
Н.контр.	Чеботарева			
Нач.отд.	Бузунов			
Гл.спец.	Шипов			
Рук.гр.	Иванов			
Техник	Кондратьева			

Т.П. 807-13-6.84 С1-00.06

Косынка

Стадия	Масса	Масштаб
Р	4,9	1:4
Лист	Листов 1	

Лист Б-ПН-10 ГОСТ 19903-74* 3-III-СТ3 ГОСТ 14637-79*

ЦИТЭПсельхоз Владимир

Копировал — Формат А4

Инв. № подл. | Подпись и дата | Взам. инв. №

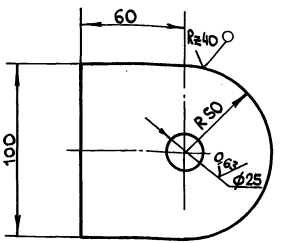

1. Неуказанные предельные отклонения размеров: отв. - по H11, остальных — по $\pm \frac{IT14}{2}$.

ГИП	Борисов			
Н.контр.	Чеботарева			
Нач.отд.	Бузунов			
Гл.спец.	Шипов			
Рук.гр.	Иванов			
Техник	Кондратьева			

Т.П. 807-13-6.84 С1-00.07

Пята

Стадия	Масса	Масштаб
Р	0,85	1:2
Лист	Листов 1	

Лист Б-ПН-10 ГОСТ 19903-74* 3-III-СТ3 ГОСТ 14637-79

ЦИТЭПсельхоз Владимир

Копировал — Формат А4

Инв. № подл. | Подпись и дата | Взам. инв. №

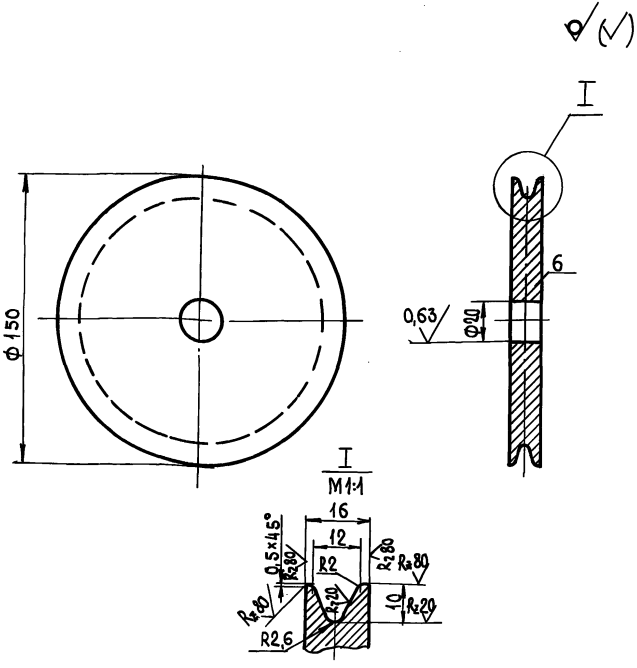

1. Неуказанные предельные отклонения размеров: отв- по H11, валов- по h11, остальных- по $\pm\frac{JT14}{2}$

ГИП	Борисов		13.2.84	Т.п. 807-13-6.84	С1-00.08	
Н. контр.	Чеботарева		1.08.83	Ролик	Стадия: Р	Масса: 2,2 / Масштаб: 1:2
Нач. отд.	Бузунов		1.08.83		Лист	Листов 1
Гл. спец.	Шипов		1.08.83	Лист Б-ПН-16 ГОСТ 19903-74* / 3-III Ст3 ГОСТ 14637-79	Цитэпсельхоз Владимир	
Рук. гр.	Иванов		1.08.83			
Техник	Кондратьева		1.08.83			

Инв. № подл. | Подпись и дата | Взам. инв. №

Копировал Реброва Формат А4

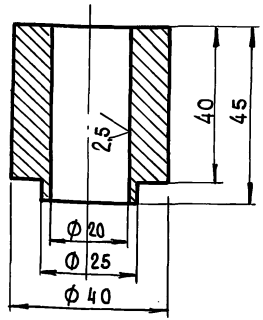

Предельные отклонения размеров: отв. по H11, остальных по $\pm\frac{JT14}{2}$

ГИП	Борисов		13.2.84	Т.п. 807-13-6.84	С1-00.12	
Н. контр.	Чеботарева		1.08.83	Втулка	Стадия: Р	Масса: 1,8 / Масштаб: 1:2
Нач. отд.	Бузунов		1.08.83		Лист	Листов 1
Гл. спец.	Шипов		1.08.83	Круг Б68 ГОСТ 2590-71* / Ст45 ГОСТ 535-79	Цитэпсельхоз Владимир	
Рук. гр.	Иванов		1.08.83			
Техник	Кондратьева		1.08.83			

Инв. № подл. | Подпись и дата | Взам. инв. №

Копировал Формат А4 19699-02 18

Формат	Зона	Поз.	Обозначение	Наименование	Кол.	Примечание
				Документация		
А4			С2-00-00СБ	Сборочный чертеж	1	
				Детали		
Б4		1	С2-00-01	Настил 2500×150×75		
				Сосна ГОСТ 8486-66	10	0,28 м³
Б4		2	С2-00-02	Стойка 1500×50×125		
				Сосна ГОСТ 8486-66	4	0,04 м³
				Стандартные изделия		
		3		Гвозди К 5,0×120		
				ГОСТ 4028-63	80	

ГИП	Борисов		12.84
Н. контр.	Чеботарева		1.08.84
Нач. отд.	Бузунов		1.08.84
Гл. спец.	Шипов		1.08.84
Рук. гр.	Иванов		1.08.84
Техник	Кондратьева		1.08.84

Т.п. 807-13-6.84 С2-00.00

Стеллаж для посола шкур
Сборочный чертеж

Стадия	Лист	Листов
Р		1

ЦИТЭПсельхоз Владимир

Копировал

Формат А4

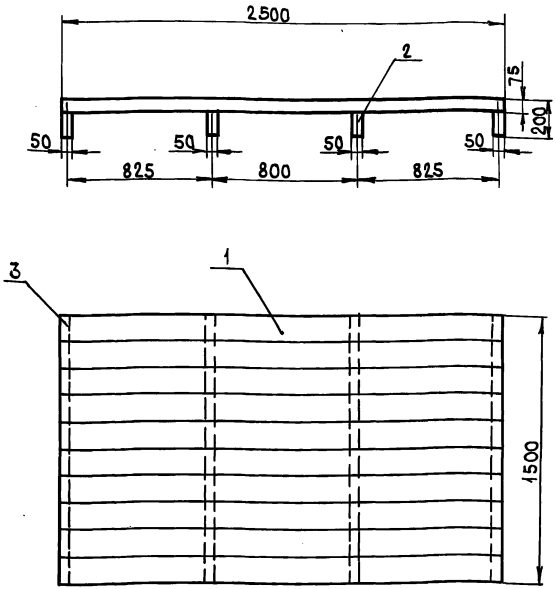

1. Все доски должны быть остружаны и швы плотно пригнаны.
2. Головки гвоздей утопить

ГИП	Борисов		12.84
Н. контр.	Чеботарева		1.08.84
Нач. отд.	Бузунов		1.08.84
Гл. спец.	Шипов		1.08.84
Рук. гр.	Иванов		1.08.84
Техник	Кондратьева		1.08.84

Т.п. 807-13-6.84 С2-00.00.СБ

Стеллаж для посола шкур (сборочный чертеж)

Стадия	Масса	Масштаб
Р	28	1:20
Лист	Листов 1	

ЦИТЭПсельхоз Владимир

Копировал

Формат А4

Вид Б-Б лист 1 повернуто
м 1:1

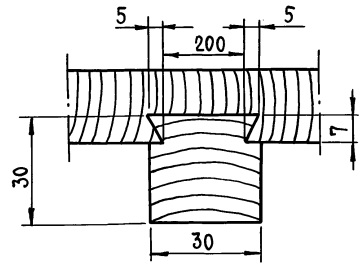

I лист 1 повернуто
м 1:1

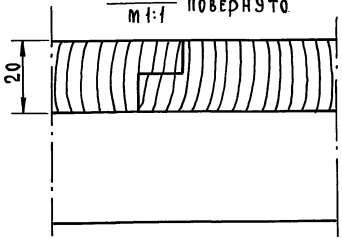

Формат	Зона	Поз.	Обозначение	Наименование	Кол.	Примечание
				Документация		
*			Л-00.00	Сборочный чертеж		А3, А4
				Детали		
БЧ		1	Л-00.01	Обшивка		
				1000×160×20		
				Осина ГОСТ 2695-71*	22	0,003м³
БЧ		2	Л-00.02	Обшивка		
				668×160×20		
				Осина ГОСТ 2695-71*	14	0,002м³
БЧ		3	Л-00.03	Стойка		
				960×70×70		
				Осина ГОСТ 2695-71*	3	0,004м³
БЧ		4	Л-00.04	Стойка		
				770×70×70		
				Осина ГОСТ 2695-71*	3	0,004м³
БЧ		5	Л-00.05	Опора		
				700×70×70		
				Осина ГОСТ 2695-71*	2	0,004м³
БЧ		6	Л-00.06	Стяжка		
				550×30×30		
				Осина ГОСТ 2695-71*	2	0,001м³
				Стандартные изделия		
		7		Петля ПНЦ 110 ГОСТ 5088-78	2	
		8		Шуруп А4×22 ГОСТ 1145-80	20	
		9		Прибор с петлей ГОСТ-4.215-81	1	
		10		Гвозди ТП 25×50 ГОСТ 4028-63*	220	

ГИП	Борисов		13.2.84
Н. контр.	Чеботарева		1.02.84
Нач. отд.	Бузунов		1.02.84
Гл. спец.	Шипов		1.02.84
Рук. гр.	Иванов		1.02.84
Ст. техн.	Кононова		1.02.84

Т.п. 807-13-6.84 Л-00.00

Ларь для соли.
Сборочный чертеж

Стадия	Лист	Листов
Р		1

ЦИТЭП сельхоз Владимир

Т.п. 807-13-6.84 Л-00.00СБ Лист 2

Копировал Реброва Формат А4

Копировал Реброва Формат А4

19699-02 20

Инв.№ подл. | Подпись и дата | Взам. инв.№

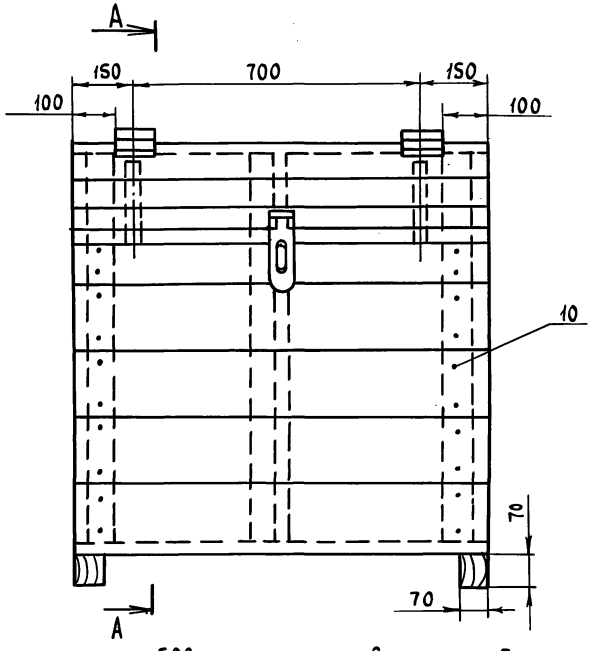

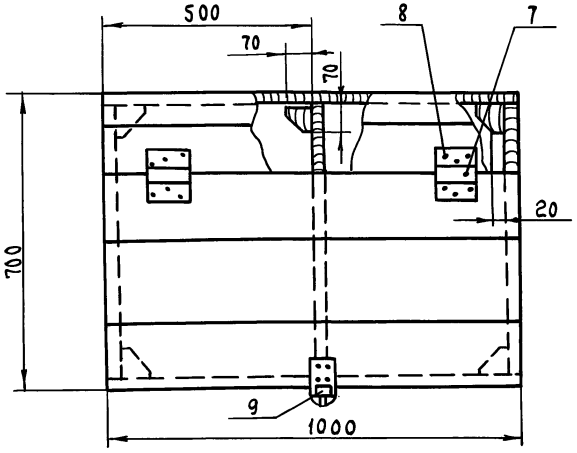

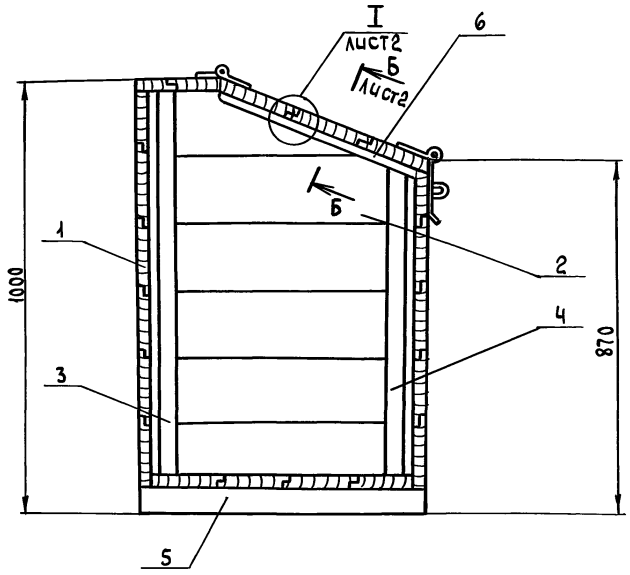

1. Все доски должны быть остружаны и швы пригнаны плотно.
2. Головки гвоздей утопить.
3. Наружную поверхность проолифить и окрасить масляной краской.

				Т.П.807-13-6.84	Л-00.00.СБ	
				Ларь для соли Сборочный чертёж	Стадия	Масса	Масштаб
ГИП	Борисов		13.2.84		Р	80	1:10
Н.контр.	Чеботарёва		1.08.83		Лист 1	Листов 2	
Нач. отд.	Бузунов		1.08.83				
Гл.спец.	Шипов		1.08.83		ЦИТЭПсельхоз Владимир		
Рук. гр.	Иванов		1.08.83				
Ст.техник	Кононова		1.08.83				
Копировал Лукьянова				Формат А3 19699-02 21			

Инв. № подл. | Подпись и дата | Взам. инв. №

Формат	Зона	Поз.	Обозначение	Наименование	Кол.	Примечание
				Документация		
А4			К-00.00СБ	Сборочный чертёж		
				Детали		
А4		1	К-00.01	Стяжка	3	
А4		2	К-00.02	Перемычка	1	
А4		3	К-00.03	Стойка	2	
А4		4	К-00.04	Настил	2	
Б4		5	К-00.05	Связь 60х60 L=1050		
				Дуб ГОСТ 2695-71	1	0,004м³
				Стандартные изделия		
		6		Шуруп А6х100		
				ГОСТ 1145-70*	2	

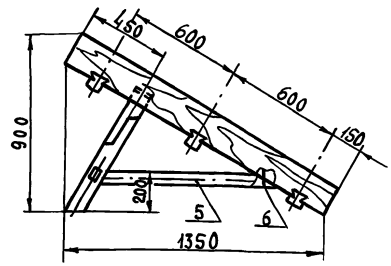

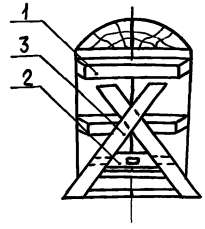

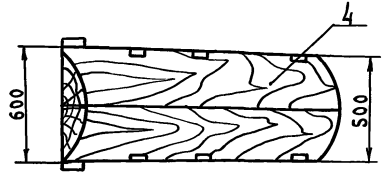

1. Все доски и брусья должны быть остружаны и швы пригнаны плотно.
2. Головки гвоздей и шурупов утопить
3. В качестве клея при сборке колоды применить синтетическую смолу. Сборку в шип заштифтовать
4. При целом настиле поз. 4 детали поз. 1 не делать.

Инв.№ подл. | Подпись и дата | Взам. инв.№

ГИП	Борисов		12.84
Н.контр.	Чеботарёва		12.84
Нач.отд.	Бузунов		12.84
Гл.спец.	Шипов		12.84
Рук.гр.	Иванов		12.84
Техник	Кондратьева		12.84

Т.п.807-13-6.84 К-00.00

Колода для мездрения шкур Сборочный чертёж

Стадия	Лист	Листов
Р		1

ЦИТЭП сельхоз Владимир

Копировал Лукьянова Формат А4

Т.п.807-13-6.84 К-00.00СБ

Колода для мездрения шкур (сборочный чертёж)

Стадия	Масса	Масштаб
Р	23	1:20
Лист	Листов 1	

ЦИТЭП сельхоз Владимир

Копировал Лукьянова Формат А4

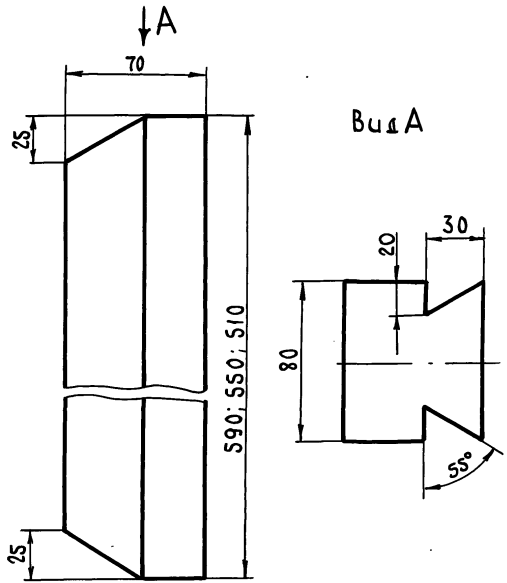

				Т.П. 807-13-6.84	К-00.01	
ГИП	Борисов		13.2.84	Стяжка	Стадия: Р	Масса: 0,001м³
Н. контр.	Чеботарёва		1.08.83		Масштаб: 1:2	
Нач. отд.	Бузунов		1.08.83		Лист	Листов 1
Гл. спец.	Шипов		1.08.83	Дуб ГОСТ 2695-71*	ЦИТЭП сельхоз Владимир	
Рук. гр.	Иванов		1.08.83			
Техник	Кондратьева		1.08.83			

Копировал Лукьянова Формат А4

Инв. № подл. | Подпись и дата | Взам. инв. №

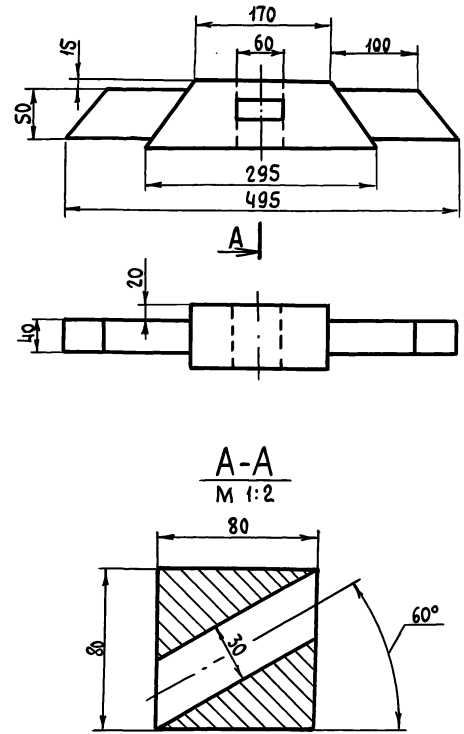

				Т.П. 807-13-6.84	К-00.02	
ГИП	Борисов		13.2.84	Перемычка	Стадия: Р	Масса: 0,001м³
Н. контр.	Чеботарёва		1.08.83		Масштаб: 1:5	
Нач. отд.	Бузунов		1.08.83		Лист	Листов 1
Гл. спец.	Шипов		1.08.83	Дуб ГОСТ 2695-71*	ЦИТЭП сельхоз Владимир	
Рук. гр.	Иванов		1.08.83			
Техник	Кондратьева		1.08.83			

Копировал Лукьянова Формат А4

Инв. № подл. | Подпись и дата | Взам. инв. №

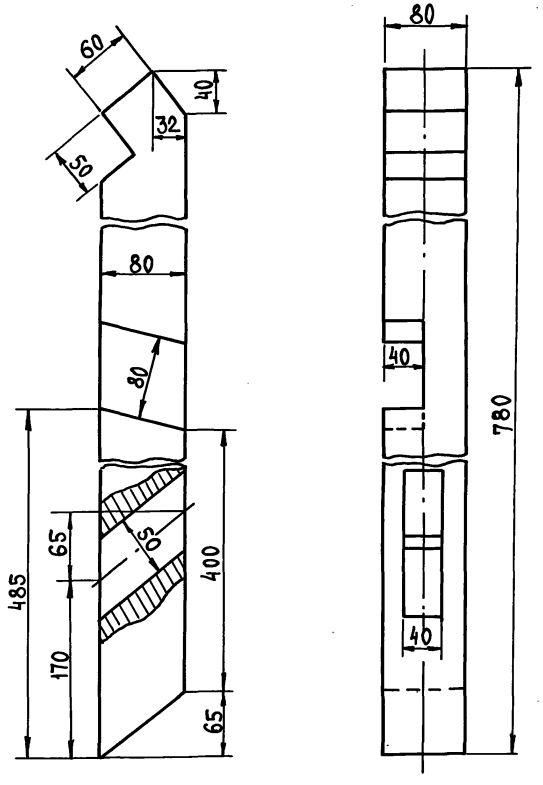

Т.п. 807-13-6.84		К-00.03	
Стойка		Стадия: Р	Масса: 0,004 м³	Масштаб: 1:4
		Лист	Листов 1
Дуб ГОСТ 2695-71*		ЦИТЭП сельхоз Владимир	
ГИП	Борисов		13.08.87
Н. контр.	Чеботарева		1.08.87
Нач. отд.	Бузунов		1.08.87
Гл. спец.	Шипов		1.08.87
Рук. гр.	Иванов		1.08.87
Техник	Кондратьева		1.08.87

Копировал Реброва Формат А4

Инв. № подл. | Подпись и дата | Взам. инв. №

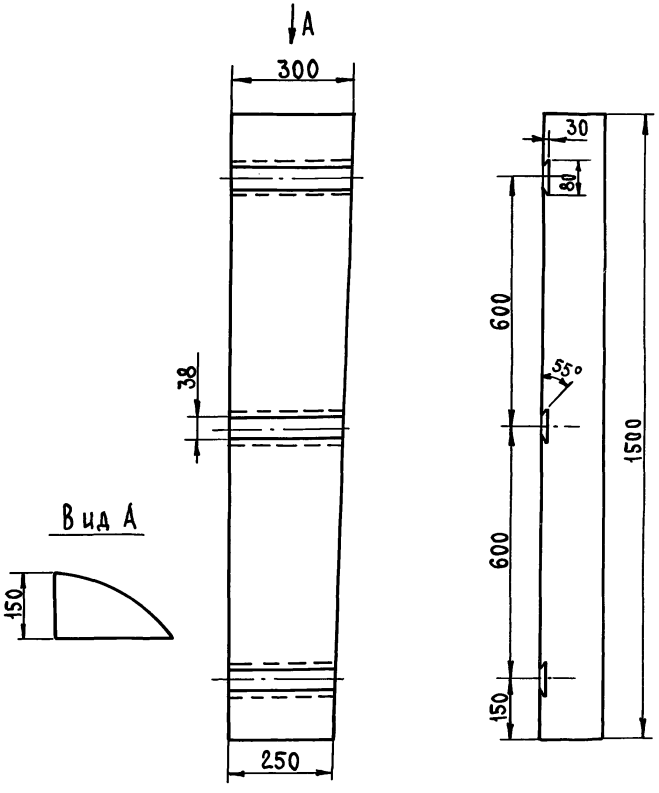

Т.п. 807-13-6.84		К-00.04	
Настил		Стадия: Р	Масса: 0,06 м³	Масштаб: 1:10
		Лист	Листов 1
Дуб спец. распил.		ЦИТЭП сельхоз Владимир	
ГИП	Борисов		13.08.87
Н. контр.	Чеботарева		1.08.87
Нач. отд.	Бузунов		1.08.87
Гл. спец.	Шипов		1.08.87
Рук. гр.	Иванов		1.08.87
Техник	Кондратьева		1.08.87

Копировал Реброва Формат А4

Инв. № подл. | Подпись и дата | Взам. инв. №

Формат	Зона	Поз.	Обозначение	Наименование	Кол.	Примечание
А4		7	УС-00.05	Крюк	10	
Бч		8	УС-00.06	Пята		
				Полоса $\frac{10\times50\ ГОСТ\ 103-76}{Ст3сп\ ГОСТ\ 535-79}$		
				$\ell = 50$	4	0,2
А4		9	УС-00.07	Фиксирующая рамка	1	

Формат	Зона	Поз.	Обозначение	Наименование	Кол.	Примечание
				Документация		
А3			УС-00.00	Сборочный чертёж		
				Сборочные единицы		
А4		1	УС-00.10	Конус	10	
А4		2	УС-00.20	Лоток съёмный	1	
				Детали		
Бч		3	УС-00.01	Поперечина		
				Уголок $\frac{32\times32\times4\ ГОСТ\ 8509-72}{Ст3сп\ ГОСТ\ 535-79}$		
				$\ell = 1536$	4	2,95кг
Бч		4	УС-00.02	Стойка		
				Уголок $\frac{32\times32\times4\ ГОСТ\ 8509-72}{Ст3сп\ ГОСТ\ 535-79}$		
				$\ell = 1590$	4	3,10кг
Бч		5	УС-00.03	Поперечина		
				Уголок $\frac{32\times32\times4\ ГОСТ\ 8509-72}{Ст3сп\ ГОСТ\ 535-79}$		
				$\ell = 660$	2	1,26кг
Бч		6	УС-00.04	Поперечина		
				Уголок $\frac{32\times32\times4\ ГОСТ\ 8509-72}{Ст3сп\ ГОСТ\ 535-79}$		
				$\ell = 200$	2	0,38кг

Инв. № подл. | Подпись и дата | Взам. инв. №

ГИП	Борисов		8.84
Н. контр.	Чеботарёва		8.84
Нач. отд.	Бузунов		8.84
Гл. спец.	Шипов		8.84
Рук. гр.	Иванов		8.84
Инж.	Голубева		8.84

Т.П. 807-13-6.84 УС-00.00

Передвижной убойный станок для птицы

Стадия	Лист	Листов
Р	1	2

ЦИТЭПсельхоз Владимир

Т.П. 807-13-6.84 УС-00.00 2

Копировал Лукьянова Формат А4

Копировал Лукьянова Формат А4 19699-02 25

Формат	Зона	Поз.	Обозначение	Наименование	Кол.	Примечание
				Документация		
А4			УС-00.10	Сборочный чертеж		
				Детали		
А4		1	УС-00.11	Корпус	1	
А4		2	УС-00.12	Проушина	1	
				Стандартные изделия		
		3		Заклепка ГОСТ 10302-80 3×6-011	4	

ГИП	Борисов		13.2.87
Н.контр.	Чеботарева		1.03.87
Нач.отд.	Бузунов		1.03.87
Гл.спец.	Шипов		1.03.87
Рук.гр.	Иванов		1.03.87
Инж.	Голубева		1.03.87

Т.п. 807-13-6.84 УС-00.10

Конус

Стадия	Лист	Листов
Р		1

ЦИТЭП сельхоз Владимир

Инв.№ подл. | Подпись и дата | Взам.инв.№

Копировал Реброва Формат А4

Формат	Зона	Поз.	Обозначение	Наименование	Кол.	Примечание
				Документация		
А4			УС-00.20	Сборочный чертеж		
				Детали		
Б4		1	УС-00.21	Угольник Уголок 25×25×4 ГОСТ 8509-72* / Ст3сп ГОСТ 535-79		
				ℓ = 1470	2	2,14кг
Б4		2	УС-00.22	Угольник Уголок 25×25×4 ГОСТ 8509-72* / Ст3сп ГОСТ 535-79		
				ℓ = 690	2	1,00кг
А4		3	УС-00.23	Дно	1	
А4		4	УС-00.24	Стенка боковая	1	
А4		5	УС-00.25	Стенка боковая	1	
Б4		6	УС-00.26	Патрубок Труба 50×3 ГОСТ 3262-75*		
				ℓ = 50	1	0.2

ГИП	Борисов		13.2.87
Н.контр.	Чеботарева		1.03.87
Нач.отд.	Бузунов		1.03.87
Гл.спец.	Шипов		1.03.87
Рук.гр.	Иванов		1.03.87
Инж.	Голубева		1.03.87

Т.п. 807-13-6.84 УС-00.20

Лоток съемный

Стадия	Лист	Листов
Р		1

ЦИТЭП сельхоз Владимир

Инв.№ подл. | Подпись и дата | Взам.инв.№

Копировал Реброва Формат А4

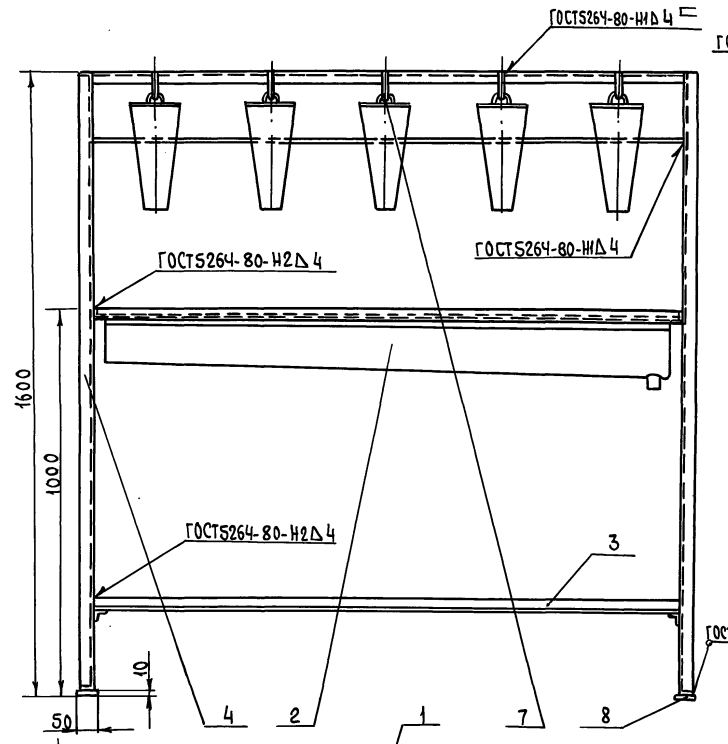

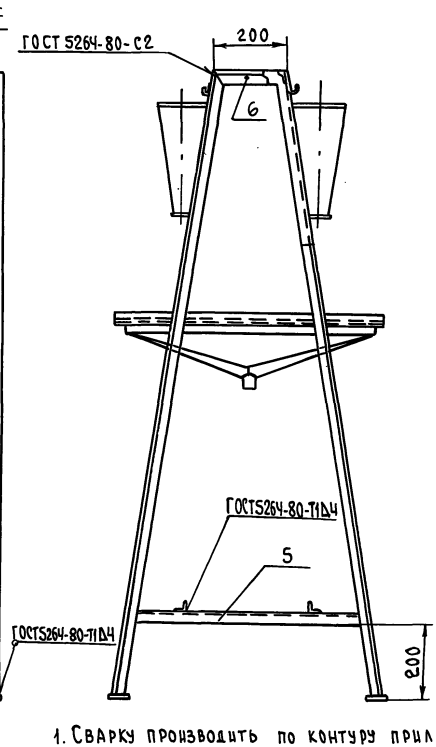

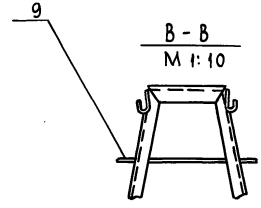

1. Сварку производить по контуру прилегания деталей сплошным швом Электродом Э-42 ГОСТ 9467-75
2. Сварные швы зачистить и перед окраской шпаклевать шпаклёвкой ХВ-00-05 ГОСТ 10277-76*
3. Металлоконструкции грунтовать грунтовкой ГФ-020 и окрасить эмалью
4. Конус (узел УС-00.20) рассчитан на фиксацию курицы

ГИП	Борисов		8.84
Н. контр	Чеботарёва		1.08.84
Нач. отд.	Бузунов		1.08.84
Гл. спец.	Шипов		1.08.84
Рук. гр	Иванов		1.08.84
Инж.	Голубева		1.08.84

Копировал Лукьянова

Т.п. 807-13-6.84 УС-00.00СБ

Передвижной убойный станок для птицы Сборочный чертёж

Стадия	Масса	Масштаб
Р	56,8	1:10
Лист	Листов 1	

ЦИТЭП сельхоз Владимир

Инв. № подл. | Подпись и дата | Взам. инв. №

Формат А3 19699-02 27

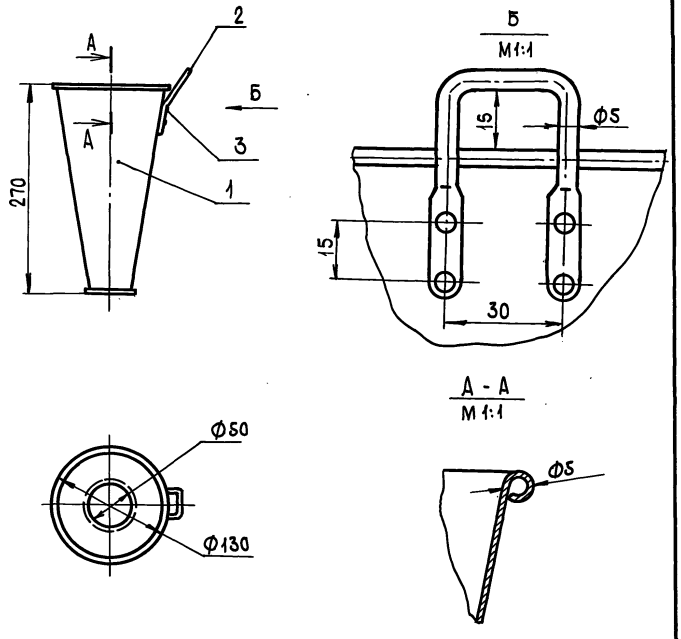

				Т.п. 807-13-6.84 УС-00.10 СБ			
				Конус Сборочный чертеж	Стадия	Масса	Масштаб
					Р	0,87	1:5
					Лист	Листов 1	
ГИП	Борисов		13.2.84		ЦИТЭПсельхоз Владимир		
Н. контр.	Чеботарева		1.08.83				
Нач. отд.	Бузунов		1.08.83				
Гл. спец.	Шипов		1.08.83				
Рук. гр.	Иванов		1.08.83				
Инж.	Голубева		1.08.83				

Инв. № подл. | Подпись и дата | Взам. инв. №

Копировал | Формат А4

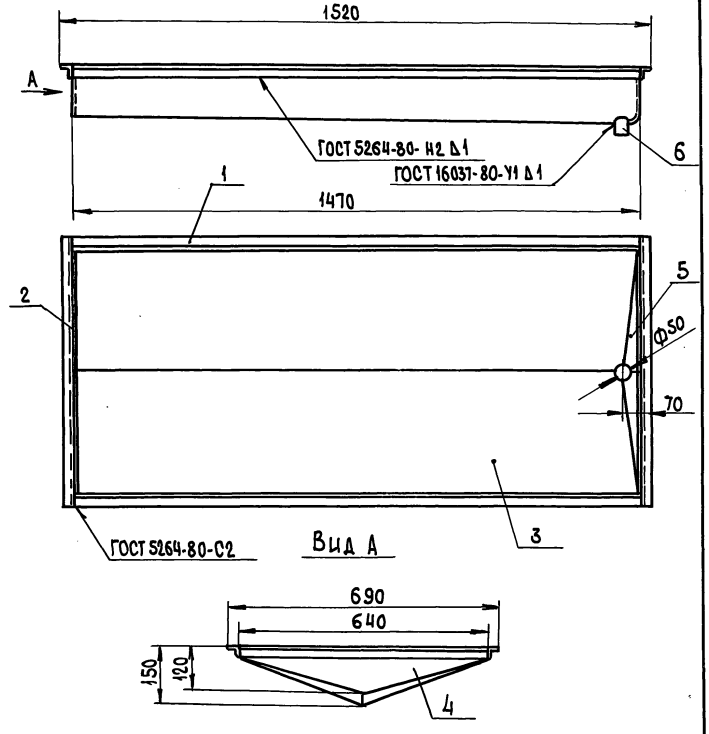

				Т.п. 807-13-6.84 УС-00.20.СБ			
				Лоток съемный Сборочный чертеж	Стадия	Масса	Масштаб
					Р	18,93	1:10
					Лист	Листов 1	
ГИП	Борисов		13.2.84		ЦИТЭПсельхоз Владимир		
Н. контр.	Чеботарева		1.08.83				
Нач. отд.	Бузунов		1.08.83				
Гл. спец.	Шипов		1.08.83				
Рук. гр.	Иванов		1.08.83				
Инж.	Голубева		1.08.83				

Инв. № подл. | Подпись и дата | Взам. инв. №

Копировал | Формат А4

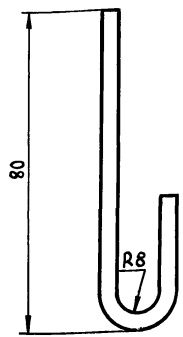

1. Острые кромки притупить
2. Неуказанные предельные отклонения размеров $\pm\frac{JT14}{2}$
3. Длина полосы $L = 120$ мм

				Т.П. 807-13-6.84	УС-00.05	
ГИП	Борисов		12.84	Крюк	Стадия: Р; Масса: 0,076; Масштаб: 1:1	
Н.контр.	Чеботарёва		12.84		Лист; Листов 1	
Нач.отд.	Бузунов		12.84	Полоса $\frac{5-2-4\times20\ ГОСТ\ 103-76}{Ст.3\ кп\ ГОСТ\ 6422-76}$	ЦИТЭПсельхоз Владимир	
Гл.спец.	Шипов		12.84			
Рук.гр.	Иванов		12.84			
Техник	Кондратьева		12.84			

Копировал Лукьянова Формат А4

Инв.№подл. | Подпись и дата | Взам.инв.№

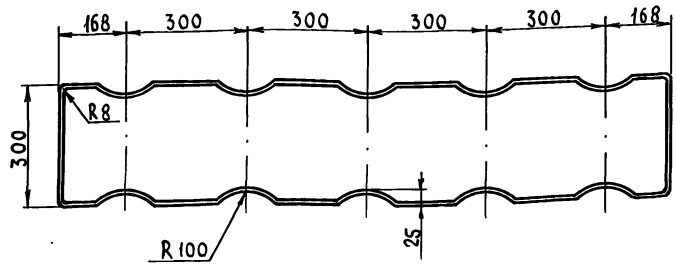

1. Длина проволоки 3772 мм
2. Неуказанные предельные отклонения размеров $\pm\frac{JT14}{2}$

				Т.П. 807-13-6.84	УС-00.07	
ГИП	Борисов		12.84	Фиксирующая рамка	Стадия: Р; Масса: 0,174; Масштаб: 1:10	
Н.контр.	Чеботарёва		12.84		Лист; Листов 1	
Нач.отд.	Бузунов		12.84	Проволока 8-0-С ГОСТ 3282-74	ЦИТЭПсельхоз Владимир	
Гл.спец.	Шипов		12.84			
Рук.гр.	Иванов		12.84			
Техник	Кондратьева		12.84			

Копировал Лукьянова Формат А4

Инв.№подл. | Подпись и дата | Взам.инв.№

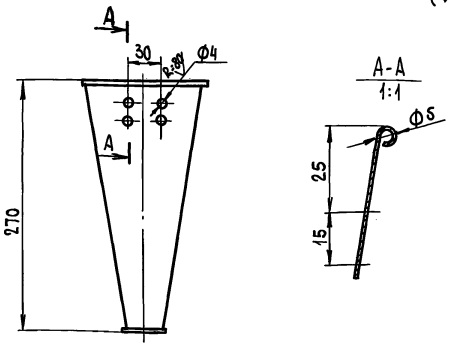

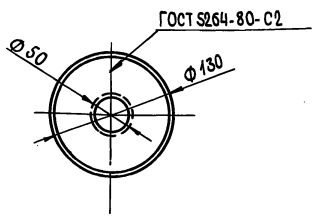

1. Неуказанные предельные отклонения размеров отв H14, валов - h14, остальных ± JS14

				Т.П. 807-13-6.84	УС-00.11	
ГИП	Борисов		13.2.84	Корпус	Стадия: Р	Масса: 0,835	Масштаб: 1:4
Н. контр.	Чеботарева		1.08.85		Лист	Листов 1
Нач. отд.	Бузунов		1.08.85			
Гл. спец.	Шилов		1.08.85	1,5 ГОСТ 19903-74	Цитэпсельхоз	
Рук. гр.	Иванов		1.08.85	Лист 3-Ш-Ст3 ГОСТ 16523-70*	Владимир	
Техник	Кондратьева		1.08.85			

Копировал | Формат А4

Инв. № подл. | Подпись и дата | Взам. инв. №

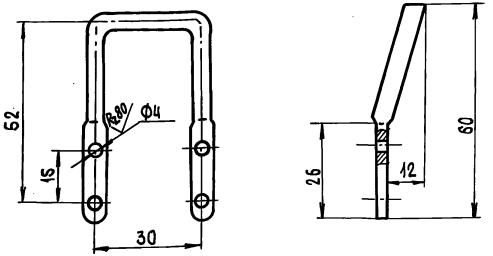

1. Длина L = 150мм
2. Неуказанные предельные отклонения размеров ± JT14/2

				Т.П. 807-13-6.84	УС-00.12	
ГИП	Борисов		13.2.84	Проушина	Стадия: Р	Масса: 0,023	Масштаб: 1:1
Н. контр.	Чеботарева		1.08.85		Лист	Листов
Нач. отд.	Бузунов		1.08.85			
Гл. спец.	Шилов		1.08.85	Проволока 5.0-0-С ГОСТ 3282-74	Цитэпсельхоз	
Рук. гр.	Иванов		1.08.85		Владимир	
Техник	Кондратьева		1.08.85			

Копировал | Формат А4

Инв. № подл. | Подпись и дата | Взам. инв. №

Развёртка

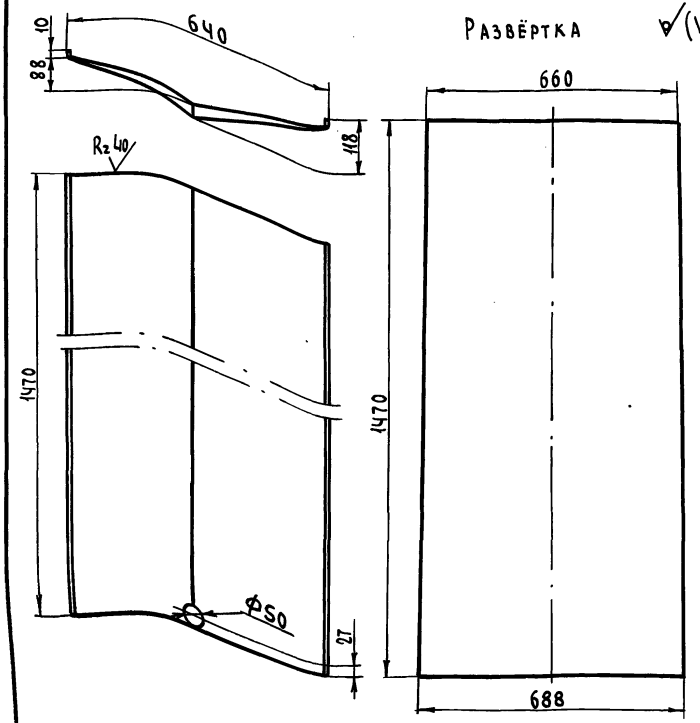

1. Неуказанные предельные отклонения размеров: отв. Н11, остальных $\pm \frac{IT14}{2}$

ГИП	Борисов		12.84
Н. контр.	Чеботарёва		1.08.84
Нач. отд.	Бузунов		1.08.84
Гл. спец.	Шипов		1.08.84
Рук. гр.	Иванов		1.08.84
Техник	Конратьева		1.08.84

Копировал Лукьянова

Т.п. 807-13-6.84 УС-00.23

Дно

Стадия	Масса	Масштаб
Р	11,60	1:10
Лист	Листов 1	

Лист 1,5 ГОСТ 19903-74* 3-Ш-Ст3 ГОСТ 16523-70*

ЦИТЭП сельхоз Владимир

Формат А4

Инв. № подл. | Подпись и дата | Взам. инв. №

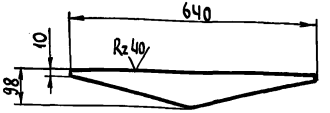

1. Неуказанные предельные отклонения размеров $\pm \frac{IT14}{2}$

ГИП	Борисов		12.84
Н. контр.	Чеботарёва		1.08.84
Нач. отд.	Бузунов		1.08.84
Гл. спец.	Шипов		1.08.84
Рук. гр.	Иванов		1.08.84
Техник	Конратьева		1.08.84

Копировал Лукьянова

Т.п. 807-13-6.84 УС-00.24

Стенка боковая

Стадия	Масса	Масштаб
Р	0.37	1:10
Лист	Листов 1	

Лист 1,5 ГОСТ 19903-74* 3-Ш-Ст3 ГОСТ 16523-70*

ЦИТЭП сельхоз Владимир

Формат 19599-02 31

Инв. № подл. | Подпись и дата | Взам. инв. №

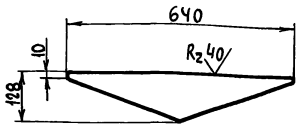

1 Неуказанные предельные отклонения размеров: $\pm\frac{IT\ 14}{2}$

ГИП	Борисов		13.2.84
Н. контр.	Чеботарёва		1.08.83
Нач. отд.	Бузунов		1.08.83
Гл. спец.	Шипов		1.08.83
Рук. гр.	Иванов		1.08.83
Техник	Кондратьева		1.08.83

Т.П. 807-13-6.84 УС-00.25

Стенка боковая

Стадия	Масса	Масштаб
Р	0,482	1:10

Лист | Листов 1

Лист $\frac{1,5\ ГОСТ\ 19903-74^*}{3-III-Ст3\ ГОСТ\ 16523-70}$

ЦИТЭП сельхоз Владимир

Инв. № подл. | Подпись и дата | Взам. инв. №

Копировал Лукьянова Формат А4

Формат	Зона	Поз.	Обозначение	Наименование	Кол.	Примечание
				Документация		
А3			П2-00.00.СБ	Сборочный чертёж		
				Детали		
Б4		1	П2-00.01	Стойка		
				Труба 32х2,8 ГОСТ 3262-75. ℓ=1800	2	4,8 кг
Б4		2	П2-00.02	Основание		
				Труба 32х2,8 ГОСТ 3262-75. ℓ=1540	2	4,6 кг
Б4		3	П2-00.03	Стойка		
				Труба 32х2,8 ГОСТ 3262-75. ℓ=1100	4	2,9 кг
Б4		4	П2-00.04	Основание		
				Труба 32х2,8 ГОСТ 3262-75 ℓ=1000	2	2,6 кг
Б4		5	П2-00.05	Основание		
				Труба 32х2,8 ГОСТ 3262-75. ℓ=800	5	2,1 кг
Б4		6	П2-00.06	Перекладина		
				Труба 15х2,5 ГОСТ 3262-75. ℓ=180	8	0,195 кг
Б4		7	П2-00.07	Стойка		
				Труба 15х2,5 ГОСТ 3262-75. ℓ=300	4	0,324 кг
Б4		8	П2-00.08	Поручень со стойками		
				Труба 15х2,5 ГОСТ 3262-75, ℓ=3920	1	3,55 кг
Б4		9	П2-00.09	Перекладина		
				Труба 15х2,5 ГОСТ 3262-75. ℓ=800	8	0,864 кг
Б4		10	П2-00.10	Настил Ст3 ГОСТ 8706-78		
				4х180х800	4	3,14 кг
Б4		11	П2-00.11	Настил Ст3 ГОСТ 8706-78		
				4х1000х800	1	12,56 кг

ГИП	Борисов		13.2.84
Н. контр.	Чеботарёва		1.08.83
Нач. отд.	Бузунов		1.08.83
Гл. спец.	Шипов		1.08.83
Рук. гр.	Иванов		1.08.83
Ст. техн.	Коновалова		1.08.83

Т.П. 807-13-6.84 П2-00.00.СБ

Площадка Сборочный чертёж

Стадия	Лист	Листов
Р		1

ЦИТЭП сельхоз Владимир

Инв. № подл. | Подпись и дата | Взам. инв. №

Копировал Лукьянова Формат А4 19699-02 32

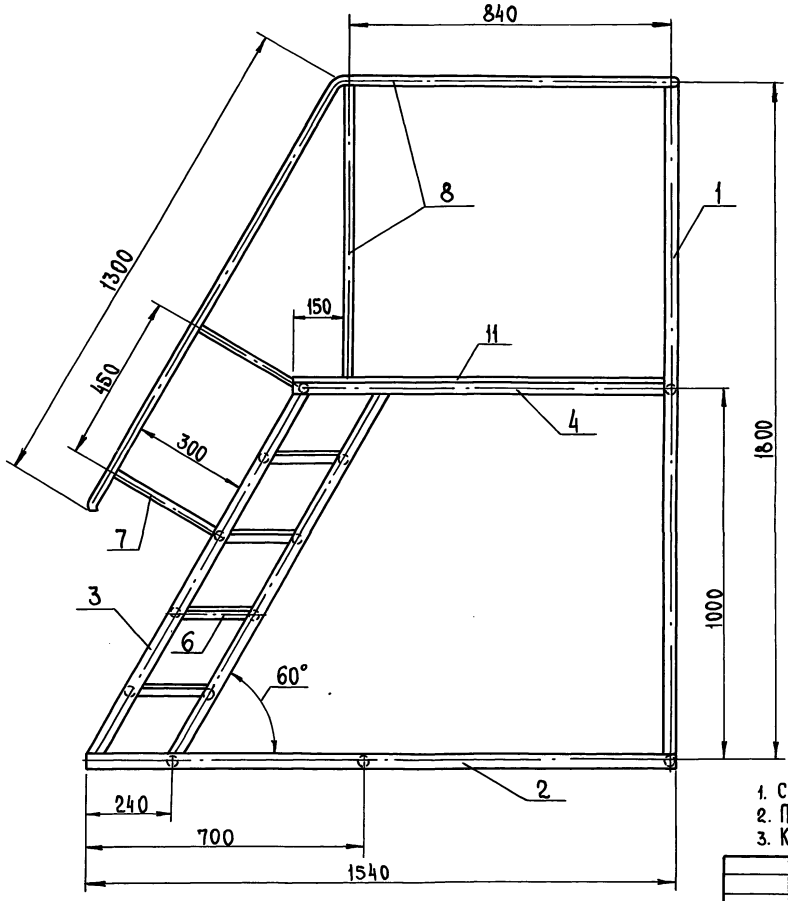

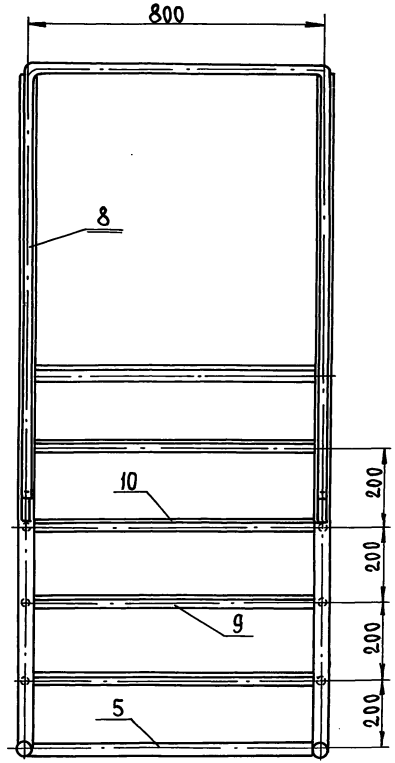

1. Сварка ручная дуговая по ГОСТ 16037-80.
2. Применять электрод Э-42А.
3. Конструкцию проолифить и окрасить масляной краской.

				Т.п.807-13-6.84		П2-00.00СБ
				Площадка. Сборочный чертеж	Стадия: Р	Масса: 73,0
					Масштаб: 1:10	
					Лист	Листов 1
ГИП	Борисов		13.84		ЦИТЭП сельхоз Владимир	
Н. контр.	Чеботарева		1.08.83			
Нач. отд.	Бузунов		1.08.83			
Гл. спец.	Шипов		1.08.83			
Рук. гр.	Иванов		1.08.83			
Техник	Кондратьева		1.08.83			
Копировал	Реброва			Формат А3	19699-02	33

Инв. № подл. | Подпись и дата | Взам. инв. №

gost.e-ecolog.ru